ТИПОВОЙ ПРОЕКТ
902-3-27.83

БЛОК ЕМКОСТЕЙ

ДЛЯ СТАНЦИЙ БИОЛОГИЧЕСКОЙ ОЧИСТКИ СТОЧНЫХ ВОД С ЕМКОСТЯМИ ИЗ СБОРНОГО ЖЕЛЕЗОБЕТОНА ДЛЯ СТРОИТЕЛЬСТВА В СЕВЕРНОЙ СТРОИТЕЛЬНО-КЛИМАТИЧЕСКОЙ ЗОНЕ (ВКЛЮЧАЯ ЗОНУ ВЛИЯНИЯ БАМ) ПРОИЗВОДИТЕЛЬНОСТЬЮ 4.2; 70 ТЫС. $М^3$/СУТ.

АЛЬБОМ IV

СТРОИТЕЛЬНАЯ ЧАСТЬ. ИЗДЕЛИЯ

18969-03

ЦЕНТРАЛЬНЫЙ ИНСТИТУТ ТИПОВОГО ПРОЕКТИРОВАНИЯ
ГОССТРОЯ СССР
Москва, А-445, Смольная ул., 22
Сдано в печать 2 1983 г.
Заказ № 11727 Тираж 600 экз.

ТИПОВОЙ ПРОЕКТ
902-3-27.83

БЛОК ЕМКОСТЕЙ

ДЛЯ СТАНЦИЙ БИОЛОГИЧЕСКОЙ ОЧИСТКИ СТОЧНЫХ ВОД С ЕМКОСТЯМИ ИЗ СБОРНОГО ЖЕЛЕЗОБЕТОНА ДЛЯ СТРОИТЕЛЬСТВА В СЕВЕРНОЙ СТРОИТЕЛЬНО-КЛИМАТИЧЕСКОЙ ЗОНЕ (ВКЛЮЧАЯ ЗОНУ СТРОИТЕЛЬСТВА БАМ) ПРОИЗВОДИТЕЛЬНОСТЬЮ **4,2; 7,0** ТЫС. $м^3$/СУТ.

СОСТАВ ПРОЕКТА:

Альбом I - Пояснительная записка (из т.п. 902-3-26.83)
Альбом II - Технологическая часть. Санитарно-техническая часть.
Альбом III - Строительная часть. Конструкции железобетонные.
Альбом IV - Строительная часть. Изделия.
Альбом V - Электротехническая часть. Чертежи монтажной зоны и заготовительного участка.
Альбом VI - Электротехническая часть. Задание заводам-изготовителям.
Альбом VII - Нестандартизированное оборудование.
Альбом VIII - Спецификации оборудования.
Альбом IX - Сборник спецификаций оборудования.
Альбом X - Ведомости потребности в материалах.
Альбом XI - Сметы

Утвержден Госгражданстроем
Приказ № 49 от 14 февраля 1983 г.
Введен в действие институтом
ЦНИИЭП инженерного оборудования
Приказ № 34 от 11 мая 1983 г.

АЛЬБОМ IV

Разработан
проектным институтом
ЦНИИЭП инженерного оборудования
Главный инженер института А. Кетаов
Главный инженер проекта Т. Лоуцкер

				Привязан
Инв. №				

Содержание альбома

Обозначение	Наименование	Стр.	Примеч.
тп 902-3-27.83 кжи. пс2	Панель стеновая (пс2)	3	
пс3	Панель стеновая (пс3; пс4)	4	
пс5	Панель стеновая (пс5; пс7; пс10; пс23)	5	
пс6	Панель стеновая (пс6; пс22)	6	
пс11	Панель стеновая (пс11; пс13; пс14)	7	
пс12	Панель стеновая (пс12; пс23)	8	
пс15	Панель стеновая (пс15; пс16)	9	
пс17	Панель стеновая (пс17; пс19)	10	
пс24 сб	Панель стеновая (пс24; пс18) сборочный чертеж	11	
пс24	Панель стеновая (пс24; пс18)		
пс21	Панель стеновая (пс21)	12	
пг2	Панель перегородочная (пг2)		
п1	Плита (п1)	13	
п4	Плита покрытия (п4)	14	
п3	Плита покрытия (п3)		
б1	Балка (б1)	15	
лт1	Лоток (лт1; лт2)	16	
лт4	Лоток (лт4)	17	
лт4-с27	Сетка арматурная (с27)		
лт4-с28	Сетка арматурная (с28)	18	
мн3	Изделие закладное (мн3)		
мн4. сб	Изделие закладное (мн4...мн6) сборочный чертеж	19	
мн4	Изделие закладное (мн4...мн6)		
щ3	Щит струснаправляющий (щ3)	20	

Обозначение	Наименование	Стр.	Примеч.
тп 902-3-27.83 кжи. с11	Сетка арматурная (с11)	21	
с12	Сетка арматурная (с12)		
с14	Сетка арматурная (с14)	22	
с10	Сетка арматурная (с10)		
с17	Сетка арматурная (с17)	23	
с15	Сетка арматурная (с15)		
кп2	Каркас пространственный кп2	24	
кп2-с22	Сетка арматурная (с22)		
кп2-с23	Сетка арматурная (с23)	25	
кп1	Каркас пространственный кп1		
кп1-с25	Сетка арматурная (с25)	26	
кп1-с24	Сетка арматурная (с24)		
кп3	Каркас пространственный кп3	27	
кп3-с27	Сетка арматурная (с27)		
кп3-с26	Сетка арматурная (с26)	28	
с13	Сетка арматурная (с13)		
мн2	Изделие закладное (мн2)	29	
щ4	Щит металлический (щ4)		
мн1	Изделие закладное (мн1)	30	
мс1	Изделие соединительное (мс1)		
лт3	Лоток (лт3)	31	
мн7	Изделие закладное (мн7)		
мн8	Изделие закладное (мн8; мн9)	32	
в1	Водослив (в1)		

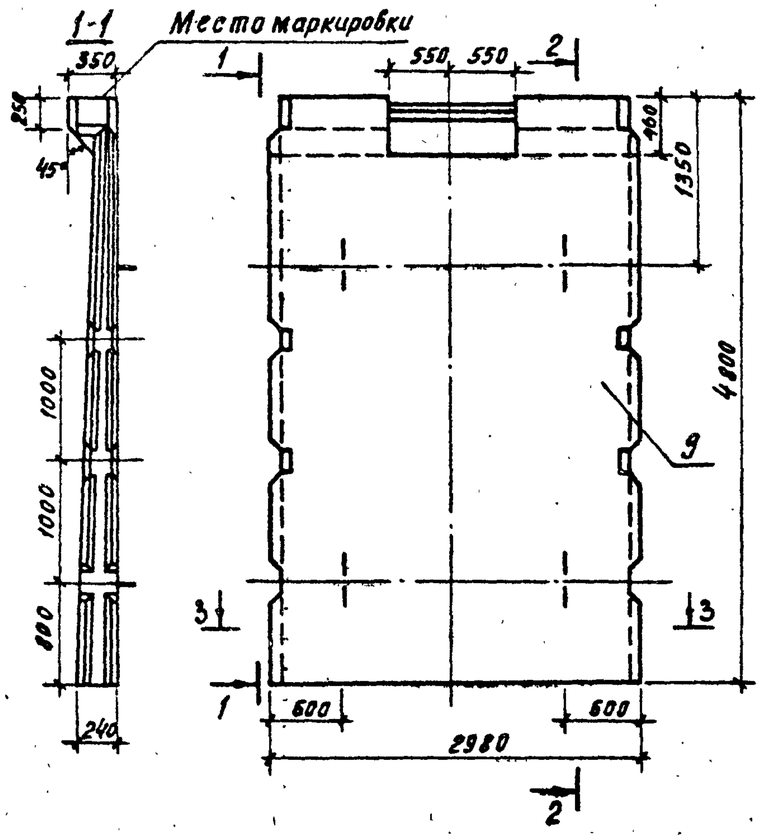

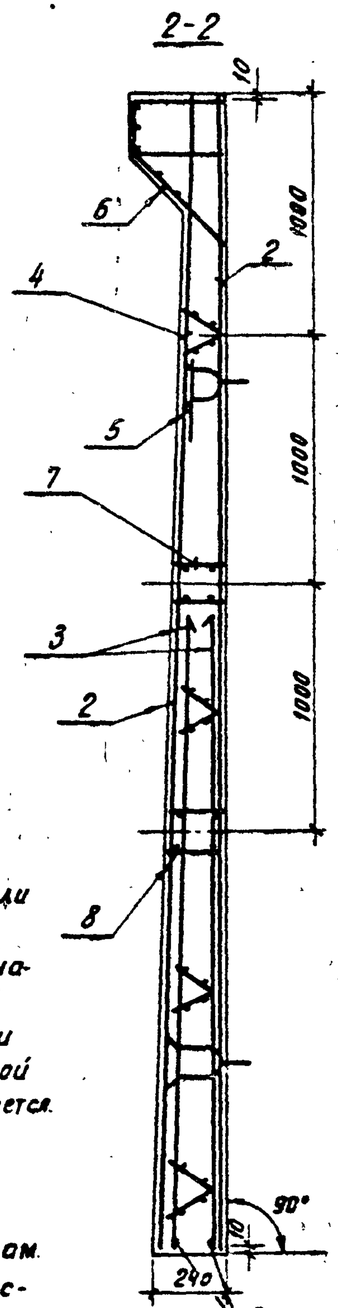

Сетки установить анкерующими стержнями к нижнему торцу панели

1. Панель ПС2 выполняется в опалубке панели ПС1-48-52 по серии 3.900-3 вып.4, отличается от серийной армированием, наличием отверстия в обвязочной балке. Отверстие выполняется путем установки деревянного вкладыша. Арматура обвязочной балки, попадающая в отверстие, не вырезается.
2. Позиция 9 показана, в узле 9 по серии 3.900-3 вып. 4 часть 1.
3. Каркасы Кр 2, КП7и закладные изделия МН6, МН12, МН13, МН27 привязать к сеткам.
4. При установке строповочных петель допускается перерезать поперечный стержень сетки.

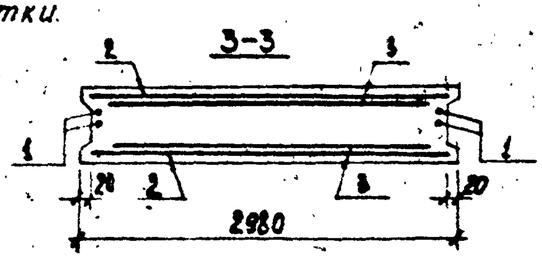

Формат	Зона	Поз.	Обозначение	Наименование	Кол.	Примечание
				Документация		
		—	3.900-3	Сборные железобетонные конструкции емкостных сооружений для водоснабжения и канализации		
				Сборочные единицы		
—		1	3.900-3 вып. 4 часть 2	поз. 12	4	
—		2	3.900-3 вып. 4 часть 2	Сетка С25	2	
—		3	3.900-3 вып. 3 часть 2	Каркас пространственный КП7	1	
—		4	3.900-3 вып. 3 часть 2	Каркас Кр 2	2	
—		5	3.900-3 вып. 3 часть 2	Изделие закладное МН 27	2	
—		6	3.900-3 вып. 4 часть 2	Изделие закладное МН6	1	
—		7	3.900-3 вып. 4 часть 2	Изделие закладное МН12	1	
—		8	[illegible] вып. 4 часть 2	Изделие закладное МН13	1	
				Материалы:	4	
—		9		Бетон М200	2.92 м³	

Ведомость расхода стали на элемент, кг

Марка элемента	Изделия арматурные													Изделия закладные							Всего
	Арматура класса													Марка изделия	Арматура класса						
	ВI		НI		АIII									ВСт3сп5	ВI	НI	АIII				
	ГОСТ 6727-80		ГОСТ 5781-75		ГОСТ 5.1459-72*									ГОСТ 103-76			ГОСТ 5781-75 ГОСТ 5.1459-72*				
	Ф5	Итого	Ф8	Ф10	Ф10	Ф12	Ф14	Ф18	Ф20	Ф22	Итого	Ф5	∠8	Ф5	Ф12	Ф22	Ф5	Ф16	Ф16		
ПС 2	28.8	28.8	25.8	6.8	142.4	5.0	39.0	19.0	79.8	3.35	354.3	7.52	21.2	5.5	8.5	22.2	2.4	22.4	24.4	493.3	

Н. контр.	Лоуцкер		
Провер.	Курганова		
Ст. инж.	Стронгин		
ГИП	Лоуцкер		
Гл. конст.	Шапиро		
Нач. отд.	Красавин		

Привязан

Инв. №

ТП 902-3-27.83

КЖИ. ПС2

Панель стеновая (ПС2)

Стадия	Масса	Масштаб
Р	7,3т	1:50
Лист	Листов	

ЦНИИЭП инженерного оборудования г. Москва

Копировал [illegible] Формат 12

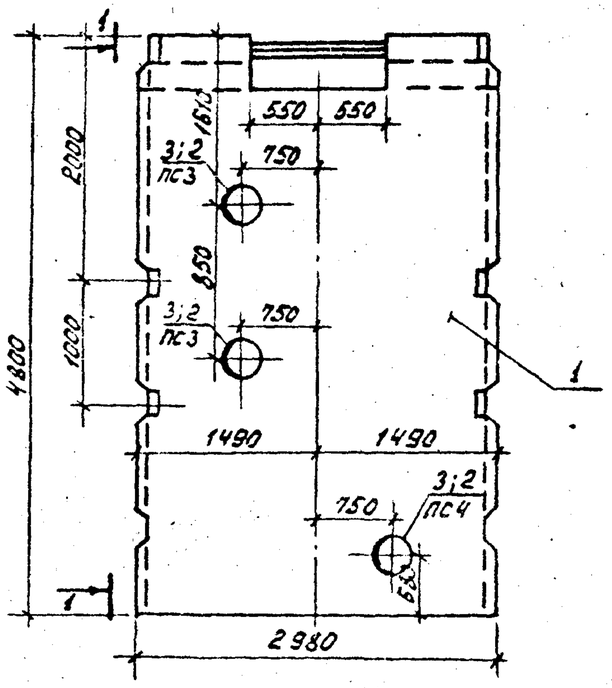

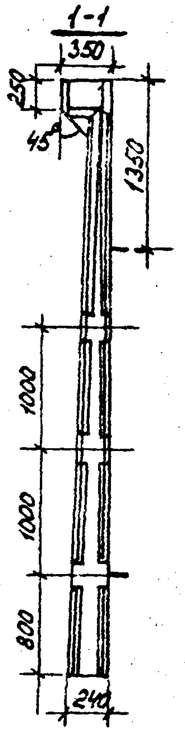

Формат	Зона	Поз.	Обозначение	Наименование	Кол.	Примеч.
				Документация		
		—	3.900-3	Сборные железобетонные конструкции емкостных		
				сооружений для водо-снабжения и канализации		
				Сборочные единицы		
		1	3.900-3. вып. 4	Панель стеновая ПС1-48-62		
			Переменные данные для исполнений			
				ТП -КЖИ.ПС3		
				Сборочные единицы		
–		2	3.901-5	Сальник Ду 300 ℓ=200 для Q=4,2 тыс.м³/сутки	2	
		3	3.901-5	Сальник Ду 400 ℓ=200 для Q=7,0 тыс.м³/сутки	2	
				ТП -КЖИ.ПС3-01		
				Сборочные единицы		
–		2	3.901-5	Сальник Ду 300 ℓ=200 для Q=4,2 тыс.м³/сутки	1	
		3		Сальник Ду 400 ℓ=200 для Q=7,0 тыс.м³/сутки	1	

1. Панели ПС3, ПС4 отличаются от серийных наличием дополнительных закладных деталей и отверстия в обвязочной балке. Отверстие выполняется путем установки деревянного вкладыша. Арматура обвязочной балки, попадающая в отверстие, не вырезается.
2. Арматуру панели перерезаемую сальниками, отогнуть и приварить к корпусу сальника.
3. В панели ПС3 поз. 2 относится только к варианту с доочисткой.

Ведомость расхода стали на дополнительные закладные изделия на элемент, кг.

Марка элемента	Изделия закладные								
	Арматура класса				Прокат марки				Всего
					ВСт3 сп5				
	ГОСТ				ГОСТ 10704-76				
	ф			Итого	Труба 426х7	Труба 530х7		Итого	
ПС3					29.0 —	— (36.2)		29.0 (36.2)	29.0 (36.2)
ПС4					14.5 —	— (18.1)		14.5 (18.1)	14.5 (18.1)

Обозначение	Марка
ТП -КЖИ.ПС3	ПС3
-01	ПС4

Привязан

Инв. №

Н.контр.	Лоуцкер	
Провер.	Курганова	
Ст.инж.	Строгин	
ГИП	Лоуцкер	
Гл.конст	Шапиро	
Нач.отд.	Красавин	

ТП 902-3-27.83 КЖИ. ПС3

Панель стеновая (ПС3, ПС4)

Стадия	Масса	Масштаб
Р	7,30 т	1:50

Лист Листов 1

ЦНИИЭП инженерного оборудования г. Москва

Копировал 18969-03 5 Формат А4

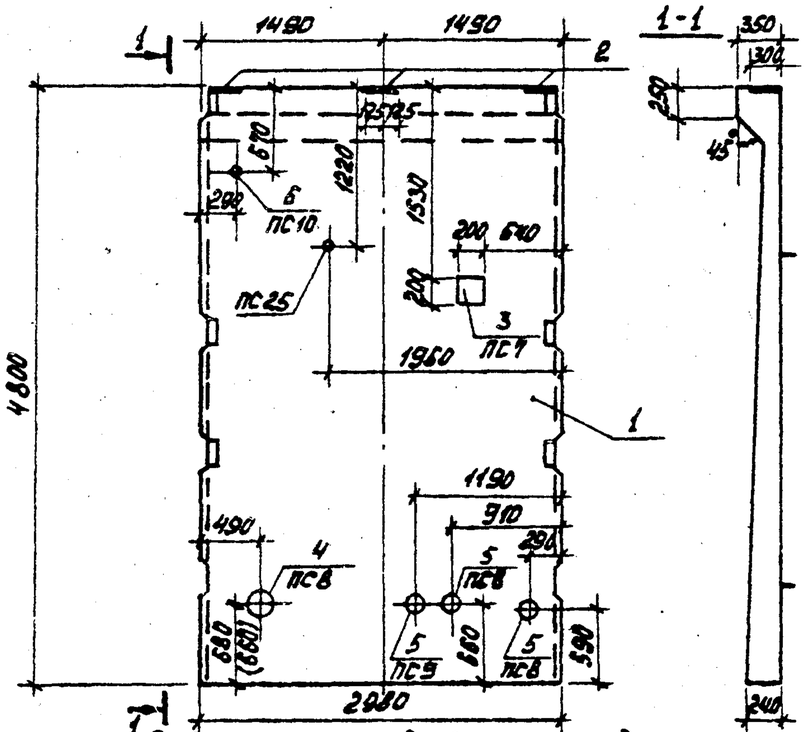

Ведомость расхода стали на дополнительные закладные изделия на элемент, кг

Марка элемента	Изделия закладные									
	Арматура класса А-III			Прокат марки ВСт3сп5						
	ГОСТ 5.1459-72*			ГОСТ 103-76		ГОСТ 8732-78				
	ф12	ф10		∠8	∠10	Труба 121х4	Труба 299х8	Труба 426х7		Всего
ПС5	4,37			11.4						15.77
ПС7	4,37	0.5		11,4	6.28					22.55
ПС8	4,37			11.4			23.0	14.5		53.27
ПС9	4,37			11.4			11.5			27.27
ПС10	4,37			11.4		2.3				28.07
ПС25	4,37			11.4		2.3				28.07

1. Панели ПС5; ПС7...ПС10; ПС25 отличаются от серийных наличием дополнительных закладных деталей.
2. Арматуру панели, перерезаемую сальниками, отогнуть и приварить к корпусу сальника.
3. Закладные детали оцинковать слоем 150мкм в процессе изготовления.

Обозначение	Марка
ТП 902-3-27.83 КЖИ.ПС5	ПС5
—01	ПС7
—02	ПС8
—03	ПС9
—04	ПС10
—05	ПС25

Формат	Зона	Поз.	Обозначение	Наименование	Кол.	Примеч.
				Документация		
		—	3.900-3	Сборные железобетонные конструкции емкостных сооружений для водоснабжения и канализации.		
				Сборочные единицы		
		1	3.900-3 Вып.4	Панель стеновая ПС1-48-52		
		2	1.400-15.81, 160-08	Изделие закладное МН147-3	3	
				Переменные данные для исполнения		
				ТП КЖИ.ПС5		
				отсутствуют		
				ТП КЖИ.ПС5-01		
				Сборочные единицы		
		3	ТП 902-3-27.83 КЖИ.МН1	Изделие закладное МН1	1	
				ТП КЖИ.ПС5-02		
				Сборочные единицы		
		4	3.901-5	Сальник ду300 ℓ=200	1	
		5	3.901-5	Сальник ду200 ℓ=200	2	
				ТП КЖИ.ПС5-03		
				Сборочные единицы		
		5	3.901-5	Сальник ду200 ℓ=200	1	
				ТП КЖИ.ПС5-04		
				Сборочные единицы		
		6	3.901-5	Сальник ду=50 ℓ=200	1	
				ТП КЖИ.ПС5-05		
				Сборочные единицы		
		6		Сальник ду=50 ℓ=200	1	

Привязан

Инв. №

Н.контр.	Лоуцкер	
Провер.	Стронгич	
Ст.инж.	Курганова	
ГИП	Лоуцкер	
Гл.конст.	Шапиро	
Нач.отд.	Красавин	

ТП 902-3-27.83 КЖИ.ПС5

Панель стеновая (ПС5; ПС7...ПС10; ПС25)

Стадия	Масса	Масштаб
Р	7.37	1:20

Лист

ЦНИИЭП инженерного оборудования г. Москва

Копировал 18969-03 6 Формат А4

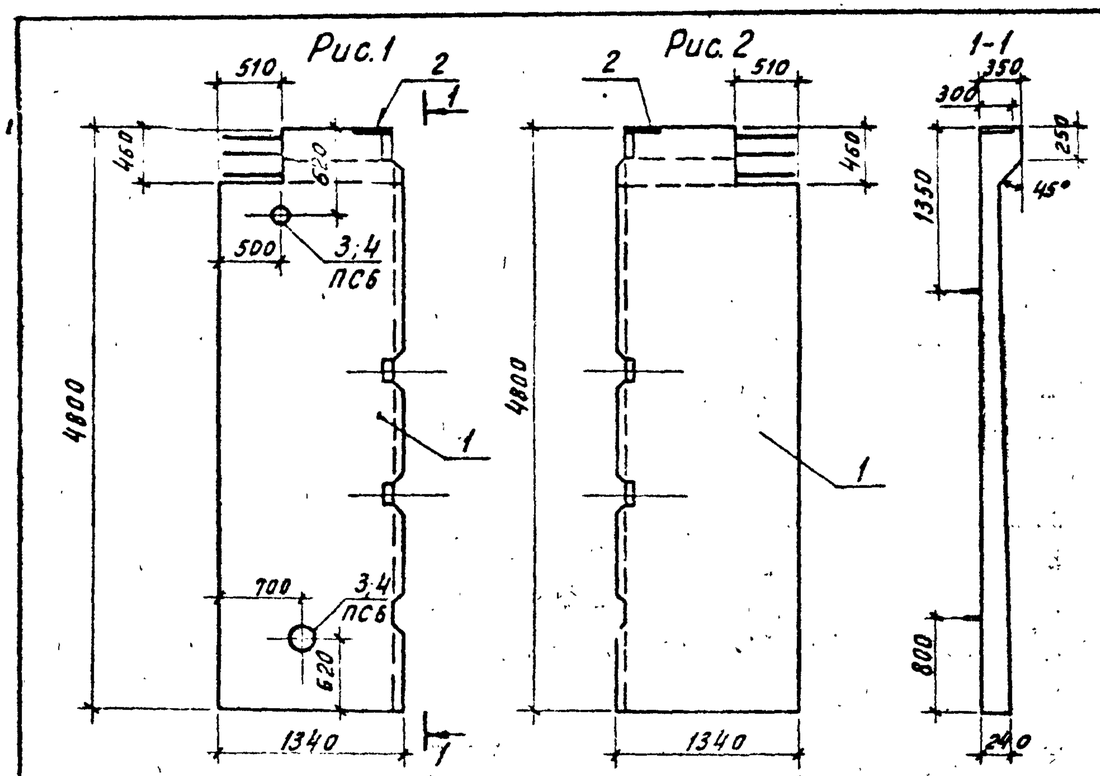

Обозначение	Марка	Рис.
ТП -КЖИ.ПС6	ПС6	1
-01	ПС22	2

Ведомость расхода стали на дополнительные закладные изделия на элемент, кг.

Марка элемента	Изделия закладные								Всего
	Арматура класса		Прокат марки						
	А-III		В Ст 3 сп5						
	ГОСТ 5.1459-72*		ГОСТ 103-76		ГОСТ 8732-78				
	ф12		∓ 8		Труба 299×8	Труба 351×9			
ПС6	1.46 (1.46)		3.7 (3.7)		23.0 —	— 30.4			28.15 (35.56)
ПС22	1.46		3.7						5.16

Формат	Зона	Позиц.	Обозначение	Наименование	Кол.	Примеч.
				Документация		
		—	3.900-3	Сборные железобетонные конструкции емкостных		
				сооружений для водоснабжения и канализации		
				Сборочные единицы		
		1	3.900-3 вып.4	Панель стеновая ПС1-48-62		
	—	2	1.400-15.81. 160-08	Изделие закладное МН147-3	1	
				Переменные данные для исполнения		
				ТП -КЖИ.ПС6		
				Сборочные единицы		
				Для Q=4.2 тыс.м³/сутки		
		3	3.901-5	Сальник dy 200 e=200	2	
				Для Q=7.0 тыс.м³/сутки		
		4	3.901-5	Сальник dy 250 e=200	2	
				ТП -КЖИ.ПС6-01		
				Сборочные единицы		
				отсутствуют		

1. Панели ПС6, ПС22 отличаются от серийных укороченной длиной, наличием дополнительных закладных деталей и отверстия в обвязочной балке. Отверстие выполняется путем установки деревянного вкладыша. Арматура обвязочной балки, попадающая в отверстие, не вырезается.
2. Арматуру панелей, перерезанную сальниками, отогнуть и приварить к корпусу сальника.
3. В ведомости расхода стали цифры в скобках относятся к производительности Q=7.0 тыс. м³/сутки.
4. Закладные детали оцинковать слоем 150 мкм в процессе изготовления.

Н.контр.	Лоуцкер		
Провер.	Строгин		
Ст.инж.	Курганова		
ГИП.	Лоуцкер		
Гл.конст.	Шапиро		
Нач.отд.	Красавин		

Привязан

Инв. №

ТП 902-3-27.83 -КЖИ ПС6

Панель стеновая (ПС6, ПС22)

Стадия	Масса	Масштаб
Р	3,17т	
Лист	Листов	

ЦНИИЭП инженерного оборудования г. Москва

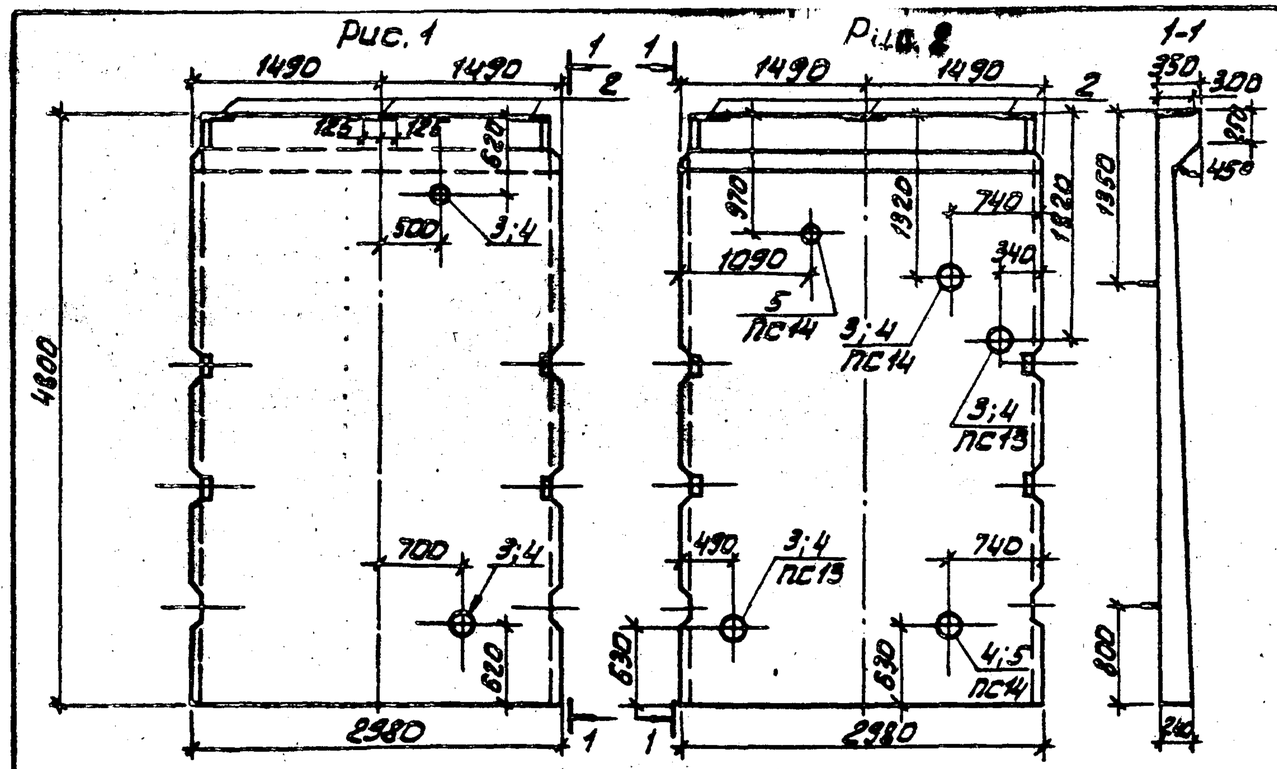

Обозначение	Марка	Рис.
ТП 902-3-27.83 - КЖИ. ПС11	ПС11	1
01	ПС13	2
02	ПС14	2

Ведомость расхода стали на дополнительные закладные изделия на элемент, кг

Марка элемента	Изделия закладные									Всего
	Арматура класса		Прокат марки							
	А-III		В Ст3 сп5							
	ГОСТ 5.1459-72*		ГОСТ 103-76		ГОСТ 8732-78					
	Ф12		Ф8		Труба 168х5	Труба 299х8	Труба 351х14	Труба 426х17		
ПС11	4.37 (4.37)		11.4 (11.4)			— 11.5	15.2 (15.2)	— (14.5)		42.47 (45.47)
ПС13	4.37 (4.37)		11.4 (11.4)			23.0 —	— (30.4)	— —		38.77 (46.17)
ПС14	4.37 (4.37)		11.4 (11.4)		4 (4)	11.5 —	15.2 (15.2)	— (14.5)		46.57 (49.57)

1. Панели ПС11, ПС13, ПС14 отличаются от серийных наличием дополнительных закладных деталей.
2. Арматуру панелей, перерезаемую сальниками, отогнуть и приварить к корпусу сальника.
3. В ведомости расхода стали цифры в скобках относятся к производительности Q=7.0 тыс. м³/сутки.
4. Закладные детали оцинковать слоем 150 мкм в процессе изготовления.

Формат	Зона	Поз.	Обозначение	Наименование	Кол.	Примеч.
				Документация		
		—	3.900-3	Сборные железобетонные конструкции емкостных сооружений для водоснабжения и канализации		
				Сборочные единицы		
			3.900-3 вып.4	Панель стеновая ПС1-48-52		
—		2	1.400-15, В1, 160-08	Изделие закладное МН147-3	3	
				Переменные данные для исполнения		
				ТП -КЖИ.ПС11		
				Сборочные единицы		
				Для Q=4.2 тыс. м³/сутки		
		3	3.901-5	Сальник dy 200 ℓ=200	2	
		4				
				Для Q=7.0 тыс. м³/сутки		
		4	9[illegible]	Сальник dy 250 ℓ=200	2	
				ТП -КЖИ.ПС11-01		
				Сборочные единицы		
				Для Q=4.2 тыс. м³/сутки		
		3	3.901-5	Сальник dy 2[illegible] ℓ=200	2	
				Для Q=7.0 тыс. м³/сутки		
				Сальник dy 250 ℓ=200	2	
				ТП -КЖИ.ПС11-02		
				Сборочные единицы		
				Для Q=4.2 тыс. м³/сутки		
		3	3.901-5	Сальник dy 200 ℓ=200	1	
		4	3.901-5	Сальник dy 250 ℓ=200	1	
		6	3.901-5	Сальник dy 100 ℓ=200	1	
				Для Q=7.0 тыс. м³/сутки		
		5	3.901-5	Сальник dy 300 ℓ=200	2	
		6	3.901-5	Сальник dy 100 ℓ=200	1	
		4	3.901-5	Сальник dy 250 ℓ=200	1	

ТП 902-3-27.83 -КЖИ. ПС11

Панель стеновая (ПС11; ПС13; ПС14)

Стадия	Масса	Масштаб
Р	7.3	

Лист | Листов

ЦНИИЭП инженерных сооружений г. Москва

Привязан

Инв. №

Н. контр.	Лоуцкер	
Провер.	Строгин	
Ст. инж.	Курганов	
ГИП	Лоуцкер	
Гл. конст.	Шапиро	
Нач. отд.	Красавин	

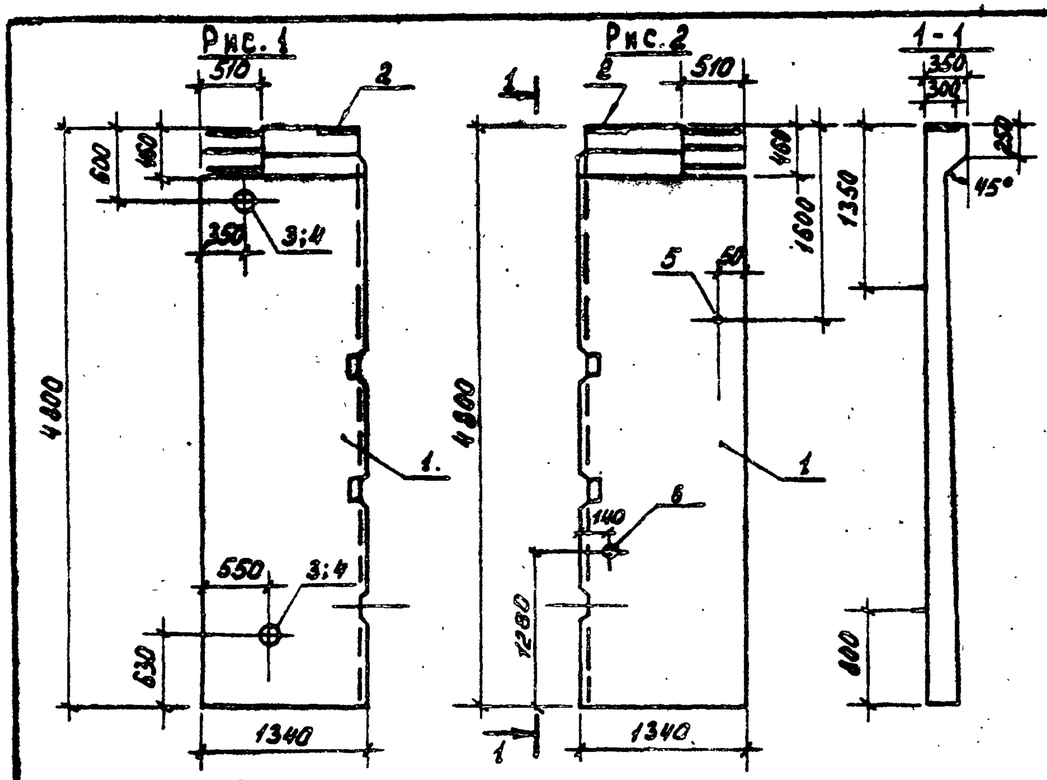

Обозначение	Марка	Рис.
ТП 902-3-27.83 КЖИ.ПС12	ПС12	1
01	ПС23	2

Ведомость расхода стали на дополнительные закладные изделия на элемент, кг

Марка элемента	Изделия закладные									Всего
	Арматура класса		Прокат марки							
	A III		В Ст3 сп 5							
	ГОСТ 5.1459-72		ГОСТ 103-76		ГОСТ 8732-78					
	ф12		ф8		Труба 121х4	Труба 299х8	Труба 351х9			
ПС 12	1.46 (1.46)		3.7 (3.7)		— —	23.0 —	— (30.4)	— —		28.16 (35.56)
ПС 23	1.46		3.7		2.3	—	—	—		7.46

Формат	Зона	Поз.	Обозначение	Наименование	Кол.	Примеч.
				Документация		
		—	3.900-3	Сборные железобетонные конструкции емкостных сооружений для водоснабжения и канализации.		
				Сборочные единицы		
		1	3.900-3 Вып. 4	Панель стеновая ПС1-18-6		
		2	1.400-15. В1. 160-08	Изделие закладное МН47-3	1	
				Переменные данные для исполнения		
				ТП КЖИ.ПС12		
				Сборочные единицы		
				Для Q=4,2 тыс. м³/сутки		
		3	3.901-5	Сальник dy200 ℓ=200	2	
				Для Q=7,0 тыс. м³/сутки		
		4	3.901-5	Сальник dy250 ℓ=200	2	
				ТП КЖИ.ПС12-01		
				Сборочные единицы		
		5	3.901-5	Сальник dy50 ℓ=200	1	
		6		Сальник dy100 ℓ=200	1	

1. Панели ПС12, ПС23 отличаются от серийных укороченной длиной, наличием дополнительных закладных деталей и отверстий в обвязочной балке. Отверстие выполняется путем установки деревянного вкладыша. Арматура обвязочной балки, попадающая в отверстие, не вырезается.
2. Арматуру панелей, перерезанную сальниками, отогнуть и приварить к корпусу сальника.
3. В ведомости расхода стали цифры в скобках относятся к производительности Q = 7.0 тыс. м³/сутки.
4. Закладные детали оцинковать слоем 150 мкм в процессе изготовления.

Н. контр.	Лоуцкер		
Провер.	Строгин		
Ст. инж.	Курганова		
ГИП	Лоуцкер		
Гл. конст.	Шапиро		
Нач. отд.	Красавин		

Привязан

Инв. №

ТП 902-3-27.83. КЖИ. ПС 12

Панель стеновая (ПС 12 ; ПС 23)

Стадия	Масса	Масштаб
Р	3,17т	
Лист	Листов	

ЦНИИЭП инженерного оборудования г. Москва.

Копировал 18969-03 9 Формат А4

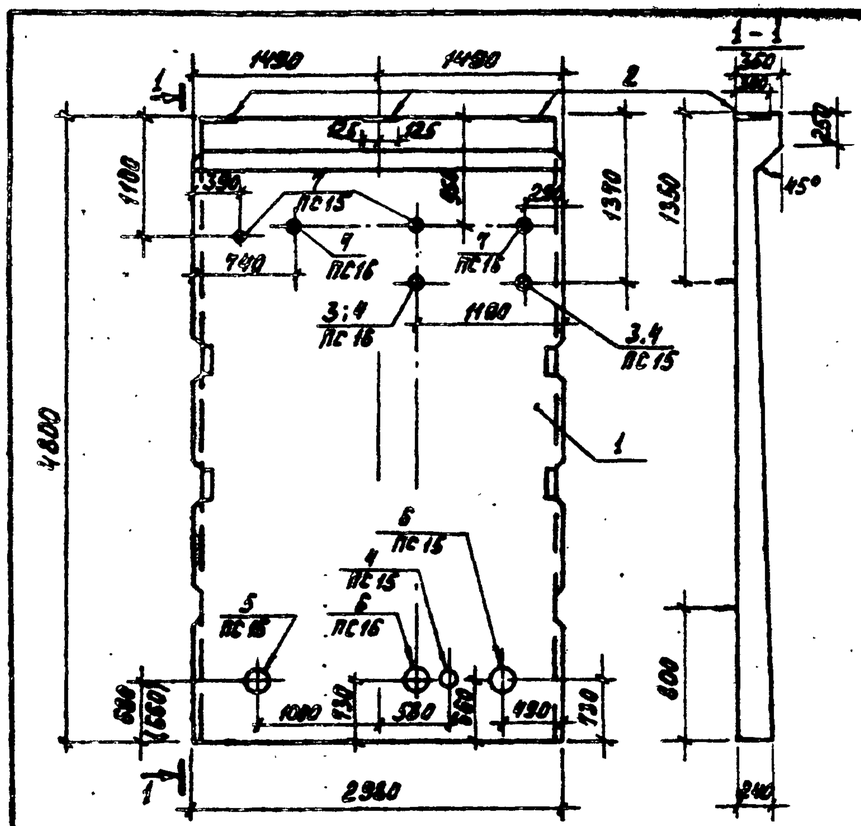

1. Панели ПС15; ПС16 отличаются от серийных наличием дополнительных закладных деталей.
2. Арматуру панели, перерезаемую сальниками, отогнуть и приварить к корпусу сальника.
3. Закладные детали оцинковать слоем 150мкм в процессе изготовления.
4. В ведомости расхода стали цифры в скобках относятся к производительности Q = 7,0 тыс.м³/сутки

Обозначение	Марка
ТП 902-3-27.83 - КЖИ.ПС15	ПС15
01	ПС16

Ведомость расхода стали на дополнительные закладные изделия на 1 элемент, кг

Марка элемента	Изделия закладные										Всего
	Арматура класса		Прокат марки								
	А-III		В Ст 3 сп 5								
	ГОСТ 5.1459-72		ГОСТ 103-76		ГОСТ 8732-78						
	ф 12		⌀8		Труба 168х5	Труба 299х8	Труба 245х7	Труба 425х7	Труба 630х9		
ПС15	4,37 (4,37)		11,4 (11,4)		4 (4)	11,5 (23,0)	8,2 —	14,5 (14,5)	27,6 (27,6)		81,57 (84,87)
ПС16	4,37 (4,37)		11,4 (11,4)		— —	11,5 —	8,2 —	— —	27,6 (27,6)		54,87 (58,57)

Формат	Зона	Позиц.	Обозначение	Наименование	Кол.	Примеч.
				Документация		
		—	3.900-3	Сборные железобетонные конструкции емкостных сооружений для водоснабжения и канализации		
				Сборочные единицы		
		1	3.900-3 Вып. 4	Панель стеновая ПС1-48-62		
		2	1.400-15.81, 150-26	Изделие закладное МН137-3	3	
				Переменные данные для исполнения		
				ТП 902-3-27.83 КЖИ.ПС15		
				Сборочные единицы		
				Для Q=4,2 тыс.м³/сутки		
		3		Сальник dy 150 ℓ=200	1	
		4		Сальник dy 200 ℓ=200	1	
		5		Сальник dy 300 ℓ=200	1	
		6		Сальник dy 500 ℓ=200	1	
		7		Сальник dy 100 ℓ=200	2	
				Для Q=7,0 тыс.м³/сутки		
		4		Сальник dy 200 ℓ=200	2	
		5		Сальник dy 300 ℓ=200	1	
		6		Сальник dy 500 ℓ=200	1	
		7		Сальник dy 100 ℓ=200	2	
				ТП 902-3-27.83 КЖИ.ПС15-01		
				Сборочные единицы		
				Для Q = 4,2 тыс.м³/сутки		
		3		Сальник dy 150 ℓ=200	1	
		6		Сальник dy 500 ℓ=200	1	
		7		Сальник dy 100 ℓ=200	2	
				Для Q=7,0 тыс.м³/сутки		
		4		Сальник dy 200 ℓ=200	1	
		6		Сальник dy 500 ℓ=200	1	
		7		Сальник dy 100 ℓ=200	2	

Н.контр.	Лоуцкер		
Провер.	Стронгин		
Ст.инж.	Курганова		
ГИП	Лоуцкер		
Гл.конст.	Шапиро		
Нач.отд.	Красавин		

Привязан

Инв. №

ТП 902-3-27.83 КЖИ.ПС15

Панель стеновая (ПС15; ПС16)

Стадия	Масса	Масштаб
Р	7,3	1:50
Лист	Листов	

ЦНИИЭП инженерного оборудования г. Москва

Копировал 10969-03 10 Формат А4

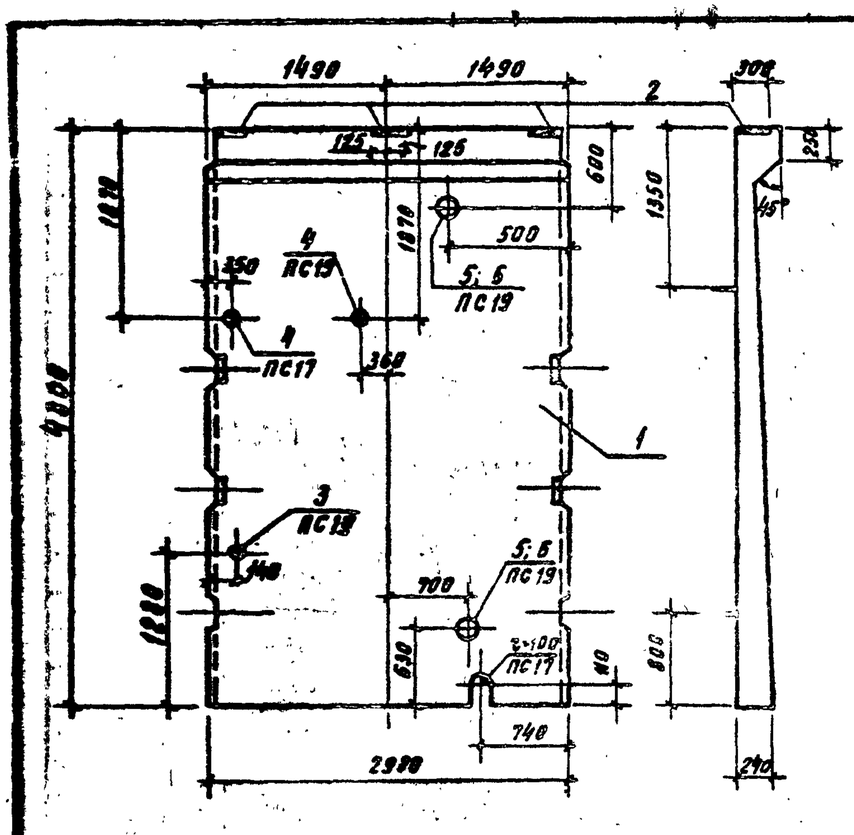

1. Панели ПСП, ПС19 отличаются от серийных наличием дополнительных закладных деталей.
2. Арматуру панели, перерезаемую сальниками, отогнуть и приварить к корпусу сальника.
3. Закладные детали оцинковать слоем 150 мкм в процессе изготовления.

Обозначение	Марка
ТП 902-3-27.83-КЖИ. ПС17	ПС17
01	ПС19

Ведомость расхода стали на дополнительные закладные изделия на элемент, кг

Марка элемента	Изделия закладные										Всего
	Арматура класса		Прокат марки								
	А-III		В Ст3сп5								
	ГОСТ 5781-75		ГОСТ 103-76		ГОСТ 8732-78						
	ф12		ф8		Труба 121×4	Труба 168×5	Труба 299×8	Труба 351×9	Труба 426×7		
ПС17	4.37		11.4		2.3	8	—	—	—		26.07
ПС19	4.37 (4.37)		11.4 (11.4)		2.3 (2.3)	—	11.5	15.2 (15.2)	(14.5)		44.77 (47.77)

Формат	Зона	Поз.	Обозначение	Наименование	Кол.	Примеч.
				Документация		
		—	3.900-3	Сборные железобетонные конструкции емкостных сооружений для водоснабжения и канализации		
				Сборочные единицы		
		1	3.900-3 Вып. 4	Панель стеновая ПС1-48-62		
		2	1.400-15.81, 160-08	Изделие закладное МН141-3	3	
				Переменные данные для исполнений		
				ТП -КЖИ. ПС17		
				Сборочные единицы		
		4		Сальник dy 50 ℓ=200	1	
				ТП -КЖИ. ПС17-01		
				Сборочные единицы		
				Для Q=4.2 тыс. м³/сутки		
		4		Сальник dy 50 ℓ=200	1	
		5		Сальник dy 200 ℓ=200	2	
		3		Сальник dy 100 ℓ=200	1	
				Для Q=7.0 тыс. м³/сутки		
		4		Сальник dy 50 ℓ=200	1	
		6		Сальник dy 250 ℓ=200	2	
		3		Сальник dy 100 ℓ=200	1	

Привязан			
Инв. №			
Н. контр.	Лоуцкер		
Провер.	Стронгин		
Ст. инж.	Куроганова		
ГИП	Лоуцкер		
Гл. конст.	Шапиро		
Нач. отд.	Красавин		

ТП 902-3-27.83 — КЖИ. ПС17

Панель стеновая (ПС17; ПС19)

Стадия	Масса	Масштаб
Р	7.3	1:50
Лист	Листов	

ЦНИИЭП инженерного оборудования г. Москва

Копировал Ким. Формат А2

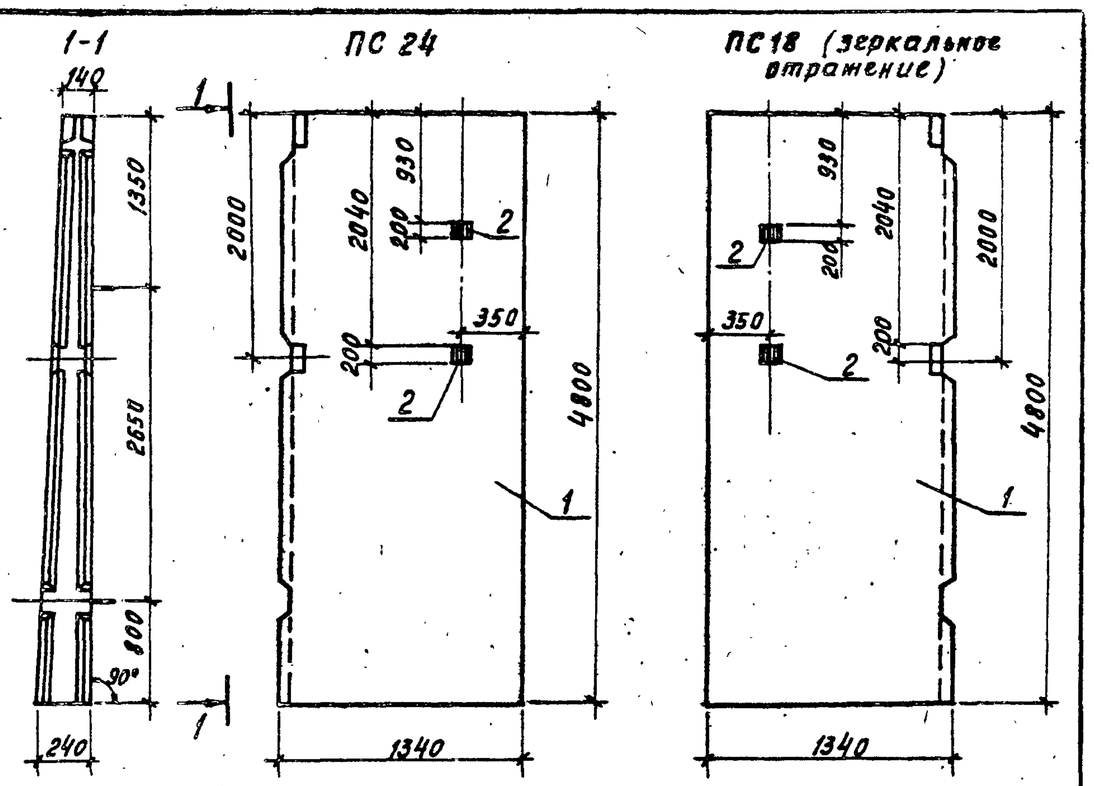

Ведомость расхода стали на дополнительные закладные изделия на элемент, кг

Марка элемента	Изделия закладные						Всего
	Прокат марки			Арматура класса			
	В Ст3 сп5			А-III			
	ГОСТ 103-76			ГОСТ 5.1459-72*			
	ф10			ф10		Итого	
ПС-24	12.9			0.89		13.79	13.79
ПС-18	12.9			0.89		13.79	13.79

Привязан

Инв №

ТП 902-3-27.83 КЖИ. ПС 24СБ.

Н.контр	Лоуцкер		
Провер.	Курганова		
Ст.инж	Стронгин		
ГИП	Лоуцкер		
Гл.конст	Шапиро		
Нач.отд.	Красавин		

Панель стеновая (ПС24, ПС18) Сборочный чертеж.

Стадия	Масса	Масштаб
Р	3,17т	1:50
Лист	Листов 1	

ЦНИИЭП Инженерного оборудования г. Москва

Типовой проект 902-3-27.83 Альбом IV

Формат	Зона	Поз.	Обозначение	Наименование	Кол.	Примечание
				Документация		
		—	3.900-3	Сборные железобетонные конструкции емкостных		
				сооружений для водоснабжения и канализации		
			ТП 902-3-27.83-КЖИ. ПС24СБ	Сборочный чертеж		
				Сборочные единицы		
		1	3.900-3 вып.3	Панель стеновая ПС2-48-К2		
11		2	ТП 902-3-27.83 -КЖИ. МН1	Изделие закладное МН1	2	

1. Панели ПС18 и ПС24 выполняются попарно на одной опалубочной форме стеновой панели ПС2-48-К1 путем установки деревянных перегородок.
2. Отличаются от серийной наличием дополнительных закладных деталей.
3. Закладные детали должны быть оцинкованы слоем 150 мкм в процессе изготовления.

Привязан

Инв.№

ТП 902-3-27.83 КЖИ. ПС24

Н.контр	Лоуцкер	
Провер.	Курганова	
Ст.инж	Стронгин	
ГИП	Лоуцкер	
Гл.конст	Шапиро	
Нач.отд	Красавин	

Панель стеновая (ПС24, ПС18)

Стадия	Лист	Листов
		1

ЦНИИЭП Инженерного оборудования г. Москва

Инв № подл. | Подпись и дата | Взам. инв. №

Копировал Хлоп- 18969-03 12 Формат 12

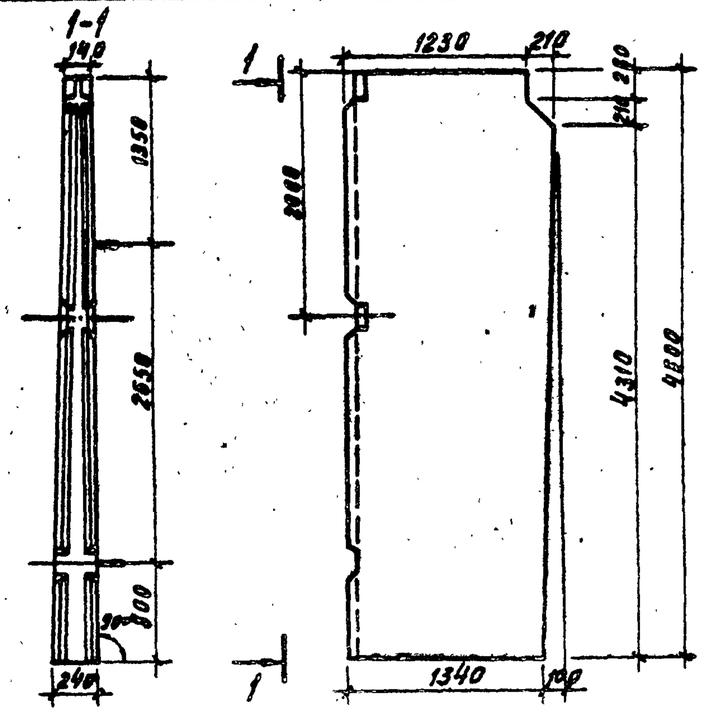

1. Панель ПС21 выполняется в опалубочной форме стеновой панели ПС2-48-К2 путем установки деревянных вкладышей и перегородок.
2. Арматурные сетки и каркасы панели по серии 3.900-3 вып.3 обрезать по месту.

Привязан

Инв№

Н.контр.	Лоучкер		
Провер.	Лоучкер		
Ст.инж.	Строгин		
ГИП	Лоучкер		
Гл.конст.	Шапиро		
Нач.отд.	Красавин		

ТП 902-3-27.83 КЖИ.ПС21

Панель стеновая (ПС21)

Стадия	Масса	Масштаб
Р	3.17т	1:50
Лист	Листов 1	

ЦНИИЭП инженерного оборудования г. Москва

Типовой проект 902-3-27.83 Альбом №

Инв.№ подл. | Подпись и дата | Взам. инв.№

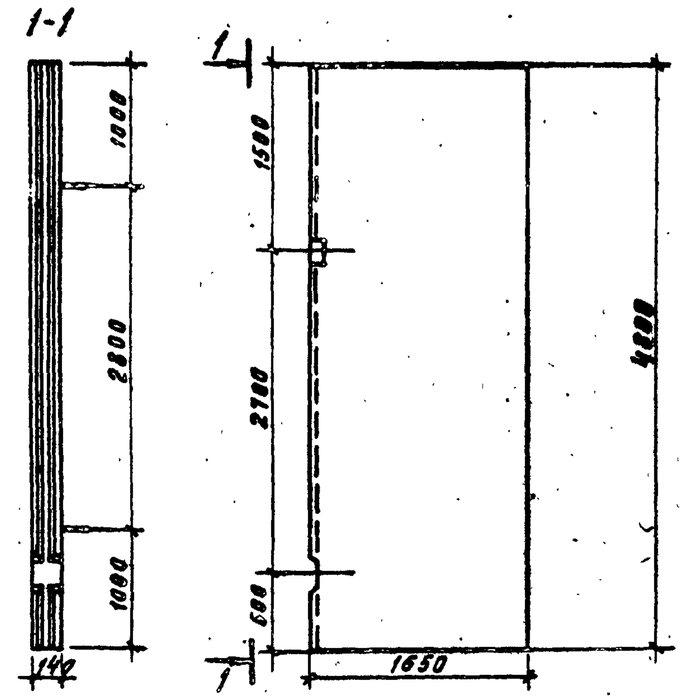

1. Перегородочная панель ПГ2 выполняется в опалубочной форме панели ПГ-48-1 путем установки деревянных вкладышей и перегородок.
2. Арматурные сетки и каркасы панели по серии 3.900-3 вып.6 обрезать по месту.

Привязан

Инв№

Н.контр.	Лоучкер		
Провер.	Лоучкер		
Ст.инж.	Строгин		
ГИП	Лоучкер		
Гл.конст.	Шапиро		
Нач.отд.	Красавин		

ТП 902-3-27.83 КЖИ.ПГ2

Панель перегородочная (ПГ2)

Стадия	Масса	Масштаб
Р	2.35т	1:50
Лист	Листов	

ЦНИИЭП инженерного оборудования г. Москва

Копировал Хлоп 18959-03 13 Формат 12

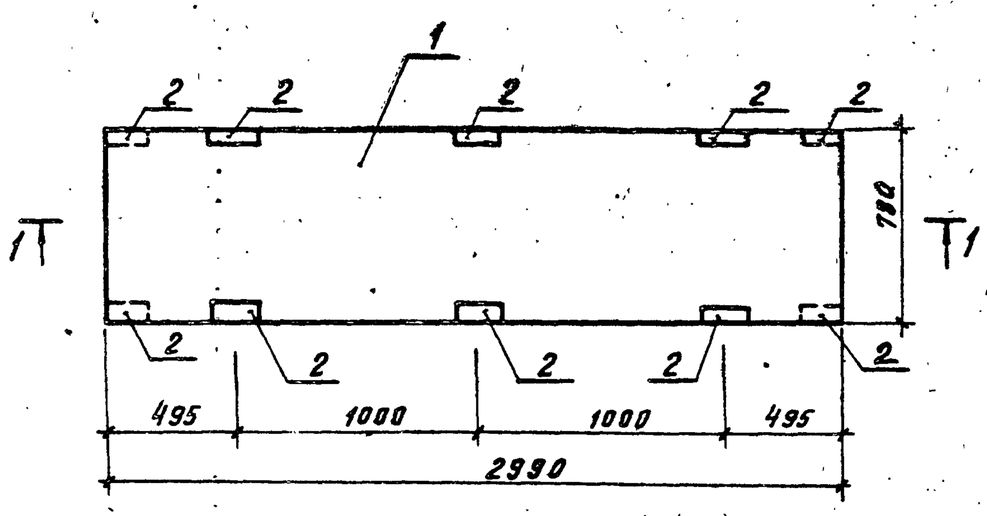

Разрез 1-1

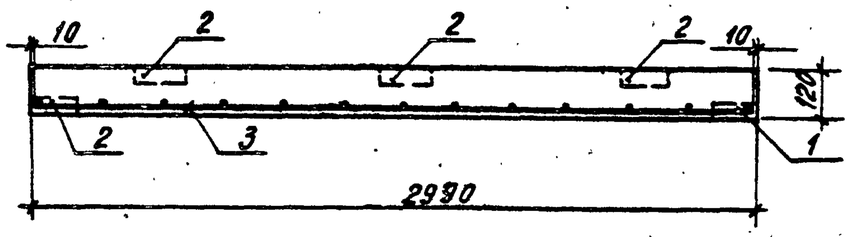

Формат	Зона	Поз.	Обозначение	Наименование	Кол.	Примечание
				Документация		
		—	3.006-2	Сборные железобетонные каналы и тоннели из лотковых элементов		
				Сборочные единицы		
		1	3.006-2 вып. II-2	Плита П6-15		
—		2	3.400-6/76	Изделие закладное МН423	10	
—		3		С $\frac{\text{Ф10 АI-100}}{\text{Ф8 АI-200}}$ 750×2950 $\frac{ГОСТ}{ТУ}$	1	

1. Плита отличается от серийной по серии 3.006-2 вып. II-2 армированием и наличием закладных деталей.
2. Арматурная сетка поз. 2 выполнена по ГОСТ 23279-78.
3. Защитный слой бетона - 20 мм.

Ведомость расхода стали на элемент, кг

Марка элемента	Изделия арматурные							Изделия закладные							Общий расход
	Арматура класса						Всего	Арматура класса			Прокат марки			Всего	
	AI			AIII				AIII			Вст3сп5				
	ГОСТ 5781-75			ГОСТ 5.1459-72*				ГОСТ 5.1459-72*			ГОСТ 8509-72				
	Ф8		Итого	Ф10		Итого		Ф10		Итого	L30×8		Итого		
П1	4.4		4.4	14.51		14.51	18.91	14		14	33		33	47	65.91

Привязан	Н. контр.	Лоцкер	
	Провер.	Куруганова	
	Ст. инж.	Строгин	
	ГИП	Лоцкер	
	Гл. констр.	Шапиро	
Инв. №	Нач. отд.	Красавин	

ТП 902-3-27.83 КЖИ, П4

Плита (П1)

Стадия	Масса	Масштаб
Р	700	1:25
Лист	Листов	

ЦНИИЭП инженерного оборудования г. Москва

Копировал Хл. №969-03 Формат А4

Арматуру плиты вырезать по месту и добавить арматуру поз. 2

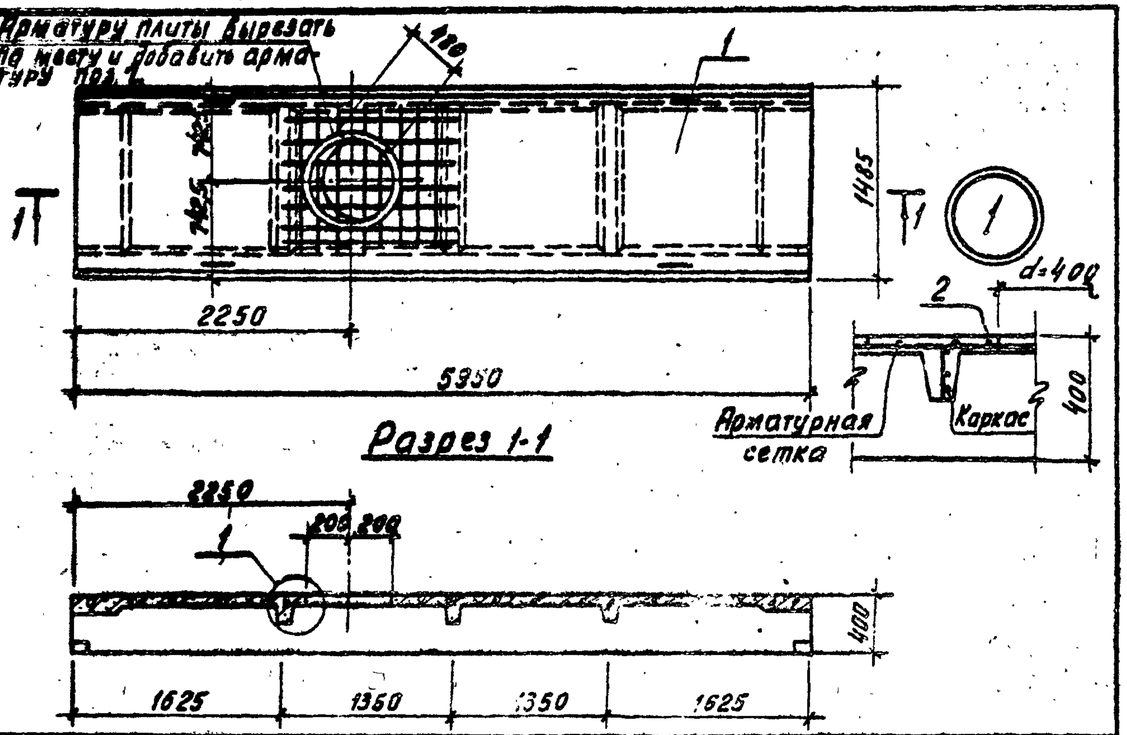

Формат	Зона	Поз.	Обозначение	Наименование	Кол.	Примечание
				Документация		
		—	1.442.1-2 Вып. 1	Предварительно напряженные плиты		
				шириной 1.5 м		
				Сборочные единицы		
		1	1.442.1-2 Вып. 1	Плита покрытия 2П1-5АIVт	1	
				Детали		
Б4		2		ф 12 АIII ГОСТ 5.1459-72* ℓ=2050	1	1.84 кг

Марка стали поз. 2 - 25Г2С.

Привязан

Инв

ТП 902-3-27.83 -КЖИ.П4

Н.контр	Лоуцкер	
Провер	Курганова	
Ст.инж	Стронгин	
	Лоуцкер	
Гл.конст	Шапиро	
Нач.отд	Красавин	

Плита покрытия (П4)

Стадия	Масса	Масштаб
Р	2,4т	1:50

Лист | Листов 1

ЦНИИЭП Инженерного Оборудования г. Москва

Арматуру плиты вырезать по месту и добавить арматуру поз. 2

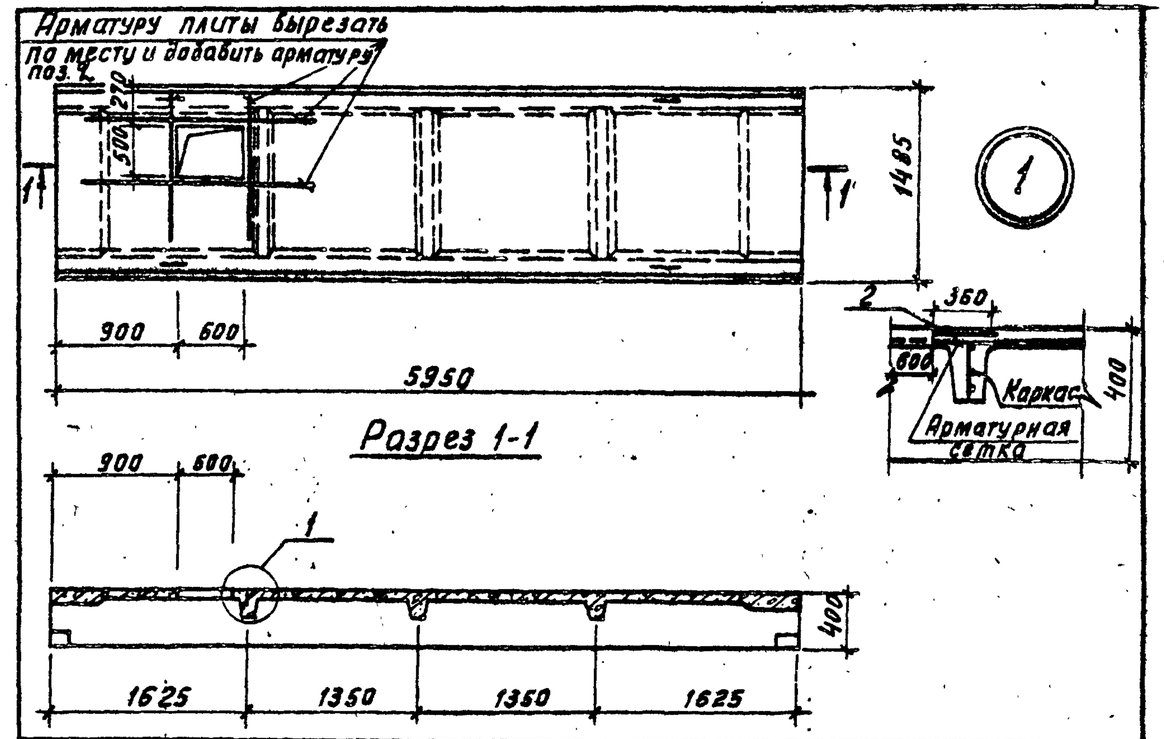

Формат	Зона	Поз.	Обозначение	Наименование	Кол.	Примечание
				Документация		
		—	1.442.1-2 Вып.1	Предварительно напряженные плиты		
				шириной 1.5 м		
				Сборочные единицы		
		1	1.442.1-2 Вып.1	Плита покрытия 2П1-5АIVт	1	
				Детали		
Б4		2		ф 12 АIII ГОСТ 5.1459-72* ℓ=1320	4	1.13 кг

Марка стали поз. 2 - 25Г2С.

Привязан

Инв.№

ТП 902-3-27.83 -КЖИ.П3

Н.контр	Лоуцкер	
Провер	Курганова	
Ст.инж	Стронгин	
ГИП	Лоуцкер	
Гл.конст	Шапиро	
Нач.отд	Красавин	

Плита покрытия (П3)

Стадия	Масса	Масштаб
Р	2,4т	1:50

Лист | Листов 1

ЦНИИЭП Инженерного Оборудования г. Москва

Типовой проект 902-3-27.83 Альбом V

Инв.№ | Подпись и дата | Взам. инв.№

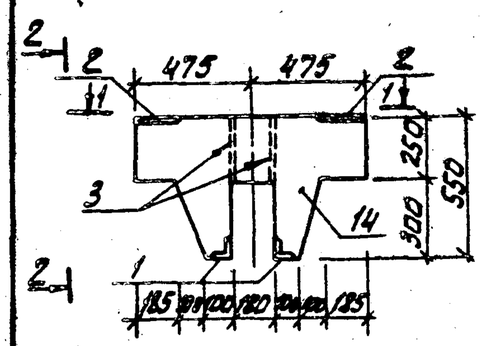

Вид 2-2

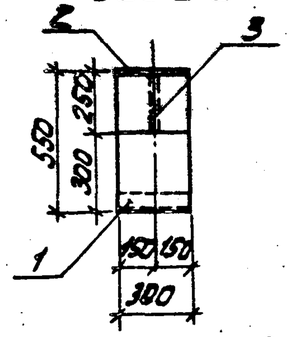

1-1

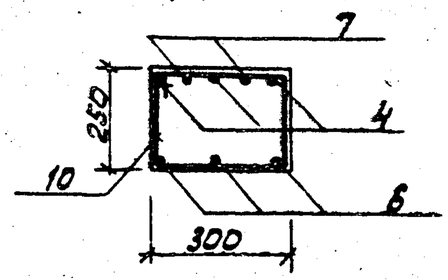

Вид 1-1

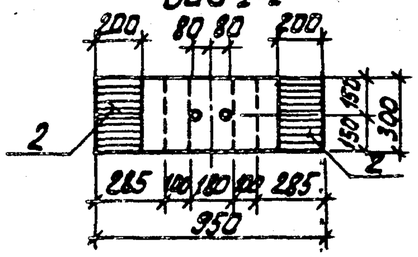

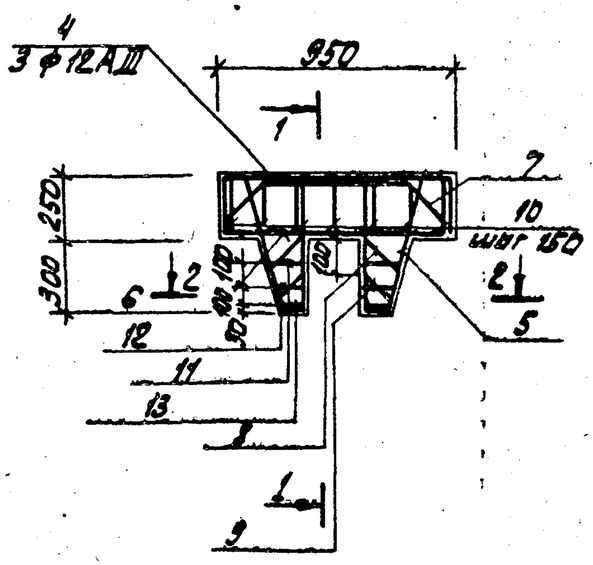

Ведомость деталей

Поз.	Эскиз или сечение
4	900; 210; 120; 210
5	510; 120; 90; 135; 130
6	910
7	305; 150; 105
8	35; 90; 170; 35; 180
9	35; 90; 120; 50
10	210; 180; 210; 310
11	150; 310; 200
12	110; 160; 310; 160
13	90; 160; 310; 160

2-2

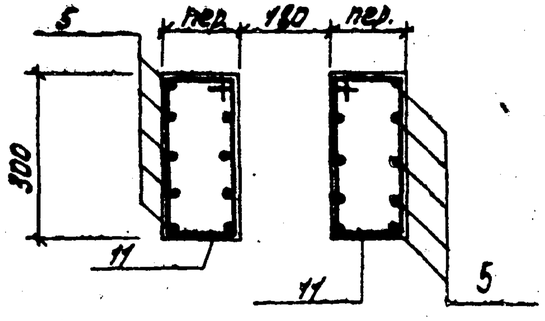

Формат	Зона	Поз.	Обозначение	Наименование	Кол.	Примеч.
				Сборочные единицы		
-		1	3.400-6/76	Изделие закладное МН4-47	2	
-		2	3.400-6/76	Изделие закладное МН1-29	2	
				Детали		
54		3		Труба 25 ГОСТ 3262-75 ℓ=250	2	0,06 кг
54		4		ф12 А III ГОСТ 5.1459-72* ℓ=1320	3	1,17 кг
54		5		ф10 А III ГОСТ 5.1459-72* ℓ=1220	10	0,75 кг
54		6		ф10 А III ГОСТ 5.1459-72* ℓ=910	3	0,56 кг
54		7		ф8 А I ГОСТ 5781-75 ℓ=1160	2	0,45 кг
54		8		ф8 А I ГОСТ 5781-75 ℓ=370	6	0,13 кг
54		9		ф8 А I ГОСТ 5781-75 ℓ=320	6	0,12 кг
54		10		ф8 А I ГОСТ 5781-75 ℓ=1040	7	0,44 кг
54		11		ф8 А I ГОСТ 5781-75 ℓ=920	2	0,39 кг
54		12		ф8 А I ГОСТ 5781-75 ℓ=840	2	0,35 кг
54		13		ф8 А I ГОСТ 5781-75 ℓ=800	2	0,34 кг
				Материалы:		
		14		Бетон М200		0,11 м³

1. Защитный слой бетона - 20 мм.
2. Марка стали для поз. 4÷6 - 25 Г2С, для поз. 7÷13 - ВСт3сп2

Ведомость расхода стали на элемент, кг.

Марка элемента	Изделия арматурные					Изделия закладные						Всего
	Арматура класса					Прокат марки			Арматура класса		Итого	
	А-I		А-III			ВСт3сп5			А-I			
	ГОСТ 5781-75		ГОСТ 5.1459-72*									
	ф8	Итого	ф10	ф12	Итого	[illegible]	[illegible]	[illegible]	ф8	ф10		
Б1	7,6	7,6	9,2	3,5	12,7	4,8	7,80	1,2	0,81	2,33	15,8	35,9

Привязан:

Инв. №

Н. контр.	Арцыкер	
Провер.	Строгин	
Ст. инж.	Курганова	
ГИП	Арцыкер	
Гл. конст.	Шапиро	
Нач. отд.	Красавин	

ТП 902-3-27.83 КЖИ. Б1

Балка (Б1)

Стадия	Масса	Масштаб
Р	270 кг	1:25

Лист: Листов:

ЦНИИЭП инженерного оборудования г. Москва

18969-03 16

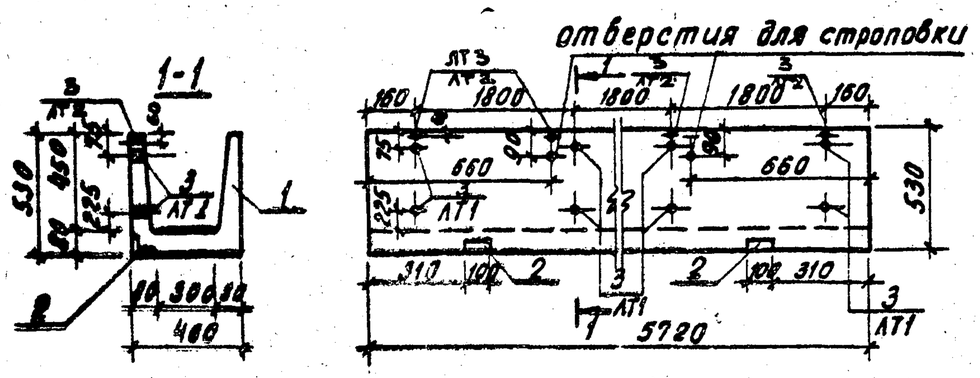

Ведомость расхода стали на дополнительные закладные изделия на элемент, кг

Марка элемента	Изделия закладные						Всего
	Прокат марки			Арматура класса			
	ВСт3сп5			А-III			
	ГОСТ 8509-72			ГОСТ 5781-75			
	∠63×6	Уголок ∠63×5		Ф8		Итого	
ЛТ1	1.0	0.5		0.4		1.9	1.9
ЛТ2	1.0	0.3		0.4		1.7	1.7

Обозначение	Марка
ТП 902-3-27.83-КЖИ ЛТ1	ЛТ1
-01	ЛТ2

1. Лоток отличается от серийного наличием дополнительных закладных деталей и укороченной длиной.
2. Арматурные сетки обрезать по месту.

Формат	Зона	Поз.	Обозначение	Наименование	Кол.	Примечание
				Документация		
		—	3.900-3 вып. 8	Изделия для лотков		
				Сборочные единицы		
		1	3.900-3 вып. 8	Лоток ЛТ1-14.5-3		
			Переменные данные для исполнения			
				ТП -КЖИ.ЛТ1		
				Сборочные единицы		
—		2	3.400-6/76	Изделие закладное МН4-14		
Б4		3		Труба 25 ГОСТ 3262-75 ℓ=65	8	0.06 кг
				ТП -КЖИ.ЛТ1-01		
				Сборочные единицы		
		2	3.400-6/76	Изделие закладное МН4-14	2	
Б4		3		Труба 25 ГОСТ 3262-75 ℓ=65	4	0.06 кг

Привязан	Н.контр.	Лоуцкер	
	Провер.	Стронгин	
	Ст.инж.	Курганова	
	ГИП	Лоуцкер	
	Гл.конст.	Шапиро	
Инв. №	Нач.отд.	Красавин	

ТП 902-3-27.83 КЖИ. ЛТ1

Лоток (ЛТ1; ЛТ2)

Стадия	Масса	Масштаб
Р	1,42т	1:50
Лист	Листов	

ЦНИИЭП инженерного оборудования г. Москва

18969-03 17

Копировал Клим

Формат 12

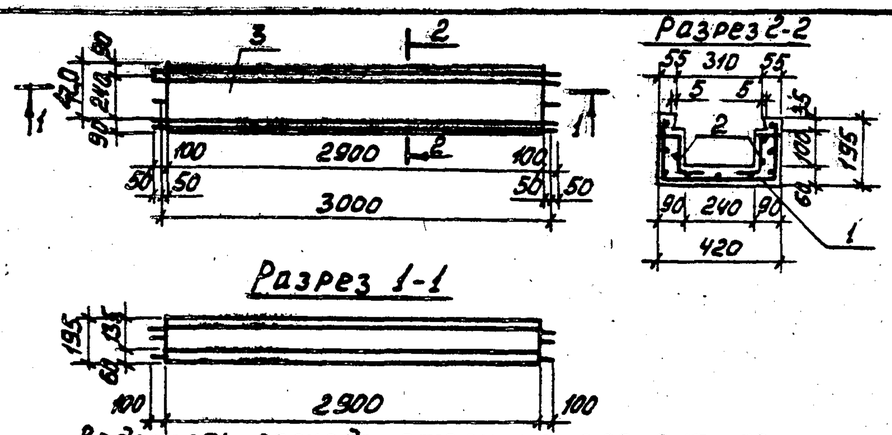

Ведомость расхода стали на элемент, кг

Марка элемента	Изделия арматурные								Всего
	Арматура класса								
	А-I								
	ГОСТ 5781-75								
	ф 6			Итого				Итого	
ЛТ4	10,5			10,5					10,5

Формат	Зона	Поз.	Обозначение	Наименование	Кол.	Примеч.
				Сборочные единицы		
11		1	ТП 902-3-27.83 КЖИ-ЛТ4-С27	Сетка С27	1	8,5 кг
11		2	ТП 902-3-27.83 КЖИ-ЛТ4-С28	Сетка С28	2	2,2 кг
				Материалы		
				Бетон М 200	0,19 м³	

Защитный слой бетона – 20 мм.

Привязан

Инв. №

Н. контр.	Лоуцкер	
Провер.	Курганова	
Ст. инж.	Стронгин	
ГИП	Лоуцкер	
Гл. конст.	Шапиро	
Нач. отд.	Красавин	

ТП 902-3-27.83 КЖИ. ЛТ4

Лоток (ЛТ4)

Стадия	Масса	Масштаб
Р	350	1:50 1:20
Лист	Листов 1	

ЦНИИЭП инженерного оборудования г. Москва

Копировал Формат

Типовой проект 902-3-27.83 Альбом IV

Взам. инв. № | Подпись и дата | Инв. № подл.

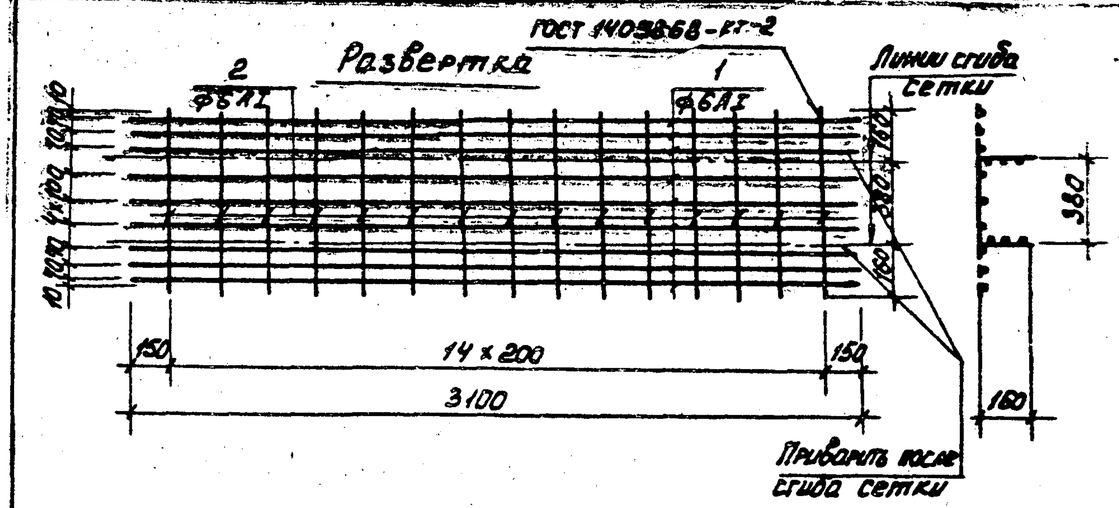

Формат	Зона	Поз.	Обозначение	Наименование	Кол.	Примеч.
				Детали		
Б4		1		ф6АI ГОСТ 5781-75 ℓ=3100	9	0,63 кг
Б4		2		ф6АI ГОСТ 5781-75 ℓ=700	15	0,15 кг

Марка стали поз. 1,2 – ВСт3сп2.

Привязан

Инв. №

Н. контр.	Лоуцкер	
Провер.	Курганова	
Ст. инж.	Стронгин	
ГИП	Лоуцкер	
Гл. конст.	Шапиро	
Нач. отд.	Красавин	

ТП 902-3-27.83 КЖИ. ЛТ4-С27

Сетка арматурная (С27)

Стадия	Масса	Масштаб
Р	8,5	1:25
Лист	Листов 1	

ЦНИИЭП инженерного оборудования г. Москва

Копировал 18969-03 Формат

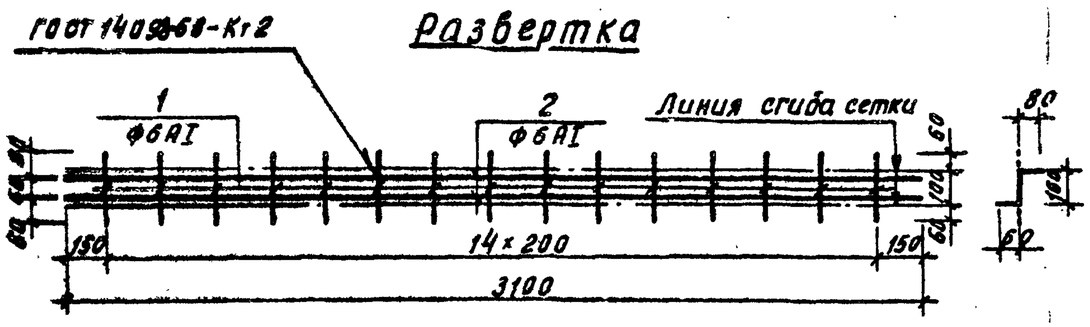

Формат	Зона	Поз.	Обозначение	Наименование	Кол.	Примечание
				Детали		
Б4		1		Ф6АI ГОСТ 5781-75 ℓ=220	15	0.05 кг
Б4		2		Ф6АI ГОСТ 5781-75 ℓ=3100	2	0.68 кг

Марка стали поз. 1,2 – В Ст3 сп 2.

Привязан

Инв №

Н. контр.	Лоуцкер		
Провер.	Курганова		
Ст. инж.	Стронгин		
ГИП	Лоуцкер		
Гл. констр.	Шапиро		
Нач. отд.	Красавин		

ТП 902-3-27.83 КЖИ. АТЧ-С28

Сетка арматурная (С28)

Стадия	Масса	Масштаб
Р	2.2	1:25

Лист | Листов 1

ЦНИИЭП инженерного оборудования г. Москва

Типовой проект 902-3-27.83 Альбом IV

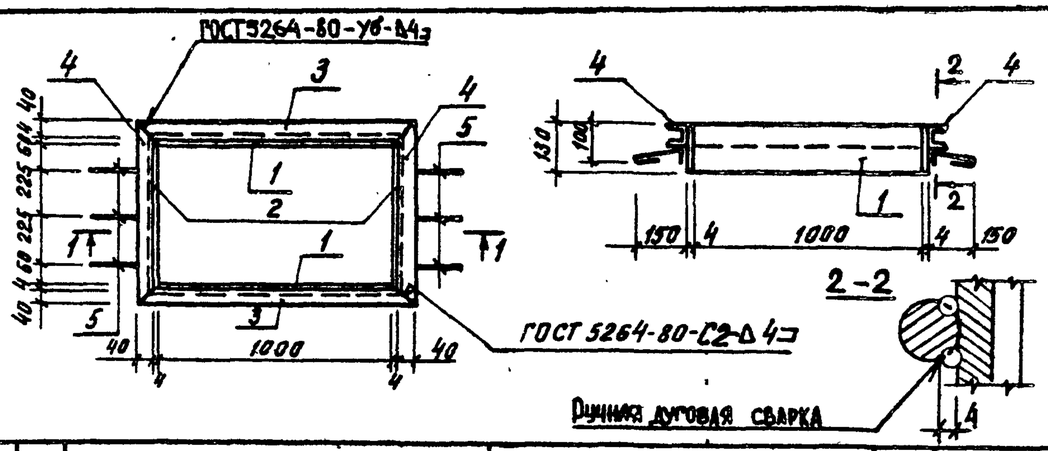

Формат	Зона	Поз.	Обозначение	Наименование	Кол.	Примечание
				Детали		
Б4		1		Полоса Б-24×130 ГОСТ 103-76 / В Ст3 сп5-I ГОСТ 535-79 ℓ=1000	2	3.26 кг
Б4		2		Полоса Б-24×130 ГОСТ 103-76 / В Ст3 сп5-I ГОСТ 535-79 ℓ=578	2	2.42 кг
Б4		3		Швеллер 8 ГОСТ 8240-72 / В Ст3 сп5 ГОСТ 535-79 ℓ=1000	2	7.65 кг
Б4		4		Швеллер 8 ГОСТ 8240-72 / В Ст3 сп5 ГОСТ 535-79 ℓ=658	2	4.63 кг
Б4		5		Ф6АI ГОСТ 5781-75 ℓ=200	6	0.04 кг

Закладное изделие окрасить масляной краской за 2 раза по грунтовке.

Привязан

Инв №

Н. контр.	Лоуцкер		
Провер.	Курганова		
Ст. инж.	Стронгин		
ГИП	Лоуцкер		
Гл. констр.	Шапиро		
Нач. отд.	Красавин		

ТП 902-3-27.83 КЖИ, МНЗ

Изделие закладное (МНЗ)

Стадия	Масса	Масштаб
Р	36,16	1:25

Лист | Листов 1

ЦНИИЭП инженерного оборудования г. Москва

Инв № подл. | Подпись и дата | Взам. инв №

Копировал 18969-03 19 Формат 12

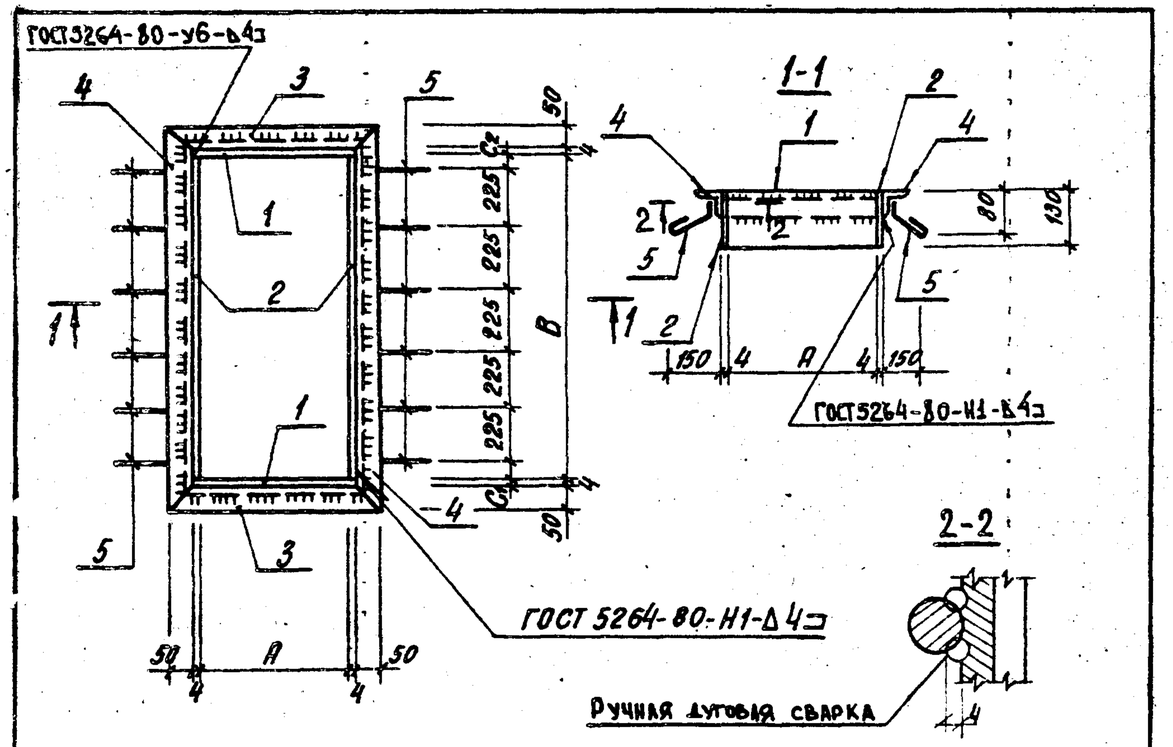

Обозначение	Марка	Размеры, мм A	B	C_1	C_2		Масса, кг
ТП 902-3-27.83 - КЖИ.МН4	МН4	505	1255	65	65		29.7
ТП 902-3-27.83 -01	МН5	525	1255	65	65		30.0
ТП 902-3-27.83 -02	МН6	1045	1045	70	75		34.4

ПРИВЯЗАН

ИНВ№

ТП 902-3-27.83 - КЖИ. МН4. СБ

Н.контр	Лоуцкер	
Провер	Курганова	
Ст.инж	Строгин	
ГИП	Лоуцкер	
Гл.конст	Шапиро	
Нач.отд	Красавин	

ИЗДЕЛИЕ ЗАКЛАДНОЕ (МН4 ... МН6) Сборочный чертеж

Стадия	Масса	Масштаб
Р.	см. табл	
Лист	Листов 1	

ЦНИИЭП инженерного оборудования г. Москва

Типовой проект 902-3-27.83 Альбом IV

Формат	Зона	Поз.	Обозначение	Наименование	Кол.	Примечание
				Документация		
			ТП 902-3-27.83 - КЖИ МН4 - СБ	Сборочный чертеж		
				Переменные данные для исполнений		
				ТП 902-3-27.83 - КЖИ. МН4		
				Детали		
Б4		1		Полоса $\frac{Б\text{-}2\ 4\times130\ ГОСТ\ 103\text{-}76}{В\ Ст3\ сп5\text{-}I\ ГОСТ\ 535\text{-}79}$ ℓ=513	2	2.1 кг
Б4		2		Полоса $\frac{Б\text{-}2\ 4\times130\ ГОСТ\ 103\text{-}76}{В\ Ст3\ сп5\text{-}I\ ГОСТ\ 535\text{-}79}$ ℓ=1255	2	5.1 кг
Б4		3		Уголок $\frac{Б\text{-}50\times50\times5\ ГОСТ\ 8509\text{-}72}{В\ Ст3\ сп5\text{-}I\ ГОСТ\ 535\text{-}79}$ ℓ=613	2	2.3 кг
Б4		4		Уголок $\frac{Б\text{-}50\times50\times5\ ГОСТ\ 8509\text{-}72}{В\ Ст3\ сп5\text{-}I\ ГОСТ\ 535\text{-}79}$ ℓ=1363	2	5.1 кг
Б4		5		ф16АI ГОСТ 5781-75 ℓ=200	12	0.04 кг
				ТП 902-3-27.83 - КЖИ. МН4-01		
				Детали		
Б4		1		Полоса $\frac{Б\text{-}2\ 4\times130\ ГОСТ\ 103\text{-}76}{В\ Ст3\ сп5\text{-}I\ ГОСТ\ 535\text{-}79}$ ℓ=533	2	2.2 кг
Б4		2		Полоса $\frac{Б\text{-}2\ 4\times130\ ГОСТ\ 103\text{-}76}{В\ Ст3\ сп5\text{-}I\ ГОСТ\ 535\text{-}79}$ ℓ=1255	2	5.1 кг
Б4		3		Уголок $\frac{Б\text{-}50\times50\times5\ ГОСТ\ 8509\text{-}72}{В\ Ст3\ сп5\text{-}I\ ГОСТ\ 535\text{-}79}$ ℓ=633	2	2.4 кг
Б4		4		Уголок $\frac{Б\text{-}50\times50\times5\ ГОСТ\ 8509\text{-}72}{В\ Ст3\ сп5\text{-}I\ ГОСТ\ 535\text{-}79}$ ℓ=1363	2	5.1 кг
Б4		5		ф6АI ГОСТ 5781-75 ℓ=200	12	0.04 кг
				ТП 902-3-27.83 - КЖИ. МН4-02		
				Детали		
Б4		1		Полоса $\frac{Б\text{-}2\ 4\times130\ ГОСТ\ 103\text{-}76}{В\ Ст3\ сп5\text{-}I\ ГОСТ\ 535\text{-}79}$ ℓ=1045	4	4.3 кг
Б4		3		Уголок $\frac{Б\text{-}50\times50\times5\ ГОСТ\ 8509\text{-}72}{В\ Ст3\ сп5\text{-}I\ ГОСТ\ 535\text{-}79}$ ℓ=1453	4	4.3 кг
Б4		5		ф6АI ГОСТ 5781-75 ℓ=200	10	0.04 кг

1. Закладные изделия окрасить масляной краской за 2 раза по грунтовке.

ПРИВЯЗАН

ИНВ.№

ТП 902-3-27.83 КЖИ. МН4

Н.контр	Лоуцкер	
Провер	Курганова	
Ст.инж	Строгин	
ГИП	Лоуцкер	
Гл.конс	Шапиро	
Нач.отд	Красавин	

ИЗДЕЛИЕ ЗАКЛАДНОЕ (МН4; МН6)

Стадия	Лист	Листов
Р		1

ЦНИИЭП инженерного оборудования г. Москва

Инв.№ подл. | Подпись и дата | Взам. инв.№

Копировал 18593-03 20 Формат 12

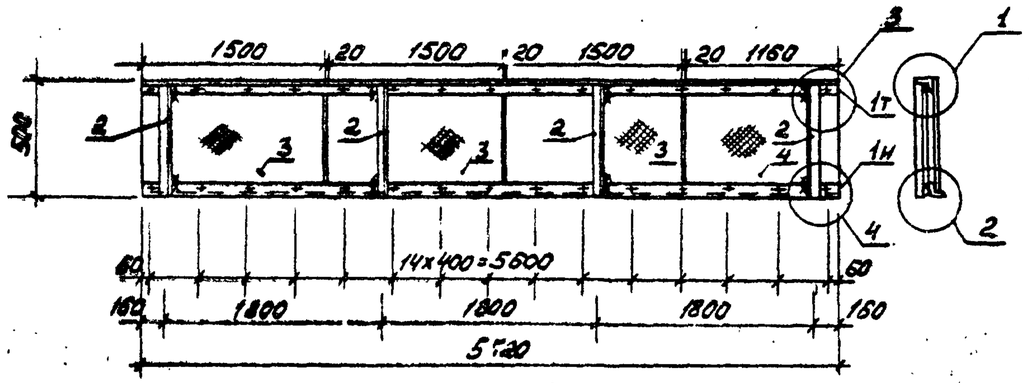

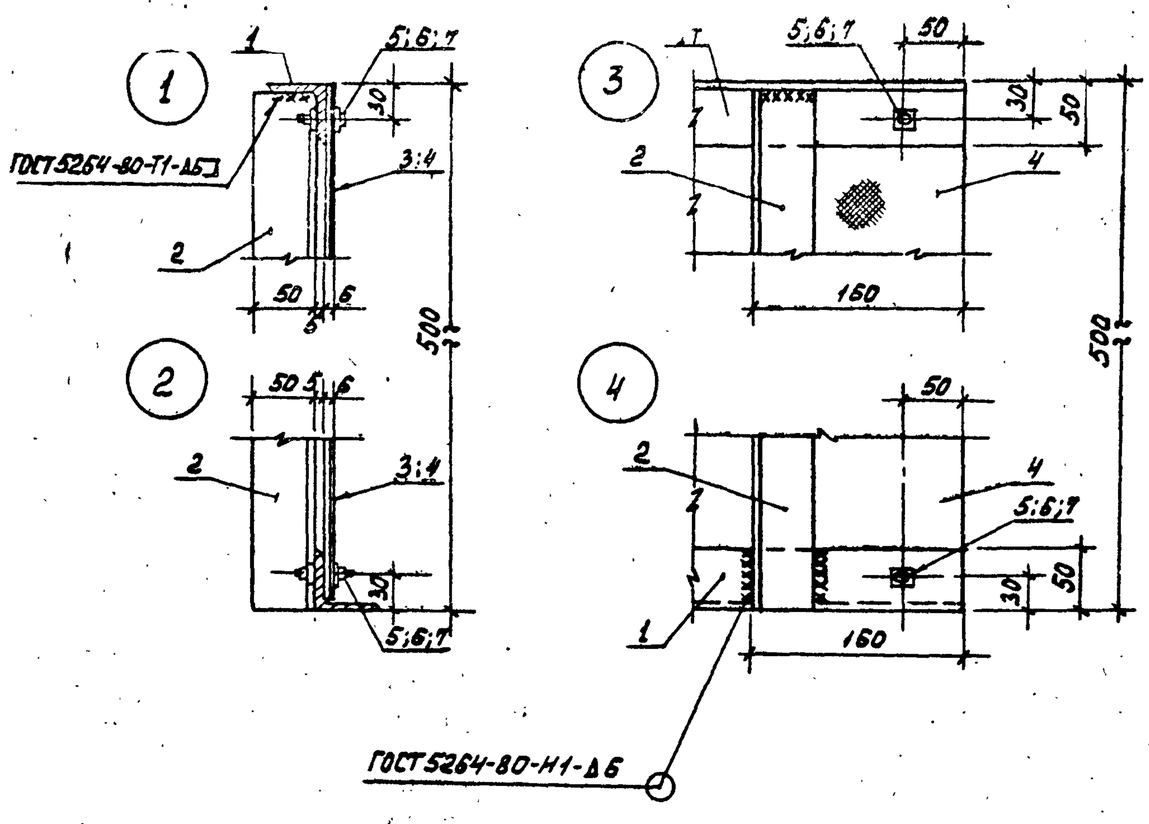

Формат	Зона	Поз.	Обозначение	Наименование	Кол.	Примеч.
				Сборочные единицы		
Б4		1		Уголок $\frac{Б\text{-}50\times50\times5\ ГОСТ\ 8509\text{-}72}{ВСт3сп5\text{-}1\ ГОСТ\ 535\text{-}79}$ ℓ=5720	2	21,6 кг
Б4		2		Уголок $\frac{Б\text{-}50\times50\times5\ ГОСТ\ 8509\text{-}72}{ВСт3сп\text{-}5\text{-}1\ ГОСТ\ 535\text{-}79}$ ℓ=495	4	1,9 кг
Б4		3		ЛП-П-1,5×0,495-Б ГОСТ 18124-75* (СТ СЭВ 827-77)	3	9,7 кг
Б4		4		ЛП-П-1,16×0,495-Б ГОСТ 18124-75* (СТ СЭВ 827-77)	1	7,5 кг
				Стандартные изделия		
Б4		5		Болт М6×25.58 ГОСТ 7796-70*	30	0,02 кг
Б4		6		Гайка М6.5 ГОСТ 5915-70*	30	0,01 кг
Б4		7		Шайба 2,6×2,01 ГОСТ 11371-78	30	0,01 кг

1. Крепление асбестоцементных листов выполняется без перетяжки болтов для обеспечения влажностных деформаций листа.
2. Металлические конструкции окрашиваются лаком ХВ-784 по ГОСТ 7313-75 за 2 раза по грунтовке ХС-010 за 2 раза.

Привязан	Н.контр.	Лоуцкер	
	Провер.	Лоуцкер	
	Ст. инж.	Стронгин	
	ГИП	Лоуцкер	
	Гл.конст.	Шапиро	
Инв.№	Нач.отд.	Красавин	

ТП 902-3-27.83 КЖИ. Щ3

Щит струенаправляющий (Щ3)

Стадия	Масса	Масштаб
Р	38,6	1:50
Лист	Листов 1	

ЦНИИЭП инженерного оборудования г. Москва

Копировал 18969-03 21 Формат А4

Типовой проект 902-3-27.83 Альбом IV

Развертка

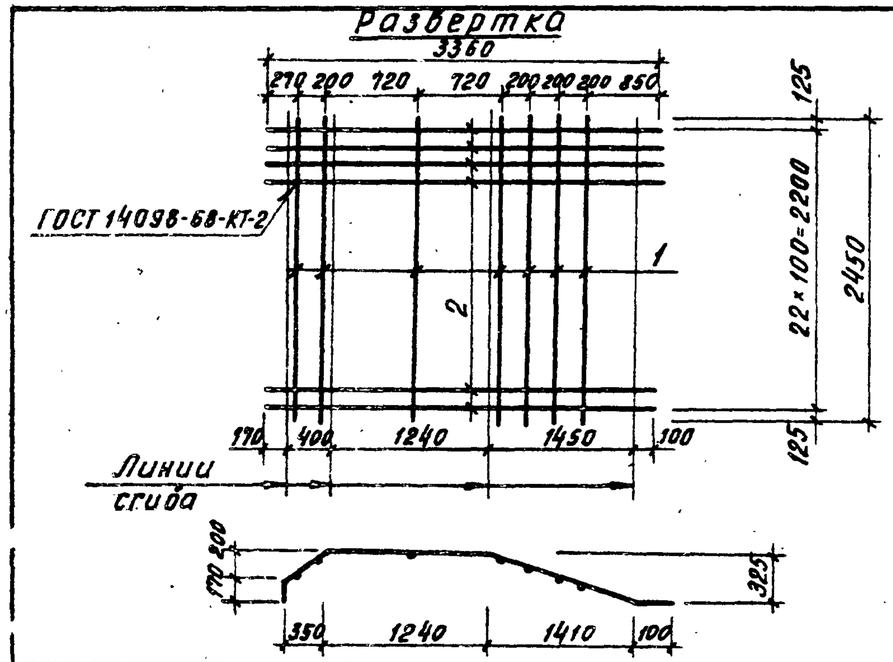

Формат	Зона	Поз.	Обозначение	Наименование	Кол.	Примеч.
				Детали		
Б4		1		⌀8 AI ГОСТ 5781-75 ℓ=2450	7	0.97 кг
Б4		2		⌀18 AII ГОСТ 5781-75 ℓ=3360	23	6.11 кг

1. Марка стали поз. 1 - ВСт3 сп2.
2. Марка стали поз. 2 - 10ГТ.

Привязан

Инв. №

Н. контр.	Лоцкер		
Провер.	Курганова		
Ст. инж.	Стронгин		
ГИП	Лоцкер		
Гл. конст.	Шапиро		
Нач. отд.	Красавин		

ТП 902-3-27.83 - КЖИ. С11

Сетка арматурная (С11)

Стадия	Масса	Масштаб
Р	161,1	1:50
Лист	Листов 1	

ЦНИИЭП инженерного оборудования г. Москва

Развертка

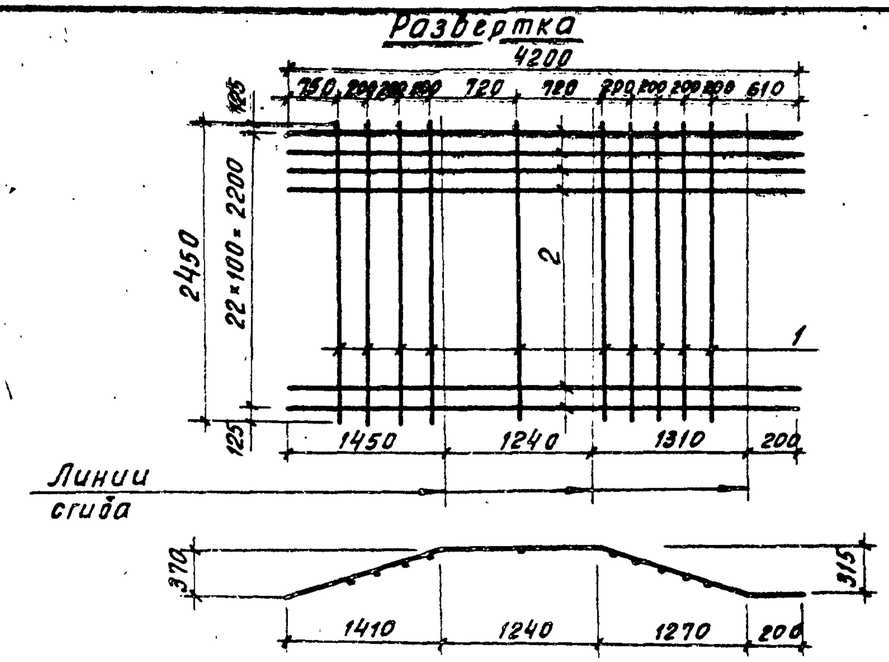

Формат	Зона	Поз.	Обозначение	Наименование	Кол.	Примеч.
				Детали		
Б4		1		⌀8 AI ГОСТ 5781-75 ℓ=2450	10	0.37 кг
Б4		2		⌀14 AII ГОСТ 5781-75 ℓ=4200	23	5.21 кг

1. Марка стали поз. 1 - ВСт3 сп2.
2. Марка стали поз. 2 - 10ГТ.

Привязан

Инв. №

Н. контр.	Лоцкер		
Провер.	Курганова		
Ст. инж.	Стронгин		
ГИП	Лоцкер		
Гл. конст.	Шапиро		
Нач. отд.	Красавин		

ТП 902-3-27.83 - КЖИ. С12

Сетка арматурная (С12)

Стадия	Масса	Масштаб
Р	125,5	1:50
Лист	Листов 1	

ЦНИИЭП инженерно-технологического оборудования г. Москва

Инв. № подл. | Подпись и дата | Взам. инв. №

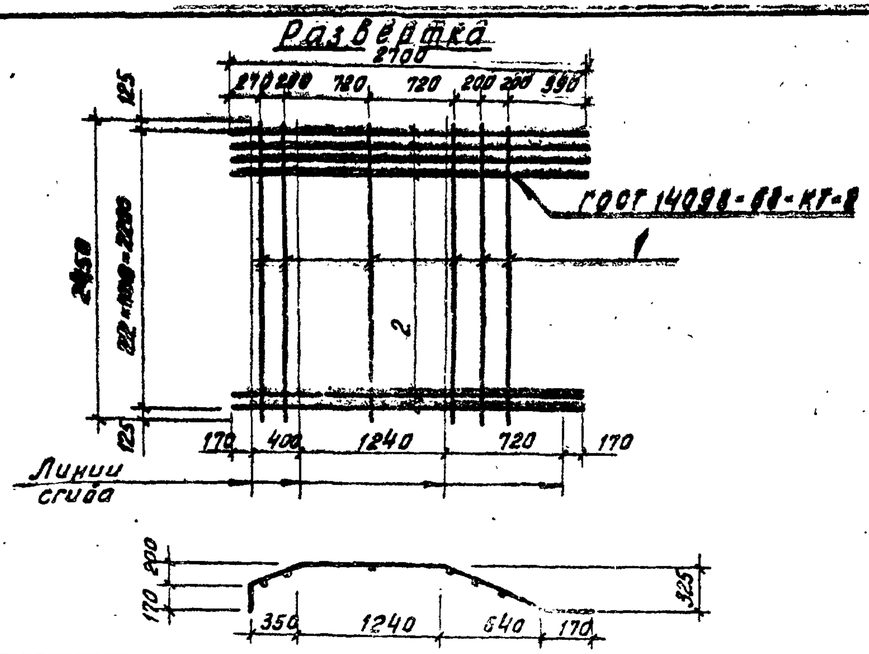

Формат	Зона	Поз	Обозначение	Наименование	Кол.	Примечание
				Детали		
Б4		1		Ф8АI ГОСТ 5781-75 ℓ=2450	6	0.97кг
Б4		2		Ф14АII ГОСТ 5781-75 ℓ=2700	23	3.27кг

1. Марка стали поз. 1- ВСт3сп2
2. Марка стали поз. 2- 10ГТ.

Привязан

Инв №

Н. контр.	Лоуцкер		
Провер.	Курганова		
Ст. инж.	Стронгин		
	Лоуцкер		
Гл. констр.	Шапиро		
Нач. отд.	Красавин		

ТП 902-3-27.83 КЖИ, С14

СЕТКА АРМАТУРНАЯ (С14)

Стадия	Масса	Масштаб
Р	84,1	1:50
Лист	Листов 1	

ЦНИИЭП инженерного оборудования г. Москва

Альбом IV

Типовой проект

Инв. № подл. | Подпись и дата | Взам. инв. №

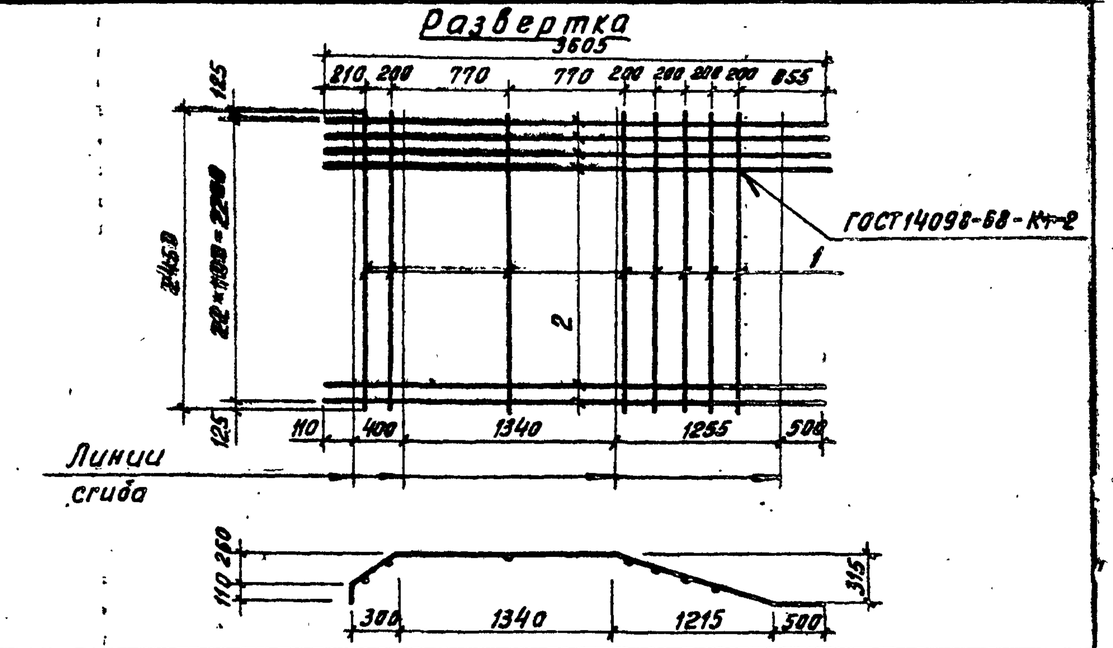

Формат	Зона	Поз	Обозначение	Наименование	Кол.	Примечание
				Детали		
Б4		1		Ф8АI ГОСТ 5781-75 ℓ=2450	6	0.97кг
Б4		2		Ф20АII ГОСТ 5781-75 ℓ=3605	23	8.42кг

1. Марка стали поз. 1- ВСт3сп2
2. Марка стали поз. 2- 10ГТ.

Привязан

Инв №

Н. контр.	Лоуцкер		
Провер.	Курганова		
Ст. инж.	Стронгин		
ГИП	Лоуцкер		
Гл. констр.	Шапиро		
Нач. отд.	Красавин		

ТП 902-3-27.83 КЖИ С10

СЕТКА АРМАТУРНАЯ (С10)

Стадия	Масса	Масштаб
Р	201.4	1:50
Лист	Листов 1	

ЦНИИЭП инженерного оборудования г. Москва

Развертка

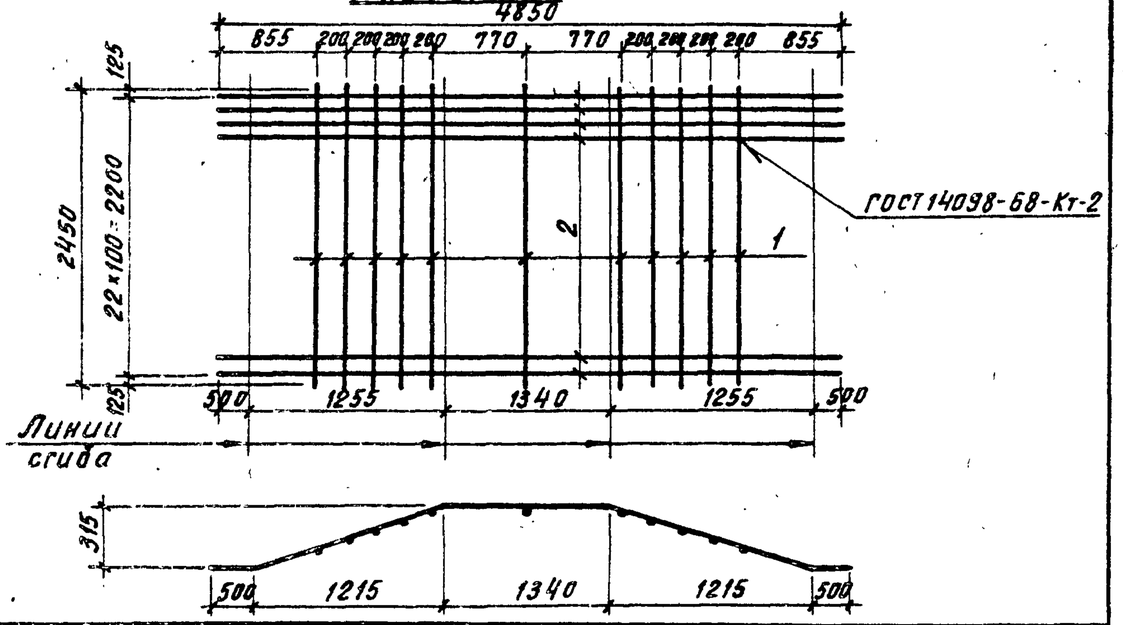

Формат	Зона	Поз.	Обозначение	Наименование	Кол.	Примеч.
				Детали		
Б.4		1		Ф 8 АI ГОСТ 5781-75 ℓ=2450	11	0.97
Б.4		2		Ф 18 АII ГОСТ 5781-75 ℓ=4850	23	0.93

1. Марка стали поз. 1 – ВСт3сп2
2. Марка стали поз. 2 – 10ГТ.

Привязан

Инв №

Н. контр.	Лоуцкер		
Провер.	Курганова		
Инжен.	Стронгин		
ГИП	Лоуцкер		
Гл. конст.	Шапиро		
Нач. отд.	Красавин		

ТП 902-3-27.83 – КЖИ. С17

СЕТКА АРМАТУРНАЯ (С17)

Стадия	Масса	Масштаб
Р	216	1:50
Лист	Листов	

ЦНИИЭП инженерного оборудования г. Москва

ТИПОВОЙ ПРОЕКТ 902-3-27.83 АЛЬБОМ V

Взам. инв. № | Подпись и дата | Инв. № подл.

Развертка

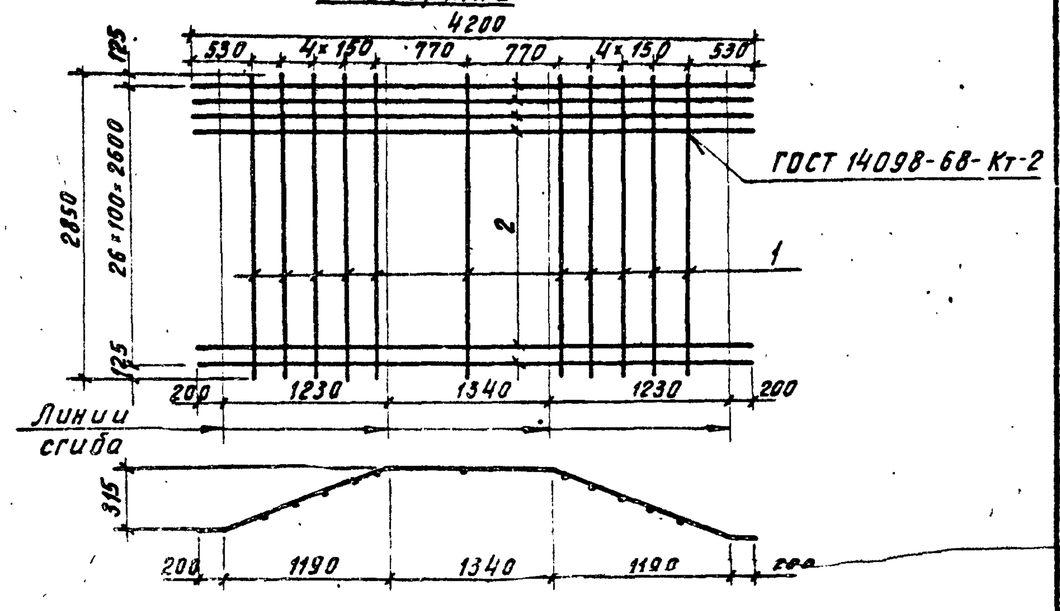

Формат	Зона	Поз.	Обозначение	Наименование	Кол.	Примеч.
				Детали		
Б.4		1		Ф 8 АI ГОСТ 5781-75 ℓ=2850	11	1.13
Б.4		2		Ф 16 АII ГОСТ 5781-75 ℓ=4200	27	6.73

1. Марка стали поз. 1 – ВСт3сп2
2. Марка стали поз. 2 – 10ГТ.

Привязан

Инв №

Н. контр.	Лоуцкер		
Провер.	Курганова		
Инжен.	Стронгин		
ГИП	Лоуцкер		
Гл. конст.	Шапиро		
Нач. отд.	Красавин		

ТП 902-3-27.83 – КЖИ С15

СЕТКА АРМАТУРНАЯ (С15)

Стадия	Масса	Масштаб
Р	196.12	1:50
Лист	Листов	

ЦНИИЭП инженерного оборудования г. Москва

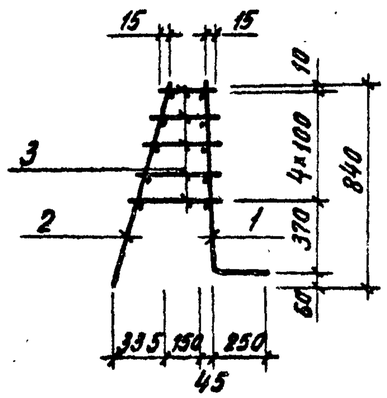

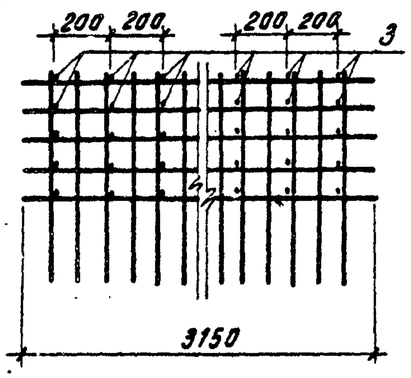

Формат	Зона	Поз.	Обозначение	Наименование	Кол.	Примечание
				Сборочные единицы		
11		1	ТП902-3-27.83 КЖИ-КП2-С22	Сетка С22	1	
11		2	ТП902-3-27.83 КЖИ-КП2-С23	Сетка С23	1	
				Детали		
Б4		3		Ф8АI ГОСТ 5781-75 $\ell_{ср}$=260	80	0.10кг

1. Марка стали поз. 3- ВСт3сп2.
2. Стержни поз. 3 приварить к сеткам С22, С23 с помощью сварочных клещей в соответствии с требованиями СН393-78.

Привязан

Инв №

Н. контр.	Лоучкер		
Провер.	Курганова		
Ст. инж.	Стронгин		
	Лоучкер		
ГИП	Шапиро		
Нач. отд.	Красавин		

ТП 902-3-27.83 КЖИ. КП2

Каркас пространственный (КП2)

Стадия	Масса	Масштаб
РП	68.4	1:50
Лист	Листов 1	

ЦНИИЭП инженерного оборудования г. Москва

Типовой проект 902-3-27.83 Альбом IV

Инв. № подл. | Подпись и дата | Взам. инв. №

Развертка

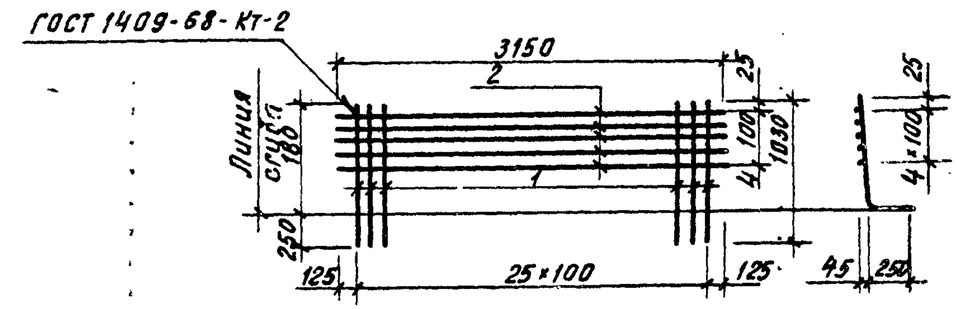

Формат	Зона	Поз.	Обозначение	Наименование	Кол.	Примечание
				Детали		
Б4		1		Ф14АII ГОСТ 5781-75 ℓ=1030	30	1.24кг
Б4		2		Ф8АI ГОСТ 5781-75 ℓ=3150	5	1.24кг

1. Марка стали поз. 1- 10ГТ.
2. Марка стали поз. 2- ВСт3сп2.

Привязан

Инв №

Н. контр.	Лоучкер		
Провер.	Курганова		
Ст. инж.	Стронгин		
ГИП	Лоучкер		
Гл. конст.	Шапиро		
Нач. отд.	Красавин		

ТП 902-3-27.83 КЖИ. КП2-С22

Сетка арматурная (С22)

Стадия	Масса	Масштаб
РП	43.4	1:50
Лист	Листов 1	

ЦНИИЭП инженерного оборудования г. Москва

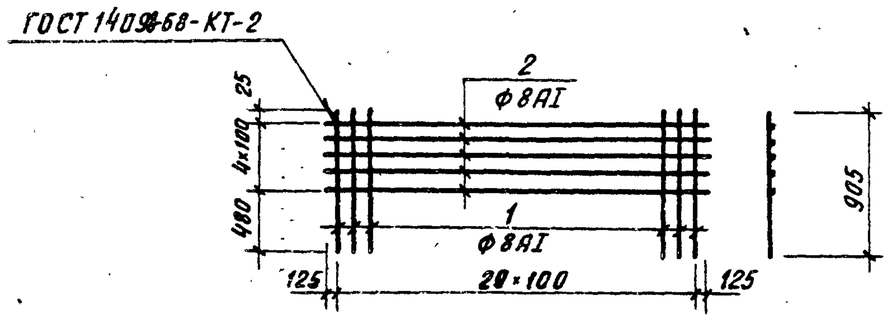

Формат	Зона	Поз.	Обозначение	Наименование	Кол.	Примеч.
				Детали		
Б4		1		Ф8АI ГОСТ 5781-75 ℓ=905	30	0.35 кг
Б4		2		Ф8АI ГОСТ 5781-75 ℓ=3150	5	1.24 кг

1. Марка стали поз 1,2 - В Ст.3 сп2.

Привязан

Инв №

Н.контр.	Лоуцкер		
Провер.	Курганова		
Ст.инж.	Стронгин		
ГИП	Лоуцкер		
Гл.конст.	Шапиро		
Нач.отд.	Красавин		

ТП 902-3-27.83 КЖИ. КП2 - С23

Сетка арматурная (С23)

Стадия	Масса	Масштаб
Р.П	15,7	1:50

Лист | Листов 1

ЦНИИЭП инженерного оборудования г. Москва

Альбом IV

Типовой проект 902-3-27.83

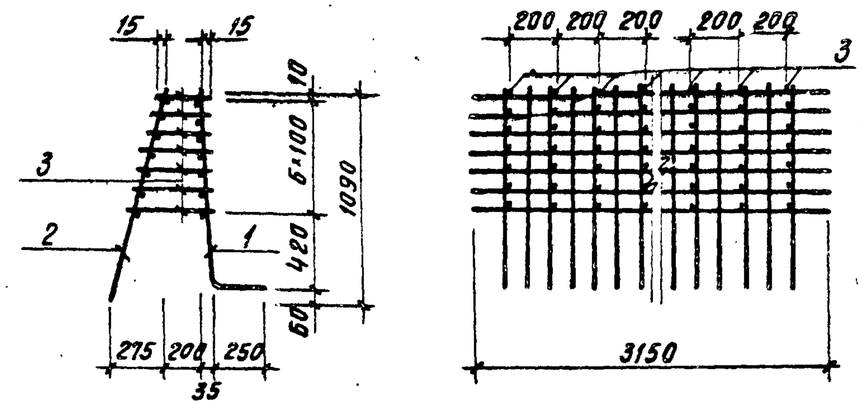

Формат	Зона	Поз.	Обозначение	Наименование	Кол.	Примеч.
				Сборочные единицы		
11		1	ТП 902-3-27.83 КЖИ-КП1-С25	Сетка С25	1	
11		2	ТП 902-3-27.83 КЖИ-КП1-С24	Сетка С24	1	
				Детали		
Б4		3		Ф8АI ГОСТ 5781-75 ℓср=335	112	0.13

1. Марка стали поз. 3 - В. Ст3 сп2
2. Стержни поз. 3 приварить к сеткам С23, С24 с помощью сварочных клещей в соответствии с требованиями СН393-78.

Привязан

Инв №

Н.контр.	Лоуцкер		
Провер.	Курганова		
Ст.инж.	Стронгин		
ГИП	Лоуцкер		
Гл.конст.	Шапиро		
Нач.отд.	Красавин		

ТП 902-3-27.83 КЖИ. КП-1

Каркас пространственный (КП1)

Стадия	Масса	Масштаб
РП	122.2	1:50

Лист | Листов

ЦНИИЭП инженерного оборудования г. Москва

Инв. № подл. | Подпись и дата | Взам. инв. №

Развертка

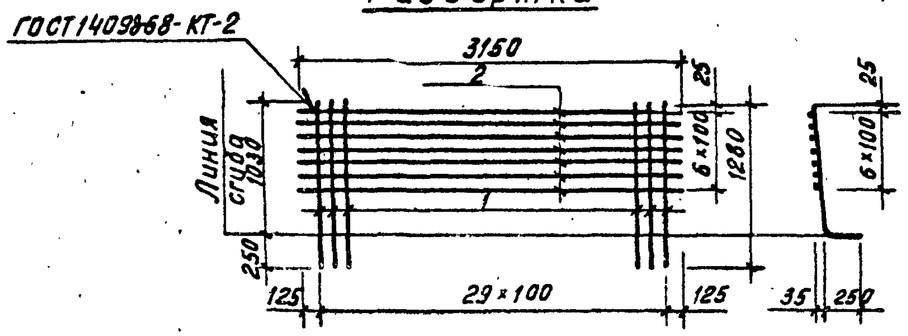

Формат	Зона	Поз.	Обозначение	Наименование	Кол.	Примечание
				Детали		
Б4		1		Ф 18 AII ГОСТ 5781-75 ℓ=1280	30	2.57 кг
Б4		2		Ф 8 AI ГОСТ 5781-75 ℓ=3150	7	1.24 кг

1. Марка стали поз. 1 - 10ГТ.
2. Марка стали поз. 2 - ВСт3сп2.

Привязан

Инв. №

Н. контр.	Лоучкер		
Провер.	Курганова		
Ст. инж.	Стронгин		
ГИП	Лоучкер		
Гл. констр.	Шапиро		
Нач. отд.	Красавин		

ТП 902-3-27.83 КЖИ КП1-С25

Сетка арматурная (С25)

Стадия	Масса	Масштаб
РП	86.0	1:50

Лист Листов

ЦНИИЭП инженерного оборудования г. Москва

Типовой проект 902-3-27.83 Альбом V

Инв. № подл. | Подпись и дата | Взам. инв. №

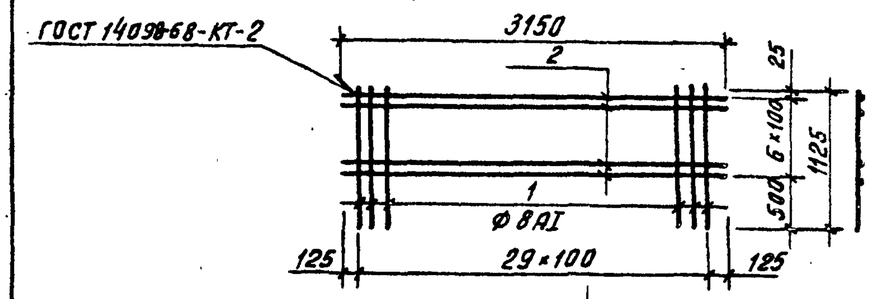

Формат	Зона	Поз.	Обозначение	Наименование	Кол.	Примечание
				Детали		
Б4		1		Ф 8 AI ГОСТ 5781-75 ℓ=1125	30	0.43 кг
Б4		2		Ф 8 AI ГОСТ 5781-75 ℓ=3150	7	1.24 кг

1. Марка стали поз. 1,2 - ВСт3сп2.

Привязан

Инв. №

Н. контр.	Лоучкер		
Провер.	Курганова		
Ст. инж.	Стронгин		
ГИП	Лоучкер		
Гл. констр.	Шапиро		
Нач. отд.	Красавин		

ТП 902-3-27.83 КЖИ КП1-С24

Сетка арматурная С24

Стадия	Масса	Масштаб
РП	21.6	1:50

Лист Листов

ЦНИИЭП инженерного оборудования г. Москва

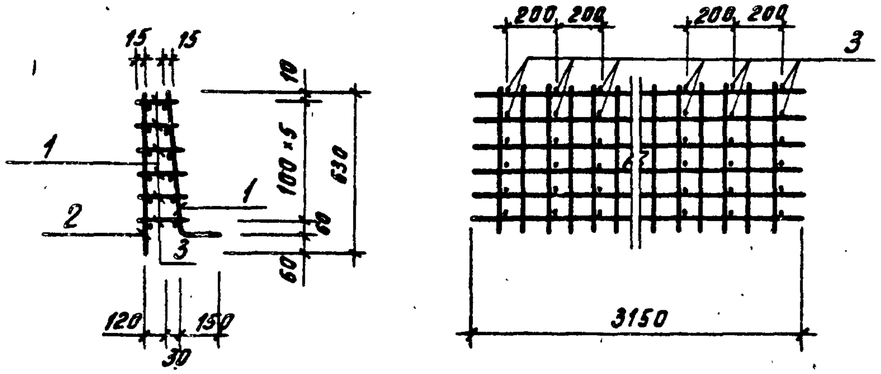

Формат	Зона	Поз.	Обозначение	Наименование	Кол.	Примечание
				Сборочные единицы		
1		1	ТП 902-3-27.83 КЖИ-КП3-С27	Сетка С27	1	
11		2	ТП 902-3-27.83 КЖИ-КП3-С27	Сетка С26	1	
				Детали		
Б4		3		ф8 AI ГОСТ 5781-75 $l_{ср}$=165	96	0.04кг

1. Марка стали поз. 3-В Ст3 сп 2.
2. Стержни поз. 3 приварить к сеткам С25, С26 с помощью сварочных клещей в соответствии с требованиями СН393-78.

Привязан

Инв №

Н. контр.	Лоуцкер		
Провер.	Курганова		
Ст. инж.	Стронгин		
ГИП	Лоуцкер		
Гл. констр.	Шапиро		
Нач. отд.	Красавин		

ТП 902-3-27.83 КЖИ-КП3

Каркас пространственный (КП3)

Стадия	Масса	Масштаб
РП	39.3	1:50
Лист	Листов 1	

ЦНИИЭП инженерного оборудования г. Москва

ТИПОВОЙ ПРОЕКТ 902-3-27.83 АЛЬБОМ IV

Инв № подл. | Подпись и дата | Взам. инв №

Развертка

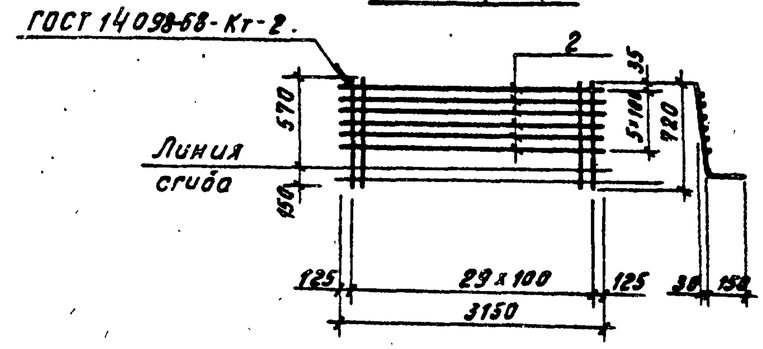

Формат	Зона	Поз.	Обозначение	Наименование	Кол.	Примечание
				Детали		
Б4		1		ф10 AII ГОСТ 5781-75 l=720	30	0.44кг
Б4		2		ф8 AI ГОСТ 5781-75 l=3150	6	1.24кг

1. Марка стали поз. 1- 10ГТ.
2. Марка стали поз. 2- В Ст3 сп 2.

Привязан

Инв №

Н. контр.	Лоуцкер		
Провер.	Курганова		
Ст. инж.	Стронгин		
ГИП	Лоуцкер		
Гл. констр.	Шапиро		
Нач. отд.	Красавин		

ТП 902-3-27.83 КЖИ-КП3-С27

Сетка арматурная (С27)

Стадия	Масса	Масштаб
РП	20.6	1:50
Лист	Листов 1	

ЦНИИЭП инженерного оборудования г. Москва

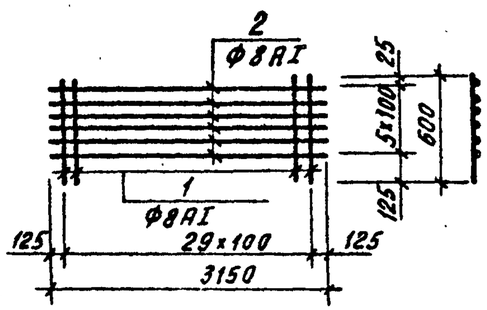

Формат	Зона	Поз.	Обозначение	Наименование	Кол.	Примечание
				Детали		
Б4		1		Ф8АI ГОСТ 5781-75 ℓ=630	30	0.25 кг
Б4		2		Ф8АI ГОСТ 5781-75 ℓ=3150	6	1.24 кг

1. Марка стали поз. 1,2 - ВСт3сп2.

Привязан

Инв№

ТП 902-3-27.83 — КЖИ, КЛ3 - С26

Н. контр.	Лоучкер	
Провер.	Курганова	
Ст. инж.	Стронгин	
	Лоучкер	
Гл. констр.	Шапиро	
Нач. отд.	Красавин	

СЕТКА АРМАТУРНАЯ (С26)

Стадия	Масса	Масштаб
РП	14.9	1:50

Лист | Листов

ЦНИИЭП инженерного оборудования г. Москва

Типовой проект 902-3-27.83 Альбом IV

Инв№ подл. | Подпись и дата | Взам. инв№

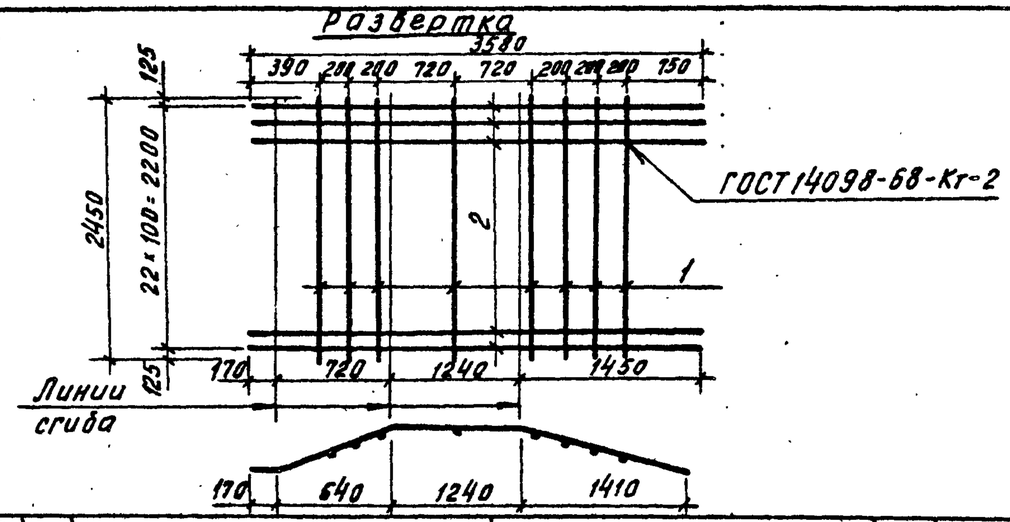

Формат	Зона	Поз.	Обозначение	Наименование	Кол.	Примечание
				Детали		
Б4		1		Ф8АI ГОСТ 5781-75 ℓ=2450	8	0.97 кг
Б4		2		Ф14АII ГОСТ 5781-75 ℓ=3580	23	4.32 кг

1. Марка стали поз.1 - Ст3сп2.
2. Марка стали поз. 2 - 10ГТ.

Привязан

Инв. №

ТП 902-3-27.83 — КЖИ. С13

Н. контр.	Лоучкер	
Провер.	Курганова	
Ст. инж.	Стронгин	
Гил	Лоучкер	
Гл. констр.	Шапиро	
Нач. отд.	Красавин	

СЕТКА АРМАТУРНАЯ (С13)

Стадия	Масса	Масштаб
РП	107.1	1:50

Лист | Листов 1

ЦНИИЭП инженерного оборудования г. Москва

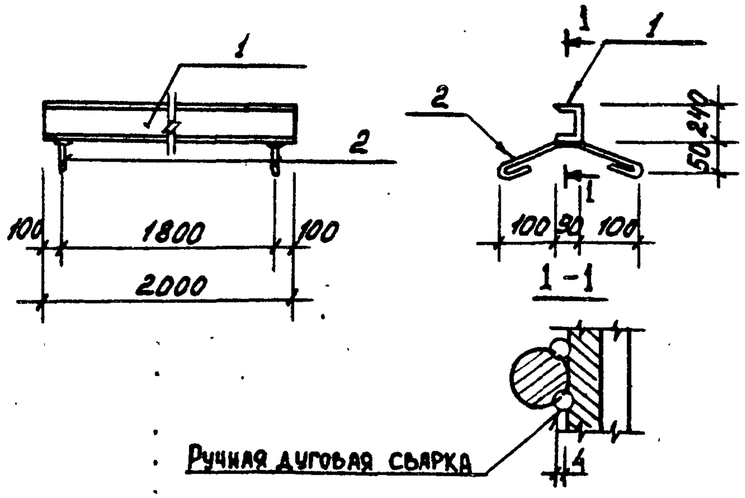

Формат	Зона	Поз.	Обозначение	Наименование	Кол.	Примеч.
				Детали		
Б4		1		Швеллер 24 ГОСТ 8240-72 / ВСТ3 сп5-1 ГОСТ 535-79 ℓ=2000	1	49,0 кг
Б4		2		⌀6 АI ГОСТ 5781-75 ℓ=410	2	0,09 кг

Закладное изделие окрасить масляной краской за 2 раза по грунтовке.

Привязан

Инв. №

Н. контр.	Лоуцкер		
Провер.	Курганова		
Ст. инж.	Стронгин		
ГИП	Лоуцкер		
Гл. конст.	Шапиро		
Нач. отд.	Красавин		

ТП 902-3-27.83 КЖИ. МН2

Изделие закладное (МН2)

Стадия	Масса	Масштаб
Р	50	1:20
Лист	Листов 1	

ЦНИИЭП инженерного оборудования г. Москва

Типовой проект 902-3-27.83 Альбом IV

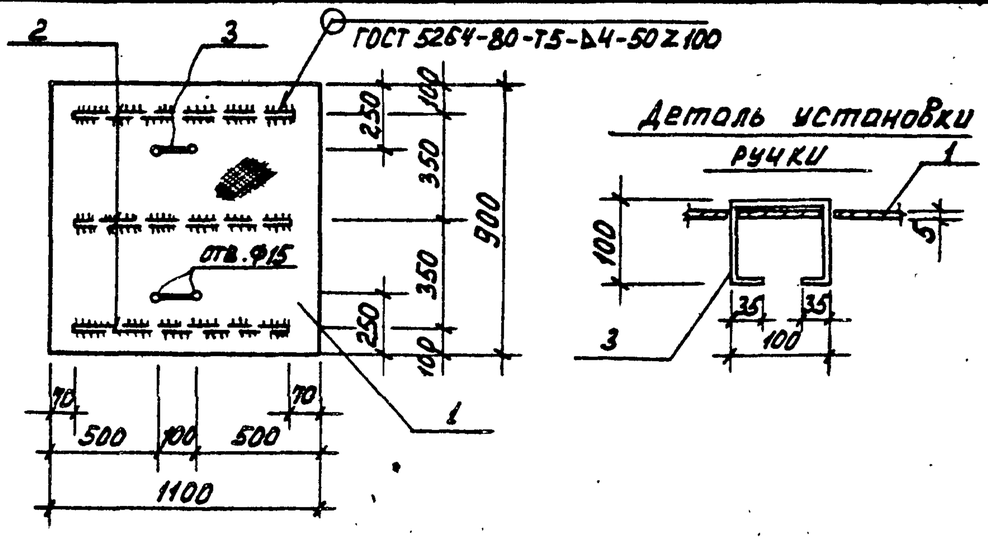

Формат	Зона	Поз.	Обозначение	Наименование	Кол.	Примеч.
				Детали		
Б4		1		Лист ромб К-5,0×1100×900 ВСТ3сп ГОСТ 8568-77*	0,99 м²	51,8 кг
Б4		2		Полоса Б-24×40 ГОСТ 103-76 / ВСТ3сп5-1 ГОСТ 535-79 ℓ=980	3	1,2 кг
Б4		3		⌀10 АI ГОСТ 5781-75 ℓ=400	2	0,3 кг

Щит окрасить масляной краской за 2 раза по грунтовке.

Привязан

Инв. №

Н. контр.	Лоуцкер		
Провер.	Курганова		
Ст. инж.	Стронгин		
ГИП	Лоуцкер		
Гл. конст.	Шапиро		
Нач. отд.	Красавин		

ТП 902-3-27.83 КЖИ. Щ4

Щит металлический (Щ4)

Стадия	Масса	Масштаб
Р	56,5	1:25
Лист	Листов 1	

ЦНИИЭП инженерного оборудования г. Москва

Инв. № подл. | Подпись и дата | Взам. инв. №

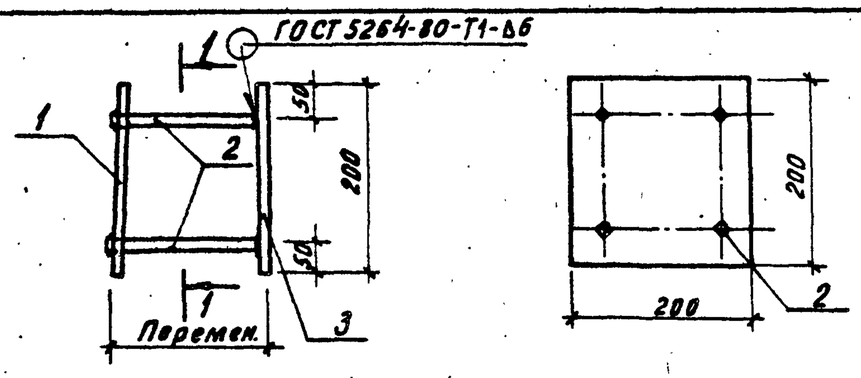

Формат	Зона	Поз.	Обозначение	Наименование	Кол.	Примечание
				Детали		
Б4		1		Полоса $\frac{Б\text{-}2\ 10\times200\ ГОСТ\ 103\text{-}76}{В\ Ст3\ сп5\text{-}I\ ГОСТ\ 535\text{-}79}$ ℓ=200	1	3.14 кг
Б4		2		Ф 10 AIII ГОСТ 5.1479-72* ℓ=171	4	0.11 кг
Б4		3		Полоса $\frac{Б\text{-}2\ 10\times200\ ГОСТ\ 103\text{-}76}{В\ Ст3\ сп5\text{-}I\ ГОСТ\ 535\text{-}79}$ ℓ=200	1	3.14 кг

1. В пластине поз. 1 отверстия раззенковать.
2. Штыри поз. 2 приварить к поз. 1 после установки закладной детали в панели.
   Расстояние между пластинами поз. 1 и 3 определяется по месту.

Привязан

Инв №

ТП 902-3-27.83 КЖИ, МИ1

Н. контр.	Лоуцкер	
Провер.	Лоуцкер	
Ст. инж.	Строгин	
ГИП	Лоуцкер	
Гл. контр.	Шапиро	
Нач. отд.	Красавин	

Изделие закладное (МИ1)

Стадия	Масса	Масштаб
Р	6.72	1:10
Лист	Листов 1	

ЦНИИЭП инженерного оборудования г. Москва

Типовой проект 902-3-27.83 Альбом IV

Инв № подл. | Подпись и дата | Взам. инв №

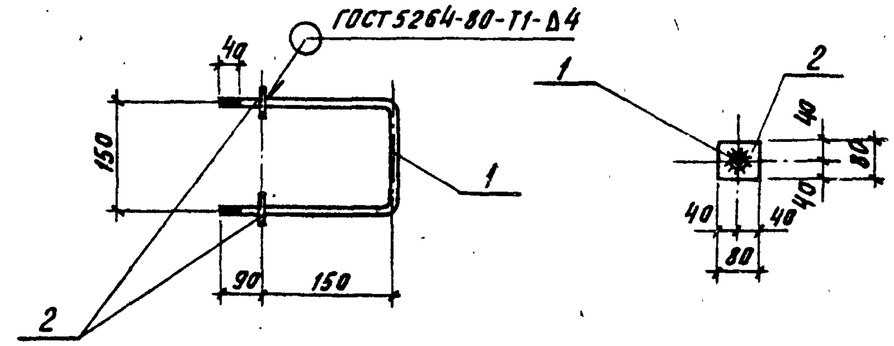

Формат	Зона	Поз.	Обозначение	Наименование	Кол.	Примечание
				Детали		
Б4		1		Ф 20 AI ГОСТ 5781-75 ℓ=640	1	1.53 кг
Б4		2		Полоса $\frac{Б\text{-}2\ 6\times80\ ГОСТ\ 103\text{-}76}{В\ Ст3\ сп5\text{-}I\ ГОСТ\ 535\text{-}79}$ ℓ=80	2	0.3 кг

1. Марка стали для поз. 1 – В Ст3 сп2.
2. Окрасить лаком ХС-784 по ГОСТ 7313-75 за 3 раза по грунтовке за 2 раза.

Привязан

Инв №

ТП 902-3-27.83 КЖИ, МС1

Н. контр.	Лоуцкер	
Провер.	Лоуцкер	
Ст. инж.	Строгин	
ГИП	Лоуцкер	
Гл. контр.	Шапиро	
Нач. отд.	Красавин	

Изделие соединительное (МС1)

Стадия	Масса	Масштаб
Р	1.83	1:10
Лист	Листов 1	

ЦНИИЭП инженерного оборудования г. Москва

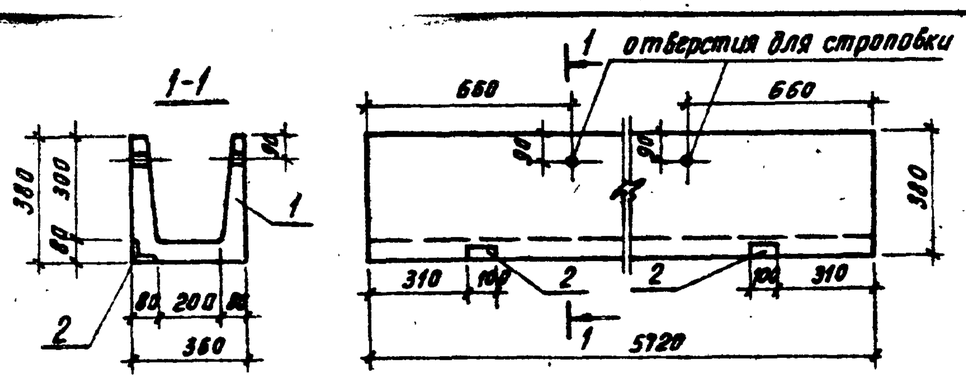

Ведомость расхода стали на дополнительные закладные изделия на элемент, кг

Марка элемента	Закладные изделия						Всего
	Прокат марки		Арматура класса				
	ВСт3сп5		АIII				
	ГОСТ 8509-72		ГОСТ 5781-75				
	L63×6		ф8			Итого	
ЛТ3	1.0		0.4			1.4	1.4

Формат	Зона	Поз.	Обозначение	Наименование	Кол.	Примечание
				Документация		
		—	3.900-3. вып. 8	Изделия для лотков		
				Сборочные единицы		
		1	3.900-3 · вып.8	Лоток ЛТ1-3-2		
—		2	3.400-6/76	Изделие закладное МН414	2	

1. Лоток отличается от серийного наличием дополнительных закладных деталей и укороченной длиной.
2. Арматурные сетки обрезать по месту.

Привязан

Инв №

Н. контр.	Лоуцкер	
Провер.	Стронгин	
Ст. инж.	Курганова	
ГИП	Лоуцкер	
Гл. констр.	Шапиро	
Нач. отд.	Красавин	

ТП 902-3-27.83 — КЖИ. ЛТ3

Лоток (ЛТ3)

Стадия	Масса	Масштаб
Р	1.03	1:50

Лист | Листов

ЦНИИЭП инженерного оборудования г. Москва

Типовой проект 902-3-27.83 Альбом IV

Инв № подл. | Подпись и дата | Взам. инв №

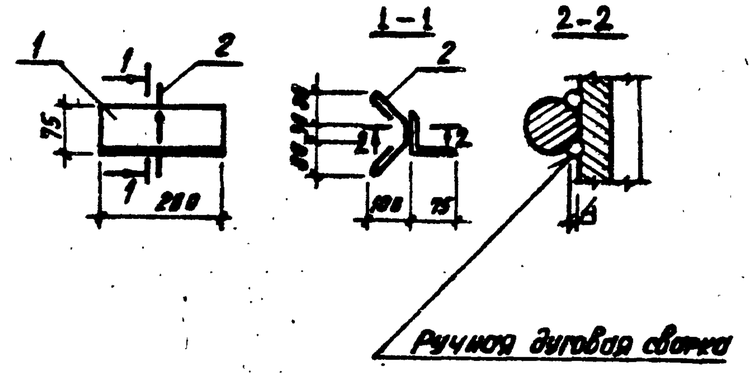

Формат	Зона	Поз.	Обозначение	Наименование	Кол.	Примечание
				Детали		
		1		Уголок $\frac{Б-36\times75\times5\ ГОСТ\ 8509-72}{В\ Ст3\ сп5-1\ ГОСТ\ 8240-72}$ ℓ=200	1	1.16 кг
		2		ф6 AI ГОСТ 5781-75 ℓ=370	1	0.08 кг

Закладное изделие окрасить масляной краской за 2 раза по грунтовке.

Привязан

Инв №

Н. контр.	Лоуцкер	
Провер.	Стронгин	
Ст. инж.	Курганова	
ГИП	Лоуцкер	
Гл. констр.	Шапиро	
Нач. отд.	Красавин	

ТП 902-3-27.83 — КЖИ. МН7

Изделие закладное (МН7)

Стадия	Масса	Масштаб
Р	1.24	1:10

Лист | Листов

ЦНИИЭП инженерного оборудования г. Москва

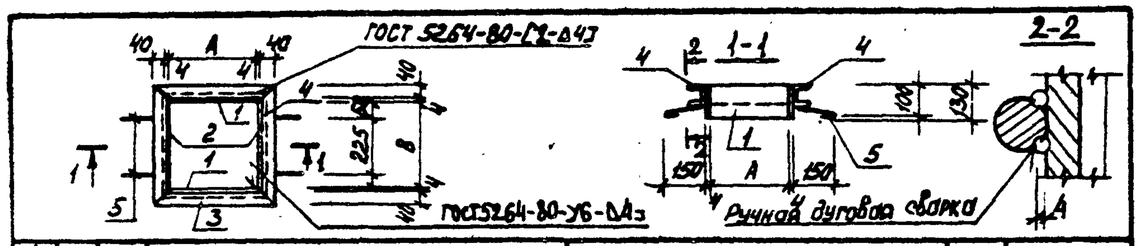

Формат	Зона	Поз.	Обозначение	Наименование	Кол.	Примеч.
				Детали		
Б4		5		ФБ1 I ГОСТ 8751-75 ℓ=200	4	0,04 кг
			Переменные данные для исполнений			
				ТП -КЖИ.МН8		
				Детали		
Б4		1		Полоса $\frac{Б-2\times130\ ГОСТ\ 103-76}{ВСт3сп5-1\ ГОСТ\ 535-79}$ ℓ=400	2	1,3 кг
Б4		2		Полоса $\frac{Б-2\times130\ ГОСТ\ 103-76}{ВСт3сп5-1\ ГОСТ\ 535-79}$ ℓ=408	2	1,33 кг
Б4		3		Швеллер $\frac{А\ ГОСТ\ 8240-72}{ВСт3сп5-1\ ГОСТ\ 535-79}$ ℓ=488	2	3,43 кг
Б4		4		Швеллер $\frac{А\ ГОСТ\ 8240-72}{ВСт3сп5-1\ ГОСТ\ 535-79}$ ℓ=488	2	3,43 кг
				ТП -КЖИ.МН8-01		
				Детали		
Б4		1		Полоса $\frac{Б-2\times130\ ГОСТ\ 103-76}{ВСт3сп5-1\ ГОСТ\ 535-79}$ ℓ=400	2	1,3 кг
Б4		2		Полоса $\frac{Б-2\times130\ ГОСТ\ 103-76}{ВСт3сп5-1\ ГОСТ\ 535-79}$ ℓ=508	2	1,65 кг
Б4		3		Швеллер $\frac{А\ ГОСТ\ 8240-72}{ВСт3сп5-1\ ГОСТ\ 535-79}$ ℓ=488	2	3.43 кг
Б4		4		Швеллер $\frac{А\ ГОСТ\ 8240-72}{ВСт3сп5-1\ ГОСТ\ 535-79}$ ℓ=588	2	4.13 кг

Закладные изделия окрасить масляной краской за 2 раза по грунтовке.

Обозначение	Марка	Размеры, мм A	B	C_1	C_2		Масса кг
ТП 902-3-27.83 КЖИ.МН8	МН8	400	400	85	90		19
ТП 902-3-27.83 -01	МН9	250	250	10	15		21,02

Привязан

Инв. №

ТП 902-3-27.83 КЖИ.МН8

Изделие закладное (МН8; МН9)

Стадия	Масса	Масштаб
Р	см. табл.	

Лист Листов 1

ЦНИИЭП инженерного оборудования г. Москва.

Нач.	Лоуцкер	
Пров.	Курганова	
Ст. инж.	Стронгин	
	Лоуцкер	
Гл. спец.	Шапиро	
Нач. отд.	Красавин	

Копировал Формат А4

Альбом IV

Типовой проект 902-3-27.83

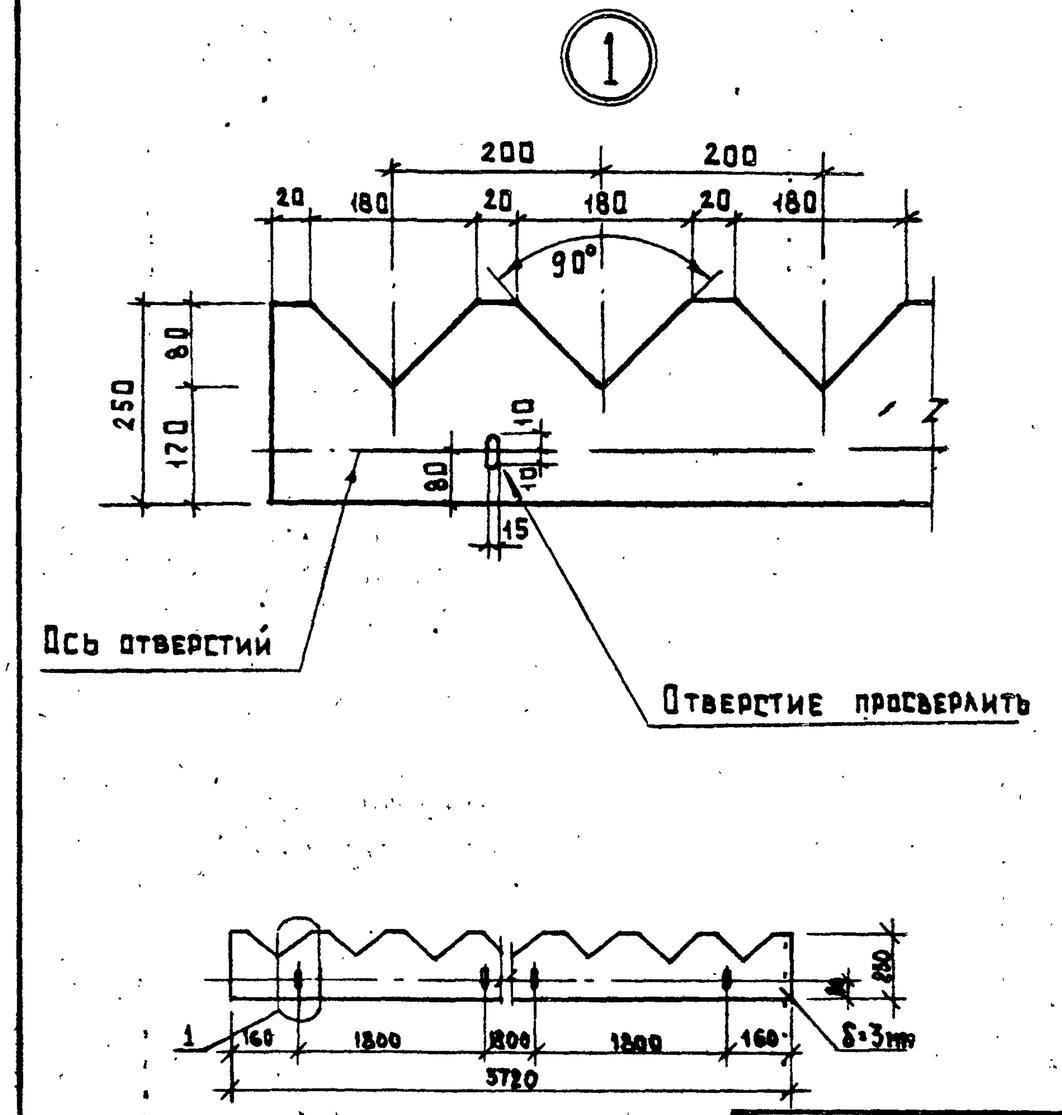

Материал водослива - оргстекло ГОСТ 9784-75

Привязан

Инв. №

Т.П. 902-3-27.83 - КЖИ.В1

Водослив (В1)

Стадия	Масса	Масштаб
Р	—	—

Лист Листов 1

ЦНИИЭП инженерного оборудования г. Москва

Н. конт.	Лоуцкер	
Провер.	Курганова	
Ст. инж.	Стронгин	
ГИП	Лоуцкер	
Гл. конс.	Шапиро	
Нач. отд.	Красавин	

Инв. № подл. | Подпись и дата | Взам. инв. №

18969-03 (33)

Копировал Формат 11