ТИПОВОЙ ПРОЕКТ
902-3 26.83

БЛОК ЕМКОСТЕЙ

ДЛЯ СТАНЦИЙ БИОЛОГИЧЕСКОЙ ОЧИСТКИ СТОЧНЫХ ВОД С ЕМКОСТЯМИ ИЗ СБОРНОГО ЖЕЛЕЗОБЕТОНА ДЛЯ СТРОИТЕЛЬСТВА В СЕВЕРНОЙ СТРОИТЕЛЬНО-КЛИМАТИЧЕСКОЙ ЗОНЕ (ВКЛЮЧАЯ ЗОНУ ВЛИЯНИЯ БАМ) ПРОИЗВОДИТЕЛЬНОСТЬЮ 1,4; 2,7 ТЫС. $м^3$/СУТ.

АЛЬБОМ IV
СТРОИТЕЛЬНАЯ ЧАСТЬ. ИЗДЕЛИЯ

10967-04

ЦЕНТРАЛЬНЫЙ ИНСТИТУТ ТИПОВОГО ПРОЕКТИРОВАНИЯ
ГОССТРОЯ СССР

Москва, А-445, Смольная ул., 22
Сдано в печать X 1983 г.
Заказ № 11661 Тираж 600

ТИПОВОЙ ПРОЕКТ
902-3 26.83

БЛОК ЕМКОСТЕЙ

ДЛЯ СТАНЦИЙ БИОЛОГИЧЕСКОЙ ОЧИСТКИ СТОЧНЫХ ВОД С ЕМКОСТЯМИ ИЗ СБОРНОГО ЖЕЛЕЗОБЕТОНА ДЛЯ СТРОИТЕЛЬСТВА В СЕВЕРНОЙ СТРОИТЕЛЬНО-КЛИМАТИЧЕСКОЙ ЗОНЕ (ВКЛЮЧАЯ ЗОНУ ВЛИЯНИЯ БАМ) ПРОИЗВОДИТЕЛЬНОСТЬЮ 1,4 ; 2,7 ТЫС. $м^3$/СУТ.

СОСТАВ ПРОЕКТА:

АЛЬБОМ I – ПОЯСНИТЕЛЬНАЯ ЗАПИСКА.
АЛЬБОМ II – ТЕХНОЛОГИЧЕСКАЯ ЧАСТЬ. САНИТАРНО-ТЕХНИЧЕСКАЯ ЧАСТЬ.
АЛЬБОМ III – СТРОИТЕЛЬНАЯ ЧАСТЬ. КОНСТРУКЦИИ ЖЕЛЕЗОБЕТОННЫЕ.
АЛЬБОМ IV – СТРОИТЕЛЬНАЯ ЧАСТЬ. ИЗДЕЛИЯ.
АЛЬБОМ V – ЭЛЕКТРОТЕХНИЧЕСКАЯ ЧАСТЬ. ЧЕРТЕЖИ МОНТАЖНОЙ ЗОНЫ И ЗАГОТОВИТЕЛЬНОГО УЧАСТКА.
АЛЬБОМ VI – НЕСТАНДАРТИЗИРОВАННОЕ ОБОРУДОВАНИЕ.
АЛЬБОМ VII – СПЕЦИФИКАЦИИ ОБОРУДОВАНИЯ.
АЛЬБОМ VIII – СБОРНИК СПЕЦИФИКАЦИЙ ОБОРУДОВАНИЯ.
АЛЬБОМ IX – ВЕДОМОСТИ ПОТРЕБНОСТИ В МАТЕРИАЛАХ.
АЛЬБОМ X – СМЕТЫ.

УТВЕРЖДЕН ГОСГРАЖДАНСТРОЕМ
ПРИКАЗ №49 от 14 ФЕВРАЛЯ 1983 г.
ВВЕДЕН В ДЕЙСТВИЕ ИНСТИТУТОМ
ЦНИИЭП ИНЖЕНЕРНОГО ОБОРУДОВАНИЯ
ПРИКАЗ № 34 от 11 МАЯ 1983 г.

АЛЬБОМ IV

РАЗРАБОТАН
ПРОЕКТНЫМ ИНСТИТУТОМ
ЦНИИЭП ИНЖЕНЕРНОГО ОБОРУДОВАНИЯ
ГЛАВНЫЙ ИНЖЕНЕР ИНСТИТУТА А. КЕТАОВ
ГЛАВНЫЙ ИНЖЕНЕР ПРОЕКТА Т. ЛОУЦКЕР

				Привязан	
Инв №					

18967-04 2

СОДЕРЖАНИЕ АЛЬБОМА

Обозначение	Наименование	Стр	Примечание
ТП КЖИ ПС2	Панель стеновая (ПС2)	3	
ПС3	Панель стеновая (ПС3,ПС4)	4	
ПС5	Панель стеновая (ПС5,ПС7,ПС10)	5	
ПС6	Панель стеновая (ПС6,ПС11)	6	
ПС12,СБ	Панель стеновая (ПС12,ПС17) сборочный чертеж	7	
ПС12	Панель стеновая (ПС12,ПС17)		
ПС14	Панель стеновая (ПС14)	8	
ПС13	Панель стеновая (ПС13,ПС15,ПС16)	9	
ПС19,СБ	Панель стеновая (ПС19,ПС18) сборочный чертеж	10	
ПС19	Панель стеновая (ПС19,ПС18)		
ПС21	Панель стеновая (ПС21)	11	
ПГ2	Панель перегородочная (ПГ2)		
ПС22	Панель стеновая (ПС22)	12	
П1	Плита (П1)	13	
П4	Плита покрытия (П4)	14	
П3	Плита покрытия (П3)		
Б1	Балка (Б1)	15	
ЛТ1	Лоток (ЛТ1)	16	
ЛТ2	Лоток (ЛТ2)		
ЛТ4	Лоток (ЛТ4)	17	
В1	Водослив (В1)		
ЛТ3	Лоток (ЛТ3)	18	
ЛТ3,С23	Сетка арматурная (С23)		
ЛТ3,С24	Сетка арматурная (С24)	19	
МН3	Изделие закладное (МН3)		

Обозначение	Наименование	Стр	Примечание
КЖИ,МН4,СБ	Изделие закладное (МН4...МН6) сборочный чертеж	20	
МН4	Изделие закладное (МН4...МН6)		
Щ3	Щит стреноправляющий (Щ3)	21	
С3	Сетка арматурная (С3)	22	
С13	Сетка арматурная (С13)		
С11	Сетка арматурная (С11)	23	
С12	Сетка арматурная (С12)		
С14	Сетка арматурная (С14)	24	
С10	Сетка арматурная (С10)		
КП2	Каркас пространственный (КП2)	25	
КП2,С18	Сетка арматурная (С18)		
КП2,С19	Сетка арматурная (С19)	26	
КП1	Каркас пространственный (КП1)		
КП1,С20	Сетка арматурная (С20)	27	
КП1,С21	Сетка арматурная (С21)		
КП3	Каркас пространственный (КП3)	28	
КП3,С22	Сетка арматурная (С22)		
КП3,С17	Сетка арматурная (С17)	29	
МС2	Изделие соединительное (МС2)		
МН2	Изделие закладное (МН2)	30	
Щ4	Щит металлический (Щ4)		
МН1	Изделие закладное (МН1)	31	
МС1	Изделие соединительное (МС1)		
МН7	Изделие закладное (МН7)	32	
МН8	Изделие закладное (МН8,МН9)		

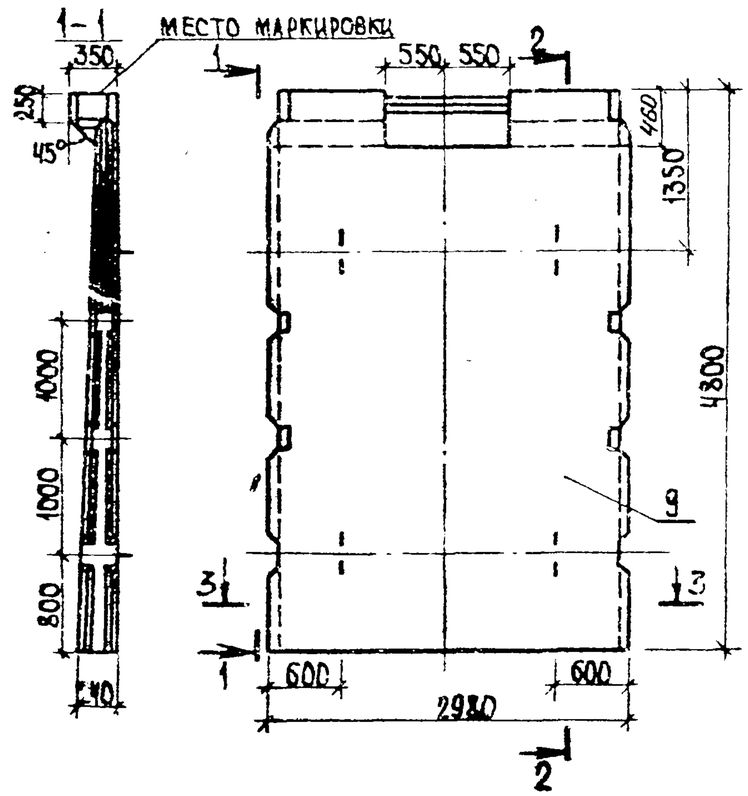

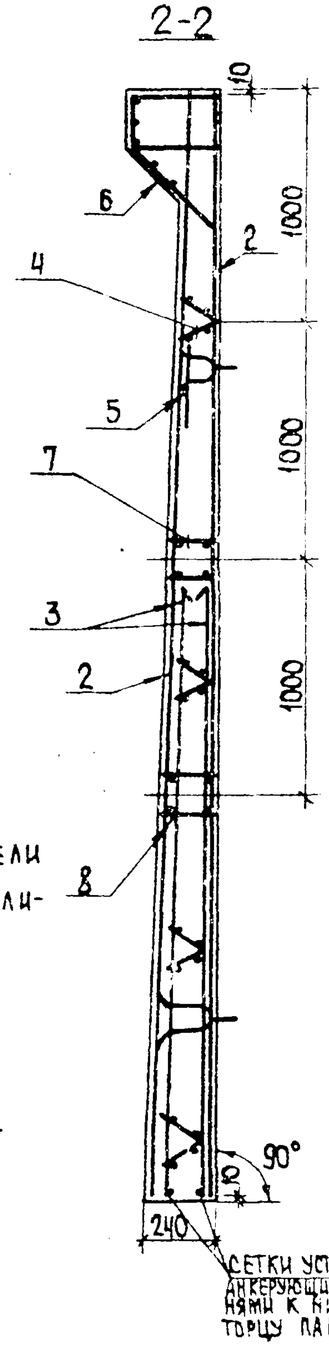

1. Панель ПС2 выполняется в опалубке панели ПС1-48-52 по серии 3.900-3 вып. 4. Отличается от серийной армированием, наличием отверстия в обвязочной балке. Отверстие выполняется путем установки деревянного вкладыша. Арматура обвязочной балки, попадающая в отверстие, не вырезается.
2. Позиции 9 показана в узле 9 по серии 3.900-3 вып. 4 часть 1.
3. Каркасы КР2, КП7 и закладные изделия МН6, МН12, МН13, МН27 привязать к сеткам.
4. При установке строповочных петель допускается перерезать поперечный стержень сетки.

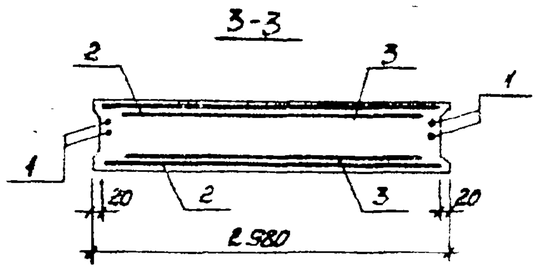

Формат	Зона	Поз.	Обозначение	Наименование	Кол.	Примечание
				Документация		
		–	3.900-3	Сборные железобетонные конструкции емкостных сооружений для водоснабжения и канализации		
				Сборочные единицы		
		1	3.900-3, вып 4 часть 2	поз №12	4	
–		2	3.900-3, вып 4 часть 2	Сетка С25	2	
–		3	3.900-3, вып 3 часть 2	Каркас пространственный КП7	1	
–		4	3.900-3, вып 3 часть 2	Каркас КР2	2	
–		5	3.900-3, вып 3 часть 2	Изделие закладное МН27	2	
–		6	3.900-3, вып. 4 часть 2	Изделие закладное МН6	1	
–		7	3.900-3, вып 4 часть 2	Изделие закладное МН12	1	
–		8	3.900-3, вып. 4 часть 2	Изделие закладное МН13	1	
				Материалы		
		9		Бетон М 200	2,92	$м^3$

Ведомость расхода стали на элемент, кг

Марка элемента	Изделия арматурные												Изделия закладные								Всего
	Арматура класса												Прокат марки		Арматура класса						
	В-I		А-I		А-III								ВСт3сп5		В-I	А-I	А-II	А-III			
	ГОСТ 6727-80		ГОСТ 5781-75		ГОСТ 5.1459-72*								ГОСТ 103-76					ГОСТ 3.1481-75, ГОСТ 5.1459-72*			
	Ф5	Итого	Ф8	Ф10	Ф10	Ф12	Ф14	Ф18	Ф20	Ф22	Итого		∠5	∠8	Ф5	Ф10	Ф20	Ф6	Ф12	Ф16	
ПС2	28,8	28,8	25,8	6,8	148,4	5,0	39,0	49,0	79,8	30,5	352,3		1,52	21,2	5,3	8,6	20,2	2,4	70,4	24,4	453,3

Н. контр.	Лоуцкер		
Проверил	Курганова		
Ст. инж.	Стронгин		
ГИП	Лоуцкер		
Гл. конст.	Шапиро		
Нач. отд.	Красавин		

Привязан

Инв. №

Копировал Ящук

Формат 18967-04 4

ТП 902-3-26.83 КЖИ ПС2

Панель стеновая (ПС2)

Стадия	Масса	Масштаб
Р	7,3т	1:50

Лист Листов 1

ЦНИИЭП Инженерного Оборудования г. Москва

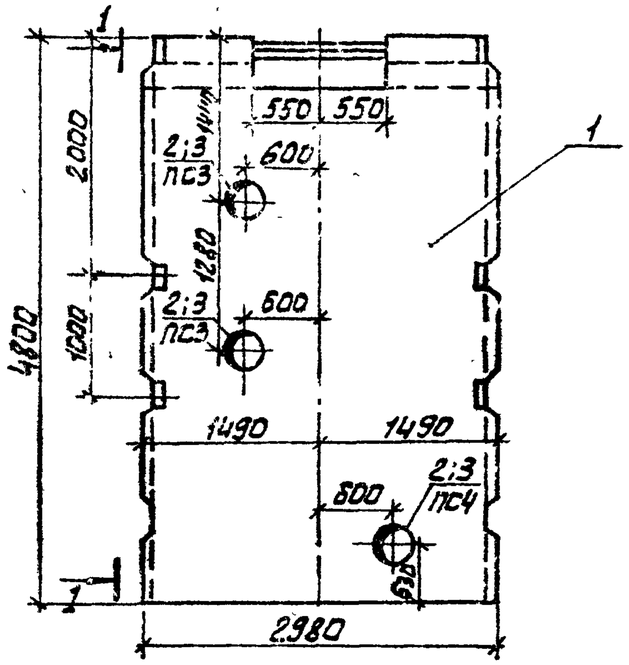

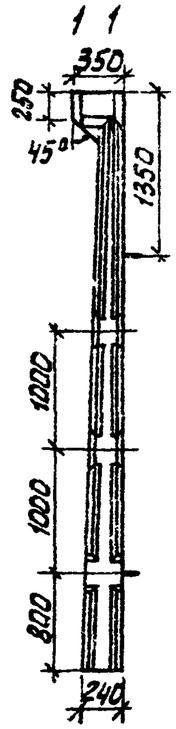

Формат	Зона	Поз.	Обозначение	Наименование	Кол.	Примечание
				Документация		
		—	3. 900-3	Сборные железобетонные конструкции емкостных сооружений для водоснабжения и канализации		
				Сборочные единицы		
		1	3. 900-3. Вып. 4	Панель стеновая ПС1-48-62	1	
				Переменные данные для исполнений		
				ТП -КЖИ.ПС3		
				Сборочные единицы		
—		2	3. 901-5	Сальник Ду200 е=200 для Q=1,4 тыс. м³/сутки	2	
—		3	3. 901-5	Сальник Ду250 е=200 для Q=2,7 тыс. м³/сутки	2	
				ТП -КЖИ.ПС3-01		
				Сборочные единицы		
—		2	3. 901-5	Сальник Ду200 е=200 для Q=1,4 тыс. м³/сутки	1	
—		3	3. 901-5	Сальник Ду250 е=200 для Q=2,7 тыс. м³/сутки	1	

Ведомость расхода стали на дополнительные закладные изделия на элемент, кг

Марка элемента	Изделия закладные								
	Арматура класса				Прокат марки				Всего
					ВСт3сп5				
	ГОСТ				ГОСТ 10704-76				
	ф			Итого	Труба 299х8	Труба 351х9		Итого	
ПС3					23,0	(3,04)		23,0 (30,4)	23,0 (30,4)
ПС4					11,5	(15,2)		11,5 (15,2)	11,5 (15,2)

1. Панели ПС3, ПС4 отличаются от серийных наличием дополнительных закладных деталей и отверстия в обвязочной балке. Отверстие выполняется путем установки деревянного вкладыша. Арматура обвязочной балки, попадающая в отверстие, не вырезается.
2. Арматуру панели, перерезаемую сальниками, отогнуть и приварить к корпусу сальника.
3. В панели ПС3 поз.2;3 относится только к варианту с доочисткой.
4. В ведомости расхода стали цифры в скобках относятся к производительности Q=2,7 тыс. м³/сутки.

Обозначение	Марка
ТП -КЖИ, ПС3	ПС3
-01	ПС4

Привязан.

Инв. №

Н. контр.	Лоцкер	
Провер.	Курганова	
Ст. инж.	Строчгин	
ГИП	Лоцкер	
Гл. конст.	Шапиро	
Нач. отд.	Красавин	

ТП 902-3-26.83 КЖИ. ПС3

Панель стеновая (ПС3; ПС4)

Стадия	Масса	Масштаб
Р	7,30т	1:50

Лист: Листов:

ЦНИИЭП инженерного оборудования г. Москва

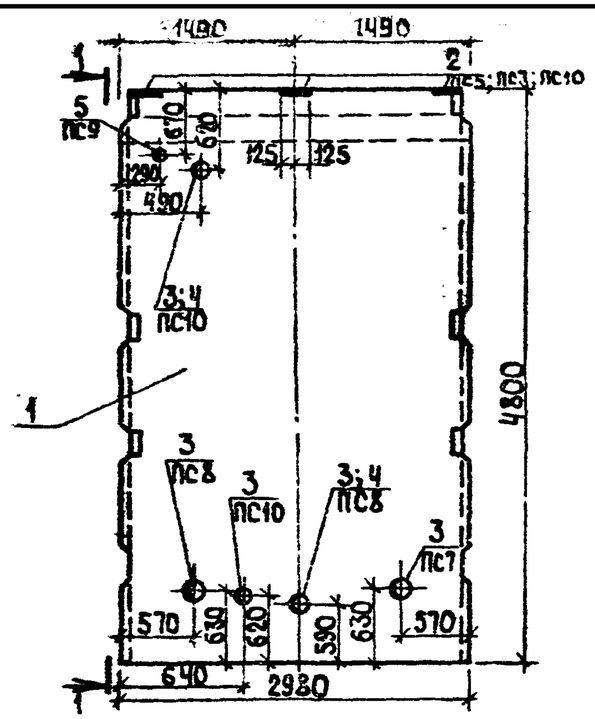

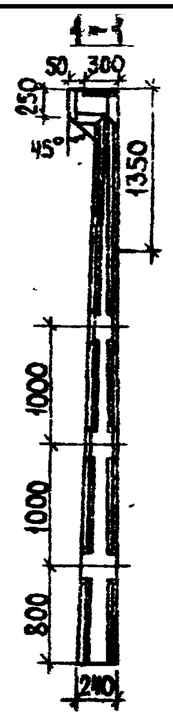

Ведомость расхода стали на дополнительные закладные изделия на элемент, кг

Марка элемента	Изделия закладные								Всего
	Арматура класса		Прокат марки						
	АIII		ВСт3сп5						
	ГОСТ 5781-59-72		ГОСТ 103-76	ГОСТ 8732-78					
	ф12		∠8	труба 121×4	труба 168×5	труба 245×7	труба 299×8	труба 351×9	
ПС5	4,37		11,4						15,77
ПС7	4,37		11,4		4				19,77
ПС8	4,37		11,4		4	8,2	(11,5)		21,97 (39,17)
ПС9	4,37		11,4	2,3					13,7
ПС10	4,37		11,4			8,2	11,5	(15,2)	31,1 (46,3)

1. Панели ПС5, ПС7...ПС10 отличаются от серийных наличием дополнительных закладных деталей.
2. Арматуру панели, перерезаемую сальниками, отогнуть и приварить к корпусу сальника.
3. Закладные детали оцинковать слоем 150 мкм в процессе изготовления.
4. В ведомости расхода стали цифры в скобках относятся к производительности Q=2,7 тыс м³/сутки.

Обозначение	Марка
ТП -КЖИ.ПС5	ПС5
-01	ПС7
-02	ПС8
-03	ПС9
-04	ПС10

Формат	Зона	Поз.	Обозначение	Наименование	Кол	Примечание
				Документация		
		–	3.900-3	Сборные железобетонные конструкции емкостных сооружений для водоснабжения и канализации.		
				Сборочные единицы		
		1	3.900-3 вып. 4	Панель стеновая ПС1-48-62	1	
–		2	1.400-15, в1 160-08	Изделие закладное МН147-3	3	
			Переменные данные для исполнений			
				ТП -КЖИ ПС5-01		
				Сборочные единицы		
–		3	3.901-5	Сальник Ду150 ℓ=200	1	
				ТП -КЖИ.ПС5-02		
				Сборочные единицы		
–		3	3.901-5	Сальник Ду150 ℓ=200	2	
–		4	3.901-5	Сальник Ду200 ℓ=200 (для Q=2,7 тыс. м³/сутки)	1	
				ТП -КЖИ.ПС5-03		
				Сборочные единицы		
–		5	3.901-5	Сальник Ду50 ℓ=200	1	
				ТП -КЖИ.ПС5-04		
				Сборочные единицы		
				для Q=1,4 тыс м³/сутки		
–		3	3.901-5	Сальник Ду150 ℓ=200	2	
–						
				для Q=2,7 тыс. м³/сутки		
–		4	3.901-5	Сальник Ду200 ℓ=200	1	
–		3	3.901-5	Сальник Ду150 ℓ=200	1	

Привязан

Инв. №

Н. контр.	Лоуцкер	
Проверил	Курганова	
Ст. инж.	Стронгин	
ГИП	Лоуцкер	
Гл. конст.	Шапиро	
Нач. отд.	Красавин	

ТП 902-3-26.83 КЖИ.ПС5

Панель стеновая (ПС5, ПС7...ПС10)

Стадия	Масса	Масштаб
Р	7,30т	1:50

Лист Листов 1

ЦНИИЭП Инженерного Оборудования г. Москва

Копировал Ящук Формат

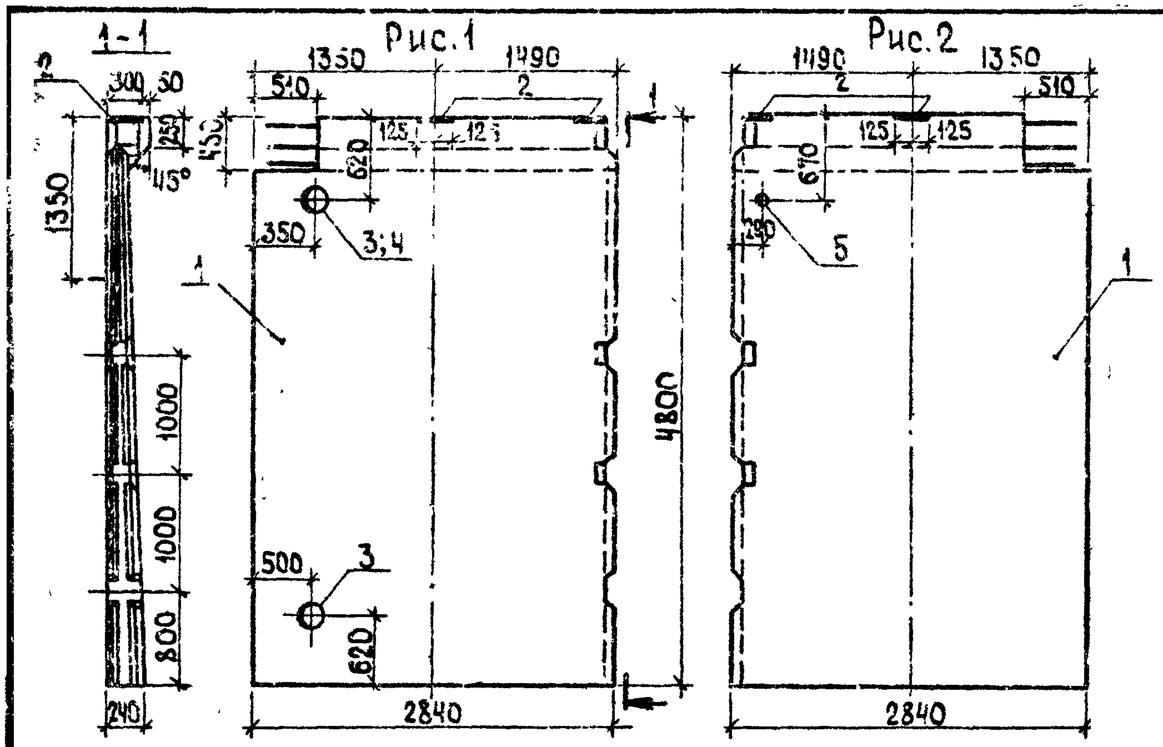

Обозначение	Марка	Рис.
ТП -КЖИ.ПС6	ПС6	1
-01	ПС11	2

Ведомость расхода стали на дополнительные закладные изделия на элемент, кг

Марка элемента	Изделия закладные								
	Арматура класса		Прокат марки						Всего
	АIII		ВСт3сп5						
	ГОСТ 5.1459-72*		ГОСТ 103-76		ГОСТ 8732-78				
	Ф12		⌀8		Труба 121х4	Труба 245х7	Труба 299х8		
ПС6	2,92 (2,92)		7,4 (7,4)		—	16,4 (8,2)	(11,5)		26,72 (30,02)
ПС11	2,92		7,4		2,3				12,62

Формат	Зона	Поз.	Обозначение	Наименование	Кол.	Примечание
				Документация		
		–	3.900-3	Сборные железобетонные конструкции емкостных сооружений для водоснабжения и канализации		
				Сборочные единицы		
		1	3.900-3 вып.4	Панель стеновая ПС1-48-62	1	
–		2	1.400-15. в.1. 160-08	Изделие закладное МН147-3	2	
				Переменные данные для исполнений		
				ТП -КЖИ, ПС6		
				Сборочные единицы		
				Для Q=1,4тыс.м³/сутки		
–		3	3.901-5	Сальник Ду150 ℓ=200	2	
				Для Q=2,7тыс.м³/сутки		
–		4	3.901-5	Сальник Ду200 ℓ=200	1	
–		3	3.901-5	Сальник Ду150 ℓ=200	1	
				ТП -КЖИ ПС6-С1		
				Сборочные единицы		
–		5	3.901-5	Сальник Ду50 ℓ=200	1	

1. Панели ПС6, ПС11 отличаются от серийных укороченной длиной, наличием дополнительных закладных деталей и отверстия в обвязочной балке. Отверстие выполняется путем установки деревянного вкладыша. Арматура обвязочной балки, попадающая в отверстие, не вырезается.
2. Арматуру панелей, перерезаемую сальниками, отогнуть и приварить к корпусу сальника.
3. В ведомости расхода стали цифры в скобках относятся к производительности Q=2,7тыс м³/сутки.
4. Закладные детали оцинковать слоем 150мкм в процессе изготовления.

Н.контр.	Лоуцкер		
Проверил	Курганова		
Ст.инж.	Стронгин		
ГИП	Лоуцкер		
Гл.конст.	Шапиро		
Нач.отд.	Красавин		

Привязан

Инв. №

Копировал Ящук

Формат 18967-04 7

ТП 902-3-26.83 -КЖИ.ПС6

Панель стеновая (ПС6, ПС11)

Стадия	Масса	Масштаб
Р	7,3т	1:50
Лист	Листов 1	

ЦНИИЭП Инженерного Оборудования г. Москва

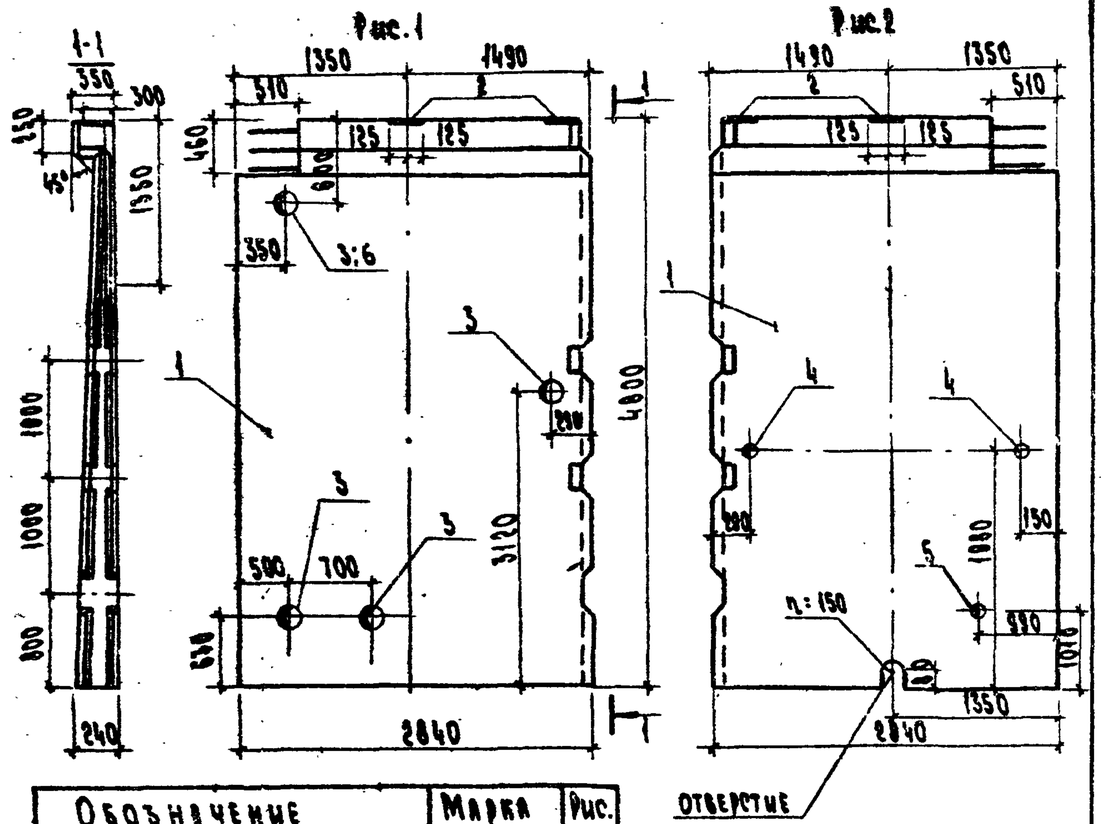

Обозначение	Марка	Рис.
ТП КЖИ.ПС12	ПС12	1
-01	ПС17	2

Ведомость расхода стали на дополнительные закладные изделия на элемент, кг

Марка элемента	Изделие закладные							Всего
	Прокат марки ВСТ3СП5 ГОСТ 8732-78					Арматура кл. А-II ГОСТ 5781-82		
	Диам. 10	Диам. 150	Диам. 219			Ф12		
ПС12			32.8			2.92		35.72
ПС17	4.6	3.3				2.92		10.82

Привязан

Инв.№

ТП 902-3-26.83 КЖИ.ПС12.СБ

Н.контр.	Лоуцкер	
Проверил	Курганова	
Ст.инж.	Стронгин	
ГИП	Лоуцкер	
Гл.конст.	Шапиро	
Нач.отд.	Красавин	

Панель стеновая (ПС12, ПС17) Сборочный чертеж

Стадия	Масса	Масштаб
Р	7.3т	1:50
Лист	Листов 1	

ЦНИИЭП Инженерного Оборудования г. Москва

Копировал Балакирева Формат

Типовой проект Альбом IV

Формат	Зона	Поз.	Обозначение	Наименование	Кол.	Примечание
				Документация		
		-	3.900-3	Сборные железобетонные конструкции емкостных сооружений для водоснабжения и канализации.		
			ТП -КЖИ.ПС12.СБ	Сборочный чертеж		
				Сборочные единицы		
		1	3.900-3. вып.4	Панель стеновая ПС1-48-62	1	
-		2	1.400-15.61.160-08	Изделие закладное МН147-3	2	
				Переменные данные для исполнений		
				Т.п. -КЖИ.ПС12		
				Сборочные единицы		
				Для Q=1.4тыс.м³/сутки		
-		3	3.901-5	Сальник Ду150 ℓ=200	4	
				Для Q=2.7тыс.м³/сутки		
-		3	3.901-5	Сальник Ду150 ℓ=200	3	
-		6	3.901-5	Сальник Ду200 ℓ=200	1	
				Т.п. КЖИ ПС12-01		
				Сборочные единицы		
-		4	3.901-5	Сальник Ду50 ℓ=200	2	
-		5	3.901-5	Сальник Ду80 ℓ=200	1	

1. Панели ПС12, ПС17 отличаются от серийных укороченной длиной, наличием дополнительных закладных деталей и отверстий в обвязочной балке. Изготавливаются путем установки деревянных вкладышей. Арматура обвязочной балки, попадающая в отверстие, не вырезается.
2. Арматуру панелей, перерезаемую сальниками, отогнуть и приварить к корпусу сальника.
3. Закладные детали оцинковать слоем 150 мкм в процессе изготовления.

Привязан

Инв.№

Взам.инв.№ | Подпись и дата | Инв.№ подл.

ТП 902-3-26.83 КЖИ.ПС12

Н.контр.	Лоуцкер	
Проверил	Курганова	
Ст.инж.	Стронгин	
ГИП	Лоуцкер	
Гл.конст.	Шапиро	
Нач.отд.	Красавин	

Панель стеновая (ПС12, ПС17)

Стадия	Лист	Листов
Р		1

ЦНИИЭП Инженерного Оборудования г. Москва

Копировал Балакирева Формат

18967-04 8

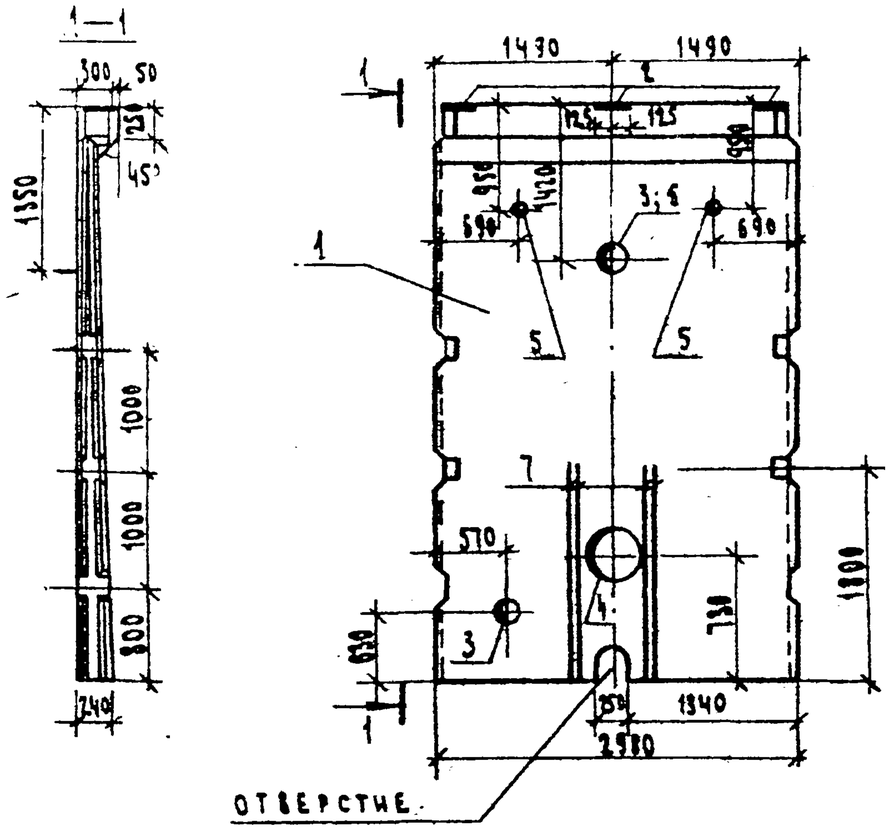

Формат	Зона	Поз.	Обозначение	Наименование	Кол.	Примечание
				Документация		
			3.900-3	Сборные железобетонные конструкции емкостных сооружений для водоснабжения и канализации		
				Сборочные единицы		
		1	3.900-3, вып. 4	Панель стеновая ПС1-48-62	1	
		2	1.400-15, в.1, 160-08	Изделие закладное МН147-3	3	
		3	3.901-5	Сальник Ду150 ℓ=200	2	
		4	3.901-5	Сальник Ду500 ℓ=200	1	
		5	3.901-5	Сальник Ду100 ℓ=200	2	
		6	3.901-5	Сальник Ду200 ℓ=200 (для Q=2,1 тыс.м³/сутки)	1	
				Детали		
Б4		7		ф14АⅢ ГОСТ 5.1459-72* ℓ=1800	8	1,11

1. Марка стали поз. 5 - 25Г2С.
2. Панель ПС14 отличается от серийной наличием дополнительных закладных деталей и отверстием.
3. Арматуру панели, перерезаемую сальниками, отогнуть и приварить к корпусу сальника.
4. Закладные детали оцинковать слоем 150 мкм в процессе изготовления.

Ведомость расхода стали на дополнительные закладные изделия на элемент, кг

Марка элемента	Изделия арматурные		Изделия закладные						Общий расход
	Арматура класса А-III		Арматура А-III	Прокат марки ВСт3сп5					
	ГОСТ 5.1459-72*		ГОСТ 5.1459-72*	ГОСТ 103-76	ГОСТ 8732-78				
	ф14	Итого	ф12	ф8	труба 108×5	труба 245×7	труба 299×8	труба 530×9	
ПС14 (для Q=1,4 тыс.м³/сутки)	17,39	17,39	4,37	11,31	4	8,2	—	23,6	72,87
ПС14 (для Q=2,1 тыс.м³/сутки)	17,39	17,39	4,37	11,31	4	—	11,5	27,6	76,17

Н. контр.	Лоцкер		
Проверил	Курганова		
Ст. инж.	Стромгин		
ГИП	Лоцкер		
Гл. конст.	Шапиро		
Нач. от	Красавин		

Привязан

Инв. №

ТП 802-3-26.83 Кн. ПС14

Панель стеновая (ПС14)

Стадия	Масса	Масштаб
Р	7,30т	1:50
Лист	Листов 1	

ЦНИИЭП Инженерного оборудования г. Москва

Копировал Формат А4

18967-04 9

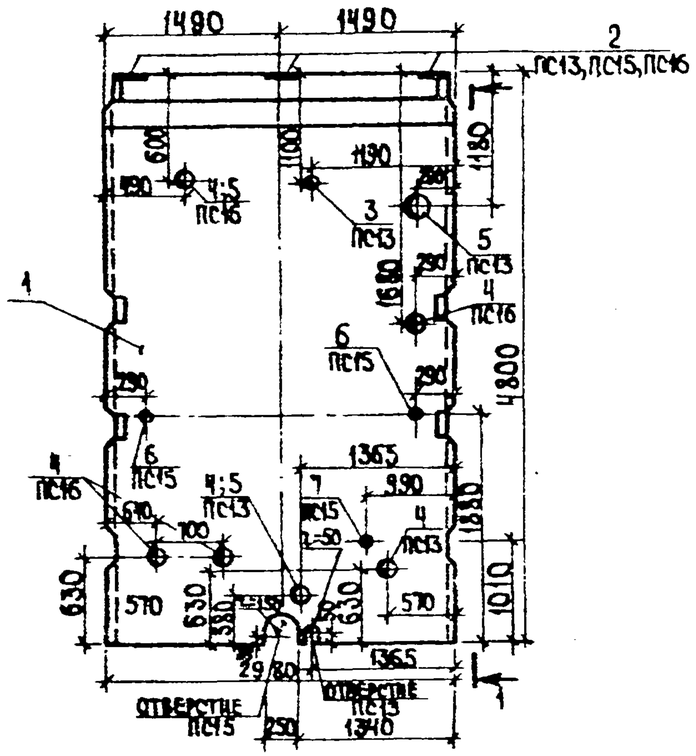

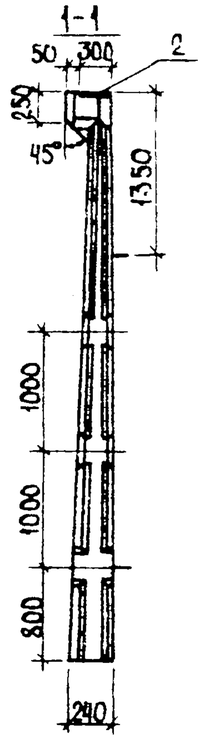

Ведомость расхода стали на дополнительные закладные изделия на элемент, кг

Марка элемента	Изделия закладные								Всего
	Арматура класса А-III		Прокат марки ВСт3сп5						
	ГОСТ 5781-82		ГОСТ 8732-78						
	Ф12		Труба 121х4	Труба 152х4,5	Труба 168х5	Труба 245х7	Труба 299х8	Труба 360х9	
ПС13	4,37 (4,37)				4,6 (4,6)	24,6 (16,4)	— (11,5)	—	32,97 36,27
ПС15	4,37		4,6	[illegible]					12,27
ПС16	4,37					8,2	34,5	(45,6)	42,7 (53,8)

1. Панели ПС13, ПС15, ПС16 отличаются от серийных наличием дополнительных закладных деталей.
2. Арматуру панели, перерезаемую сальниками, отогнуть и приварить к корпусу сальника.
3. Закладные детали оцинковать слоем 150 мкм в процессе изготовления.
4. В ведомости расхода стали цифры в скобках относятся к производительности Q = 2,7 тыс. м³/сутки.

Обозначение	Марка
ТП -КЖИ.ПС13	ПС13
-01	ПС15
-02	ПС16

Формат	Зона	Поз.	Обозначение	Наименование	Кол.	Примечание
				Документация		
		—	3.900-3	Сборные железобетонные конструкции емкостных сооружений для водоснабжения и канализации		
				Сборочные единицы		
		1	3.900-3 вып. 4	Панель стеновая ПС1-48-62	1	
—		2	1.400-15. в1, 160-08	Изделие закладное МН147-3	3	
				Переменные данные для исполнений		
				ТП -КЖИ.ПС13		
				Сборочные единицы		
				для Q=1,4 тыс. м³/сутки		
—		3	3.901-5	Сальник Ду100 ℓ=200	1	
—		4	3.901-5	Сальник Ду150 ℓ=200	3	
				для Q=2,7 тыс. м³/сутки		
—		3	3.901-5	Сальник Ду100 ℓ=200	1	
—		4	3.901-5	Сальник Ду150 ℓ=200	2	
—		5	3.901-5	Сальник Ду200 ℓ=200	1	
				ТП -КЖИ.ПС13-01		
				Сборочные единицы		
—		6	3.901-5	Сальник Ду50 ℓ=200	2	
—		7	3.901-5	Сальник Ду80 ℓ=200	1	
				ТП -КЖИ.ПС13-02		
				Сборочные единицы		
				для Q=1,4 тыс. м³/сутки		
—		4	3.901-5	Сальник Ду150 ℓ=200	4	
				для Q=2,7 тыс. м³/сутки		
		4	3.901-5	Сальник Ду150 ℓ=200	3	
		5	3.901-5	Сальник Ду200 ℓ=200	1	

Привязан

Инв. №

Н.контр.	Лоуцкер	
Проверил	Курганова	
Ст.инж.	Стронгин	
ГИП	Лоуцкер	
Гл.конст.	Шапиро	
Нач.отд.	Красавин	

ТП 902-3-26.83 КЖИ.ПС13

Панель стеновая (ПС13, ПС15, ПС16)

Стадия	Масса	Масштаб
Р	7,3т	1:50

Лист Листов 1

ЦНИИЭП инженерного оборудования г. Москва

Копировал Ящук Формат 18967-04 10

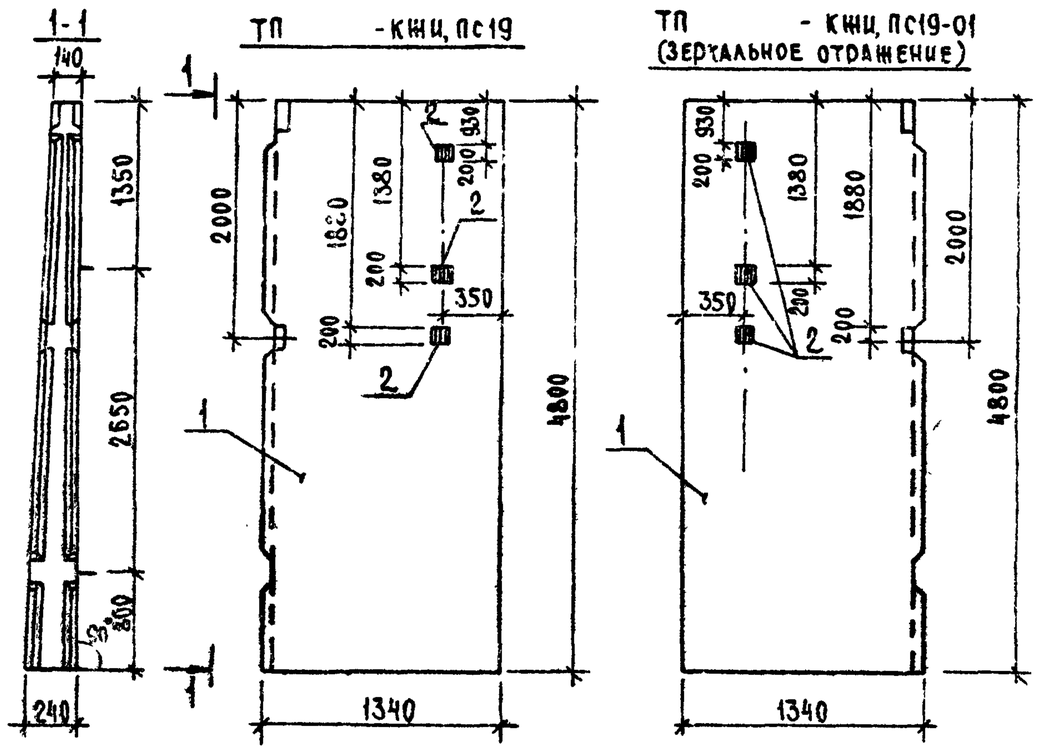

Ведомость расхода стали на дополнительные закладные изделия на элемент, кг

Марка элемента	Изделия закладные					Всего
	Прокат марки Вст3сп5 ГОСТ 103-76		Арматура класса АIII ГОСТ 5.1459-72*			
	⌀10		⌀10		Итого	
ПС 19	18,8		1,32		20,12	20,12
ПС 18	18,8		1,32		20,12	20,12

Привязан

Инв.№

Н.контр.	Лоуцкер	
Провер.	Курганова	
Ст.инж.	Стронгин	
ГИП	Лоуцкер	
Гл.конст.	Шапиро	
Нач.отд.	Красавин	

ТП 902-3-26.83 КЖИ, ПС 19. СБ

Панель стеновая (ПС 19, ПС 18) Сборочный чертеж

Стадия	Масса	Масштаб
Р	3,17т	1:50

Лист Листов

ЦНИИЭП инженерного оборудования г. Москва

Альбом IV

Типовой проект 902-3-26.83

Формат	Зона	Поз.	Обозначение	Наименование	Кол.	Примечание
				Документация		
		–	3.900-3	Сборные железобетонные конструкции емкостных сооружений для водоснабжения и канализации		
			ТП -КЖИ.ПС19,СБ	Сборочный чертеж		
				Сборочные единицы		
		1	3.900-3 вып.3	Панель стеновая ПСВ-48-К2	1	
Н		2	ТП -КЖИ.МН1	Изделие закладное МН1	3	

1. Панели ПС 18 и ПС 19 выполняются попарно в одной опалубочной форме стеновой панели ПСВ-48-К1 путем установки деревянных перегородок.

2. Отличаются от серийной наличием дополнительных закладных деталей.

3. Закладные детали должны быть оцинкованы слоем 150 мкм в процессе изготовления.

Привязан

Инв.№

Н.контр.	Лоуцкер	
Провер.	Курганова	
Ст.инж.	Стронгин	
ГИП	Лоуцкер	
Гл.конст.	Шапиро	
Нач.отд.	Красавин	

ТП 902-3-26.83 КЖИ, ПС 19

Панель стеновая (ПС 19, ПС 18)

Стадия	Лист	Листов
Р		

ЦНИИЭП инженерного оборудования г. Москва

Инв.№ подл. | Подпись и дата | Взам. инв.№

Типовой проект 902-3-26.83 Альбом IV

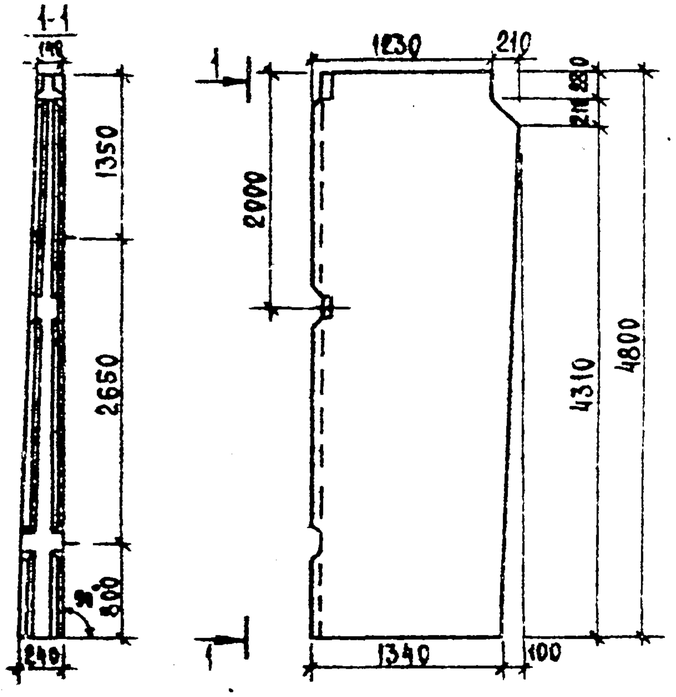

1. Панель ПС21 выполняется в опалубочной форме стеновой панели ПС2-48-К2 путем установки деревянных вкладышей и перегородок.

2. Арматурные сетки и каркасы панели по серии 3.900-3 вып. 3 обрезать по месту.

Привязан

Инв. №

Н. контр.	Лоуцкер		
Проверил	Лоуцкер		
Ст. инж.	Стронгин		
ГИП	Лоуцкер		
Гл. конст.	Шапиро		
Нач. отд.	Красавин		

ТП 902-3-26.83 КЖИ, ПС 21

Панель стеновая (ПС21)

Стадия	Масса	Масштаб
Р	3,17т	1:50
Лист	Листов 1	

ЦНИИЭП инженерного оборудования г. Москва

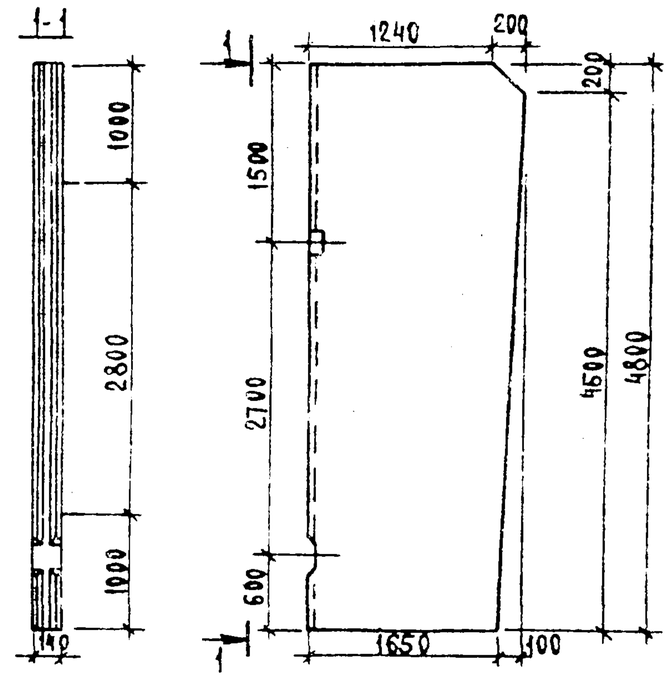

1. Перегородочная панель ПГ2 выполняется в опалубочной форме панели ПГ-48-1 путем установки деревянных вкладышей и перегородок.

2. Арматурные сетки и каркасы панели по серии 3.900-3 вып. 6 обрезать по месту.

Привязан

Инв. №

Взам. инв. № | Подпись и дата | Инв. № подл.

Н. контр.	Лоуцкер		
Проверил	Лоуцкер		
Ст. инж.	Стронгин		
ГИП	Лоуцкер		
Гл. констр.	Шапиро		
Нач. отд.	Красавин		

ТП 902-3-26.83 КЖИ, ПГ2

Панель перегородочная (ПГ2)

Стадия	Масса	Масштаб
Р	2,35т	1:50
Лист	Листов	

ЦНИИЭП инженерного оборудования г. Москва

18967-04 12

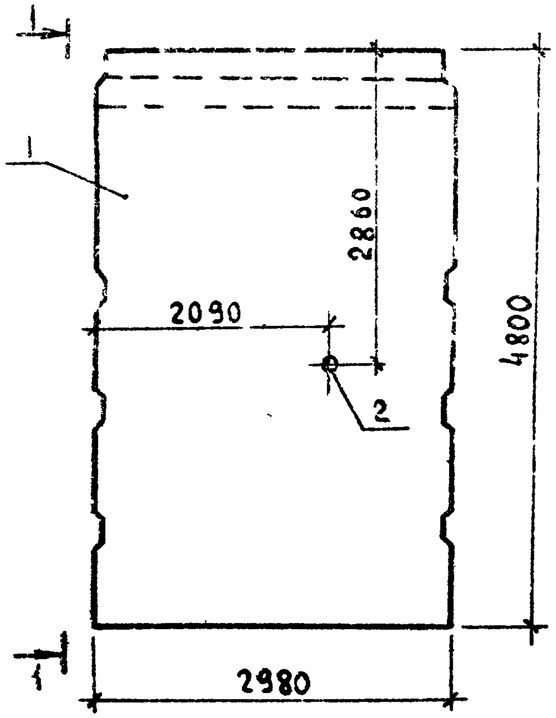

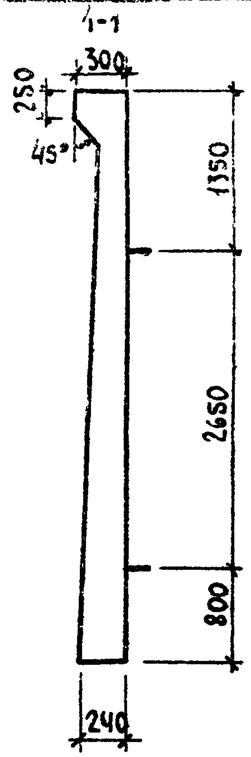

Формат	Зона	Поз	Обозначение	Наименование	Кол.	Примечание
				Документация		
		—	3.900-3	Сборные железобетонные конструкции емкостных сооружений для водоснабжения и канализации		
				Сборочные единицы		
		1	3.900-3 вып.4	Панель стеновая ПС1-48-12	1	
—		2	3.901-5	Сальник Ду 150, ℓ=200	1	

Ведомость расхода стали на дополнительные закладные изделия на элемент, кг

Марка элемента	Изделия закладные		Всего
	Прокат марки ВСт3сп5 ГОСТ 8732-78		
	Труба 245х7		
ПС 22	8,2		8,2

1. Панель ПС22 отличается от серийной наличием дополнительной закладной детали.
2. Арматуру панели, перерезаемую сальником, отогнуть и приварить к корпусу сальника.

Н. контр.	Лоуцкер		
Проверил	Курганова		
Ст. инж.	Стронгин		
ГИП	Лоуцкер		
Гл. конст.	Шапиро		
Нач. отд.	Красавин		

Привязан

Инв. №

ТП 902-3-26.83 -КЖИ.ПС22

Панель стеновая (ПС 22)

Стадия	Масса	Масштаб
Р	7,3т	1:50
Лист	Листов	

ЦНИИЭП инженерного оборудования г. Москва

18967-04 13

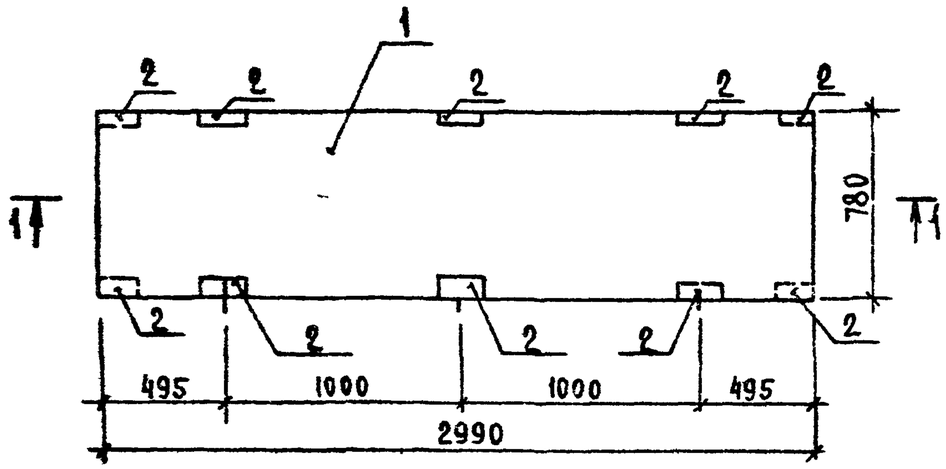

Формат	Зона	Поз.	Обозначение	Наименование	Кол.	Примечание
				Документация		
		—	3.006-2	Сборные железобетонные каналы и тоннели из лотковых элементов		
				Сборочные единицы		
		1	3.006-2 вып. II-2	Плита П6-15	1	
—		2	3.400-6/76	Изделие закладное МН4-23	10	
—		3		С $\frac{\varnothing 10 AIII - 100}{\varnothing 8 AI - 200}$ 750×2950 $\frac{75}{75}$	1	

Разрез 1-1

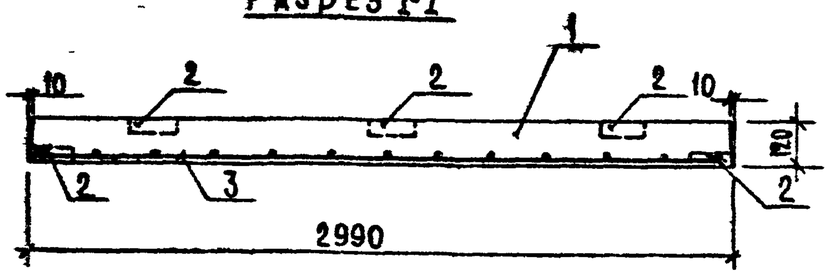

1. Плита отличается от серийной по серии 3.006-2 вып. II-2 армированием и наличием закладных деталей.
2. Арматурная сетка поз. 3 выполнена по ГОСТ 23279-78.
3. Защитный слой бетона – 20 мм.

Ведомость расхода стали на элемент, кг

Марка эл-та	Изделия арматурные							Изделия закладные							Общий расход
	Арматура класса						Всего	Арматура кл			Прокат марки			Всего	
	А-I			А-III				А-III			ВСт3сп5				
	ГОСТ 5781-75			ГОСТ 5.1459-72*				ГОСТ 5.1459-72*			ГОСТ 8509-72				
	ф8		Итого	ф10		Итого		ф10		Итого	L90×8		Итого		
П1	4,4		4,4	14,51		14,51	18,91	14		14	33		33	47	65,91

Привязан	Н. контр.	Лоуцкер	
	Проверил	Курганова	
	Ст. инж.	Стронгин	
	ГИП	Лоуцкер	
	Гл. констр.	Шапиро	
Инв. №	Нач. отд.	Красавин	

ТП 902-3-26.83 -КЖИ, П1

Плита (П1)

Стадия	Масса	Масштаб
Р	700	1:25
Лист	Листов 1	

ЦНИИЭП инженерного оборудования г. Москва

18967-04 14

Копировал Реброва Формат

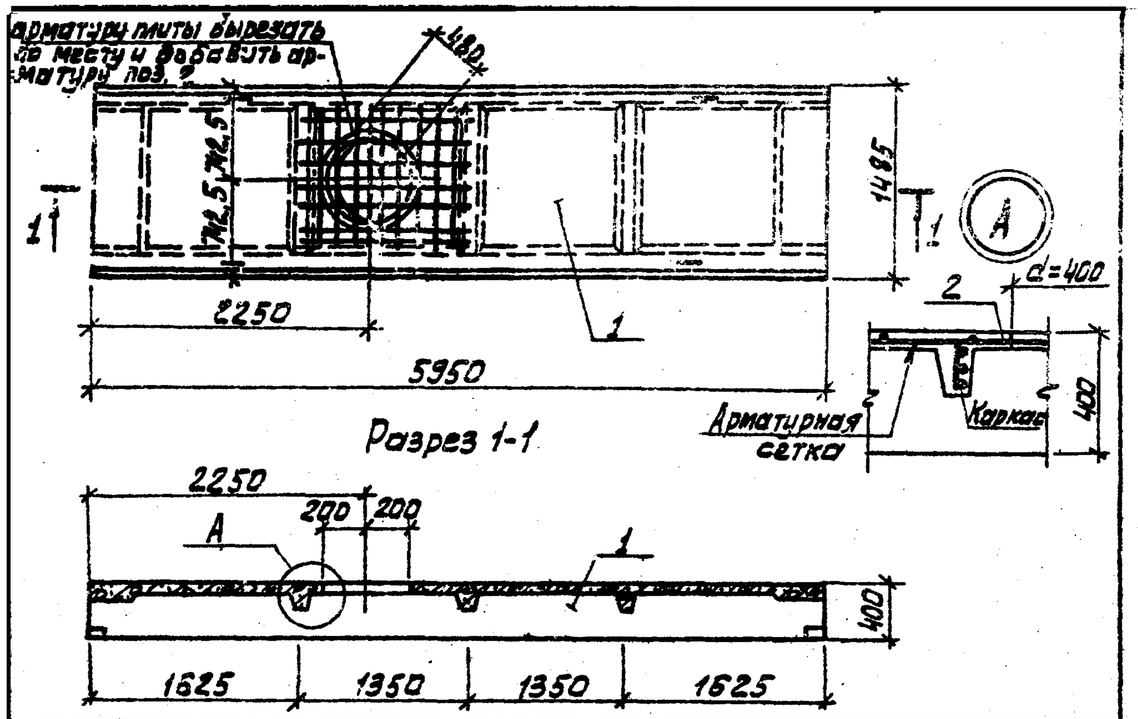

Формат	Зона	Поз	Обозначение	Наименование	Кол.	Примечание
				Документация		
		—	1.442.1-2 Вып.1	Предварительно напряженные плиты шириной 1.5 м		
				Сборочные единицы		
		1	1.442.1-2 Вып.1	Плита покрытия 2ПГ-5АIVТ	1	
				Детали		
Б4		2		Ф12АIII ГОСТ 5.1459-72* ℓ=2050	1	1.84 кг

Марка стали поз. 1 - 25Г2С

Привязан:

Инв. №

Н. контр.	Лоуцкер	
Провер.	Курганова	
Ст. инж.	Строгин	
ГИП	Лоуцкер	
Гл. конст.	Шапиро	
Нач. отд.	Красавин	

ТП 902-3-26.83 - КЖИ.П4

Плита покрытия (П4)

Стадия	Масса	Масштаб
Р	2,4 т	1:50

Лист | Листов 1

ЦНИИЭП инженерного оборудования г. Москва

Типовой проект 902-3-26.83 Альбом IV

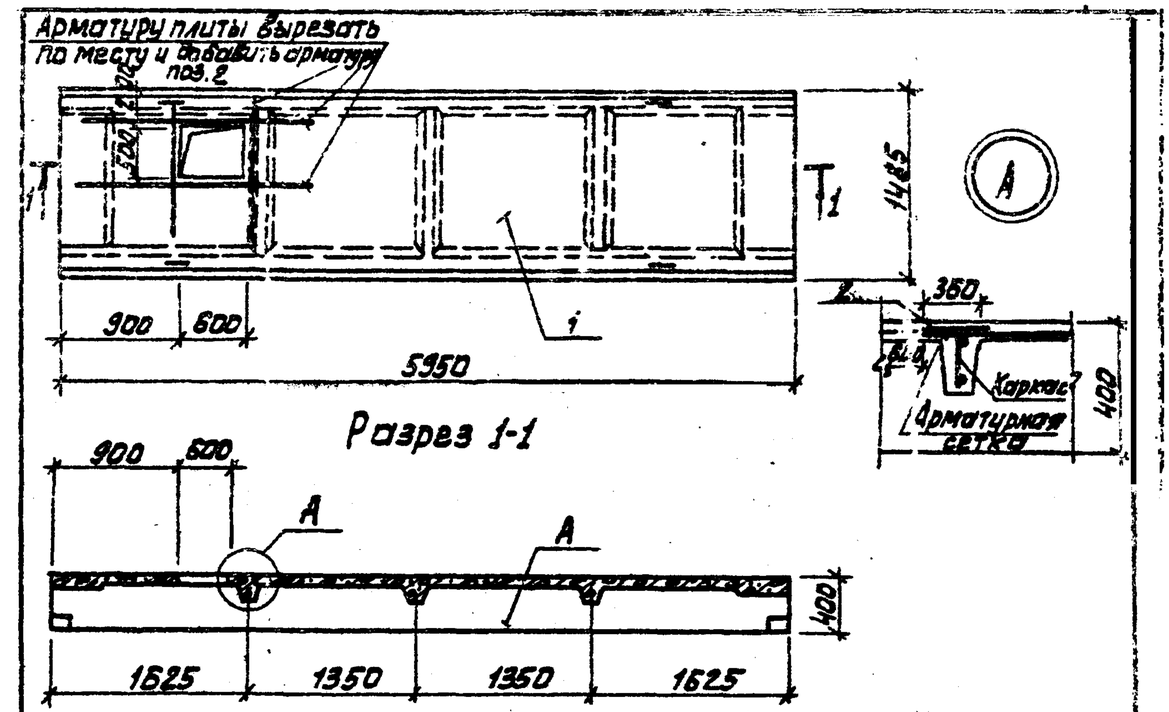

Формат	Зона	Поз	Обозначение	Наименование	Кол.	Примечание
				Документация		
		—	1.442.1-2 Вып.1	Предварительно напряженные плиты шириной 1.5 м		
				Сборочные единицы		
		1	1.442.1-2 Вып.1	Плита покрытия 2ПГ-5АIVТ	1	
				Детали		
Б4		2		Ф12АIII ГОСТ 5.1459-72* ℓ=1320	4	1.18 кг

Марка стали поз. 1 - 25Г2С

Привязан:

Инв. №

Н. контр.	Лоуцкер	
Провер.	Курганова	
Ст. инж.	Строгин	
ГИП	Лоуцкер	
Гл. конст.	Шапиро	
Нач. отд.	Красавин	

ТП 902-3-26.83 - КЖИ.П3

Плита покрытия (П3)

Стадия	Масса	Масштаб
Р	2,4 т	1:50

Лист | Листов 1

ЦНИИЭП инженерного оборудования г. Москва

Взам. инв. № | Подпись и дата | Инв. № подл.

18967-04 15

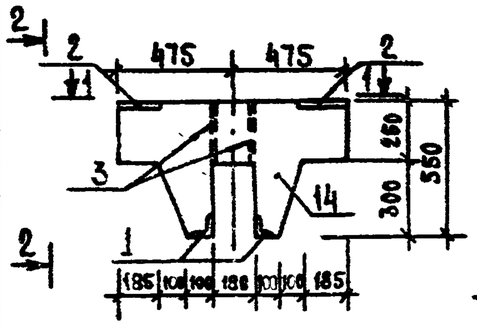

Вид 2-2

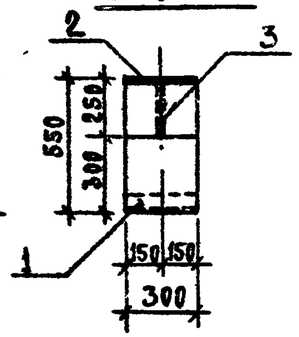

1-1

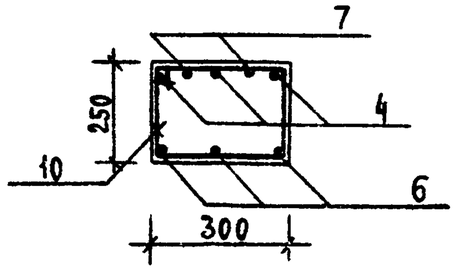

Вид 1-1

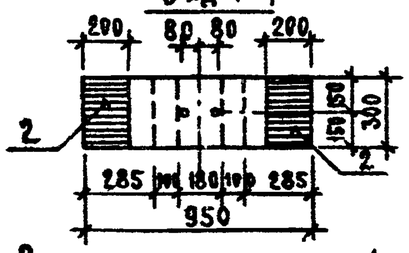

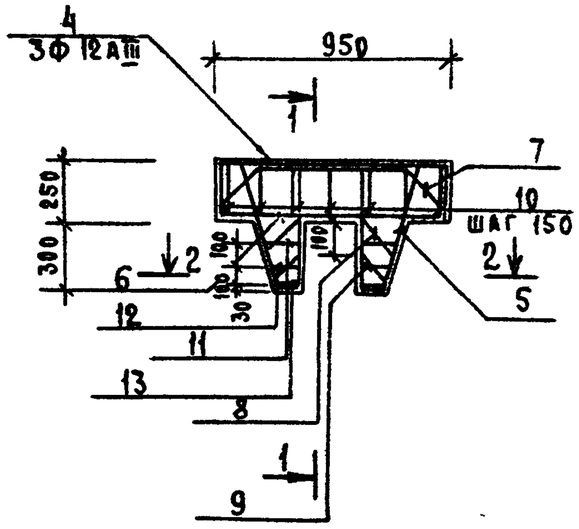

2-2

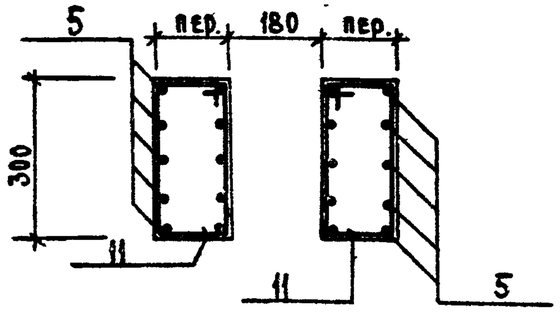

Ведомость деталей

Поз.	Эскиз или сечение
4	900
5	570
6	910
7	350
8	170
9	120
10	310
11	310
12	260
13	260

Формат	Зона	Поз.	Обозначение	Наименование	Кол.	Примечание
				Сборочные единицы		
–		1	3.400-6/76	Изделие закладное МИ4-47	2	
–		2	3.400-6/76	Изделие закладное МИ1-29	2	
				Детали		
Б4		3		Труба 25 ГОСТ 3262-75 ℓ=250	2	0,06 кг
Б4		4		ф12АIII ГОСТ 5.1459-72* ℓ=1320	3	1,17 кг
Б4		5		ф10АIII ГОСТ 5.1459-72* ℓ=1220	10	0,75 кг
Б4		6		ф10АIII ГОСТ 5.1459-72* ℓ=910	3	0,56 кг
Б4		7		ф8АI ГОСТ 5781-75 ℓ=1160	2	0,45 кг
Б4		8		ф8АI ГОСТ 5781-75 ℓ=370	6	0,13 кг
Б4		9		ф8АI ГОСТ 5781-75 ℓ=320	6	0,12 кг
Б4		10		ф8АI ГОСТ 5781-75 ℓ=1040	7	0,44 кг
Б4		11		ф8АI ГОСТ 5781-75 ℓ=920	2	0,39 кг
Б4		12		ф8АI ГОСТ 5781-75 ℓ=840	2	0,35 кг
Б4		13		ф8АI ГОСТ 5781-75 ℓ=800	2	0,34 кг
				Материалы		
		14		Бетон М 200		0,11 м³

1. Защитный слой бетона – 20 мм.
2. Марка стали для поз. 4-6 – 25Г2С, для поз. 7÷13 – Вст 3сп 2

Ведомость расхода стали на элемент, кг

Марка эл-та	Изделия арматурные					Изделия закладные						Всего
	Арматура класса					Прокат марки			Армат. класса		Итого	
	AI		AIII			ВСт3сп5			AIII			
	ГОСТ 5781-75		ГОСТ 5.1459-72*						ГОСТ 5781-75 ГОСТ 5.1459-72*			
	ф8	Итого	ф10	ф12	Итого	№16Л-2004		ГТ996А Δ5=25	ф8	ф10		
Б1	7,6		9,2	3,5	12,7	4,8	7,60	1,2	0,68	1,32	15,6	35,9

Привязан

Инв. №

Н. контр.	Лоуцкер	
Инж.	Стронгин	
Проверил	Курганова	
ГИП	Лоуцкер	
Гл. конст.	Шапиро	
А. отд.	Красавин	

ТП 902-3-26.83 КЖИ, Б1

Балка (Б1)

Стадия	Масса	Масштаб
Р	270	1:25
Лист	Листов 1	

ЦНИИЭП инженерного оборудования г. Москва

18967-04 16

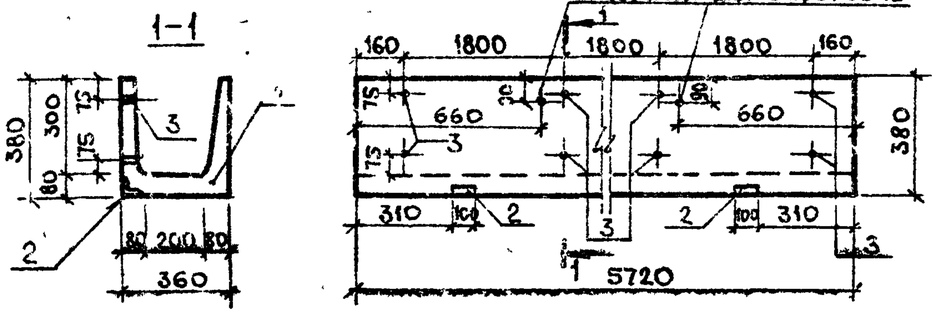

Ведомость расхода стали на дополнительные закладные изделия на элемент, кг

Марка элемента	Изделия закладные						Всего
	Прокат марки		Арматура класса				
	ВСТ3 СП5		А-III				
	ГОСТ 8509-72		ГОСТ 5781-75				
	∠63х6	Труба 25х2,5		⌀8		Итого	
ЛТ1	1,0	0,5		0,4		1,9	1,9

Формат	Зона	Поз.	Обозначение	Наименование	Кол.	Примечание
				Документация		
		—	3.900-3 вып. 8	Изделия для лотков		
				Сборочные единицы		
		1	3.900-3 вып. 8	Лоток ЛТ1-3-2	1	
—		2	3.400-6/76	Изделие закладное МИЧ-14	2	
Бч		3		Труба 25 ГОСТ 3262-75 ℓ=65	8	0,06 кг

1. Лоток отличается от серийного наличием дополнительных закладных деталей и укороченной длиной.
2. Арматурные сетки обрезать по месту.

Привязан

Инв. №

Т.п. 902-3-26.83 Кжи. ЛТ1

Лоток (ЛТ1)

Стадия	Масса	Масштаб
Р	1,03т	1:50

Лист Листов 1

ЦНИИЭП Инженерного Оборудования г. Москва

Н.контр	Лоуцкер	
Провер.	Курганова	
Инжен.	Строгин	
ГИП	Лоуцкер	
Гл.конст	Шапиро	
Нач.отд	Красавин	

Копировал: Кобелкова Формат 11

Типовой проект 902-3-26.83 Альбом IV

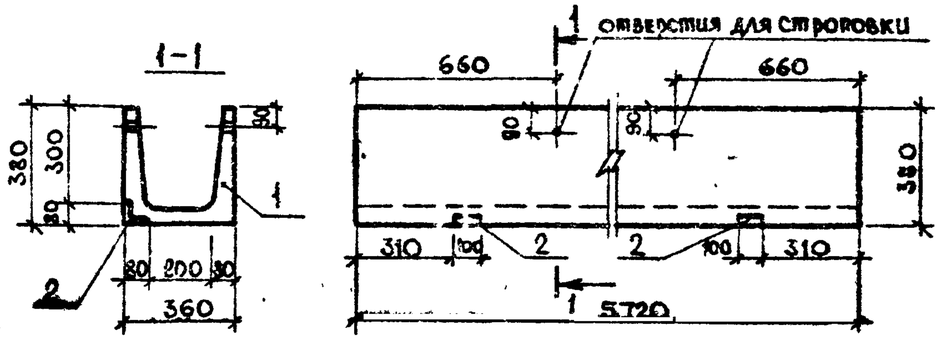

Ведомость расхода стали на дополнительные закладные изделия на элемент, кг

Марка элемента	Изделия закладные						Всего
	Прокат марки		Арматура класса				
	ВСТ3 СП5		А-III				
	ГОСТ 8509-72		ГОСТ 5781-75				
	∠63х6		⌀8			Итого	
ЛТ2	1,0		0,4			1,4	1,4

Формат	Зона	Поз.	Обозначение	Наименование	Кол.	Примечание
				Документация		
		—	3.900-3 вып. 8	Изделия для лотков		
				Сборочные единицы		
		1	3.900-3 вып. 8	Лоток ЛТ1-3-2	1	
—		2	3.400-6/76	Изделие закладное МИЧ-14	2	

1. Лоток отличается от серийного наличием дополнительных закладных деталей и укороченной длиной.
2. Арматурные сетки обрезать по месту

Привязан

Инв. №

Т.п. 902-3-26.83 Кжи. ЛТ2

Лоток (ЛТ2)

Стадия	Масса	Масштаб
Р	1,03т	1:50

Лист Листов 1

ЦНИИЭП Инженерного Оборудования г. Москва

Н.контр.	Лоуцкер	
Провер.	Курганова	
Инжен.	Строгин	
ГИП	Лоуцкер	
Гл.конст.	Шапиро	
Нач.отд.	Красавин	

Инв. № подл. | Подпись и дата | Взам. инв. №

18967-04 17

Копировал: Формат 11

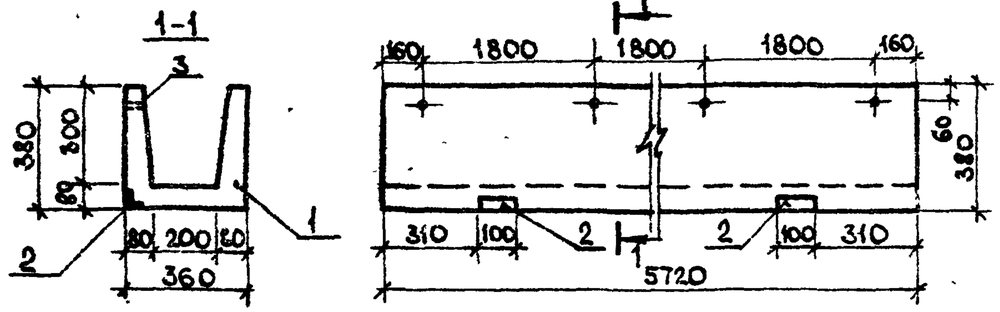

Ведомость расхода стали на дополнительные закладные изделия на элемент, кг

Марка элемента	Изделия закладные				Всего
	Прокат марки		Арматура кл.		
	ВСт3сп5		А III		
	ГОСТ 8509-72 ГОСТ 8240-72		ГОСТ 5781-75		
	L63x6	Труба Ду25	⌀8	Итого	
АТ2	1,0	0,25	0,4	1,65	1,65

Формат	Зона	Поз.	Обозначение	Наименование	Кол.	Примечание
				Документация		
		–	3.900-3, вып. 8	Изделия для лотков		
				Сборочные единицы		
		1	3.900-3, вып. 8	Лоток АТ1-3-2	1	
		2	3.400-6/76	Изделие закладное МН4-14	2	
БЧ		3		Труба ⌀25 ГОСТ 3262-75 ℓ=65	4	0,06 кг

1. Лоток отличается от серийного наличием дополнительных закладных деталей и укороченной длиной.
2. Арматурные сетки обрезать по месту.

Привязан

Инв. №

Т.П. 902-3-26.83 – КЖИ, АТ4

Н. контр.	Лоуцкер		
Проверил	Курганова		
Ст. инж.	Строгин		
ГИП	Лоуцкер		
Гл. конст.	Шапиро		
Нач. отд.	Красавин		

Лоток (АТ4)

Стадия	Масса	Масштаб
Р	1,03т	1:50

Лист | Листов 1

ЦНИИЭП Инженерного Оборудования г. Москва

Копировал

Альбом IV

Типовой проект 902-3-26.83

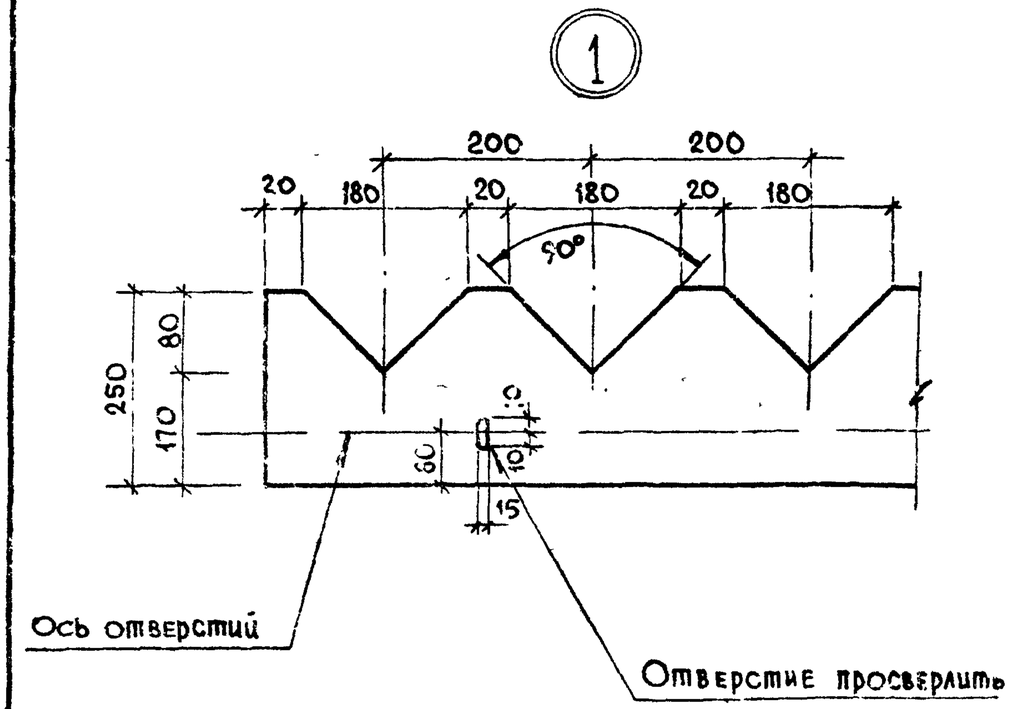

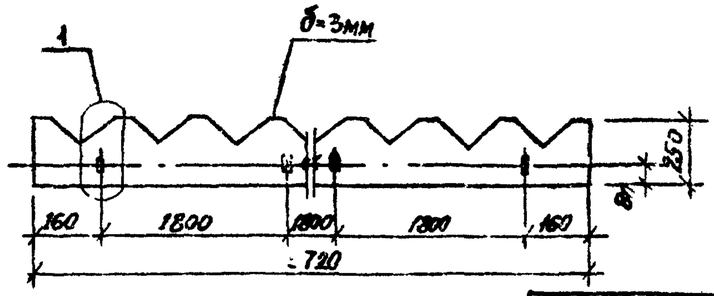

Материал водослива – оргстекло ГОСТ 9784-75

Привязан

Инв. №

Т.П. 902-3-26.83 – КЖИ. В1

Н. контр.	Лоуцкер		
Проверил	Курганова		
Ст. инж.	Строгин		
ГИП	Лоуцкер		
Гл. конст.	Шапиро		
Нач. отд.	Красавин		

Водослив (В1)

Стадия	Масса	Масштаб
Р	–	–

Лист | Листов 1

ЦНИИЭП Инженерного Оборудования г. Москва

Инв. № подл. | Подпись и дата | Взам. инв. №

18967-04 18

Копировал

Формат А1

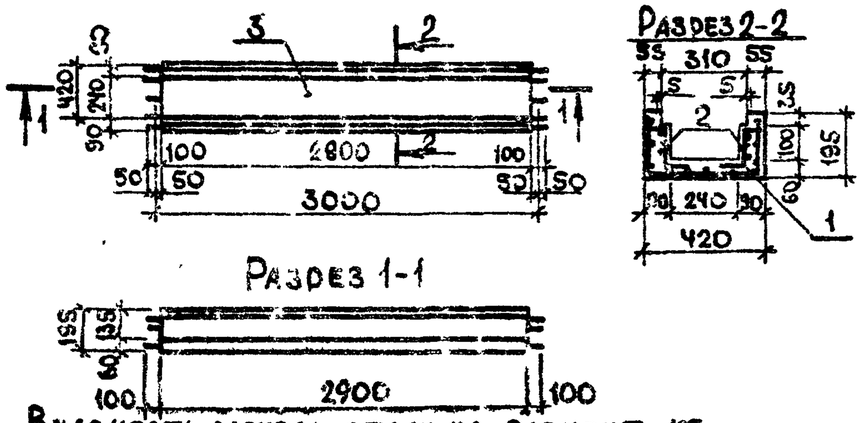

Ведомость расхода стали на элемент, кг

Марка элемента	Изделия арматурные								Всего
	Арматура класса А-I ГОСТ 5781-75								
	⌀6			Итого	⌀			Итого	
ЛТ3	10,5			10,5					10,5

Формат	Зона	Поз.	Обозначение	Наименование	Кол.	Примечание
				Сборочные единицы		
Н		1	Т.П. КЖИ-ЛТ3-С23	Сетка С23	1	8,5 кг
Н		2	Т.П. КЖИ-ЛТ3-С24	Сетка С24	2	2,2 кг
				Материалы		
		3		Бетон М 200	0,4 м³	

Защитный слой бетона – 20 мм

Привязан

Инв. №

Н. контр.	Лоуцкер		
Проверил	Курганова		
Ст. инж.	Строгин		
ГИП	Лоуцкер		
Гл. конст.	Шапиро		
Нач. отд.	Красавин		

Т.П. 902-3-26.83 КЖИ. ЛТ3

Лоток (ЛТ3)

Стадия	Масса	Масштаб
Р	350	1:50 1:20
Лист	Листов 1	

ЦНИИЭП Инженерного Оборудования г. Москва

Копировал МКоб– Формат Н

Альбом IV

Типовой проект 902-3-26.83

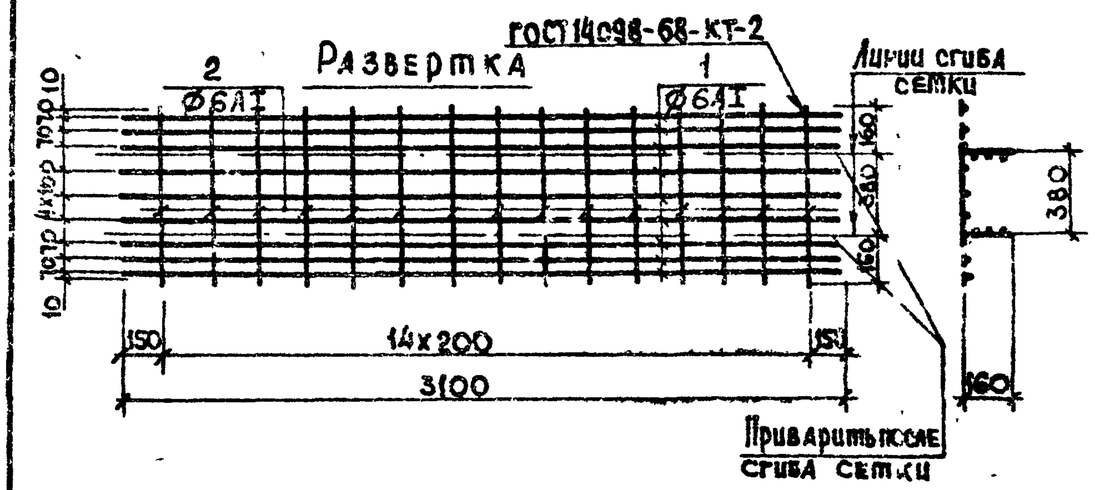

Формат	Зона	Поз.	Обозначение	Наименование	Кол.	Примечание
				Детали		
БЧ		1		⌀6AI ГОСТ 5781-75 ℓ=3100	9	0,68 кг
БЧ		2		⌀6AI ГОСТ 5781-75 ℓ=700	15	0,15 кг

Марка стали поз. 1,2 – В Ст3 сп2

Привязан

Инв. №

Инв. № подл. | Подпись и дата | Взам. инв. №

Н. контр.	Лоуцкер		
Провер.	Курганова		
Ст. инж.	Строгин		
ГИП	Лоуцкер		
Гл. конст.	Шапиро		
Нач. отд.	Красавин		

Т.П. 902-3-26.83 КЖИ. ЛТ3. С23

Сетка арматурная (С23)

Стадия	Масса	Масштаб
Р	8,5	1:25
Лист	Листов 1	

ЦНИИЭП Инженерного Оборудования г. Москва

1396-09 19

Копировал МКоб– Формат Н

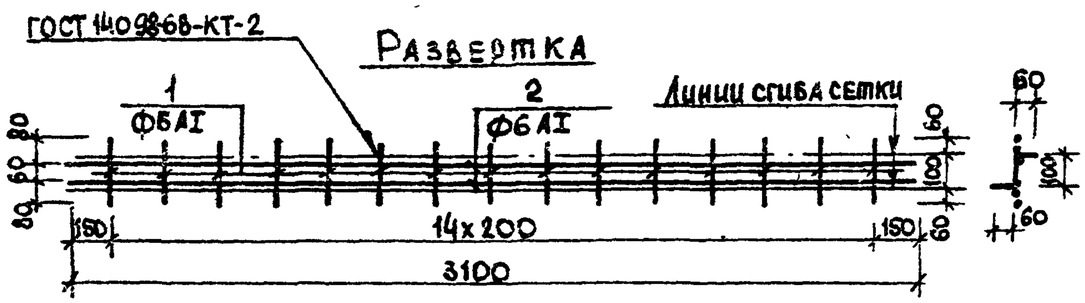

Формат	Зона	Поз.	Обозначение	Наименование	Кол.	Примечание
				Детали		
Б4		1		ф6АI ГОСТ 5781-75 ℓ=220	15	0,05кг
Б4		2		ф6АI ГОСТ 5781-75 ℓ=3100	2	0,68кг

Марка стали поз. 1, 2 – ВСт3сп2.

Привязан

Инв. №

Н. контр.	Лоуцкер		
Проверил	Курганова		
Ст. инж.	Стронгин		
ГИП	Лоуцкер		
Гл. конст.	Шапиро		
Нач. отд.	Красавин		

Т.П. 902-3-26.83 —КЖИ.АТ3, С24

Сетка арматурная (С24)

Стадия	Масса	Масштаб
Р	2,2	1:25
Лист	Листов 1	

ЦНИИЭП Инженерного Оборудования г. Москва

Альбом IV

Типовой проект 902-3-26.83

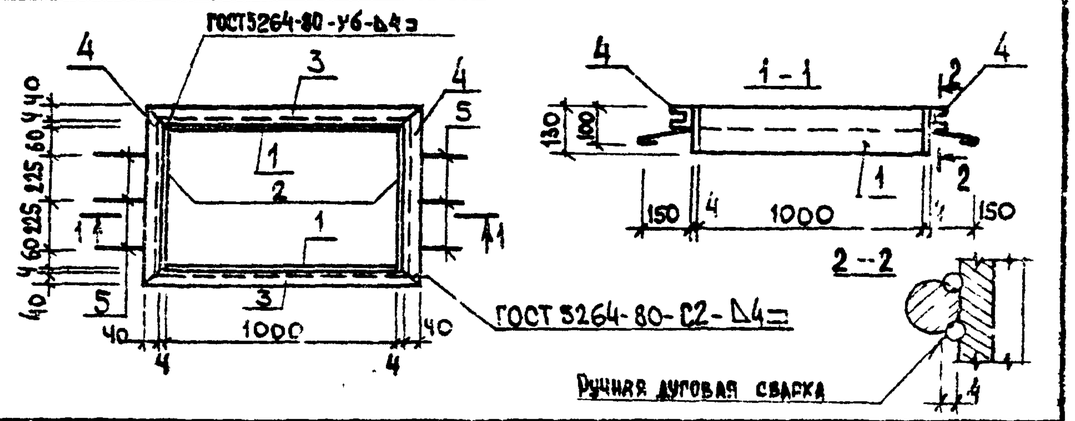

Формат	Зона	Поз.	Обозначение	Наименование	Кол.	Примечание
				Детали		
Б4		1		Полоса $\frac{Б\text{-}2\ 4\times130\ ГОСТ\ 103\text{-}76}{ВСт3сп5\text{-}I\ ГОСТ\ 535\text{-}79}$ ℓ=1000	2	3,26кг
Б4		2		Полоса $\frac{Б\text{-}2\ 4\times130\ ГОСТ\ 103\text{-}76}{ВСт3сп5\text{-}I\ ГОСТ\ 535\text{-}79}$ ℓ=578	2	2,42кг
Б4		3		Швеллер $\frac{8\ ГОСТ\ 8240\text{-}72}{ВСт3сп5\text{-}I\ ГОСТ\ 535\text{-}79}$ ℓ=1088	2	7,65кг
Б4		4		Швеллер $\frac{8\ ГОСТ\ 8240\text{-}72}{ВСт3сп5\text{-}I\ ГОСТ\ 535\text{-}79}$ ℓ=658	2	4,63кг
Б4		5		ф6АI ГОСТ 5781-75 ℓ=200	6	0,04кг

Закладное изделие окрасить масляной краской за 2 раза по грунтовке.

Привязан

Инв. №

Взам. инв. № | Подпись и дата | Инв. № подл.

Н. контр.	Лоуцкер		
Проверил	Курганова		
Ст. инж.	Стронгин		
ГИП	Лоуцкер		
Гл. конст.	Шапиро		
Нач. отд.	Красавин		

ТП 902-3-26.83 – КЖИ, МН3

Изделие закладное (МН3)

Стадия	Масса	Масштаб
Р	36,16	1:25
Лист	Листов 1	

ЦНИИЭП Инженерного Оборудования г. Москва

18967-04 20

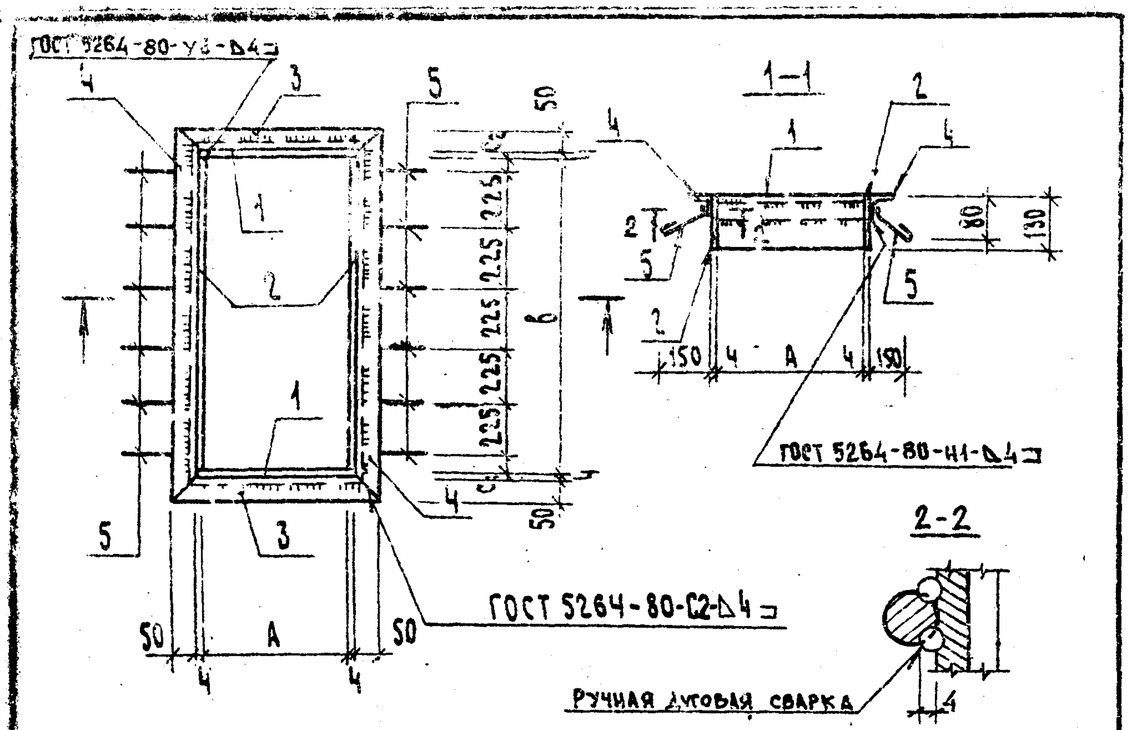

Обозначение	Марка	Размеры, мм A	B	C_1	C_2		Масса, кг
ТП -КЖИ. МН4	МН4	505	1255	65	65		29,7
ТП -01	МН5	525	525	35	40		18,4
ТП -02	МН6	525	1045	70	75		26,8

Привязан

Инв. №

Н.контр.	Лоуцкер		
Пров.	Курганова		
Ст.инж.	Стронгин		
ГИП	Лоуцкер		
Гл.конст.	Шапиро		
Нач.отд.	Красавин		

ТП 902-3-26.83 -КЖИ. МН4. СБ

Изделие закладное (МН4... МН6) Сборочный чертеж

Стадия	Масса	Масштаб
Р	см. табл.	

Лист | Листов 1

ЦНИИЭП Инженерного Оборудования г. Москва

Копировал Формат

Позиция	Обозначение	Наименование	Кол.	Примечание
		Документация		
	ТП -КЖИ.МН4 СБ	Сборочный чертеж		
		Переменные данные для исполнений		
		ТП -КЖИ. МН4		
		Детали		
Б4	1	Полоса $\frac{Б\text{-}2\ 4\times 130\ ГОСТ\ 103\text{-}76}{Ст3сп5\text{-}1\ ГОСТ\ 535\text{-}79}$ ℓ=513	2	2,1 кг
Б4	2	Полоса $\frac{Б\text{-}2\ 4\times 130\ ГОСТ\ 103\text{-}76}{Ст3сп5\text{-}1\ ГОСТ\ 535\text{-}79}$ ℓ=1255	2	5,1 кг
Б4	3	Уголок $\frac{Б\text{-}50\times 50\times 5\ ГОСТ\ 8509\text{-}72}{Ст3сп5\text{-}1\ ГОСТ\ 535\text{-}79}$ ℓ=613	2	5,3 кг
Б4	4	Уголок $\frac{Б\text{-}50\times 50\times 5\ ГОСТ\ 8509\text{-}72}{Ст3сп5\text{-}1\ ГОСТ\ 535\text{-}79}$ ℓ=1363	2	5,1 кг
Б4	5	⌀16 АI ГОСТ 5781-75 ℓ=200	12	0,04 кг
		ТП -КЖИ.МН4-01		
		Детали		
Б4	1	Полоса $\frac{Б\text{-}2\ 4\times 130\ ГОСТ\ 103\text{-}76}{Ст3сп5\text{-}1\ ГОСТ\ 535\text{-}79}$ ℓ=533	2	2,2 кг
Б4	2	Полоса $\frac{Б\text{-}2\ 4\times 130\ ГОСТ\ 103\text{-}76}{Ст3сп5\text{-}1\ ГОСТ\ 535\text{-}79}$ ℓ=525	2	2,1 кг
Б4	3	Уголок $\frac{Б\text{-}50\times 50\times 5\ ГОСТ\ 8509\text{-}72}{Ст3сп5\text{-}1\ ГОСТ\ 535\text{-}79}$ ℓ=633	2	2,4 кг
Б4	4	Уголок $\frac{Б\text{-}50\times 50\times 5\ ГОСТ\ 8509\text{-}72}{Ст3сп5\text{-}1\ ГОСТ\ 535\text{-}79}$ ℓ=633	2	2,4 кг
Б4	5	⌀6 АI ГОСТ 5781-75 ℓ=200	6	0,04 кг
		ТП -КЖИ.МН4-02		
		Детали		
Б4	1	Полоса $\frac{Б\text{-}2\ 4\times 130\ ГОСТ\ 103\text{-}76}{Ст3сп5\text{-}1\ ГОСТ\ 535\text{-}79}$ ℓ=533	2	2,2 кг
Б4	2	Полоса $\frac{Б\text{-}2\ 4\times 130\ ГОСТ\ 103\text{-}76}{Ст3сп5\text{-}1\ ГОСТ\ 535\text{-}79}$ ℓ=1045	2	4,3 кг
Б4	3	Уголок $\frac{Б\text{-}50\times 50\times 5\ ГОСТ\ 8509\text{-}72}{Ст3сп5\text{-}1\ ГОСТ\ 535\text{-}79}$ ℓ=633	2	2,4 кг
Б4	4	Уголок $\frac{Б\text{-}50\times 50\times 5\ ГОСТ\ 8509\text{-}72}{Ст3сп5\text{-}1\ ГОСТ\ 535\text{-}79}$ ℓ=1153	2	4,3 кг
Б4	5	⌀6 АI ГОСТ 5781-75 ℓ=200	10	0,04 кг

1. Закладные изделия окрасить масляной краской за 2 раза по грунтовке.

Привязан

Инв. №

Н.контр.	Лоуцкер		
Пров.	Курганова		
Ст.инж.	Стронгин		
ГИП	Лоуцкер		
Гл.конст.	Шапиро		
Нач.отд.	Красавин		

ТП 902-3-26.83 КЖИ. МН4

Изделие закладное (МН4, МН6)

Стадия	Лист	Листов
Р		1

ЦНИИЭП Инженерного Оборудования г. Москва

Альбом I

Типовой проект 902-3-26.83

Инв. № подл. | Подпись и дата | Взам. инв. №

Копировал Формат

18967-04 21

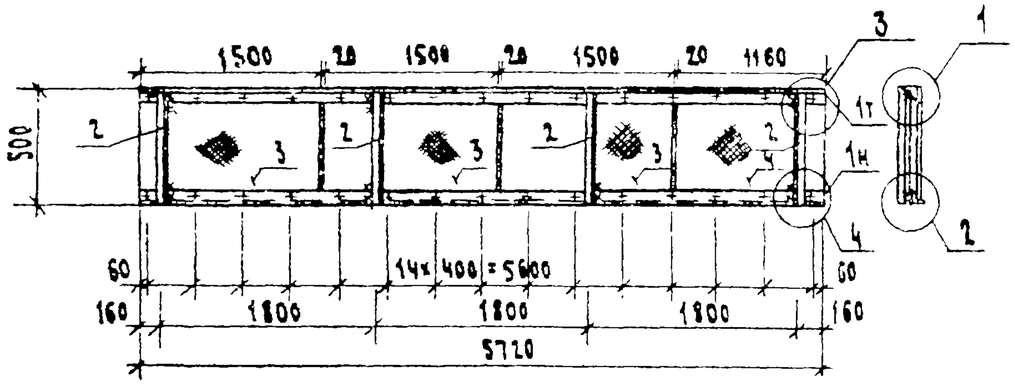

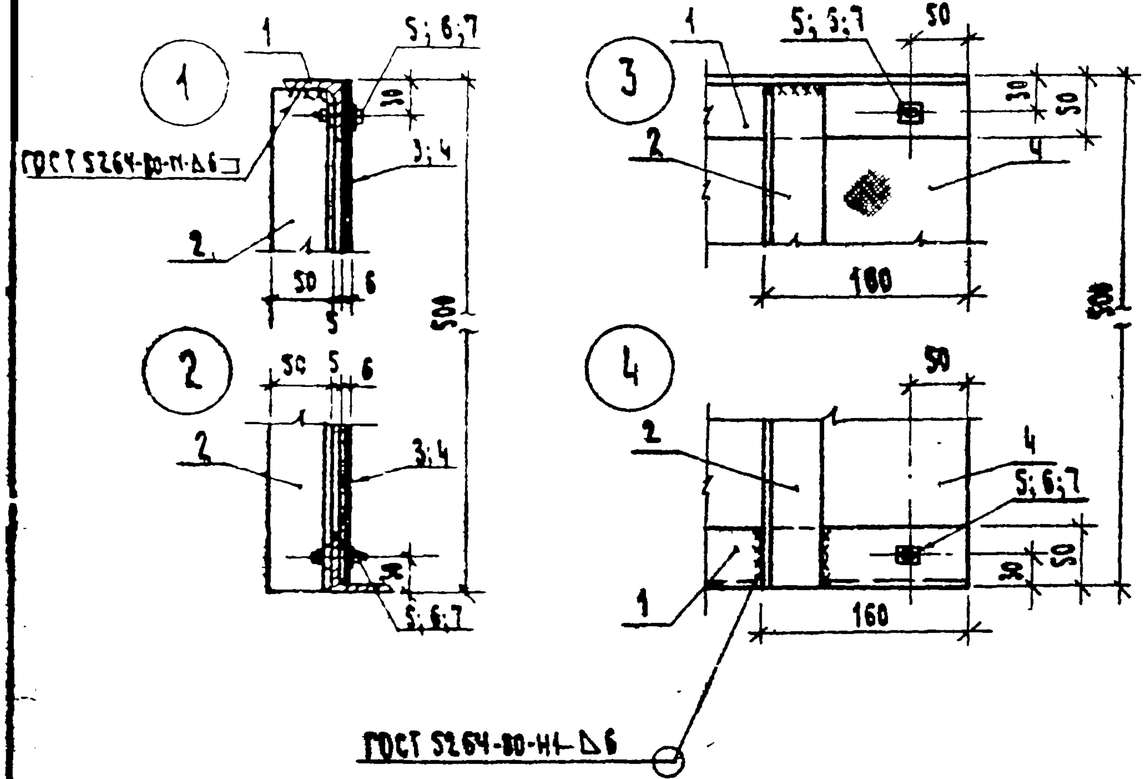

Формат	Зона	Поз.	Обозначение	Наименование	Кол.	Примечание
				Сборочные единицы		
Б4		1		Уголок $\frac{Б-50\times50\times5\ ГОСТ\ 8509-72}{Вст3сп5-1\ ГОСТ\ 535-79}$ ℓ=5720	2	41,6 кг
Б4		2		Уголок $\frac{Б-50\times50\times5\ ГОСТ\ 8509-72}{Вст3сп5-1\ ГОСТ\ 535-79}$ ℓ=495	4	1,9 кг
Б4		3		ЛП-В-1,2×0,495-6 ГОСТ 18124-75* (СТ СЭВ 821-77)	3	3,7 кг
Б4		4		ЛП-П-1,16×0,495-6 ГОСТ 18124-75* (СТ СЭВ 821-77)	1	7,5 кг
				Стандартные изделия		
Б4		5		Болт М6×25.58 ГОСТ 7796-70*	30	0,02 кг
Б4		6		Гайка М6 5 ГОСТ 5915-70*	30	0,01 кг
Б4		7		Шайба 2,6×2,01 ГОСТ 11371-78	30	0,01 кг

1. Крепление асбестоцементных листов выполняется без перетяжки болтов для обеспечения влажностных деформаций листа.
2. Металлические конструкции окрашиваются лаком ХВ-784 по ГОСТ 7313-75 за 3 раза по грунтовке ХС-010 за 2 раза.

Н. контр.	Лоуцкер		
Провер.	Лоуцкер		
Ст. инж.	Стронгин		
ГИП	Лоуцкер		
Гл. конст.	Шапиро		
Нач. отд.	Красавин		

Привязан

Инв. №

Копировал

Формат А4

ТП 902-3-26.83 КЖИ. Щ3

Щит ПРУ-ЧЕНАПРАВЛЯЮЩИЙ (Щ3)

Стадия	Масса	Масштаб
Р	38,6	1:50
Лист	Листов 1	

ЦНИИЭП Инженерного Оборудования г. Москва

1987-04 22

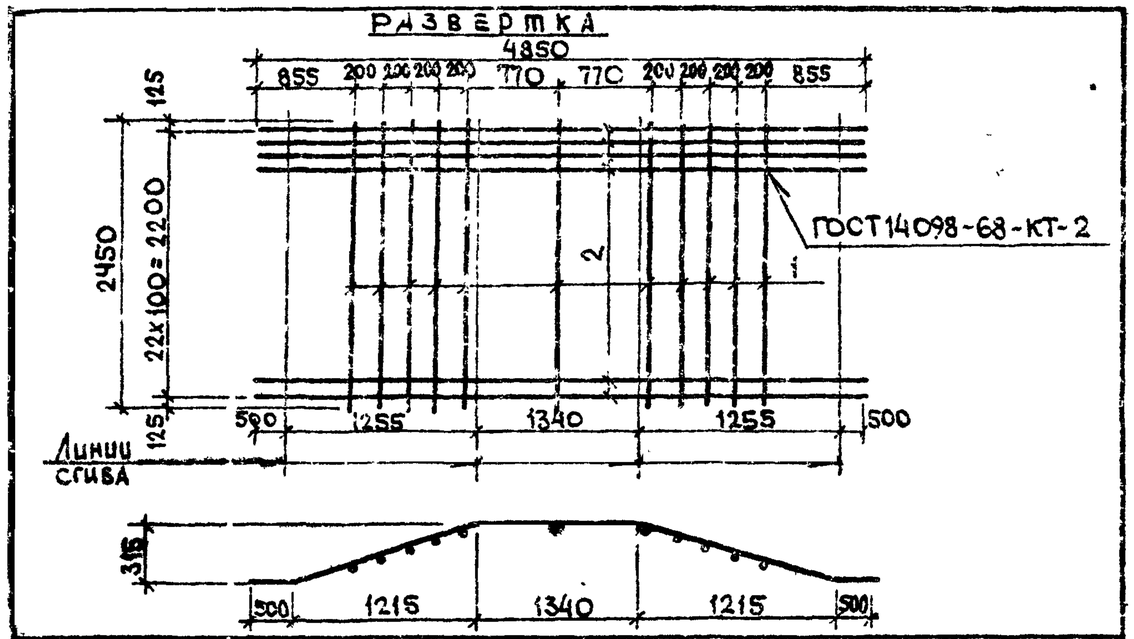

Формат	Зона	Поз.	Обозначение	Наименование	Кол.	Примеч.
				Детали		
Б.Ч.		1		⌀8АI ГОСТ 5781-75 ℓ=2450	11	0,97
Б.Ч.		2		⌀10АII ГОСТ 5781-75 ℓ=4850	23	8,93

1. Марка стали поз. 1 - ВСт3сп2.
2. Марка стали поз. 2 - 10ГТ.

Привязан

Инв. №

Н.контр.	Лоуцкер		
Провер.	Курганова		
Инженер	Строгин		
ГИП	Лоуцкер		
Гл.конст.	Шапиро		
Нач.отд.	Красавина		

Т.П. 902-3-26.83 КЖИ. С3

Сетка арматурная (С3)

Стадия	Масса	Масштаб
Р	216	1:50
Лист	Листов 1	

ЦНИИЭП Инженерного Оборудования г. Москва

Типовой проект 902-3-26.83 Альбом IV

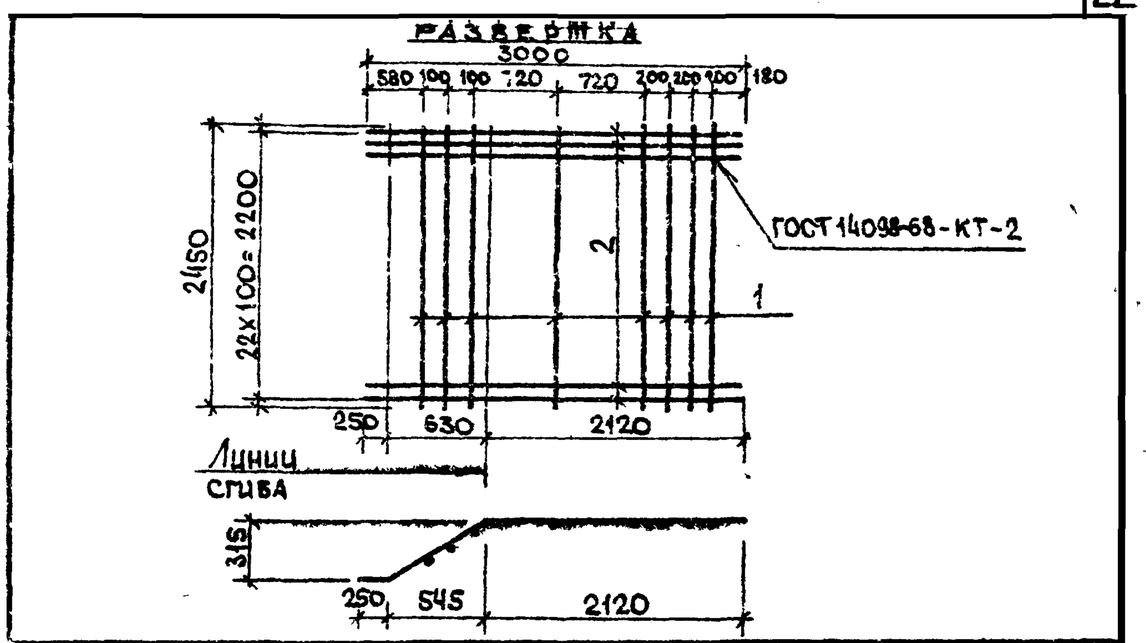

Формат	Зона	Поз.	Обозначение	Наименование	Кол.	Примеч.
				Детали		
Б.Ч.		1		⌀8АI ГОСТ 5781-75 ℓ=2450	8	0,97
Б.Ч.		2		⌀14АII ГОСТ 5781-75 ℓ=3000	23	3,63

1. Марка стали поз. 1 - ВСт3сп2.
2. Марка стали поз. 2 - 10ГТ.

Привязан

Инв. №

Инв. № подл. | Подпись и дата | Взам. инв. №

Н.контр.	Лоуцкер		
Провер.	Курганова		
Инжен.	Строгин		
ГИП	Лоуцкер		
Гл.конст.	Шапиро		
Нач.отд.	Красавина		

Т.П. 902-3-26.83 КЖИ. С13

Сетка арматурная (С13)

Стадия	Масса	Масштаб
Р	91,3	1:50
Лист	Листов 1	

ЦНИИЭП Инженерного Оборудования г. Москва

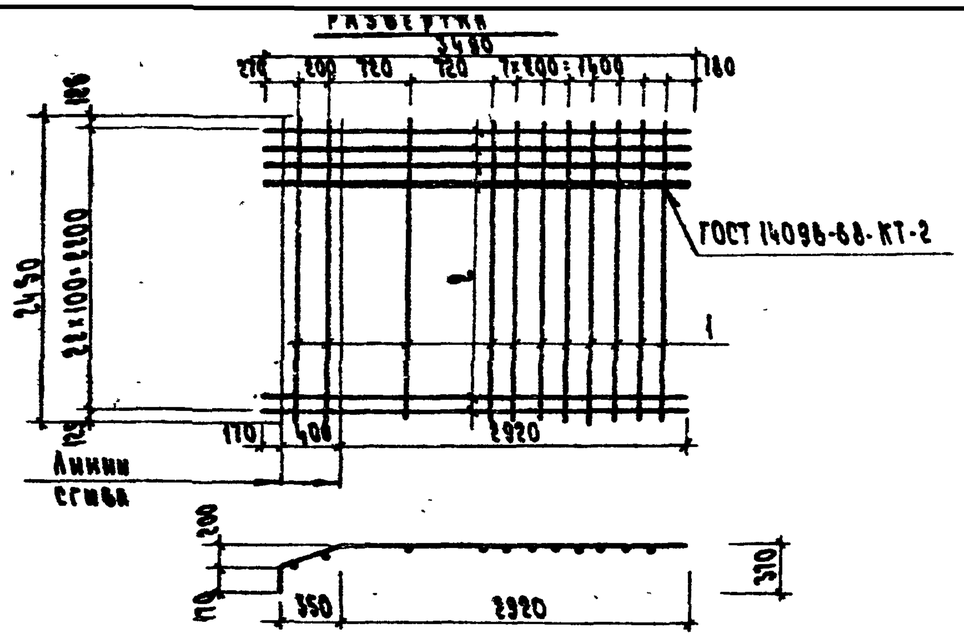

Формат	Зона	Поз.	Обозначение	Наименование	Кол.	Примеч.
				Детали		
Б4		1		⌀ 8 АI ГОСТ 5781-75 ℓ=2450	11	0,97 кг
Б4		2		⌀ 18 АII ГОСТ 5781-75 ℓ=3490	23	6,97 кг

1. Марка стали поз. 1-ВСт3сп2.
2. Марка стали поз. 2-10ГТ.

Привязан

Инв. №

Н. контр.	Лоуцкер		
Проверил	Курганова		
Инженер	Строгин		
ГИП	Лоуцкер		
Гл. конст.	Шапиро		
Нач. отд.	Красавин		

ТП 902-3-26.83 КЖИ. С11

Сетка арматурная (С 11)

Стадия	Масса	Масштаб
Р	171	1:50

Лист | Листов

ЦНИИЭП Инженерного Оборудования г. Москва

Копировал Балакирева Формат

Альбом IV

Типовой проект 902-3-26.83

Взам. инв. №

Подпись и дата

Инв. № подл.

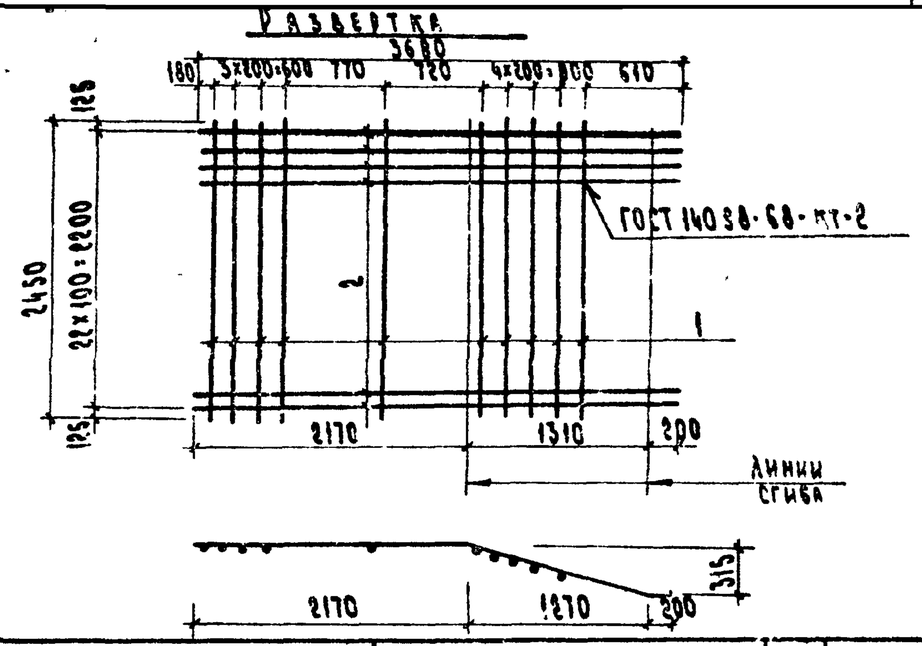

Формат	Зона	Поз.	Обозначение	Наименование	Кол.	Примеч.
				Детали		
Б4		1		⌀ 8 АI ГОСТ 5781-75 ℓ=2450	10	0,97 кг
Б4		2		⌀ 14 АII ГОСТ 5781-75 ℓ=3600	23	4,6 кг

1. Марка стали поз. 1-ВСт3сп2.
2. Марка стали поз. 2-10ГТ.

Привязан

Инв. №

Н. контр.	Лоуцкер		
Проверил	Курганова		
Инженер	Строгин		
ГИП	Лоуцкер		
Гл. конст.	Шапиро		
Нач. отд.	Красавин		

ТП 902-3-26.83 КЖИ. С12

Сетка арматурная (С 12)

Стадия	Масса	Масштаб
Р	115,5	1:50

Лист | Листов

ЦНИИЭП Инженерного Оборудования г. Москва

Копировал Балакирева Формат

18967-04 24

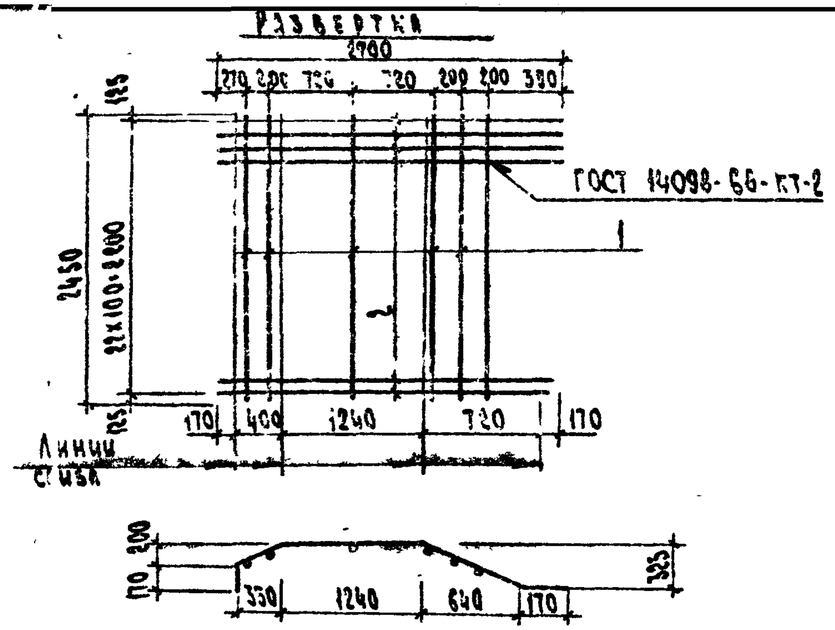

Формат	Зона	Поз.	Обозначение	Наименование	Кол.	Прим.
				Детали		
Б4		1		⌀ 6 AI ГОСТ 5781-75 ℓ=2450	6	0,97 кг
Б4		2		⌀ 14 AII ГОСТ 5781-75 ℓ=2700	23	3,27 кг

1. Марка стали поз. 1- ВСт3сп2.
2. Марка стали поз. 2- 10ГТ.

Привязан

Инв. №

Н. контр.	Лозицкер		
Пров.	Курганова		
Инж.	Строгин		
ГИП	Лозицкер		
Гл. конст.	Шапиро		
Нач. отд.	Красавин		

ТП 902-3-26.83 Книг. С14

Сетка арматурная (С14)

Стадия	Масса	Масштаб
Р	81,1	1:50
Лист	Листов 1	

ЦНИИЭП Инженерного Оборудования г. Москва

Альбом IV

Типовой проект 902-3-26.83

Взам. инв. № | Подпись и дата | Инв. № подл.

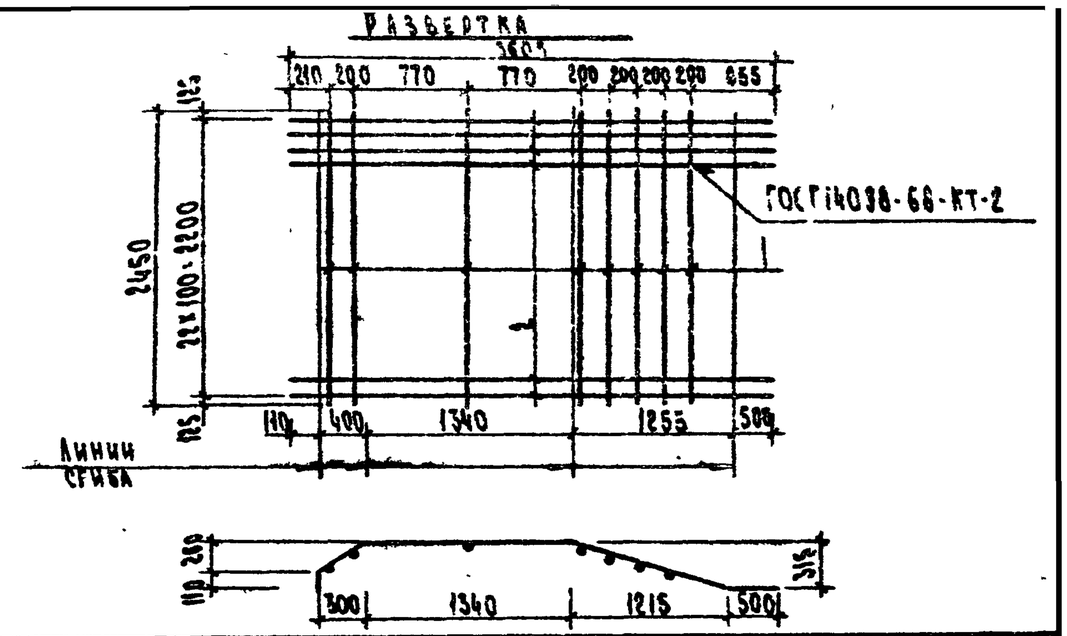

Формат	Зона	Поз.	Обозначение	Наименование	Кол.	Прим.
				Детали		
Б4		1		⌀ 8 AI ГОСТ 5781-75 ℓ=2450	8	0,97 кг
Б4		2		⌀ 20 AII ГОСТ 5781-75 ℓ=3605	23	8,42 кг

1. Марка стали поз. 1- ВСт3сп2.
2. Марка стали поз. 2- 10ГТ.

Привязан

Инв. №

Н. контр.	Лозицкер		
Пров.	Курганова		
Инж.	Строгин		
ГИП	Лозицкер		
Гл. конст.	Шапиро		
Нач. отд.	Красавин		

ТП 902-3-26.83 Книг. С10

Сетка арматурная (С10)

Стадия	Масса	Масштаб
Р	201,4	1:50
Лист	Листов 1	

ЦНИИЭП Инженерного Оборудования г. Москва

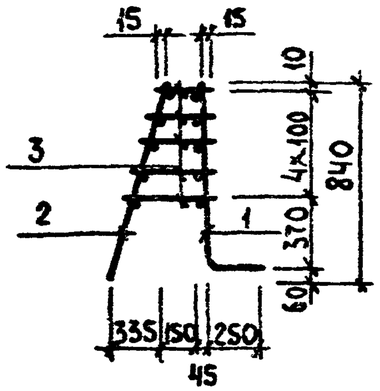

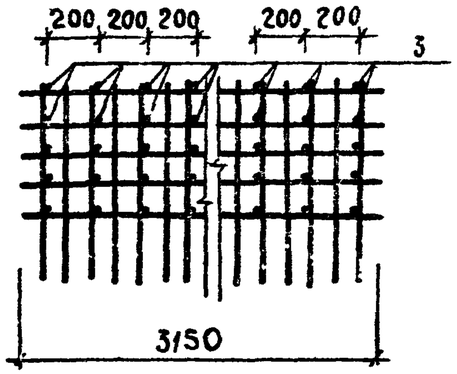

Формат	Зона	Поз.	Обозначение	Наименование	Кол.	Примечание
				Сборочные единицы		
II		1	ТП — КЖИ-КП2-С19	Сетка С18	1	
II		2	ТП — КЖИ-КП2-С19	Сетка С19	1	
				Детали		
БЧ		3		ф8АI ГОСТ5781-75 $\ell_{ср}$=260	80	0,10 кг

1. Марка стали для поз.3 - ВСт 3 сп2.
2. Стержни поз.3 приварить к сеткам С18 и С19 с помощью сварочных клещей в соответствии с требованиями СН393-78.

Привязан

Инв. №

Н.контр.	Лоуцкер		
Проверил	Курганова		
Ст. инж.	Стронгин		
ГИП	Лоуцкер		
Гл.конст.	Шапиро		
Нач.отд.	Красавин		

ТП 902-3-26.83 КЖИ.КП2

Каркас пространственный (КП2)

Стадия	Масса	Масштаб
Р	68,1	1:50
Лист	Листов 1	

ЦНИИЭП Инженерного Оборудования г. Москва

Типовой проект 902-3-26.83 Альбом IV

Инв. № подл. | Подпись и дата | Взам. инв. №

Развёртка

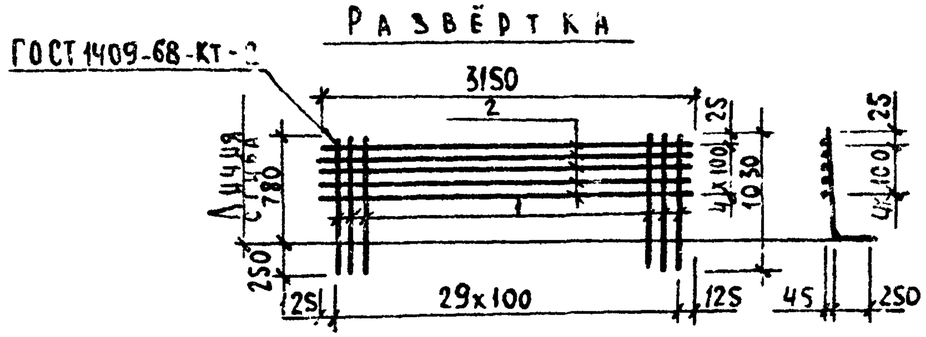

Форма	Зона	Поз.	Обозначение	Наименование	Кол.	Примечание
				Детали		
БЧ		1		ф14АII ГОСТ5781-75 ℓ=1030	30	1,24 кг
БЧ		2		ф 8АI ГОСТ5781-75 ℓ=3150	5	1,24 кг

1. Марка стали для поз.1 - ВСт5сп2.
2. Марка стали для поз 2 - ВСт3сп2.

Привязан

Инв. №

Н.контр.	Лоуцкер		
Проверил	Курганова		
Ст. инж.	Стронгин		
ГИП	Лоуцкер		
Гл.конст.	Шапиро		
Нач.отд.	Красавин		

ТП 902-3-26.83 КЖИ.КП2-С18

Сетка арматурная (С18)

Стадия	Масса	Масштаб
Р	43,4	1:50
Лист	Листов 1	

ЦНИИЭП Инженерного Оборудования г. Москва

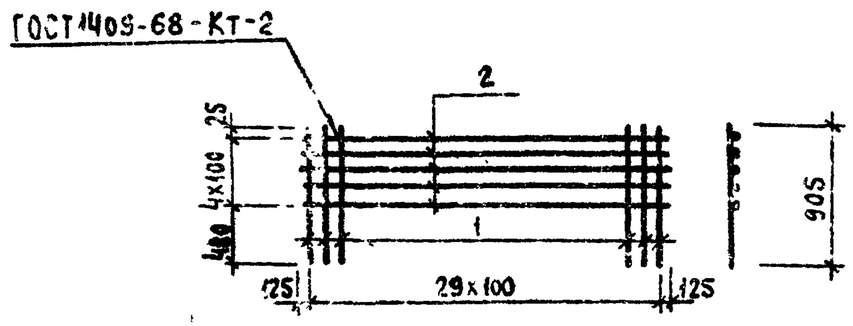

Формат	Зона	Поз.	Обозначение	Наименование	Кол	Примеч
				Детали		
Бч		1		ф 8АI ГОСТ 5781-75 ℓ=905	50	0,35 кг
Бч		2		ф 8АI ГОСТ 5781-75 ℓ=3150	5	1,24 кг

1. Марка стали поз. 1,2 - ВСт3 сп2.

Привязан

Инв. №

Н.контр.	Лоуцкер		
Проверил	Курганова		
Ст.инж.	Стронгин		
ГИП	Лоуцкер		
Гл.конст.	Шапиро		
Гл.отд.	Красавин		

ТП 902-3-26.83 КЖИ. КП2-С19

Сетка арматурная (С19)

Стадия	Масса	Масштаб
Р	16.7	1:50
Лист	Листов 1	

ЦНИИЭП инженерного оборудования г. Москва

Копировал Аксёнова Формат

Альбом IV

Типовой проект 902-3-26.83

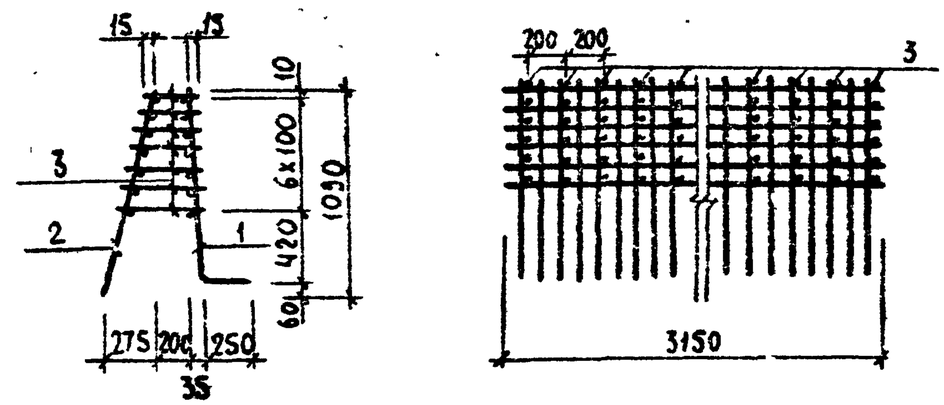

Формат	Зона	Поз	Обозначение	Наименование	Кол	Примеч
				Сборочные единицы		
11		1	ТП КЖИ-КП1-С20	Сетка С 20	1	
11		2	ТП КЖИ-КП1-С21	Сетка С 21	1	
				Детали		
Бч		3		ф 8АI ГОСТ 5781-75 ℓср=335	112	0,13

1. Марка стали для поз.3-ВСт3сп2.
2. Стержни поз.3 приварить к сеткам С20 и С21 с помощью сварочных клещей в соответствии с требованиями СН 393-78.

Привязан

Инв. №

Н.контр.	Лоуцкер		
Проверил	Курганова		
Ст.инж.	Стронгин		
ГИП	Лоуцкер		
Гл.конст.	Шапиро		
Гл.отд.	Красавин		

ТП 902-3-26.83 КЖИ. КП1

Каркас пространственный (КП1)

Стадия	Масса	Масштаб
Р	232.3	1:50
Лист	Листов	

ЦНИИЭП инженерного оборудования г. Москва

Инв. № подл. | Подпись и дата | Взам. инв. №

18967-04 27

Копировал Аксёнова Формат

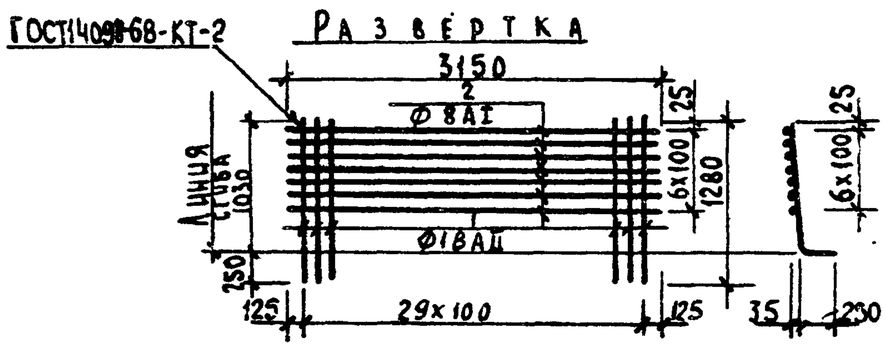

Формат	Зона	Поз	Обозначение	Наименование	Кол.	Примечание
				Детали		
Б4		1		Ф18АII ГОСТ5781-75 ℓ=1280	30	2,57 кг
Б4		2		Ф8АI ГОСТ5781-75 ℓ=3150	96	1,24 кг

1. Марка стали поз. 1-10ГТ.
2. Марка стали поз. 2-ВСт3сп2.

Привязан

Инв. №

Н. контр.	Лоуцкер	
Проверил	Курганова	
Ст. инж.	Стронгин	
ГИП	Лоуцкер	
Гл. конст.	Шапиро	
Нач. отд.	Красавин	

ТП 902-3-26.83 КЖИ. КП1-С20

Сетка арматурная (С20)

Стадия	Масса	Масштаб
Р	196,1	1:50
Лист	Листов 1	

ЦНИИЭП инженерного оборудования

Типовой проект 902-3-26.83 Альбом IV

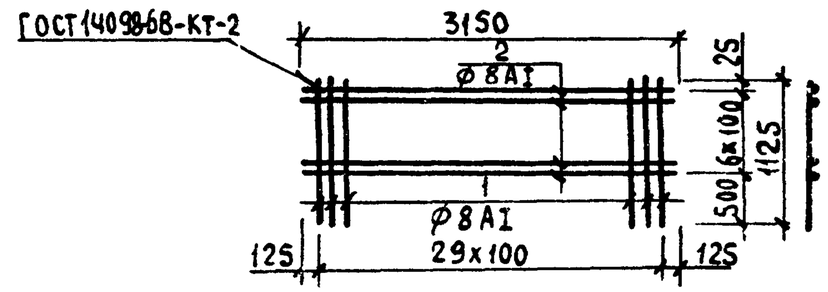

Формат	Зона	Поз	Обозначение	Наименование	Кол.	Примечание
				Детали		
Б4		1		Ф8АI ГОСТ5781-75 ℓ=1125	30	0,43 кг
Б4		2		Ф8АI ГОСТ5781-75 ℓ=3150	7	1,24 кг

Марка стали поз. 1,2-ВСт3сп.2

Привязан

Инв. №

Н. контр.	Лоуцкер	
Проверил	Курганова	
Ст. инж.	Стронгин	
ГИП	Лоуцкер	
Гл. конст.	Шапиро	
Нач. отд.	Красавин	

ТП 902-3-26.83 КЖИ. КП1-С21

Сетка арматурная (С21)

Стадия	Масса	Масштаб
Р	21,6	1:50
Лист	Листов 1	

ЦНИИЭП инженерного оборудования г. Москва

Инв. № подл. | Подпись и дата | Взам. инв. №

18967-04 28

Копировал: Чикальдин Формат:

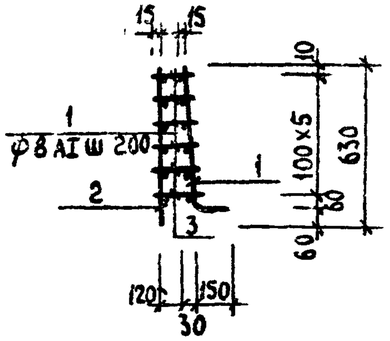

Формат	Зона	Поз	Обозначение	Наименование	Кол	Примечание
				Сборочные единицы		
А4		1	ТП КЖИ-КП3-С22	Сетка С22	1	
А4		2	ТП КЖИ-КП3-С17	Сетка С17	1	
				Детали		
Б4		3		ф8АI ГОСТ5781-75 $l_{ср}$=165	96	0,04кг

1. Марка стали поз.3 - ВСт 3 сп2.
2 Стержни поз.3 приварить к сеткам С22 и С17 с помощью сварочных клещей в соответствии с требованиями СН393-78.

Привязан

Инв №

Н.контр.	Лоуцкер		
Проверил	Курганова		
Ст. инж.	Строгин		
ГИП	Лоуцкер		
Гл. конст.	Шапиро		
Нач. отд.	Красавин		

ТП 902-3-26.83 КЖИ. КП3

Каркас пространственный (КП3)

Стадия	Масса	Масштаб
Р	39,5	1:50
Лист	Листов 1	

ЦНИИЭП Инженерного оборудования г. Москва

Альбом V

Типовой проект 902-3-26.83

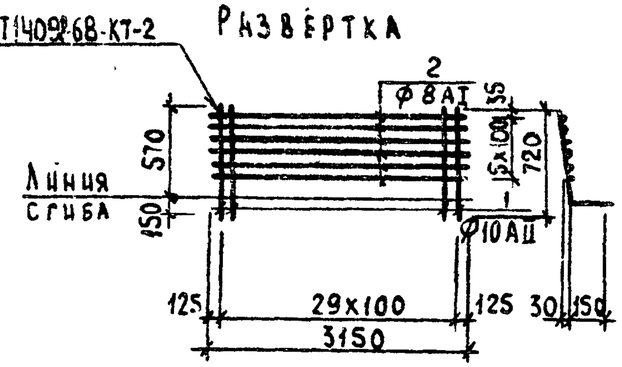

Формат	Зона	Поз.	Обозначение	Наименование	Кол.	Примечание
				Детали		
Б4		1		ф10АII ГОСТ5781-75 l=720	30	0,44кг
Б4		2		ф8АI ГОСТ5781-75 l=3150	6	1,24кг

Марка стали поз.1 - 10ГТ, поз. 2 - ВСт 3 сп2.

Привязан

Инв №

Н.контр.	Лоуцкер		
Проверил	Курганова		
Ст. инж.	Строгин		
ГИП	Лоуцкер		
Гл. конст.	Шапиро		
Нач. отд.	Красавин		

ТП 902-3-26.83 КЖИ КП3. С22

Сетка арматурная (С22)

Стадия	Масса	Масштаб
Р	20,6	1:50
Лист	Листов 1	

ЦНИИЭП Инженерного оборудования г. Москва

Взам. инв. № | Подпись и дата | Инв. № подл.

Копировал Мухалова Формат

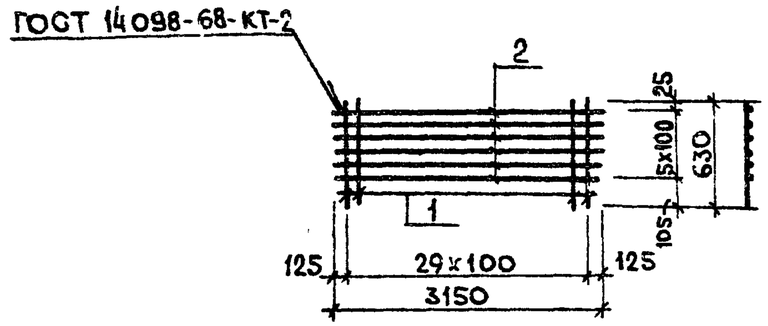

Формат	Зона	Поз.	Обозначение	Наименование	Кол.	Примеч.
				Детали		
Б4		1		⌀ 8AI ГОСТ 5781-75 ℓ=630	30	0,25 кг
Б4		2		⌀ 8AI ГОСТ 5781-75 ℓ=3150	6	1,24 кг

Марка стали поз. 1,2 – ВСт3СП2

Привязан

Инв №

Н.контр.	Лоуцкер		
Проверил	Курганова		
Ст.инж.	Строгин		
ГИП	Лоуцкер		
Гл.констр.	Шапиро		
Нач.отд.	Красавин		

Т.П. 902-3-26.83 – КЖИ. КПЗ. С17

Сетка арматурная (С17)

Стадия	Масса	Масштаб
Р	14,9	1:50
Лист	Листов 1	

ЦНИИЭП Инженерного Оборудования г. Москва

Альбом IV

Типовой проект 902-3-26 83

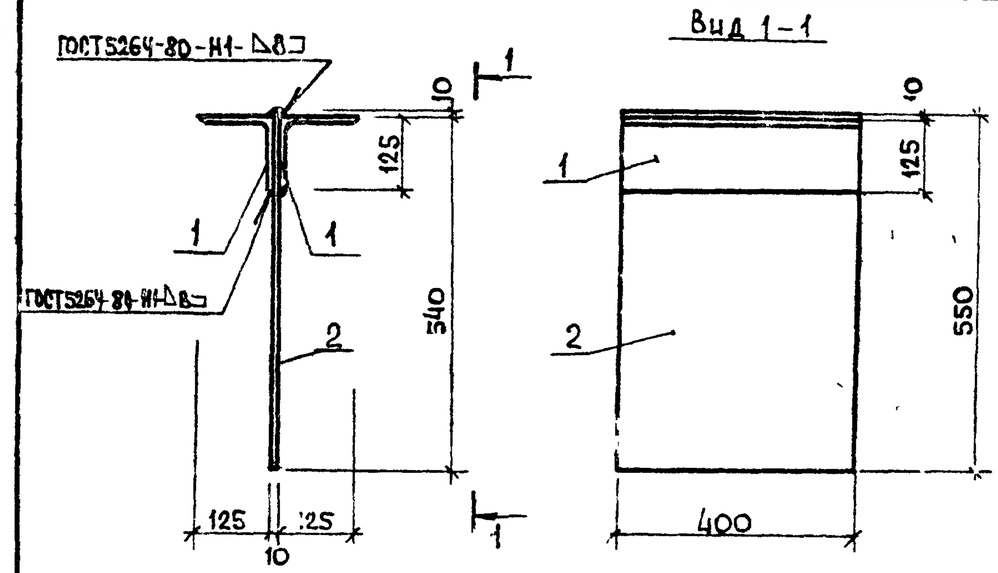

Формат	Зона	Поз.	Обозначение	Наименование	Кол.	Примеч.
				Детали		
Б4		1		Уголок $\frac{Б-125x125x8\ ГОСТ\ 5509-72}{ВСт3СП5-1\ ГОСТ\ 535-79}$ ℓ=400	2	12,4 кг
Б4		2		Полоса $\frac{Б\ 2\ 10x400\ ГОСТ\ 103-76}{ВСт3СП5-1\ ГОСТ\ 535-79}$	1	16,2 кг

Привязан

Инв №

Н.контр.	Лоуцкер		
Проверил	Курганова		
Ст.инж.	Строгин		
ГИП	Лоуцкер		
Гл.констр.	Шапиро		
Нач.отд.	Красавин		

Т.П. 902-3-26.83 КЖИ. МС2

Изделие соединительное (МС2)

Стадия	Масса	Масштаб
Р	40	1:10
Лист	Листов 1	

ЦНИИЭП Инженерного Оборудования г. Москва

Инв. № подл. | Подпись и дата | Взам. инв. №

18967-04 30

Копировал: Кобелкова Формат А4

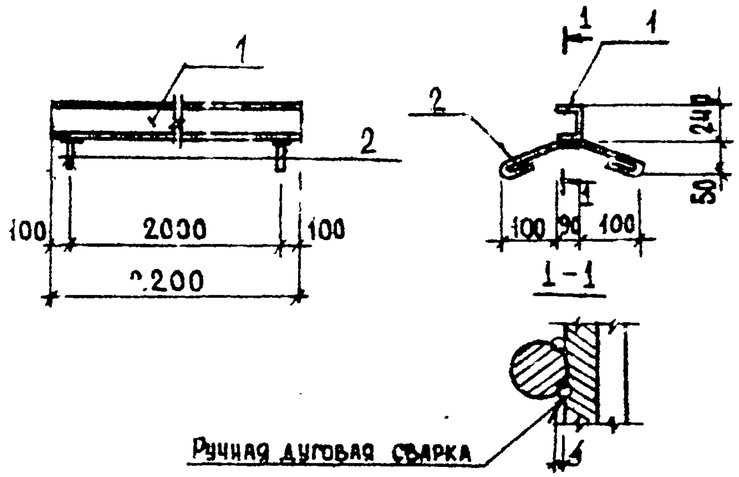

Формат	Зона	Поз.	Обозначение	Наименование	Кол.	Примечание
				Детали		
Б4		1		Швеллер $\frac{24\ ГОСТ\ 8240-72}{ВСТ3СП5-1\ ГОСТ\ 535-79}$ ℓ=2200	1	52,8 кг
Б4		2		⌀6АI ГОСТ 5781-75 ℓ=410	2	0,09 кг

Закладное изделие окрасить масляной краской за 2 раза по грунтовке.

Привязан

Инв. №

Т.п. 902-3-26.83		КЖИ. МН2	
Изделие закладное (МН2)	Стадия	Масса	Масштаб
	Р	53	1:20
	Лист	Листов 1	
	ЦНИИЭП Инженерного Оборудования г. Москва		

Н.контр.	Лоуцкер	
Провер.	Курганова	
Ст.инж.	Строгин	
ГИП	Лоуцкер	
Гл.конст.	Шапиро	
Нач.отд.	Красавин	

Копировал Формат 11

Типовой проект 902-3-26.83 Альбом IV

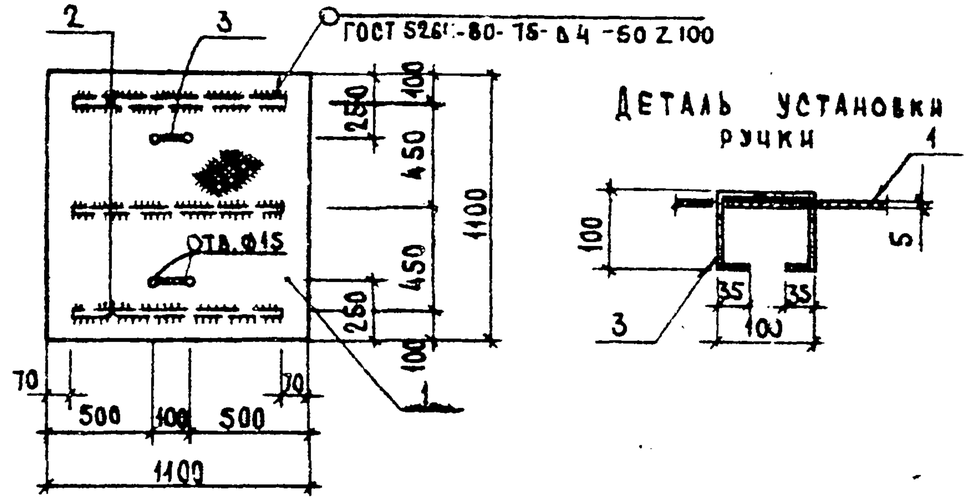

Формат	Зона	Поз.	Обозначение	Наименование	Кол.	Примечание
				Детали		
Б4		1		Лист ромб К-5,0 х1100х1100 ВСТ3СП5 ГОСТ 8568-77*	0,21 м²	52,3 кг
Б4		2		Полоса $\frac{Б-2\times40\ ГОСТ\ 103-76}{ВСТ3СП5-1\ ГОСТ\ 535-79}$ ℓ=960	3	1,2 кг
Б4		3		⌀10АI ГОСТ 5781-75 ℓ=400	2	0,3 кг

Щит окрасить масляной краской за 2 раза по грунтовке.

Привязан

Инв. №

Т.п. 902-3-26.83		КЖИ. Щ4	
Щит металлический (Щ4)	Стадия	Масса	Масштаб
	Р	56,5	1:25
	Лист	Листов 1	
	ЦНИИЭП Инженерного Оборудования г. Москва		

Н.контр.	Лоуцкер	
Провер.	Курганова	
Ст.инж.	Строгин	
ГИП	Лоуцкер	
Гл.конст.	Шапиро	
Нач.отд.	Красавин	

Инв. № подл. | Подпись и дата | Взам. инв. №

Копировал Формат 11

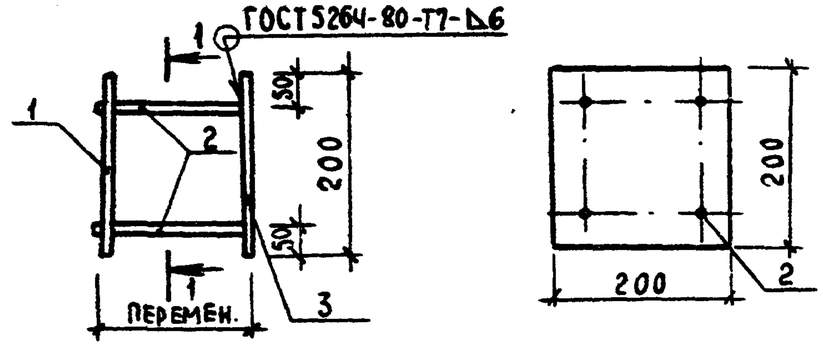

			Обозначение	Наименование	Кол.	Примечание
				Детали		
Б4		1		Полоса $\frac{Б\text{-}2\ 10\times200\ ГОСТ\ 103\text{-}76}{ВСт3сп5\text{-}I\ ГОСТ\ 535\text{-}79}$ $\ell=200$	1	3,14 кг
Б4		2		⌀10 А III ГОСТ 5.1479-72* $\ell=171$	4	0,11 кг
Б4		3		Полоса $\frac{Б\text{-}2\ 10\times200\ ГОСТ\ 103\text{-}76}{ВСт3сп5\text{-}I\ ГОСТ\ 535\text{-}79}$ $\ell=200$	1	3,14 кг

1. В пластине поз. 1 отверстия раззенковать
2. Штыри поз. 2 приварить к поз 1 после установки закладной детали в панели. Расстояние между пластинами поз. 1 и 3 определяется по месту.
3. Закладное изделие оцинковать.

Привязан

Инв. №

Н. контр.	Лоуцкер	
Проверил	Лоуцкер	
Ст. инж.	Стронгин	
ГИП	Лоуцкер	
Гл. конст.	Шапиро	
Нач. отд.	Красавин	

ТП 902-3-26.83 КЖИ.МН1

Изделие закладное (МН1)

Стадия	Масса	Масштаб
Р	6,72	1:10
Лист	Листов 1	

ЦНИИЭП инженерного оборудования г. Москва

Альбом IV

Типовой проект 902-3-26.83

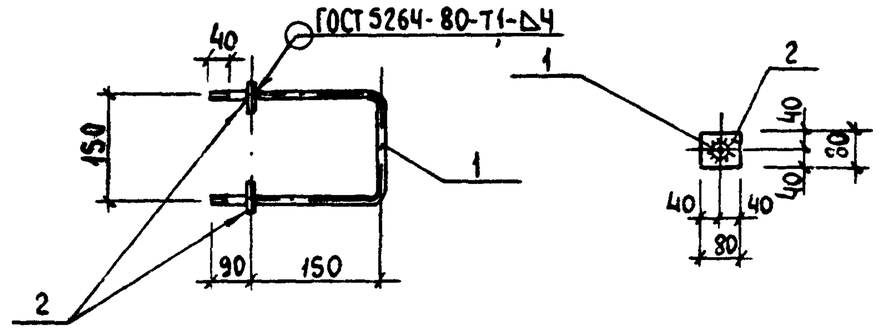

Формат	Зона	Поз	Обозначение	Наименование	Кол	Примеч
				Детали		
Б4		1		⌀20 АI ГОСТ 5781-75 $\ell=640$	1	1,53 кг
Б4		2		Полоса $\frac{Б\text{-}2\ 6\times80\ ГОСТ\ 103\text{-}76}{ВСт3сп5\text{-}I\ ГОСТ\ 535\text{-}79}$ $\ell=80$	2	0,3 кг

1. Марка стали для поз. 1 ВСт3сп2.
1. Окрасить лаком ХС-784 по ГОСТ 7313-75 за 3 раза по грунтовке ХС-010 за 2 раза.

Привязан

Инв. №

Инв. № подл. | Подпись и дата | Взам. инв. №

Н. контр.	Лоуцкер	
Проверил	Лоуцкер	
Ст. инж.	Стронгин	
ГИП	Лоуцкер	
Гл. конст.	Шапиро	
Нач. отд.	Красавин	

ТП 902-3-26.83 КЖИ.МС1

Изделие соединительное (МС1)

Стадия	Масса	Масштаб
Р	1.83	1:10
Лист	Листов 1	

ЦНИИЭП инженерного оборудования г. Москва

Копировал Лукьянова

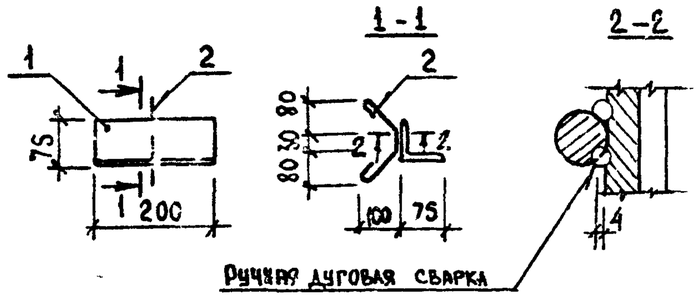

Формат	Зона	Поз.	Обозначение	Наименование	Кол.	Примечание
				Детали		
		1		Уголок $\frac{Б\text{-}75\times75\times5\ ГОСТ\ 8509\text{-}72}{Вст3сп5\text{-}1\ ГОСТ\ 535\text{-}79}$ $\ell=200$	1	1,16 кг
		2		⌀ 6 АI ГОСТ 5781-75 $\ell=370$	1	0,08 кг

Закладное изделие окрасить масляной краской за 2 раза по грунтовке.

Привязан

Инв. №

Н. контр.	Лоуцкер		
Проверил	Курганова		
Ст. инж.	Стронгин		
ГИП	Лоуцкер		
Гл. конст.	Шапиро		
Нач. отд.	Красавин		

ТП 902-3-26.83 -КЖИ. МН7

Изделие закладное (МН7)

Стадия	Масса	Масштаб
Р	1.24	1:10
Лист	Листов 1	

ЦНИИЭП Инженерного Оборудования г. Москва

Типовой проект 902-3-26.83 Альбом IV

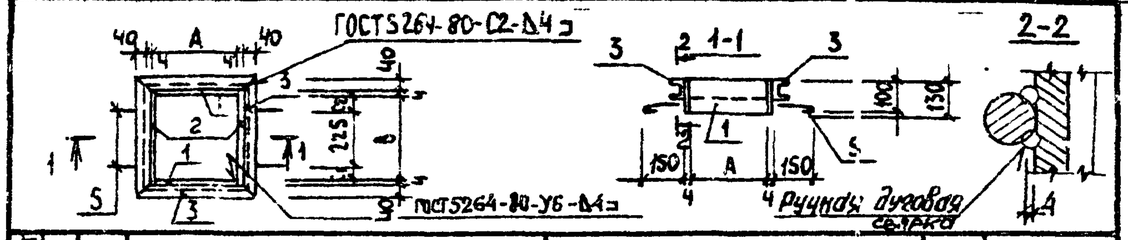

Формат	Зона	Поз.	Обозначение	Наименование	Кол.	Примеч.
				Детали		
Б4		5		⌀ 6 АI ГОСТ 5781-75 $\ell=200$	4	0,04 кг
				Переменные данные для исполнений		
				ТП -КЖИ. МН8		
				Детали		
Б4		1		Полоса $\frac{Б\text{-}24\times150\ ГОСТ\ 103\text{-}76}{Вст3сп5\text{-}1\ ГОСТ\ 535\text{-}79}$ $\ell=400$	2	1,3 кг
Б4		2		Полоса $\frac{Б\text{-}24\times150\ ГОСТ\ 103\text{-}76}{Вст3сп5\text{-}1\ ГОСТ\ 535\text{-}79}$ $\ell=408$	2	1,33 кг
Б4		3		Швеллер $\frac{8\ ГОСТ\ 8240\text{-}72}{Вст3сп5\text{-}1\ ГОСТ\ 535\text{-}79}$ $\ell=488$	4	3,43 кг
				ТП -КЖИ. МН8-01		
				Детали		
Б4		1		Полоса $\frac{Б\text{-}24\times150\ ГОСТ\ 103\text{-}76}{Вст3сп5\text{-}1\ ГОСТ\ 535\text{-}79}$ $\ell=250$	2	0,81 кг
Б4		2		Полоса $\frac{Б\text{-}24\times150\ ГОСТ\ 103\text{-}76}{Вст3сп5\text{-}1\ ГОСТ\ 535\text{-}79}$ $\ell=258$	2	0,84 кг
Б4		3		Швеллер $\frac{8\ ГОСТ\ 8240\text{-}72}{Вст3сп5\text{-}1\ ГОСТ\ 535\text{-}79}$ $\ell=338$	4	2,38 кг

Закладные изделия окрасить масляной краской за 2 раза по грунтовке.

Обозначение	Марка	Размеры, мм A	B	C_1	C_2		Масса кг
ТП -КЖИ МН8	МН8	400	400	85	90		19
ТП -01	МН9	250	250	10	15		12,8

Привязан

Инв. №

Инв. № подл. | Подпись и дата | Взам. инв. №

Н. контр.	Лоуцкер		
Проверил	Курганова		
Ст. инж.	Стронгин		
ГИП	Лоуцкер		
Гл. конст.	Шапиро		
Нач. отд.	Красавин		

ТП 902-3-26.83 -КЖИ, МН8

Изделие закладное (МН8; МН9)

Стадия	Масса	Масштаб
Р	см. табл.	
Лист	Листов 1	

ЦНИИЭП Инженерного Оборудования г. Москва