ТИПОВЫЕ КОНСТРУКЦИИ, ИЗДЕЛИЯ И УЗЛЫ ЗДАНИЙ И СООРУЖЕНИЙ

СЕРИЯ 1.435.2-29

ВОРОТА ТЕЛЕСКОПИЧЕСКИЕ

ВЫПУСК 1

РАБОЧИЕ ЧЕРТЕЖИ

Часть 2

Стр. 81-154

Инв. № подл.	Подп. и дата	Взам. инв. №
1484,8		

Формат	Зона	Поз.	Обозначение	Наименование	Кол. на исполн. 1.435.2-29.1 4.1.2.1.00-										Примечание
					–	01	02								
				Документация											
А3			1.435.2-29.1 4.1.2.1.00	Сборочный чертеж	X	X	X								
				Детали											
А5		1	1.435.2-29.1 4.1.2.1.01	Штыра	1	1	1								
А5		2	1.435.2-29.1 4.1.2.1.02	Вилка	1	1	1								
А4		3	1.435.2-29.1 4.1.2.1.03	Основание	1										
			-01	Основание		1									
				Сборка	Р	Р	Р								
				Шифр. доп.											

Н. контр.	Сорокотягин			1.435.2-29.1 4.1.2.1.00		
Гл. конст.	Прынкин			Опора	Стадия	Лист	Листов
Рукоотд.	Агалова				Р	1	2
Ст. инж.	Безунова				Гипроспецсельэлектросетьпроект	

Копировал Формат А4

Инв. № подл.	Подп. и дата	Взам. инв. №
1484,8		

Формат	Зона	Поз.	Обозначение	Наименование	Кол. на исполн. 1.435.2-29.1 4.1.2.1.00-										Примечание
					–	01	02								
1		3	1.435.2-29.1 4.1.2.1.03-02	Основание			1								
А5		4	1.435.2-29.1 4.1.2.1.04	Стойка	1	1	1								
А5		5	1.435.2-29.1 4.1.2.1.05	Втулка	1	1	1								
А5		6	1.435.2-29.1 4.1.2.1.06	Ребро	1	1	1								
				Сборка	Р	Р	Р								
				Шифр. доп.											

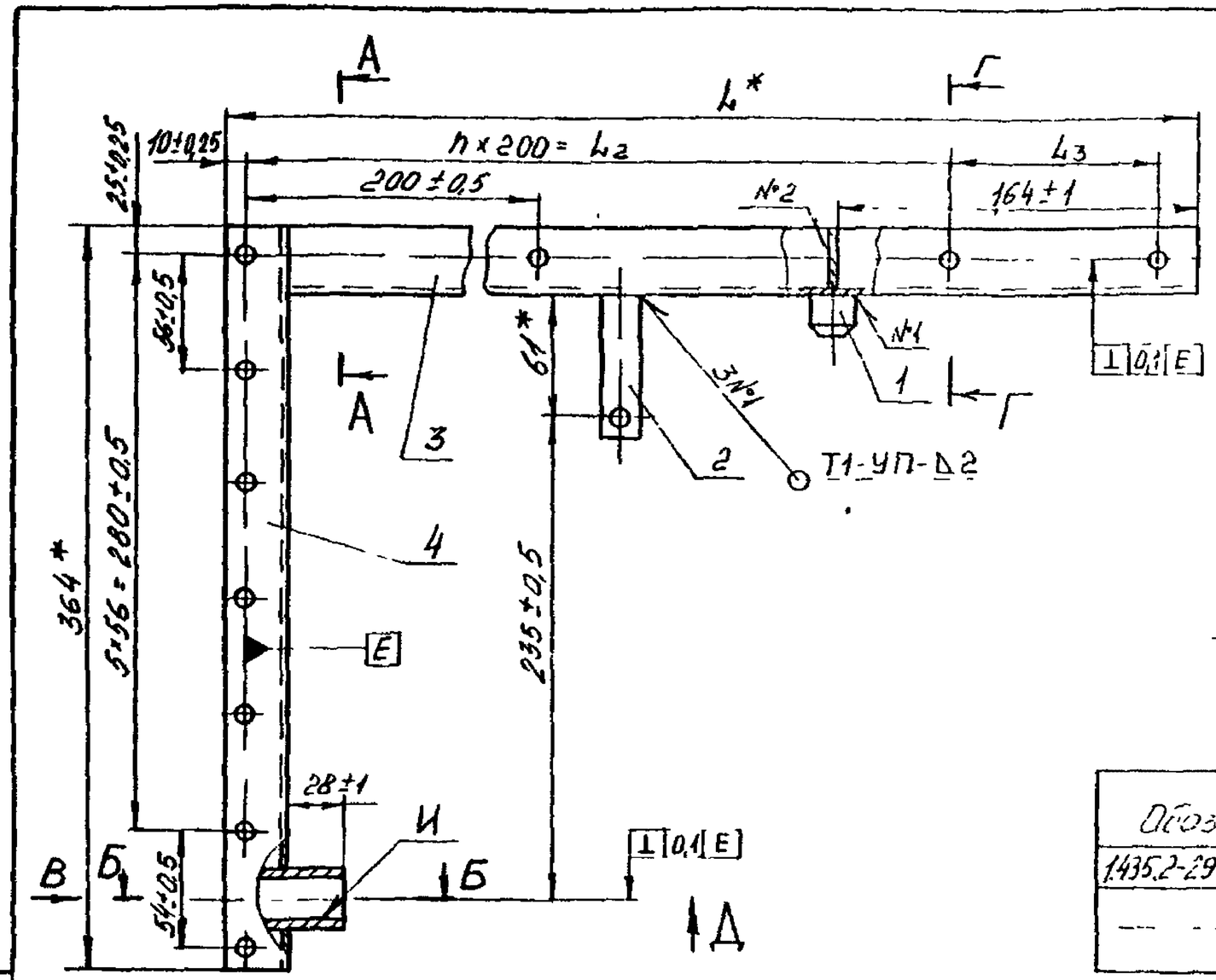

Вид Д

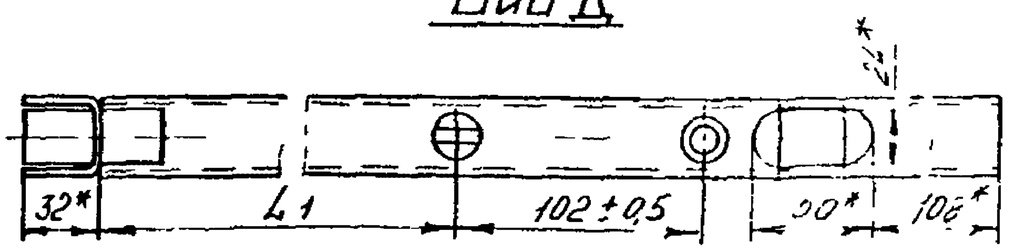

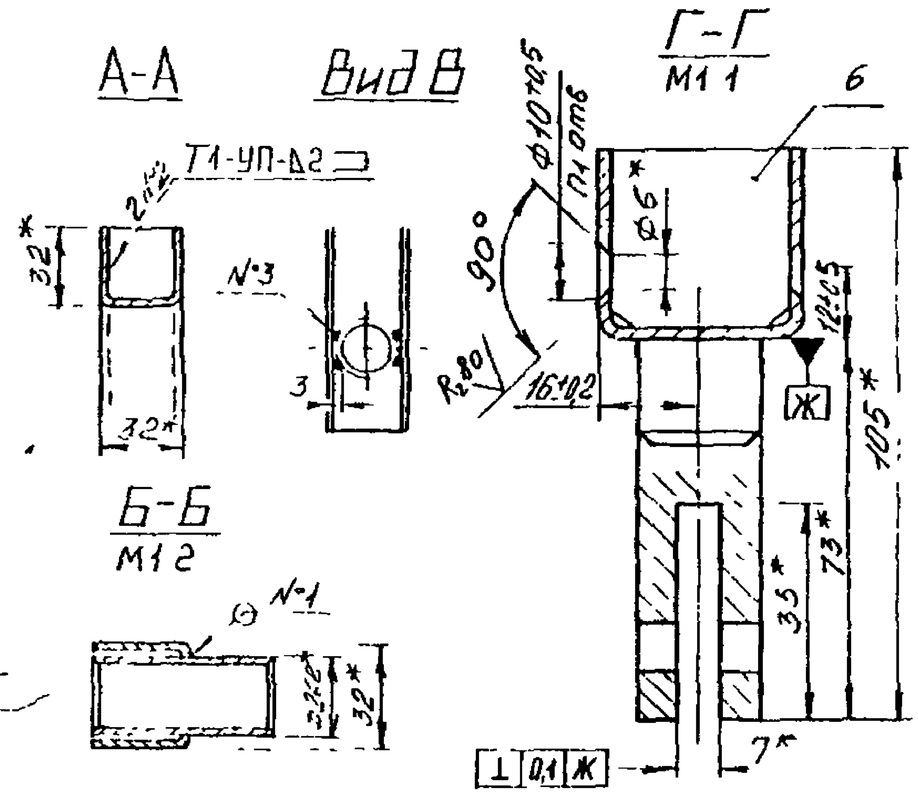

Размеры в мм

Обозначение	L*	L1	L2	L3	n	n1	Масса, кг
1435.2-291 412100	420	110±0,5	400±0,5	—	2	18	1,32
-01	720	410±0,5	600±0,5	100±0,5	3	22	1,74
-02	1020	710±0,5	1000±0,5	—	5	24	2,16

1. Сварные швы выполнять по ГОСТ 14771-76
2. Сварные швы №3 выполнять в среде углекислого газа
3. * Размеры для справок.
4. Покрытие по ТУ 3825.12-3-87, кроме поверхн. И

Изм. Лист	№ докум.	Подп.	Дата	1435.2-291 412100 СБ			
				Опора. Сборочный чертеж	Лит.	Масса	Масш.
					Р	См. табл.	1:25
					Лист	Листов	
					ЦНИИпроектстальконструкция		

Копировал

Формат А3

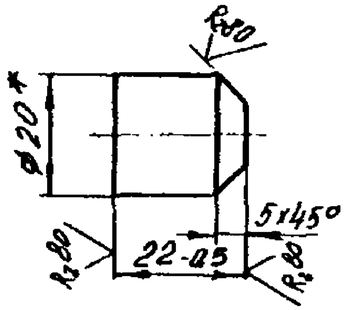

*Размер для справок

Н.контр.	Пильщикова			1.435.2-29.1 4.1.2.1.01		
Гл.конст.	Птичкин			Штыро	Стадия	Масса	Масштаб
Руксект	Агапова				Р	0,05	1:1
Вед.инж.	Борзунова				Лист	Листов 1
				Круг 20-В ГОСТ 2590-71 / ВСт3пс-II ГОСТ535-79	ЦНИИпроектлегконструкция	

Копировал Формат А5

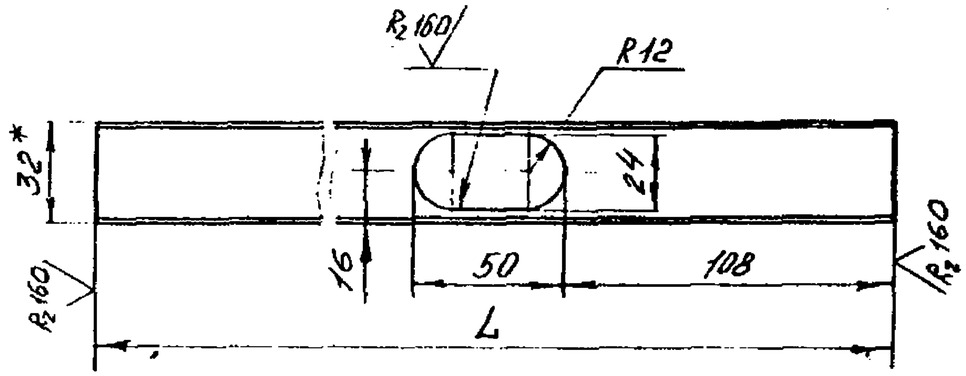

Обозначение	L, мм	Масса, кг
1.435.2-29.1 4.1.2.1.03	388	0,53
-01	688	0,95
-02	988	1,37

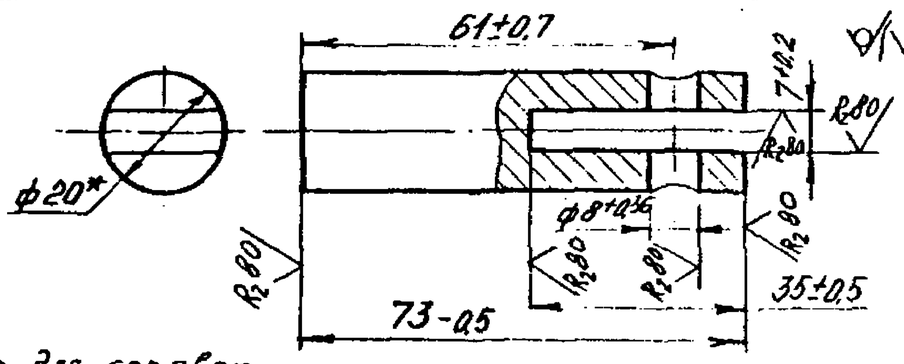

*Размер для справок

Н.контр.	Пильщикова			1.435.2-29.1 4.1.2.1.02		
Гл.конст.	Птичкин			Вилка	Стадия	Масса	Масштаб
Руксект	Агапова				Р	0,14	1:1
Вед.инж.	Борзунова				Лист	Листов 1
				Круг 20-В ГОСТ 2590-71 / ВСт3пс-II ГОСТ535-79	ЦНИИпроектлегконструкция	

Копировал Формат А5

1. *Размер для справок.
2. $H14, h14, \pm\frac{IT14}{2}$

Н.контр.	Пильщикова			1.435.2-29.1 4.1.2.1.03		
Гл.конст.	Птичкин			Основание	Стадия	Масса	Масштаб
Руксект	Агапова				Р	См. табл.	1:2
Вед.инж.	Борзунова				Лист	Листов 1
				Швеллер 32×32×25 ГОСТ 8278-83 / ВСт3кп2 ГОСТ 11474-76	ЦНИИпроектлегконструкция	

Копировал Формат А3

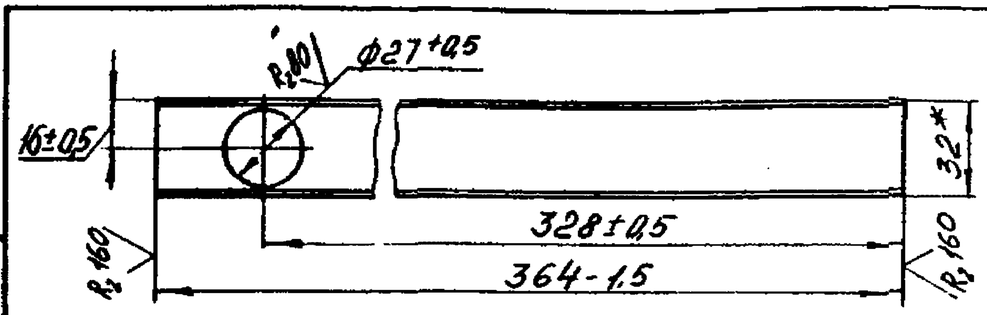

*Размер для справок

Н.контр.	Пономарёва		30.11.87	1.435.2-29.1 4.1.2.1.04		
Гл.констр.	Птичкин			Стойка	Стадия: Р	Масса: 0,50	Масштаб: 1:2
Рук.сект.	Агапова		7.11.87		Лист	Листов 1
Ред.инж.	Борзунова		30.11.87	Швеллер 32х32х2БГОСТ 8278-83 / ВСт3кп2 ГОСТ 14474-76	ЦНИИпроектлесконструкция	

Копировал

Формат А5

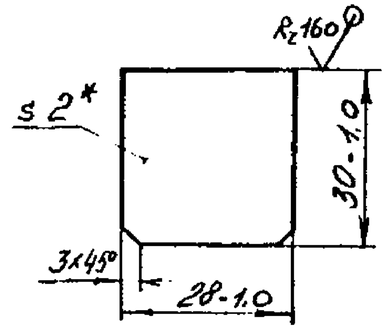

*Размер для справок

Н.контр.	Пономарёва		30.11.87	1.435.2-29.1 4.1.2.1.06		
Гл.контр.	Птичкин		7.11.87	Ребро	Стадия: Р	Масса: 0,013	Масштаб: 1:1
Рук.сект.	Агапова		7.11.87		Лист	Листов 1
Ред.инж.	Борзунова		30.11.87	Лист Б-ПН-2 ГОСТ 19903-74 / ВСт3 кп2 ГОСТ 16523-70	ЦНИИпроектлесконструкция	

Копировал

Формат А5

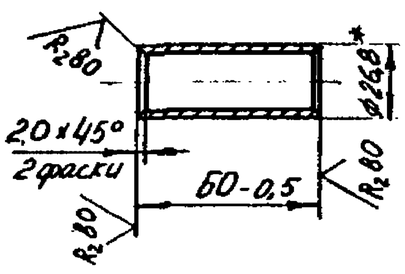

*Размер для справок

Н.контр.	Пономарёва		30.11.87	1.435.2-29.1 4.1.2.1.05		
Гл.констр.	Птичкин		7.11.87	Втулка	Стадия: Р	Масса: 0,09	Масштаб: 1:2
Рук.сект.	Агапова		7.11.87		Лист	Листов 1
Ред.инж.	Борзунова		30.11.87	Труба 20х2,8 ГОСТ 3262-75	ЦНИИпроектлесконструкция	

Копировал

Формат А5

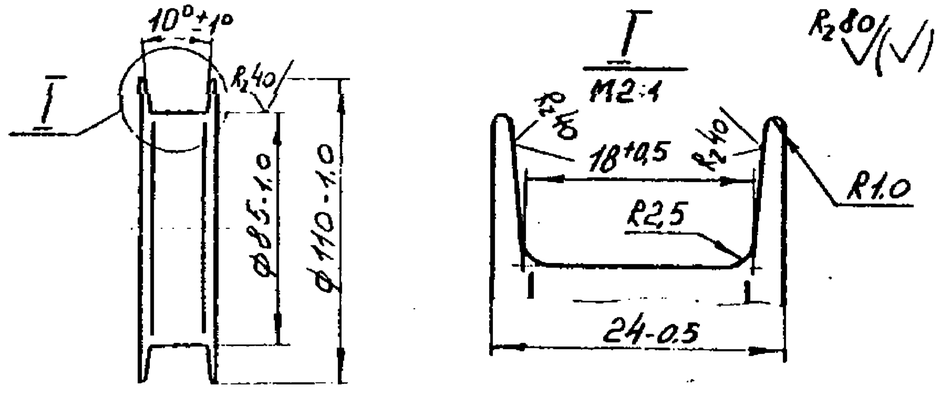

Н.контр.	Пономарёва		30.11.87	1.435.2-29.1 4.1.2.2.03		
Гл.констр.	Птичкин		7.11.87	Блок	Стадия: Р	Масса: 1,17	Масштаб: 1:1
Рук.сект.	Агапова		7.11.87		Лист	Листов 1
Ред.инж.	Борзунова		30.11.87	Круг 115-В ГОСТ 2590-71 / ВСт3 кп2-II ГОСТ 535-79	ЦНИИпроектлесконструкция	

Копировал

Формат А4

Формат	Зона	Поз.	Обозначение	Наименование	Кол.	Примечание
				Документация		
А3			1.435.2-29.1 4.1.2.2.00СБ	Сборочный чертеж		
				Детали		
А5		1	1.435.2-29.1 4.1.2.1.01	Штырь	1	1,65
А5		2	1.435.2-29.1 4.1.2.2.01	Рычаг	1	1,33
А5		3	1.435.2-29.1 4.1.2.2.02	Скоба	1	1,07
А4		4	1.435.2-29.1 4.1.2.2.03	Блок	1	[illegible]
БК		5	1.435.2-29.1 4.1.2.2.04	Рычаг		
				Лист Б-ПН-Б ГОСТ 19903-74		
				ВСт3кп2 ГОСТ 14637-79		
				140 h14 x 30 h14	1	0,20 кг
БК		6	1.435.2-29.1 4.1.2.2.05	Планка		
				Лист Б-ПН-2 ГОСТ 19903-74		
				ВСт3кп2 ГОСТ 16523-70		
				32 h14 x 35 h14	1	0,02 кг

Инв. № подл. | Подп. и дата | Взам. инв. №

Н. контр.	Пономаренко			1.435.2-29.1 4.1.2.2.00		
Гл. конст.	Ятичкин			Коромысло	Стадия: Р	Лист	Листов: 1
Рук. сект.	Агапова				ЦНИИпроектстальконструкция	
Вед. инж.	Борзунова					

Копировал

Формат А4

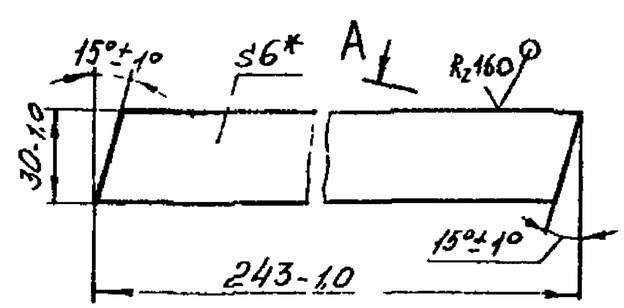

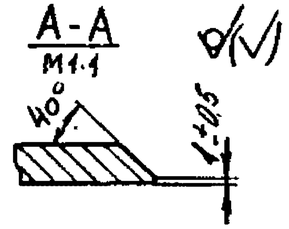

*Размер для справок

Н. контр.	Пономаренко			1.435.2-29.1 4.1.2.2.01		
Гл. конст.	Ятичкин			Рычаг	Стадия: Р	Масса: 0,33	Масштаб: 1:2
Рук. сект.	Агапова				Лист	Листов: 1
Вед. инж.	Борзунова			Лист Б-ПН-Б ГОСТ 19903-74 / ВСт3кп2 ГОСТ 14637-79	ЦНИИпроектстальконструкция

Копировал

Формат А5

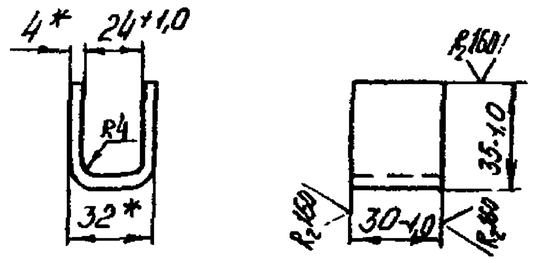

*Размер для справок.

Н. контр.	Пономаренко			1.435.2-29.1 4.1.2.2.02		
Гл. конст.	Ятичкин			Скоба	Стадия: Р	Масса: 0,07	Масштаб: 1:2
Рук. сект.	Агапова				Лист	Листов: 1
Вед. инж.	Борзунова			Лист Б-ПН-4 ГОСТ 19903-74 / ВСт3кп2 ГОСТ 14637-79	ЦНИИпроектстальконструкция

Копировал

Формат А5

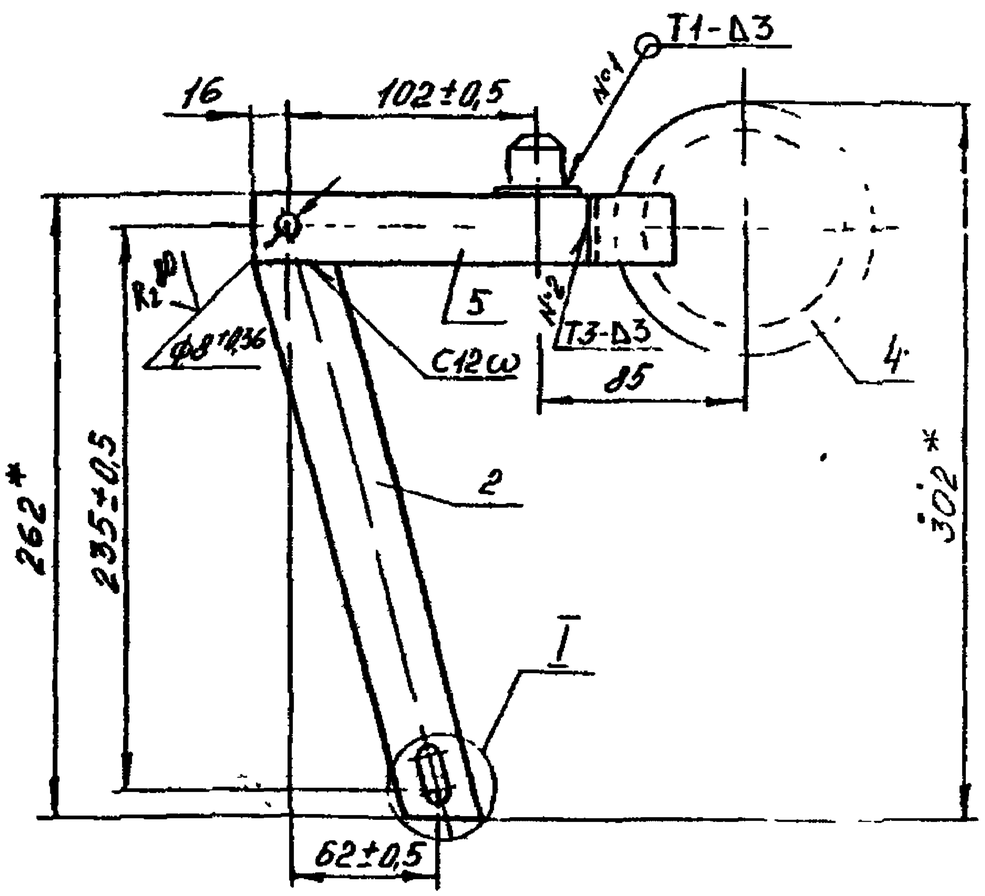

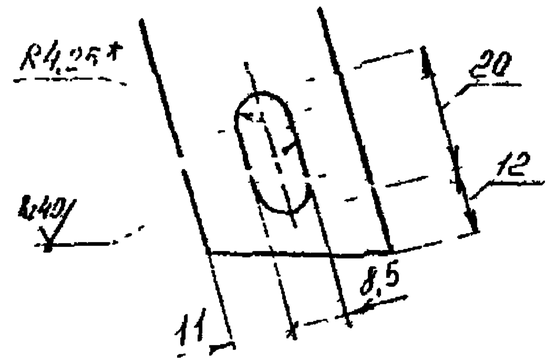

1. Сварные швы выполнять в среде углекислого газа по ГОСТ 14771-76.
2. *Размеры для справок
3. H14, h14, $\pm\frac{IT14}{2}$
4. Шероховатость поверхностей деталей Б4 в местах реза R_z160
5. Покрытие по ТУ 36 25.12-3-81

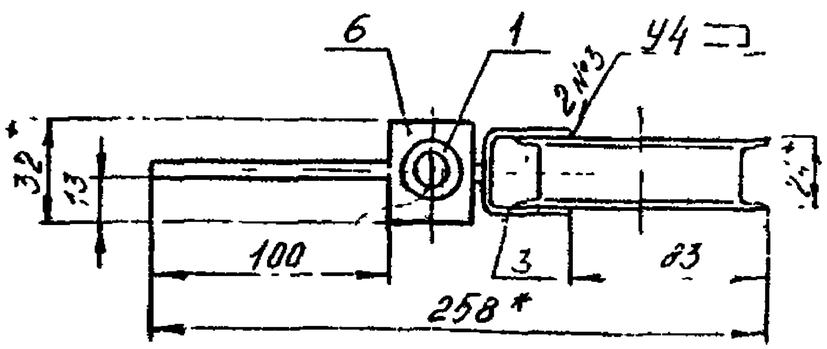

1.435 2-29.1 4122 00 СБ

Корпусная часть

Р	1,84	1

Шахпроектструк...

А3

Инв. № подл.	Подп. и дата	Взам. инв. №
1289/88	30.X.89	

Формат	Зона	Поз.	Обозначение	Наименование	Кол. на исполн. 1.435.2-29.1 4.1.2.3.00 -										Примечание
					–	01	02								
				Документация											
А3			1.435.2-29.1 4.1.2.3.00СБ	Сборочный чертеж	X	X	X								
				Детали											
		1	1.435.2-29.1 4.1.2.3.01	Палец	1										0,44
		2	1.435.2-29.1 4.1.2.3.02	Палец		1	1								0,45
		3	1.435.2-29.1 4.1.2.3.03	Вилка		1	1								0,14
				Стадия	Р	Р	Р								
				Шифр											

Н.контр.	Соломатенко			1.435.2-29.1 4.1.2.3.00		
Гл.конст.	Лапичкин			Штырь	Стадия	Лист	Листов
Рук.сект.	Агапова				Р	1	2
Вед.инж.	Борзунова				ЦНИИпромзелезоконструкция	

Копировал Формат А4

Инв. № подл.	Подп. и дата	Взам. инв. №
1287/89		

Формат	Зона	Поз.	Обозначение	Наименование	Кол. на исполн. 1.435.2-29.1 4.1.2.3.00 -										Примечание
					–	01	02								
				Упор											
				Уголок 20×20×3-Б ГОСТ 8509-86											
				ВСт3кп2-II ГОСТ 535-79											
Б4		4	1.435.2-29.1 4.1.2.3.04	L = 30 h14	1										0,03 кг
			-01	L = 340 h14		1									0,30 кг
			-02	L = 640 h14			1								0,57 кг
				Стадия	Р	Р	Р								
				Шифр											

1.435.2-29.1 4.1.2.3.00 Лист 2

Рис. 1

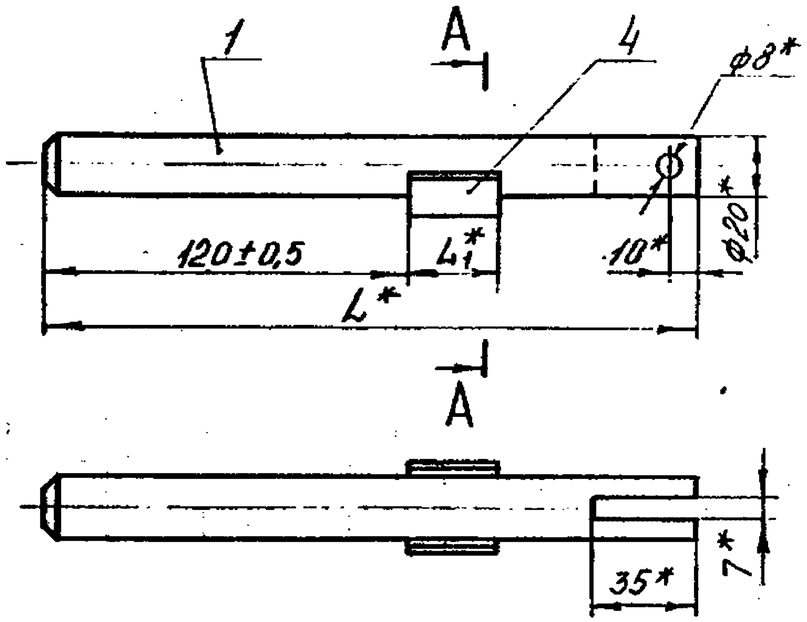

Рис. 2

Остальное - см. рис. 1

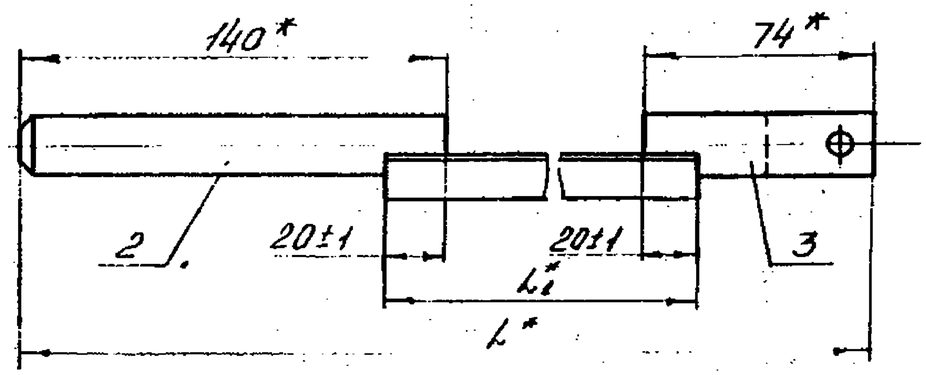

Обозначение	Рис	L*, мм	L1*, мм	Масса, кг
1.435.2-29.1 4.1.2.3.00	1	215	30	0,52
-01	2	515	340	0,79
-02		815	640	1,06

1. Сварные швы выполнять в среде углекислого газа.
2. [illegible] меры для справок.
3. Шероховатость поверх. деталей БЧ в местах реза R_z 160.
4. Покрытие по ТУ 36.25.12-3-87

А-А

М1:1

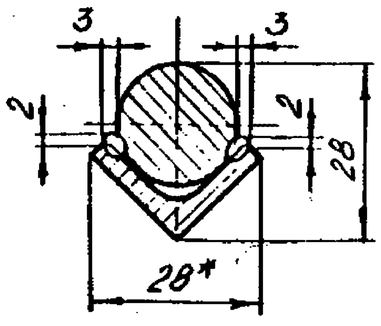

Н. контр.	[illegible]	[illegible]	[illegible]	1.435.2-29.1 4.1.2.3.00 СБ
Гл. конст.	Этлихин	[illegible]	[illegible]	Штырь Сборочный чертеж
Рук. гр.	Азарова	[illegible]	[illegible]	
Ст. инж.	Боровкова	[illegible]	[illegible]	

Литера	Масса	Масштаб
Р	См. табл.	1:2
Лист	Листов 1	

ЦНИИпроектлегконструкция

Копировал

Формат А3

Инв. № подл.	Подп. и дата	Взам. инв. №
1769	20.XI.89	

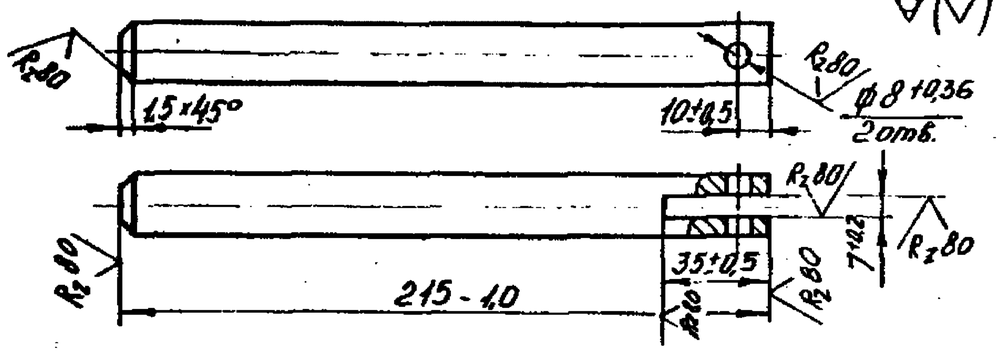

Н.контр.	Пономаренко			1.435.2-29.1 4.1.2.3.01		
Гл.конст.	Птичкин			Палец	Стадия: Р	Масса: 0,49	Масштаб: 1:2
Рук.сект.	Агапова				Лист	Листов 1
Вед.инж.	Борзунова			Круг 20-В ГОСТ 2590-71 / В Ст3 кп2-II ГОСТ 535-79	ЦНИИпроектлегконструкция

Копировал

Формат А5

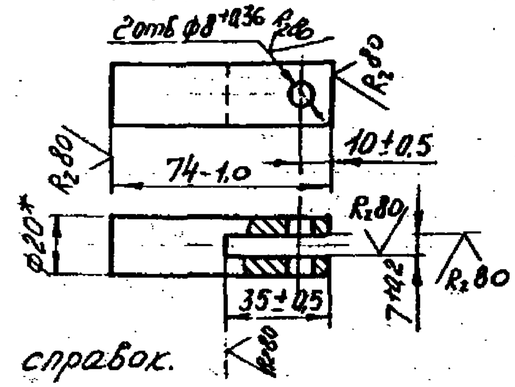

*Размер для справок.

Н.контр.	Пономаренко			1.435.2-29.1 4.1.2.3.03		
Гл.конст.	Птичкин			Вилка	Стадия: Р	Масса: 0,14	Масштаб: 1:2
Рук.сект.	Агапова				Лист	Листов 1
Вед.инж.	Борзунова			Круг 20-В ГОСТ 2590-71 / В Ст3 кп2-II ГОСТ 535-79	ЦНИИпроектлегконструкция

Копировал

Формат А5

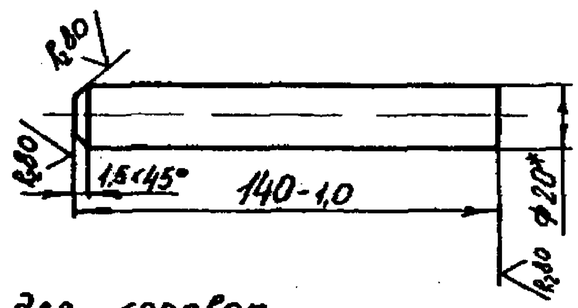

*Размер для справок

Н.контр.	Пономаренко			1.435.2-29.1 4.1.2.3.02		
Гл.конст.	Птичкин			Палец	Стадия: Р	Масса: 0,35	Масштаб: 1:2
Рук.сект.	Агапова				Лист	Листов 1
Вед.инж.	Борзунова			Круг 20-В ГОСТ 2590-71 / В Ст3 кп2-II ГОСТ 535-79	ЦНИИпроектлегконструкция

Копировал

Формат А5

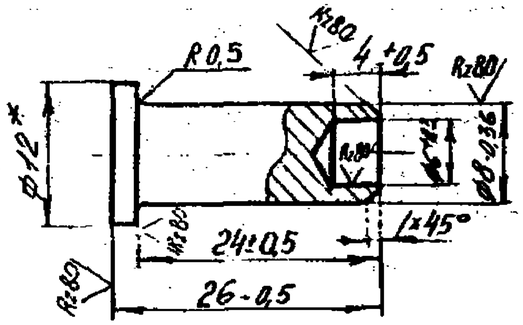

*Размер для справок

Н.контр.	Пономаренко			1.435.2-29.1 4.1.2.0.01		
Гл.конст.	Птичкин			Ось	Стадия: Р	Масса: 0,01	Масштаб: 2:1
Рук.сект.	Агапова				Лист	Листов 1
Вед.инж.	Борзунова			Круг 12-В ГОСТ 2590-71 / В Ст3 кп2-II ГОСТ 535-79	ЦНИИпроектлегконструкция

Копировал

Формат А5

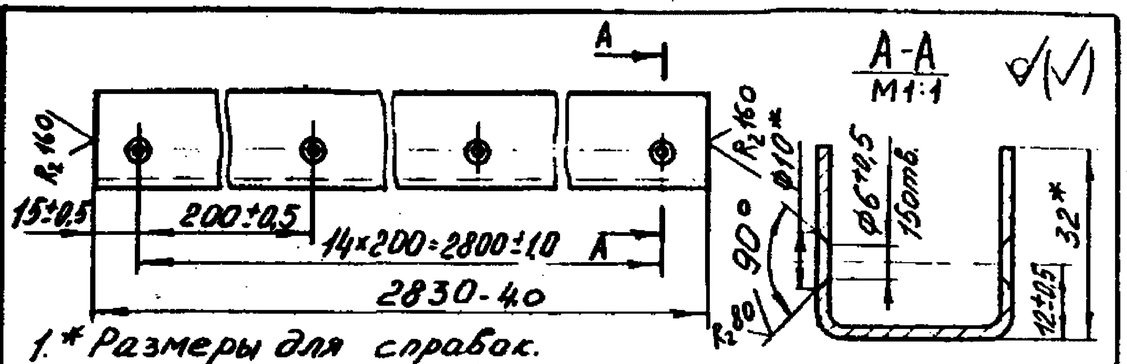

1.* Размеры для справок.
2. Покрытие по ТУ 36.25.12-3-87

				1.435.2-29.1 4.1.0.0.01		
				Швеллер	Стадия: Р	Масса: 3,94	Масштаб: 1:2
					Лист	Листов 1
Н.контр.	Пономарёв		30.11.87	Швеллер 32×32×2б ГОСТ 8278-83 / В Ст3кп2 ГОСТ 14474-76	ЦНИИпроектлегконструкция
Гл.констр.	Птичкин		30.11.87		
Рук.сектора	Агапова		30.11.87		
Вед.инж.	Борзунова		30.11.87		

Копировал

Формат А5

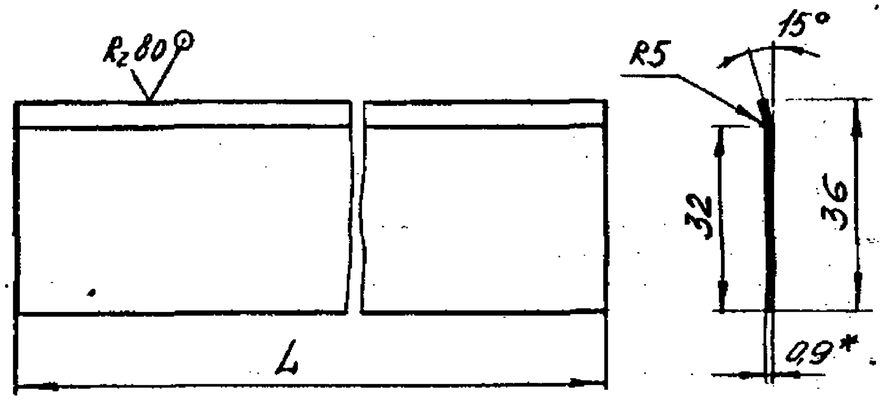

Обозначение	L, мм	Масса, кг
1.435.2-29.1 4.1.0.0.03	3680	1,02
-01	4280	1,18
-02	4880	1,35

1.* Размер для справок.
2. $h14, \pm\frac{IT14}{2}$.
3. Покрытие по ТУ 36.25.12-3-87.

				1.435.2-29.1 4.1.0.0.03		
				Накладка	Стадия: Р	Масса: См. табл.	Масштаб: 1:1
					Лист	Листов 1
Н.контр.			30.11.87	ОЦ Б-ПН-0-0,9 ГОСТ 19904-74 / Ст3пс-ОН-П ГОСТ 14918-80	ЦНИИпроектлегконструкция
Гл.констр.	Птичкин		30.11.87		
Рук.сектора	Агапова		30.11.87		
Вед.инж.	Борзунова		30.11.87		

Копировал

Формат А4

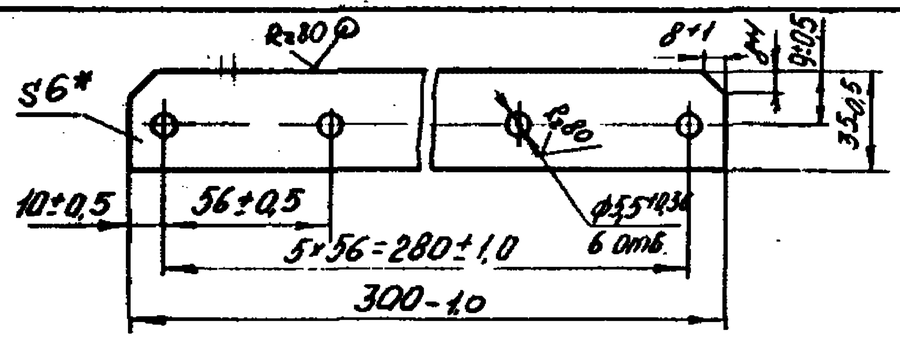

*Размер для справок.

				1.435.2-29.1 4.1.0.0.02		
				Вкладыш	Стадия: Р	Масса: 0,08	Масштаб: 1:2
					Лист	Листов 1
Н.контр.			30.11.87	Текстолит ПТГ-1-Б ГОСТ 5-78	ЦНИИпроектлегконструкция
Гл.констр.	Птичкин		30.11.87		
Рук.сектора	Агапова		30.11.87		
Вед.инж.	Борзунова		30.11.87		

Копировал

Формат А5

Инв. № подл.	Подп. и дата	Взам. инв. №
1401	22	

Формат	Зона	Поз.	Обозначение	Наименование	Кол. на исполн. 1435.2-291 4.2.0.0.00-										Примечание
					-	01	02	03	04	05	06	07	08	09	
				Документация											
А3			1435.2-291 4.2.0.0.00СБ	Сборочный чертеж	X	X	X	X	X	X	X	X	X	X	
				Сборочные единицы											
А4		1	1435.2-291 4111.00	Направляющая	2	2	2	2	2	2	2	2	2	2	-
		2	-02	Направляющая	10	10	10	10	10	10	10	10	10	10	-
		3	-03	Направляющая	2	2	2	2	2	2	2	2	2	2	-
				Шифр	СП1	СП2	СП3	СП4	СП5	СП6	СП7	СП8	СП9	СП10	

Исполнения 10...19 - см. листы 3,4
20...29 - см. листы 5,6
30...39 - см. листы 7,8
40...46 - см листы 9,10

Н. контр.	Пономаренко		
Нач. отд.	Кашкинов		11.11.8
Гл. конст.	Птичкин		11.11.8
Рук. сект.	Агапова		11.11.8
Вед. инж.	Борзунова		11.11.8

1.4352-29.1 4.2.0.0.00

Секция СП

Стадия	Лист	Листов
Р	1	10

ЦНИИпроектлегконструкция

Копировал

Формат А4

Инв. № подл.	Подп. и дата	Взам. инв. №
1401		

Формат	Зона	Поз.	Обозначение	Наименование	Кол. на исполн. 1435.2-291 4.2.0.0.00-										Примечание
					-	01	02	03	04	05	06	07	08	09	
				Детали											
А3		4	1435.2-29.1 4.2.0.0.01	Обшивка	1										2*
			-01	Обшивка		1									
			-02	Обшивка			1								
			-03	Обшивка				1							
			-04	Обшивка					1						
			-05	Обшивка						1					
			-06	Обшивка							1				
			-07	Обшивка								1			
			-08	Обшивка									1		
			-09	Обшивка										1	
				Шифр	СП1	СП2	СП3	СП4	СП5	СП6	СП7	СП8	СП9	СП10	

Инв. № подл.	Подп. и дата	Взам. инв. №
402/03	30.X.99	

Формат	Зона	Поз.	Обозначение	Наименование	Кол. на исполн. 1.435.2-29.1 4.2.0.0.00- 10	11	12	13	14	15	16	17	18	19	Примечание
				Документация											
А3			1.435.2-29.1 4.2.0.0.00 СБ	Сборочный чертеж	X	X	X	X	X	X	X	X	X	X	
				Сборочные единицы											
А4		1	1.435.2-29.1 4.1.1.1.00	Направляющая	2	2	2	2	2	2	2	2	2	2	
		2	-02	Направляющая	10	10	10	10	12	12	12	12	12	12	
		3	-03	Направляющая	2	2	2	2	2	2	2	2	2	2	
				Детали											
А3		4	1.435.2-29.1 4.2.0.0.01-10	Обшивка	1										
			-11	Обшивка		1									
				Упаковка	Р	Р	Р	Р	Р	Р	Р	Р	Р	Р	
				Шифр	СП11	СП12	СП13	СП14	СП15	СП16	СП17	СП18	СП19	СП20	

Копировал Формат А4

Инв. № подл.	Подп. и дата	Взам. инв. №

Формат	Зона	Поз.	Обозначение	Наименование	Кол. на исполн. 1.435.2-29.1 4.2.0.0.00- 10	11	12	13	14	15	16	17	18	19	Примечание
А3		4	1.435.2-29.1 4.2.0.0.01-12	Обшивка			1								
			-13	Обшивка				1							
			-14	Обшивка					1						
			-15	Обшивка						1					
			-16	Обшивка							1				
			-17	Обшивка								1			
			-18	Обшивка									1		
			-19	Обшивка										1	
				Упаковка	Р	Р	Р	Р	Р	Р	Р	Р	Р	Р	
				Шифр	СП11	СП12	СП13	СП14	СП15	СП16	СП17	СП18	СП19	СП20	

Инв. № подл.	Подп. и дата	Взам. инв. №
1405, 37	30.1.77	

Формат	Зона	Поз.	Обозначение	Наименование	Кол. на исполн. 1.435.2-29.1 4.2.0.0.00- 20	21	22	23	24	25	26	27	28	29	Примечание
				Документация											
А3			1.435.2-29.1 4.2.0.0.00 СБ	Сборочный чертеж	+	+	+	+	+	+	+	+	+	+	
				Сборочные единицы											
А4		1	1.435.2-29.1 4.1.1.1.00	Направляющая	2	2	2	2	2	2	2	2			
			-01	Направляющая									2	2	
		2	-02	Направляющая	12	12	12	12	12	12	12	12	14	14	
		3	-03	Направляющая	2	2	2	2	2	2	2	2	2	2	
				Детали											
А3		4	1.435.2-29.1 4.2.0.0.01-20	Обшивка	1										
				Условно	Р	Р	Р	Р	Р	Р	Р	Р	Р	Р	
				Шифр	СП21	СП22	СП23	СП24	СП25	СП26	СП27	СП28	СП29	СП30	

Копировал Формат А4

Инв. № подл.	Подп. и дата	Взам. инв. №
4.1.31.		

			Обозначение	Наименование	Кол. на исполн. 1.435.2-29.1 4.2.0.0.00- 20	21	22	23	24	25	26	27	28	29	
А3		4	1.435.2-29.1 4.2.0.0.01-21	Обшивка		1									
			-22	Обшивка			1								
			-23	Обшивка				1							
			-24	Обшивка					1						
			-25	Обшивка						1					
			-26	Обшивка							1				
			-27	Обшивка								1			
			-28	Обшивка									1		
			-29	Обшивка										1	
				Условно	Р	Р	Р	Р	Р	Р	Р	Р	Р	Р	
				Шифр	СП21	СП22	СП23	СП24	СП25	СП26	СП27	СП28	СП29	СП30	

Инв. № подл.	Подп. и дата	Взам. инв. №
1207 '93	30.1.94	

Формат	Зона	Поз.	Обозначение	Наименование	Кол. на исполн. 1435.2-29.1 4.2.0.0.00- 30	31	32	33	34	35	36	37	38	39	Примечание
				Документация											
А3			1.435.2-29.1 4.2.0.0.00 СБ	Сборочный чертеж	X	X	X	X	X	X	X	X	X	X	
				Сборочные единицы											
А4		1	1.435.2-29.1 4.1.1.00-01	Направляющая	2	2	2	2	2	2	2	2	2	2	[illegible]
		2	-02	Направляющая	14	14	14	14	14	14	14	14	14	14	[illegible]
		3	-03	Направляющая	2	2	2	2	2	2	2	2	2	2	[illegible]
				Детали											
А3		4	1.435.2-29.1 4.2.0.0.01-30	Обшивка	1										[illegible]
			-31	Обшивка		1									
				Разраб.	Р	Р	Р	Р	Р	Р	Р	Р	Р	Р	
				Шифр	СП31	СП32	СП33	СП34	СП35	СП36	СП37	СП38	СП39	СП40	

1.435.2-29.1 4.2.0.0.00 — Лист 7

Копировал — Формат А4

Инв. № подл.	Подп. и дата	Взам. инв. №
1204/93		

			Обозначение	Наименование	Кол. на исполн. 1435.2-29.1 4.2.0.0.00- 30	31	32	33	34	35	36	37	38	39	Примечание
А3		4	1.435.2-29.1 4.2.0.0.01-32	Обшивка			1								[illegible]
			-33	Обшивка				1							
			-34	Обшивка					1						
			-35	Обшивка						1					
			-36	Обшивка							1				
			-37	Обшивка								1			
			-38	Обшивка									1		
			-39	Обшивка										1	
				Разраб.	Р	Р	Р	Р	Р	Р	Р	Р	Р	Р	
				Шифр	СП31	СП32	СП33	СП34	СП35	СП36	СП37	СП38	СП39	СП40	

1.435.2-29.1 4.2.0.0.00 — Лист 8

Инв. № подл.	Подп. и дата	Взам. инв. №
1904.96	14.10.97	

Формат	Зона	Поз.	Обозначение	Наименование	Кол. на исполн. 1.435.2-29.1 4.2.0.0.00- 40	41	42	43	44	45	46				Примечание
				Документация											
А3			1.435.2-29.1 4.2.0.0.00СБ	Сборочный чертеж	X	X	X	X	X	X	X				
				Сборочные единицы											
А4		1	1.435.2-29.1 4.1.1.1.00-01	Направляющая	2	2	2	2	2	2	2				
		2	-02	Направляющая	14	14	14	14	14	14	14				
		3	-03	Направляющая	2	2	2	2	2	2	2				
				Детали											
А3		4	1.435.2-29.1 4.2.0.0.01-40	Обшивка	1										
			-41	Обшивка		1									
				Стадия	Р	Р	Р	Р	Р	Р	Р				
				Шифр	СП41	СП42	СП43	СП44	СП45	СП46	СП47				

1.435.2-29.1 4.2.0.0.00 Лист 9

Копировал Формат А4

Инв. № подл.	Подп. и дата	Взам. инв. №

			Обозначение	Наименование	Кол. на исполн. 1.435.2-29.1 4.2.0.0.00- 40	41	42	43	44	45	46				Примечание
А3		4	1.435.2-29.1 4.2.0.0.01-42	Обшивка			1								
			-43	Обшивка				1							
			-44	Обшивка					1						
			-45	Обшивка						1					
			-46	Обшивка							1				
				Стадия	Р	Р	Р	Р	Р	Р	Р				
				Шифр	СП41	СП42	СП43	СП44	СП45	СП46	СП47				

1.435.2-29.1 4.2.0.0.00 Лист 10

Копировал Формат А4

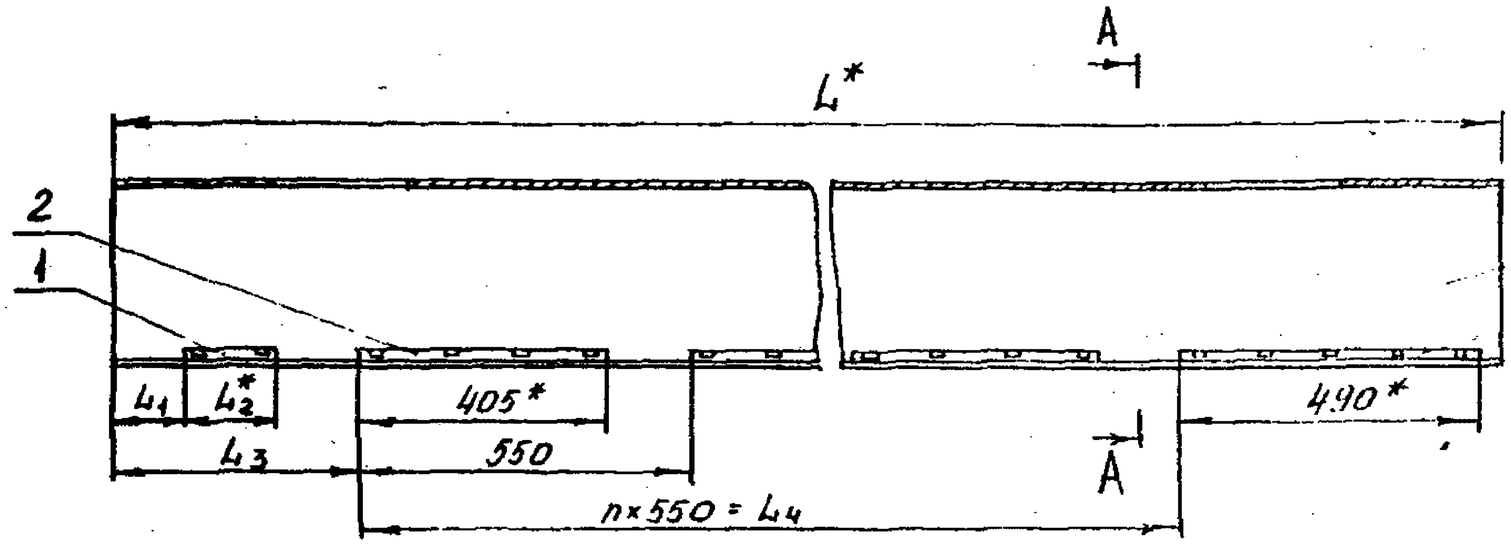

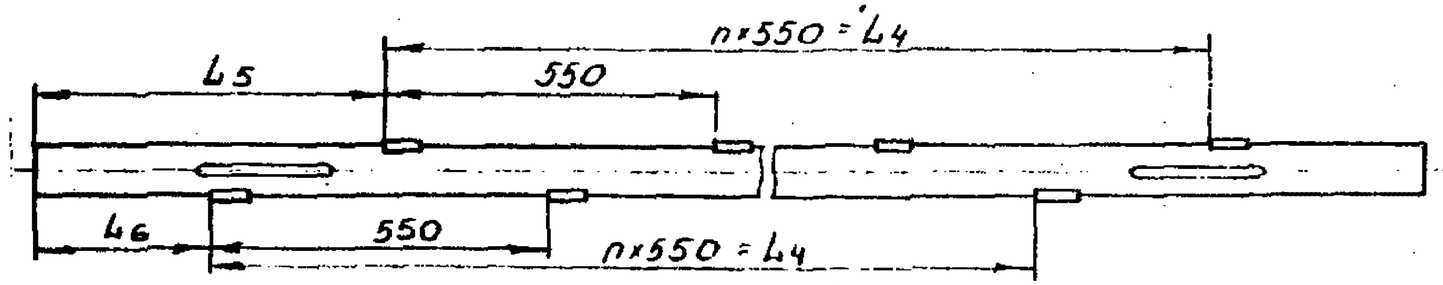

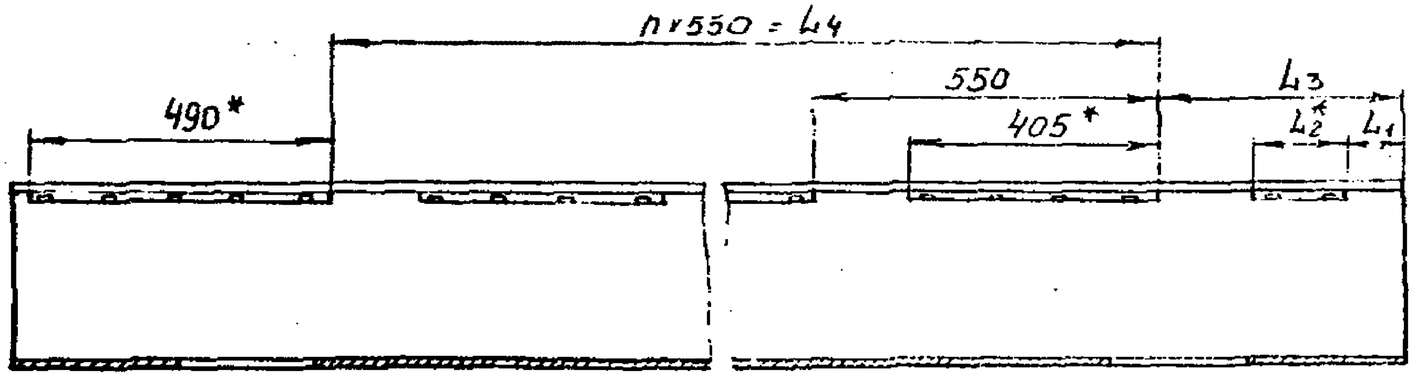

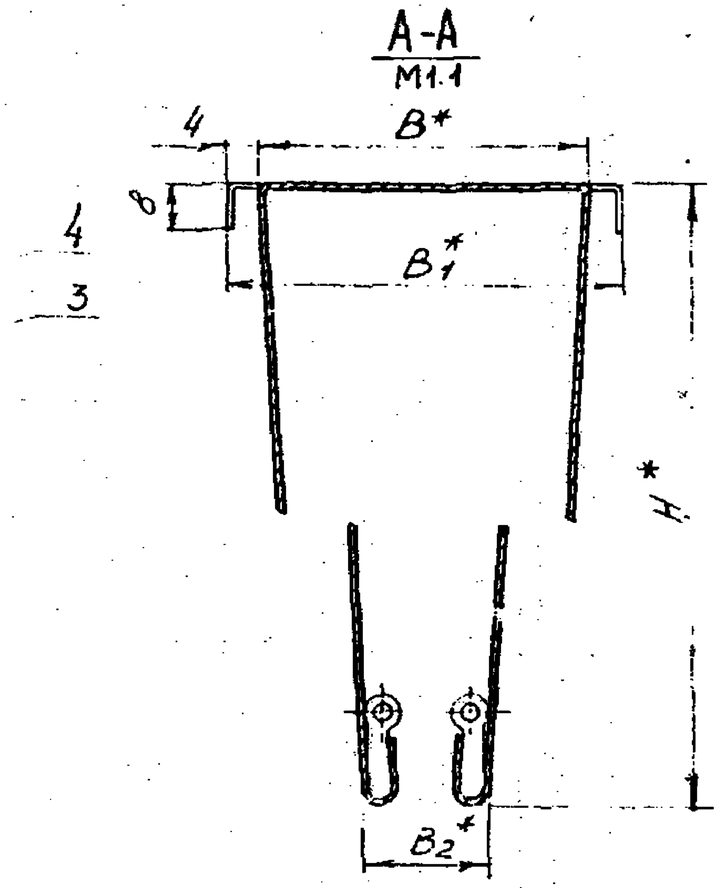

1. * Размеры для справок.
2. $\frac{\pm IT14}{2}$
3. Направляющие поз. 1.2.3 сбить обшивкой поз. 4 в местах установки.

Таблицу исполнений см. лист 2.3.

4. Маркировать по табл. Способ нанесения и шрифт по ТУ 36.25.12-3-87.

Инв. № подл.	Подп. и дата	Взам. инв. №

Н. контр.				1.460.1-1/ 4 2 0 0 0 0 С5			
Нач. отд.	Клименко						
Гл. конст.	Птичкин			Секция СП	Р	Ст. табл.	1:10
Рук. гр.	Агапова			Сборочный чертеж		Листов	
Инж.	Борщева						

Копировал

Формат А3

Размеры в мм

Обозначение	Марка	L	L1	L2*	L3	L4	L5	L6	B	B1	B2	H	n	Масса, кг
1.435.2-29.1 4.2.0.0.00	СП1								55	63	20	357		
-01	СП2								69	77	30	350		
-02	СП3								83	91	45	343		
-03	СП4								97	105	60	336		
-04	СП5								111	119	70	329		
-05	СП6								125	133	80	322		
-06	СП7								139	147	95	315		
-07	СП8	3680	100	151	396	2750	570.5	297.5	153	161	110	308	5	23,012
-08	СП9								163	175	125	301		
-09	СП10								181	189	140	294		
-10	СП11								195	203	155	287		
-11	СП12								209	217	160	280		
-12	СП13								223	231	165	273		
-13	СП14								237	245	165	266		
-14	СП15								55	63	20	357		
-15	СП16								69	77	30	350		
-16	СП17								83	91	45	343		
-17	СП18								97	105	60	336		
-18	СП19	4280	125	151	421	3300	596,5	321,5	111	119	70	329	6	26,78
-19	СП20								125	133	80	322		
-20	СП21								139	147	95	315		
-21	СП22								153	161	110	308		
-22	СП23								163	175	125	301		
-23	СП24								181	189	140	294		

Инв. № подл. | Подп. и дата | Взам. инв. №

Копировал Формат А3

Размеры в мм

Обозначение	Марка	L	L_1	L_2	L_3	L_4	L_5	L_6	B	B_1	B_2	H	n	Масса, кг
1.435.2-29.1 4.2.0.0.00-24	СП25								195	203	155	287		
-25	СП26	4280	125	151	421	3300	596,5	321,5	209	217	160	280	6	26,78
-26	СП27								223	231	165	273		
-27	СП28								237	245	165	266		
-28	СП29								55	63	20	357		
-29	СП30								69	77	30	350		
-30	СП31								83	91	45	343		
-31	СП32								97	105	60	336		
-32	СП33								111	119	70	329		
-33	СП34								125	133	80	322		
-34	СП35								139	147	95	315		
-35	СП36	4880	21	284	450	3850	621,5	346,5	153	161	110	308	7	30,47
-36	СП37								167	175	125	301		
-37	СП38								181	189	140	294		
-38	СП39								195	203	155	287		
-39	СП40								209	217	160	280		
-40	СП41								223	231	165	273		
-41	СП42								237	245	165	266		
-42	СП43								251	259	170	259		
-43	СП44								265	273	170	252		
-44	СП45								279	287	175	245		
-45	СП46								293	301	175	238		
-46	СП47								307	315	180	231		

Инв. № подл. | Подп. и дата | Взам. инв. №
136-2159 | 1.4.86

Копировал

Формат А3

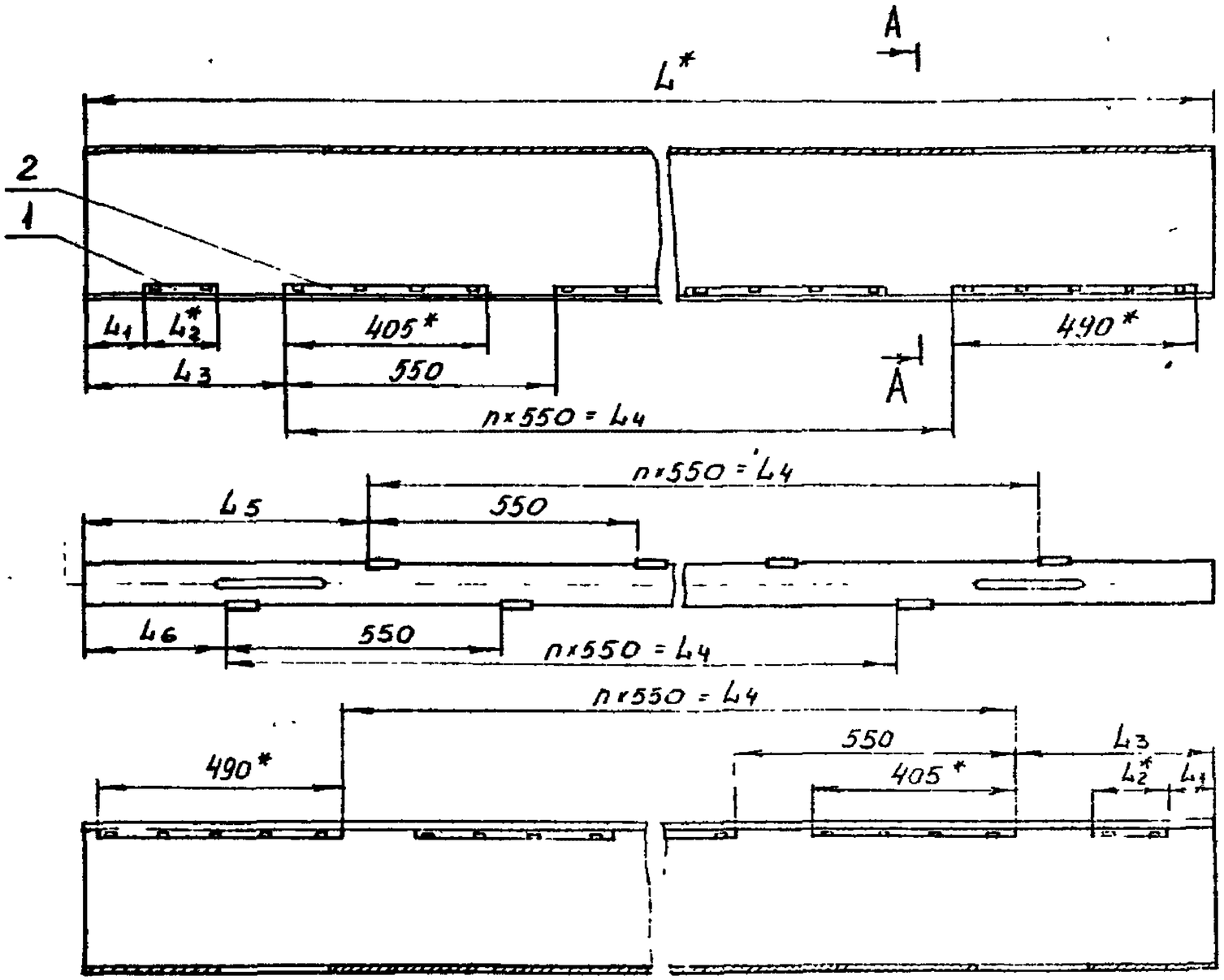

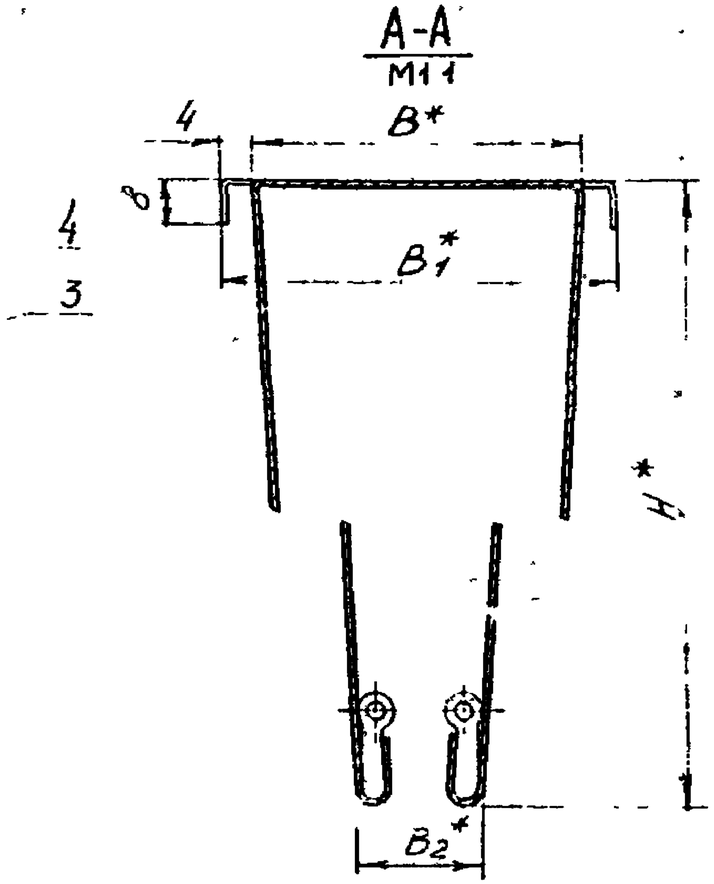

1. * Размеры для справок.
2. $\pm \frac{IT14}{2}$
3. Направляющие поз. 1 2.3 объединяются обшивкой поз. 4 в местах установки.

Таблицу исполнений см. листы 2.3.

4. Маркировать по табл. Способ нанесения и шрифт по ТУ 36.25.12-3-87

Инв. № подл.	Подпись и дата	Взам. инв. №			

Изм.	Лист	N докум.	Подп.	Дата	1.460.000.05	
Разраб.	Балашов				Секция СП	Р / СП / тобл / 1:10
Пров.	Пичкин				Сборочный чертеж	Лист / Листов
Гл. конст.	Атапов					
Утв.						

Копировал

Формат А3

Обозначение	L	L1	L2	L3	L4	B	B1	B2	H	n	Масса, кг
	Размеры в мм										
1.435.2-29.1 4.2.0.0.01						55	63	20	357		
-01						59	77	30	350		
-02						83	91	45	343		
-03						97	105	60	336		
-04						111	119	70	329		
-05						125	133	80	322		
-06						139	147	95	315		
-07	3680	270	510,5	2750	297,5	153	161	110	308	5	22,46
-08						167	175	125	301		
-09						181	189	140	294		
-10						195	203	155	287		
-11						209	217	160	280		
-12						223	231	165	273		
-13						237	245	165	266		
-14						55	63	20	357		
-15						69	77	30	350		
-16						83	91	45	343		
-17						97	105	60	336		
-18						111	119	70	329		
-19	4280	510	596,5	3300	321,5	125	133	80	322	6	26,14
-20						139	147	95	315		
-21						153	161	110	308		
-22						167	175	125	301		
-23						181	189	140	294		

Обозначение	L	L1	L2	L3	L4	B	B1	B2	H	n	Масса, кг
	Размеры в мм										
1.435.2-29.1 4.2.0.0.01-24						195	203	155	287		
-25	4280	510	596,5	3300	321,5	209	217	160	280	6	26,14
-26						223	231	165	273		
-27						237	245	165	266		
-28						55	63	20	357		
-29						69	77	30	350		
-30						83	91	45	343		
-31						97	105	60	336		
-32						111	119	70	329		
-33						125	133	80	322		
-34						139	147	95	315		
-35						153	161	110	308		
-36						167	175	125	301		
-37	4880	870	621,5	3850	346,5	181	189	140	294	7	29,82
-38						195	203	155	287		
-39						209	217	160	280		
-40						223	231	165	273		
-41						237	245	165	266		
-42						251	259	170	259		
-43						265	273	170	252		
-44						279	287	175	245		
-45						293	301	175	238		
-46						307	315	180	231		

Инв. № подл. | Подп. и дата | Взам. инв. №

1.435.2-29.1 4.2.0.0.01

Формат 1

Инв. № подл.	Подп. и дата	Взам. инв. №
1407/1.02	[illegible]	

Формат	Зона	Поз.	Обозначение	Наименование	Кол. на исполн. 1435.2-29.1 4.3.0.0.00-										Примечание
					–	01	02	03							
				Документация											
А3			1.435.2-29.1 4.3.0.0.00 СБ	Сборочный чертеж	X	X	X	X							
				Сборочные единицы											
А4		1	1.435.2-29.1 4.1.1.1.00	Направляющая	2	2	2								
			-01	Направляющая				2							
		2	-02	Направляющая	10	10	12	14							
		3	-03	Направляющая	2	2	2	2							
				Стадия	Р	Р	Р	Р							
				Шифр	СВ1	СВ2	СВ3	СВ4							

Нач.отд.	[illegible]	[illegible]	[illegible]
Нач.сек.	[illegible]	[illegible]	[illegible]
Гл.спец.	Птичкин	[illegible]	[illegible]
Инженер	[illegible]	[illegible]	[illegible]
Гл.инж.	Бородинова	[illegible]	[illegible]

1.435.2-29.1 4.3.0.0.00

Секция СВ

Стадия	Лист	Листов
Р	1	3

ЦНИИпроектстальконструкция

Копировал

Формат А4

Инв. № подл.	Подп. и дата	Взам. инв. №
[illegible]		

Формат	Зона	Поз.	Обозначение	Наименование	Кол. на исполн. 1435.2-29.1 4.3.0.0.00-										Примечание
					–	01	02	03							
				Детали											
А4		4	1.435.2-29.1 4.3.0.0.01	Планка	1	1									
			-01	Планка			2								
			-02	Планка				3							
А4		5	1.435.2-29.1 4.3.0.0.02	Планка	2	2									
			-01	Планка			2								
			-02	Планка				2							
А3		6	1.435.2-29.1 4.3.0.0.03	Обшивка	1										
			-01	Обшивка		1									
			-02	Обшивка			1								
			-03	Обшивка				1							
				Стадия	Р	Р	Р	Р							
				Шифр	СВ1	СВ2	СВ3	СВ4							

Обозначение	Наименование	Кол. на исполн. 1.435.2-29.1 4.3.0.00-			Примечание
		-	01	02	03	
	Стандартные изделия					
7	Болт М10-6g×25.58.019 ГОСТ 7798-70	10	10	12	14	ГОСТ
8	Гайка М10-6Н.5.019 ГОСТ 5915-70	10	10	12	14	ГОСТ
9	Шайба 10.65Г.019 ГОСТ 6402-70	10	10	12	14	
	Шифр листа	СВ4 Р	СВ2 Р	СВ3 Р	СВ4 Р	

1.435.2-29.1 4.3.0.00

Лист 3

Формат А4

Копировал

Инв. № подл. | Подп. и дата | Взам. инв. №

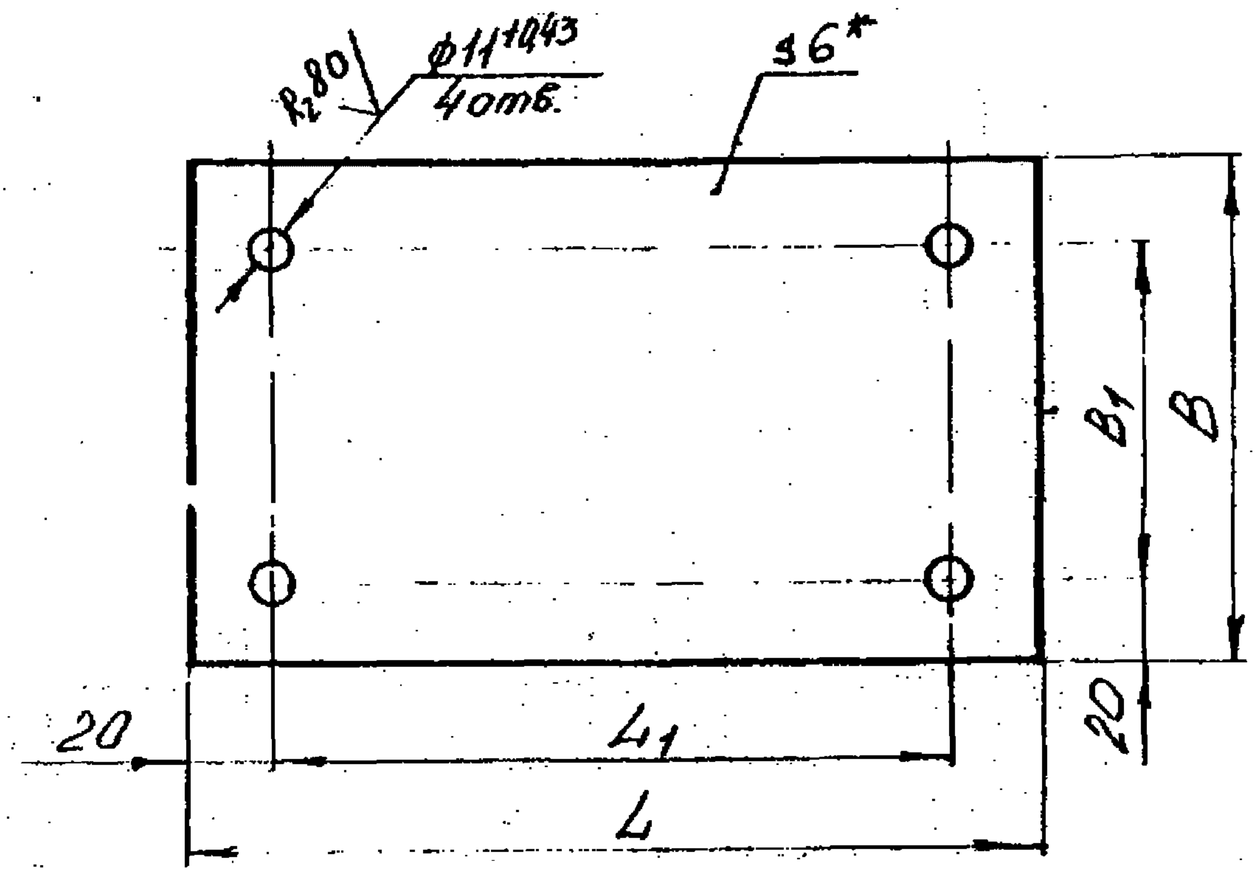

Размеры в мм

Обозначение	L	L1	B	B1	Масса, кг
1.435.2-29.1 4.3.0.002	200	160	120	80±1	1,11
-01	240	200			1,34
-02	310	270	150	110±1	2,17

1.* Размер для справок.
2. h14, ± IT14/2.
3. Покрытие по ТУ 36.25.12-3-81.

Н. контр.				1.435.2-29.1 4.3.0.0.02	
Гл. конст.	Атучин			Планка	Стадия: Р; Масса: см. табл.; Масштаб: 1:2
Рук. отд.	Аглиев				Лист; Листов 1
Рук. гр.	Сотников			Лист Б-ПН-6 ГОСТ 19903-74 / ВСт3кп2 ГОСТ 14637-79	ЦНИИпроектлегконструкция

Копировал

Формат А4

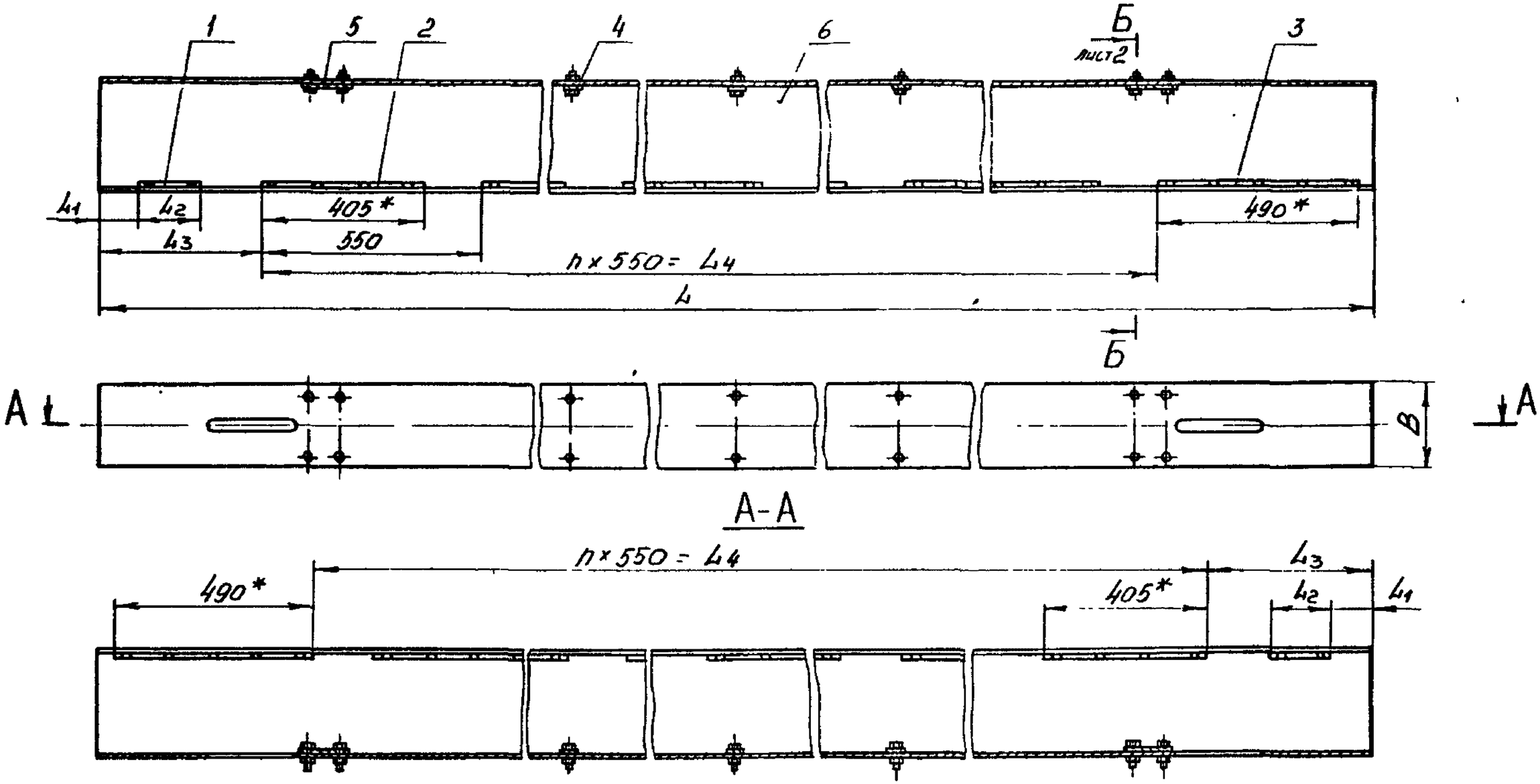

Таблицу исполнений см лист 2.

1.* Размеры для справок.
2. Направляющие поз. 1,2 и 3 обжать обшивкой поз. 6 в местах установки
3. Маркировать по табл. Шрифт и способ нанесения по ТУ36.25.12-3-87

Н.контр.	Тельтевский		30.11.87	1.435.2-29.1 4.3.00.00 СБ		
Зав.отд.	Кошкинов		2.11.87	Секция СВ Сборочный чертеж	Стадия	Масса	Масштаб
Гл.констр.	Птичкин		2.11.87		Р	См. табл.	1:10
Рук.сект.	Агалова		2.11.87		Лист 1	Листов 2	
Р.с.инж.	Борзунова		2.11.87		ЦНИИпроектлегконструкция		

Копировал

Формат А3

Инв.№подл. | Подп. и дата | Взам.инв.№

Б-Б

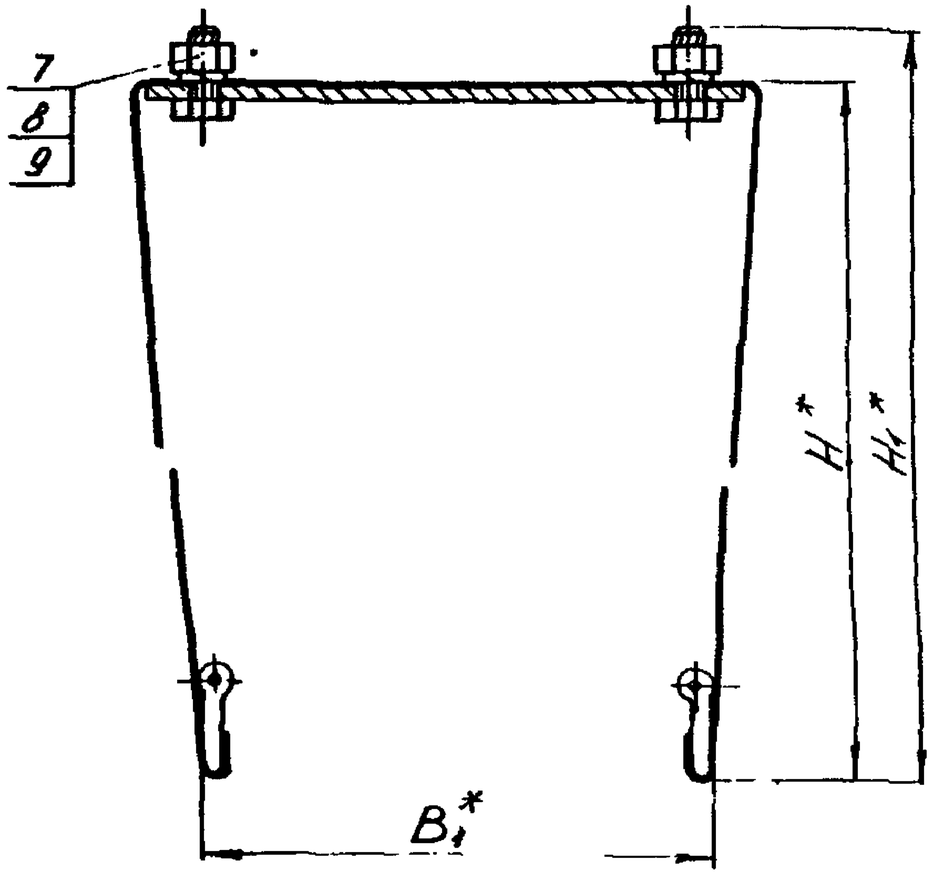

Размеры в мм

Обозначение	Марка	B*	B1*	H*	H1*	L*	L1	L2	L3	L4	h	Масса, кг
1.435.2-29.1 43.0.0.00	СВ1	209	170	280	308	3680	100	151	396	2750	5	26,1
-01	СВ2	251	220	259	287							
-02	СВ3					4280	125		421	3300	6	31,1
-03	СВ4	321	280	224	252	4880	21	284	450	3850	7	37,6

1.435.2-29.1 43.0.0 00СБ

Лист 2

Копировал

Формат А4

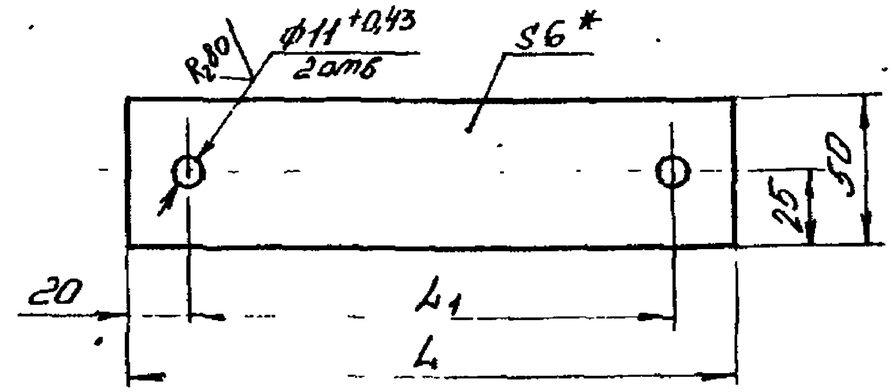

Обозначение	L, мм	L1, мм	Масса, кг
1.435.2-29.1 43.0.0.01	200	160±1	0,46
-01	240	200±1	0,56
-02	310	270±1	0,72

1.* Размер для справок.
2. h14, $\pm\frac{IT14}{2}$.
3. Покрытие по ТУ36.25.12-3-87

Н.контр.	Пономаренко			1.435.2-29.1 43.0.0.01		
Гл.конструктор	Птичкин			Планка	Стадия	Масса	Масштаб
Рук.сект.	Агапова				Р	См. табл.	1:2
Ведущий инж.	Борзунова			Лист Б-ПН-6 ГОСТ 19903-74 / ВСт3 кп2 ГОСТ 14637-79	Лист	Листов 1
					ЦНИИпроектстальконструкция	

Копировал

Формат А4

Формат	Зона	Поз	Обозначение	Наименование	Кол	Прим.
				Документация		
А4			1.435.2-29.1 3.5.2.0.00СБ	Сборочный чертеж		
				Детали		
А4		1	1.435.2-29.1 3.5.2.0.01	Скоба	1	
А4		2	1.435.2-29.1 3.5.2.0.02	Вилка	1	
Б4		3	1.435.2-29.1 3.5.2.0.03	Планка		
				Лист Б-ПН-3 ГОСТ 19903-74		
				4-ВСт3кп2 ГОСТ 16523-70		
				10h14×66h14	1	0,015кг

Н. контр.	Ивановский			1.435.2-29.1 3.52.0.00			
Гл. спец.	Калинов			Рычаг	Стадия	Лист	Листов
Гл. инж.	Пупкин				Р		1
Рук. сек.	Иванова				ЦНИИпроектреконструкция		
Ст. инж.	Лазаренко						

Копировал

Формат А4

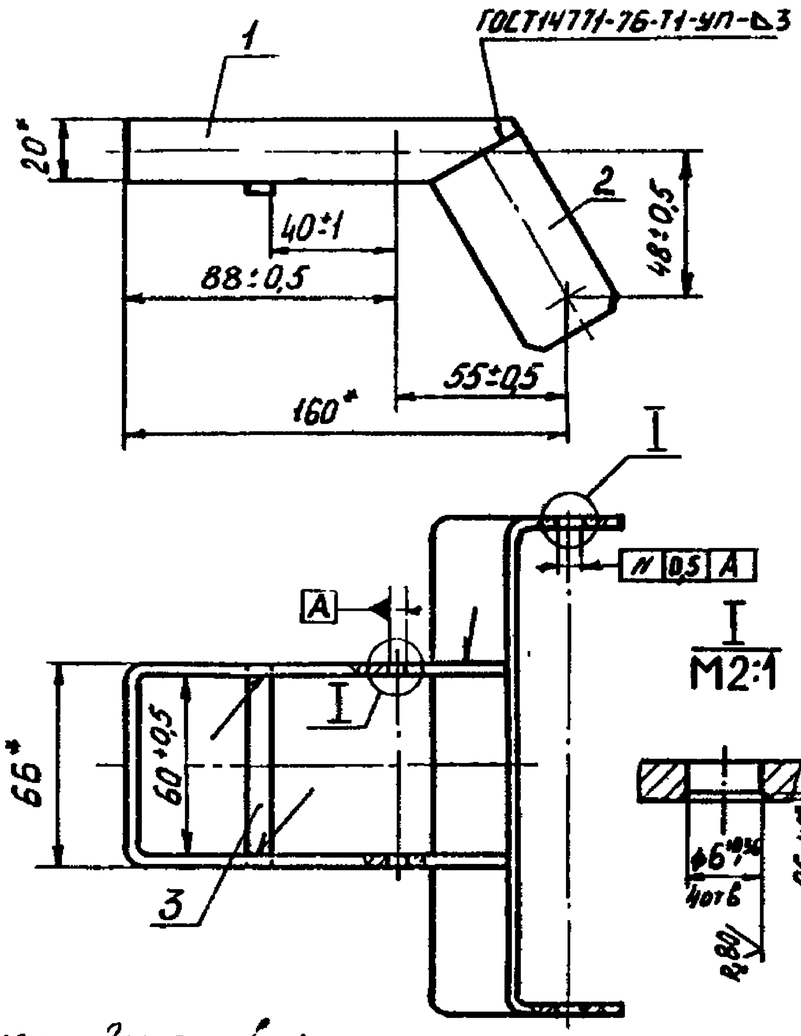

*) Размеры для справок

2 Покрытие ... ТУ 36 25.12-3-89.

Н. контр.	Ивановский			1.435.2-29.1 3.52.0.00СБ			
Гл. спец.	Калинов			Рычаг	Стадия	Масса	Масштаб
Гл. инж.	Пупкин			Сборочный чертеж	Р	0,36	1:2
Рук. сек.	Иванова				Лист	Листов 1	
Ст. инж.	Лазаренко				ЦНИИпроектреконструкция		

Копировал

Формат А4

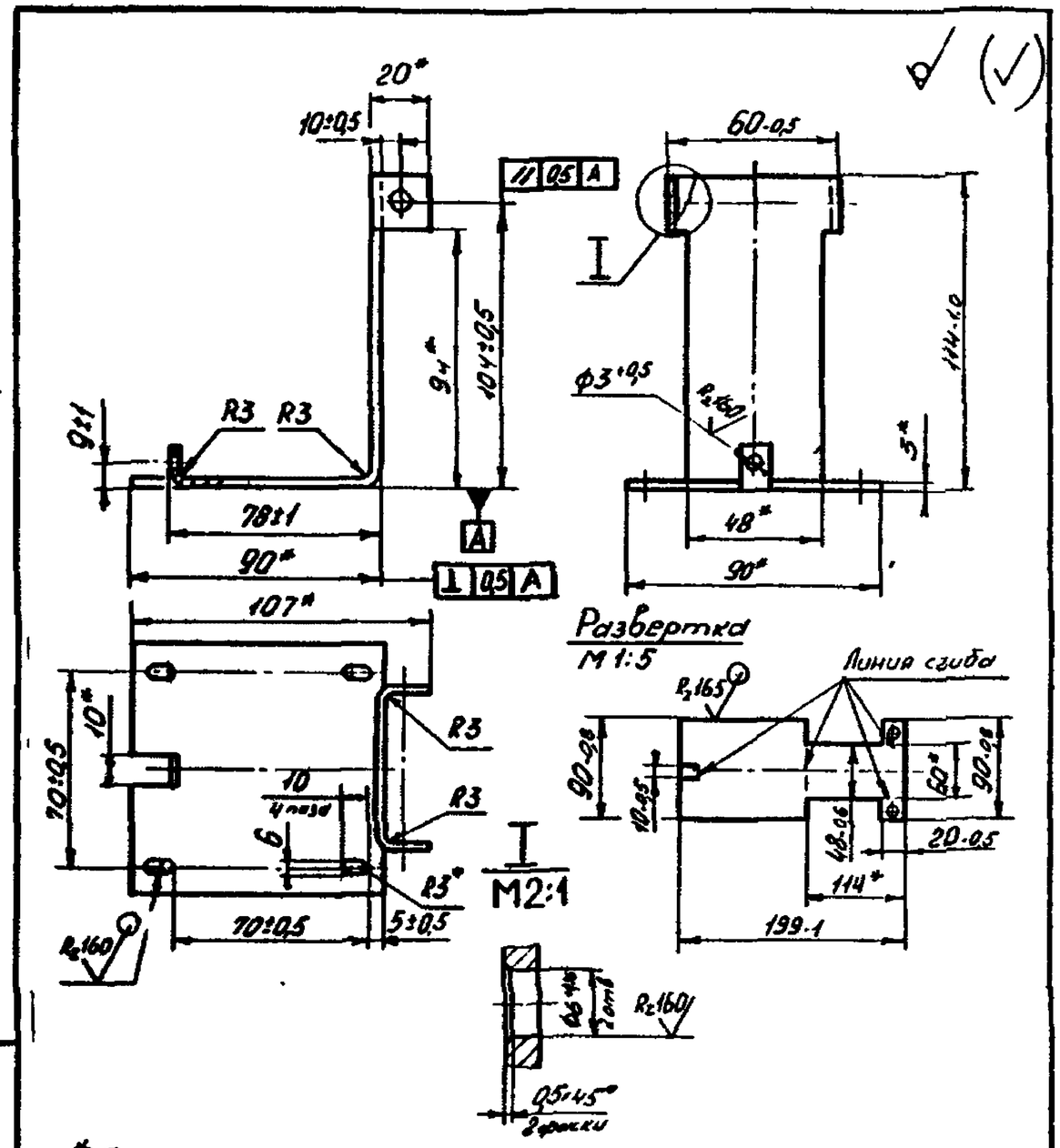

*Размеры для справок

				1.435.2-29.1 3 5 1.0.01		
				Уголок	Стадия: Р	Масса: 0,33	Масштаб: 1:2
Разраб.	Пономарёв				Лист	Листов 1
Пров.	Птичкин			Б-ПН-3 ГОСТ19903-74		
Рук.гр.	Иванова			Лист 4-IV Ст3кп2 ГОСТ16523-70	УНИИпроектреконструкция	
Н.контр.	Куликова					

Копировал. Формат А4

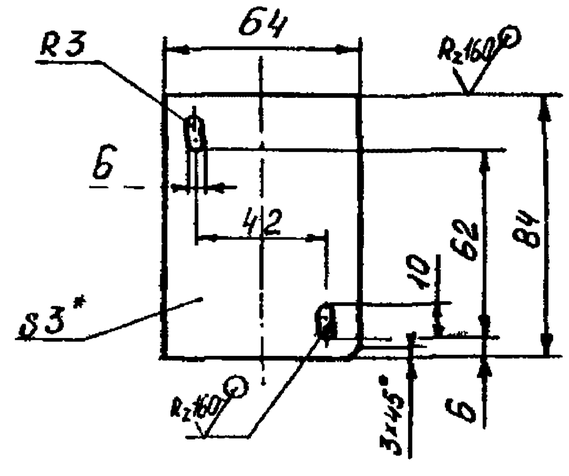

1* Размер для справок

2. H14, h14, $\pm\frac{IT14}{2}$.

				1.435.2-29.1 3.5.1.0 02		
				Стенка	Стадия: Р	Масса: 0,12	Масштаб: 1:2
Разраб.	Пономарёв				Лист	Листов
Пров.	Птичкин			Б-ПН-3 ГОСТ19903-74		
Рук.гр.	Иванова			Лист 4-IV Ст3кп2 ГОСТ16523-70	УНИИпроектреконструкция	
Н.контр.						

Копировал. Формат А4

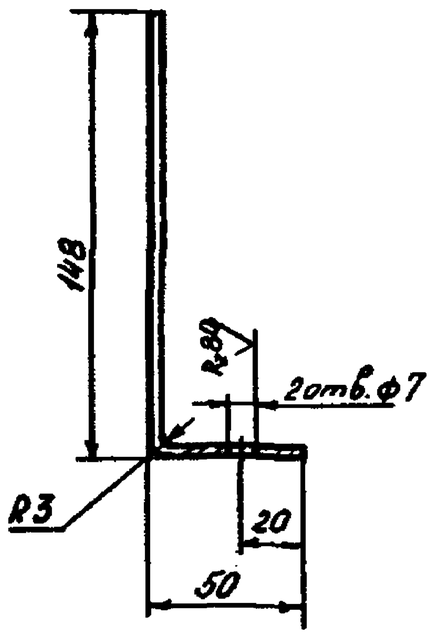

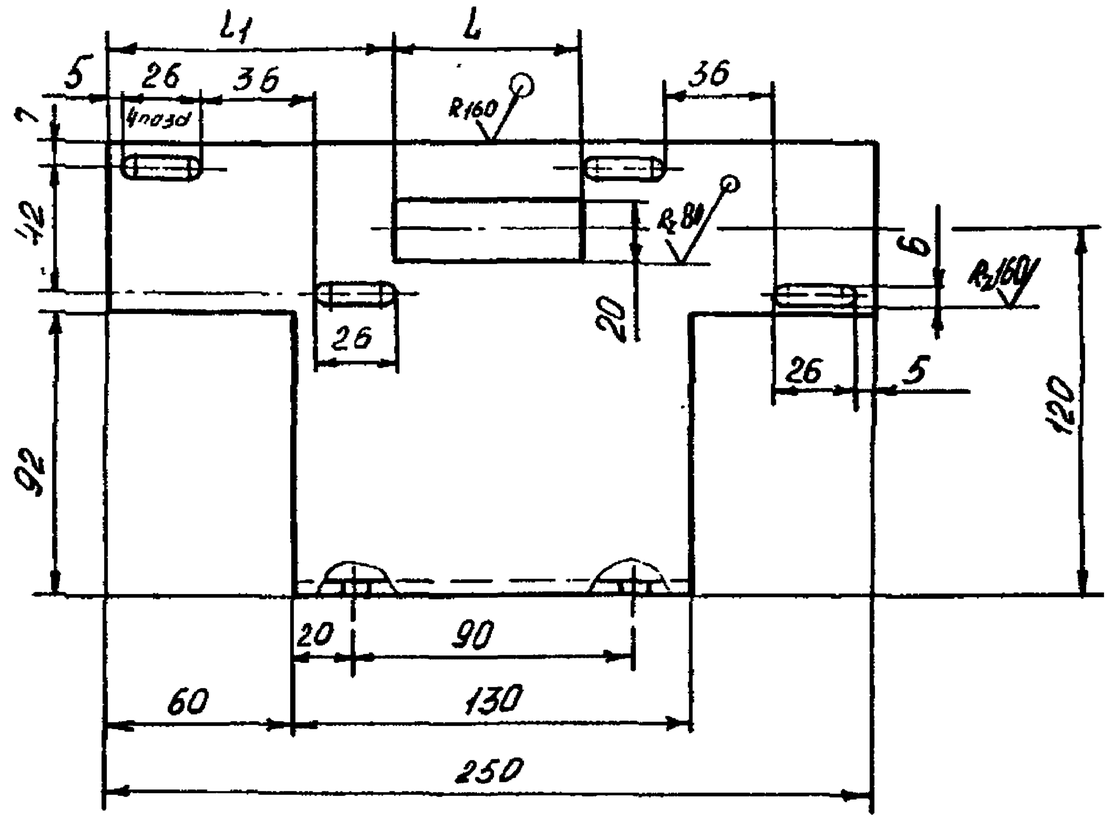

1.* Размер для справок.

2. H14, h14, $\pm\frac{IT14}{2}$

3. Покрытие по ТУ36.25.12-3-87, кроме отверстий.

Обозначение	L, мм	L1, мм	Масса, кг
1.435.2-29.1 3.4.0.0.01	45	102	0,713
-01	60	95	0,705

Инв. № подл.	Подп. и дата	Взам. инв. №		1.435.2-29.1 3.4.0.0.01		
				Стойка	Стадия: Р	Масса: см. табл.	Масш.: 1:2
					Лист	Листов 1
Н. контр.	Начальник	Пономарев		Б-ПН-3 ГОСТ19903-74 / 4-IV ВСт3пс ГОСТ16523-70	ЦНИИпроектстальконструкция
Гл. конст.	Проверил	Пономарев			
Рук. гр.	Разраб.	Ефремов			
Ст. инж.					

Копировал

Формат А3

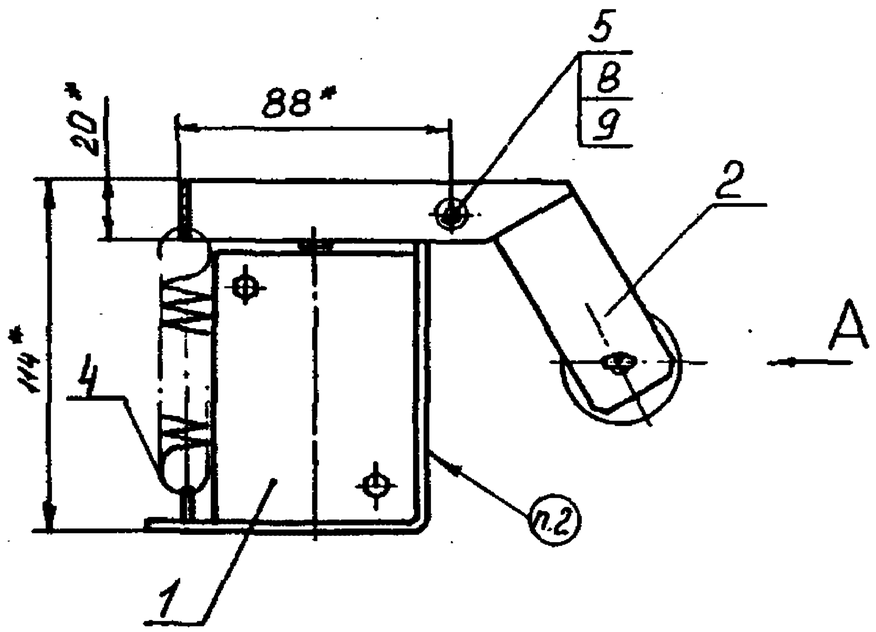

Вид А

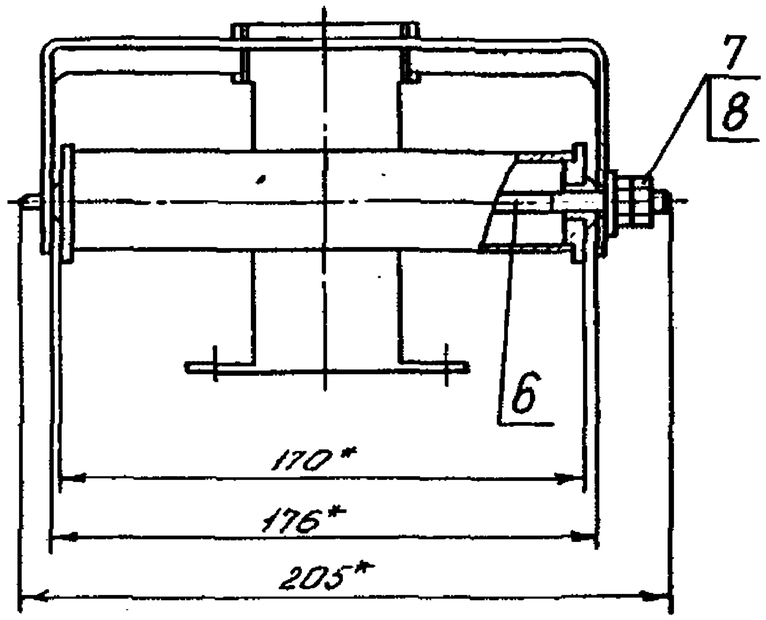

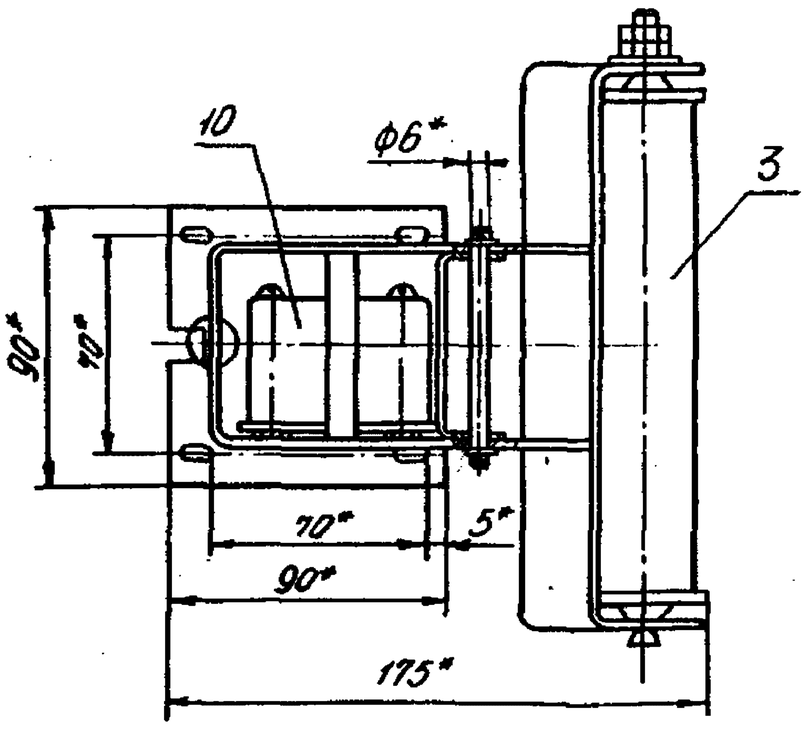

1* Размеры для справок
2. Маркировать „КР2". Способ нанесения и шрифт по ТУ 36.25.12-3-87

				1.435.2-29.1 3.5.0.00СБ			
Н. контр.	Пономарёв			Кронштейн КР2	Стадия	Масса	Масштаб
Нач. отд.	Борисов				Р	1,79	1:2
Гл. конст.	Шпаковский			Сборочный чертеж	Лист	Листов 1	
Рукотв.	Борисов				ЦНИИпроектстальконструкция		
Утв.							

Копировал

Формат А3

Инв. № подл. | Подп. и дата | Взам. инв. №

Формат	Зона	Поз.	Обозначение	Наименование	Кол.	Примеч.
				Документация		
А4			1.435.2-29.1 3.5.1.0.00СБ	Сборочный чертеж		
				Детали		
А4			1.435.2-29.1 3.5.1.0.01	Уголок	1	
А4			1.435.2-29.1 3.5.1.0.02	Стенка	1	

Н. контр.	Пономаренко			1.435.2-29.1 3.5.1.0.00		
Нач. отд.	Колесников			Стойка	Стадия	Лист	Листов
Гл. конст.	Птичкин				Р		1
Рук. сект.	Агапова				ЦНИИпроектлегконструкция		
Ст. инж.	Лукьяненко						

Копировал

Формат А4

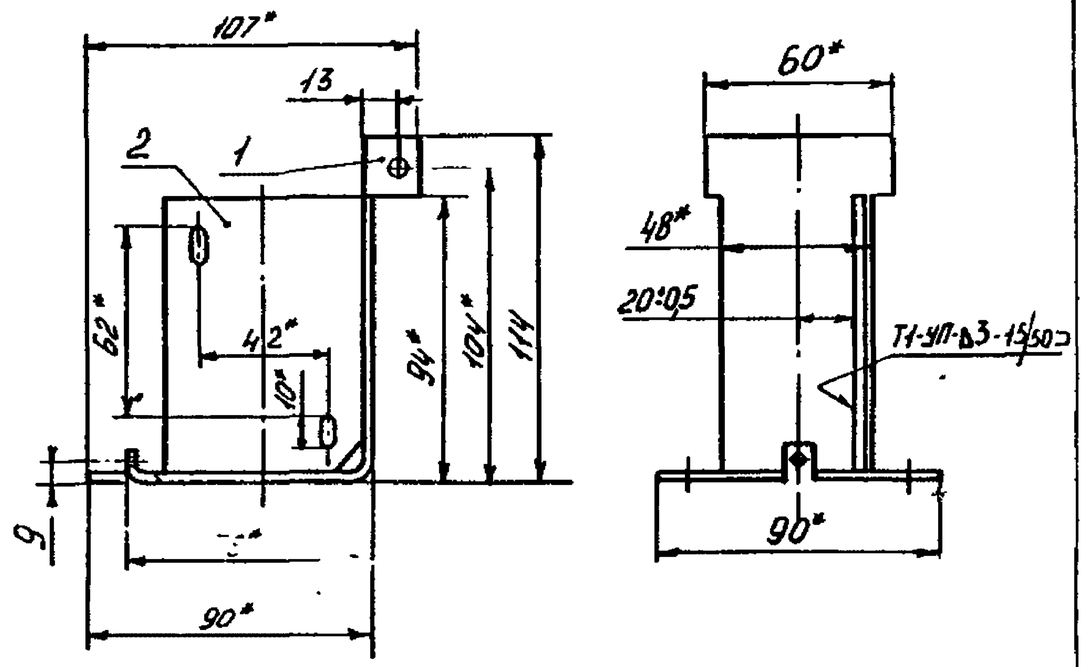

1. Сварные швы выполнять по ГОСТ 14771-76.
2.* Размеры для справок.
3. Покрытие по ТУ36.25.12-3-87, кроме отверстий

Н. контр.	Пономаренко			1.435.2-29.1 3.5.1.0.00СБ		
Нач. отд.	Колесников			Стойка	Стадия	Масса	Масштаб
Гл. конст.	Птичкин			Сборочный чертеж	Р	0,45	1:2
Рук. сект.	Агапова				Лист	Листов 1
Ст. инж.	Лукьяненко				ЦНИИпроектлегконструкция	

Копировал

Формат А4

А-А

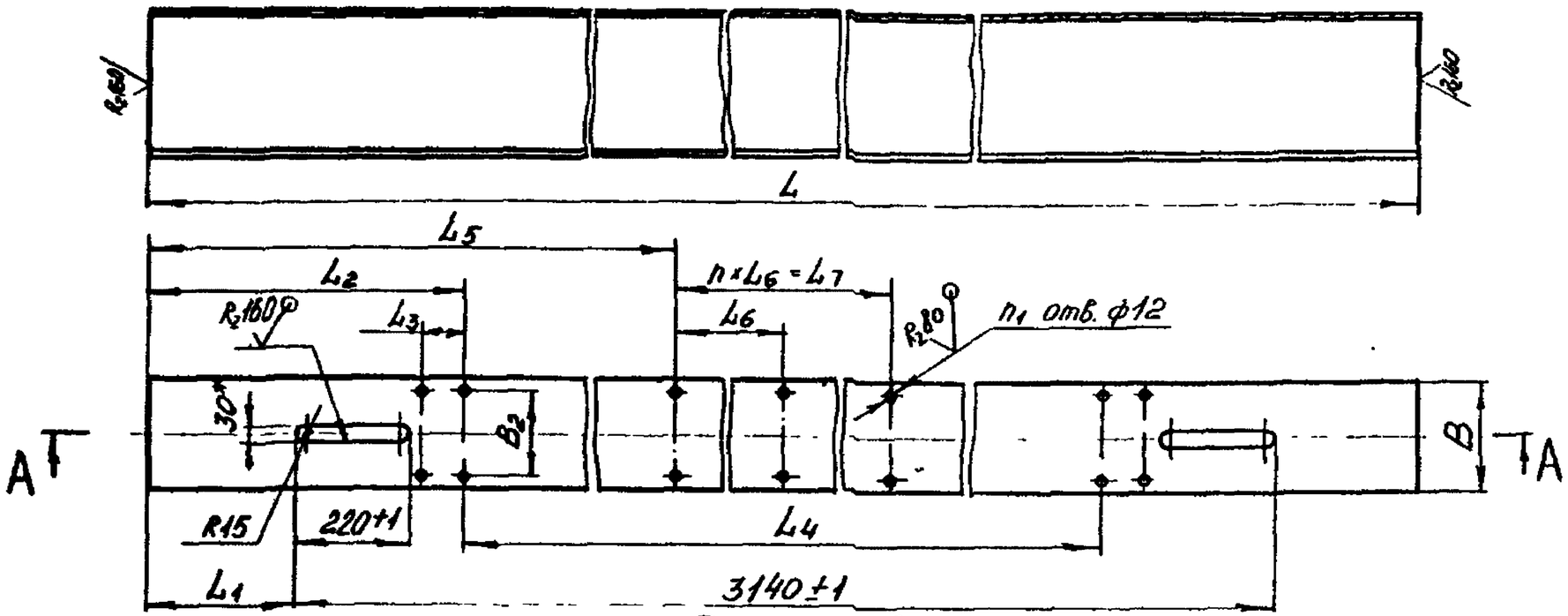

Вид Б
М 1:5

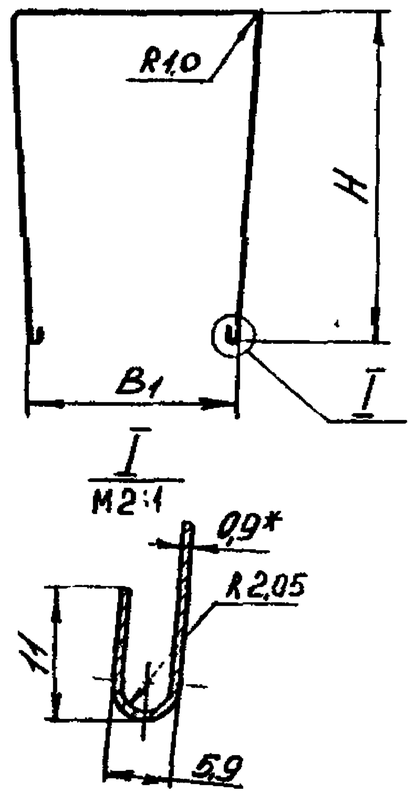

Размеры в мм

Обозначение	B	B1	B2	H	L	L1	L2	L3	L4	L5	L6	L7	n	n1	Масса, кг
1.435.2-29.1 43.0.0.03	209	170	160±1	280	3680	270	590	80±1	2500	1840	—	—	—	10	22,47
-01	251	220		259											
-02			200±1		4280	570	260		3760	1440	1400	1400	1	12	26,15
-03	321	280	270±1	224	4880	870	560	110±1		1500	940	1880	2	14	29,82

1. * Размеры для справок
2. $H14$, $h14$, $\pm\frac{IT14}{2}$.

Н.контр.	Экзерцева			1.435.2-29.1 4.3.0.0.03			
Гл.конст.	Птичкин			Обшивка	Стадия	Масса	Масштаб
Рук.сект.	Агалова				Р	См. табл	1:10
Вед.инж.	Борзунова				Лист	Листов 1	
				ОЦ Б-ПН-0-0,9×880 ГОСТ 19904-74 / ВСт3пс-ОН-П ГОСТ 14918-80	ЦНИИпроектстальконструкция		

Инв.№ подл. | Подп. и дата | Взам. инв.№

Копировал

Формат А3

Формат	Зона	Поз.	Обозначение	Наименование	Кол.	Примечание
				Документация		
А3			1.435.2-29.1 5.00.0.00СБ	Сборочный чертеж		
				Сборочные единицы		
А4		1	1.435.2-29.1 5.1.0.0.00	Колесо	1	5,6
А4		2	1.435.2-29.1 5.2.0.0.00	Опора	1	[illegible]
А4		3	1.435.2-29.1 5.3.0.0.00	Плита	1	[illegible]
А4		4	1.435.2-29.1 5.4.0.0.00	Кронштейн	1	[illegible]
А4		5	1.435.2-29.1 5.5.0.0.00	Кронштейн	1	[illegible]
А4		6	1.435.2-29.1 5.6.0.0.00	Рычаг	1	[illegible]
А4		7	1.435.2-29.1 5.7.0.0.00	Рычаг	1	[illegible]
А4		8	1.435.2-29.1 5.8.0.0.00	Тяга	1	[illegible]
А4		9	1.435.2-29.1 5.9.0.0.00	Колодка	1	[illegible]
				Детали		
А4		10	1.435.2-29.1 5.0.0.0.01	Палец	6	[illegible]
А5		11	1.435.2-29.1 5.0.0.0.02	Втулка распорная	6	[illegible]

Взам. инв. № | Подп. и дата | Инв. № подл.

1.435.2-29.1 5.0.0.0.00

Н.контр.	Ленгерник			10.11.81
Нач.отд.	Кашкинов			14.11.81
Гл.конст.	Птичкин			14.11.81
Рук.сек.	Доронова			14.11.81
Ст.инж.	Цветкова			10.11.81

Привод Д.

Стадия	Лист	Листов
Р	1	4

ЦНИИпроектстальконструкция

Копировал

Формат А4

Формат	Зона	Поз.	Обозначение	Наименование	Кол.	Примечание
А5		12	1.435.2-29.1 5.0.0.0.03	Втулка упругая	6	
А4		13	1.435.2-29.1 5.0.0.0.04	Полумуфта	1	
А4		14	1.435.2-29.1 5.0.0.0.05	Полумуфта	1	
А4		15	1.435.2-29.1 5.0.0.0.06	Пружина	1	
А4		16	1.435.2-29.1 5.0.0.0.07	Тяга	1	
А5		17	1.435.2-29.1 5.0.0.0.08	Болт	1	
А4		18	1.435.2-29.1 5.0.0.0.09	Уголок	2	
А3		19	1.435.2-29.1 5.0.0.0.10	Кожух	1	
				Стандартные изделия		
				Болты ГОСТ 7798-70		
		20		М6-6g×12.58.019	2	
		21		М6-6g×20.58.019	4	
		22		М10-6g×25.58.019	6	
		23		М10-6g×40.58.019	7	
		24		М16-6g×35.58.019	4	
		25		М16-6g×45.58.019	2	
				Гайки ГОСТ 5915-70		
		26		М6-6Н.5.019	2	
		27		М10-6Н.5.019	18	
				М16-6Н.5.019	2	
		29		М20-6Н.5.019.	1	

Взам. инв. № | Подп. и дата | Инв. № подл.

1.435.2-29.1 5.0.0.0.00

Лист 2

Копировал:

Формат А4

Формат	Зона	Поз.	Обозначение	Наименование	Кол.	Примечание
		30		Выключатель		
				ВПК 2110 АУ2		0,410
				ГОСТ 9601-84	1	
		31		Двигатель		
				4А90L6У3		29,7
				ГОСТ 19523-81	1	
				Оси ГОСТ 9650-80		
		32		6-8612×25.45.Ц9	2	
		33		6-8612×32.45.Ц9	2	
				Шайбы ГОСТ 6402-70		
		34		6.65Г.019	6	
		35		10.65Г.019	18	
		36		16.65Г.019	6	
				Шайбы ГОСТ 11371-78		
		37		8.01.08кп.019	6	
		38		16.01.08кп.019	1	
		39		Шплинт 2×12.019		
				ГОСТ 397-79	6	
				Прочие изделия		
		40		Винт самонарезающий		
				8б×14 ТУ 36-2142-78	3	

Инв. № подл. | Подп. и дата | Взам. инв. №

1.435.2-29.1 5.0.0.0.00 Лист 3

Копировал Формат А4

Формат	Зона	Поз.	Обозначение	Наименование	Кол.	Примечание
		41		Редуктор		
				Ц-100А-315-52-2-2		55,-
				ТУ 78 УССР 17-74	1	
		42		Шайба уплотнительная		
				ШУ6 ТУ 36-2130-78	3	
		43		Электромагнит		
				МИС 5200 МУ3		
				ТУ 16-529.009-81	1	37 кг

Инв. № подл. | Подп. и дата | Взам. инв. №

1.435.2-29.1 5.0.0.0.00 Лист 4

Копировал Формат А4

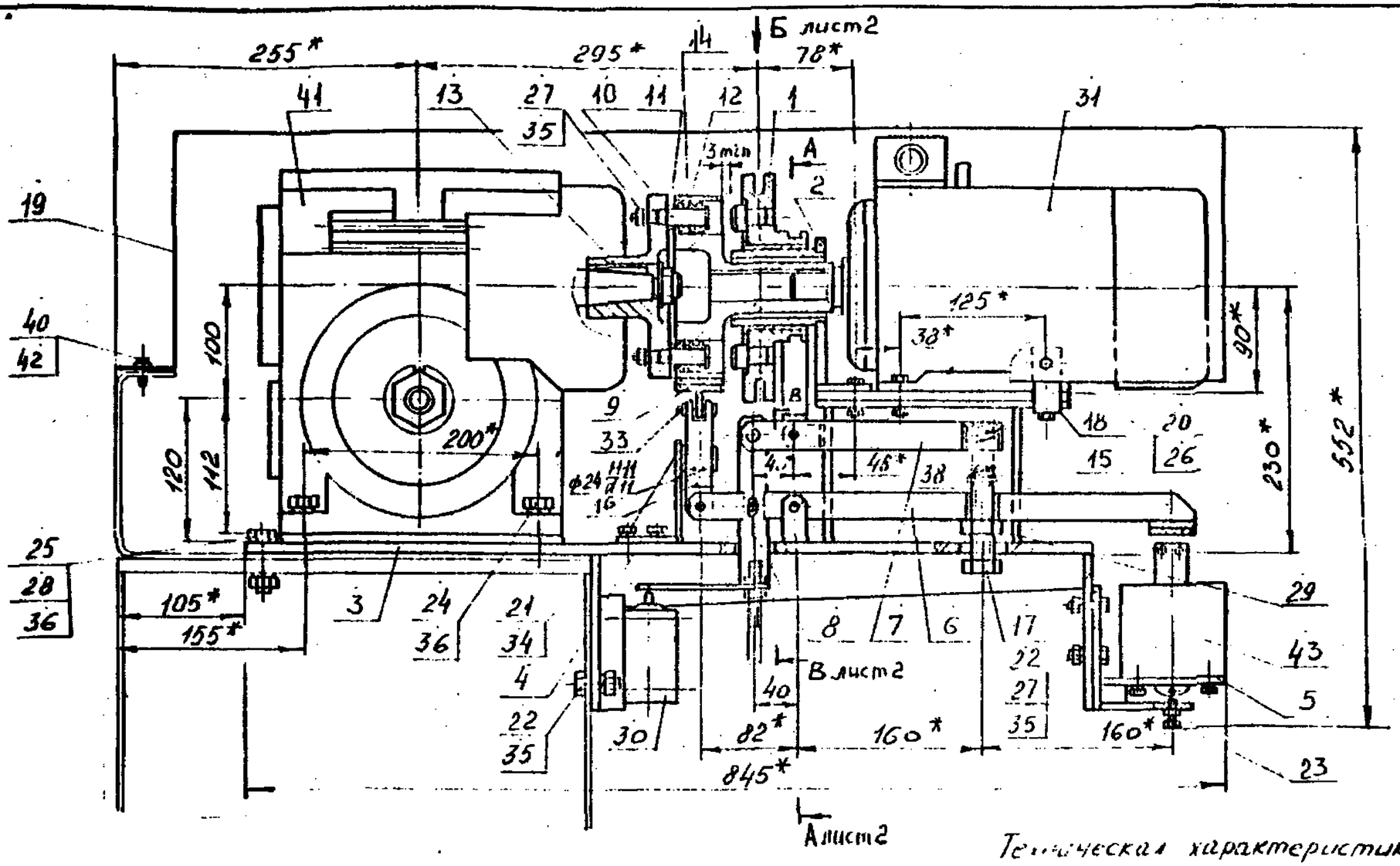

Техническая характеристика

Электродвигатель 4А90L6У3 N=1,5 кВт., n=1000 об/мин

Редуктор Ч-100А-315-52-2-2

Передаточное число 31,5

Технические требования

1. * Размеры для справок
2. Маркировать „Д". Шрифт и способ нанесения по ТУ 36.25.12-3-87.

				1435.2-29.1 5.000.00 СБ		
Разраб.				Привод Д Сборочный чертеж	Стадия	Масса
Пров.					Р	130,8
Утв.					Лист 1	Листов
Н.контр.					ЦНИИ технологии	

Копировал

Формат А

А-А лист 1
М1:25

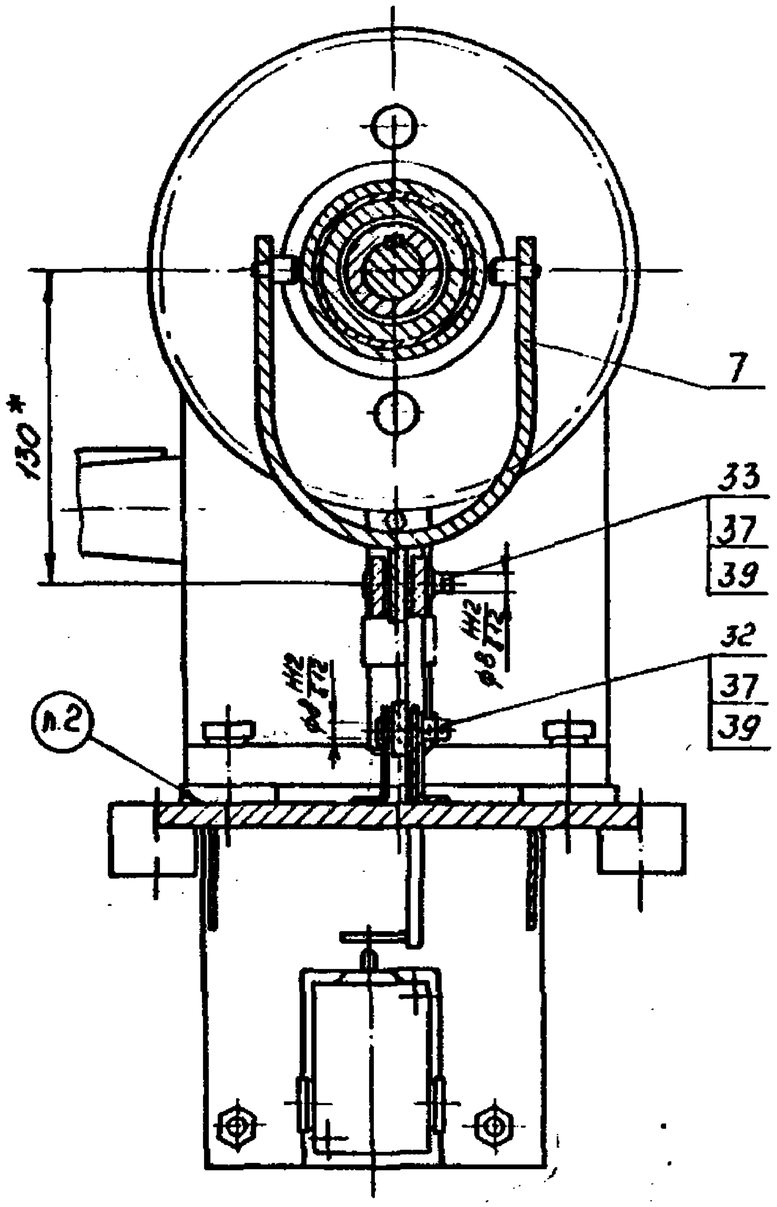

Вид Б лист 1
М1:4

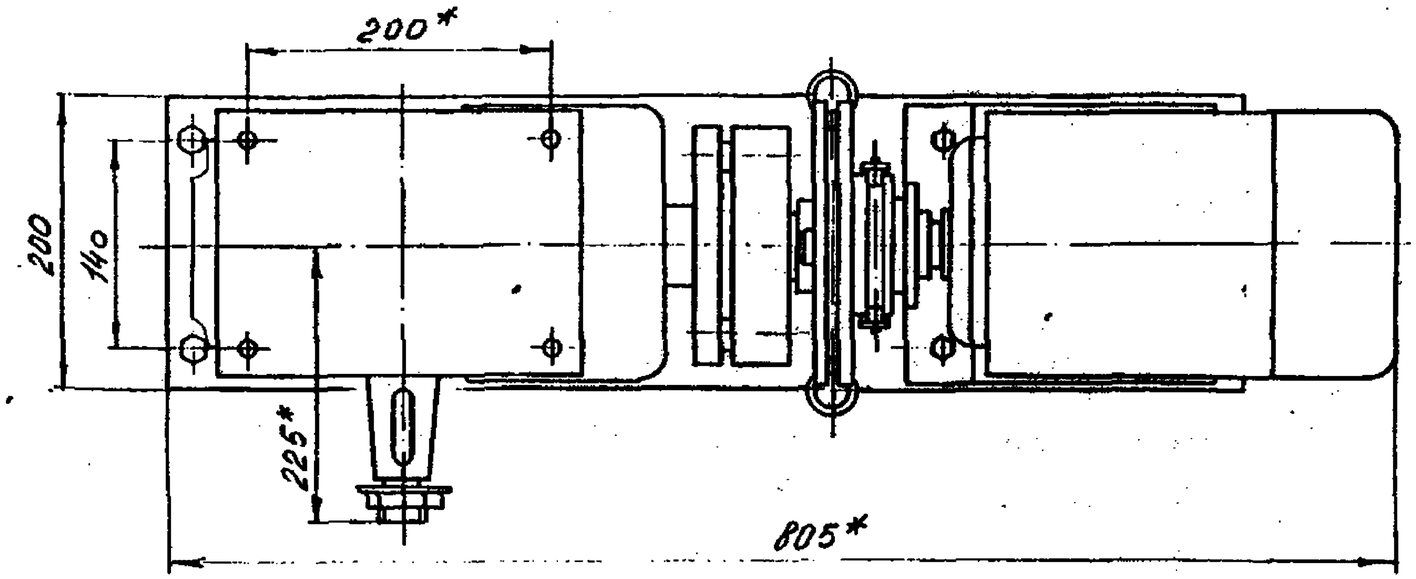

В-В лист 1
М1:2

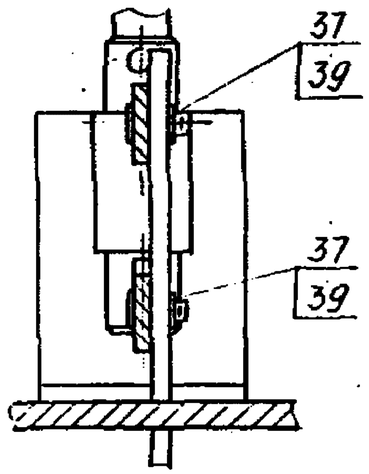

Инв. № подл.	Подп. и дата	Взам. инв. №
14824/410		

1.435.2-29.1 5.0.0.0.00 СБ

Лист 2

Копировал

Формат А3

Формат	Зона	Поз	Обозначение	Наименование	Кол.	Примечание
				Документация		
А4			1.435.2-29.1 5.1.0.0.00СБ	Сборочный чертеж		
				Детали		
А3		1	1.435.2-29.1 5.1.0.0.01	Шкив	1	
А5		2	1.435.2-29.1 5.1.0.0.02	Палец	2	
А5		3	1.435.2-29.1 5.1.0.0.03	Втулка	1	

Инв. № подл. | Подп. и дата | Взам. инв. №

1.435.2-29.1 5.1.0.0.00

Н. контр.	Гонзыревич		30.11.87	Колесо	Стадия: Р	Лист	Листов: 1
Гл. конструктор	Птичкин		4.11.87		ЦНИИпроектлегконструкция	
Рук. сект.	Агапова		4.11.87			
Ст. инж.	Цветкова		11.01.87			

Копировал

Формат А4

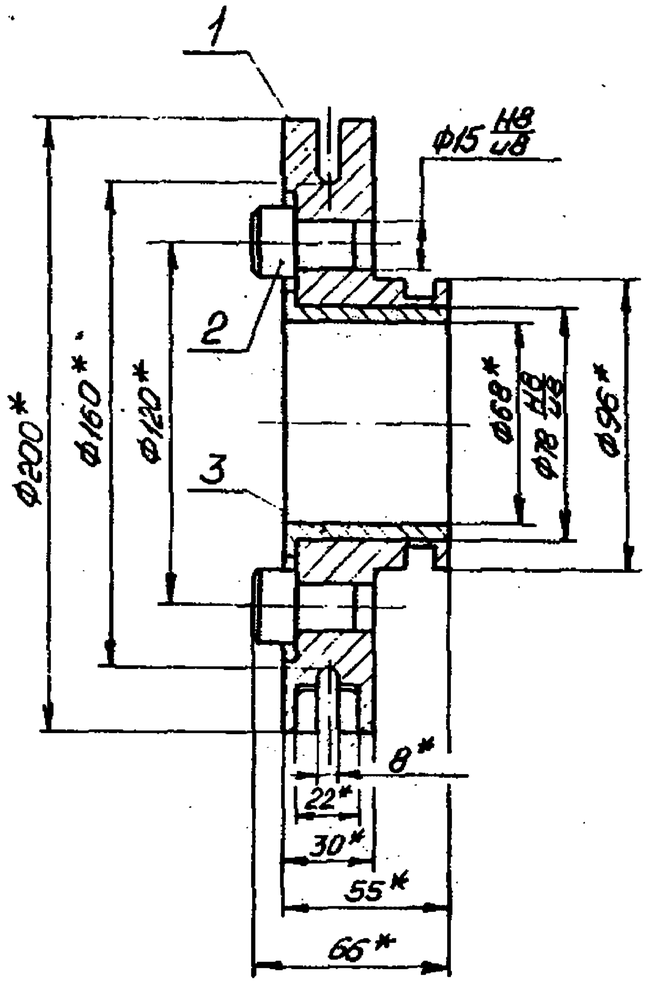

*Размеры для справок

Инв. № подл. | Подп. и дата | Взам. инв. №

1.435.2-29.1 5.1.0.0.00СБ

Н. контр.			30.11.87	Колесо	Стадия: Р	Масса: 5,6	Масштаб: 1:2
Гл. конструктор	Птичкин		4.11.87	Сборочный чертеж		
Рук. сект.	Агапова		4.11.87		Лист	Листов 1
Ст. инж.	Цветкова		11.01.87		ЦНИИпроектлегконструкция	

Копировал

Формат А4

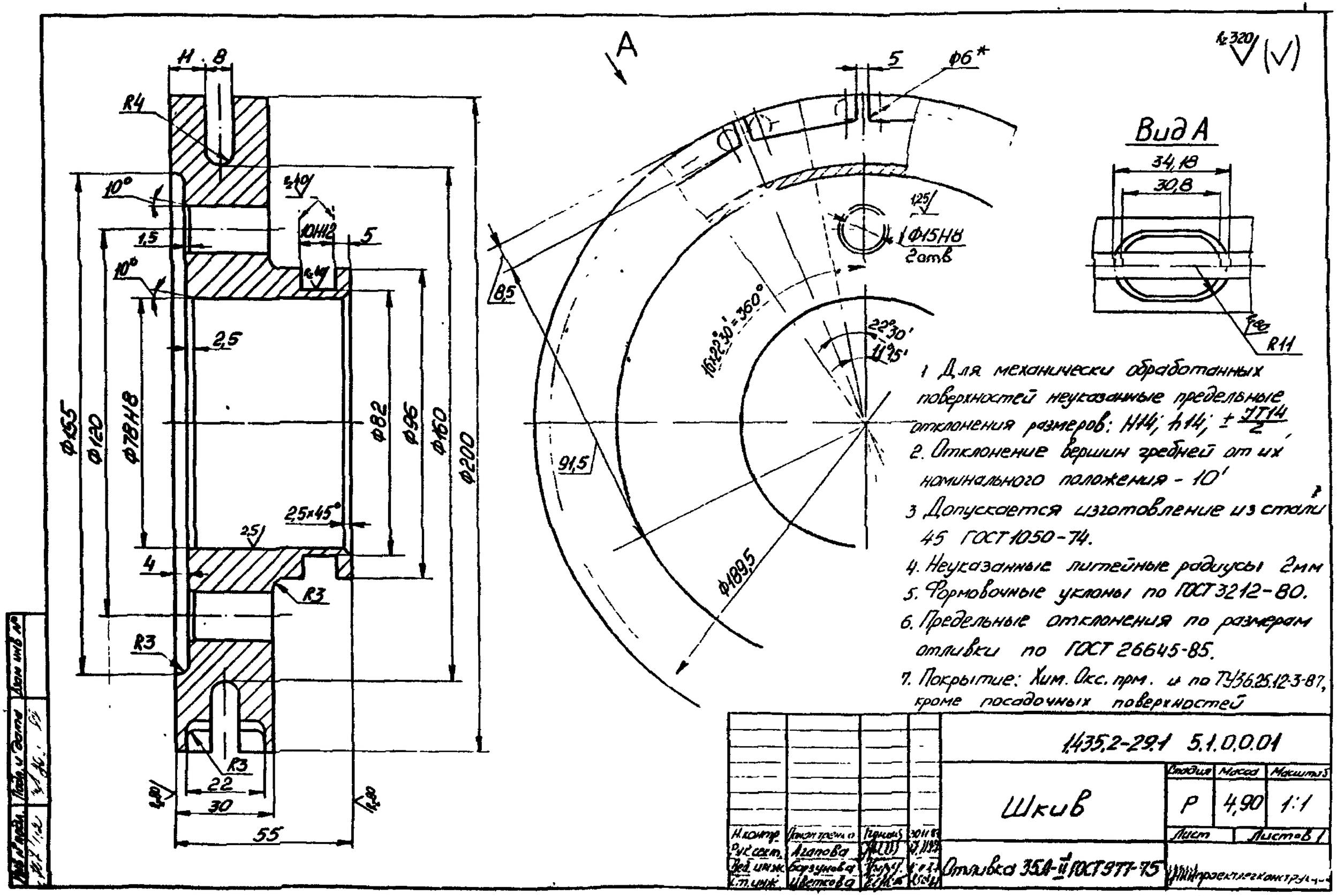

1. Для механически обработанных поверхностей неуказанные предельные отклонения размеров: H14; h14; $\pm\frac{IT14}{2}$.
2. Отклонение вершин зубьев от их номинального положения - 10'
3. Допускается изготовление из стали 45 ГОСТ 1050-74.
4. Неуказанные литейные радиусы 2мм
5. Формовочные уклоны по ГОСТ 3212-80.
6. Предельные отклонения по размерам отливки по ГОСТ 26645-85.
7. Покрытие: Хим. Окс. прм. и по ТУ 36.25.12-3-87, кроме посадочных поверхностей

Формат	Зона	Поз.	Обозначение	Наименование	Кол.	Примечание
				Документация		
А4			1.435.2-29.1 5.2.0.0.00СБ	Сборочный чертеж		
				Детали		
А5		1	1.435.2-29.1 5.2.0.0.01	Втулка	1	
А5		2	1.435.2-29.1 5.2.0.0.02	Ребро	1	
А5		3	1.435.2-29.1 5.2.0.0.03	Основание	1	

Инв. № подл. | Подп. и дата | Взам. инв. №

				1.435.2-29.1 5.2.0.0.00		
Н. контр.	Положенко			Опора	Стадия: Р	Лист:	Листов: 1
Гл. конструктор	Прачкин				УНИИпроектлегконструкция	
Рук. сект.	Агапова					
Ст. инж.	Цветкова					

Копировал

Формат А4

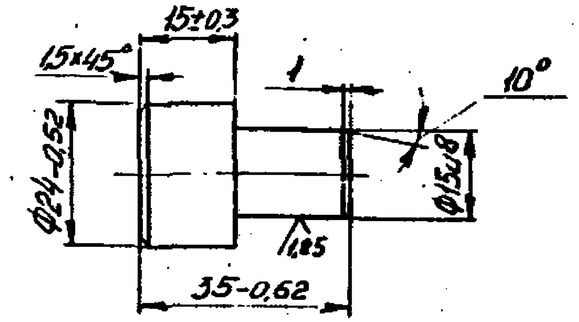

Покрытие: Хим. Окс. прм

Инв. № подл. | Подп. и дата | Взам. инв. №

				1.435.2-29.1 5.1.0.0.02		
Н. контр.	Положенко			Палец	Стадия: Р	Масса: 0,08	Масштаб: 1:1
Рук. сект.	Агапова				Лист	Листов 1
Вед. инж.	Борзунова			Круг 25-В ГОСТ 2590-71 / Ст3кп2-II ГОСТ 535-79	УНИИпроектлегконструкция
Ст. инж.	Цветкова				

Копировал

Формат А5

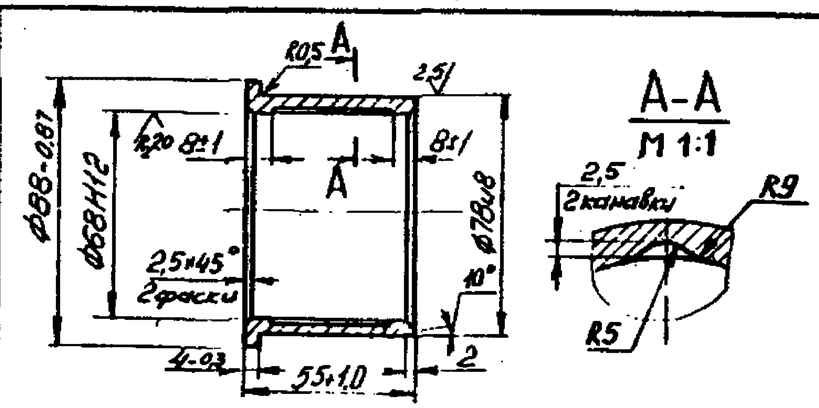

Инв. № подл. | Подп. и дата | Взам. инв. №

				1.435.2-29.1 5.1.0.0.03		
Н. контр.	Положенко			Втулка	Стадия: Р	Масса: 0,51	Масштаб: 1:2
Рук. сект.	Агапова				Лист	Листов 1
Вед. инж.	Борзунова			Отливка А4С-1 ГОСТ 1585-85	УНИИпроектлегконструкция
Ст. инж.	Цветкова				

Копировал

Формат А5

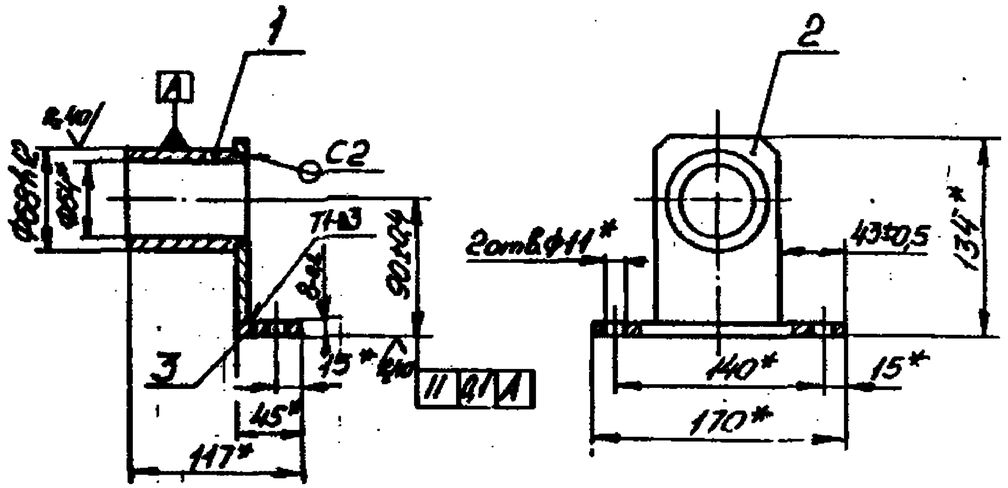

1. Сварные швы выполнять в среде углекислого газа по ГОСТ 14771-76.
2. *Размеры для справок.
3. Покрытие по ТУ36.25.12-3-87, кроме посадочных поверх

				1.435.2-29.1 5.2.0.00СБ			
				Опора Сборочный чертеж	Стадия	Масса	Масштаб
					Р	1,81	1:4
Н. контр.	Пономарева		1.11.87		Лист	Листов 1	
Гл. конструктор	Птицын		1.11.87		ЦНИИпроектстальконструкция		
Рук. сект.	Агапова		7.11.87				
Ст. инж.	Цветкова		10.11.87				

Копировал

Формат А4

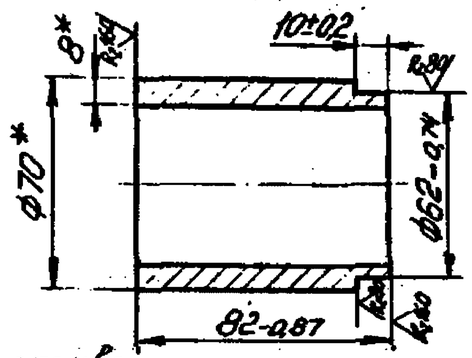

*Размеры для справок.

				1.435.2-29.1 5.2.0.0.01			
				Втулка	Стадия	Масса	Масштаб
					Р	0,94	1:2
Н. контр.	Пономарева		1.11.87		Лист	Листов 1	
Рук. сект.	Агапова		7.11.87	Труба 70×8 ГОСТ 8732-78 / Б10 ГОСТ 8731-74	ЦНИИпроектстальконструкция		
Вед. инж.	Борзунова		10.11.87				
Ст. инж.	Цветкова		10.11.87				

Копировал

Формат А5

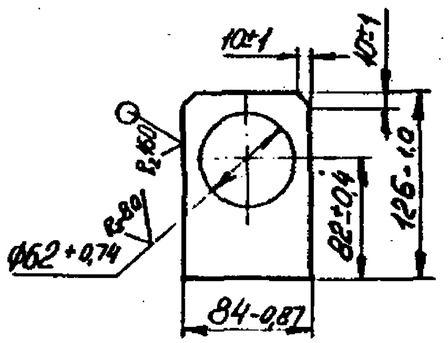

				1.435.2-29.1 5.2.0.0.02			
				Ребро	Стадия	Масса	Масштаб
					Р	0,60	1:4
Н. контр.	Пономарева		1.11.87		Лист	Листов 1	
Рук. сект.	Агапова		7.11.87	Лист Б-ПН-10 ГОСТ 19903-74 / ВСт3кп2 ГОСТ 14637-79	ЦНИИпроектстальконструкция		
Вед. инж.	Борзунова		10.11.87				
Ст. инж.	Цветкова		10.11.87				

Копировал

Формат А5

Формат	Зона	Поз	Обозначение	Наименование	Кол.	Примечание
				Документация		
А4			1.435.2-29.1 5.3.0.0.00СБ	Сборочный чертеж		
				Детали		
А5		1	1.435.2-29.1 5.3.0.0.01	Швеллер	1	
А5		2	1.435.2-29.1 5.3.0.0.02	Втулка	2	
А4		3	1.435.2-29.1 5.3.0.0.03	Кронштейн	2	
		4	-01	Кронштейн	2	
А5		5	1.435.2-29.1 5.3.0.0.04	Ребро	2	
Б4		6	1.435.2-29.1 5.3.0.0.05	Плита		
				Лист Б-ПН-10 ГОСТ 19903-74		
				ВСт3кп2 ГОСТ 14637-79		
				200 h14 × 725 h14	1	11,4 кг
				Платики		
				Лист Б-ПН-10 ГОСТ 19903-74		
				ВСт3кп2 ГОСТ 14637-79		
Б4		7	1.435.2-29.1 5.3.0.0.06	40 h14 × 240 h14	2	0,75 кг
Б4		8	1.435.2-29.1. 5.3.0.0.07	50 h14 × 215 h14	2	0,84 кг

Инж. № подл.	Подп. и дата	Взам. инв. №		1.435.2-29.1 5.3.0.0.00		
Н. контр.	Пономарева	Конц.	30.12.	Плита	Стадия	Лист	Листов
Гл. спец.	Птицын				Р	1	2
Рук. сект.	Азатова				Ленгипроспецсантехмонтаж		
Ст. инж.	Щеткова						

Копировал Формат А4

Формат	Зона	Поз	Обозначение	Наименование	Кол.	Примечание
Б4		9	1.435.2-29.1 5.3.0.0.08	Стенка		
				Лист Б-ПН-6 ГОСТ 19903-74		
				ВСт3кп2 ГОСТ 14637-79		
				140 h14 × 135 h14	2	0,89 кг
Б4		10	1.435.2-29.1 5.3.0.0.09	Плита		
				Лист Б-ПН-6 ГОСТ 19903-74		
				ВСт3кп2 ГОСТ 14637-79		
				190 h14 × 215 h14	1	1,92 кг
Б4		11	1.435.2-29.1 5.3.0.10	Ребро		
				Лист Б-ПН-6 ГОСТ 19903-74		
				ВСт3кп2 ГОСТ 14637-79		
				70 h14 × 116 h14	4	0,38 кг

Инв. № подл. | Подп. и дата | Взам. инв. №

1.435.2-29.1 5.3.0.0.00 Лист 2

Копировал Формат А4

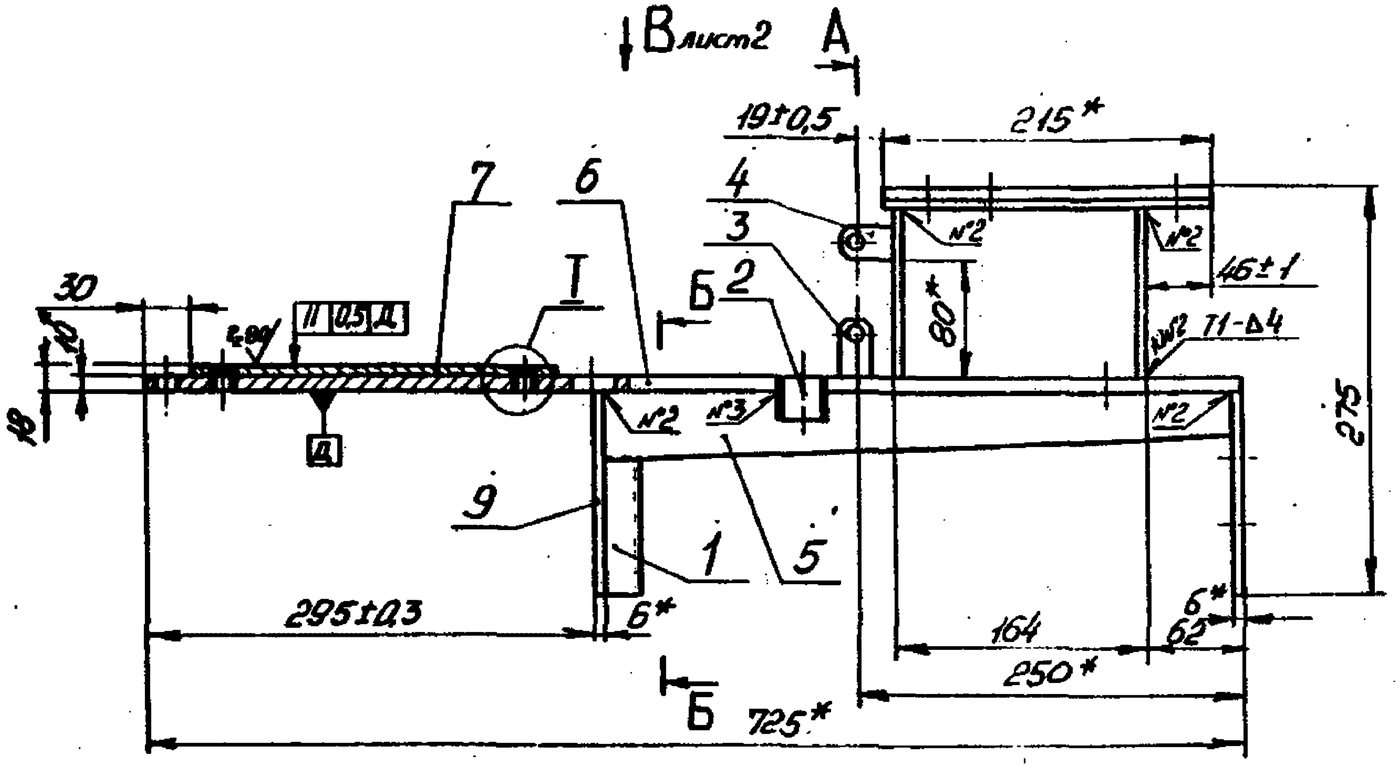

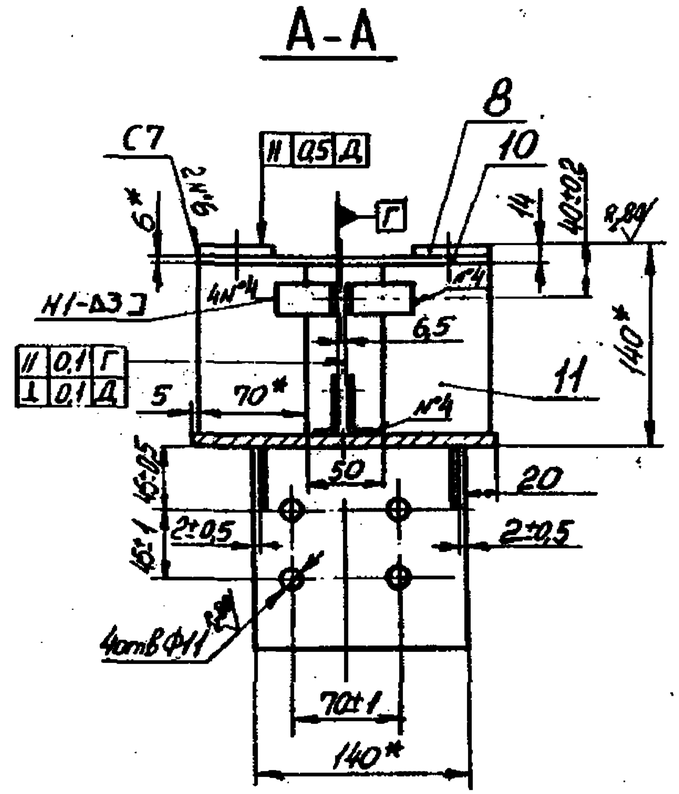

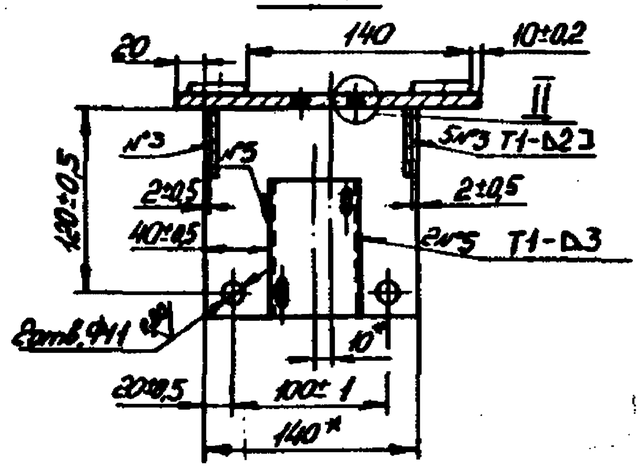

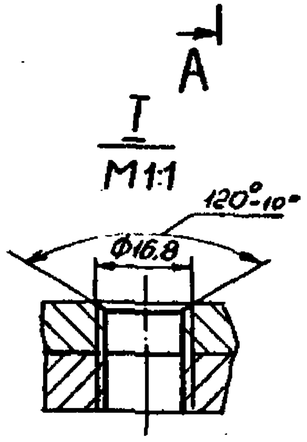

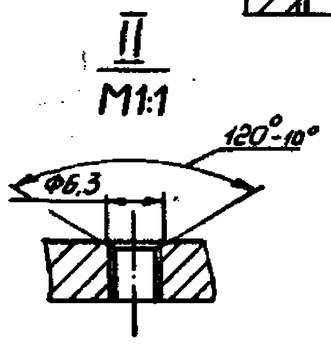

1. Сварные швы выполнять в среде углекислого газа по ГОСТ 14771-76.
2. *Размеры для справок.
3. $H14$; $h14$; $\pm\frac{IT14}{2}$
4. Шероховатость поверх. деталей Б4 в местах реза $R_z 160$.
5. Покрытие по ТУ 36.25.12-3-87

Н.контр.	Агапова			1.435.2-29.1 5.3.0.0.00СБ		
Рук.сект.	Агапова			Плита Сборочный чертеж	Стадия	Масса	Масштаб
					Р	20,38	1:4
					Лист 1	Листов 2
					Гипропростелекомстрой	

Инв.№ подл. | Подп. и дата | Взам.инв.№

Копировал

Формат А3

Вид В лист 1

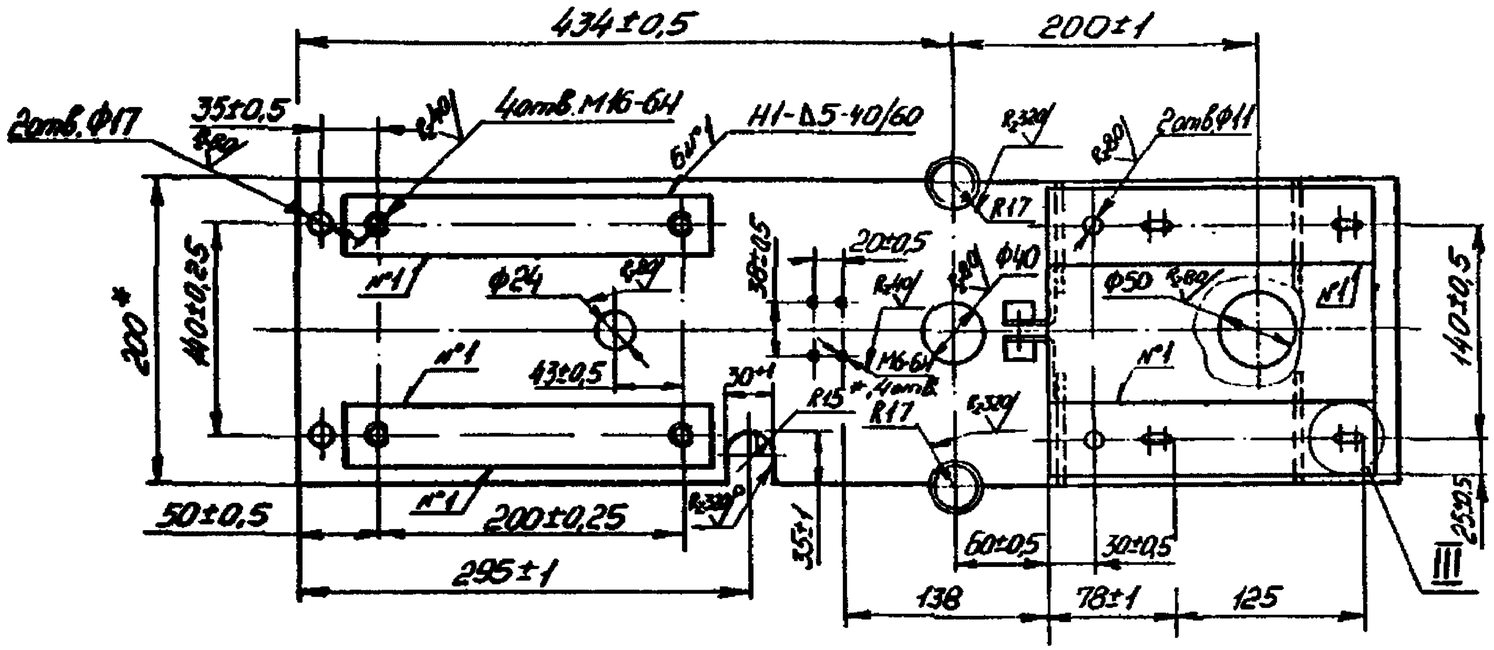

III
М1:1

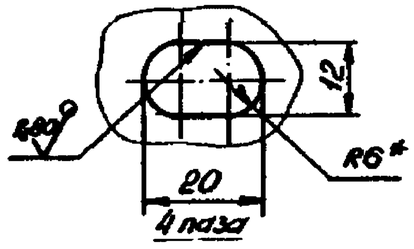

Инв. № подл.	Подп. и дата	Взам. инв. №
14352	29.1.89	

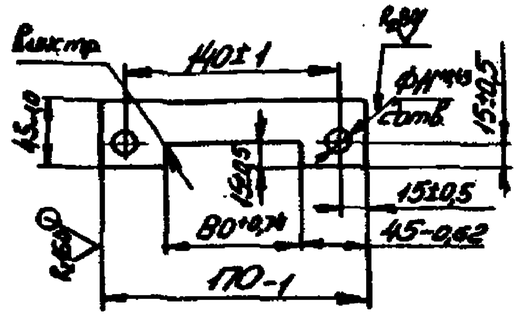

1.435.2-29.1 5.2.0.0.03					
Основание	Стадия	Масса	Масштаб		
	Р	0,49	1:4		
	Лист	Листов 1			
Н.контр. Пономарёнко; Рук.сект. Агапова; Вед.инж. Борзунова; Ст.инж. Цветкова	Б-ПН-10 ГОСТ 19903-74 / ВСт3кп2 ГОСТ 14637-79	ЦНИИпроектлегконструкция			

Копировал Формат А5

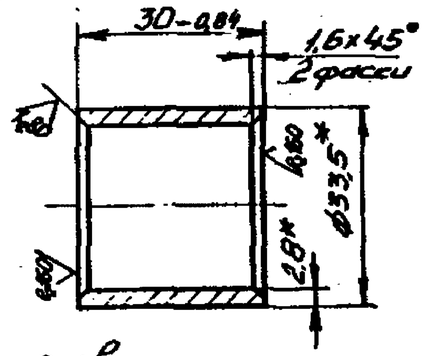

*Размеры для справок.

1.435.2-29.1 5.3.0.0.02					
Втулка	Стадия	Масса	Масштаб		
	Р	0,06	1:1		
	Лист	Листов 1			
Н.контр. Пономарёнко; Рук.сект. Агапова; Вед.инж. Борзунова; Ст.инж. Цветкова	Труба 20×2В ГОСТ 5262-75	ЦНИИпроектлегконструкция			

Копировал Формат А5

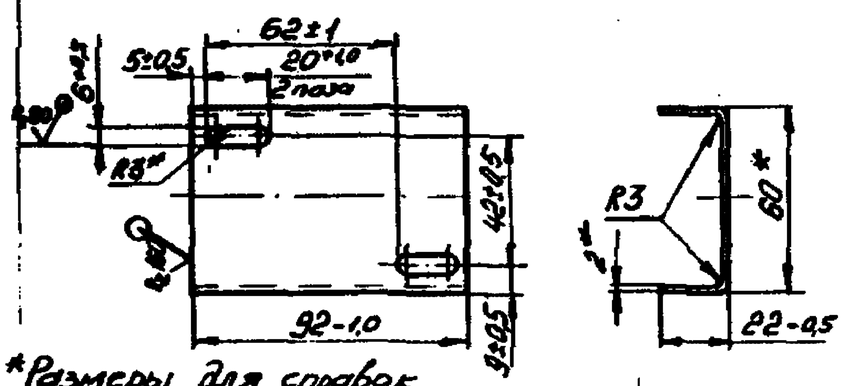

*Размеры для справок

1.435.2-29.1 5.3.0.0.01					
Швеллер	Стадия	Масса	Масштаб		
	Р	0,14	1:2		
	Лист	Листов 1			
Н.контр. Пономарёнко; Рук.сект. Агапова; Вед.инж. Борзунова; Ст.инж. Цветкова	Б-ПН-2 ГОСТ 19903-74 / 4-II Ст3кп2 ГОСТ 16523-70	ЦНИИпроектлегконструкция			

Копировал Формат А5

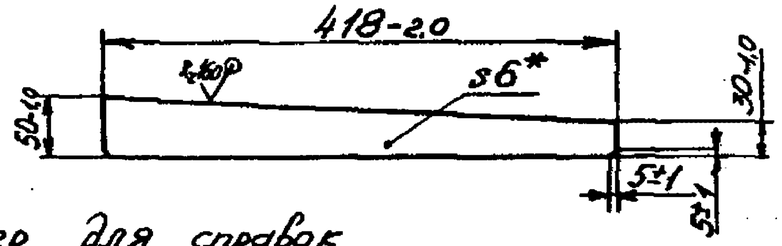

*Размер для справок

1.435.2-29.1 5.3.0.0.04					
Ребро	Стадия	Масса	Масштаб		
	Р	0,79	1:5		
	Лист	Листов 1			
Н.контр. Пономарёнко; Рук.сект. Агапова; Вед.инж. Борзунова; Ст.инж. Цветкова	Б-ПН-6 ГОСТ 19903-74 / ВСт3кп2 ГОСТ 14637-79	ЦНИИпроектлегконструкция			

Копировал Формат А5

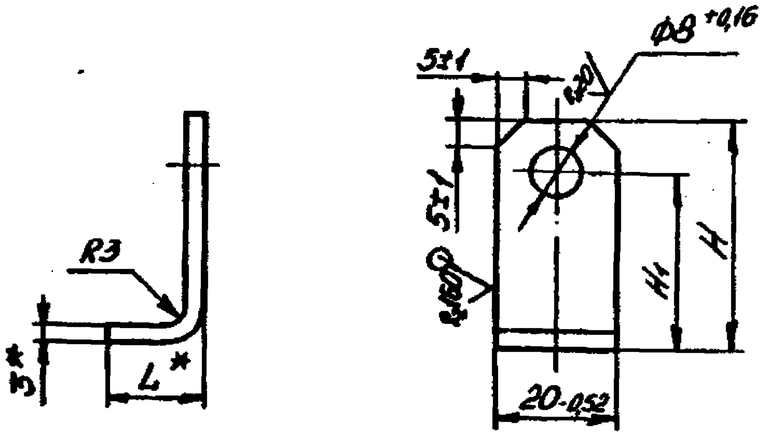

Размеры в мм

Обозначение	H	H_1	L*	Масса, кг
1.435.2-29.1 5.3.0.0.03	38-0,62	30±0,5	15	0,02
-01	32-0,62	24±0,5	40	0,03

*Размеры для справок.

1.435.2-29.1 5.3.0.0.03

Кронштейн

Стадия	Масса	Масштаб
Р	См. табл.	1:1

Формат	Зона	Поз.	Обозначение	Наименование	Кол.	Примечание
				Документация		
А4			1.435.2-29.1 5.4.0.0.00СБ	Сборочный чертеж		
				Детали		
А5		1	1.435.2-29.1 5.4.0.0.01	Основание	1	
А5		2	1.435.2-29.1 5.4.0.0.02	Направляющая	1	
А5		3	1.435.2-29.1 5.4.0.0.03	Ребро	1	
Б4		4	1.435.2-29.1 5.4.0.0.04	Стойка		
				Лист Б-ПН-Б ГОСТ 19903-74		
				ВСт3кп2 ГОСТ 14637-79		
				70h14 × 90h14	1	0,3 кг 21

1.435.2-29.1 5.4.0.0.00

Подп. и дата | Инв. № дубл. | Взам. инв. №

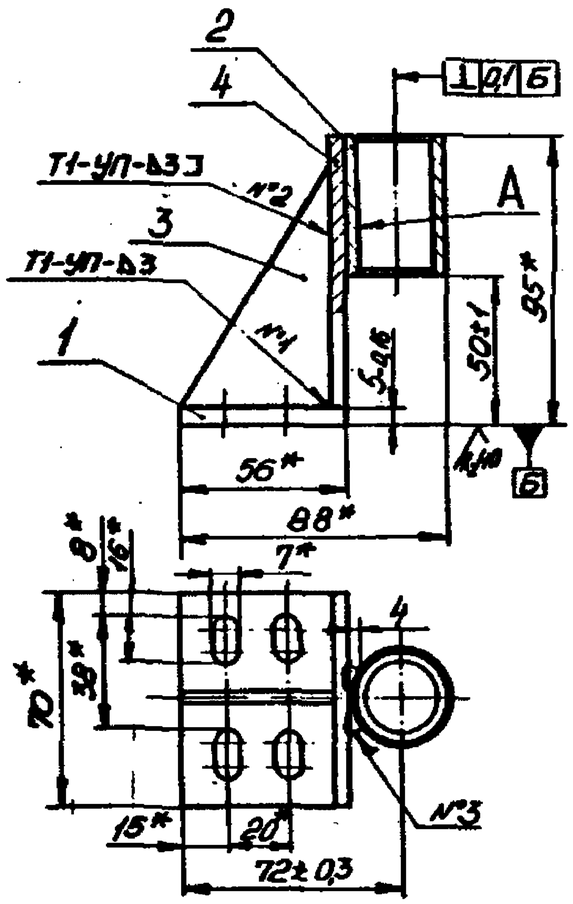

1. Сварные швы выполнять по ГОСТ 14771-76.
2. Сварные швы №3 выполнять в среде углекислого газа.
3. *Размеры для справок.
4. Покрытие по ТУ 36.25.12-3-87, кроме поверх. А

Н. контр.	Пономарева	Пономарев		30.11.87	1.435.2-29.1 5.4.0.0.00СБ
Гл. инж. пр.	Птицын				Кронштейн Сборочный чертеж
Рук. сек.	Агапова			11.11.87	Стадия: Р; Масса: 0,62; Масштаб: 1:2
Ст. инж.	Цветкова				Лист; Листов 1
					ЦНИИпроектструкция

Копировал

Формат А4

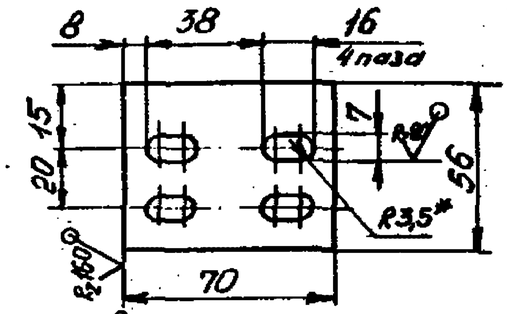

1. *Размер для справок.
2. H14; h14; ±IT14/2

Н. контр.	Пономарева	Пономарев		30.11.87	1.435.2-29.1 5.4.0.0.01
Рук. сек.	Агапова			11.11.87	Основание
Вед. инж.	Борзунова				Стадия: Р; Масса: 0,14; Масштаб: 1:2
Ст. инж.	Цветкова				Лист; Листов 1
					Лист 6-ПН-6 ГОСТ 19903-74 / ВСт3кп2 ГОСТ 14637-79; ЦНИИпроектструкция

Копировал

Формат А5

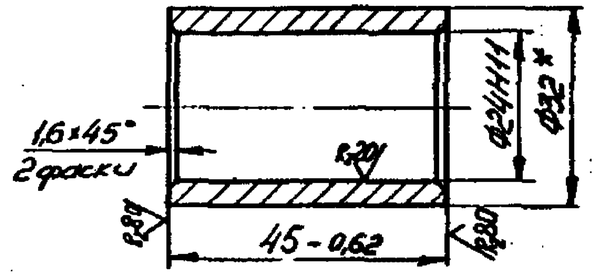

*Размер для справок.

Н. контр.	Пономарева	Пономарев		30.11.87	1.435.2-29.1 5.4.0.0.02
Рук. сек.	Агапова			11.11.87	Направляющая
Вед. инж.	Борзунова				Стадия: Р; Масса: 0,13; Масштаб: 1:1
Ст. инж.	Цветкова				Лист; Листов 1
					Труба 32×4 ГОСТ 8732-78 / БВСт3кп2 ГОСТ 8731-74; ЦНИИпроектструкция

Копировал

Формат А5

Формат	Зона	Поз.	Обозначение	Наименование	Кол.	Примеч.
				Документация		
А4			1.435.2-29.1 5.5.0.0.00СБ	Сборочный чертеж		
				Детали		
А5		1	1.435.2-29.1 5.5.0.0.01	Стенка	1	
А5		2	1.435.2-29.1 5.5.0.0.02	Основание	1	
А5		3	1.435.2-29.1 5.5.0.0.03	Планик	1	
В1		4	1.435.2-29.1 5.5.0.0.04	Ребро		
				Лист Б-ПН-6 ГОСТ 19903-74		
				ВСт3кп2 ГОСТ 14637-79		
				25h14 × 23h14	1	0,027кг
				Стандартные изделия		
		5		Гайка М10-6Н.5.019		
				ГОСТ 5915-70	1	

Н.контр.	Сергеева	Пенкин	30.11.83	1.435.2-29.1 5.5.0.0.00		
Зав.отд.	Кашкинов	Пенкин	30.11.83	Кронштейн	Стадия	Лист	Листов
Гл.конст.	Птичкин		30.11.83		Р		1
Рук.сект.	Агапова		30.11.83		ЦНИИпроектреконструкция		
Вед.инж.	Борзунова		30.11.83				

Копировал Формат А4

Взам. инв. № | Подп. и дата | Инв. № подл.

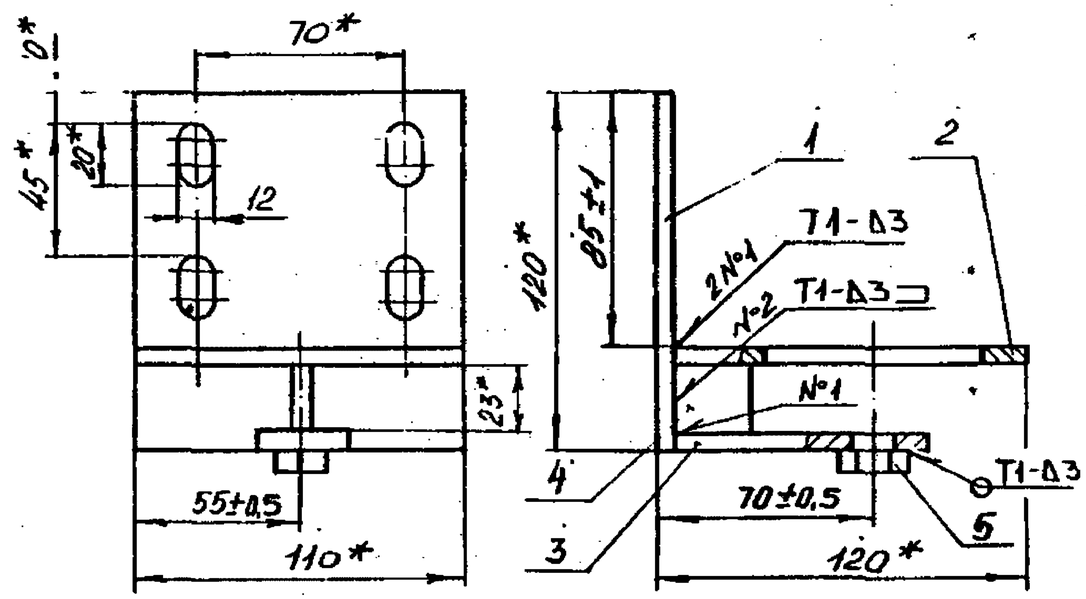

1. Сварные швы выполнять в среде углекислого газа по ГОСТ 14771-76.
2. * Размеры для справок.
3. Шероховатость поверхностей детали 64 в местах реза R_z 160.
4. Покрытие по ТУ 36.25.12-3-87, кроме резьбовой поверхности

Н.контр.		Пенкин	30.11.83	1.435.2-29.1 5.5.0.0.00СБ		
Зав.отд.	Кашкинов			Кронштейн Сборочный чертеж	Стадия	Масса	Масштаб
Гл.конст.	Птичкин		30.11.83		Р	1,14	1:2
Рук.сект.	Агапова		30.11.83		Лист	Листов 1
Вед.инж.	Борзунова				ЦНИИпроектреконструкция	

Копировал Формат А4

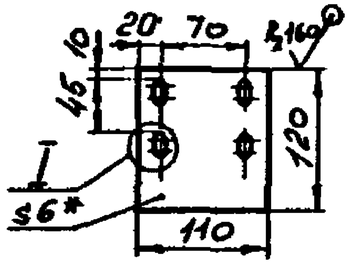

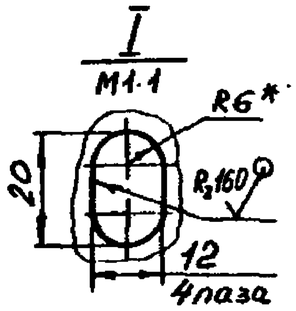

1* Размеры для справок

2. $H14, h14, \pm \frac{IT14}{2}$.

1.435.2-29.1 5.5.0.0.01						
Н. контр.	Пономарев			Стенка	Стадия	Масса	Масштаб
Гл. констр.	Птичкин				Р	0,59	1:5
Рук. сект.	Агапова				Лист	Листов 1
Вед. инж.	Борзунова			Лист Б-ПН-6 ГОСТ 19903-74 / В Ст3кп2 ГОСТ 14637-79	ЦНИИпроектлегконструкция

Копировал

Формат А5

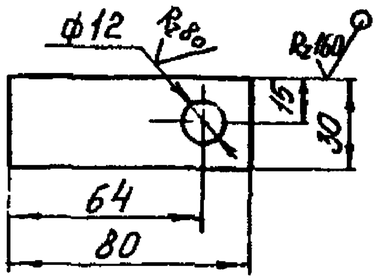

$H14, h14, \pm \frac{IT14}{2}$

1.435.2-29.1 5.5.0.0.03						
Н. контр.	Пономарев			Платик	Стадия	Масса	Масштаб
Гл. констр.	Птичкин				Р	0,11	1:2
Рук. сект.	Агапова				Лист	Листов 1
Вед. инж.	Борзунова			Лист Б-ПН-6 ГОСТ 19903-74 / В Ст3кп2 ГОСТ 14637-79	ЦНИИпроектлегконструкция

Копировал

Формат А5

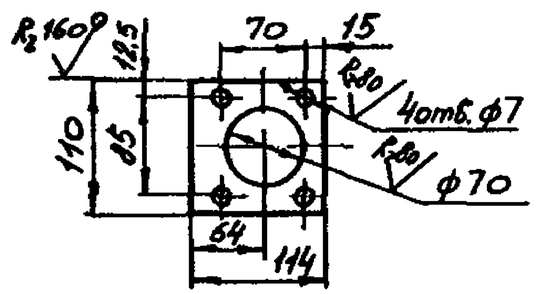

$H14, h14, \pm \frac{IT14}{2}$

1.435.2-29.1 5.5.0.0.02						
Н. контр.	Пономарев			Основание	Стадия	Масса	Масштаб
Гл. констр.	Птичкин				Р	0,40	1:5
Рук. сект.	Агапова				Лист	Листов 1
Вед. инж.	Борзунова			Лист Б-ПН-6 ГОСТ 19903-74 / В Ст3кп2 ГОСТ 14637-79	ЦНИИпроектлегконструкция

Копировал

Формат А5

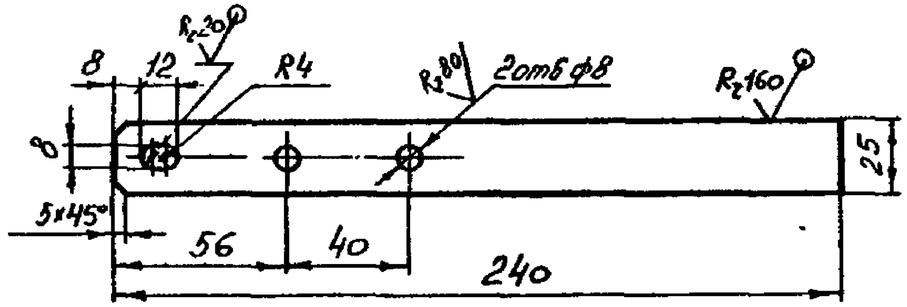

$H14, h14, \pm \frac{IT14}{2}$

1.435.2-29.1 5.5.0.0.01						
Н. контр.	Пономарев			Рычаг	Стадия	Масса	Масштаб
Гл. констр.	Птичкин				Р	0,28	1:2
Рук. сект.	Агапова				Лист	Листов 1
Вед. инж.	Борзунова			Лист Б-ПН-6 ГОСТ 19903-74 / В Ст3кп2 ГОСТ 14637-79	ЦНИИпроектлегконструкция

Копировал

Формат А5

Формат	Зона	Поз.	Обозначение	Наименование	Кол.	Примеч.
				Документация		
А4			1.435.2-29.1 5.6.0.0.00 СБ	Сборочный чертеж		
				Детали		
А5		1	1.435.2-29.1 5.6.0.0.01	Рычаг	1	
А5		2	1.435.2-29.1 5.6.0.0.02	Ось	1	
А5		3	1.435.2-29.1 5.6.0.0.03	Втулка	1	
БУ		4	1.435.2-29.1 5.6.0.0.04	Рычаг		
				Лист Б-ПН-6 ГОСТ 19903-74		
				В Ст3кп2 ГОСТ 14637-79		
				25 h14 × 165 h14	1	0,19 кг
БУ		5	1.435.2-29.1 5.6.0.0.05	Планка		
				Лист Б-ПН-6 ГОСТ 19903-74		
				В Ст3кп2 ГОСТ 14637-79		
				40 h14 × 60 h14	1	0,11 кг
БУ		6	1.435.2-29.1 5.6.0.0.06	Накладка		
				Пластина губчатая		
				техническая с двумя		
				пленками, толщиной 5 мм		
				ТУ 38 105.867-76		
				40 × 60 мм	1	0,007 кг

Подп. и дата | Взам. инв. №

Инв. № подл. | Подп. и дата

Н. контр.	Пономарева			30.11.79	1.435.2-29.1 5.6.0.0.00	
Нач. отд.	Кашкинов			30.11.79	Рычаг	Стадия: Р; Лист: ; Листов: 1
Гл. конст.	Птичкин			30.11.79		ЦНИИпроектлегконструкция
Рук. сект.	Агапова			30.11.79		
Вед. инж.	Борзунова			30.11.79		

Копировал | Формат А4

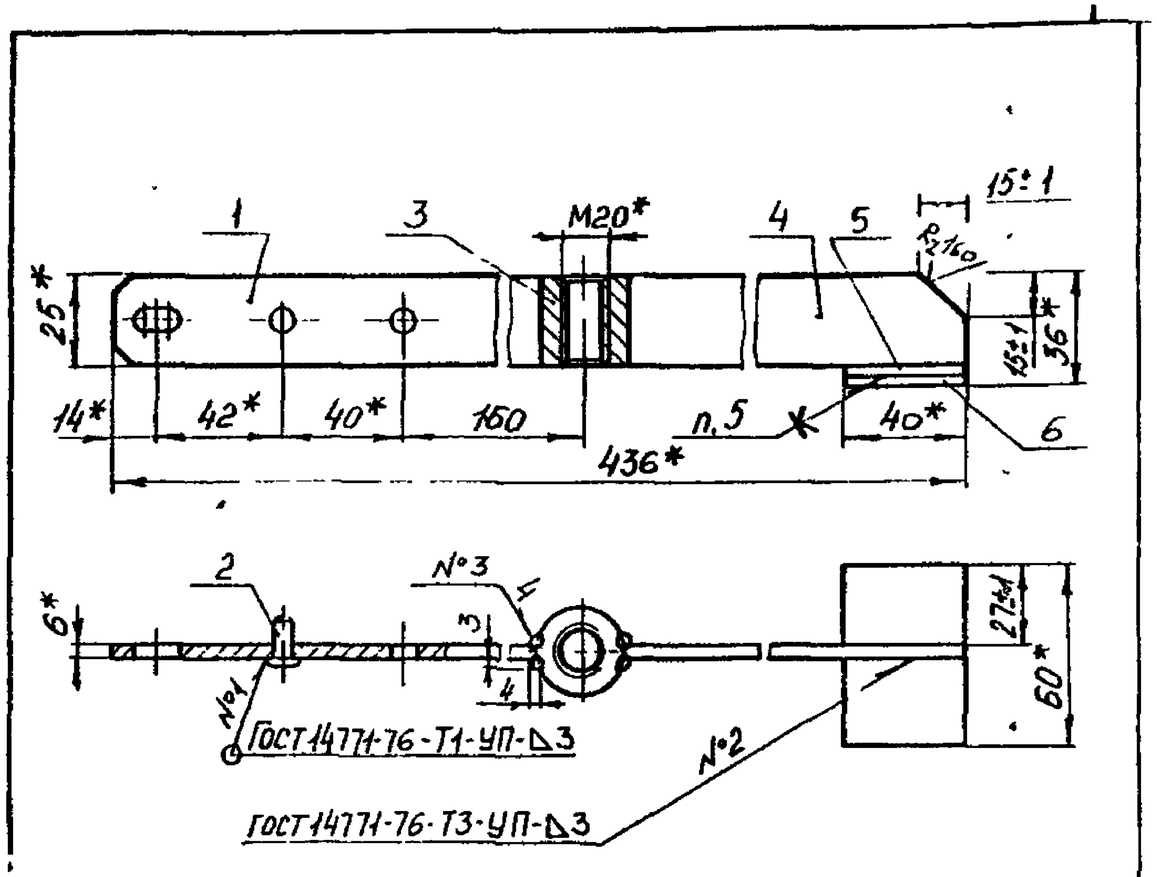

1. Сварные швы № 3 выполнять в среде углекислого газа.
2. * Размеры для справок.
3. Шероховатость поверхностей деталей БУ в местах реза R_z 160.
4. Покрытие по ТУ 38.25.12-3-87, кроме отв. М20
5. Накладку поз 6 клеить к планке поз. 5 клеем 88-НП-35 по ТУ 38-105.268-79.

Взам. инв. № | Подп. и дата | Инв. № подл.

Н. контр.	Пономарева			30.11.79	1.435.2-29.1 5.6.0.0.00 СБ	
Нач. отд.	Кашкинов			30.11.79	Рычаг Сборочный чертеж	Стадия: Р; Масса: 0,68; Масштаб: 1:2
Гл. конст.	Птичкин			30.11.79		Лист: ; Листов: 1
Рук. сект.	Агапова			30.11.79		ЦНИИпроектлегконструкция
Вед. инж.	Борзунова			30.11.79		

Копировал | Формат А4

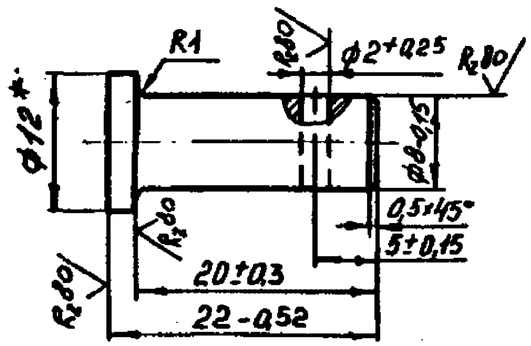

*Размер для справок

Н. контр.	Лукьяненко			1.435.2-29.1 5.6.0.0.02		
Гл. констр.	Птичкин			Ось	Стадия: Р	Масса: 0,01	Масштаб: 2:1
Рук. сект.	Агапова				Лист	Листов 1
Ведущ. инж.	Борзунова			Круг 12-В ГОСТ 2590-71 / В Ст3кп2 ГОСТ 535-79	ЦНИИпроектстрекконструкция

Копировал Формат А5

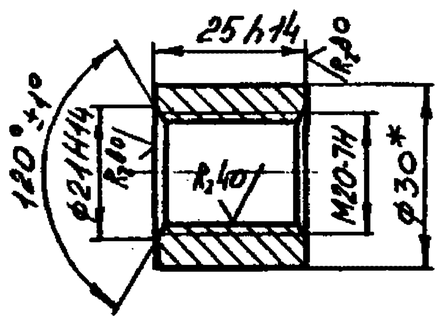

*Размер для справок

Н. контр.	Лукьяненко			1.435.2-29.1 5.6.0.0.03		
Гл. констр.	Птичкин			Втулка	Стадия: Р	Масса: 0,08	Масштаб: 1:1
Рук. сект.	Агапова				Лист	Листов 1
Ведущ. инж.	Борзунова			Круг 30-В ГОСТ 2590-71 / В Ст3кп2 ГОСТ 535-79	ЦНИИпроектстрекконструкция

Копировал Формат А5

Формат	Зона	Поз.	Обозначение	Наименование	Кол.	Примеч.
				Документация		
А4			1.435.2-29.1 5.7.0.0.00 СБ	Сборочный чертеж		
				Детали		
А5		1	1.435.2-29.1 5.6.0.0.02	Ось	1	
А5		2	1.435.2-29.1 5.7.0.0.01	Камень	2	
А5		3	1.435.2-29.1 5.7.0.0.02	Рычаг	1	
А4		4	1.435.2-29.1 5.7.0.0.03	Вилка	1	
А5		5	1.435.2-29.1 5.7.0.0.04	Втулка	1	
Б4		6	1.435.2-29.1 5.7.0.0.05	Заглушка		
				Круг 32-В ГОСТ 2590-71 / В Ст3кп2 ГОСТ 535-79		
				L = 4h14	1	0,025 кг

Н. контр.	Лукьяненко			1.435.2-29.1 5.7.0.0.00		
Гл. констр.	Птичкин			Рычаг	Стадия: Р	Лист	Листов 1
Рук. сект.	Агапова				ЦНИИпроектстрекконструкция
Ведущ. инж.	Борзунова			

Копировал Формат А4

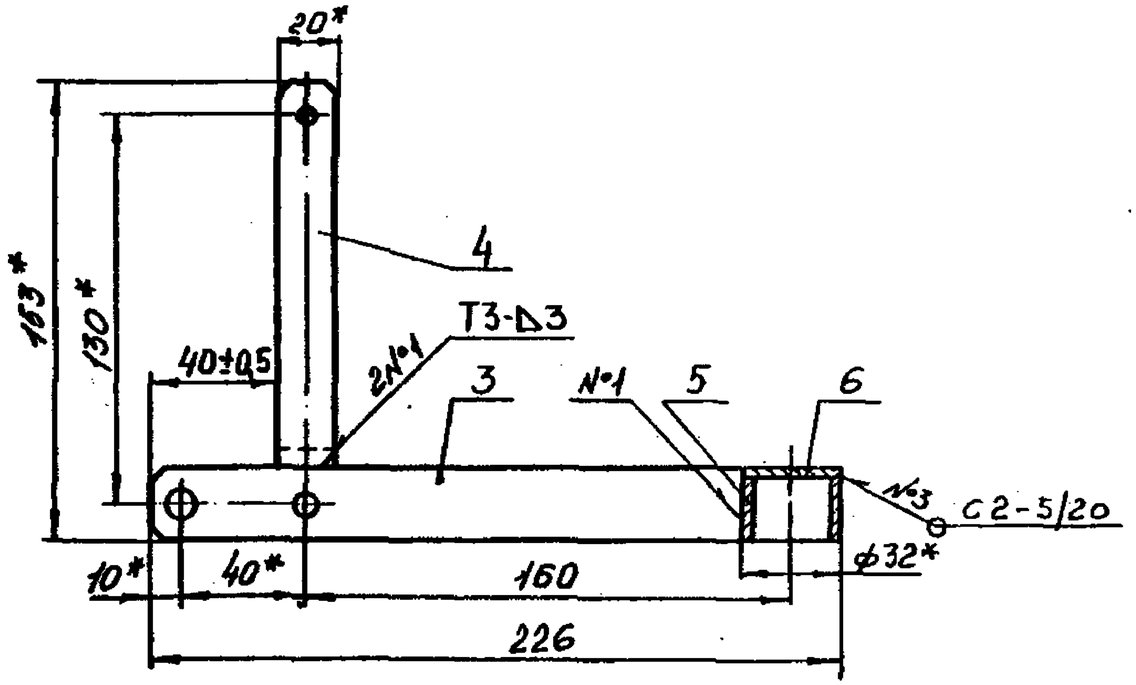

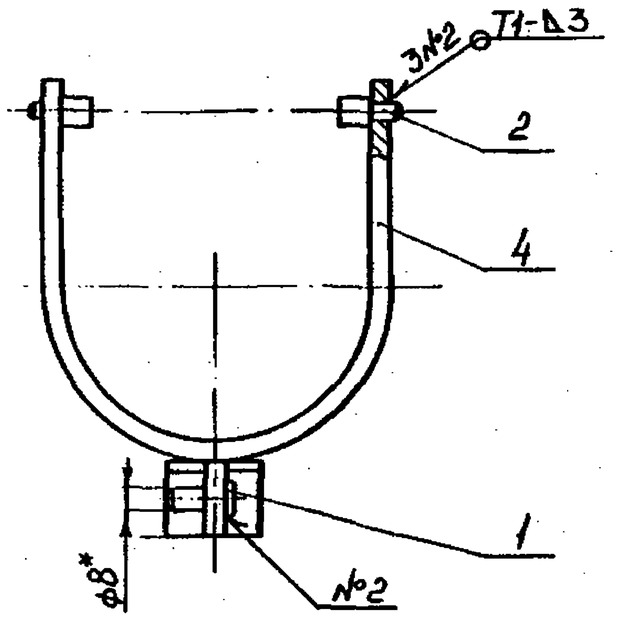

1. Сварные швы выполнять в среде углекислого газа по ГОСТ 14771-76.
2. * Размеры для справок.
3. Шероховатость поверхностей детали 64 в местах реза R_z 160.
4. Покрытие по ТУ36.25.12-3-87.

				1435.2-29.1 5.7.0.0.00 СБ			
Н. контр				Рычаг Сборочный чертеж	Стадия	Масса	Масштаб
Зав отд	Кощкунов				Р	0,63	1:2
Гл. конст	Птичкин				Лист	Листов 1	
Рук сект	Агапова				ЦНИИпроектлегконструкция		
Ред. инж	Борзунова						

Копировал

Формат А3

Инв. № подл. | Подп. и дата | Взам. инв. №

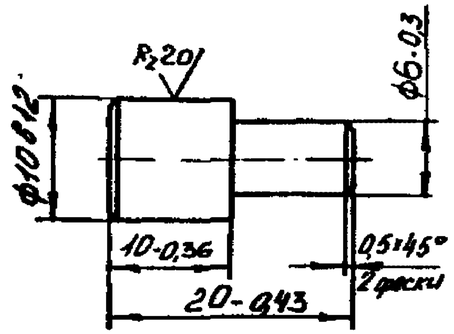

R2 80 √(√)

				1.435.2-29.1 5.7.0.0.01		
				Камень	Стадия: Р	Масса: 0,088	Масштаб: 2:1
Н. контр.	Электрик				Лист	Листов 1
Гл. констр.	Птичкин			Круг 12-В ГОСТ 2590-71 / ВСт3кп2-II ГОСТ 535-79	ЦНИИпроектлегконструкция
Рук. сект.	Иванова				
Вед. инж.	Борзунова				

Копировал

Формат А5

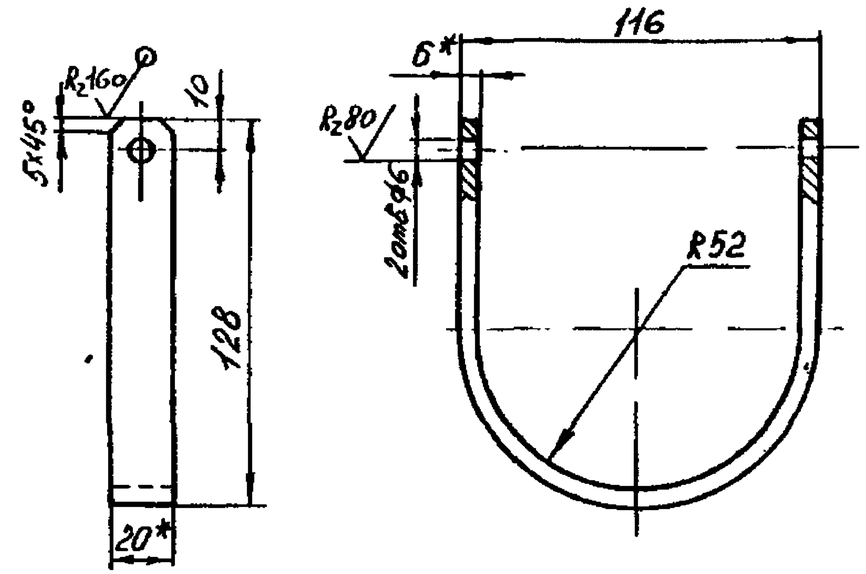

√(√)

1. * Размеры для справок.
2. $H14, h14, \pm \frac{IT14}{2}$

				1.435.2-29.1 5.7.0.0 03		
				Вилка	Стадия: Р	Масса: 0,3	Масштаб: 1:2
Н. контр.					Лист	Листов 1
Гл. констр.				Полоса Б6×20 ГОСТ 103-76 / ВСт3кп2-II ГОСТ 535-79	ЦНИИпроектлегконструкция
Рук. сект.					
Вед. инж.					

Копировал

Формат А4

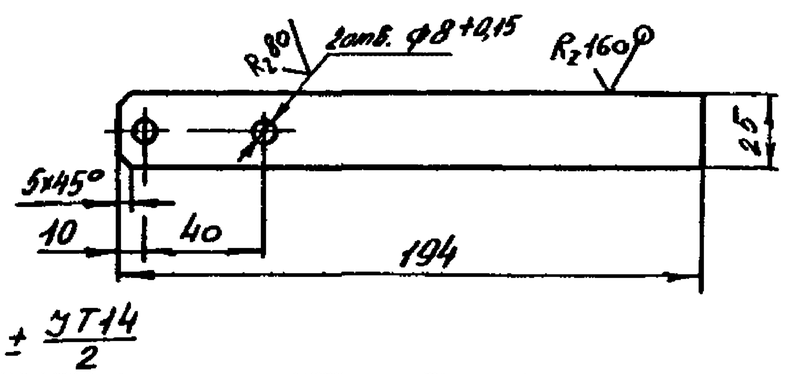

√(√)

				1.435.2-29.1 5.7.0.0.02		
				Рычаг	Стадия: Р	Масса: 0,23	Масштаб: 1:2
Н. контр.	Электрик				Лист	Листов 1
Гл. констр.	Птичкин			Лист Б-ПН-6 ГОСТ 19903-74 / ВСт3кп2 ГОСТ 14637-79	ЦНИИпроектлегконструкция
Рук. сект.	Иванова				
Вед. инж.	Борзунова				

Копировал

Формат А5

Формат	Зона	Поз.	Обозначение	Наименование	Кол.	Примеч.
				Документация		
А4			1.435.2-29.1 5.8.0.0.00СБ	Сборочный чертеж		
				Детали		
А4		1	1.435.2-29.1 5.8.0.0.01	Планка	1	
А5		2	1.435.2-29.1 5.8.0.0.02	Платик	1	

Н. контр.	Пономарева			1.435.2-29.1 5.8.0.0.00		
Нач. отд.	Кошкина			Тяга	Стадия Р	Лист / Листов 1
Гл. конст.	Глушкин				ЦНИИпроектструкция	
Рук. сект.	Антонов					
Инж.	Бабенко					

Копировал

Формат А4

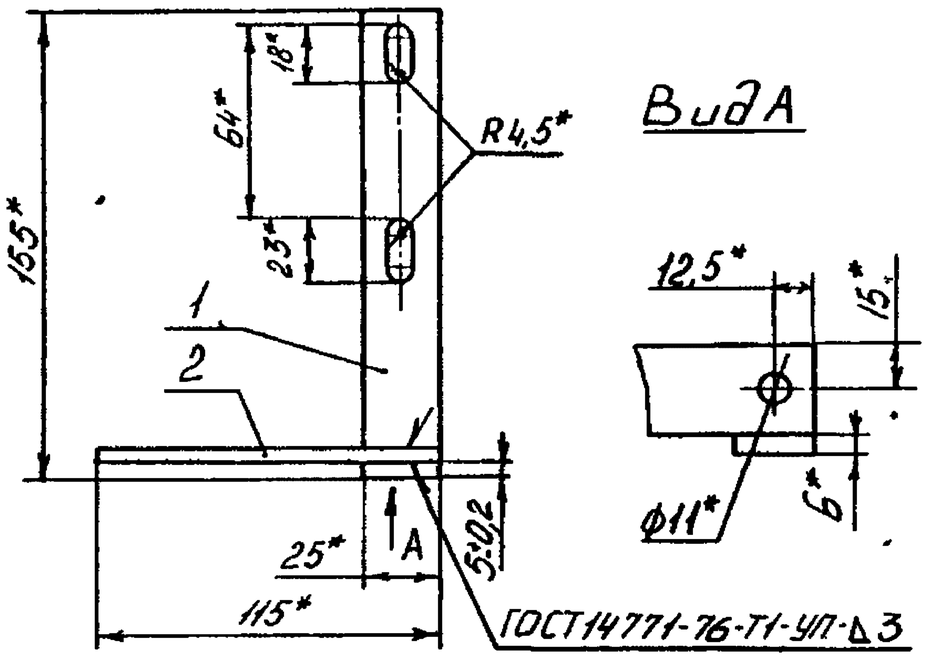

1.* Размеры для справок

2 Покрытие по ТУ36.25.12-3-87.

Н. контр.	Пономарева			1.435.2-29.1 5.8.0.0.00СБ		
Нач. отд.	Кошкина			Тяга Сборочный чертеж	Стадия Р	Масса 0,24 / Масштаб 1:1
Гл. конст.	Глушкин				Лист / Листов 1	
Рук. сект.	Антонов				ЦНИИпроектструкция	
Инж.	Бабенко					

Копировал

Формат А4

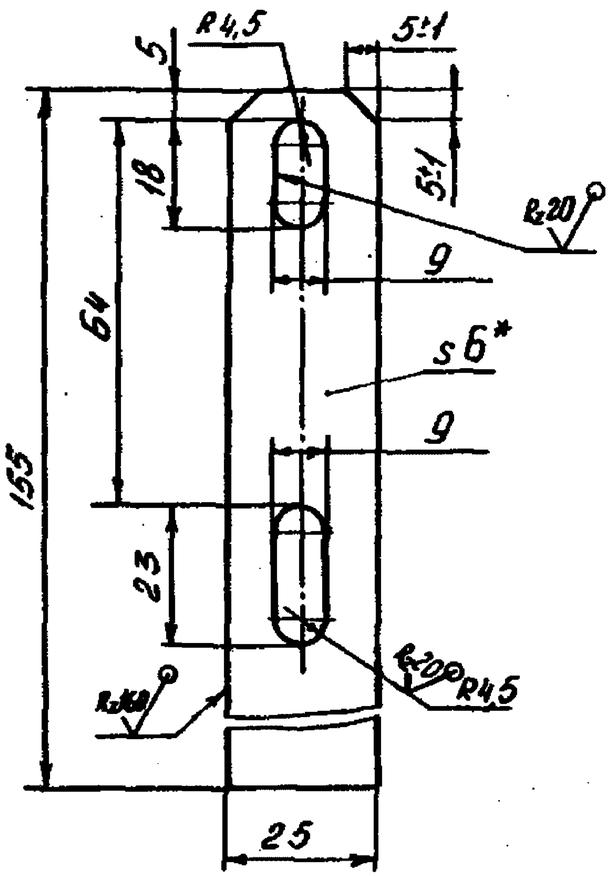

1.* Размер для справок.
2. h14; H14; ±IT14/2

				1.435.2-29.1 5.8.0.0.01		
Н. контр.	Пономарева			Планка	Стадия: Р	Масса: 0,16	Масштаб: 1:1
Гл. конст.	Отмахов				Лист	Листов 1
Рук. сект.	Иванова			Лист Б-ПН-6 ГОСТ 19903-74	ЦНИИпроектстальконструкция
Ст. инж.	Дмитриева			ВСт3кп2 ГОСТ 14637-79	

Копировал

Формат А4

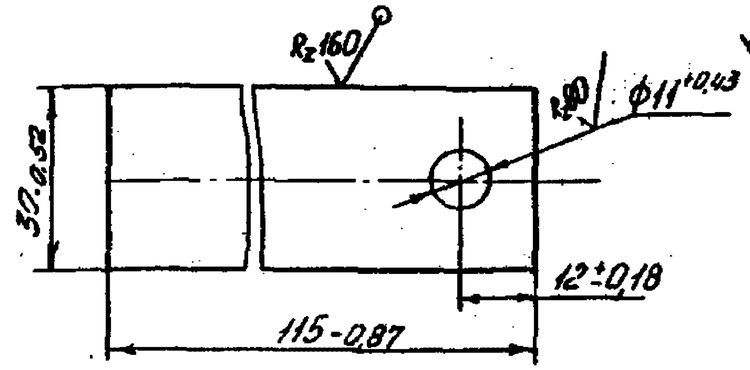

				1.435.2-29.1 5.8.0.0.02		
				Платик	Стадия: Р	Масса: 0,08	Масштаб: 1:1
					Лист	Листов 1
Н. контр.	Пономарева			Лист Б-ПН-3 ГОСТ 19903-74	ЦНИИпроектстальконструкция
Гл. конст.	Отмахов			ВСт3кп2 ГОСТ 14637-79	
Рук. сект.	Иванова				
Ст. инж.	Дмитриева				

Копировал

Формат А5

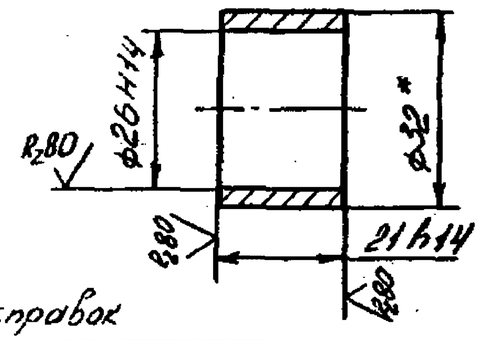

*Размер для справок

				1.435.2-29.1 5.7.0.0.04		
Н. контр.	Пономарева			Втулка	Стадия: Р	Масса: 0,045	Масштаб: 1:1
Гл. конст.	Отмахов				Лист	Листов 1
Рук. сект.	Иванова			Труба 32×4 ГОСТ 3262-75	ЦНИИпроектстальконструкция
Ст. инж.	Дмитриева				

Копировал

Формат А5

Формат	Зона	Поз.	Обозначение	Наименование	Кол.	Прим.
				Документация		
А3			1.435.2-29.1 5.9.0.0.00СБ	Сборочный чертеж		
				Детали		
А4		1	1.435.2-29.1 5.9.0.0.01	Сегмент	1	
А4		2	1.435.2-29.1 5.9.0.0.02	Сегмент	1	
А4		3	1.435.2-29.1 5.9.0.0.03	Платик	1	
				Стандартные изделия		
		4		Заклепка 5×16-011		
				ГОСТ 10300-80	6	

Взам. инв. №

Подп. и дата

Инв. № подл.

Н. контр.	Рогожников			1.435.2-29.1 5.9.0.0.00		
Нач. отд.	Калинкин			Колодка	Стадия Р	Лист	Листов 1
Гл. инж.	Птицын				ЦНИИпроектстальконструкция	
Рук. сект.	Агапов					
Ст. инж.	Лукьянов					

Копировал

Формат А4

1.435.2-29.1 5.9.0.0.01

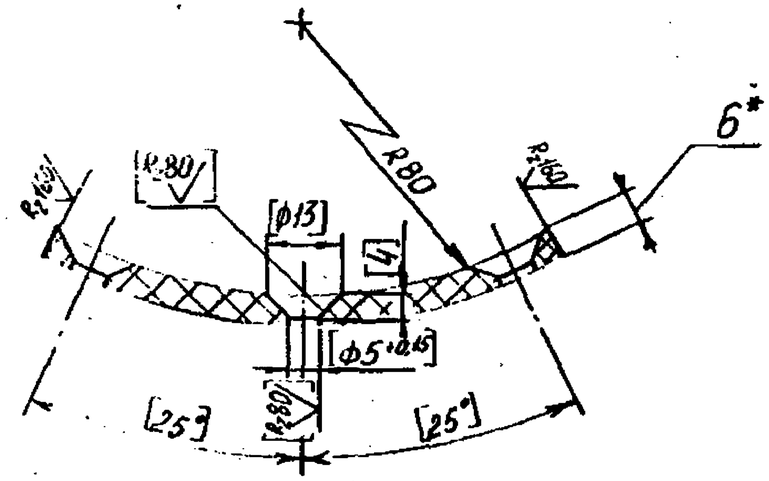

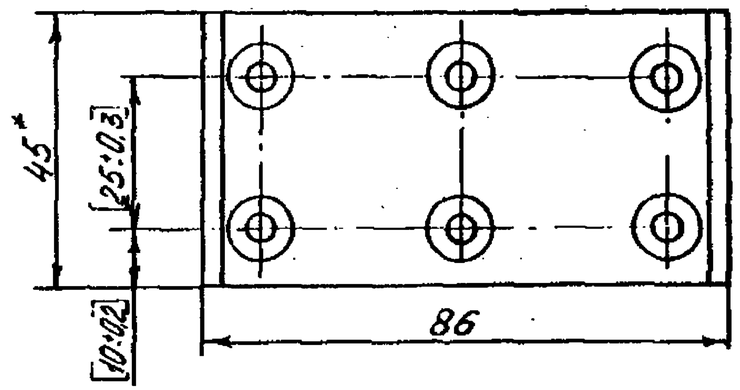

1.* Размер для справок

2. Обработку по размерам в квадратных скобках производить совместно с дет. 1.435.2-29.1 5.9.0.0.02

Н. контр.	Рогожников			1.435.2-29.1 5.9.0.0.01		
Гл. инж.	Птицын			Сегмент	Стадия Р	Масса 0,05	Масштаб 1:1
Рук. сект.	Агапов			Лента ЭМ-1 6×45 ГОСТ 15960-79	Лист	Листов 1
Ст. инж.	Лукьянов				ЦНИИпроектстальконструкция	

Копировал

Формат А4

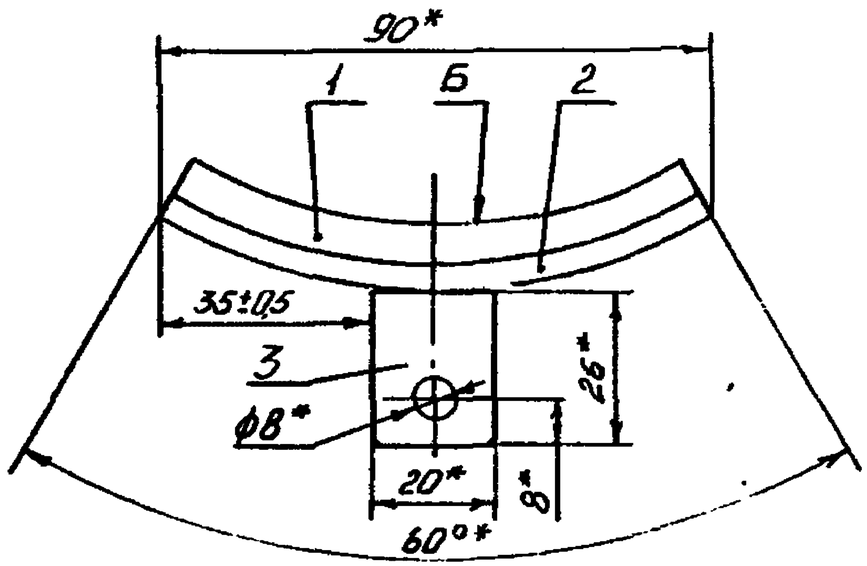

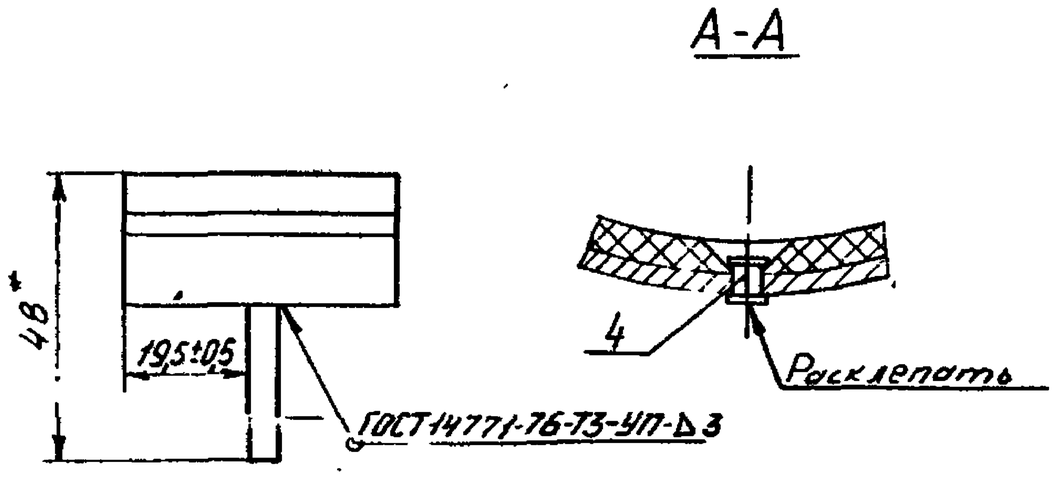

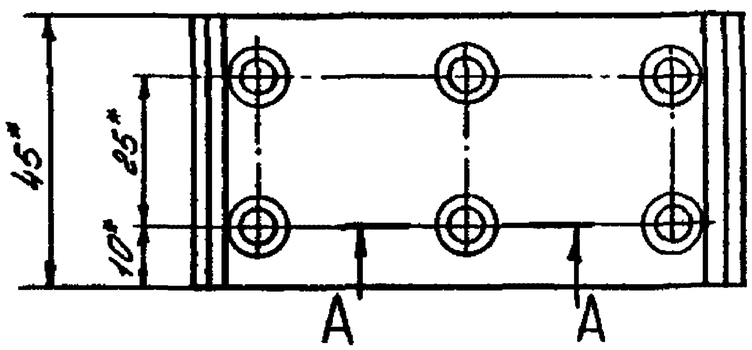

1* Размеры для справок.

2. Покрытие по ТУ 36.25.12-3-87, кроме поверх. Б

				1.4352-29.1 5.90.00.00СБ			
Н. контр.	Пономарев	подпись	30.11.90	Коловка	Лит.	Масса	Масш.
Нач. отд.	Кузнецов				Р	0,273	1:1
Гл. спец.	Полякова			Сборочный чертеж	Лист	Листов 1	
Гл. спец.	Кузнецов				УНИИпроектлегконстр.		
Гл. инж.	Кузнецов						

Копировал

Формат А3

Инв. № подл. | Подп. и дата | Взам. инв. №

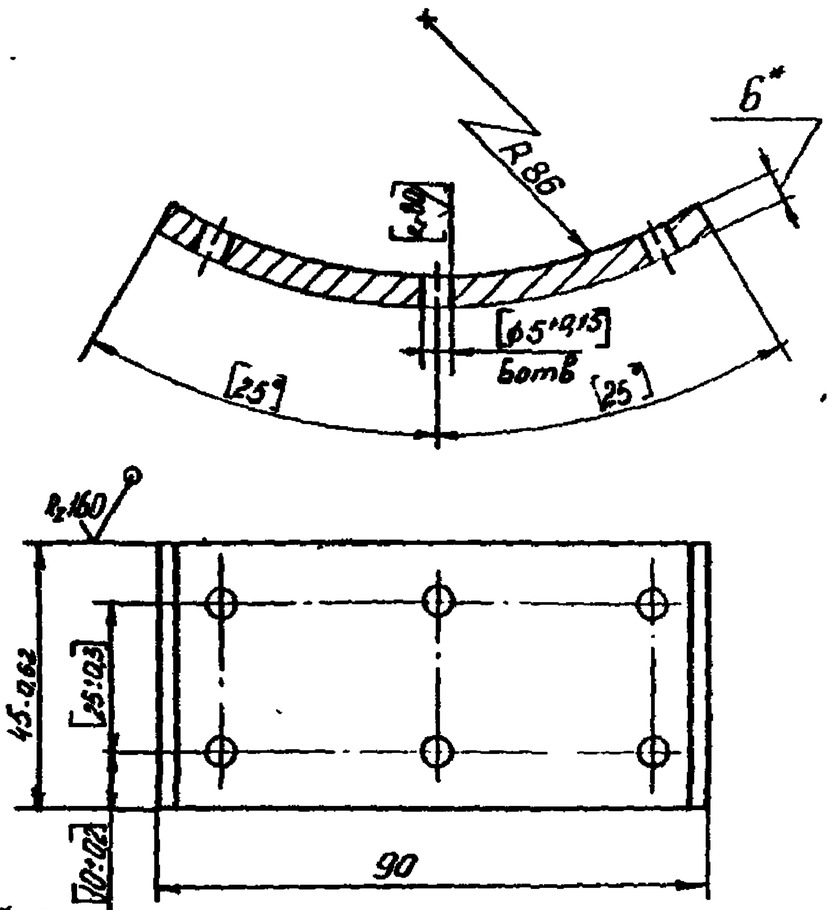

1.* Размер для справок

2. Обработку по размерам в квадратных скобках производить совместно с дет. 1.435.2-29.1 5.9.0.0.01

				1.435.2-29.1 5 9 0 0 02			
Н. контр.	Заходарнюк			Сегмент	Стадия	Масса	Масштаб
Гл. конструктор	Прокуркин				Р	0,02	1:1
Рук. сект.	Алонова				Лист	Листов 1	
Ст. инж.	Ивановский			Б-ПН-6 ГОСТ 19903-74 / ВСт3кп2 ГОСТ 14637-79	ЦНИИпроектстальконструкция		

Формат А4

Копировал

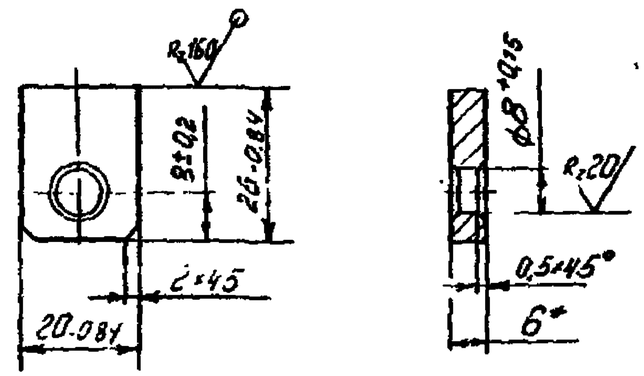

* Размер для справок

				1.435.2-29.1 5 9.0 0.03			
Н. контр.	Заходарнюк			Платик	Стадия	Масса	Масштаб
Гл. конструктор	Прокуркин				Р	0,02	1:1
Рук. сект.	Алонова				Лист	Листов 5	
Ст. инж.	Ивановский			Б-ПН-6 ГОСТ 19903-74 / ВСт3кп2 ГОСТ 14637-79	ЦНИИпроектстальконструкция		

Копировал

Формат 11

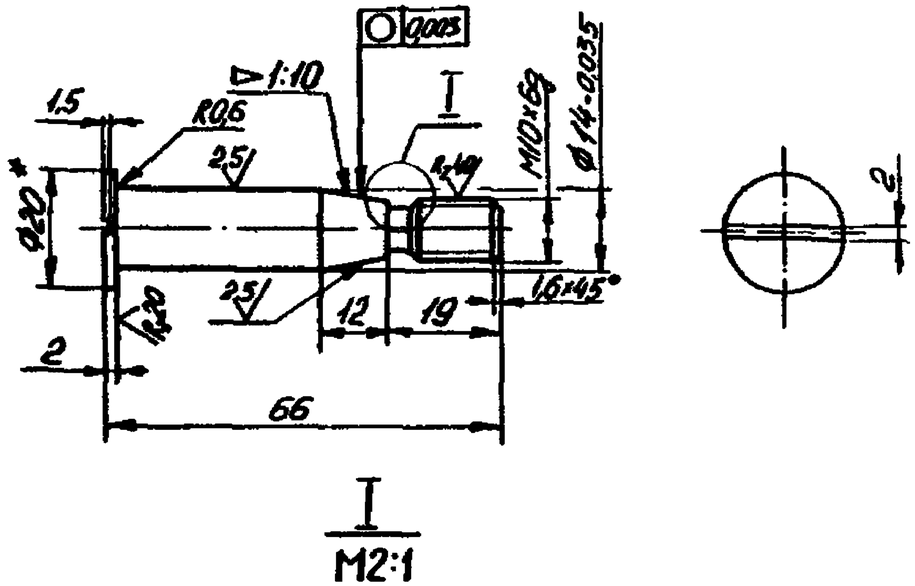

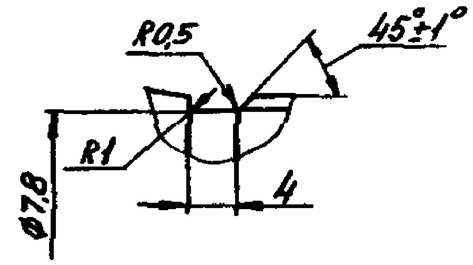

1. HB 180÷200
2. *Размер для справок.
3. H14; h14; ± IT14/2

Н. контр.	Зонтова			1.435.2-29.1 5.0.0.0.01		
Рук. сек.	Агапова			Палец	Стадия: Р	Масса: 0,07	Масштаб: 1:1
Вед. инж.	Борзунова				Лист	Листов 1
Ст. инж.	Цветкова			Круг 20-В ГОСТ 2590-71 / 45-Б-1 ГОСТ 1050-74	ЦНИИпроектлегконструкция

Копировал Формат А4

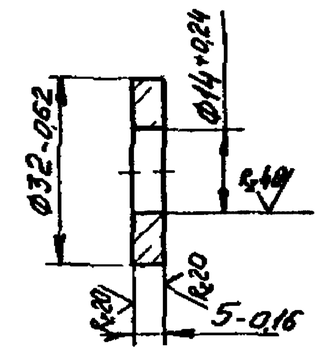

Н. контр.				1.435.2-29.1 5.0.0.0.02		
Рук. сек.	Агапова			Втулка распорная	Стадия: Р	Масса: 0,026	Масштаб: 1:1
Вед. инж.	Борзунова				Лист	Листов 1
Ст. инж.	Цветкова			Лист: Б-ПН-6 ГОСТ 19903-74 / ВСт3кп2 ГОСТ 14637-79	ЦНИИпроектлегконструкция

Копировал Формат А5

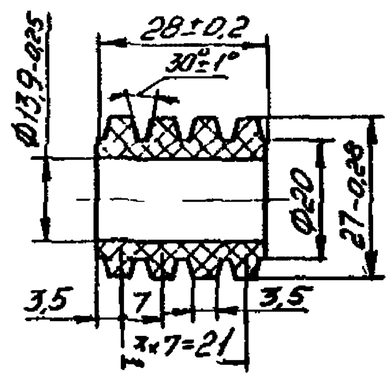

Н. контр.				1.435.2-29.1 5.0.0.0.03		
Рук. сек.	Агапова			Втулка упругая	Стадия: Р	Масса: 0,015	Масштаб: 1:1
Вед. инж.	Борзунова				Лист	Листов 1
Ст. инж.	Цветкова			Резина: Б-ая смесь НО-68-1 ТУ 38 105.1082-86	ЦНИИпроектлегконструкция

Копировал Формат А5

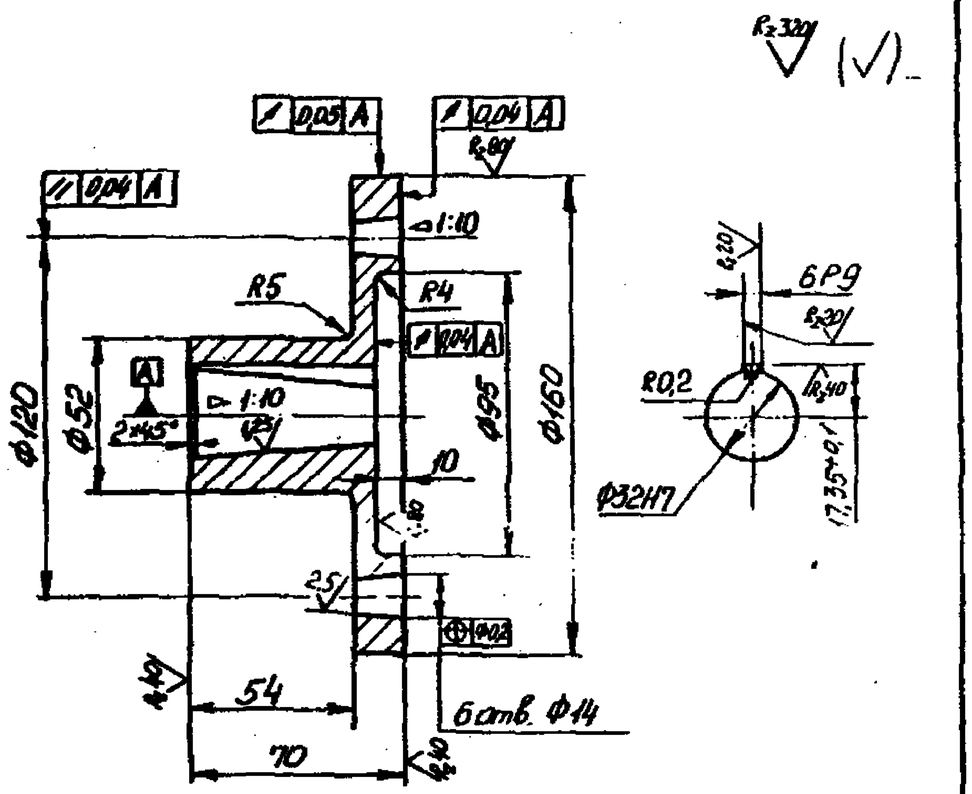

1. Н14, h14, $\pm \frac{IT14}{2}$
2. Покрытие: Хим. Окс. прм.
3. Покрытие по ТУ36.25.12-3-87, кроме посадочных поверх.

				1.435.2-29.1 5.0.0.04		
				Полумуфта	Стадия: Р	Масса: 2,44	Масштаб: 1:2
Н. контр.	Романенко				Лист	Листов 1
Рук. сект.	Агапова			Отливка 35Л-III ГОСТ977-75	ЦНИИпроектлегмаш
Вед. инж.	Борзунова				
Ст. инж.	Цветкова				

Инв. № подл. | Подп. и дата | Взам. инв. №

Копировал

Формат А4

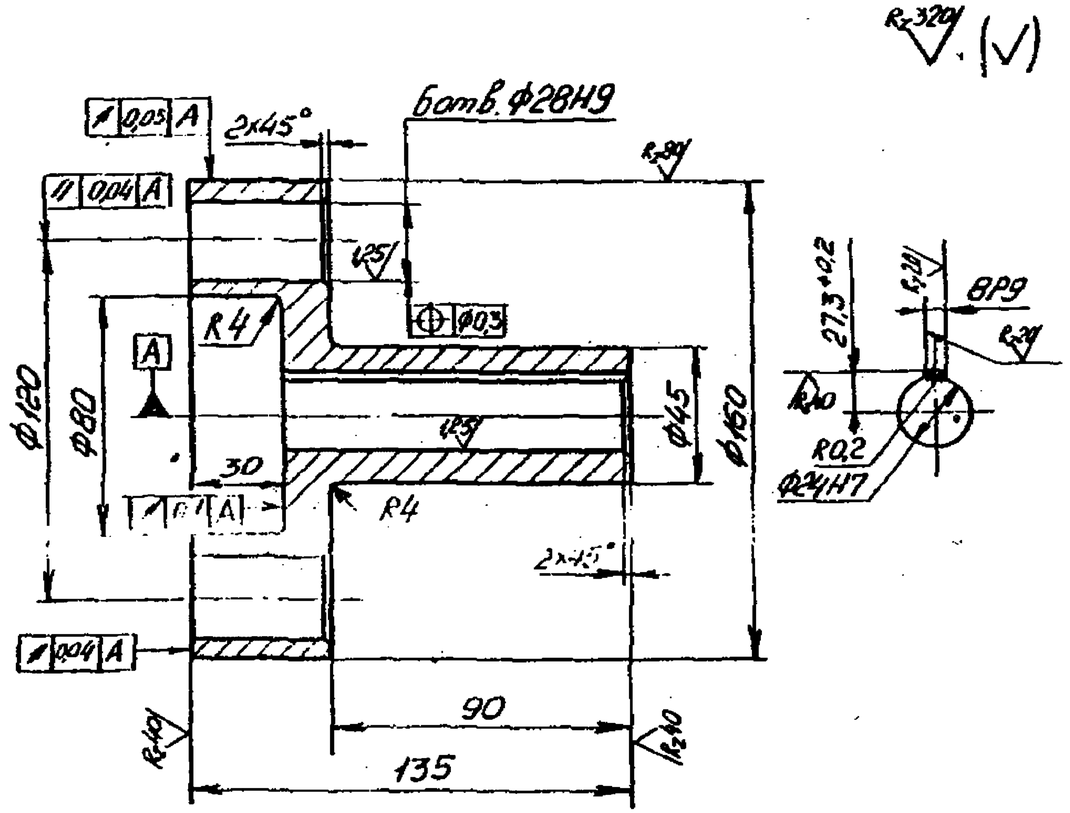

1. Н14; h14; $\pm \frac{IT14}{2}$
2. Покрытие: Хим. Окс. прм.
3. Покрытие по ТУ36.25.12-3-87, кроме посадочных поверх.

				1.435.2-29.1 5.0.0.0.05		
				Полумуфта	Стадия: Р	Масса: 5,23	Масштаб: 1:2
Н. контр.	Романенко				Лист	Листов 1
Рук. сект.	Агапова			Отливка 35Л-III ГОСТ977-75	ЦНИИпроектлегмаш
Вед. инж.	Борзунова				
Ст. инж.	Цветкова				

Инв. № подл. | Подп. и дата | Взам. инв. №

Копировал

Формат А4

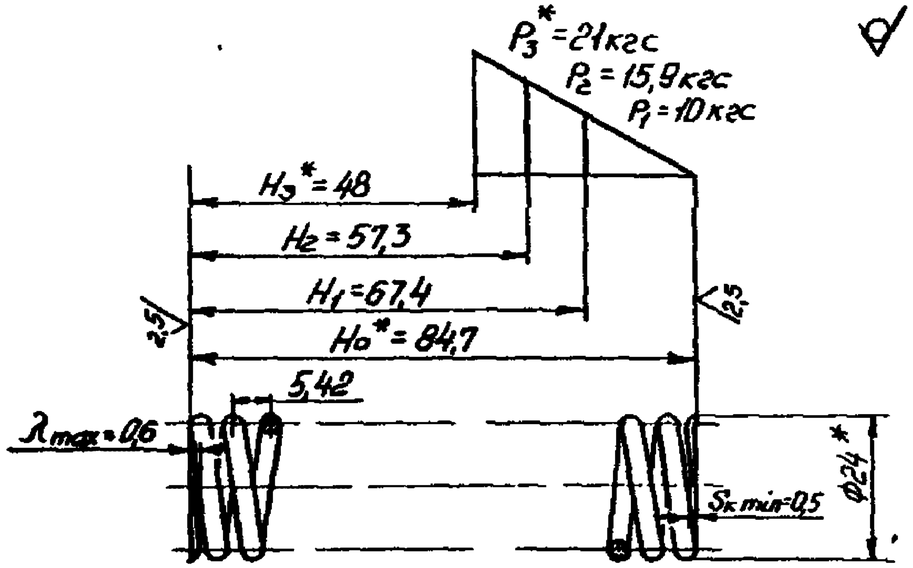

1. Направление навивки пружины — правое
2. ℓ = 1108
3. n = 15
4. n_1 = 16,5
5. $HRC_э$ 43...50
6. D_s = 16
7. *Размеры и параметры для справок.
8. Покрытие: Хим. Окс. прм

				1.435.2-29.1	5.0.0.06		
				Пружина	Стадия: Р	Масса: 0,06	Масштаб: 1:1
Н. контр.	Заикорнова				Лист	Листов 1	
Рук. сек.	Агапова			Проволока I-3,0 ГОСТ 9389-75	ЦНИИпроектлегконструкция		
Вед. инж.	Борзунова						
Ст. инж.	Цветкова						

Копировал Формат А4

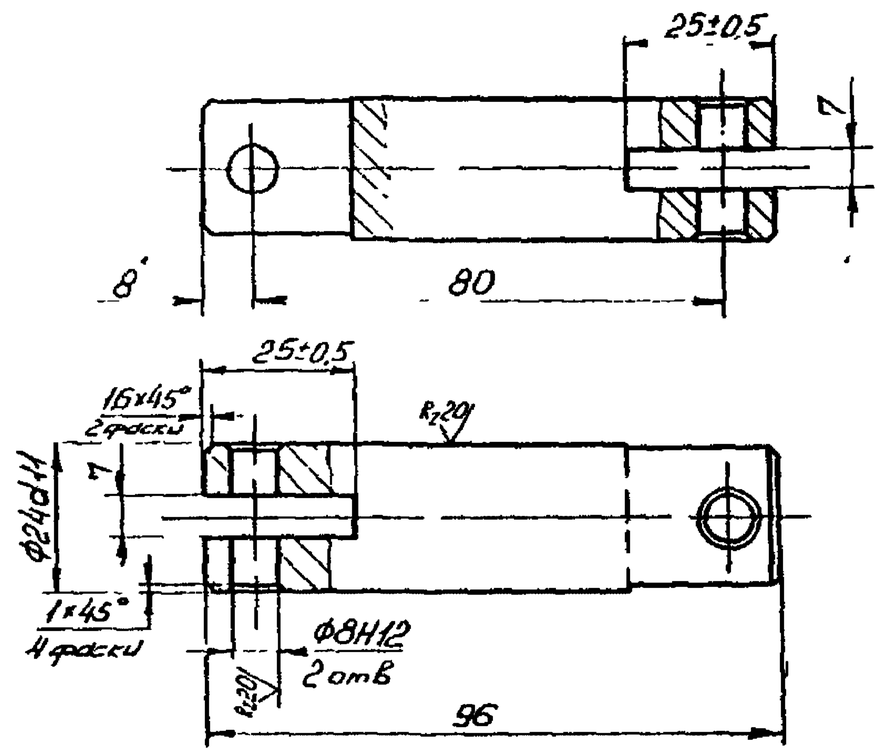

1 H14, h14, $\pm\frac{IT14}{2}$

2 Покрытие Хим Окс прм.

				1.435.2-29.1	5.0.0.0.07		
				Тяга	Стадия: Р	Масса: 0,26	Масштаб: 1:1
Н. контр.	Заикорнова				Лист	Листов 1	
Рук. сек.	Агапова			Круг $\frac{25\text{-}В\text{-}ГОСТ\,2590\text{-}71}{ВСт3кп2\text{-}II\text{-}ГОСТ\,535\text{-}79}$	ЦНИИпроектлегконструкция		
Вед. инж.	Борзунова						
Ст. инж.	Цветкова						

Копировал Формат А4

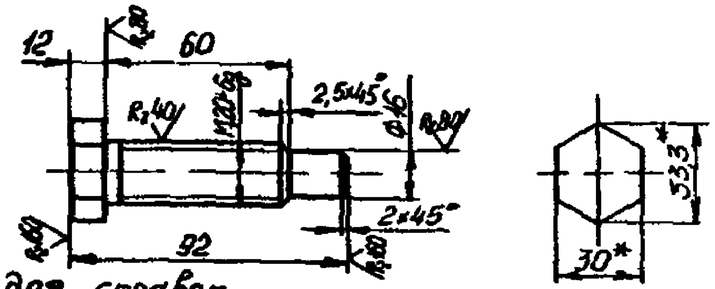

1. *Размеры для справок.
2. h14, $\pm\frac{IT14}{2}$
3. Покрытие. Ц15Хр

1.435.2-29.1 5.0.0.08					
Болт			Стадия	Масса	Масштаб
			Р	0,25	1:2
			Лист	Листов 1	
Н. контр.	Пономарева				
Рук. сект.	Азанова		9.11.87		
Вед. инж.	Борзунова				
Ст. инж.	Шеткова				
Шестигранник	30-В ГОСТ 8560-78 / 35-Б-Т ГОСТ 1050-74		ЦНИИпромзданий		

Копировал Формат А5

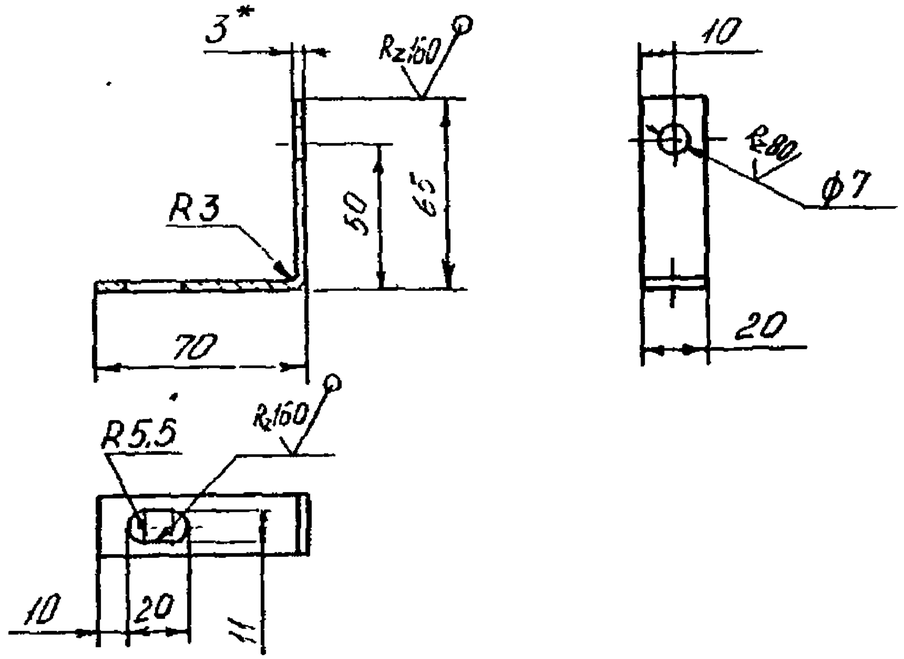

1* Размер для справок
2 H14; h14, $\pm\frac{IT14}{2}$
3 Покрытие по ТУ36.25.12-3-87, кроме отверстий

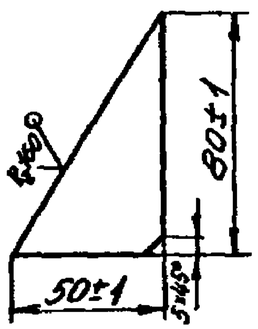

1.435.2-29.1 5.4.0.0.03					
Ребро			Стадия	Масса	Масштаб
			Р	0,05	1:2
			Лист	Листов 1	
Н. контр.	Пономарева				
Рукоеет	Азанова				
Вед. инж.	Борзунова				
Ст. инж.	Шеткова				
Лист Б-ПН-3 ГОСТ 19903-74 / 4-IV Ст3кп2 ГОСТ 16523-70			ЦНИИпромзданий		

Копировал Формат А5

1.435.2-29.1 5.0.0.09					
Уголок			Стадия	Масса	Масштаб
			Р	0,06	1:2
			Лист	Листов 1	
Н. контр.					
ГИП					
Разраб.					
Ст. инж.					
Б ПН-3 ГОСТ 19903-74 / 4-IV ВСт3пс ГОСТ 6523-70			ЦНИИпромзданий		

Копировал Формат А5

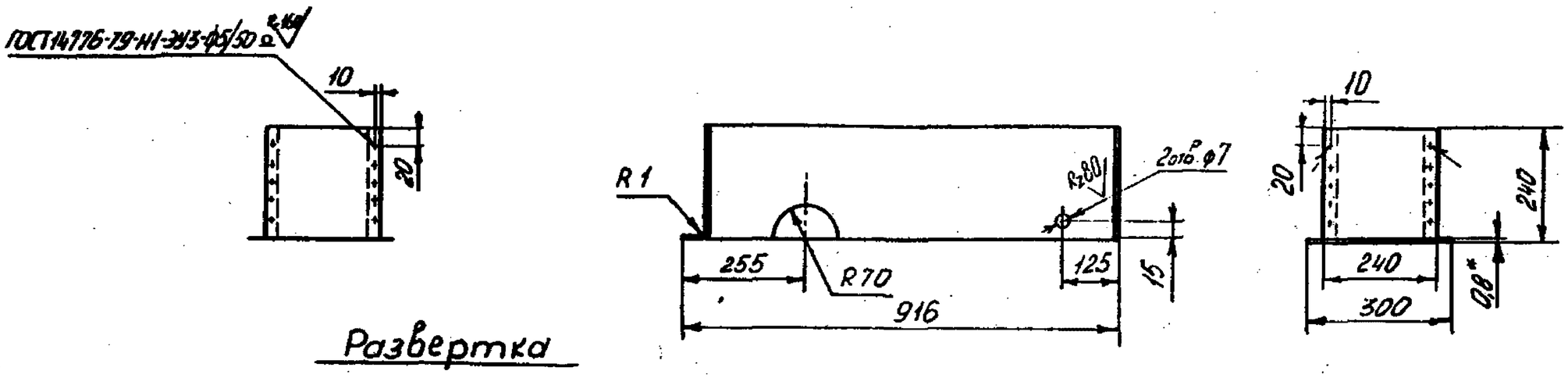

Развертка

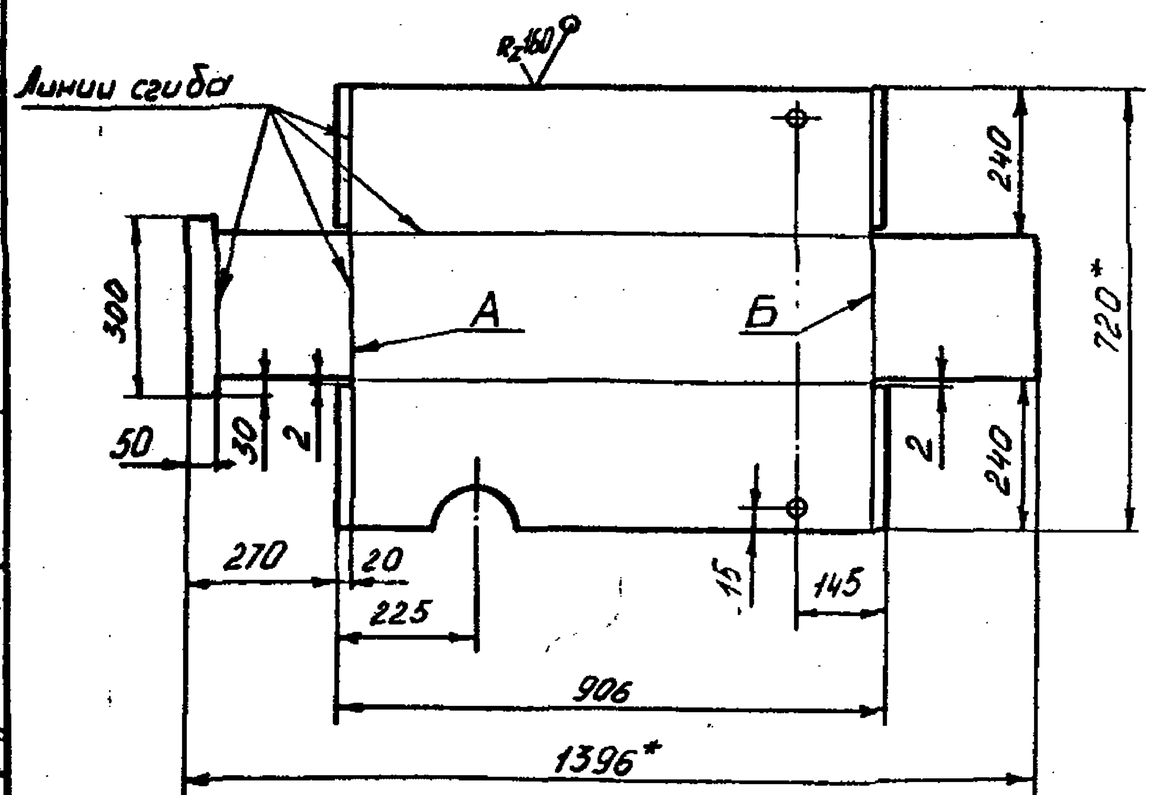

1.* Размеры для справок.
2. H15, h15, $\pm\frac{IT15}{2}$.
3. Допускается изготовление из нескольких составных частей с последующим их соединением по линиям А и Б комбинированными заклепками.

				1.435.2-29.1 5.0.0.010			
				Кожух	Р	1,15	1:1
					Лист	Листов	
Н.контр.	Романенко			ОЦ Б-ПН-0-0,9 ГОСТ 19903-74 / Ст3пс-ОН-П ГОСТ 14918-80	Институт "Сантехпроект"		
Гл.конст.	Пупышев						
Рук.гр.	Азарова						
Инж.							

Копировал

Формат А3

Инв. № подл	Подп. и дата	Взам. инв. №
1407/137	30/IX	

Формат	Зона	Поз.	Обозначение	Наименование	Кол. на исполн. 14352-29.1 6.0.00.00-										Примечание
					-	01	02								
				Документация											
А4			14352-29.1 6.0.0.000СБ	Сборочный чертеж	X	X	X								
				Детали											
А4		1	14352-29.1 6.0.0.0.01	Штанга	1										
			-01	Штанга		1									
			-02	Штанга			1								
					Стадия	Р	Р	Р							
					Шифр	Т1	Т2	Т3							

Н. контр.	Гончаренко			14352-29.1 6.0.0.0.00		
Нач. отд.	Гошкинов			Тягач	Стадия	Лист	Листов
Аспир.	Пчелкин					1	2
Рук. сек.	Аганова				ЦНИИпромзернопроект	
Ст. инж.	Мельников					

Копировал Формат А4

Инв. № подл	Подп. и дата	Взам. инв. №
1407/137		

Формат	Зона	Поз.	Обозначение	Наименование	Кол. на исполн. 14352-29.1 6.0.00.000-										Примечание
					-	01	02								
				Стандартные изделия											
		2		Гайка М10-Е4.5.019											
				ГОСТ 5916-70	2	2	2								
					Стадия	Р	Р	Р							
					Шифр	Т1	Т2	Т3							

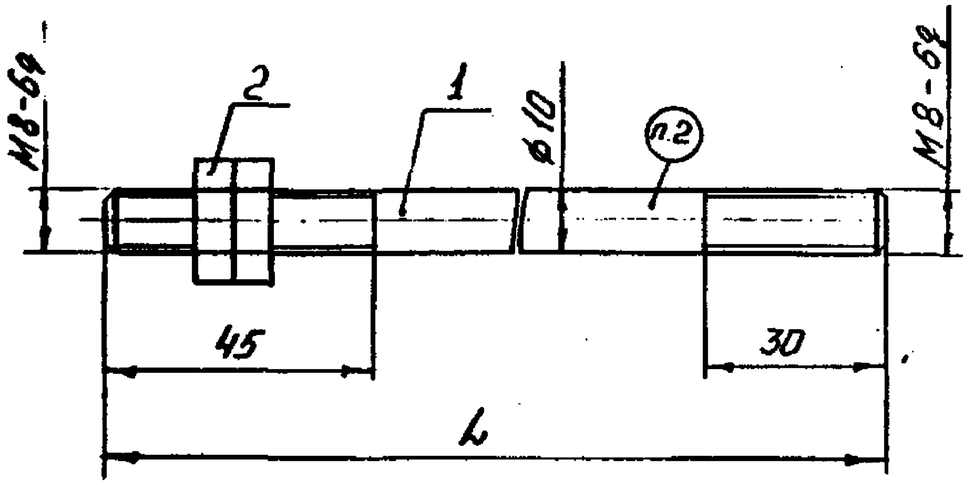

Обозначение	Марка	L, мм	Масса, кг
1435.2-29.1 6.0.0.0.00	T1	2425	1,56
-01	T2	3035	1,93
-02	T3	4235	2,67

1. Размеры для справок
2. Маркировать по таблице. Шрифт и способ нанесения по ТУ 36.25.12-3-87.

Н.контр.	Прокопенко		30.11.87	1.435.2-29.1 6.0.0.0.00СБ		
Нач.отд.	Комиссаров		19.11.87	Тяга Т Сборочный чертеж	Стадия: Р	Масса: см. табл.	Масштаб: 1:1
Гл.констр.	Атучкин		19.11.87		Лист	Листов 1	
Рук.гр.	Агонова		27.11.87		ЦНИИпроектстальконструкция		
Ст.инж.	Мелникова		27.11.87				

Копировал

Формат А4

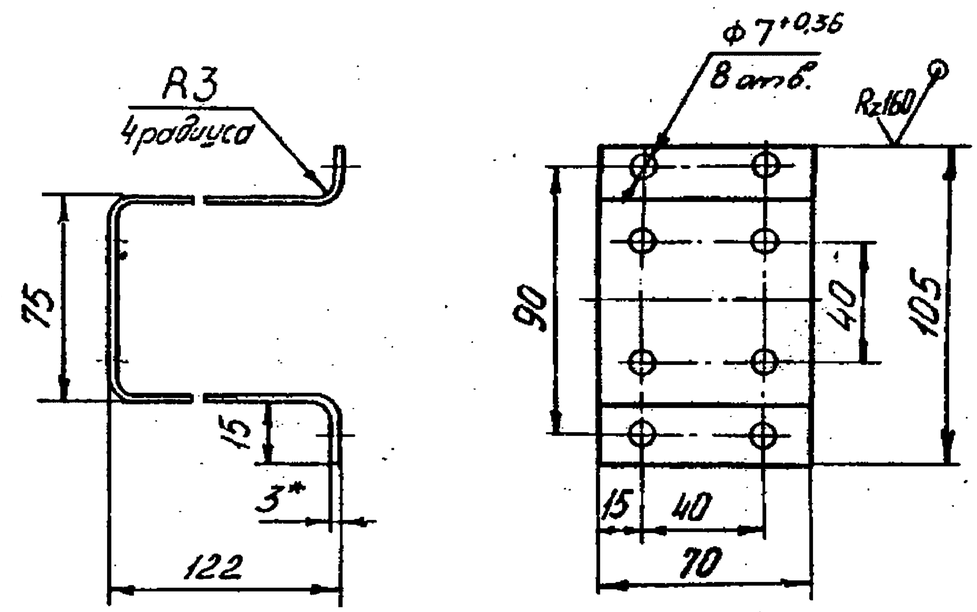

1.* Размер для справок.
2. R15; $\pm\frac{IT15}{2}$.
3. Покрытие по ТУ 36.25.12-3-87.

Н.контр.	Прокопенко		30.11.87	1.435.2-29.1 8.0.0.0.04			
Гл.констр.	Атучкин		19.11.87	Кронштейн	Стадия: Р	Масса: 0,54	Масштаб: 1:2
Рук.гр.	Агонова		27.11.87		Лист	Листов 1	
Ст.инж.	Мелникова		27.11.87	Лист Б-ПН-3 ГОСТ 19903-74 4-Б ВСт3пс ГОСТ 16523-70	ЦНИИпроектстальконструкция		

Копировал.

Формат А4

Формат	Зона	Поз.	Обозначение	Наименование	Кол.	Прим.
				Документация		
А4			1.435.2-29.1 7.0.0.0.00	Сборочный чертеж		
				Детали		
А4		1	1.435.2-29.1 7.0.0.0.01	Ребро	1	
Б4		2	1.435.2-29.1 7.0.0.0.02	Втулка		
				Труба 10х2,2 ГОСТ 3262-75		
				L = 20 h14	1	0,016 кг

Н.контр.	Дзюнзюк			1.435.2-29.1 7.0.0.0.00		
Нач.отд.	Кашкинов			Кронштейн КР3	Стадия: Р	Лист	Листов 1
Гл.констр.	Птичкин				ЦНИИпроектлегконструкция	
Рук.сект.	Агапова					
Ст.инж.	Мельникова					

Инв. № подл. | Подп. и дата | Взам. инв. №

Копировал | Формат А4

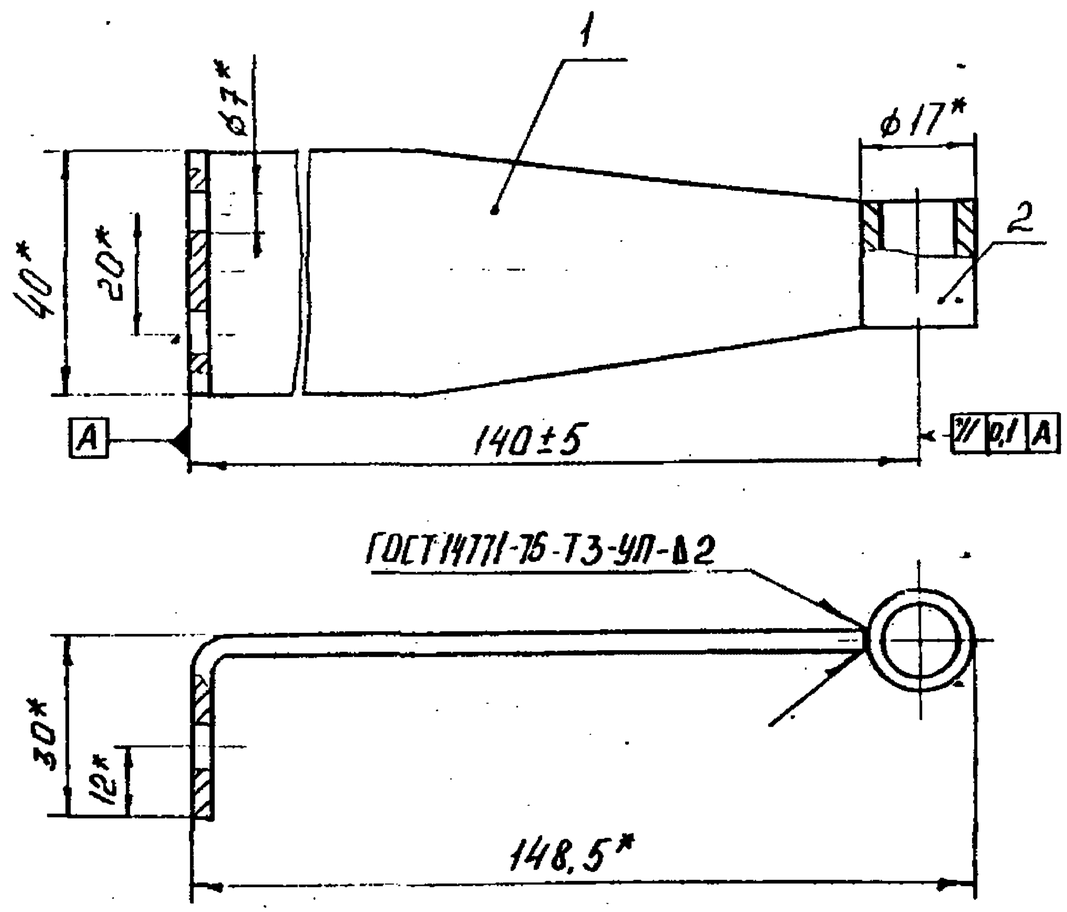

1. * Размеры для справок
2. Маркировать „КР3". Шрифт и способ нанесения по ТУ 36.25.12 – 3 - 87.
3. Покрытие по ТУ 36.25.12 – 3-87.

Н.контр.	Дзюнзюк			1.435.2-29.1 7.0.0.0.00 СБ		
Нач.отд.	Кашкинов			Кронштейн КР3 Сборочный чертеж	Стадия: Р	Масса: 0,156	Масштаб: 1:1
Гл.констр.	Птичкин				Лист	Листов 1
Рук.сект.	Агапова				ЦНИИпроектлегконструкция	
Ст.инж.	Мельникова					

Инв. № подл. | Подп. и дата | Взам. инв. №

Копировал | Формат А4

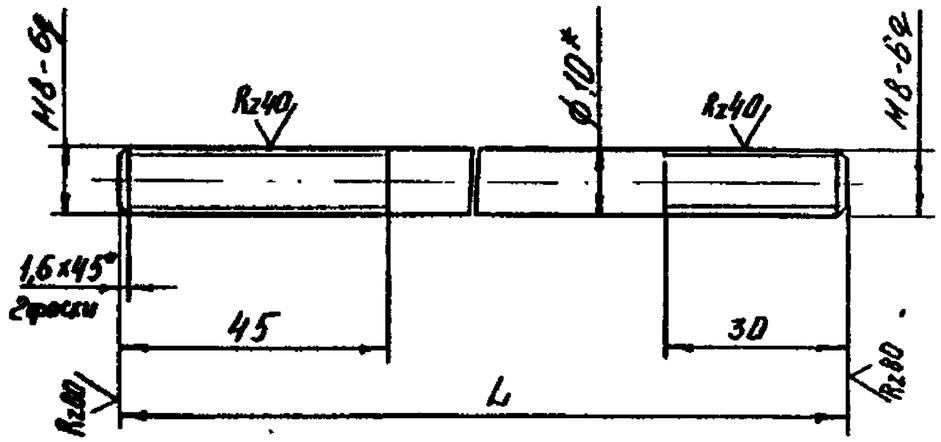

Обозначение	L,м	Масса,кг
1.435.2-29.1 6.0.0.0.01	2425	1,54
-01	3035	1,91
-02	4235	2,65

1. *Размер для справок
2. h14; $\pm \frac{IT14}{2}$
3. Покрытие: Хим. Окс. прм

Н.контр.	Иванченко			1.435.2-29.1 6.0.0.0.01		
Гл.конст.	Птичкин			Штанга	Стадия: Р	Масса: См. табл	Масштаб: 1:1
Рук.сект.	Агапова				Лист	Листов 1
Ст.инж.	Мельникова			Круг 10-В ГОСТ 2590-71 / ВСт3сп2-II ГОСТ 535-79	ЦНИИпроектстальконструкция

Копировал

Формат А4

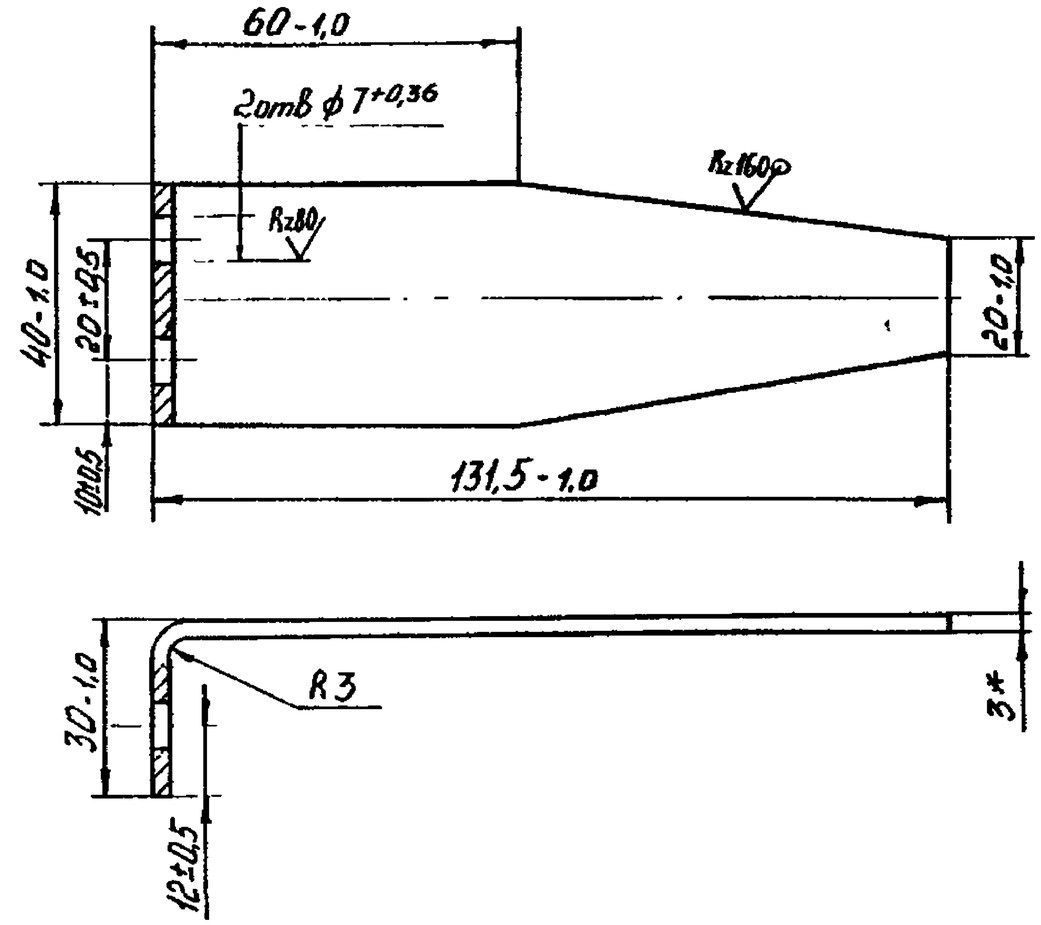

* Размер для справок

Н.контр.	Иванченко			1.435.2-29.1 7.0.0.0.01		
Гл.конст.	Птичкин			Ребро	Стадия: Р	Масса: 0,14	Масштаб: 1:1
Рук.сект.	Агапова				Лист	Листов 1
Ст.инж.	Мельникова			Лист Б-АН-3 ГОСТ 19903-74 / 4-IV Ст3сп2 ГОСТ 16523-70	ЦНИИпроектстальконструкция

Копировал

Формат А4

Формат	Зона	Поз	Обозначение	Наименование	Кол.	Примечание
				Документация		
А3			1.435.2-29.1 8.0.0.0.00СБ	Сборочный чертеж		
				Сборочные единицы		
А4		1	1.435.2-29.1 8.1.0.0.00	Ось	1	
				Детали		
А3		2	1.435.2-29.1 8.0.0.0.01	Ручка	1	
А4		3	1.435.2-29.1 8.0.0.0.02	Хомут	1	
А4		4	1.435.2-29.1 8.0.0.0.03	Пружина	1	
А4		5	1.435.2-29.1 8.0.0.0.04	Кронштейн	1	
				Стандартные изделия		
		6		Болт М6-6g×20.58.019		
				ГОСТ 7798-70	8	

Инв. № подл. | Подп. и дата | Взам. инв. №

Разраб. Мухин 20.11.86

1.435.2-29.1 8.0.0.0.00

Н. контр.	Мухин			Ручка переключения РП	Стадия	Лист	Листов
Нач. отд.	Кошкин				Р	1	2
Гл. конст.	Птичкин						
Рук. сект.	Кротова						
Гл. инж.	Альтенко						

Копировал

Формат А4

Формат	Зона	Поз	Обозначение	Наименование	Кол.	Примечание
		7		Гайка М6-6Н.5.019		
				ГОСТ 5915-70	8	
		8		Кольцо А12 65Г ц9		
				ГОСТ 13941-86	1	
		9		Шайба 6.65Г.001		
				ГОСТ 6402-70	8	
		10		Шайба 12.01.08кп.019		
				ГОСТ 11371-78	1	
		11		Шарик 7-5		
				ГОСТ 3722-81	1	

Инв. № подл. | Подп. и дата | Взам. инв. №

1.435.2-29.1 8.0.0.0.00

Лист 2

Копировал

Формат А4

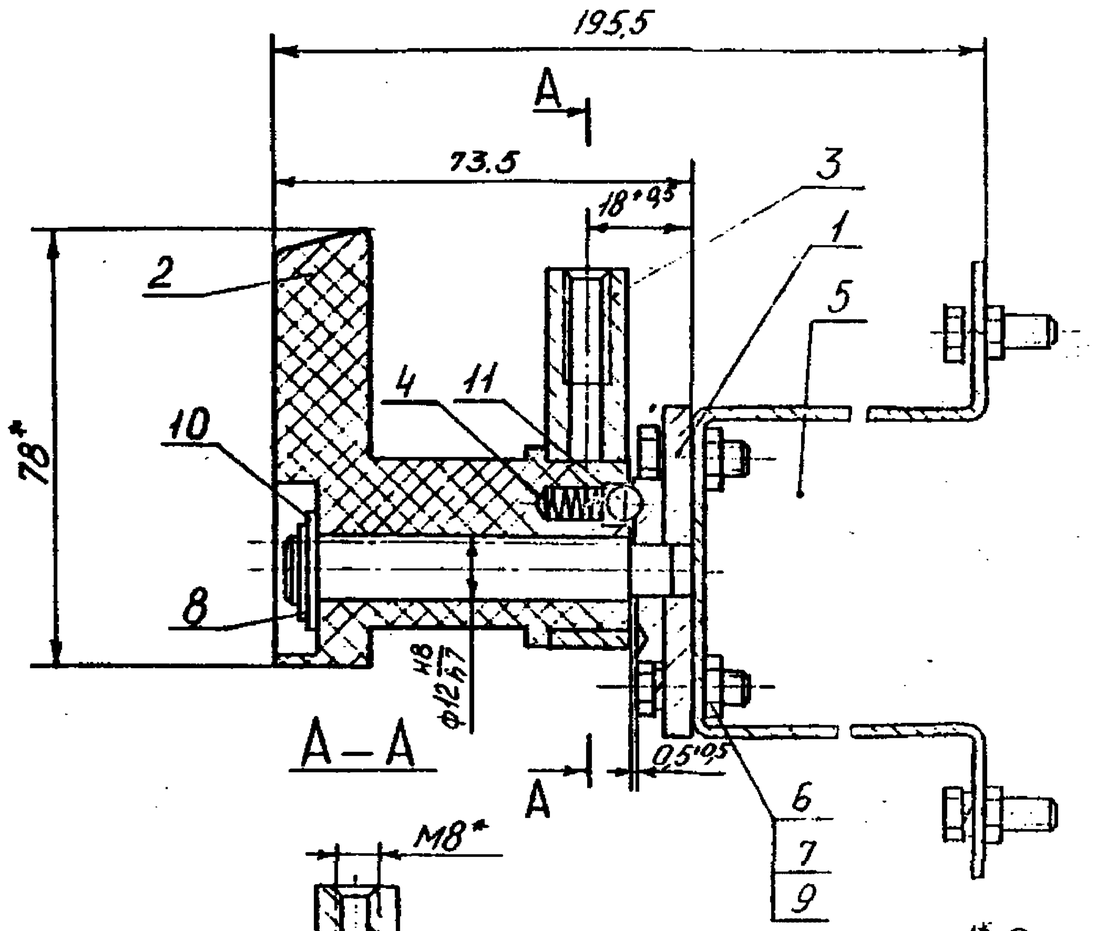

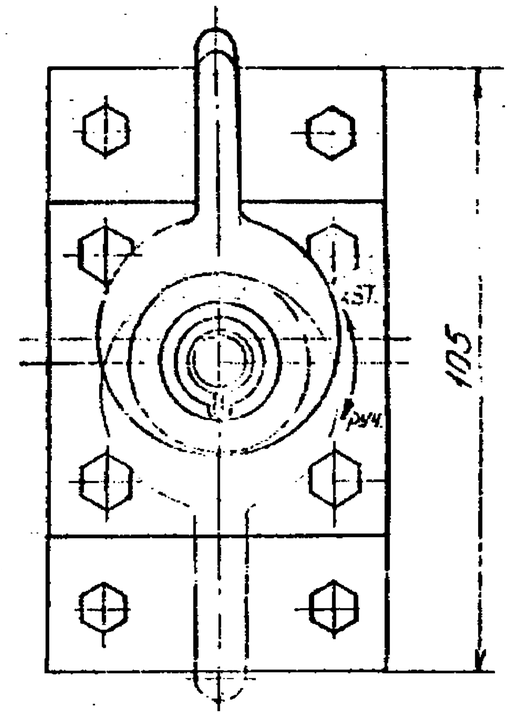

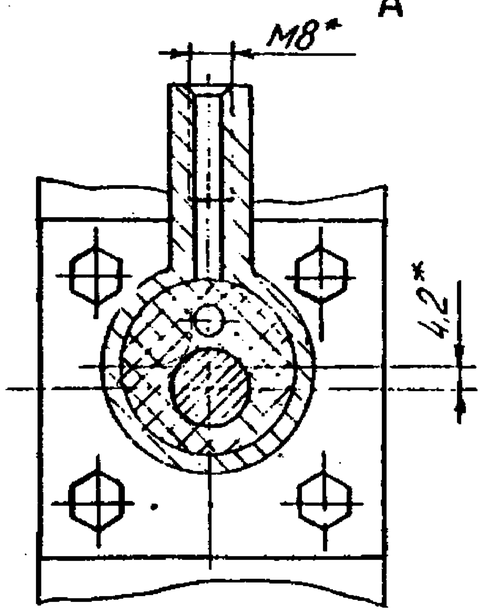

1* Размеры для справок.
2. Маркировать РП. Способ нанесения и шрифт по ТУ 3Б 0.012-3-87.

				1.435.2-29.1 8.000.006		
				Рукоятка переключения РП	Р	1,00	1 1

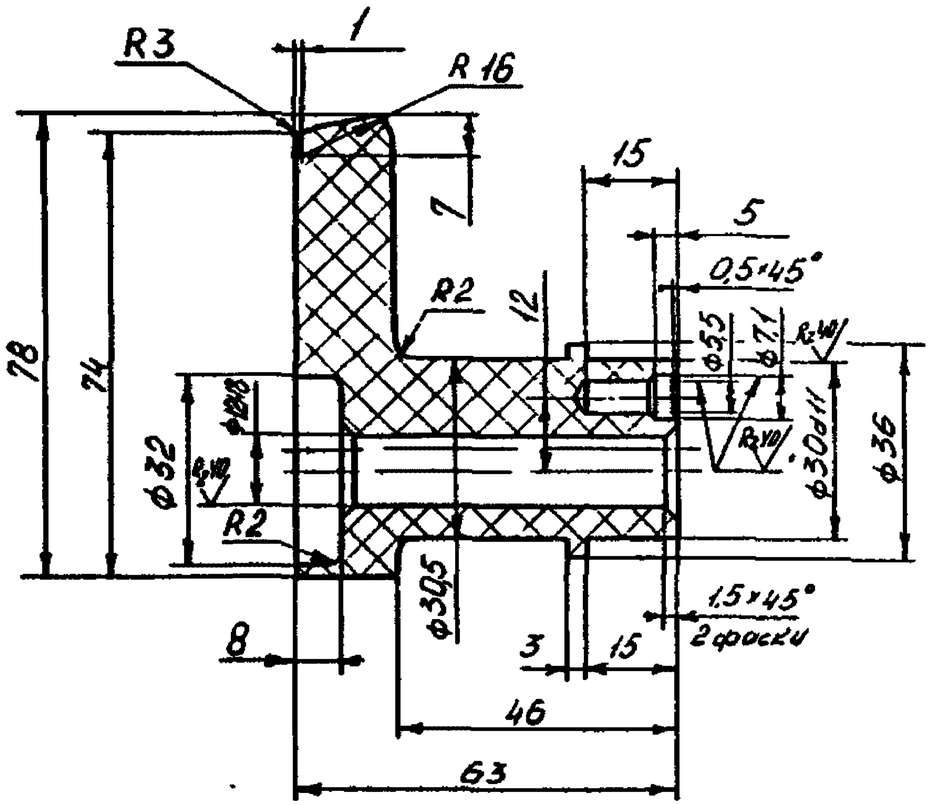

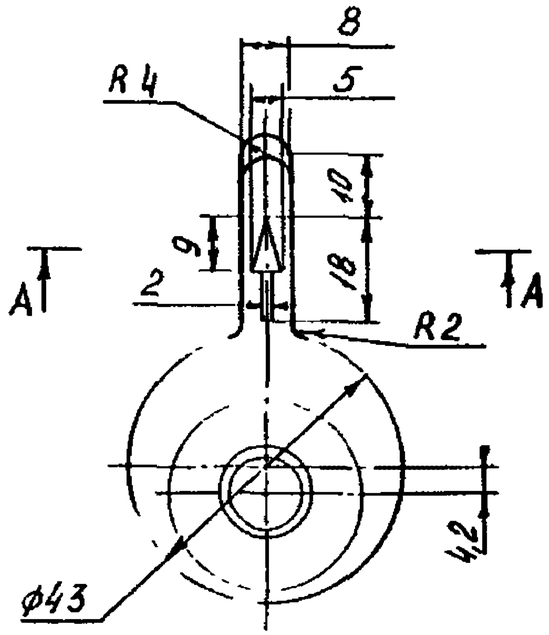

1 H14, h14, $\pm\frac{IT14}{2}$
2 Снять заусенцы и зачистить облой.
3 Стрелку залить эмалью НЦ-25, красной, ГОСТ 5406-84

А – А
М5:1

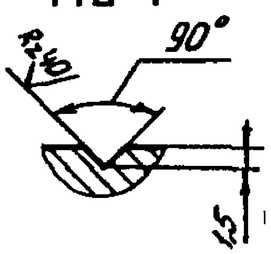

				1435.2-29.1 8.00.001		
				Ручка	Стадия Р	Масса 0,06 / Масштаб 1:1
					Лист	Листов 1
Изм.	Лист	№ докум.	Подп.	Дата	Материал: пластмасса литьевая АК 93/7 ГОСТ 19459-74	ЦНИИ им. Крылова

Копировал

Формат А3

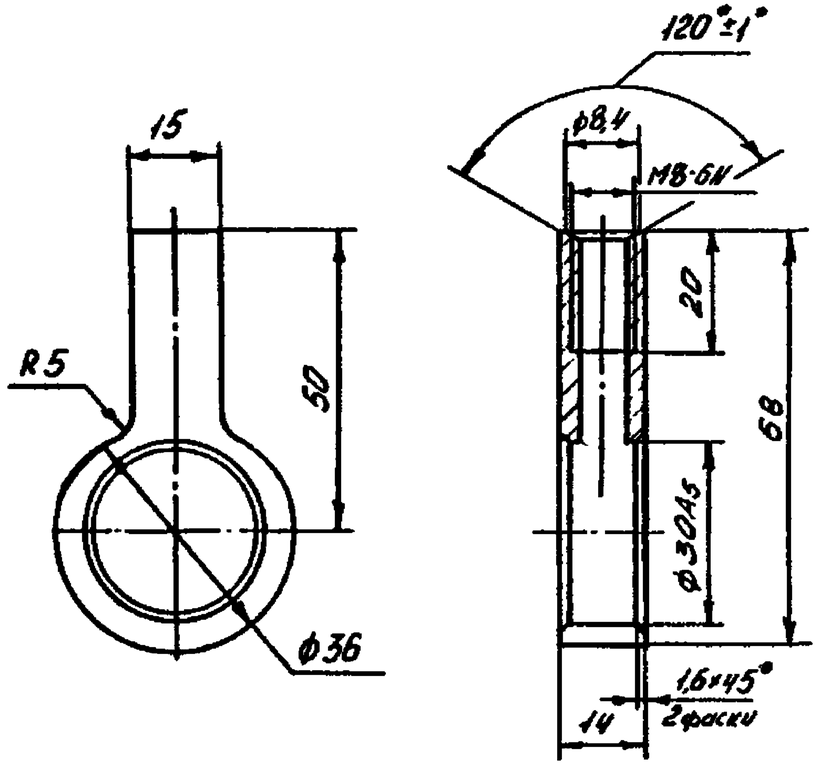

1. Н14; R14; ± $\frac{IT14}{2}$.
2. Покрытие. Хим. Окс. прм.

				1.435.2-29.1 800002		
				Холут	Стадия: Р	Масса: 0,085	Масштаб: 1:1
Н. контр.	Пономарёв				Лист	Листов 1
Гл. инж. пр.	Пушкин			ВСт.3кп2 ГОСТ 380-71	НИИпроектэлектроснабм
Рук. сект.	Ко-ов				
Ст. инж.	Рыбченко				

Копировал Формат А4

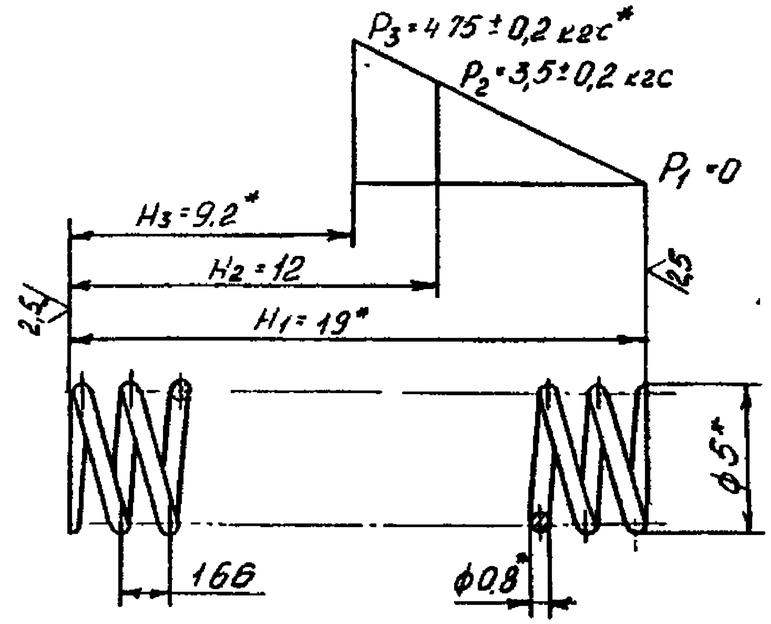

1 Пружина №240 ГОСТ 13770-68
2 Направление навивки - правое
3 l = 161,28 мм
4. n = 10,5
5 n_1 = 12
6 Дс = 3,4 мм
7* Размеры и параметры для справок.
8 Покрытие. Хим Окс прм.

				1.435.2-29.1 80.0003		
				Пружина	Стадия: Р	Масса: 0,001	Масштаб: 5:1
Н. контр.	Пономарёв				Лист	Листов 1
Гл. инж. пр.	Пушкин			Проволока I 0,8 ГОСТ 9389-75	НИИпроектэлектроснабм
Рук. сект.	Ко-ов				
Ст. инж.					

Копировал Формат А4

Формат	Зона	Поз	Обозначение	Наименование	Кол.	Примеч.
				Документация		
А4			1.435.2-29.1 8.1.0.0.00СБ	Сборочный чертеж		
				Детали		
А4		1	1.435.2-29.1 8.1.0.0.01	Ось		
А4		2	1.435.2-29.1 8.1.0.0.02	Бабышка		
А4		3	1.435.2-29.1 8.1.0.0.03	Плита		

Инв. № подл.	Подп. и дата	Взам. инв. №				
			1.435.2-29.1 8.1.0.0.00			
Нач. отд.	Пономаренко			Ось	Стадия	Лист	Листов
Гл. инж. пр.	Пятачков				Р		1
Рук. сект.	Белова				Проектная организация		
Ст. инж.	Бровченко						

Копировал

Формат А4

1.435.2-29.1 8.1.0.0.01

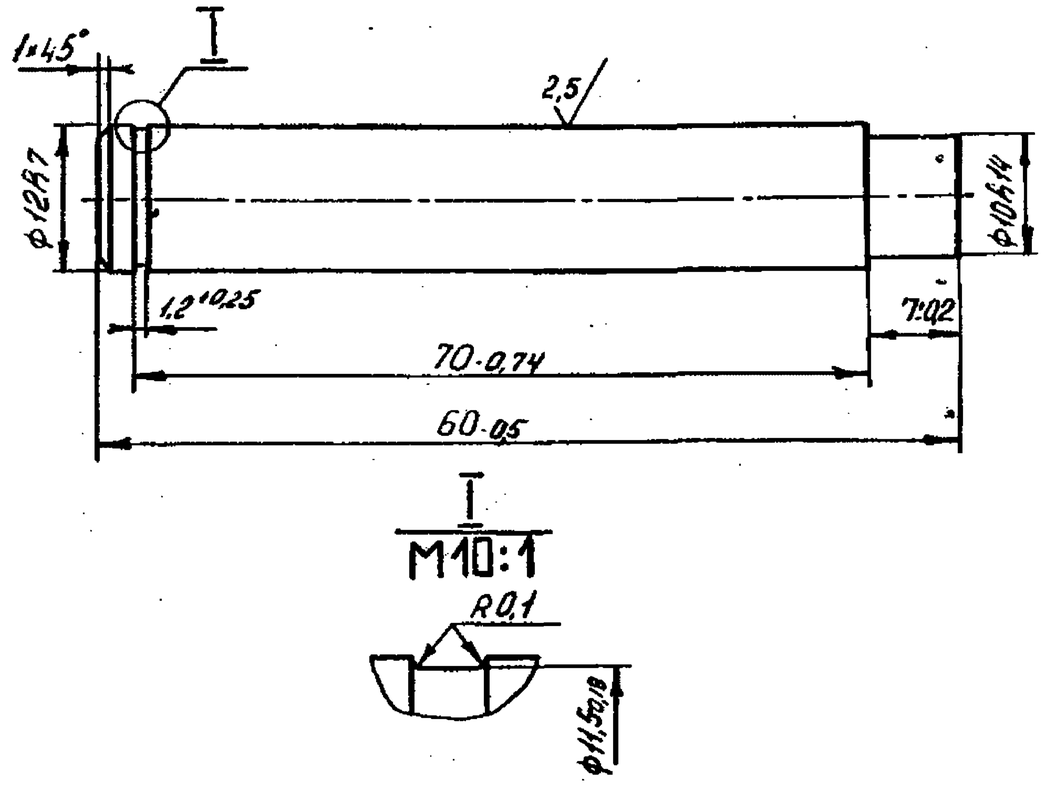

				1.435.2-29.1 8.1.0.0.01			
Н. контр.	Пономаренко			Ось	Стадия	Масса	Масштаб
Гл. инж. пр.	Пятачков				Р	0,06	2:1
Рук. сект.	Белова			Ст3кп2-II ГОСТ535-79	Лист	Листов 1	
Ст. инж.	Бровченко				Проектная организация		

Копировал

Формат А4

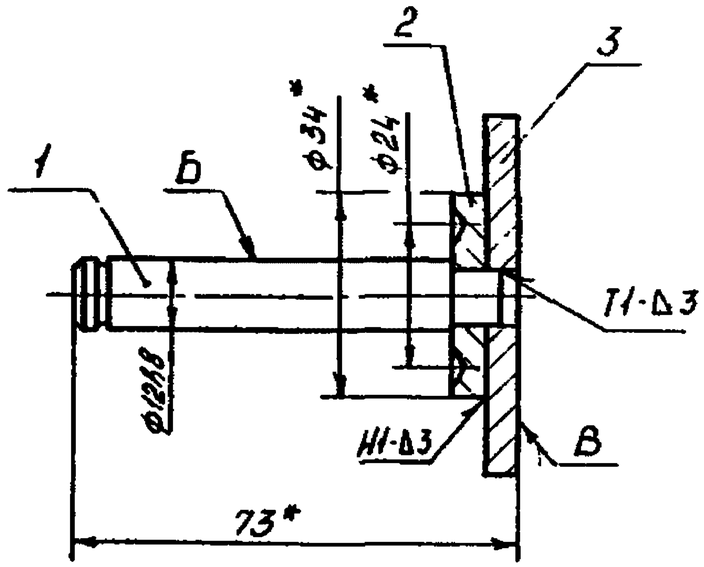

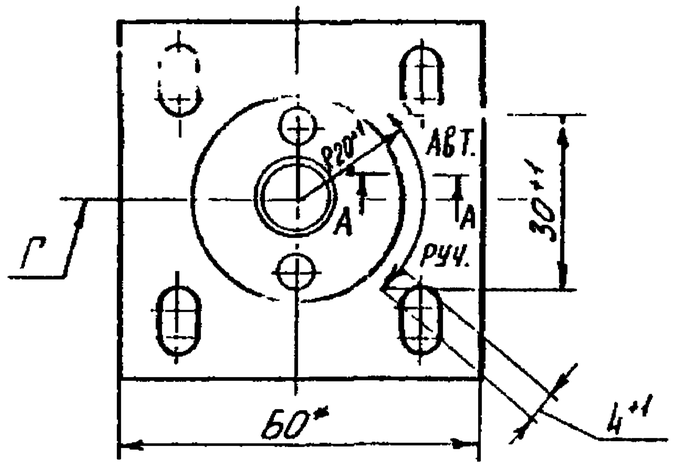

1. Сварные швы выполнять по ГОСТ 14771-76
2. Размеры для справок.
3. Допуск параллельности оси поверх Б относительно плоскости В - 0,25 мм
4. Допуск симметричности расположения надписей и стрелки относительно оси Г - 1мм.
5. Покрытие. Хим. Окс. прм
6. Надписи „АВТ" и „РУЧ" выполнить по трафарету, эмалью НЦ-25, красной, ГОСТ 5406-84, шрифтом ПУ-5 по ГОСТ 2930-62.
7. Стрелку залить эмалью НЦ-25, красной, ГОСТ 5406-84.

				1.435.2-29.1 8100 00СБ		
Разраб.		Литер.	Масса	Ось	Лит.	Масс.	Масштаб
Пров.				Сборочный чертеж	Р	022	1:1
Т.контр.					Лист	Листов 1
Н.контр.					Ц.ПКТ, электроэлектрозавод	
Утв.						

Копировал

Формат А3

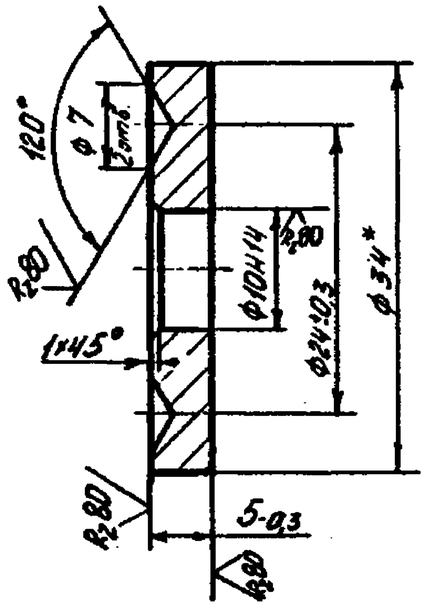

*Размер для справок.

				1.435.2-29.1 8.1.0.02		
				Бобышка	Стадия: Р	Масса: 0,033	Масштаб: 2:1
Н. контр.	Электрович				Лист	Листов 1
Рук. сект.	Плотников			Круг 34-В ГОСТ 2590-71 / ВСт3кп2-II ГОСТ 535-79	ЦНИИпроектстальконструкция
Гл. инж.	Лукьяненко				

Копировал

Формат А4

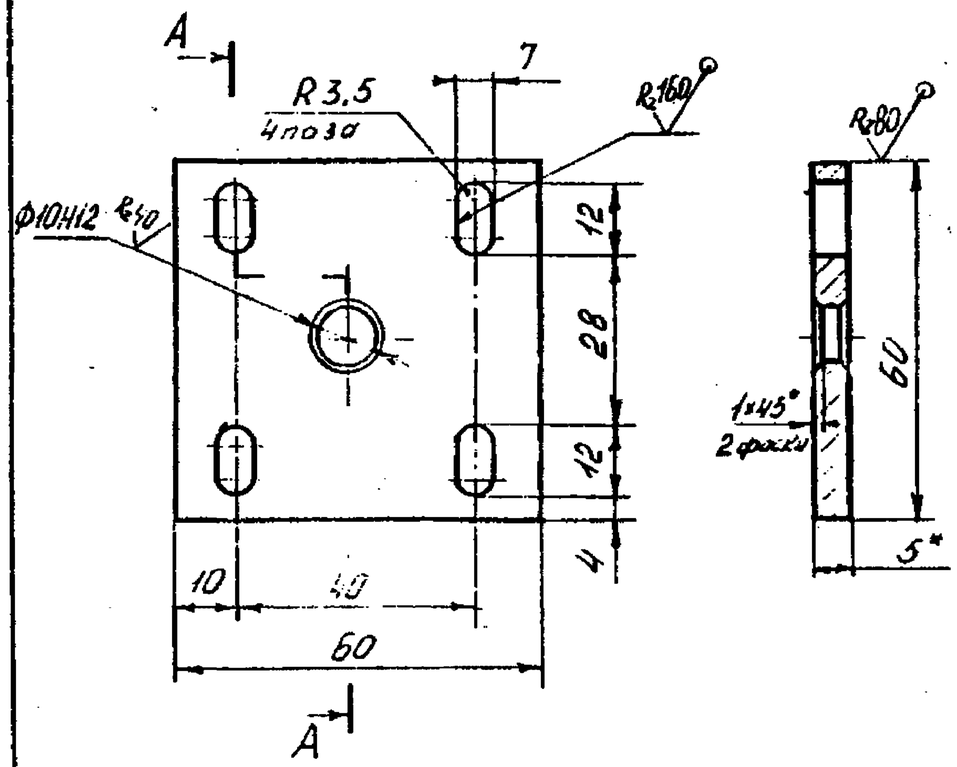

1* Размер для справок.
2. Н14; h14; ± IT14/2.

				1.435.2-29.1 8.1.0.03		
				Плита	Стадия: Р	Масса: 0,126	Масштаб: 1:1
Н. контр.	Розенович				Лист	Листов 1
Гл. инж.	Лукьяненко			Лист 6-ПН-5 ГОСТ 19903-74 / ВСт3кп2 ГОСТ 14637-79	ЦНИИпроектстальконструкция
Гл. инж.	Лукьяненко				

Формат А4

Инв. № подл.	Подп. и дата	Взам. инв. №
1364/1-17	30.6.18	

Формат	Зона	Поз.	Обозначение	Наименование	Кол. на исполн. 14352-29.1 9.0.0.00-										Примечание
					-	01	02								
				Документация											
А3			14352-29.1 9.0.0.00СБ	Сборочный чертеж	X	X	X								
				Сборочные единицы											
А4		1	14352-29.1 9.1.0.0.00	Полумуфта	1	1	1								
А4		2	14352-29.1 9.2.0.0.00	Полумуфта	1	1	1								
А4		3	14352-29.1 9.3.0.0.00	Вкладыш	1										
			-01	Вкладыш		1									
				Стадия	Р	Р	Р								
				Шифр	М1	М2	М3								

Разраб.	Пономарев			14352-29.1 9.0.0.0.00		
Пров.	Кошкинов			Муфта М	Стадия	Лист	Листов
Т.контр.	Шишкин				Р	1	2
Н.контр.	Исаева				Центрсибирсельэлектропроект		
Утв.	Меньшикова						

Копировал Формат А4

Инв. № подл.	Подп. и дата	Взам. инв. №
1364/1-17		

Формат	Зона	Поз.	Обозначение	Наименование	Кол. на исполн. 14352-29.1 9.0.0.0.00-										Примечание
					-	01	02								
А4		3	14352-29.1 9.3.0.0.00-02	Вкладыш			1								
				Детали											
А4		4	14352-29.1 9.0.0.0.01	Прокладка	2	2	2								
				Стандартные изделия											
		5		Болт М10-6g×30.5.019											
				ГОСТ 7798-70	12	12	12								
		6		Гайка М10-6Н.5.019											
				ГОСТ 5915-70	12	12	12								
		7		Шайба 10.01.08кп019											
				ГОСТ 11371-78	12	12	12								
				Стадия	Р	Р	Р								
				Шифр	М1	М2	М3								

				14352-29.1 9.0.0.0.00	Лист 2

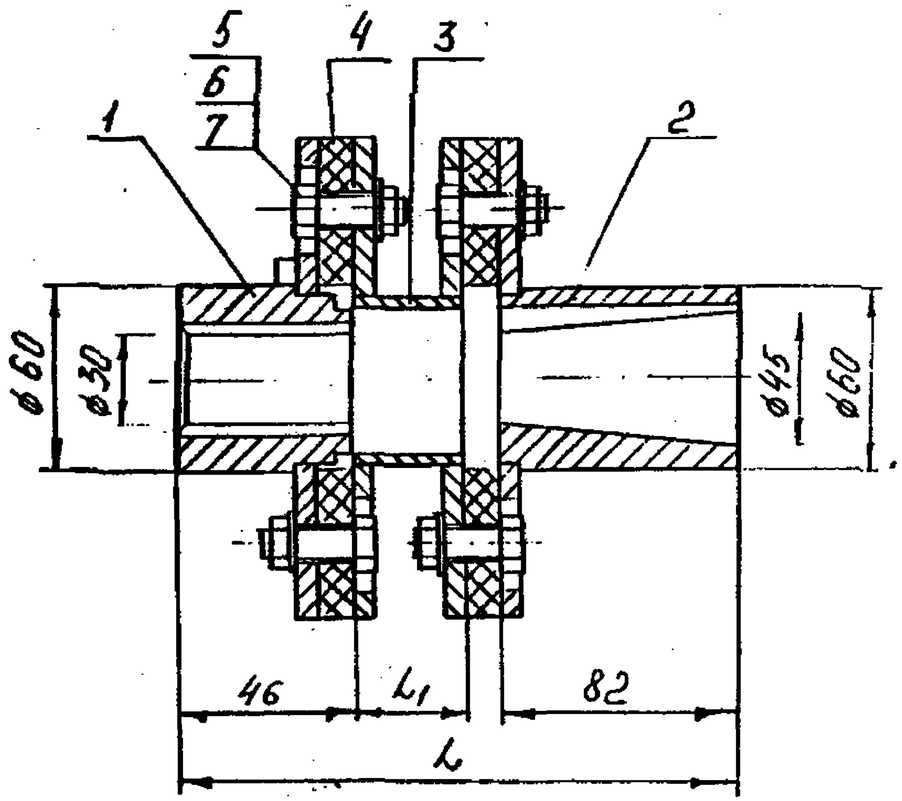

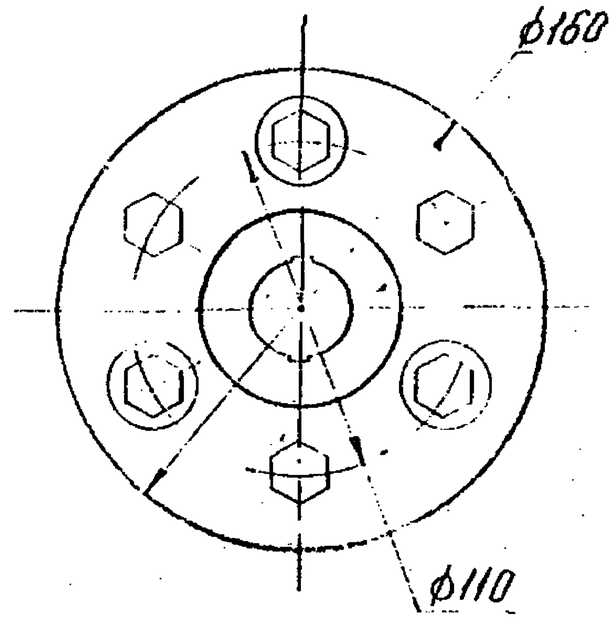

Вид А

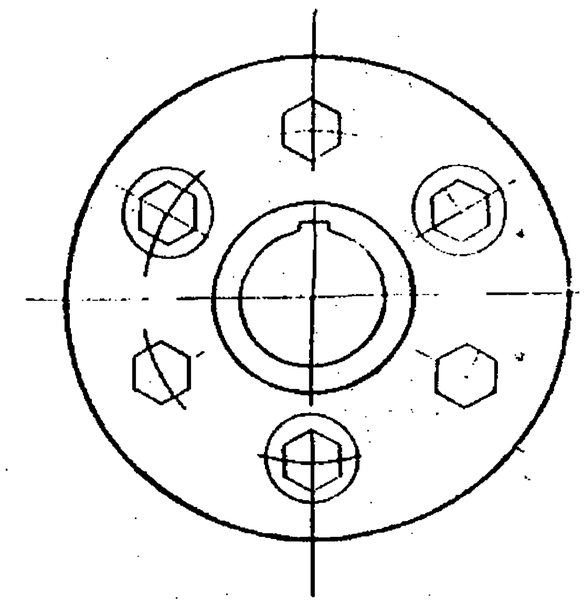

1. Размеры для справок
2. Маркировать по таблице. Шрифт и способ нанесения по ТУ 36.25.12-3-87.

Обозначение	Марка	L, мм	L1, мм	Масса, кг
1.435.2-29.1 9.0.0.0.00	М1	186	46	5,09
-01	М2	386	346	6,13
-02	М3	686	646	7,16

Инв. № подл. | Подп. и дата | Взам. инв. №

Н. контр.				1.435.2-29.1 9.0.0.000 СБ		
Нач. отд.	Копылов			Муфта М	Стадия	Масса	Масш.
Гл. конструктор	Пименов			Сборочный чертеж	Р	см. табл	1:2
Нач. сект.	Азарова				Лист	Листов 1	
Ст. инж.	Мельников				ЦНИИпроектлегконструкция		

Копировал

Формат А3

Формат	Зона	Поз	Обозначение	Наименование	Кол	Прим.
				Документация		
А3			1.435.2-29.1 9.1.0.0.00	Сборочный чертеж		
				Детали		
А4		1	1.435.2-29.1 9.1.0.0.01	Фланец	1	
А4		2	1.435.2-29.1 9.1.0.0.02	Втулка	1	

Н.контр.	Пономарев				30.11.84
Нач.отд.	Кашкинов				19.11.84
Гл.констр.	Птичкин				19.11.84
Рук.сект.	Агопова				19.11.84
Ст.инж.	Мельникова				10.11.84

1.435.2-29.1 9.1.0.0.00

Полумуфта

Стадия	Лист	Листов
Р		1

ЦНИИпроектлегконструкция

Копировал

Формат А4

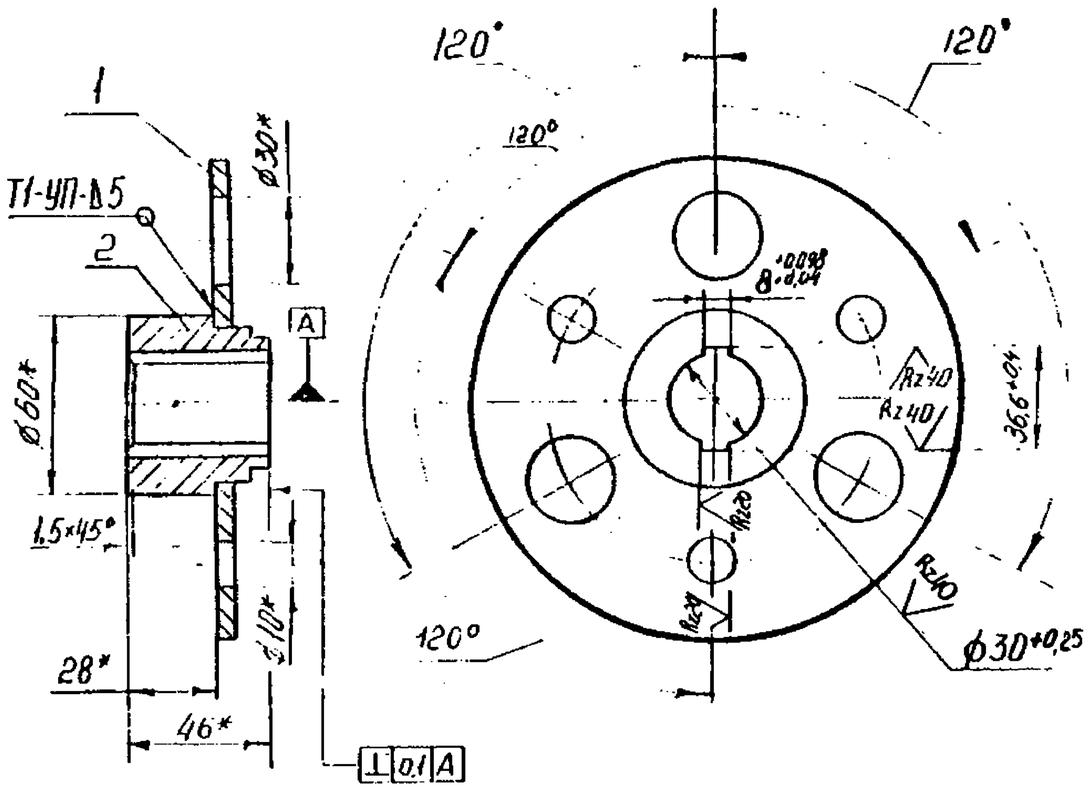

1. Сварные швы выполнять в среде углекислого газа по ГОСТ 14771-76.
2. * Размеры для справок
3. Покрытие по ТУ 36.25.12-3-89.

Н.контр.	Пономарев				30.11.84
Нач.отд.	Кашкинов				19.11.84
Гл.констр.	Птичкин				19.11.84
Рук.сект.	Агопова				19.11.84
Ст.инж.	Мельникова				10.11.84

1.435.2-29.1 9.1.0.0.00 СБ

Полумуфта
Сборочный чертеж

Стадия	Масса	Масштаб
Р	1,36	1:2

Лист | Листов 1

ЦНИИпроектлегконструкция

Копировал

Формат А4

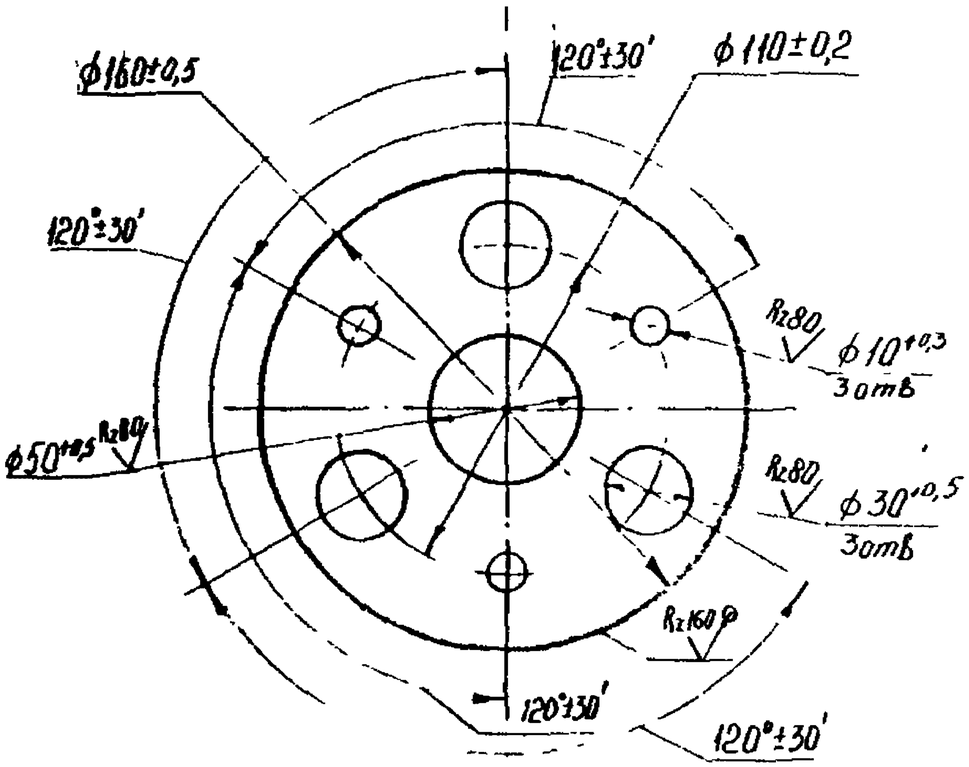

1435.2-291 9.1.0.0.01

Н.контр	Грошенко			Фланец	Стадия	Масса	Масштаб
Гл.констр	Птичкин				Р	0,744	1:2
Рук.сект	Асонова				Лист	Листов 1
Ст.инж	Мельникова			Лист Б-ПН-В ГОСТ 19903-74 / ВСт3кп2 ГОСТ 14637-79	ЦНИИпроектлегконструкция	

Копировал Формат А4

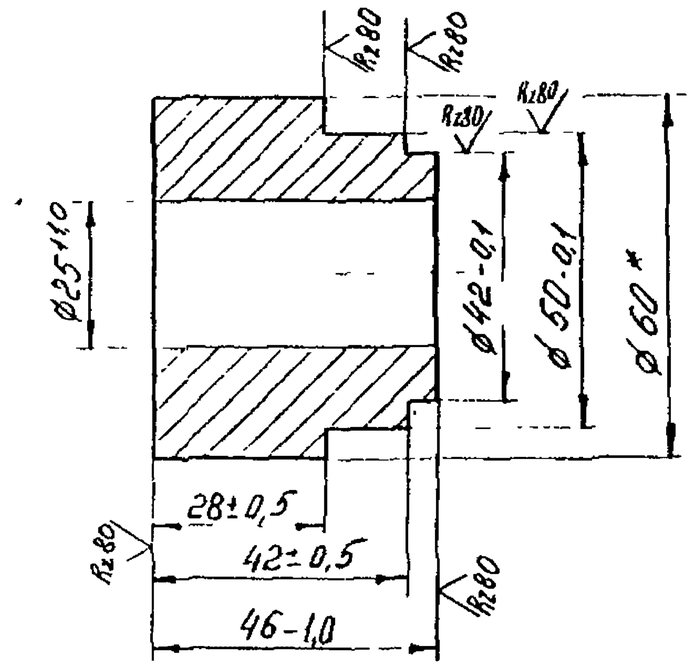

*Размер для справок

1435.2-291 9.1.0.0.02

Н.контр				Втулка	Стадия	Масса	Масштаб
Гл.констр	Птичкин				Р	0,74	1:1
Рук.сект	Асонова				Лист	Листов 1
Ст.инж	Мельникова			Круг Б0-В ГОСТ 2590-71 / ВСт3кп2-II ГОСТ 535-79	ЦНИИпроектлегконструкция	

Копировал Формат А4

Формат	Зона	Поз	Обозначение	Наименование	Кол-во	Прим
				Документация		
А4			1435.2-29.1 9.2.0.0.00	Сборочный чертеж		
				Детали		
А4		1	1435.2-29.1 9.1.0.0.01	Фланец	1	
А4		2	1435.2-29.1 9.2.0.0.01	Втулка	1	

Подп. и дата | Взам. инв. №

1.435.2-29.1 9.2.0.0.00

Н. контр.					
Нач. отд.	Кошкинов				
Гл. конст.	Птицын				
Рук. сект.	Агапова				
Ст. инж.	Мельников				

Полумуфта

Стадия	Лист	Листов
Р		1

ЦНИИпроектлегконструкция

Копировал

Формат А4

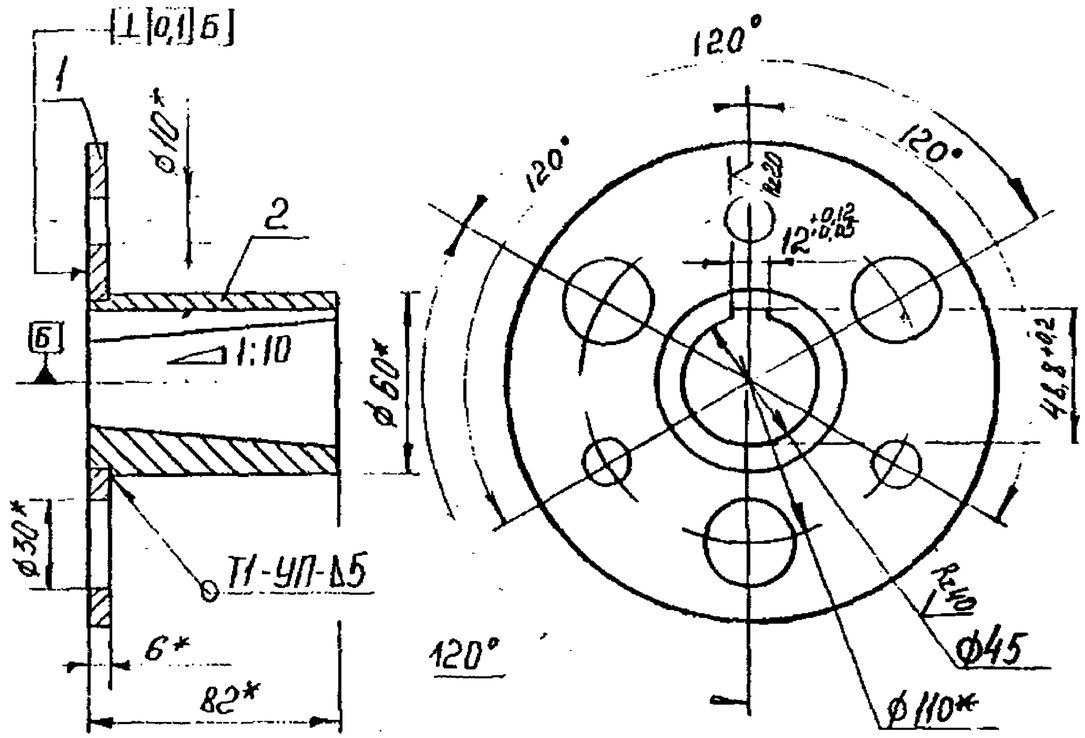

1. Сварные швы выполнять в среде углекислого газа по ГОСТ 14771-76
2. *Размеры для справок
3. Покрытие по ТУ 36.25.12-3-89.

Подп. и дата | Взам. инв. №

1.435.2-29.1 9.2.0.0.00СБ

Н. контр.					
Нач. отд.	Кошкинов				
Гл. конст.	Птицын				
Рук. сект.	Агапова				
Ст. инж.	Мельников				

Полумуфта
Сборочный чертеж

Стадия	Масса	Масштаб
Р	1,8	1:2

Лист	Листов
	1

ЦНИИпроектлегконструкция

Копировал

Формат А4

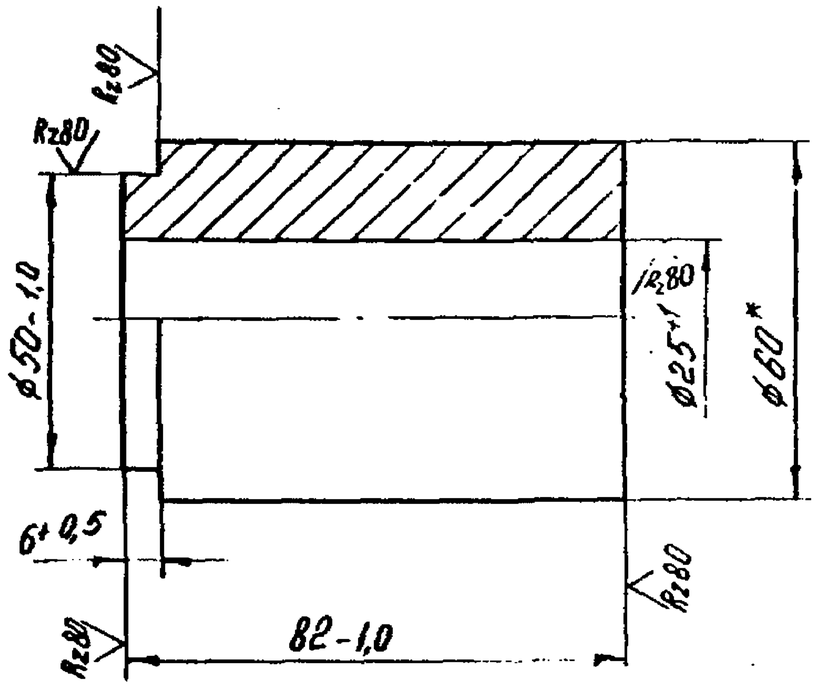

*Размер для справок

				1.435.2-29.1 9.2.0.0.01		
Н.контр				Втулка	Стадия	Масса	Масштаб
Гл.констр	Птичкин				Р	1,46	1:1
Рук.сект	Агапова				Лист	Листов 1
Ст.инж.	Медникова			Круг 60-В ГОСТ 2590-71 / ВСт3кп2-II ГОСТ 535-79	ЦНИИпроектлегконструкция	

Копировал

Формат А4

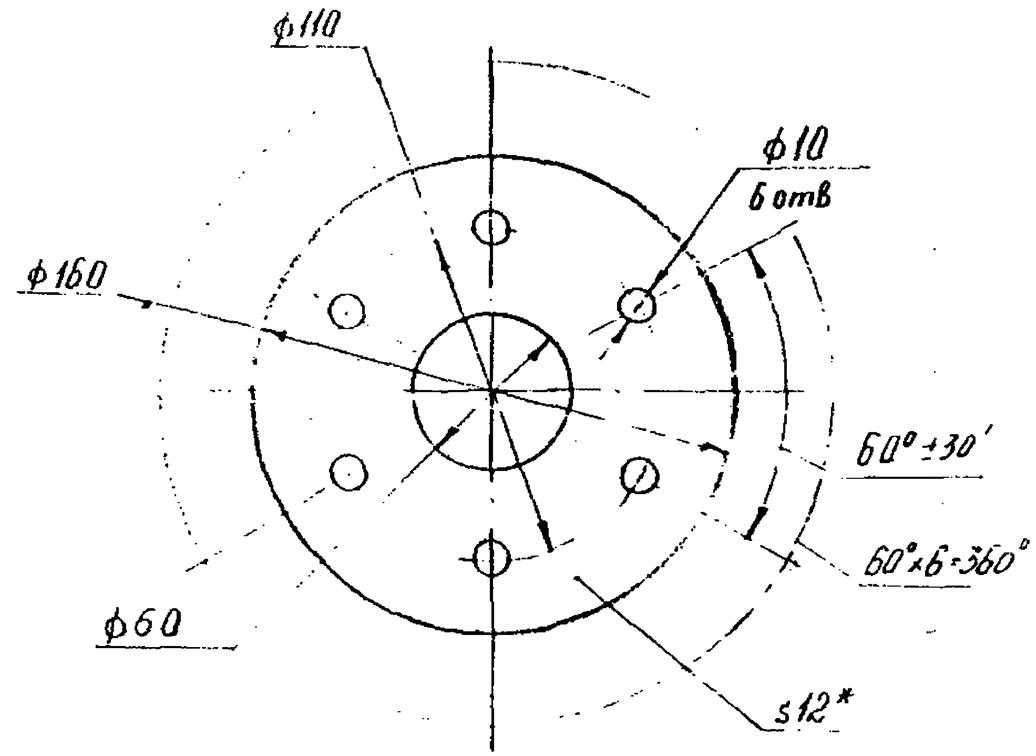

*Размер для справок

				1.435.2-29.1 9.0.0.0.01		
Н.контр				Прокладка	Стадия	Масса	Масштаб
Гл.констр	Птичкин				Р	0,28	1:2
Рук.сект	Агапова				Лист	Листов 1
Ст.инж.	Медникова			Лента 2М-300-ТК-100-6-2-Н-РБ ГОСТ 20-85	ЦНИИпроектлегконструкция	

Копировал

Формат А4

Инв. № подл	Подп. и дата	Взам. инв. №
1204.154	30/1	

Формат	Зона	Поз.	Обозначение	Наименование	Кол. на исполн. 1.435.2-29.1 9.3.0.0.00 -										Примечание
					-	01	02								
				Документация											
А3			1.435.2-29.1 9.3.0.0.00	Сборочный чертеж	X	X	X								
				Детали											
А4		1	1.435.2-29.1 9.1.0.0.01	Фланец	2	2	2								
				Стадия	Р	Р	Р								
				Масса											

Инженер	[illegible]	[illegible]	30.11.8	1.435.2-29.1 9.3.0.0.00		
Нач.отд	Хошкинов	[illegible]	15.11.8	Вкладыш	Стадия	Лист	Листов
Гл.конст	Птичкин	[illegible]	[illegible]		Р	1	2
Нач.сект	Дестов	[illegible]	14.11.8		ЦНИИпромзерноконструкция		
Ст.инж	Агаджанян	[illegible]	[illegible]				

Копировал

Формат А4

Инв. № подл	Подп. и дата	Взам. инв. №
4-7 .. 7-1		

Формат	Зона	Поз.	Обозначение	Наименование	Кол. на исполн. 1.435.2-29.1 9.3.0.0.00 -										Примечание
					1	01	02								
				Втулка											
				Труба 50×3 ГОСТ 8732-78											
				Б20 Ст3пс ГОСТ 8731-74											
Б4		2	1.435.2-29.1 9.3.0.0.01	L = 46 h14	1										5 кг
			-01	L = 346 h14		1									1,2 кг
			-02	L = 646 h14			1								2,25 кг
				Стадия	Р	Р	Р								
				Масса											

1.435.2-29.1 9.3.0.0.00	Лист

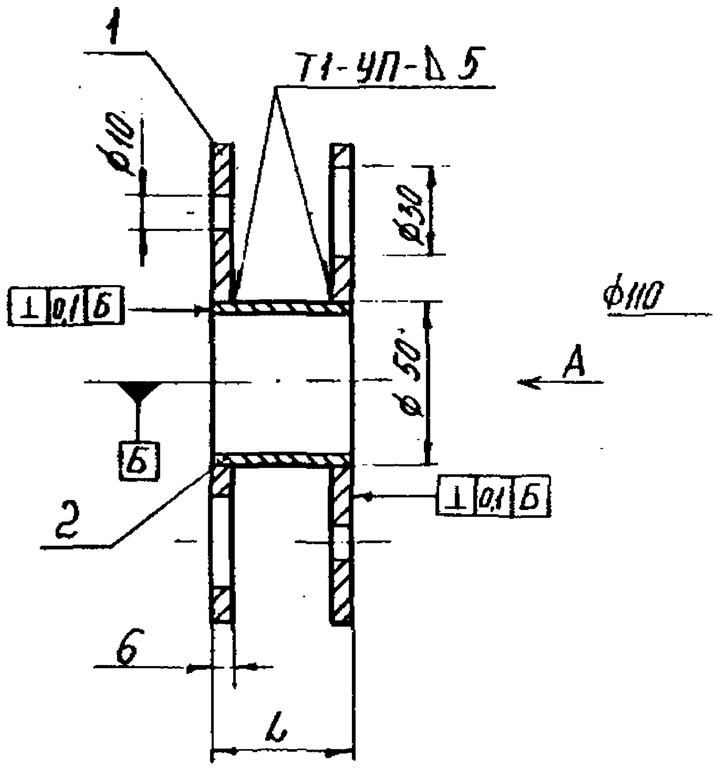

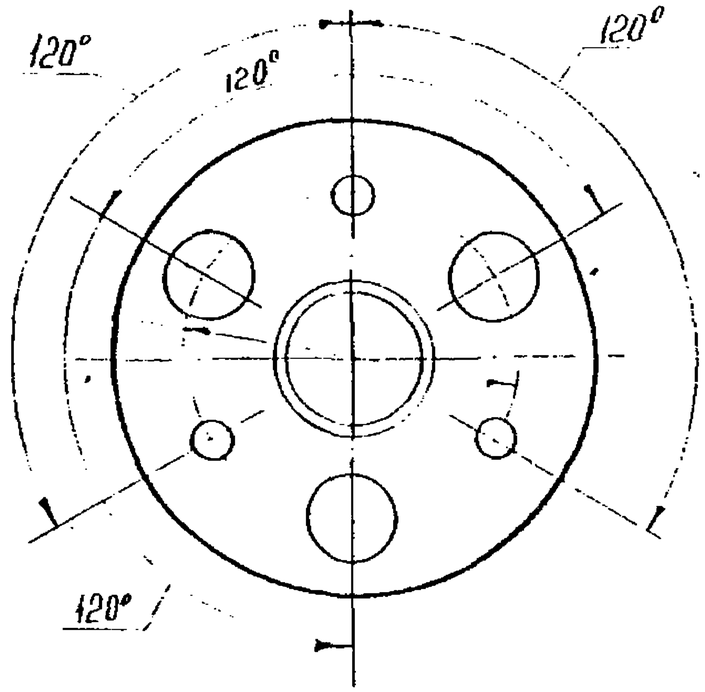

Вид А

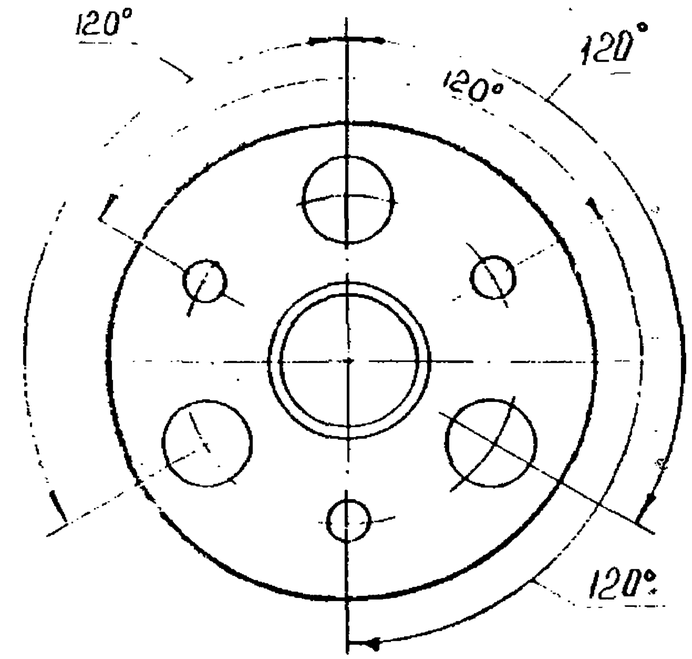

1. Сварные швы выполнять в среде углекислого газа по ГОСТ 14771-76
2. Размеры для справок

Обозначение	L, мм	Масса, кг
1.435.2-29.1 9.3.0.0.00	46	1,65
-01	346	2,69
-02	646	3,74

Инв. № подл.	Подп. и дата	Взам. инв. №		1.435.2-29.1 9.3.0.0.00 СБ		
				Вкладыш Сборочный чертеж	Стадия	Масса	Масштаб
					Р	См. табл	1:2
Н. контр.	Розенфельд				Лист	Листов 1
Чертил	Юшкинов				ЦНИИпроектлегконструкция	
Гл. констр.	Птичкин					
Рук. отд.	Аксенова					
Ст. инж.	Жукова					