ТИПОВОЙ ПРОЕКТ

901-4-55

РЕЗЕРВУАРЫ ДЛЯ ВОДЫ ЕМКОСТЬЮ 5, 10, 15, 20 И 25 м^3 ИЗ УНИФИЦИРОВАННЫХ БЛОКОВ

Альбом 2

Ц00289-02

ТИПОВОЙ ПРОЕКТ

901-4-55

РЕЗЕРВУАРЫ ДЛЯ ВОДЫ ЕМКОСТЬЮ 5, 10, 15, 20 И 25 м^3 ИЗ УНИФИЦИРОВАННЫХ БЛОКОВ

Альбом 2

СОСТАВ ПРОЕКТА

Альбом I	Технологические и строительные решения
Альбом II	Металлоизделия
Альбом III 87	Сметы
	Часть 1. Резервуар емкостью 5 м^3
	Часть 2. Резервуар емкостью 10 м^3
	Часть 3. Резервуар емкостью 15 м^3
	Часть 4. Резервуар емкостью 20 м^3
	Часть 5. Резервуар емкостью 25 м^3
Альбом IV	Ведомости потребности в материалах

Типовой проект
разработан проектным институтом
«Союзгипроводхоз»
им. Е.Е. Алексеевского
Зам. главного инженера
института _____ /О.А. Леонтьев/
(подпись)
Главный инженер
проекта _____ /Ю.Г. Багрянцев/
(подпись)

Типовой проект
утвержден Минводхозом СССР
Протокол № 32801 от 21.02.1979 г.
Введен в действие
Минводхозом СССР
Приказ № 302 от 15.07.81 г.

				Привязан
Инв. №				

Содержание

Обозначение	Наименование	Стр.
С08.931.23-01.00	Клапан-захлопка	3
С08.931.23-02.00	Лестница	4
С08.931.23-03.00	Воронка	5
С08.931.23-04.00	Вентиляционная труба	67
С08.931.23-05.00	Люк резервуара	8,9
С08.931.23-01.00СБ	Клапан-захлопка	
	Сборочный чертеж	10
С08.931.23-02.00СБ	Лестница	
	Сборочный чертеж	11
С08.931.23-03.00СБ	Воронка	
	Сборочный чертеж	12
С08.931.23-04.00СБ	Вентиляционная труба	
	Сборочный чертеж	13
С08.931.23-05.00СБ	Люк резервуара	
	Сборочный чертеж	14, 15

Форм.	Зона	Поз.	Обозначение	Наименование	Кол.	Примечание
				Документация		
11			С08.931.23-01.00СБ	Сборочный чертеж		
				Детали		
Б4		1	С08.931.23-01.01	Навесная планка		
				Полоса $\frac{\text{Б-700×10 ГОСТ 103-76}}{\text{В Ст.3 Сп-2-I ГОСТ 535—79}}$ $l = 70$ мм		
					1	0,55 кг
Б4		2	С08.931.23-01.02	Клапан-захлопка		
				Полоса $\frac{\text{Б-100×4 ГОСТ 103—76}}{\text{В Ст. 3 СП-2-I ГОСТ 535—79}}$ $l = 125 \pm 1{,}0$ мм		
					1	1,32 кг
Б4		3	С08.931.23-01.03	Стержень		
				∅6AI ГОСТ 5781—75		
				$l = 90 \pm 1{,}0$ мм	5	0,099 кг
Б4		4	С08.931.23-01.04	Стенка		
				Уголок $\frac{\text{Б-32×32×4 ГОСТ 8509—72}}{\text{В Ст. 3 Сп-2-I ГОСТ 535—79}}$ $l = 20$ мм		
					2	0,60 кг
				Стандартные изделия		
		5		Болт М8×1,25×35.58.01		
				ГОСТ 7798—70	1	0,019 кг
		6		Гайка М8×1,25 5.01		
				ГОСТ 5916—70	1	0,006 кг
		7		Шайба 8.36.01		
				ГОСТ 11371—78	2	0,004 кг

901-4-55 Ал. 2

Подпись и дата | Инв. № дубл. | Взам. инв. № | Подпись и дата | Инв. № подл.

Изм.	Лист	№ докум.	Подпись	Дата
Разраб.		Хлопцева		12.80
Провер.		Муханов		12.80
Н. конт.		Цветков		12.80
Утв.		Фрог		12.80

С08.931.23-01.00

Клапан-захлопка

Лит.	Лист	Листов
Р		1

Союзгипроводхоз имени Е.Е. Алексеевского г. Москва

901-4-55 Ал. 2

Форм.	Зона	Поз.	Обозначение	Наименование	Кол.	Примечание
				Документация		
11			С08.931.23-02.00СБ	Сборочный чертеж		
				Детали		
Б4		1	С08.931.23-02.01	Стойка		
				∅20АI ГОСТ 5181—75		
				$l = 1850 \pm 5$ мм	2	9,12 кг
Б4		2	С08.931.23-02.02	Перекладина		
				∅20 АI ГОСТ 5181—75		
				$l = 500 \pm 2$ мм	5	6,15 кг
Б4		3	С08.931.23-02.03	Опора		
				Полоса Б-100×5 ГОСТ 103—76 / В Ст. 3Сп-2-I ГОСТ 535—79		
				$l = 500 \pm 2$ мм	1	1,96 кг

Подпись и дата

Инв. № дубл.

Взам. инв. №

Подпись и дата

Изм.	Лист	№ докум.	Подпись	Дата
Разраб.		Хлопцева		12.80
Провер.		Муханов		12.80
Н. конт.		Цветков		12.80
Утв.		Фрог		12.80

С08.931.23-02.00

Лестница

Лит.	Лист	Листов
Р		1

Союзгипроводхоз имени Е.Е. Алексеевского г. Москва

Инв. № подл.

Форм.	Зона	Поз.	Обозначение	Наименование	Кол.	Примечание
				Документация		
11			С08.931.23-03.00СБ	Сборочный чертеж		
				Детали		
Б4		1	С08.931.23-03.01	Воронка		
				Полоса $\frac{\text{Б-200×4 ГОСТ 103-76}}{\text{В Ст.3 Сп-2-I ГОСТ 535—79}}$		
				l = 500 мм	1	1,60 кг

901-4-55 Ал. 2

Подпись и дата

Инв. № дубл.

Взам. инв. №

Подпись и дата

Инв. № подл.

Изм.	Лист	№ докум.	Подпись	Дата
Разраб.		Хлопцева		12.80
Провер.		Муханов		12.80
Н. конт.		Цветков		12.80
Утв.		Фрог		12.80

С08.931.23-03.00

Воронка

Лит.	Лист	Листов
Р		1

Союзгипроводхоз
имени Е.Е. Алексеевского
г. Москва

Форм.	Зона	Поз.	Обозначение	Наименование	Кол.	Примечание
				Документация		
11			С08.931.23-04.00СБ	Сборочный чертеж		
				Детали		
Б4		1	С08.931.23-04.01	Воздуховод	1	87,5 кг
				Труба $\frac{219\times6\ \text{ГОСТ}\ 8732—78}{\text{Б10 ГОСТ}\ 8731—74}$		
				$l = 3200$ мм ± 1,5 мм		
Б4		2	С08.931.23-04.02	Фланец	1	2,36 кг
				Лист $\frac{\text{Б-ПН-3,9 ГОСТ}\ 19903—74}{\text{2-IV-В Ст. 3Сп ГОСТ}\ 16523—70}$		
				(710 × 1420) ± 1,6 мм		
Б4		3	С08.931.23-04.03	Фланец	1	0,80 кг
				Уголок $\frac{\text{Б-25×25×3 ГОСТ}\ 8509—72}{\text{В Ст.3Сп-2-I ГОСТ}\ 535—79}$		
				$l = 730$ мм		
Б4		4	С08.931.23-04.04	Колпак	1	3,14 кг
				Лист $\frac{\text{Б-ПН-1,5 ГОСТ}\ 19903—74}{\text{2-IV- В Ст.3Сп ГОСТ}\ 16523—70}$		
				(600 × 1420) ± 1,6 мм		
				Стандартные изделия		
				Болт МБ × 1 × 14 58.029		
				ГОСТ 7798—70	6	0,033 кг

901-4-55 Ал. 2

Подпись и дата

Инв. № дубл.

Взам. инв. №

Подпись и дата

Инв. № подл.

Изм.	Лист	№ докум.	Подпись	Дата

С08.931.23-04.00

Разраб.	Хлопцева		12.80
Провер.	Муханов		12.80
Н. конт.	Цветков		12.80
Утв.	Фрог		12.80

Вентиляционная труба

Лит.	Лист	Листов
Р	1	2

Союзгипроводхоз имени Е.Е. Алексеевского г. Москва

Форм.	Зона	Поз.	Обозначение	Наименование	Кол.	Примечание
		6		Болт М16 × 2 × 180.58.029		
				ГОСТ 7798—70	4	1,22 кг
		7		Гайка М6.6 ГОСТ 5916—70	6	0,015 кг
		8		Гайка М16.6 ГОСТ 5916—70	4	0,134 кг
				Материалы		
		9		Войлок ПС40 ГОСТ 6308—71	0,85	м
		10		Толь кровельный беспок-		
				ровный ГОСТ 10999—64*	8,0	м
		11		Резина-пластина ПБ-3м		
				ГОСТ 7338—75	0,85	м
				Комплекты		
		12	1.494-32	Дефлектор ∅200	1	7,5 кг

901-4-55 Ал. 2

Подпись и дата

Инв. № дубл.

Взам. инв. №

Подпись и дата

Инв. № подл.

Изм.	Лист	№ докум.	Подпись	Дата

С08.931.23-04.00

Лист 2

Форм.	Зона	Поз.	Обозначение	Наименование	Кол.	Примечание
				Документация		
11			С08.931.23-05.00СБ	Сборочный чертеж		
				Детали		
Б4		1	С08.931.23-05.01	Крышка	1	10,72 кг
				Лист Б-ПН-3,9 ГОСТ 19903—74 / 2-IV-ВСт.3Сп ГОСТ 16523—70		
				(710×1420) ± 1,6 мм		
Б4		2	С08.931.23-05.02	Корпус	1	24,6 кг
				Труба Б30×8 ГОСТ 10704—76 / 8-БСт.3Сп ГОСТ 10706—76		
				l = 208 мм ± 1,5 мм		
Б4		3	С08.931.23-05.03	Бортик крышки	1	2,38 кг
				Полоса Б-4×36 ГОСТ 103—76 / ВСт.3Сп-2-I ГОСТ 535—79		
				l = 2100 мм		
Б4		4	С08.931.23-05.04	Кольцо	1	1,78 кг
				Лист Б-ПН-3,9 ГОСТ 19903—74 / 2-IV-ВСт.3Сп ГОСТ 16523—70		
				(710 × 1420) ± 1,6 мм		
Б4		5	С08.931.23-05.05	Ручка	2	0,78 кг
				Круг В14 ГОСТ 2590—71 / ВСт.3Сп-2-I ГОСТ 535—79		
				l = 650 мм		

901-4-55 Ал. 2

Подпись и дата

Инв. № дубл.

Взам. инв. №

Подпись и дата

Изм.	Лист	№ докум.	Подпись	Дата	С08.931.23-05.00

Инв. № подл.

Разраб.	Хлопцева		12.80	Люк резервуара	Лит.	Лист	Листов
Провер.	Муханов		12.80		Р	1	2
					Минводхоз СССР Союзгипроводхоз г. Москва		
Н. конт.	Цветков		12.80				
Утв.	Фрог		12.80				

Форм.	Зона	Поз.	Обозначение	Наименование	Кол.	Примечание
Б4		6	С08.931.23-05.06	Петля	1	0,04 кг
				Лист Б-ПН-3 ГОСТ 19903—74 / 2-IVВСт.3Сп ГОСТ 16523—70		
				(600 × 1420) ± 1,6 мм		
Б4		7	С08.931.23-05.07	Петля	1	0,035 кг
				Лист Б-ПН-2 ГОСТ 19903—74 / 2-IV-ВСт.3Сп ГОСТ 16523—70		
				(600 × 1420) ± 1,6 мм		
Б4		8	С08.931.23-05.08	Скоба	1	0,43 кг
				Круг В14 ГОСТ 2590—71 / ВСт.3Сп-2-I ГОСТ 535—79		
				l = 350 мм		
Б4		9	С08.931.23-05.09	Скоба	1	0,008 кг
				Круг В5 ГОСТ 2590—71 / ВСт.3Сп-2-I ГОСТ 535—79		
				l = 50 мм		
Б4		10	С08.931.23-05.10	Упор	2	0,226 кг
				Полоса Б-6 × 40 ГОСТ 103—76 / ВСт.3Сп-2-I ГОСТ 535—79		
				l = 120 мм		
Б4		11	С08.931.23-05.11	Упор	3	1,88 кг
				Швеллер 12 ГОСТ 8240—72 / ВСт.3Сп2-I ГОСТ 535—79		
				l = 180 мм		
				Стандартные изделия		
		12		Заклепка 8 × 2,2, 01		
				ГОСТ 10299—68	1	

901-4-55 Ал. 2

Подпись и дата

Инв. № дубл.

Взам. инв. №

Подпись и дата

Инв. № подл.

С08.931.23-01.00СБ

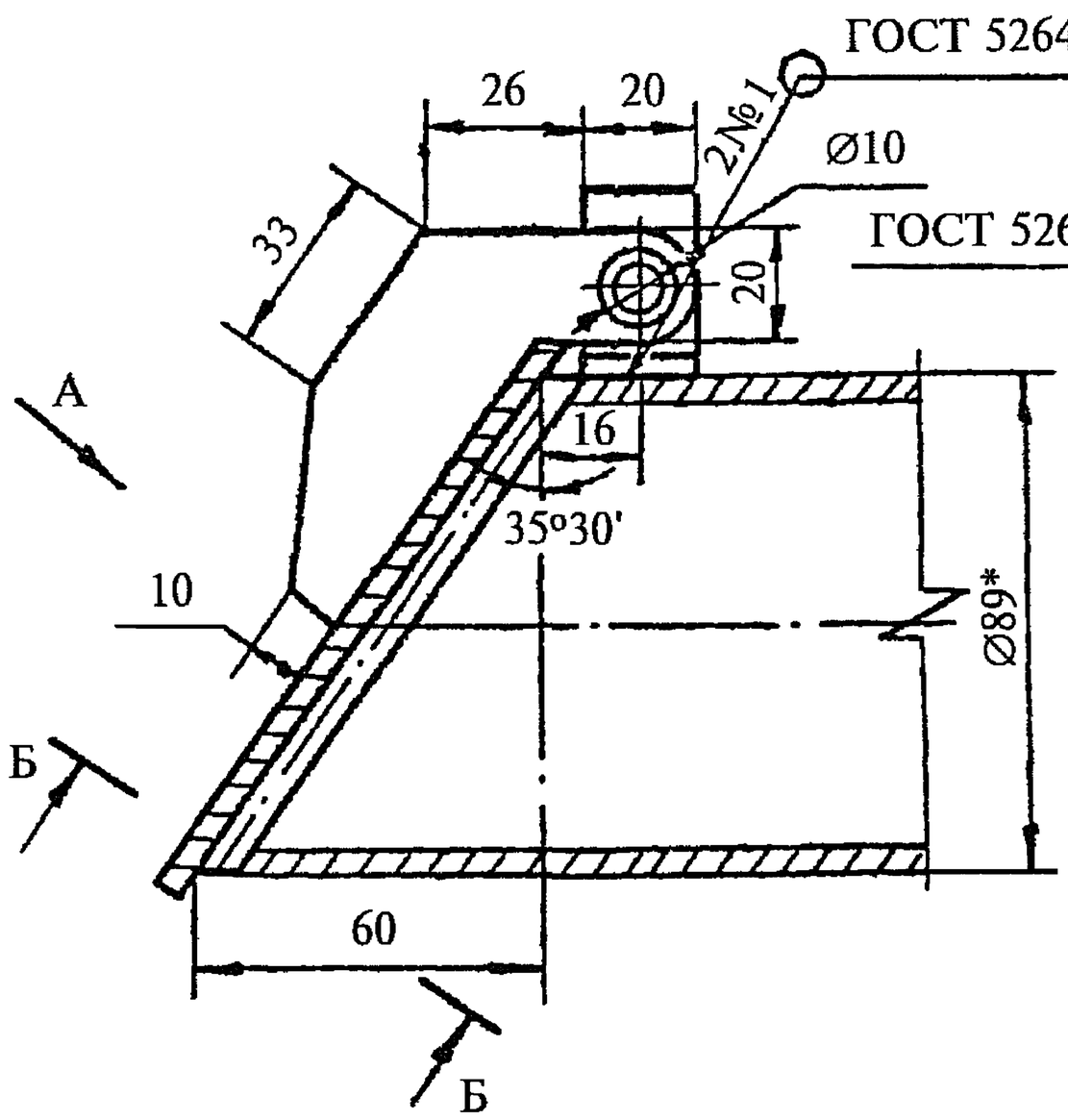

Б-Б / М2:1 Повернуто

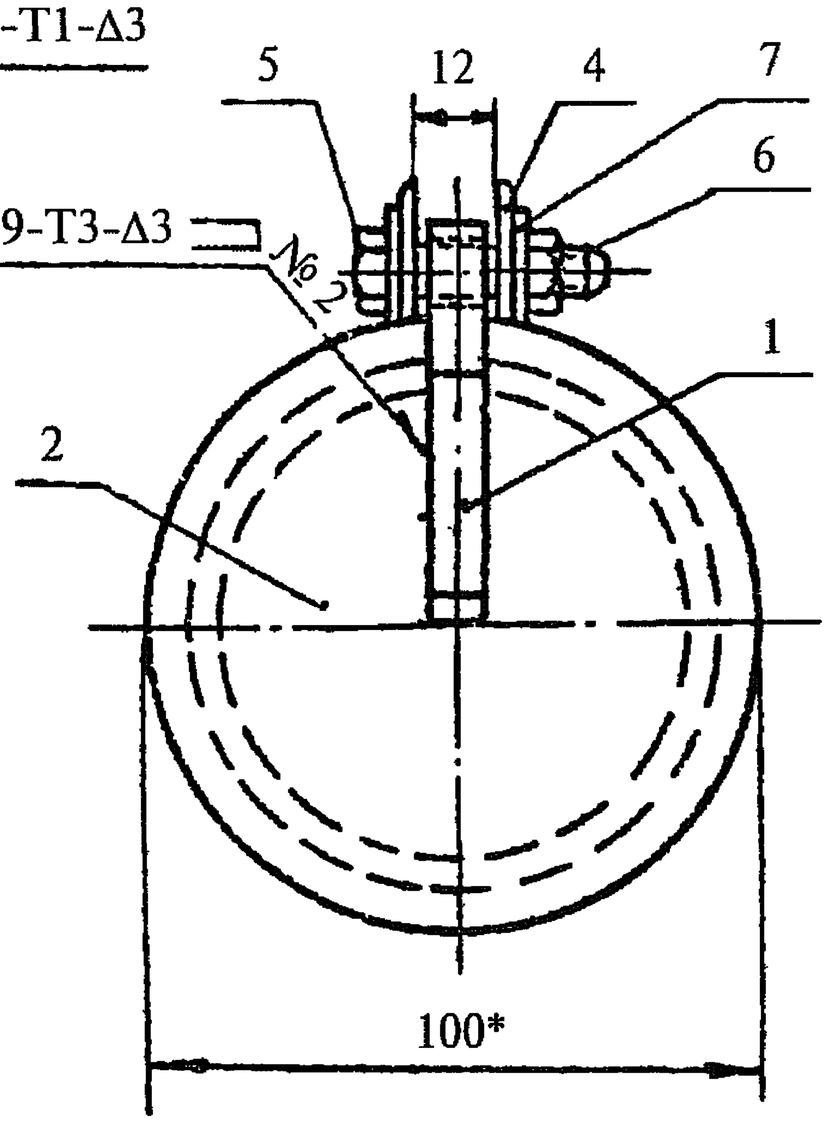

Вид А

Клапан условно не показан

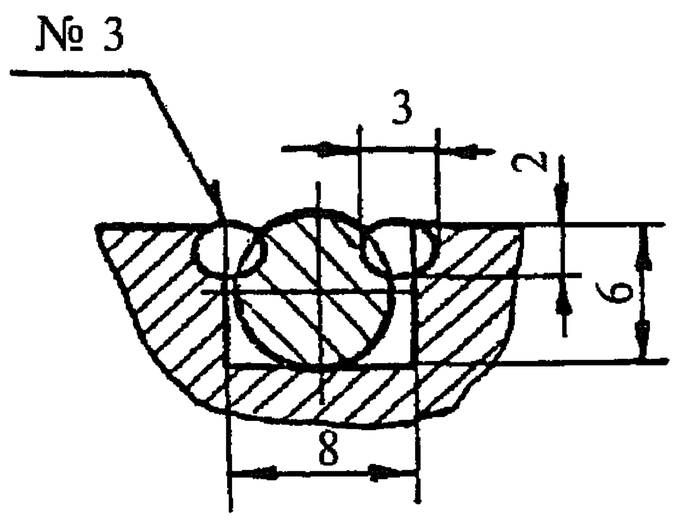

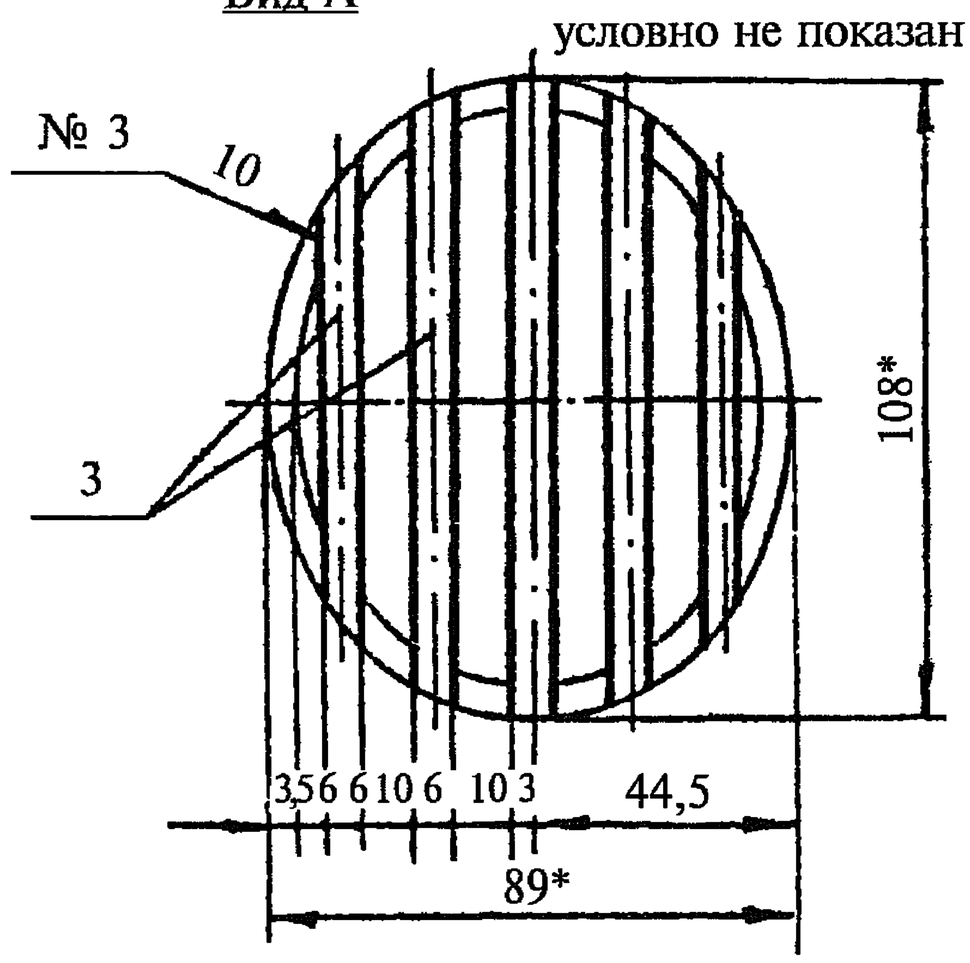

1. Предельные отклонения размеров отверстий — *h* 14. Валов — М14. Остальных $\pm \frac{IT14}{2}$
2. Сварку выполнить электродом Э42, ГОСТ 9467—75
3. Обработка поверхностей реза деталей Б4- Rz80
4. *Размеры для справок
5. Шов № 3 — сварка ручная электродуговая

Изм.	Лист	№ докум.	Подпись	Дата	С08.931.23-01.00СБ			
Разраб.		Хлопцева		12.80	Клапан-захлопка Сборочный чертеж	Лит. Р	Масса 2.50	Масшт. 1:2
Провер.		Муханов		12.80		Лист	Листов 1	
Н. конт.		Цветков		12.80	Союзгипроводхоз имени Е.Е. Алексеевского г. Москва			
Утв.		Фрог		12.80				

901-4-55 Ал. 2

Подпись и дата | Инв. № дубл. | Взам. инв. № | Подпись и дата | Инв. № подл.

С08.931.23-02.00СБ

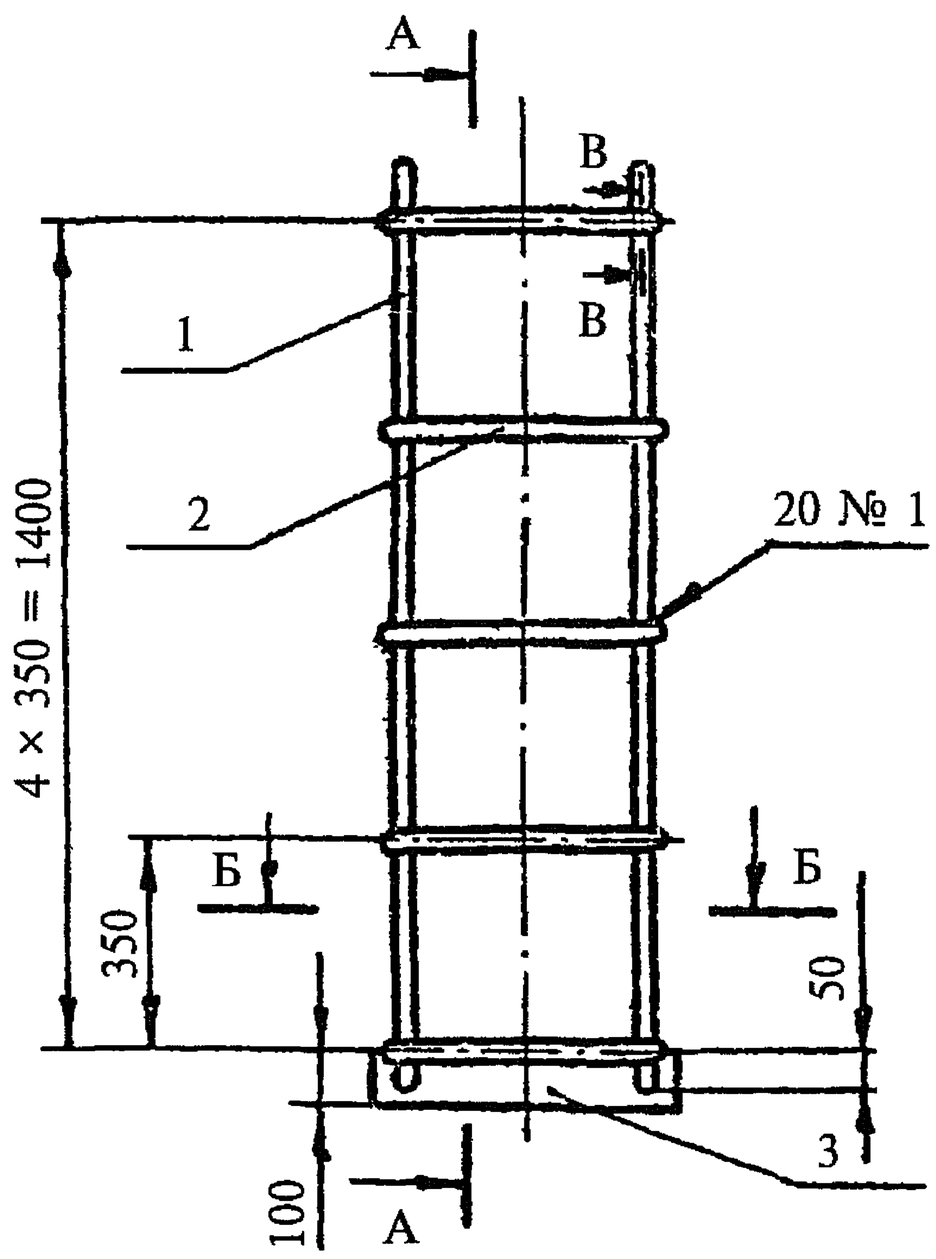

А-А

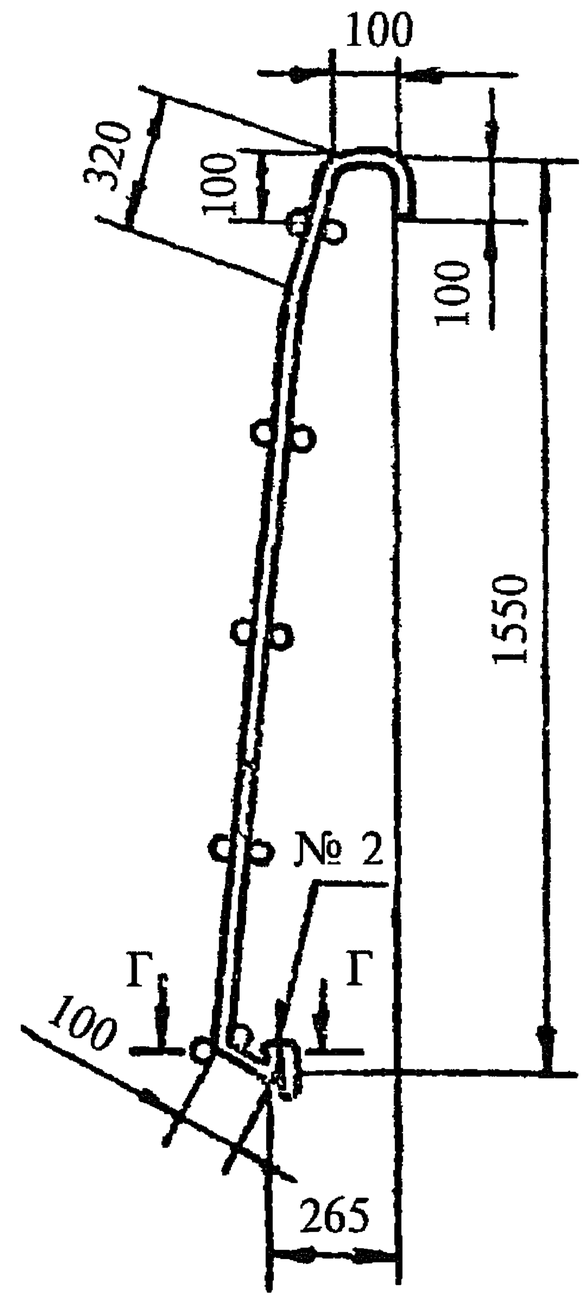

Б-Б

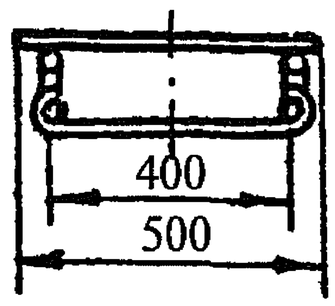

В-В
М1:1

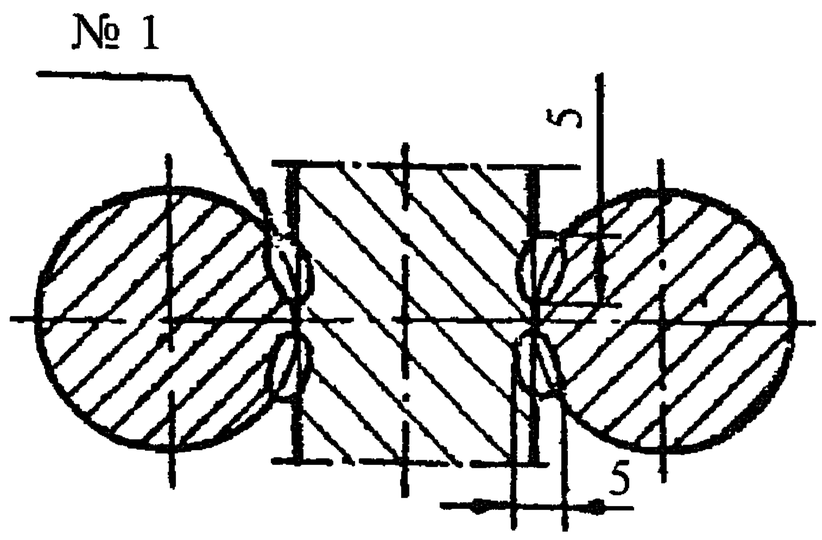

Г-Г
М1:1

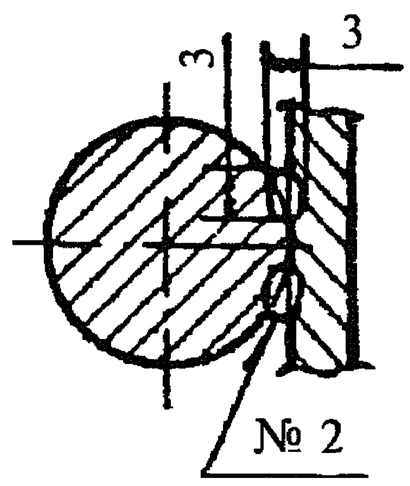

1. Предельные отклонения размеров сварных соединений $\pm \frac{IT18}{2}$
2. Сварку выполнить электродом Э42, ГОСТ 9467—75
3. Обработка поверхностей реза деталей Б4 — Rz80
4. Швы № 1 и № 2 — сварка ручная электродуговая

901-4-55 Ал. 2

Подпись и дата | Инв. № дубл. | Взам. инв. № | Подпись и дата | Инв. № подл.

					С08.931.23-02.00СБ			
Изм.	Лист	№ докум.	Подпись	Дата	Лестница Сборочный чертеж	Лит.	Масса	Масшт.
Разраб.		Хлопцева		12.80		Р	2,50	1:2
Провер.		Муханов		12.80				
Т.контр.						Лист	Листов 1	
Н. конт.		Цветков		12.80		Минводхоз СССР Союзгипроводхоз имени Е.Е. Алексеевского г. Москва		
Утв.		Фрог		12.80				

С08.931.23-03.00СБ

Rz40 √(√)

Развертка

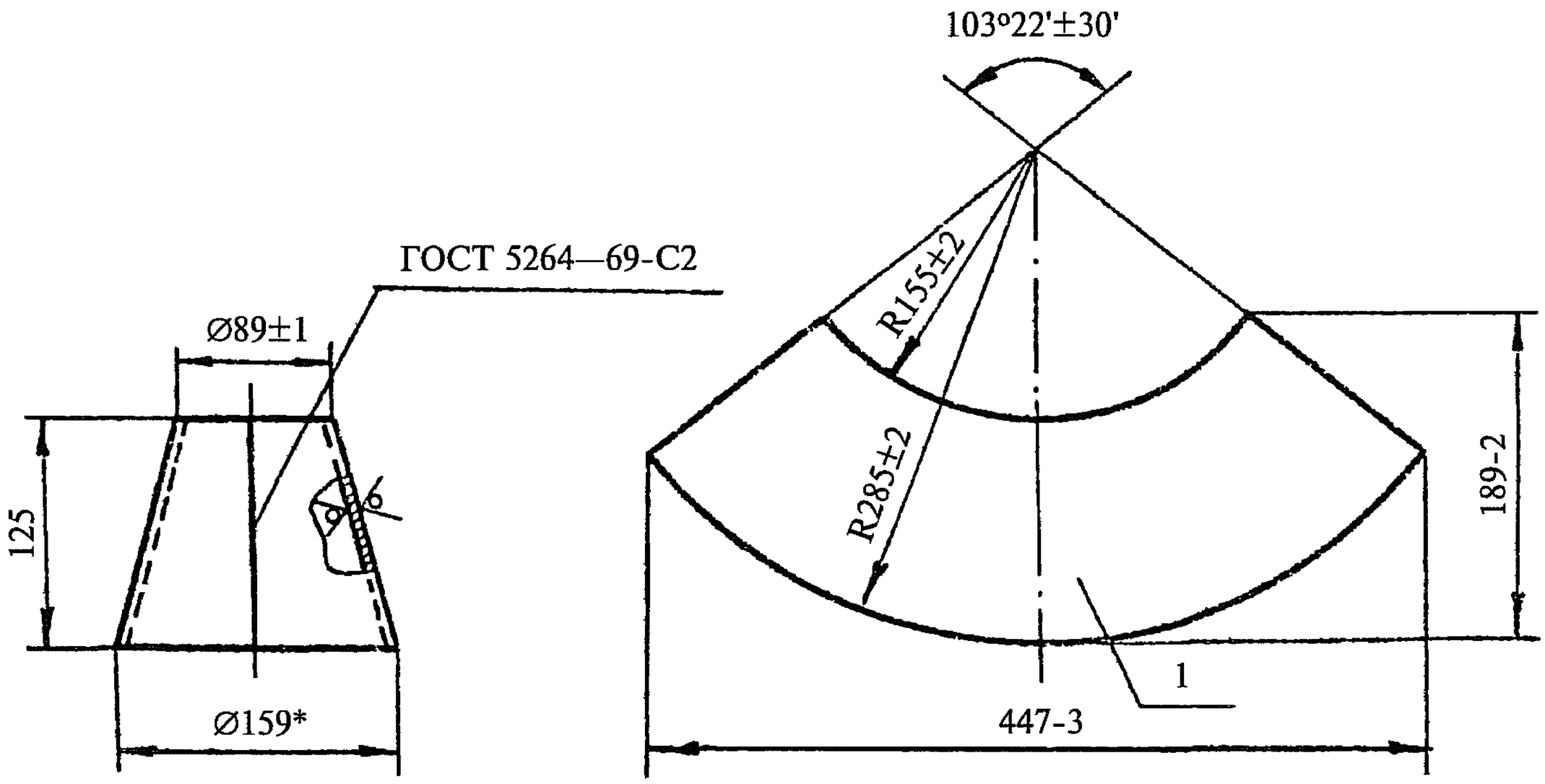

1.* Размеры для справок
2. Неуказанные предельные отклонения размеров: валов — Н14, остальных $\pm \frac{IT14}{2}$
3. Сварку выполнить электродом Э42, ГОСТ 9467—75

					С08.931.23-03.00СБ			
Изм.	Лист	№ докум.	Подпись	Дата	Воронка Сборочный чертеж	Лит.	Масса	Масшт.
Чертил		Хлопцева		12.80		Р	1,60	1:5
Провер.		Муханов		12.80		Лист	Листов 1	
Н. конт.		Цветков		12.80		Союзгипроводхоз имени Е.Е. Алексеевского г. Москва		
Утв.		Фрог		12.80				

901-4-55 Ал. 2

Подпись и дата | Инв. № дубл. | Взам. инв. № | Подпись и дата | Инв. № подл.

С08.931.23-04.00СБ

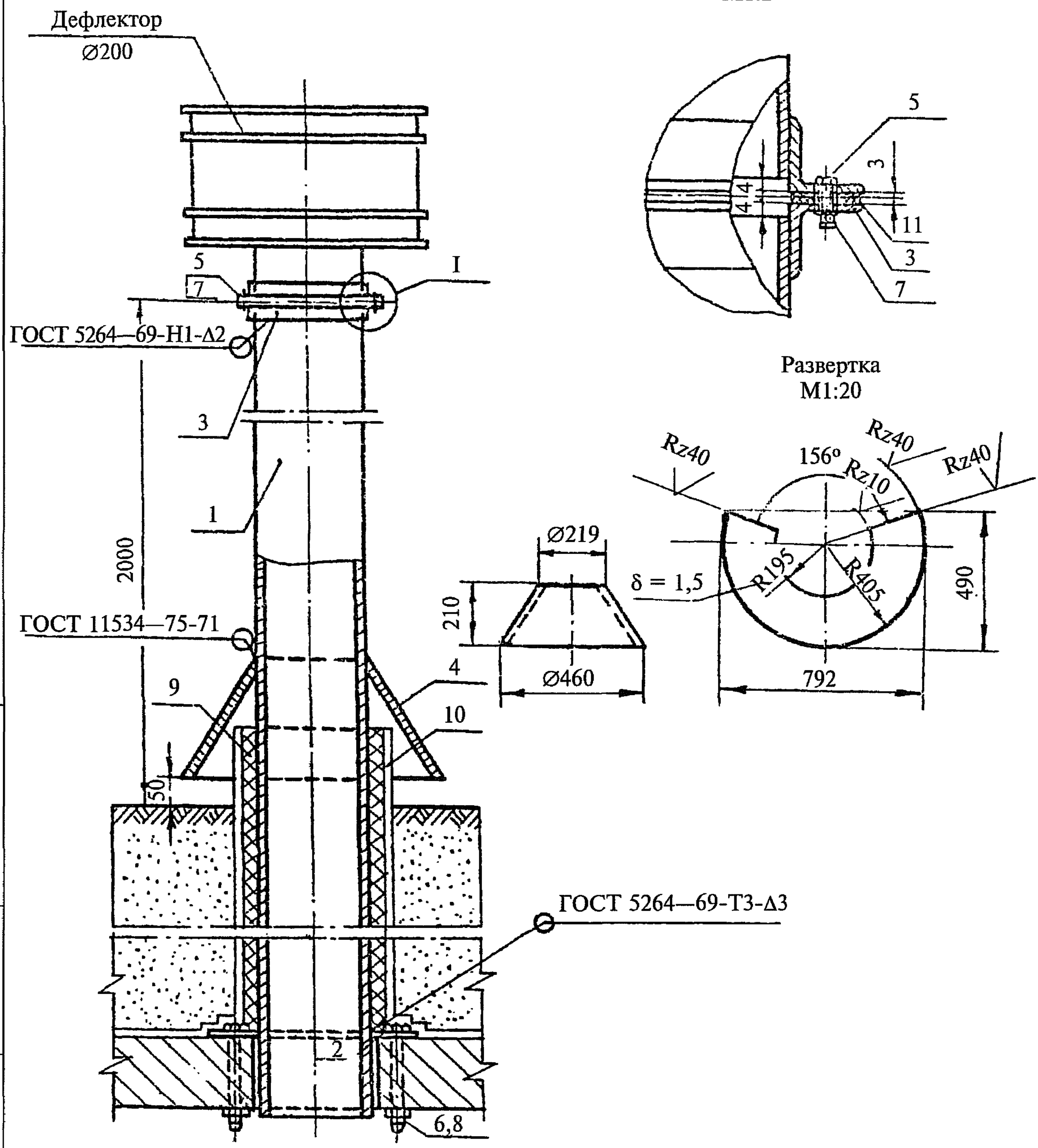

901-4-55 Ал. 2

					С08.931.23-04.00СБ			
Изм.	Лист	№ докум.	Подпись	Дата	Вентиляционная труба Сборочный чертеж	Лит.	Масса	Масшт.
Разраб.		Хлопцева		12.80		Р	92,2	1:10
Провер.		Муханов		12.80		Лист	Листов 1	
Н. конт.		Цветков		12.80		Союзгипроводхоз имени Е.Е. Алексеевского г. Москва		
Утв.		Фрог		12.80				

Подпись и дата | Инв. № дубл. | Взам. инв. № | Подпись и дата | Инв. № подл.

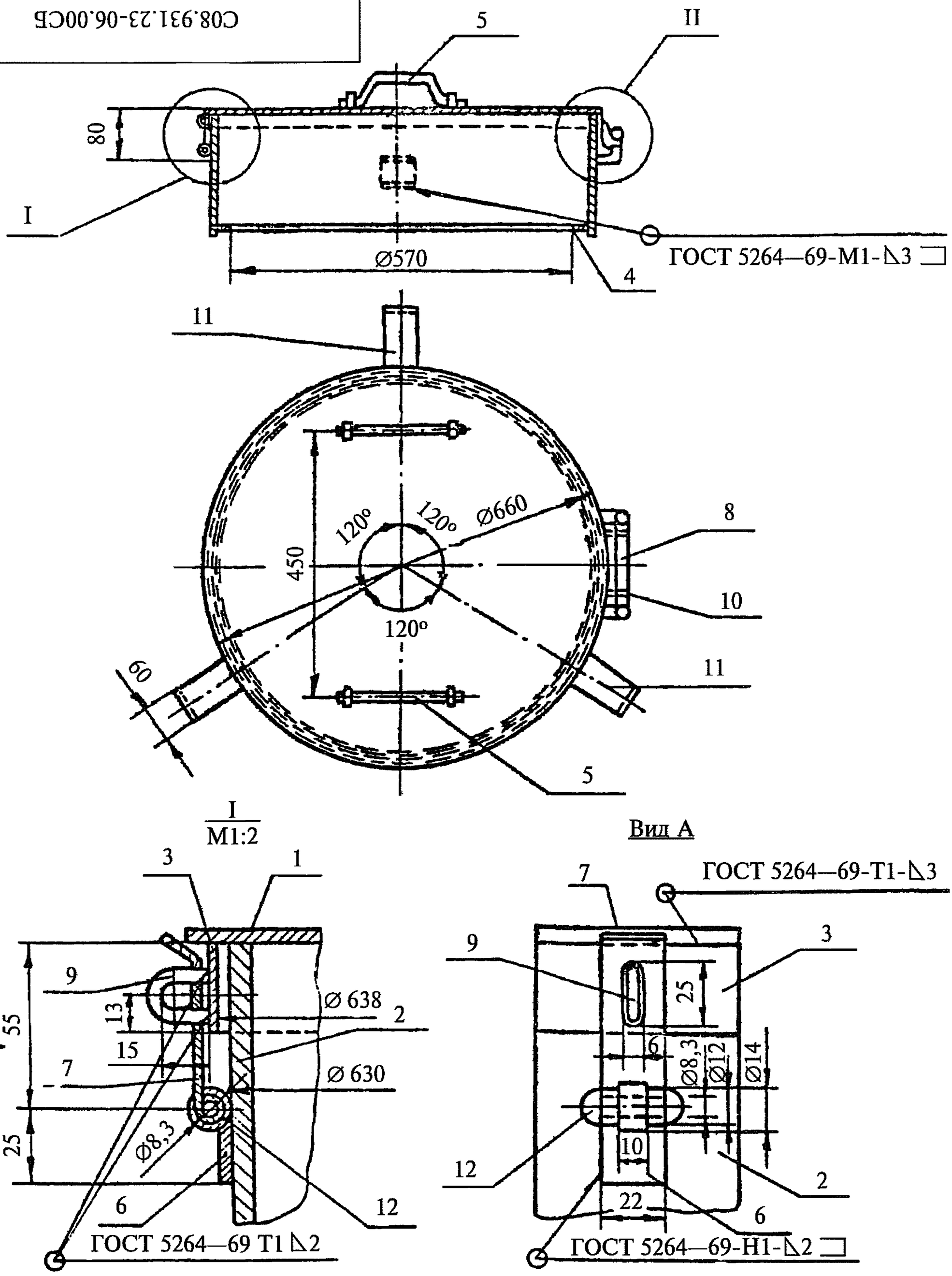

					С08.931.23-05.00СБ			
Изм.	Лист	№ докум.	Подпись	Дата	Люк резервуара Сборочный чертеж	Лит.	Масса	Масшт.
Разраб.		Хлопцева		12.80		Р	43,05	1:10
Провер.		Муханов		12.80				
Т.контр.						Лист 1	Листов 2	
Н. конт.		Цветков		12.80		Союзгипроводхоз имени Е.Е. Алексеевского г. Москва		
Утв.		Фрог		12.80				

901-4-55 Ал. 2

Подпись и дата

Инв. № дубл.

Взам. инв. №

Подпись и дата

Инв. № подл.

С08.931.23-05.00СБ

II
М1:2

Лист 1

Б

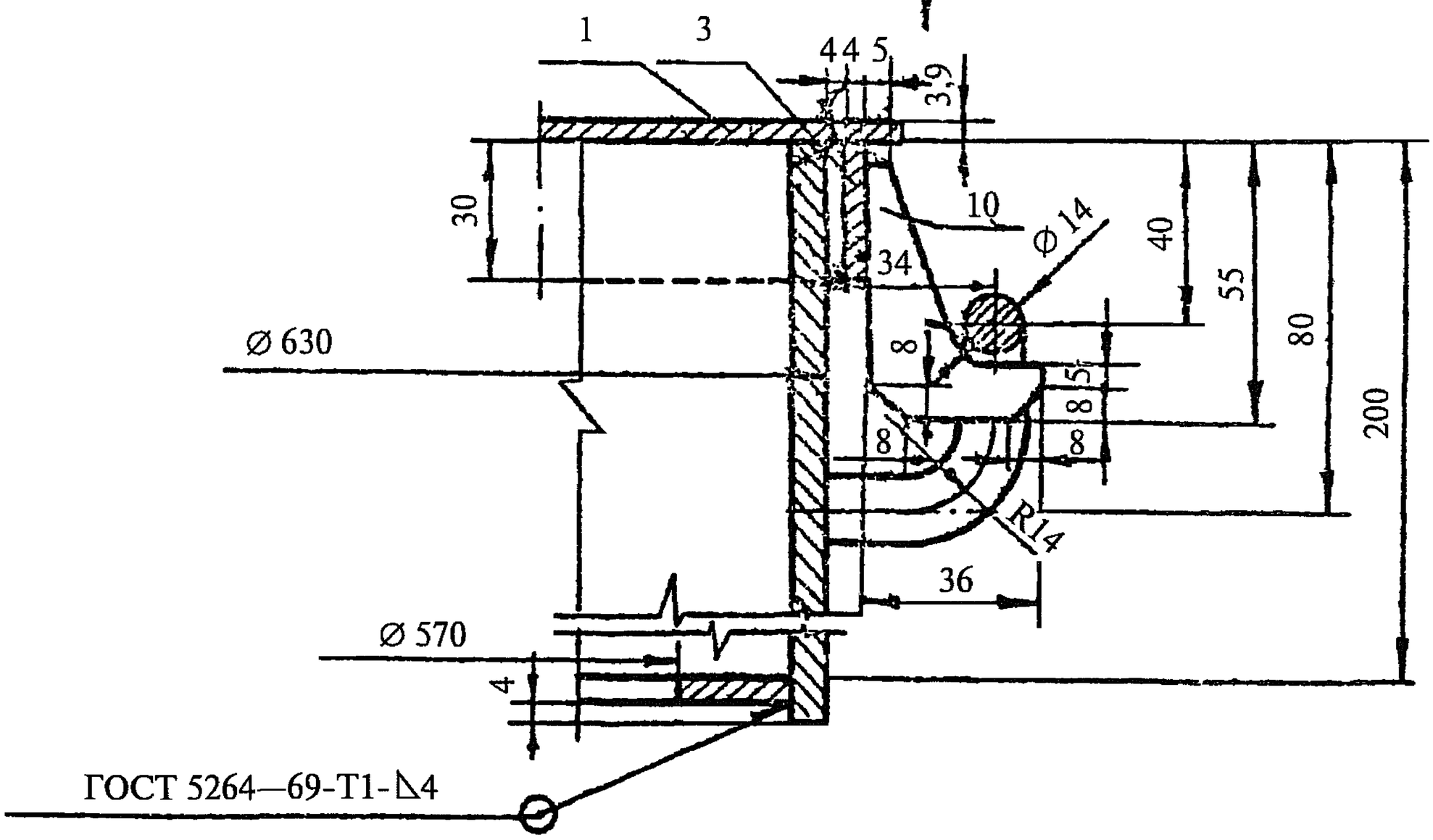

Вид Б

Поз. 1 условно не показана

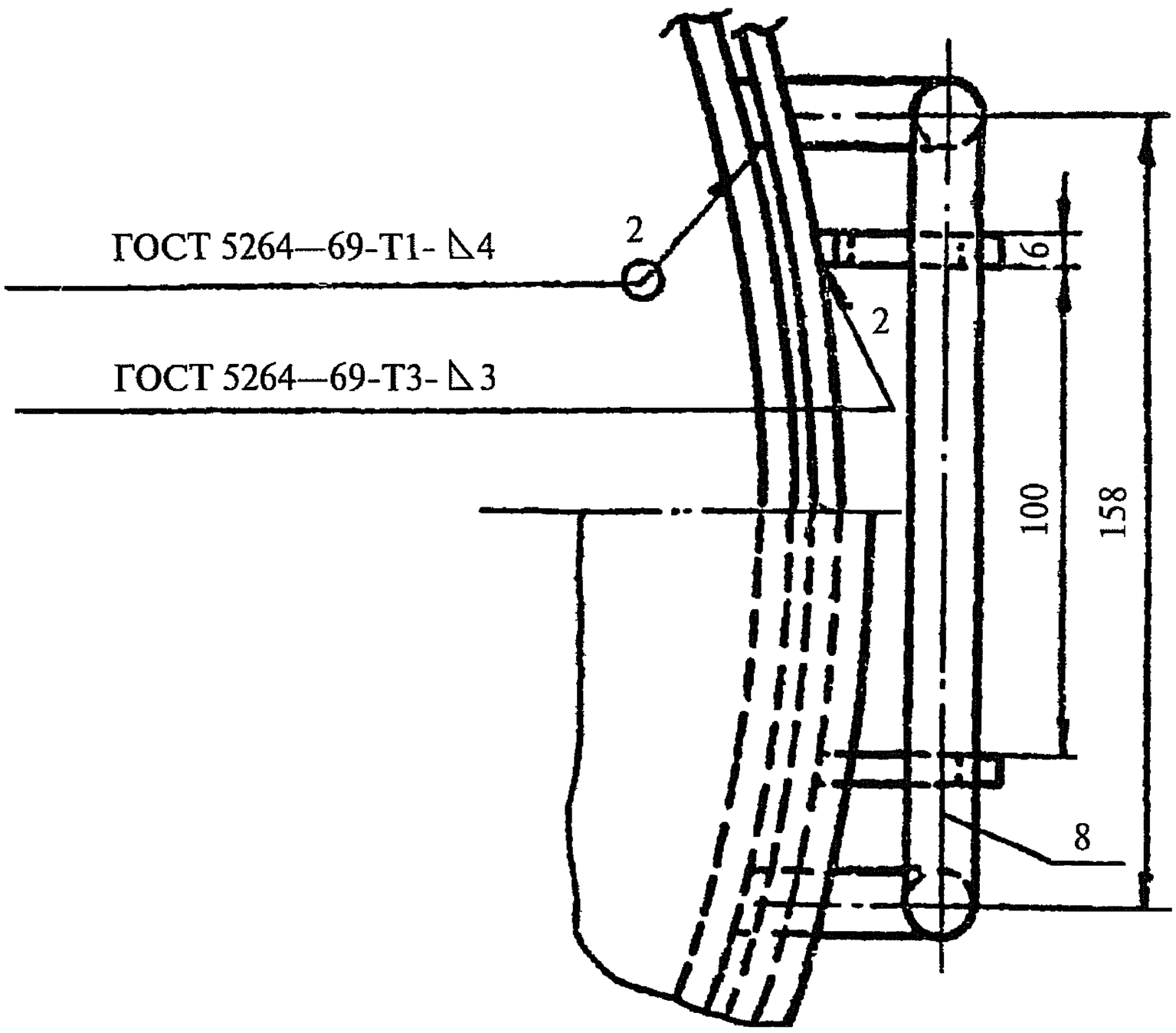

901-4-55 Ал. 2

Подпись и дата	Инв. № дубл.	Взам. инв. №	Подпись и дата	Инв. № подл.

Изм.	Лист	№ докум.	Подпись	Дата	С08.931.23-05.00СБ	Лист 2