ТИПОВОЙ ПРОЕКТ

407-3-526см.88

Трансформаторная подстанция 10(6)/0,4 кВ с тремя кабельными вводами 10(6) кВ на один трансформатор мощностью до 630 кВА для электроснабжения городов и поселков в зоне вечной мерзлоты и сейсмичности 7-8 и 9 баллов

тип К-31-630ВМЗС

Альбом 3

АС.И Строительные изделия стр. 3-21

ТИПОВОЙ ПРОЕКТ
407-3-526 см.88

ТРАНСФОРМАТОРНАЯ ПОДСТАНЦИЯ 10(6)/0,4 кВ С ТРЕМЯ КАБЕЛЬНЫМИ ВВОДАМИ 10(6) кВ НА ОДИН ТРАНСФОРМАТОР МОЩНОСТЬЮ ДО 630 КВА ДЛЯ ЭЛЕКТРОСНАБЖЕНИЯ ГОРОДОВ И ПОСЕЛКОВ В ЗОНЕ ВЕЧНОЙ МЕРЗЛОТЫ И СЕЙСМИЧНОСТИ 7-8 И 9 БАЛЛОВ

ТИП К-31-630ВМ3С

АЛЬБОМ 3

ПЕРЕЧЕНЬ АЛЬБОМОВ

Альбом 1 ПЗ Пояснительная записка
АС Архитектурно-строительные решения
Альбом 2 ПЗ Пояснительная записка
ЭС Электротехническая часть и опросные листы (из типового проекта N° 407-3-522м.88)
Альбом 3 АС.И Строительные изделия
Альбом 4 ЭС СО Спецификации оборудования (из типового проекта N° 407-3-522 м.88)
Альбом 5 С Сметы
Альбом 6 ВМ Ведомости потребности в материалах

РАЗРАБОТАН
Ивановским отделением института
Гипрокоммунэнерго
МЖКХ РСФСР

23548-02

Утвержден и введен в действие
Минжилкомхоз РСФСР
Приказ от 6 октября 1988г. N° 248

Главный инженер отделения А.Вайнштейн
Главный инженер проекта Е.Осипов

Типовой проект 407-3-526см.88
Альбом 3

Содержание альбома

Обозначение	Наименование	Стр.
АС.И.ТУ	Технические условия	3
АС.И.01	Изделие закладное МН1; МН2	4
АС.И.02	Изделие закладное МН3	
АС.И.03	Изделие закладное МН4	5
АС.И.04	Изделие закладное МН5	
АС.И.05	Изделие закладное МН6; МН7	6
АС.И.06	Изделие закладное МН8	
АС.И.07	Изделие закладное МН9; МН10; МН11	7
АС.И.08	Перегородка ПГ-1 (ПГ8.9.7.8-5г-А)	
АС.И.09	Каркасы плоские КР1, КР4, КР6	8
АС.И.10	Каркасы плоские КР2; КР5; КР7; КР9	9
АС.И.11	Каркасы плоские КР3; КР8	10
АС.И.12	Каркасы плоские КР10; КР11	
АС.И.13	Сетки арматурные С1; С2; С3; С4	11
АС.И.14	Вентиляционная жалюзийная решетка ВЖ-2	12
АС.И.15	Вентиляционная жалюзийная решетка ВЖ-3	
АС.И.16	Вентиляционная жалюзийная решетка ВЖ-4	13
АС.И.17	Вентиляционная жалюзийная решетка ВЖ-5	
АС.И.18	Дверь ДН24-19Г-1Ж	14
АС.И.19	Дверь ПД7-1Ж	
АС.И.20	Арматурные сетки С5; С6; С7; С8	15
АС.И.21	Каркасы плоские КР12; КР13; КР14; КР15; КР16; КР17; КР18	16
АС.И.22	Каркасы плоские КР19; КР20; КР21; КР22; КР23; КР24; КР25	17
АС.И.23	Сетки арматурные С9; С10; С11; С12	18
АС.И.24	Изделие соединительное МС1	19
АС.И.25	Изделие соединительное МС2	
АС.И.26	Плиты 1П3-1А IV ТА 1П3-4А IV ТА	20
АС.И.27	Плиты 1П5-1А IV ТА 1П5-2А IV ТА 1П5-3А IV ТА	
АС.И.28	Плита 1П1-1А IV ТА	
АС.И.29	Плиты 1П4-1А IV ТА 1П4-3А IV ТА 1П6-1А IV ТА 1П6-3А IV ТА	21

Инв.№ подл. | Подпись и дата | Взам. инв.№

Типовой проект 407-3-526см.88
Альбом 3

Технические условия

Альбом содержит рабочие чертежи индивидуальных железобетонных и металлических изделий, выполненных с учетом действующих типовых и унифицированных решений.

Техническое описание, требование и перечень нормативных документов на железобетонные изделия см. типовые серии.

Плиты покрытия и перекрытия выполнять в опалубке плит по серии 1.442.1-1 вып. 1 с дополнительными закладными деталями по чертежам АС.И.

Перегородки выполнять по серии 1.231.9-7. Перегородка ПГ 8.9.7.8-5Г-А отличается от типовой перегородки ПГ 8.9.7.8-5Г наличием отверстий для прохода изоляторов.

Арматурные, закладные, соединительные изделия изготовить в соответствии с ГОСТ 19292-79 „Соединения сварные элементов закладных деталей сборных железобетонных конструкций. Контактная и ванная сварка. Основные типы и конструктивные элементы", и СН 393-78 „Инструкция по сварке соединений арматуры и закладных деталей железобетонных конструкций."

Объединение плоских каркасов в пространственный каркас выполнять при помощи электросварочных клещей.

Для изготовления закладных деталей, соединительных изделий и жалюзийных решеток применять дуговую ручную электросварку электродами типа Э42А по ГОСТу 9467-75. Типы сварных швов по ГОСТ 5264-80.

Арматурные изделия должны отвечать требованиям ГОСТ 10922-75* „Арматурные изделия и закладные детали сварные для железобетонных конструкций. Технические требования и методы испытаний".

Поверхности закладных и соединительных деталей покрыть антикоррозионной защитой в виде цинковой металлизации толщиной 120-150 мкм.

Жалюзийные решетки грунтовать одним слоем ГФ-021 с последующей окраской двумя слоями эмали ПФ-115.

Решетки N1 и N2 изготовляет Горьковский механический завод N1 треста „Сантехдеталь" под маркой СТД 300 и СТД 301.

Привязан:

Инв. №

ГИП	Осипов		
Нач.отд.	Стрежнев		
Н.контр.	Халиуллин		
Рук.гр.	Халиуллин		
Исполн.	Федосеева		

407-3-526см.88 - АС.И. ТУ

Технические условия

Стадия	Лист	Листов
Р		

Минжилкомхоз РСФСР
ГИПРОКОММУНЭНЕРГО
Ивановское отделение

Копировал Большакова Формат А3

Инв. № подл. | Подпись и дата | Взам. инв. №

Типовой проект 407-3-526см.88
Альбом 3

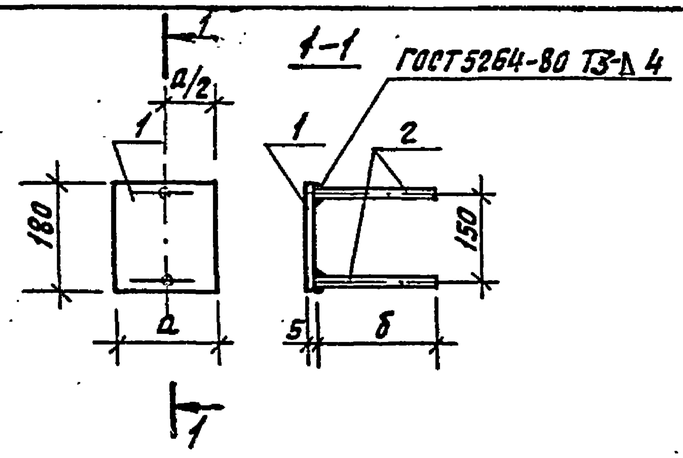

Формат	Зона	Поз.	Обозначение	Наименование	Кол-во на исполнен. —	Кол-во на исполнен. 01	Примечание
				Документация			
			ТП407-3-526см.88АС.И.ТУ	Технические условия			
				Детали			
				Полоса $\frac{5\times180\ ГОСТ\ 103-76*}{Вст3сп5\ ГОСТ\ 535-79*}$			
		1	ТП407-3-526см.88АС.И.01.1	ℓ=180	1		1,3 кг
			-01	ℓ=120		1	0,85 кг
		2	ТП407-3-526см.88АС.И.01.2	ф8 АIII ГОСТ 5781-82*			
				ℓ=200	2	2	0,08 кг

Обозначение	Марка	Размеры, мм а	Размеры, мм б	Масса, кг
ТП407-3-526см.88АС.И.01	МН1	180	200	1,46
-01	МН2	120	200	1,01

Привязан

Инв. N

Взам. инв. N | Подпись и дата | Инв. N подл.

ГИП	Осипов	
Нач. отд.	Стрежнев	
Н. контр.	Халиуллин	
Рук. гр.	Халиуллин	
Испол.	Федосеева	

407-3-526см.88-АС.И.01

Изделие закладное МН1; МН2.

Стадия	Масса	Масштаб
Р	см. табл.	

Лист | Листов 1

Минжилкомхоз РСФСР ГИПРОКОММУНЭНЕРГО Ивановское отделение

Копировал Большакова Формат А4

Типовой проект 407-3-526см.88
Альбом 3

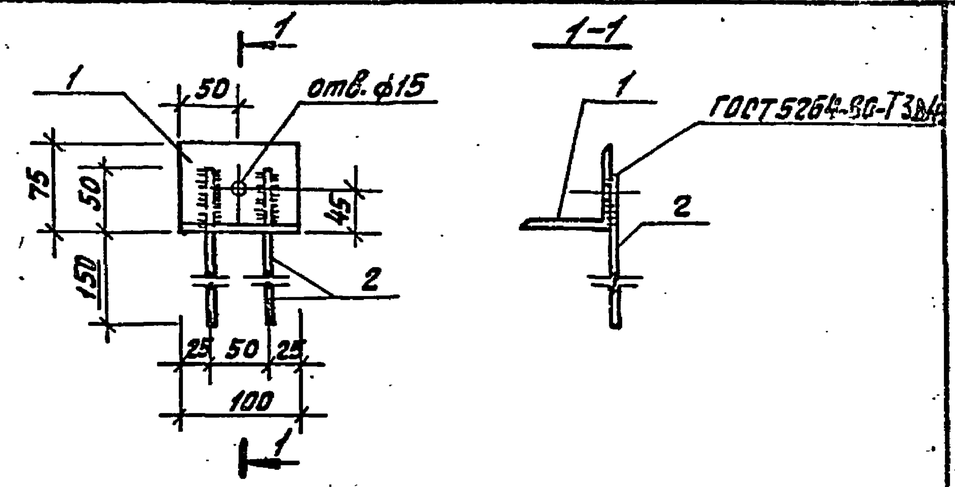

Формат	Зона	Поз.	Обозначение	Наименование	Кол.	Примечание
				Документация		
			ТП407-3-526см.88-АС.И.ТУ	Технические условия		
				Детали		
		1	ТП407-3-526см.88-АС.И.02.1	Уголок $\frac{75\times6\ ГОСТ\ 8509-86}{Вст3сп5\ ГОСТ\ 535-79*}$		
				ℓ=100	1	0,69 кг
		2	ТП407-3-526см.88-АС.И.02.2	ф6 АI ГОСТ 5781-82*		
				ℓ=200	2	0,044 кг

Привязан

Инв. N

Взам. инв. N | Подпись и дата | Инв. N подл.

ГИП	Осипов	
Нач. отд.	Стрежнев	
Н. контр.	Халиуллин	
Рук. гр.	Халиуллин	
Испол.	Федосеева	

407-3-526см.88-АС.И.02

Изделие закладное МН3

Стадия	Масса	Масштаб
Р	0,78 кг	

Лист | Листов 1

Минжилкомхоз РСФСР ГИПРОКОММУНЭНЕРГО Ивановское отделение

Копировал Большакова Формат А4

Типовой проект 407-3-526см.88, Альбом 3

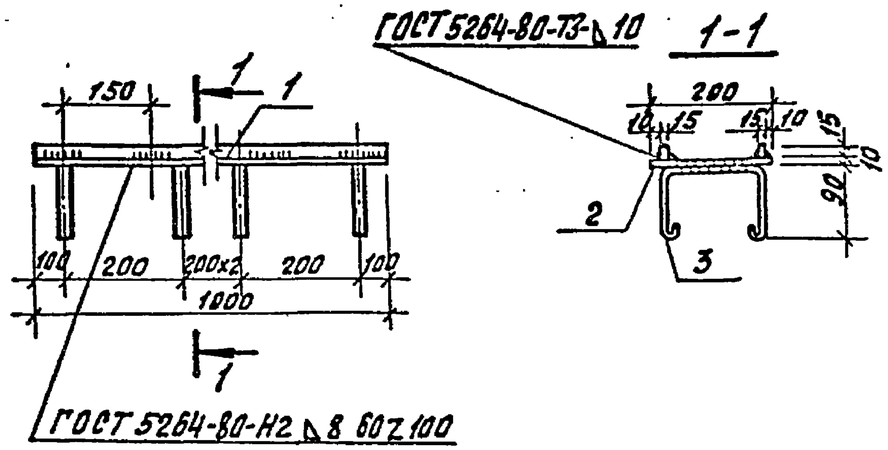

Формат	Зона	Поз.	Обозначение	Наименование	Кол.	Примечание
				Документация		
			ТП 407-3-526см.88 АС.И.ТУ	Технические условия		
				Детали		
		1	ТП 407-3-526см.88 АС.И.03.1	Квадрат $\frac{15\times15\ ГОСТ2591-71*}{В\ ст3\ сп5\ ГОСТ535-79*}$		
				ℓ=1000	2	1.77 кг
		2	ТП407-3-526см.88 АС.И.03.2	Полоса $\frac{10\times200\ ГОСТ103-76*}{В\ ст3\ сп5\ ГОСТ535-79*}$		
				ℓ=1000	1	15.7 кг
		3	ТП407-3-526см.88 АС.И.03.3	⌀8 А III ГОСТ 5781-82*		
				ℓ=470	5	0.19 кг

Привязан

Инв. N

Инв. N подл. | Подпись и дата | Взам. инв. N

407-3-526см.88 - АС.И. 03

Изделие закладное МН4.

Стадия	Масса	Масштаб
Р	20.19 кг	
Лист	Листов 1	

ГИП	Осипов	
Нач.отд.	Стрежнев	
Н.контр.	Халиуллин	
Рук.гр.	Халиуллин	
Испол.	Федосеева	

Минжилкомхоз РСФСР ГИПРОКОММУНЭНЕРГО Ивановское отделение

Копировал Большакова Формат А4

Типовой проект 407-3-526см.88 Альбом 3

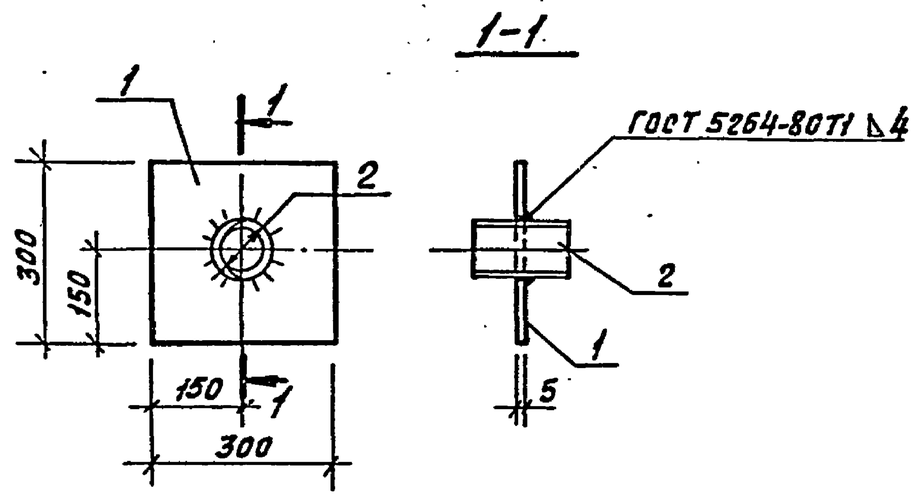

Формат	Зона	Поз.	Обозначение	Наименование	Кол.	Примечание
				Документация		
			ТП 407-3-526см.88 АС.И.ТУ	Технические условия		
				Детали		
		1	ТП 407-3-526см.88 АС.И.04.1	Полоса $\frac{5\times300\ ГОСТ103-76*}{В\ ст3\ сп5\ ГОСТ535-79}$		
				ℓ=300	1	3,53 кг
		2	ТП 407-3-526см.88 АС.И.04.2	Труба стальная $\frac{108\times4}{ГОСТ10704-76*}$ ℓ=250	1	2,57 кг

Привязан:

Инв. N

Инв. N подл. | Подпись и дата | Взам. инв. N

407-3-526см.88-АС.И. 04

Изделие закладное МН5

Стадия	Масса	Масштаб
Р	6.10 кг	
Лист	Листов 1	

ГИП	Осипов	
Нач.отд.	Стрежнев	
Н.контр.	Халиуллин	
Рук.гр.	Халиуллин	
Испол.	Федосеева	

Минжилкомхоз РСФСР ГИПРОКОММУНЭНЕРГО Ивановское отделение

Копировал Большакова Формат А4

Типовой проект 407-3-526см.88
Альбом 3

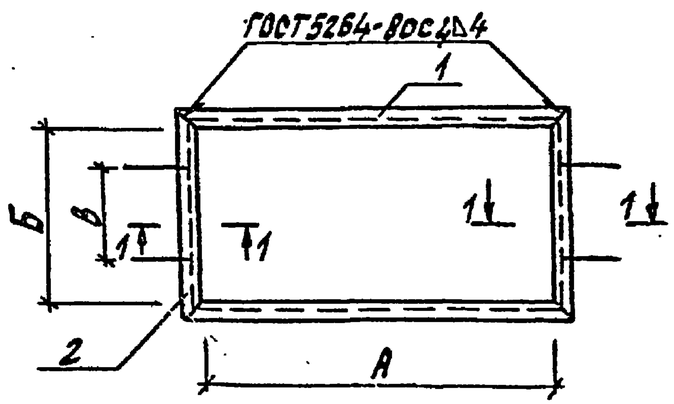

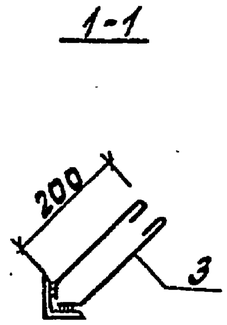

Формат	Зона	Поз.	Обозначение	Наименование	Количество на исполн. —	01	Примечание
				Документация			
			407-3-526см.88 АС.И.ТУ	Технические условия			
				Детали			
				Уголок $\frac{50\times5\ ГОСТ\ 8509-86}{Вст3сп5\ ГОСТ\ 535-79^*}$			
		1	АС.И.05.1	ℓ=1300	2		4,9кг
			-01	ℓ=800		2	3,02кг
		2	АС.И.05.2	ℓ=700	2		2,64кг
			-01	ℓ=330		2	1,24кг
		3	АС.И.05.3	⌀8АI ГОСТ5781-82* ℓ=600	4	4	0,24кг

Обозначение	Марка	А	Б	В	Масса ед, кг
ТП АС.И.05	МН6	1300	700	300	16.04
-01	МН7	800	330	130	9.48

Привязан

Инв. N

407-3-526см.88-АС.И.05

Изделие закладное МН6; МН7

Стадия	Масса	Масштаб
Р	см. таблицу	

Лист | Листов 1

Минмонтажспецстрой СССР ГИПРОКОММУНЭНЕРГО Ивановское отделение

ГИП	Осипов	
Нач.отд.	Стрежнев	
Н.контр.	Халиуллин	
Рук.гр.	Халиуллин	
Исполн.	Тимофеевская	

Инв. N подл. | Подпись и дата | Взам. инв. N

Формат А4

Типовой проект 407-3-526см.88
Альбом 3

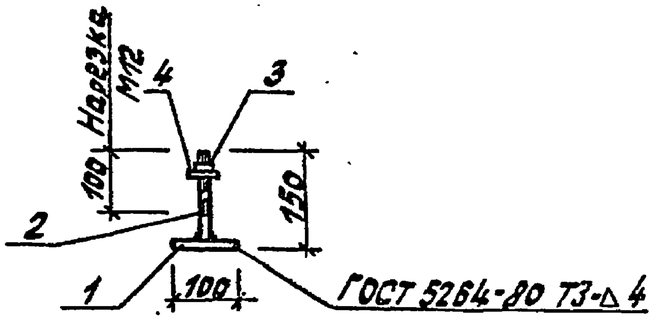

Формат	Зона	Поз.	Обозначение	Наименование	Кол.	Примечание
				Документация		
			ТП407-3-526см.88 АС.И.ТУ	Технические условия		
				Детали		
		1	АС.И.06.1	Полоса $\frac{6\times50\ ГОСТ\ 103-76^*}{Вст3сп5\ ГОСТ\ 535-79^*}$ ℓ=100	1	0,24кг
		2	АС.И.06.2	⌀12АI ГОСТ2590-71* ℓ=150	1	0,13кг
				Стандартные детали		
		3	АС.И.06.3	Гайка М12 ГОСТ5915-70*	1	0,02кг
		4	АС.И.06.4	Шайба 12 ГОСТ11371-78	1	0,01кг

Привязан

Инв. N

407-3-526см.88-АС.И.06

Изделие закладное МН8

Стадия	Масса	Масштаб
Р	0,40кг	

Лист | Листов 1

Минмонтажспецстрой СССР ГИПРОКОММУНЭНЕРГО Ивановское отделение

ГИП	Осипов	
Нач.отд.	Стрежнев	
Н.контр.	Халиуллин	
Рук.гр.	Халиуллин	
Исполн.	Тимофеевская	

Инв. N подл. | Подпись и дата | Взам. инв. N

Формат А4

Типовой проект 407-3-526см.88
Альбом 3

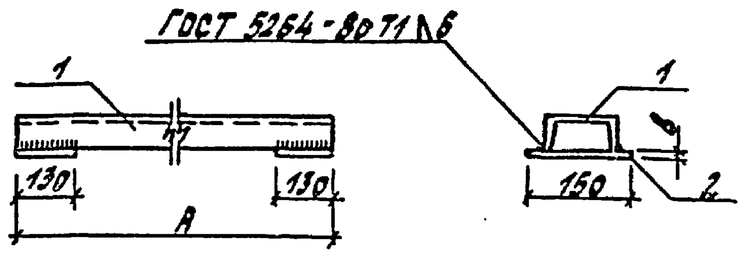

Формат	Зона	Поз.	Обозначение	Наименование	Количество на исполнение —	01	02	Примечание
				Документация				
			407-3-526см.88АС.И.ТУ	Технические условия				
				Детали				
				Швеллер $\frac{8\ ГОСТ\ 8240-72^*}{Вст3сп5\ ГОСТ\ 535-79^*}$				
			407-3-526см.88 АС.И.07.1	ℓ=1800	1			12,7 кг
		1	-01	ℓ=2400		1		16,9 кг
			-02	ℓ=2700			1	19,04 кг
		2	АС.И.07.2	Полоса $\frac{150\times8\ ГОСТ\ 103-76^*}{Вст3сп5\ ГОСТ\ 535-79}$ ℓ=150	2	2	2	1,22 кг

Обозначение	Марка	Размеры мм A	Масса кг
АС.И.07.1	МН 9	1800	15,1
-01	МН 10	2400	19,3
-02	МН 11	2700	21,48

Привязан

Инв. №

Инв. № подл. | Подпись и дата | Взам. инв. №

407-3-526см.88-АС.И. 07

ГИП	Осипов		
Нач.отд.	Стаценко		
Н.контр.	Халиулин		
Рук.гр.	Халиулин		
Исполн.	Тарасова		

Изделие закладное МН9; МН10; МН11

Стадия	Масса	Масшт.
Р	см. табл	
Лист	Листов 1	

Минсилькомхоз РСФСР ГИПРОКОММУНЭНЕРГО Ивановское отделение

Копировал Троицкая

Формат А4

Типовой проект 407-3-526см.88
Альбом 3

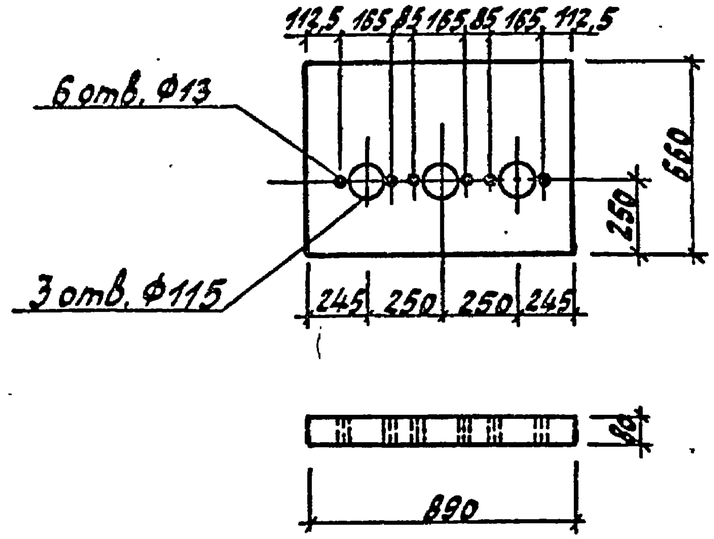

Формат	Зона	Поз.	Обозначение	Наименование	Кол.	Примечание
			1.231.9-7.2-000 Т.О	Техническое описание		
			ТП407-3-526см.88АСИ. ТУ	Технические условия		
				Материалы		
				Бетон класса В 3,5	0,043	$м^3$

Привязан

Инв. N

Инв. № подл. | Подпись и дата | Взам. инв. №

407-3-526см.88-АС.И. 08

ГИП	Осипов		
Нач.отд.	Стаценко		
Н.контр.	Халиулин		
Рук.гр.	Халиулин		
Исполн.	Фролова		

Перегородка ПГ-1 (ПГ8.9.7.8-5Г-А)

Стадия	Масса	Масшт.
Р		1:20
Лист	Листов 1	

Минсилькомхоз РСФСР ГИПРОКОММУНЭНЕРГО Ивановское отделение

Формат А4

Типовой проект 407-3-526см.88
Альбом 3

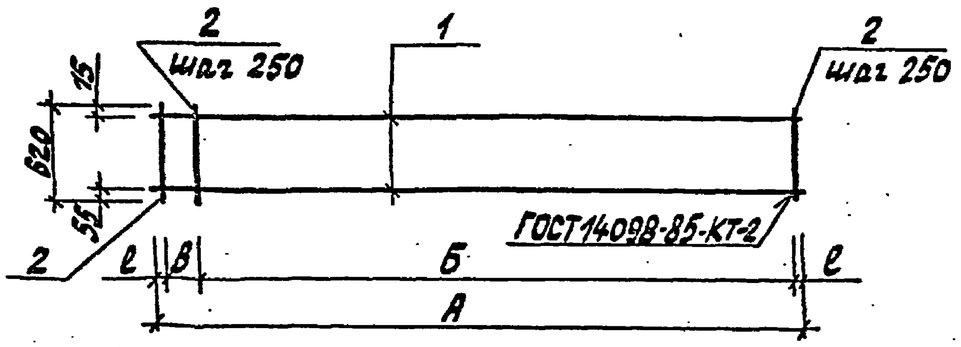

Формат	Зона	Поз.	Обозначение	Наименование	Кол-во на исполнение —	01	02	Примечание
				Документация				
			ТП 407-3-526см.88-АС.И.ТУ	Технические условия				
				Детали				
				Ф12 А II ГОСТ 5781-82*				
		1	ТП 407-3-526см.88-АС.И.09.1	ℓ=6190	2			5.52кг
			-01	ℓ=5290		2		4.71кг
			АС.И.09.1	Ф10 А II ГОСТ 5781-82*				
			-02	ℓ=5550			2	3.42кг
		2	ТП407-3-526см.88-АС.И.09.2	Ф8 А I ГОСТ 5781-82*				
				ℓ=620	26	22	23	0.24кг

Обозначение	Марка	А	Б	В	е	Масса кг
АС.И.09.1	КР1	6190	6000	150	20	17,38
-01	КР4	5290	5250	—	20	14,81
-02	КР6	5550	5500	—	25	12,37

Инв. № подл. | Подпись и дата | Взам. инв. №

Привязан

Инв. №

ГИП	Осипов		
Нач.отд.	Стрежнев		
Н.контр.	Халиуллин		
Рук.гр.	Халиуллин		
Исполн.	Федосеев		

407-3-526см.88-АС.И.09

Каркасы плоские КР1; КР4; КР6

Стадия	Масса	Масштаб
Р	см. табл.	
Лист	Листов 1	

АI-Вст3сп2 ГОСТ380-71*
АII-Вст5сп2 ГОСТ380-71*

Минжилкомхоз РСФСР
ГИПРОКОММУНЭНЕРГО
Ивановское отделение

Копировал Троицкая

Формат А3

Типовой проект 407-3-526см.88
Альбом 3

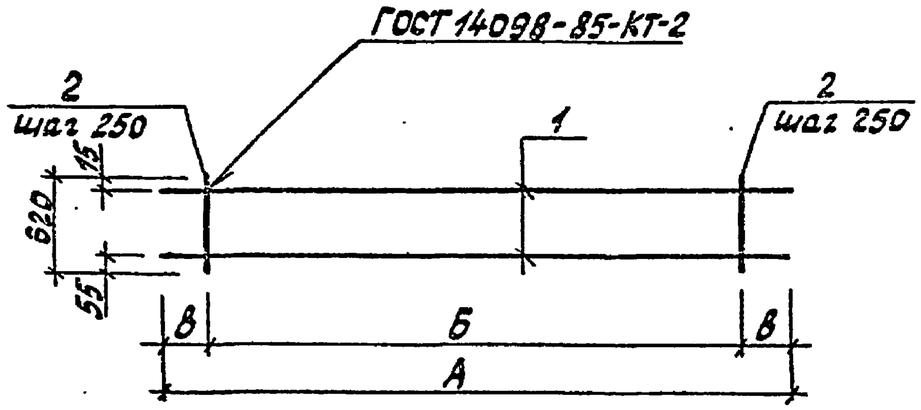

Формат	Зона	Поз.	Обозначение	Наименование	Кол-во на исполнение —	01	02	03	Примечание
				Документация					
			ТП407-3-526см.88-АС.И. ТУ	Технические условия					
				Детали					
				Ф12 А II ГОСТ 5781-82*					
		1	ТП407-3-526см.88-АС.И.10.1	ℓ=6020	2				5,36 кг
			-01	ℓ=5930		2			5,23 кг
				Ф10 А II ГОСТ 5781-82*					
			АС.И.10.2	ℓ=3150			2		1,95 кг
			-03	ℓ=5250				2	3,24 кг
		2	ТП407-3-526см.88-АС.И.10.2	Ф8 А I ГОСТ 5781-82*					
				ℓ=620	22	22	10	19	0,24 кг

Обозначение	Марка	А	Б	В	Масса кг
АС.И.10.1	КР2	6020	5250	385	16,00
-01	КР5	5930	5250	340	15,94
-02	КР7	3150	2250	450	6,28
-03	КР9	5250	4500	375	11,04

Инв.№ подл. | Подпись и дата | Взам.инв.№

Привязан:

Инв.№

ГИП	Осипов		
Нач.отд.	Ульянова		
Н.контр.	Колинчина		
Рук.гр.	Колинчина		
Исполн.	Сайдесова		

407-3-526см.88-АС.И.10

Каркасы КР2; КР5; КР7; КР9

Стадия	Масса	Масштаб
Р	см. таблицу	
Лист	Листов 1	

АI-В Ст3сп2 ГОСТ 380-71*
А II-В Ст5сп2 ГОСТ 380-71*

Минэнергохозяйства СССР
ГИПРОКОММУНЭНЕРГО
Ивановское отделение

Копировал Троицкая

Формат А3

Типовой проект 407-3-526см.88 Альбом 3

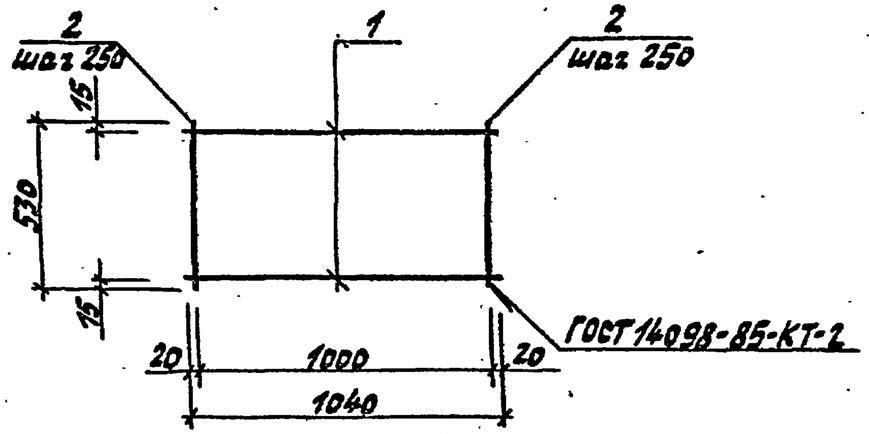

Формат	Зона	Поз.	Обозначение	Наименование	Кол-во на исполнен. —	01	Примечание
				Документация			
			407-3-526см.88-АС.И.ТУ	Технические условия			
				Детали			
		1	АС.И.11.1	Ф12АII ГОСТ 5781-82* ℓ=1040	2		0,93кг
			-01	Ф10АII ГОСТ 5781-82* ℓ=1040		2	0,64кг
		2	АС.И.11.2	Ф8АI ГОСТ 5781-82* ℓ=530	5	5	0,21кг

Обозначение	Марка	Масса ед, кг
АС.И.11.1	КР3	2,91
-01	КР8	2,33

Привязан

Инв. N

Взам. инв. N | Подпись и дата | Инв. N подл.

407-3-526см.88 - АС.И.11

ГИП	Осипов		
Нач.отд.	Стрежнев		
Н.контр.	Халиуллин		
Рук. гр.	Халиуллин		
Исполн.	Сафасеева		

Каркасы плоские КР3 КР8

Стадия	Масса	Масштаб
Р	См. таблицу	
Лист	Листов 1	

АI-Вст3сп2 ГОСТ 5781-82*
АII-Вст5сп2 ГОСТ 5781-82*

Минмонтажспецстроя РСФСР ГИПРОКОММУНЭНЕРГО Ивановское отделение

Формат А4

Типовой проект 407-3-526см.88 Альбом 3

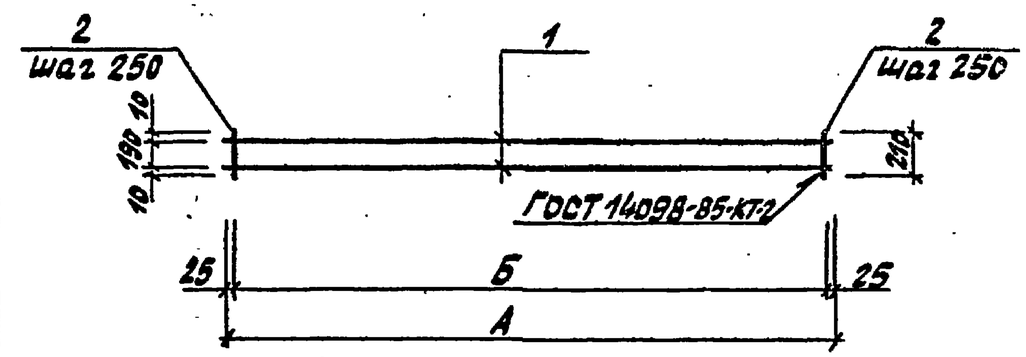

Обозначение	Марка	А	Б	Масса ед, кг
АС.И.12.1	КР 10	5050	5000	7.24
-01	КР 11	5550	5500	7.95

Формат	Зона	Поз.	Обозначение	Наименование	Кол-во на исполнен. —	01	Примечание
				Документация			
			ТП407-3-526см.88АС.И.ТУ	Технические условия			
				Детали			
		1	ТП407-3-526см.88АС.И.12.1	Ф10АI ГОСТ 5781-82* ℓ=5050	2		3,13кг
			-01	ℓ=5550		2	3,44кг
		2	ТП407-3-526см.88АС.И.12.2	Ф6АI ГОСТ 5781-82* ℓ=210	21	23	0,047кг

Привязан

Инв. N

Взам. инв. N | Подпись и дата | Инв. N подл.

407-3-526см.88 - АС.И.12

ГИП	Осипов		
Нач.отд.	Стрежнев		
Н.контр.	Халиуллин		
Рук. гр.	Халиуллин		
Исполн.	Сафасеева		

Каркасы плоские КР10 КР11

Стадия	Масса	Масштаб
Р	См. таблицу	
Лист	Листов 1	

АI-Вст3сп2 ГОСТ 5781-82*

Минмонтажспецстроя РСФСР ГИПРОКОММУНЭНЕРГО Ивановское отделение

Формат А4

Типовой проект 407-3-526см.88
Альбом 3

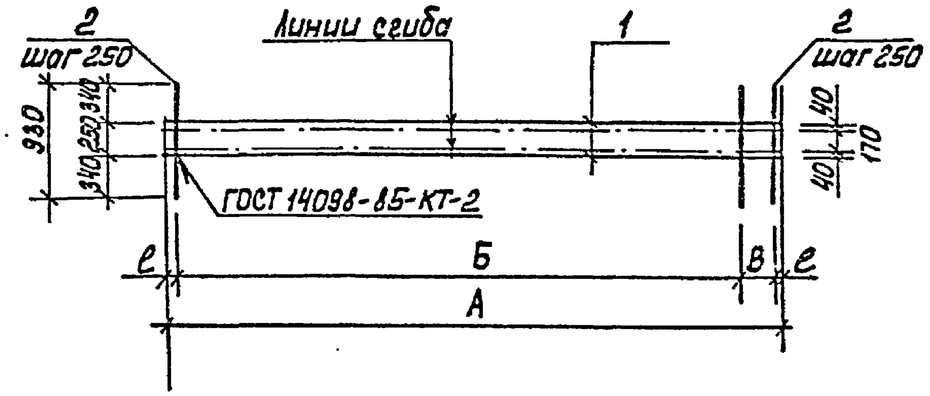

Форма	Зона	Поз.	Обозначение	Наименование	Количество на исполнение —	01	02	03	Примечание
				Документация					
			ТП 407-3-526см.88-АС.И.ТУ	Технические условия					
				Детали					
				ф8АI ГОСТ 5781-82*					
			ТП407-3-526см.88-АС.И.13.1	ℓ=5450	2				2,15кг
		1	-01	ℓ=4790		2			1,89кг
			-02	ℓ=2400			2		0,95кг
			-03	ℓ=5250				2	2,07кг
		2	ТП407-3-526см.88-АС.И.13.2	ф10АI ГОСТ 5781-82*					
				ℓ=930	23	20	11	22	0,57кг

Обозначение	Марка	А	Б	В	ℓ	Масса кг
АС.И.13.1	С1	5450	5250	160	20	17,56
-01	С2	4790	4750	—	20	15,31
-02	С3	2400	2250	100	25	8,27
-03	С4	5250	5000	200	25	16,68

Инв. № подл. | Подпись и дата | Взам. инв. №

Привязан:

Инв. N

Гип	Осипов	
Нач. отд.	Стрежнев	
Н. контр.	Халиуллин	
Рук. гр.	Халиуллин	
Исполн.	Федосеева	

407-3-526см.88-АС.И.13

Сетки арматурные С1; С2; С3; С4.

Стадия	Масса	Масштаб
Р	См. таблицу	
Лист	Листов 31	

АI-ВСт3сп2 ГОСТ 5781-82* ГОСТ 380-71*

Минсельхозхоз РСФСР ГИПРОКОММУНЭНЕРГО Ивановское отделение

Копировал Марарь

Формат А3

Типовой проект 407-3-526см.88
Альбом 3

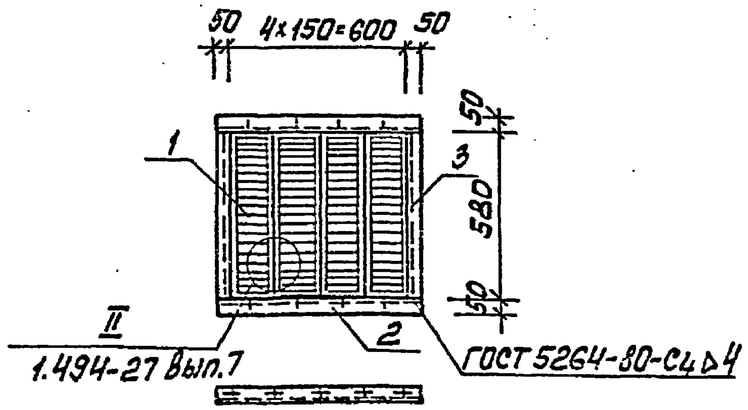

Формат	Зона	Поз.	Обозначение	Наименование	Кол.	Примечание
				Документация		
			1.494-27 в.7	Рекомендации по применению		
А4			ТП407-3-526см.88-АСИ.ТУ	Технические условия		
				Сборочные единицы		
		1	ТУ-36-1517-84	Решетка N2	4	1,2кг
				Детали		
		2	АС.И.14.2	Уголок $\frac{50x5\ ГОСТ\ 8509-86}{Ст3сп5\ ГОСТ\ 535-79^*}$ ℓ=700	2	2,63кг
		3	АС.И.14.3	ℓ=580	2	2,18кг
				Винт М5х14,58 ГОСТ 17473-80*	20	0,025кг
				Гайка М5,4 ГОСТ 5915-70*	20	0,005кг

Привязан

Инв. N

Инв. N подл. | Подпись и дата | Взам. инв. N

407-3-526см.88-АСИ. 14

Вентиляционная жалюзийная решетка ВЖ-2

Стадия	Масса	Масшт.
Р	15,0кг	1:20

Лист | Листов 1

Минэнергоэлектросетьстроя РСФСР ПИПРОКОММУНЭНЕРГО Ивановское отделение

ГИП	Осипов	
Нач.отд.	Стрежнев	
Н.контр.	Халиуллин	
Рук.гр.	Халиуллин	
Исполн.	Фебосеева	

Копировал Морарь

Формат А4

Типовой проект 407-3-526см.88
Альбом 3

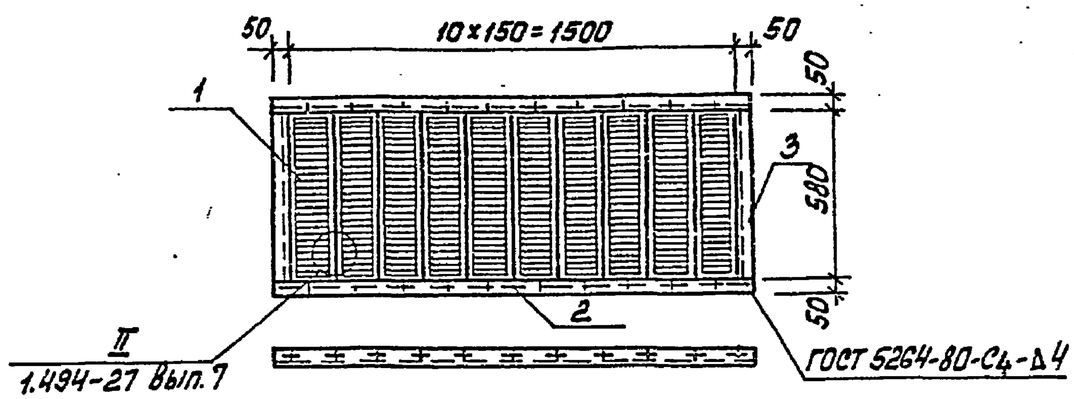

Формат	Зона	Поз.	Обозначение	Наименование	Кол.	Примечание
				Документация		
			1.494-27 Вып.7	Рекомендации по применению		
			ТП407-3-526см.88-АС.И.ТУ	Технические условия		
				Сборочные единицы		
		1	ТУ-36-1517-84	Решетка N2	10	1,2кг
				Детали		
		2	АС.И.15.2	Уголок $\frac{50x5\ ГОСТ\ 8509-86}{Ст3сп5\ ГОСТ\ 535-79^*}$ ℓ=1600	2	6,0кг
		3	АС.И.15.3	ℓ=580	2	2,18кг
				Винт М5х14,58 ГОСТ 17473-80*	40	0,025кг
				Гайка М5,4 ГОСТ 5915-70*	40	0,005кг

Привязан

Инв. N

Инв. N подл. | Подпись и дата | Взам. инв. N

407-3-526см.88-АС.И. 15

Вентиляционная жалюзийная решетка ВЖ-3

Стадия	Масса	Масшт.
Р	29,6кг	1:20

Лист | Листов 1

Минэнергоэлектросетьстроя РСФСР ПИПРОКОММУНЭНЕРГО Ивановское отделение

ГИП	Осипов	
Нач.отд.	Стрежнев	
Н.контр.	Халиуллин	
Рук.гр.	Халиуллин	
Исполн.	Фебосеева	

Копировал Морарь

Формат А4

23548-02

Типовой проект 407-3-526см.88
Альбом 3

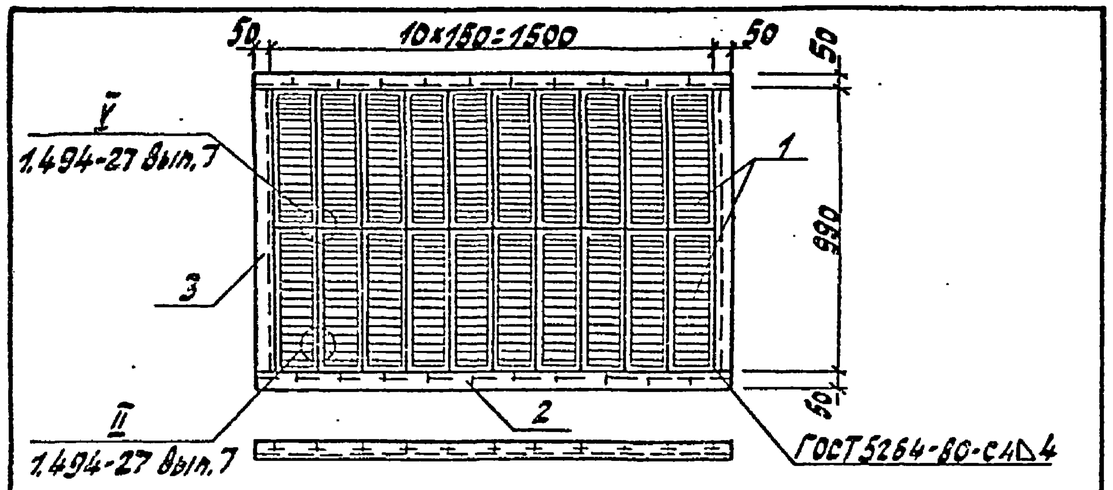

Формат	Зона	Поз.	Обозначение	Наименование	Кол.	Примечание
				Документация		
			1.494-27 Вып. 7	Рекомендации по применению		
			407-3-526см.88-АСИ.ТУ	Технические условия		
				Сборочные единицы		
		1	ТУ-36-1517-84	Решетка №1	20	1,0 кг
				Детали		
		2	АС.И.16.2	Уголок $\frac{50\times5\ ГОСТ8509-86}{Ст3сп5\ ГОСТ535-79^*}$ ℓ=1400	2	6,0 кг
		3	АС.И.16.3	ℓ=1090	2	4,1 кг
				Винт М5х14.58 ГОСТ17473-80*	60	0,025 кг
				Гайка М5.4 ГОСТ5915-70*	60	0,005 кг

Привязан

Инв. №

Взам. инв. № | Подпись и дата

407-3-526см.88-АС.И. 16

Вентиляционная жалюзийная решетка ВЖ-4

Стадия	Масса	Масштаб
Р	42,0 кг	1:20

Лист | Листов 17

МИНЭНЕРГО СССР ГИПРОКОММУНЭНЕРГО Ивановское отделение

ГИП	Осипов	
Нач.отд.	Строгина	
Н.конт.	Халилова	
Рук.гр.	Халилова	
Исполн.	Сафьянова	

Формат А4

Типовой проект 407-3-526см.88
Альбом 3

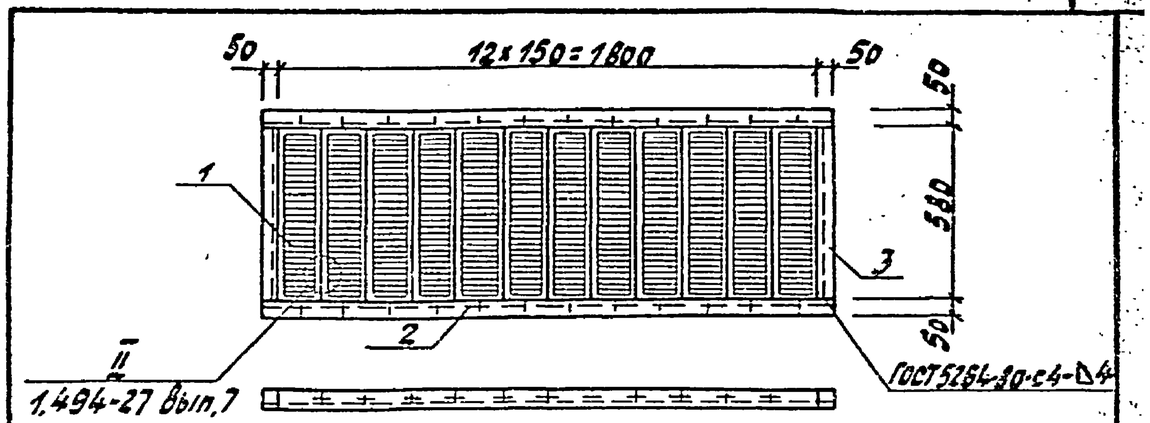

Формат	Зона	Поз.	Обозначение	Наименование	Кол.	Примечание
				Документация		
			1.494-27 Вып. 7	Рекомендации по применению		
			407-3-526см.88-АСИ.ТУ	Технические условия		
				Сборочные единицы		
		1	ТУ-36-1517-84	Решетка №2	12	1,2 кг
				Детали		
		2	АС.И.17.2	Уголок $\frac{50\times5\ ГОСТ8509-86}{Ст3сп5\ ГОСТ535-79^*}$ ℓ=1900	2	7,16 кг
		3	АС.И.17.3	ℓ=580	2	2,18 кг
				Винт М5х14.58 ГОСТ17473-80*	48	0,025 кг
				Гайка М5.4 ГОСТ5915-70*	48	0,005 кг

Привязан

Инв. №

Взам. инв. № | Подпись и дата

407-3-526см.88-АС.И. 17

Вентиляционная жалюзийная решетка ВЖ-5

Стадия	Масса	Масштаб
Р	34,5 кг	1:20

Лист | Листов 17

МИНЭНЕРГО СССР ГИПРОКОММУНЭНЕРГО Ивановское отделение

ГИП	Осипов	
Нач.отд.	Строгина	
Н.конт.	Халилова	
Рук.гр.	Халилова	
Исполн.	Сафьянова	

Копировал Троицкая

Формат А4

23548-02

Типовой проект 407-3-526см.88
Альбом 3

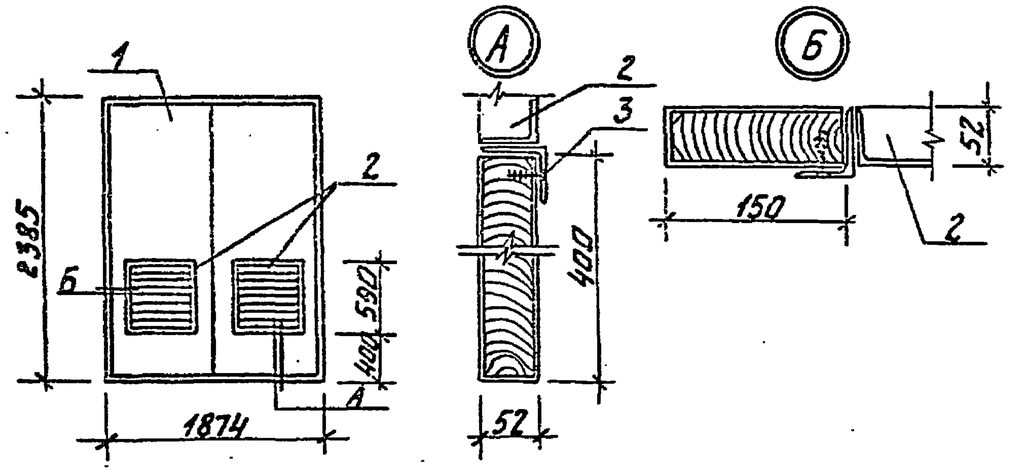

Формат	Зона	Поз.	Обозначение	Наименование	Кол.	Примечание
				Документация		
			ГОСТ 475-78	Общие технические условия		
				Сборочные единицы		
		1	ГОСТ 24698-81	Дверь марки ДН24-19Г	1	
А4		2	ТП407-3-526см.88-АС.И.18.2	Жалюзийная решетка ВЖ-2	2	
				Детали		
Б4		3	ГОСТ 1145-80	Шуруп А5×50	32	

Привязан

Инв. N

Взам. инв. N | Подпись и дата | Инв. N подл.

ГИП	Осипов		
Нач.отд.	Стрижнев		
Н.контр.	Галиуллин		
Рук.гр.	Галиуллин		
Исполн.	Федосеева		

407-3-526см.88-АС.И. 18

Дверь ДН24-19Г-1Ж

Стадия	Масса	Масштаб
Р		

Лист | Листов 1

Минэнергомашэкспорт РСФСР
ГИПРОКОМУНЭНЕРГО
Ивановское отделение

Копировал Газина

Формат А4

Типовой проект 407-3-526см.88
Альбом 3

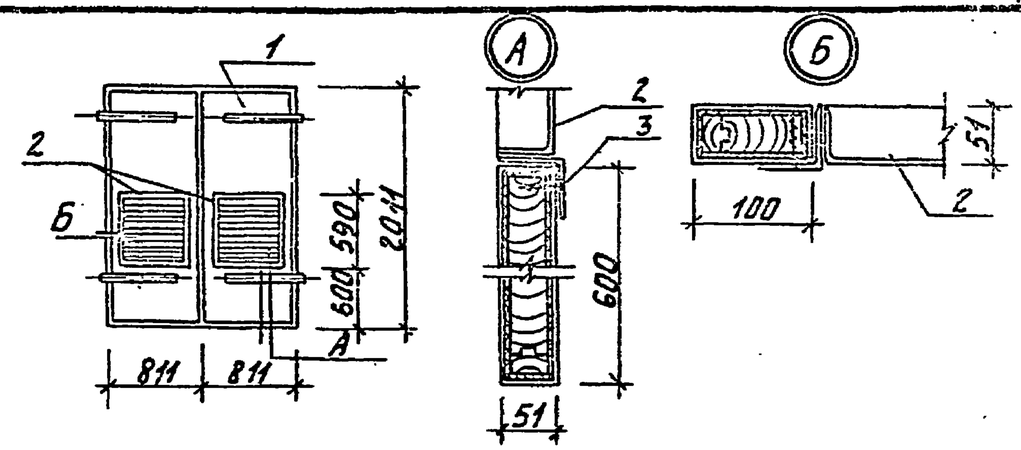

Формат	Зона	Поз.	Обозначение	Наименование	Кол.	Примечание
				Документация		
			ГОСТ 475-78	Общие технические условия		
				Сборочные единицы		
		1	Серия 2.435-6 Вып.1	Дверь марки ПД7	1	
А4		2	ТП407-3-526см.88-АС.И.19.2	Жалюзийная решетка ВЖ-2	2	
				Детали		
Б4		3		Шуруп А5×50	32	

Привязан

Инв. N

Взам. инв. N | Подпись и дата | Инв. N подл.

ГИП	Осипов		
Нач.отд.	Стрижнев		
Н.контр.	Галиуллин		
Рук.гр.	Галиуллин		
Исполн.	Федосеева		

407-3-526см.88-АС.И. 19

Дверь ПД7-1Ж

Стадия	Масса	Масшт.
Р		

Лист | Листов 1

Минэнергомашэкспорт РСФСР
ГИПРОКОМУНЭНЕРГО
Ивановское отделение

Копировал Газина

Формат А4

Типовой проект 407-3-526см.88
Альбом 3

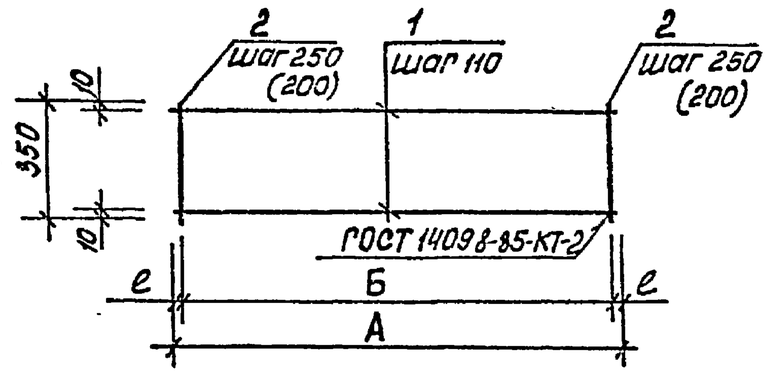

Формат	Зона	Поз	Обозначение	Наименование	Количество на исполнение —	01	02	03	Примечание
				Документация					
			ТП 407-3-526см.88-АС.И.ТУ	Технические условия					
				Детали					
				ф6АI ГОСТ 5781-82*					
		1	ТП 407-3-526см.88-АС.И.20.1	ℓ=1520	4				0,34кг
			-01	ℓ=1130		4			0,25кг
			-02	ℓ=620			4		0,14кг
			-03	ℓ=880				4	0,20кг
		2	ТП 407-3-526см.88-АС.И.20.2	ф4Вр-I ГОСТ 6727-80					
				ℓ=350	7	5	4	4	0,032кг

Размеры в скобках даны для сетки с7.

Обозначение	Марка	А	Б	е	Масса кг
АС.И.20.1	с5	1520	1500	10	1,58
-01	с6	1130	1000	65	1,16
-02	с7	620	600	10	0,69
-03	с8	880	750	65	0,93

Инв.№ подл. | Подпись и дата | Взам.инв.№

Привязан:

Инв.N

ГИП	Осипов		
Нач.отд.	Стрежнев		
Н.контр.	Халиуллин		
Рук.гр.	Халиуллин		
Исполн.	Федосеева		

407-3-526см.88-АС.И.20

Арматурные сетки с5; с6; с7; с8

Стадия	Масса	Масштаб
Р	См.таблицу	

Лист | Листов 1

Ат-ВСт3сп2 ГОСТ 5781-82* ГОСТ 380-71*

Минмелиохоз РСФСР ГИПРОКОММУНЭНЕРГО Ивановское отделение

Копировал Морарь

Формат А3

23548-02

Типовой проект 407-3-526см.88
Альбом 3

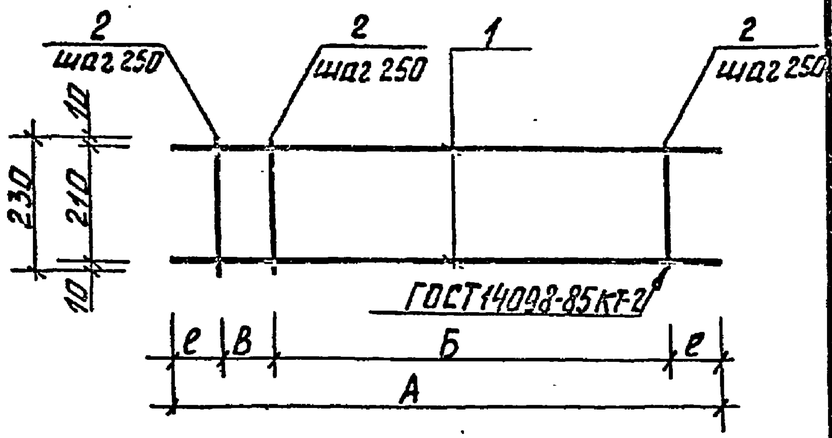

Формат	Зона	Поз.	Обозначение	Наименование	Кол-во на исполнение –	01	02	03	04	05	06	Примечание
				Документация								
			407-3-526см.88-АС.И.ТУ	Технические условия								
				Детали								
				ф10АI ГОСТ 5781-82								
		1	АС.И.21.1	ℓ=6210	2							3.85 кг
			-01	ℓ=6020		2						3.73 кг
			-02	ℓ=5290			2					3.28 кг
			-03	ℓ=5930				2				3.68 кг
			-04	ℓ=3150					2			1.94 кг
			-05	ℓ=5550						2		3.42 кг
			-06	ℓ=5250							2	3.24 кг
		2	АС.И.21.2	ф6АI ГОСТ 5781-82*								
				ℓ=230	26	22	22	22	10	23	19	0.05 кг

Обозначение	Марка	А	Б	В	е	Масса кг
407-3-526см.88АС.И.21.1	КР12	6210	6000	170	20	9.00
-01	КР13	6020	5250	—	385	8.56
-02	КР14	5290	5250	—	20	7.66
-03	КР15	5930	5250	—	340	8.46
-04	КР16	3150	2250	—	450	4.38
-05	КР17	5550	5500	—	25	7.99
-06	КР18	5250	4500	—	375	7.43

Взам. инв. № | Подпись и дата | Инв. № подл.

Привязан

Инв. №

ГИП	Осипов		
Нач.отд.	Стражнев		
Н.контр.	Хамиллин		
Рук.гр.	Хамиллин		
Исполн.	Федосеева		

407-3-526см.88-АС.И.21

Каркасы плоские КР12; КР13; КР14; КР15; КР16; КР17; КР18.

АI-ВСт3сп2 ГОСТ 5781-82* ГОСТ 380-71*

Стадия	Масса	Масштаб
Р	См.таблицу	
Лист	Листов 1	

Минжилкомхоз РСФСР ГИПРОКОММУНЭНЕРГО Ивановское отделение

Копировал Газина

Формат А3

23548-02

Типовой проект 407-3-526см.88
Альбом 3

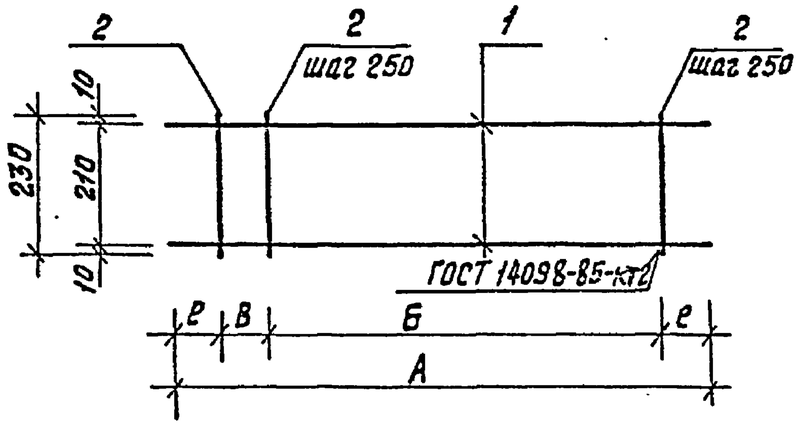

Формат	Зона	Поз.	Обозначение	Наименование	Кол-во на исполнение —	01	02	03	04	05	06	Примечание
				Документация								
			ТП407-3-526см.88-АС.И. ТУ	Технические условия								
				Детали								
				ф12АI ГОСТ 5781-82*								
		1	ТП407-3-526см.88-АС.И.22.1	ℓ=6210	2							5,52 кг
			-01	ℓ=6020		2						5,36 кг
			-02	ℓ=5290			2					4,71 кг
			-03	ℓ=5930				2				5,28 кг
			-04	ℓ=3150					2			2,8 кг
			-05	ℓ=5550						2		4,94 кг
			-06	ℓ=5250							2	4,67 кг
		2	ТП407-3-526см.88-АС.И.22.2	ф 6АI ГОСТ 5781-82*								
				ℓ=230	26	22	22	22	10	23	19	0,05 кг

Обозначение	Марка	А	Б	В	е	Масса кг
407-3-526см.88-АС.И.22.1	КР19	6210	6000	170	20	12,34
-01	КР20	6020	5250	—	385	11,82
-02	КР21	5290	5250	—	20	10,52
-03	КР22	5930	5250	—	340	11,66
-04	КР23	3150	2250	—	450	6,10
-05	КР24	5550	5500	—	25	11,03
-06	КР25	5250	4500	—	375	10,29

Взам. инв.№ | Подпись и дата | Инв.№ подл.

ГИП	Осипов	
Нач.отд.	Стрельченко	
Н.контр.	Халиулин	
Рук.гр.	Халиулин	
Исполн.	Фабисевич	

407-3-526см.88-АС.И.22

Каркасы плоские КР19; КР20; КР21; КР22; КР23; КР24; КР25

Стадия	Масса	Масштаб
Р	См. таблицу	
Лист	Листов	

АI-Вст3сп2 ГОСТ 380-71*
АII-Вст5сп2 ГОСТ 380-71*

Минмонтажспецстрой СССР
ГИПРОКОММУНЭНЕРГО
Ивановское отделение

Копировал Большакова Формат А3

Типовой проект 407-3-526см.88
Альбом 3

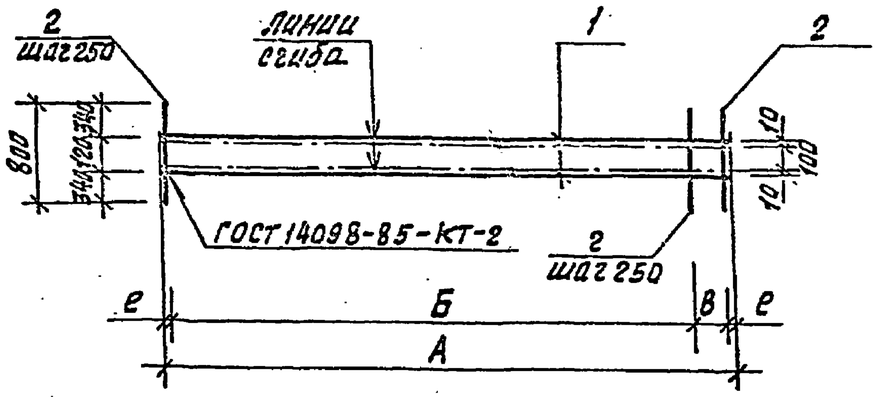

Формат	Зона	Поз.	Обозначение	Наименование	Количество на исполнение —	01	02	03	Примечание
				Документация					
			407-3-526см.88-АС.И.ТУ	Технические условия					
				Детали					
			АС.И.23.1	ф 5ВрI ГОСТ 6727-80					
		1	-01	ℓ=5450	2				0,76кг
			-02	ℓ=4790		2			0,67кг
			-03	ℓ=2450			2		0,34кг
			-04	ℓ=4500				2	0,63кг
			АС.И.23.2	ф 6АI ГОСТ 5781-82*					
		2		ℓ=800	23	20	11	19	0,18кг

Обозначение	Марка	А	Б	В	е	Масса кг
407-3-526см.88-АС.И.23.1	С9	5450	5250	160	20	5,66
-01	С10	4790	4750	—	20	4,93
-02	С11	2450	2250	150	25	2,66
-03	С12	4500	4250	200	25	4,67

Инв.№ подл. | Подпись и дата | Взам. инв.№

ГИП	Осипов	
Нач.отд.	Стрежнев	
Н.контр.	Халиуллин	
Рук.гр.	Халиуллин	
Исполн.	Фазосеева	

407-3-526см.88-АС.И.23

Сетки арматурные С9; С10; С11; С12

Стадия	Масса	Масштаб
Р	См. таблицу	
Лист	Листов	

АI-8Ст3сп2 ГОСТ 380-71*

Минжилкомхоз РСФСР
ГИПРОКОММУНЭНЕРГО
Ивановское отделение

Копировал Большакова Формат А3

Типовой проект 407-3-526см.88 Альбом 3

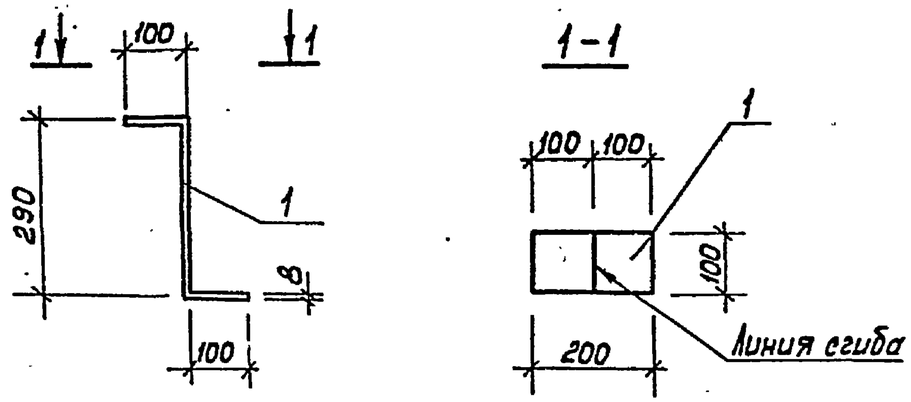

Формат	Зона	Поз.	Обозначение	Наименование	Кол.	Примечание
				Документация		
			ТП 407-3-526см.88 - АС.И.ТУ	Технические условия		
				Детали		
		1	ТП АС.И 24.1	Полоса $\frac{8\times100\ ГОСТ\ 103-76^*}{Б\ Ст3кп2\ ГОСТ\ 535-79}\ \ell=450$	1	3.07кг

Привязан

Инв.N

ГИП	Осипов		
Нач.отд.	Стрешнев		
Н.контр.	Хамиулин		
Рук.гр.	Хамиулин		
Исполн.	Чайковская		

407-3-526см.88 - АС.И.24

Изделие соединительное МС1

Стадия	Масса	Масштаб
Р	3.07кг	

Лист | Листов 1

Минмонтажспецстрой РСФСР ГИПРОСОМУНЭНЕРГО Ивановское отделение

Подпись и дата | Взам. инв.N | Инв.N подл.

Формат А4

Типовой проект 407-3-526см.88 Альбом 3

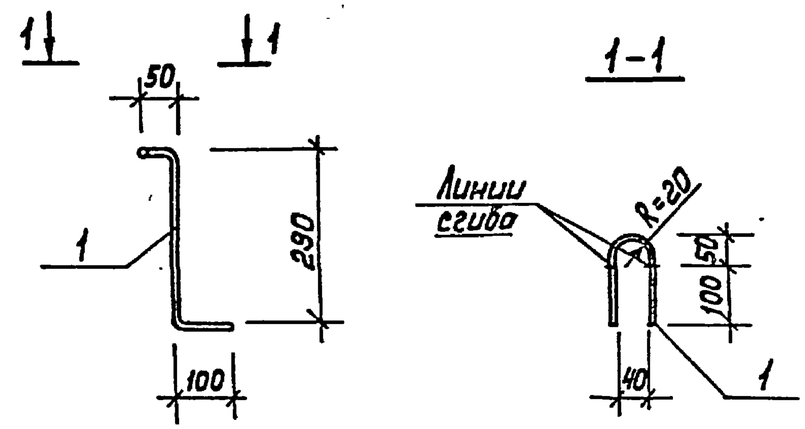

Формат	Зона	Поз.	Обозначение	Наименование	Кол.	Примечание
				Документация		
			ТП 407-3-526см.88- АС.И.ТУ	Технические условия		
				Детали		
		1	ТП407-3-526см.88 - АС.И.25.1	ф10АI ГОСТ 5781-82* ℓ=900	1	0,56кг

Привязан

Инв.N

ГИП	Осипов		
Нач.отд.	Стрешнев		
Н.контр	Хамиулин		
Рук.гр.	Хамиулин		
Исполн.	Чайковская		

407-3-526см.88 - АС.И. 25

Изделие соединительное МС 2

АI-ВСт3 сп2 ГОСТ 5781-82* ГОСТ 380-71*

Стадия	Масса	Масштаб
Р	0.56кг	

Лист | Листов

Минмонтажспецстрой РСФСР ГИПРОСОМУНЭНЕРГО Ивановское отделение

Подпись и дата | Взам. инв.N | Инв.N подл.

Формат А4

23648-02

Типовой проект 407-3-526 см.88
Альбом 3

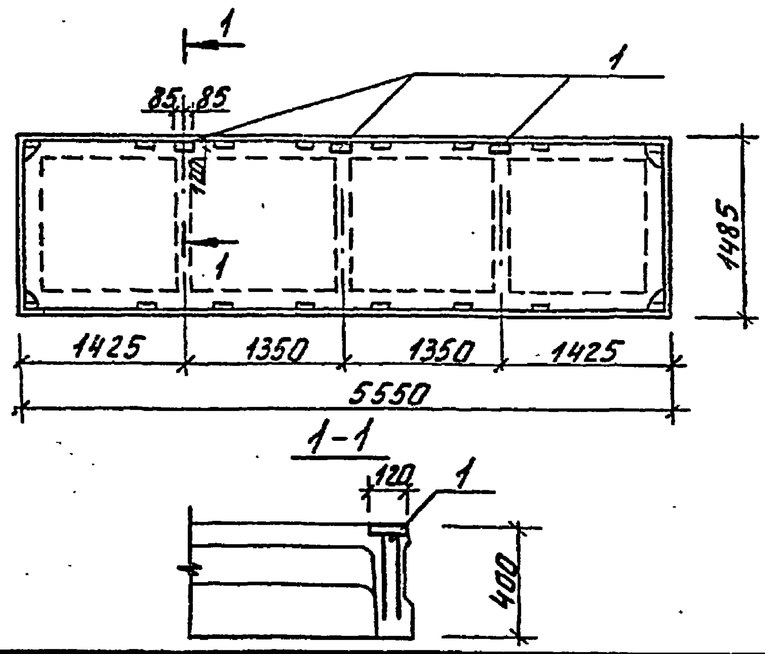

Формат	Зона	Поз.	Обозначение	Наименование	Количество на исполн.		Примечание
				Сборочные единицы			
				Плиты			
			1.442.1-1 Вып.1	1П3-1АIVт	1		
				1П3-4АIVт		1	
				Изделия закладные			
		1	1.442.1-1.2 0.10.0	МН5	3	3	2,8 кг
					1П3-1АIVТА	1П3-4АIVТА	

Привязан

Инв. N

ГИП	Осипов		
Нач.отд.	Стаскунов		
Н.контр.	Хасгулдин		
Рук.гр.	Хасгулдин		
Исполн.	Калинина		

407-3-526см.88 - АС.И. 26

Плиты
1П3-1АIVТА
1П3-4АIVТА

Стадия	Масса	Масштаб
Р	2200	

Лист | Листов 1

Минэнергоэлектросетьстрой УССР
ГИДРОЭНЕРГОПРОМ
Одесское отделение

Взам.инв.№ | Подпись и дата | Инв.№ подл.

Формат А4

Типовой проект 407-3-526 см.88
Альбом 3

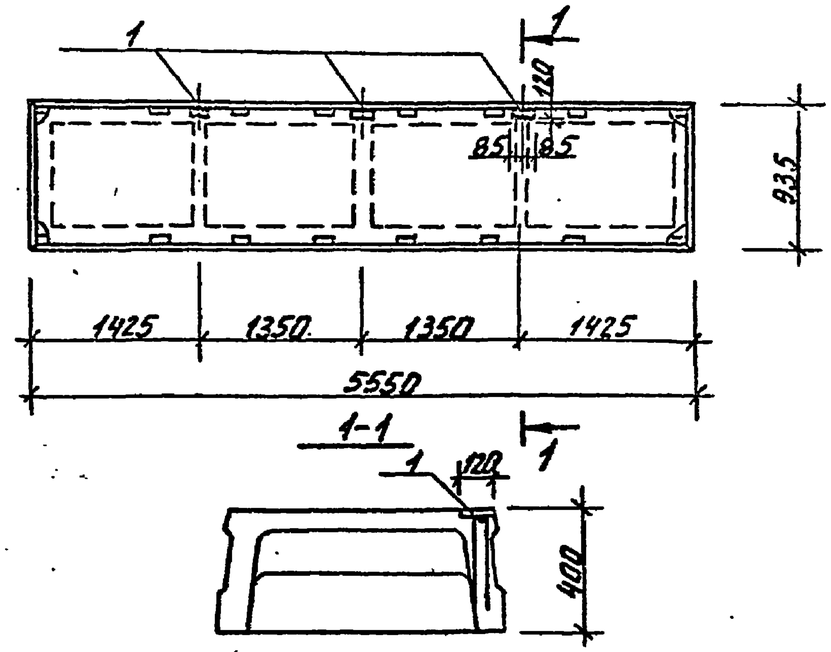

Формат	Зона	Поз.	Обозначение	Наименование	Количество на исполнен.			Примечание
				Сборочные единицы				
				Плиты 1П5-1АIVт	1			
			1.442.1-1 Вып.1	1П5-2АIVт		1		
				1П5-3АIVт			1	
				Изделия закладные				
		1	1.442.1-1.2 0.10-0	МН5	3	3	3	2,8 кг
					1П5-1АIVТА	1П5-2АIVТА	1П5-3АIVТА	

Привязан

Инв. N

ГИП	Осипов		
Нач.отд.	Стаскунов		
Н.контр.	Хасгулдин		
Рук.гр.	Хасгулдин		
Исполн.	Розосова		

407-3-526см.88 - АС.И. 27

Плиты
1П5-1АIVТА
1П5-2АIVТА
1П5-3АIVТА

Стадия	Масса	Масштаб
Р	1700	

Лист | Листов 1

Минэнергоэлектросетьстрой УССР
ГИДРОЭНЕРГОПРОМ
Одесское отделение

Взам.инв.№ | Подпись и дата | Инв.№ подл.

Формат А4

Типовой проект 407-3-526 см.88
Альбом 3

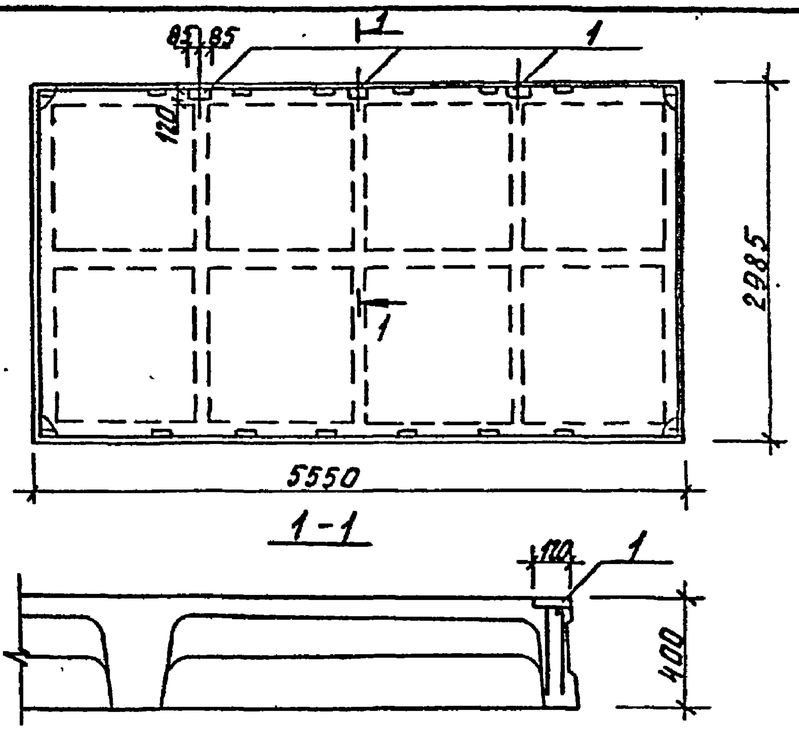

Формат	Зона	Поз.	Обозначение	Наименование	Кол.	Примечание
				Сборочные единицы		
				Плиты		
			1.442.1-1 Вып.1	1П1-1А IV т	1	
				Изделия закладные		
		1	1.442.1-1.2 0.10	МН5	3	2,8кг

Привязан

Инв.N

Взам.инв.N | Подпись и дата

ГИП	Осипов		
Нач.отд.	Стрежнев		
Н.контр.	Хасанов		
Рук.гр.	Хасанов		
Исполн.	Федосеева		

407-3-526см.88-АС.И. 28

Плита 1П1-1А IV ТА

Стадия	Масса	Масштаб
Р	4730	
Лист	Листов 1	

Минэнергоэлектросетьпроект
ПИРОКОММУНЭНЕРГО
Инженерное отделение

Инв.N подл. | Подпись и дата | Взам.инв.N

Формат А4

Типовой проект 407-3-526 см.88
Альбом 3

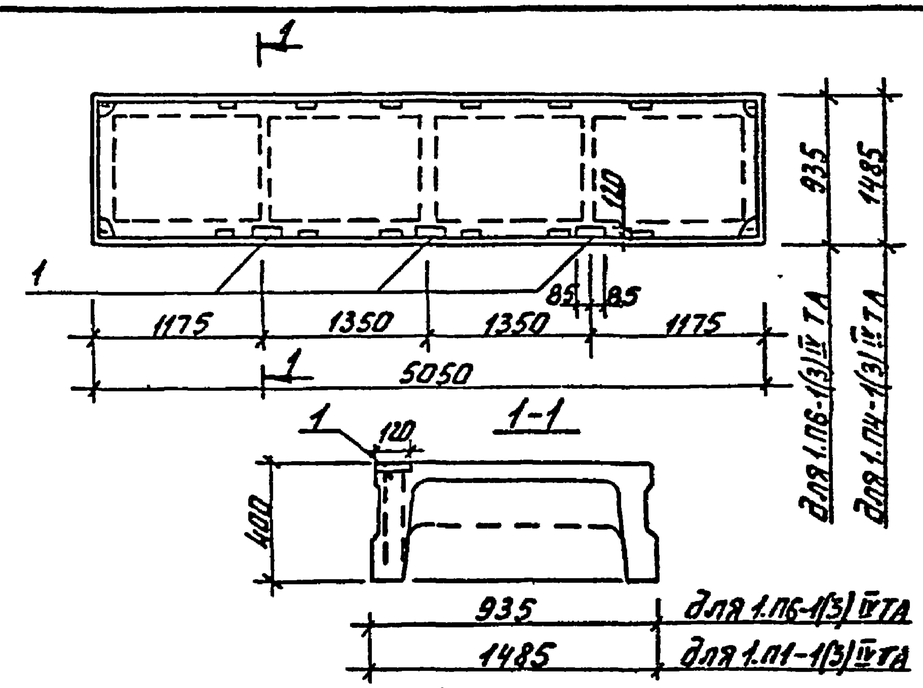

Формат	Зона	Поз.	Обозначение	Наименование	Кол-во 1.П4-1(3) IV ТА	Кол-во 1.П6-1(3) IV ТА	Примечание
				Сборочные единицы			
				Плита 1.П4-1(3) IV т	1		
			1.442.1-1 Вып.1	Плита 1.П6-1(3) IV т		1	
				Изделия закладные			
		1	1.442.1-1.2	МН5	3	3	2,8кг

Привязан

Инв.N

Взам.инв.N | Подпись и дата

ГИП	Осипов		
Нач.отд.	Стрежнев		
Н.контр.	Хасанов		
Рук.гр.	Хасанов		
Исполн.	Федосеева		

407-3-526см.88-АС.И. 29

Плита 1.П4-1А IV ТА; 1П4-3А IV ТА; 1.П6-1А IV ТА; 1П6-3А IV ТА.

Стадия	Масса	Масштаб
Р		
Лист	Листов 1	

Минэнергоэлектросетьпроект
ПИРОКОММУНЭНЕРГО
Инженерное отделение

Инв.N подл. | Подпись и дата | Взам.инв.N

Формат А4

23548-02