ТИПОВОЙ ПРОЕКТ
407-3-442.87

ТРАНСФОРМАТОРНЫЕ ПОДСТАНЦИИ НАПРЯЖЕНИЕМ 10 (6) / 0,4 кВ ВЫСОКОЙ ЗАВОДСКОЙ ГОТОВНОСТИ ИЗ ОБЪЕМНЫХ ЖЕЛЕЗОБЕТОННЫХ ЭЛЕМЕНТОВ ДЛЯ ЭЛЕКТРОСНАБЖЕНИЯ НАСЕЛЕННЫХ МЕСТ С ТРАНСФОРМАТОРАМИ МОЩНОСТЬЮ 100 И 160 КВ·А.

ТРАНСФОРМАТОРНЫЕ ПОДСТАНЦИИ С КОНСТРУКЦИЯМИ ИЗ УГОЛКОВЫХ ЭЛЕМЕНТОВ

АЛЬБОМ III

КОНСТРУКТОРСКАЯ ДОКУМЕНТАЦИЯ СТРОИТЕЛЬНЫХ ИЗДЕЛИЙ ИЗ УГОЛКОВЫХ ЭЛЕМЕНТОВ. ВЕДОМОСТИ ПОТРЕБНОСТИ В МАТЕРИАЛАХ.

22039-03

				Привязан	
Инв.№					

ТИПОВОЙ ПРОЕКТ
407-3-442.87

ТРАНСФОРМАТОРНЫЕ ПОДСТАНЦИИ НАПРЯЖЕНИЕМ 10 (6) / 0,4 кВ ВЫСОКОЙ ЗАВОДСКОЙ ГОТОВНОСТИ ИЗ ОБЪЕМНЫХ ЖЕЛЕЗОБЕТОННЫХ ЭЛЕМЕНТОВ ДЛЯ ЭЛЕКТРОСНАБЖЕНИЯ НАСЕЛЕННЫХ МЕСТ С ТРАНСФОРМАТОРАМИ МОЩНОСТЬЮ 100 и 160 кВ·А.

ТРАНСФОРМАТОРНЫЕ ПОДСТАНЦИИ С КОНСТРУКЦИЯМИ ИЗ УГОЛКОВЫХ ЭЛЕМЕНТОВ

СОСТАВ ПРОЕКТА:

АЛЬБОМ I – ПОЯСНИТЕЛЬНАЯ ЗАПИСКА
ЭЛЕКТРОТЕХНИЧЕСКАЯ И АРХИТЕКТУРНО-СТРОИТЕЛЬНАЯ ЧАСТИ.
ЗАКАЗНАЯ СПЕЦИФИКАЦИЯ. ВЕДОМОСТИ ПОТРЕБНОСТИ В МАТЕРИАЛАХ.

АЛЬБОМ II – КОНСТРУКТОРСКАЯ ДОКУМЕНТАЦИЯ ТРАНСФОРМАТОРНОЙ ПОДСТАНЦИИ.
ВЕДОМОСТИ ПОКУПНЫХ ИЗДЕЛИЙ. ВЕДОМОСТИ ПОТРЕБНОСТИ В МАТЕРИАЛАХ.

АЛЬБОМ III – КОНСТРУКТОРСКАЯ ДОКУМЕНТАЦИЯ СТРОИТЕЛЬНЫХ ИЗДЕЛИЙ ИЗ УГОЛКОВЫХ ЭЛЕМЕНТОВ. ВЕДОМОСТИ ПОТРЕБНОСТИ В МАТЕРИАЛАХ.

АЛЬБОМ IV – СМЕТЫ.

АЛЬБОМ III

Разработан ЦНИИЭП инженерного оборудования

22039-03

Утвержден Госгражданстроем приказ №168 от 27 мая 1985г

ГЛАВНЫЙ ИНЖЕНЕР ИНСТИТУТА /А.Б.Кетаов/

ГЛАВНЫЙ ИНЖЕНЕР ПРОЕКТА /Н.А.Трыханкина/

				Привязан	
Инв №					

Типовой проект 407-3-442.87 Альбом III

Обозначение	Наименование	стр.	примеч.
ТП ТТ	Технические требования к изготовлению сборных железобетонных изделий	3	
АСИ. 1.00.000	Блок трансформаторной БТ1÷БТ5	4	3 листа
АСИ. 1.00.000.Д1.	Узлы	7	
АСИ. 0.01.000	Панель стеновая ПС1	8	
АСИ. 0.02.000	Панель стеновая ПС2	9	
АСИ. 0.03.000	Панель стеновая ПС3	10	
АСИ. 0.04.000	Панель стеновая ПС4	11	
АСИ. 0.05.000	Панель стеновая ПС5	12	
АСИ. 0.06.000	Панель стеновая ПС6	13	
АСИ. 0.07.000	Панель стеновая ПС7	14	
АСИ. 0.08.000	Панель стеновая ПС8	15	
АСИ. 0.09.000	Панель стеновая ПС9	16	
АСИ. 0.10.000	Панель стеновая ПС10	17	
АСИ. 0.11.000	Панель стеновая ПС11	18	
АСИ. 0.12.000	Панель стеновая ПС12	19	
АСИ. 0.13.000	Панель днища ПД1	20	
АСИ. 0.14.000	Панель днища ПД2	21	
АСИ. 0.15.000	Панель кровельная ПК1	22	
АСИ. 0.16.000	Панель кровельная ПК2	23	
АСИ. 0.17.000	Панель кровельная ПК3	24	
АСИ. 0.18.000	Панель кровельная ПК4	25	
АСИ. 0.19.000	Панель кровельная ПК5	26	
АСИ. 0.20.000	Кожух	27	
АСИ. 0.21.000	Вентиляционная жалюзийная решетка ВЖ1	28	
АСИ. 0.00.001	Изделие закладное МН1	29	
АСИ. 0.00.002	Изделие закладное МН2		
АСИ. 0.00.003	Изделие закладное (МН3;МН4)	30	
АСИ. 0.00.004	Изделие закладное МН5		
АСИ. 0.00.010	Изделие соединительное МС1	31	
АСИ. 0.00.005	Изделие соединительное МН6		
АСИ. 0.00.020	Трубостойка ТС1;ТС2	32	
АСИ. ВМ.1	Ведомость потребности в материалах блок БТ1	33,34	2 листа
АСИ. ВМ 2	Ведомость потребности в материалах блок БТ2	35,36	2 листа
АСИ. ВМ 3	Ведомость потребности в материалах блок БТ3	37,38	2 листа
АСИ. ВМ 4	Ведомость потребности в материалах блок БТ4	39,40	2 листа
АСИ. ВМ 5	Ведомость потребности в материалах блок БТ5	41,42	2 листа

Взам. инв. № | Подп. и дата | Инв. № подл.

I Конструктивные решения.

Объемные блоки БТ1÷БТ5 монтируются на заводе из стеновых панелей марки ПС, кровельных панелей марки ПК и панелей днища ПД. Пространственная жесткость блоков БТ обеспечивается за счет соединения железобетонных панелей между собой закладными и накладными деталями на сварке.

II Указания по изготовлению сборных железобетонных элементов.

Изготовление плоских и лотковых панелей производить в металлической форме. Все лотковые элементы изготавливаются в одной форме и отличаются друг от друга количеством и расположением закладных деталей. Все плоские элементы изготавливаются в одной форме путем установки соответствующих вкладышей.

Для сборных железобетонных изделий в проекте принята марка бетона по прочности В22,5 по морозостойкости F 75, по водонепроницаемости W2.

Арматура класса Вр-I по ГОСТ 6727-80, Вр-II по ГОСТ 7348-81. Армирование производить сварными сетками по ГОСТ 8478-81.

Учитывая малую толщину изделий, при установке сеток обратить особое внимание на точное соблюдение защитных слоёв.

Качество поверхности панелей должно соответствовать категории А1 по ГОСТ 13015.0-83. Сборные железобетонные элементы должны быть приняты ОТК предприятия-изготовителя в соответствии с требованиями ГОСТ 13015.1-81.

Допуски на арматурные изделия устанавливаются в соответствии со СН и П III-16-80.

Размеры закладных деталей могут иметь отклонения от проектных не более ±5 мм; смещение осей закладных деталей от проектного положения при установке их в изделие-не более ±5 мм.

Закладные детали должны быть окрашены двумя слоями эмали ПФ-115 (ГОСТ 6465-76) по грунтовке ПФ-020 (ТУ6-10-1940-84).

После сварки закладных деталей все сварные швы, накладные детали и нарушенное сваркой антикоррозионное покрытие должно быть восстановлено способом газопламенного напыления.

При отправке блоков трансформаторной подстанции потребителю следует предусмотреть комплект резиновых ковриков общей площадью 2.2 м².

III Складирование и траспортирование изделий.

При складировании и транспортировании изделий в пределах завода необходимо опирать их на деревянные подкладки, укладываемые в местах монтажных петель. Толщина подкладок должна быть не менее высоты петель.

Такелажные работы должны производиться с помощью специальных траверс и кондукторов, способствующих сохранению жесткости пространственного блока.

Для обеспечения доставки блоков без повреждения смонтированного в них оборудования и аппаратуры транспортировка должна производиться по специальной инструкции, разработанной заводом-изготовителем.

Привязан			
Инв. №			

Инж.	Жучкова		
Ст. инж.	Киселева		
Вед. инж.	Капустин		
ГИП	Письман		
Н. контр.	Письман		
Нач. отд.	Красавин		

ТП 407-3-442.87 АСИ

Технические требования

Стадия	Лист	Листов
Р		1

ЦНИИЭП инженерного оборудования г. Москва

Инв. № подл. | Подпись и дата | Взам. инв. №

Копировал: Хюппенен

Формат А3

407-3-442.87 Альбом III

1 - 1

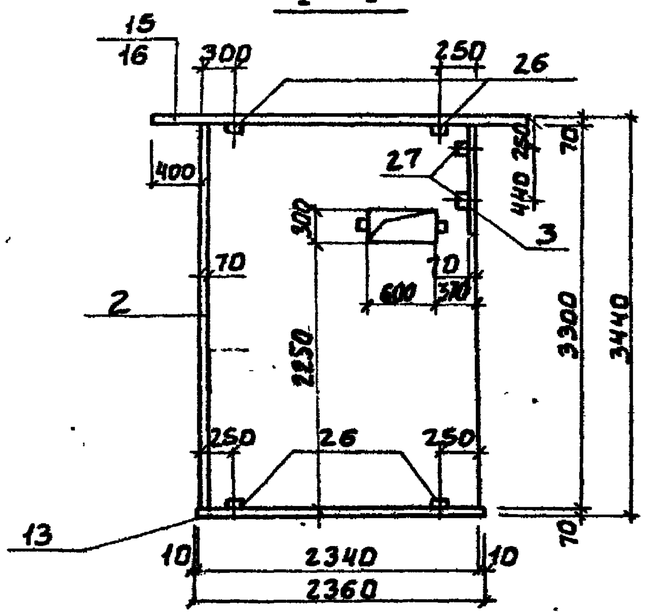

Рис. 1

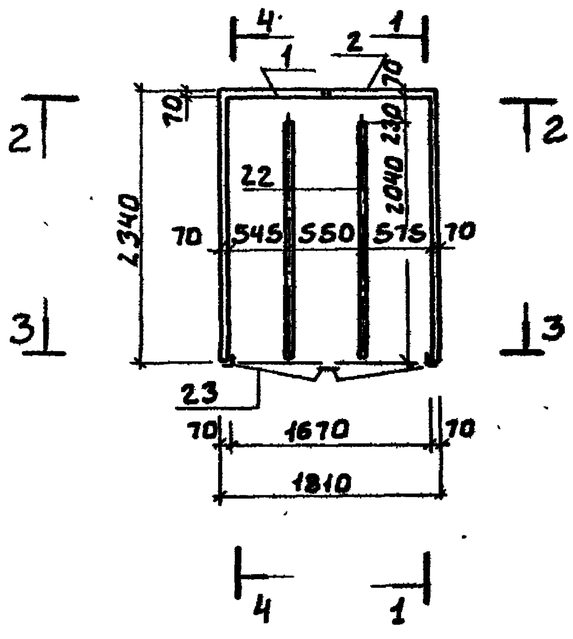

Обозначение	Марка	Рис.
тп АСИ 1.00.000	БТ1	1

Формат	Зона	Поз.	Обозначение	Наименование	Количество —	01	02	03	04			Примечание
				Документация								
А3			тп АСИ ТТ	Технические требования	+	+	+	+	+			
А3			тп АСИ.1.00.000.Д1	Узлы	+	+	+	+	+			
				Сборочные единицы								
А4		1	тп. АСИ.0.01.000	Панель стеновая ПС1	1	—	—	—	—			
А4		2	тп АСИ.0.02.000	ПС2	1	1	—	—	—			
А4		3	тп АСИ.0.03.000	ПС3	1	1	—	—	—			
А4		4	АСИ.0.04.000	ПС4	—	1	—	—	—			
А4		5	АСИ.0.05.000	ПС5	—	—	1	—	—			
А4		6	АСИ.0.06.000	ПС6	—	—	1	—	—			
А4		7	АСИ.0.07.000	ПС7	—	—	1	1	—			
А4		8	АСИ.0.08.000	ПС8	—	—	—	1	—			
А4		9	АСИ.0.09.000	ПС9	—	—	—	1	—			
А4		10	АСИ.0.10.000	ПС10	—	—	—	—	1			
А4		11	АСИ.0.11.000	ПС11	—	—	—	—	1			
А4		12	АСИ.0.12.000	ПС12	—	—	—	—	2			
А4		13	АСИ.0.13.000	ПД1	1	1	—	—	—			
А4		14	АСИ.0.14.000	ПД2	—	—	1	1	—			
А4		15	АСИ.0.15.000	ПК 1	1	—	—	—	—			
А4		16	АСИ.0.16.000	ПК 2	—	1	—	—	—			
А4		17	АСИ.0.17.000	ПК3	—	—	1	—	—			
А4		18	АСИ.0.18.000	ПК4	—	—	—	1	—			
А4		19	АСИ.0.19.000	ПК5	—	—	—	—	1			
А4		20	АСИ.0.21.000	Вентиляционная жалюзийная решетка ВЖ1	1	1	—	—	—			
—		21	т.п. 407-3-349.84 Альбом III	Ворота В-1ж	1	1	—	—	—			
А3		22	АСИ.0.00.010	Соединительное изделие МС1	2	2	—	—	—			
—		23		Дверной блок А53-П8 ГОСТ14624-84	—	—	1	1	—			
				Детали			1	1				
Б4		24		Швеллер С20 ГОСТ8240-72 / Вст3 ГОСТ 535-79 ℓ:1600	—	—	2	2	—			
Б4		25		Полоса 6×80 ГОСТ103-76 / Вст3кп2-ГОСТ535-79 ℓ:160	2	2	2	2	—			
Б4		26		Уголок 75×6 ГОСТ8509-72 / Вст3сп3 ГОСТ535-79 ℓ:80	18	18	16	16	16			

ПРИВЯЗАН			
ИНВ. №			

ПРОВЕР.	КАПУСТИН	
СТ. ИНЖ.	КИСЕЛЕВА	
ВЕД. ИНЖ.	КАПУСТИН	
ГИП	ПИСЬМАН	
Н. КОНТР.	ДАНИАЕВСКИЙ	
НАЧ. ОТД.	КРАСАВИН	

ТП 407-3-442.87 АСИ. 1.00.000

БЛОК ТРАНСФОРМАТОРНОЙ (БТ1 ÷ БТ5)

СТАДИЯ	МАССА	МАСШТАБ
Р	СМ. ТАБЛИЦУ	
ЛИСТ 1	ЛИСТОВ 3	

ЦНИИЭП инженерного оборудования г. Москва.

СОГЛАСОВАНО: Прилежкина; Отд. ЭАД

ВЗАМ. ИНВ. N; ПОДП. И ДАТА; ИНВ. № ПОДЛ.

Копировал: Боброва 22039-03 Формат: А3

СОГЛАСОВАНО
ОТ 4 ЗАД Трыханкина

ВЗАМ.ИНВ.№ | ПОДП. И ДАТА | ИНВ.№ПОДЛ.

2-2

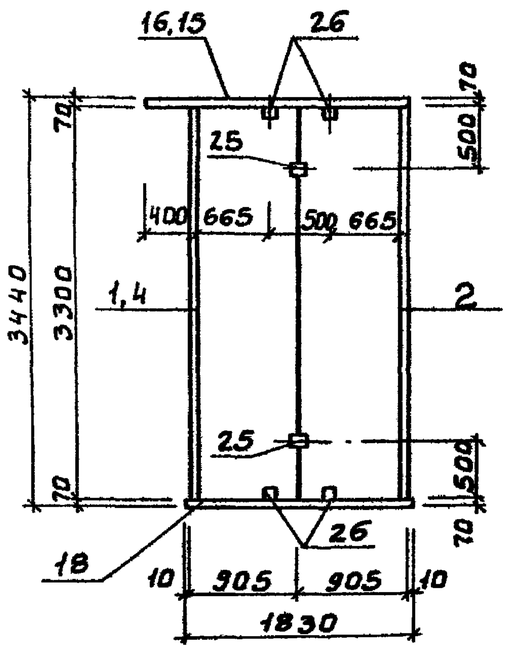

Рис.2

3-3

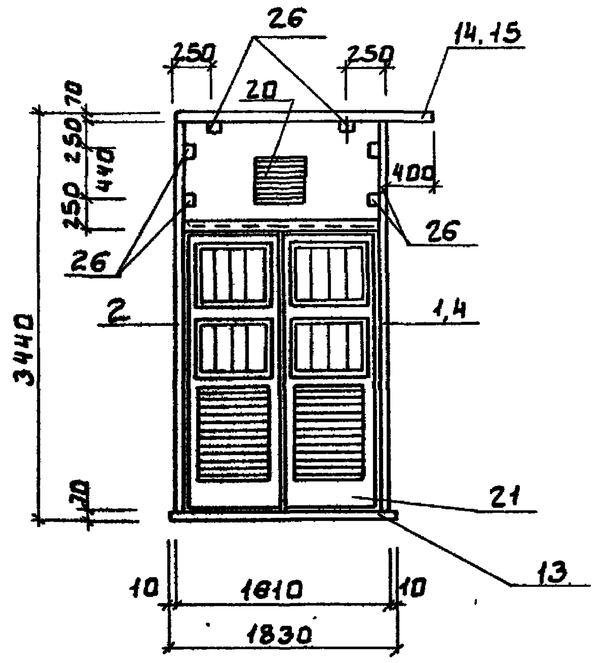

4-4

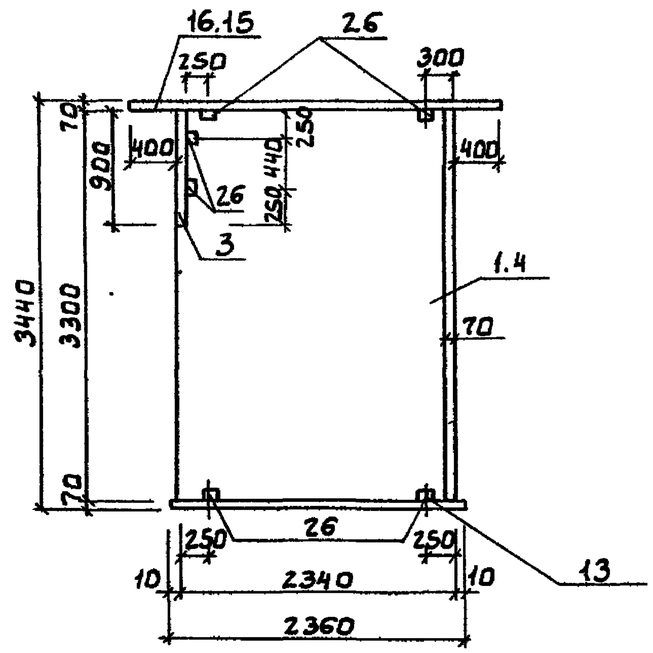

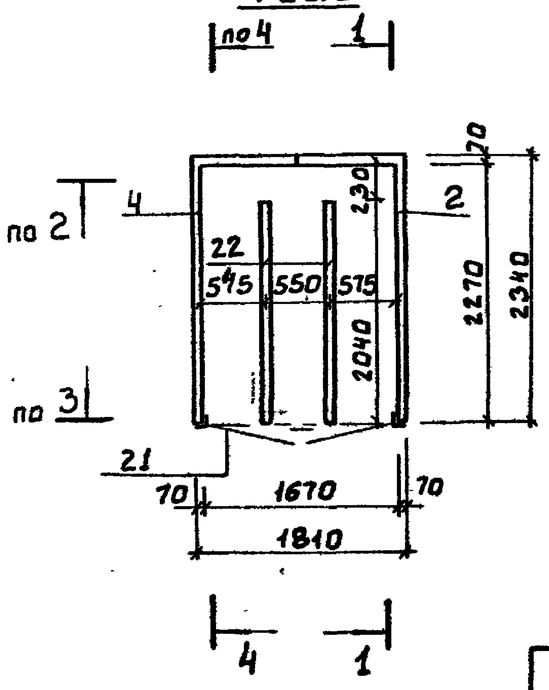

Рис. 3

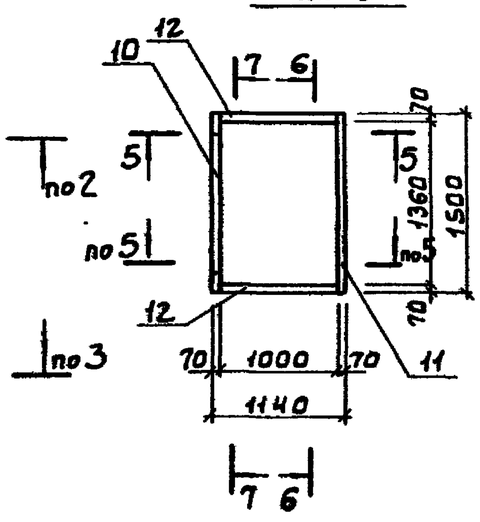

5-5

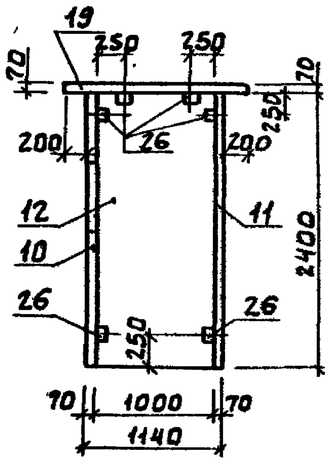

6-6

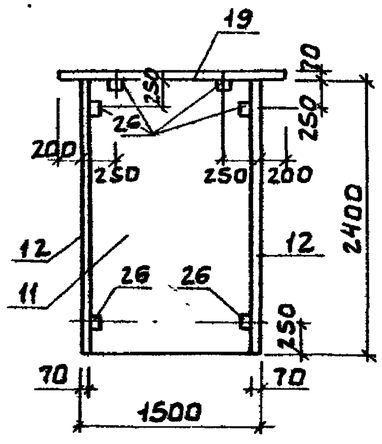

7-7

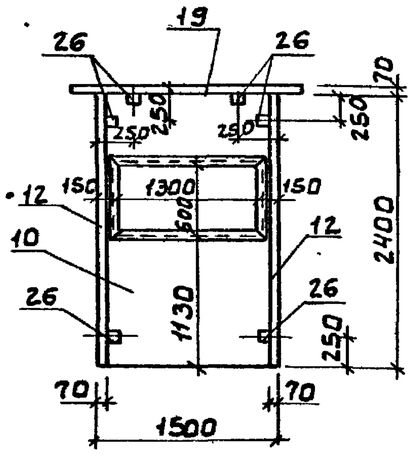

Обозначение	Марка	Рис.
т.п. АСИ.1.00.000-01	БТ2	2
-04	БТ5	3

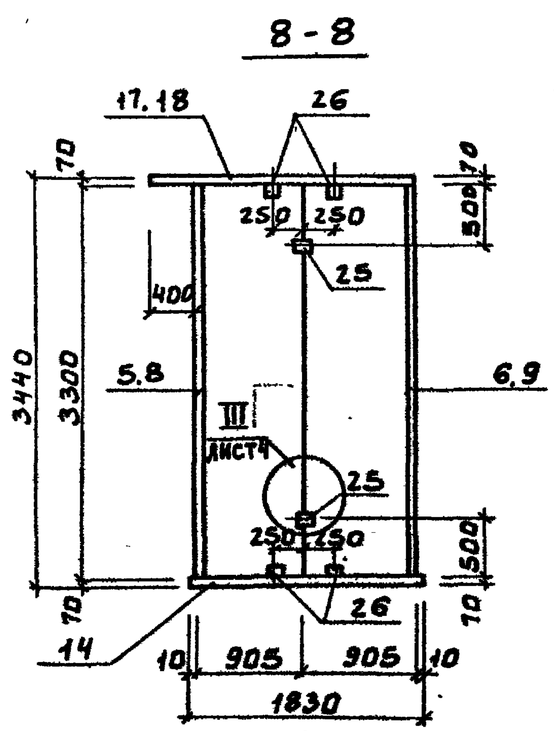

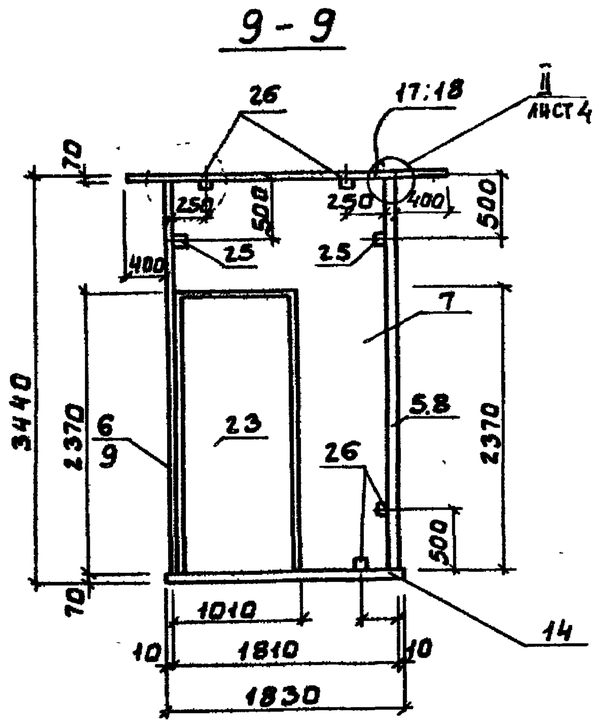

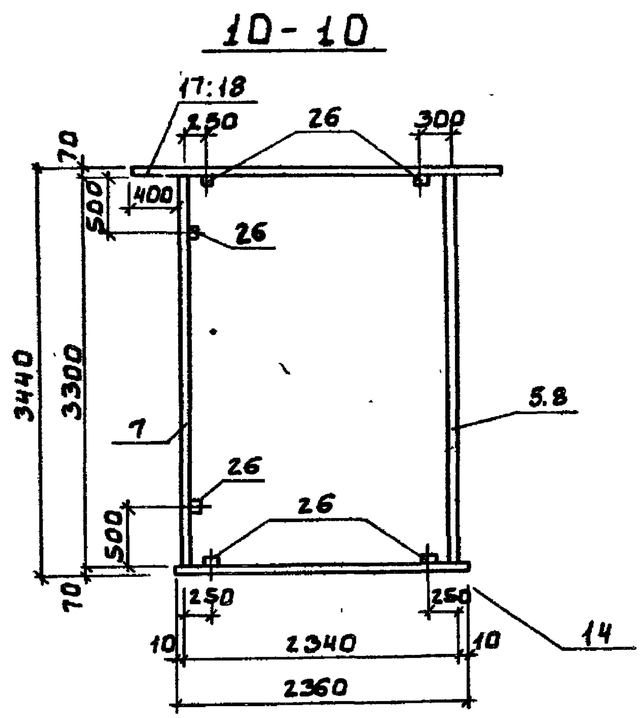

Рис.-4

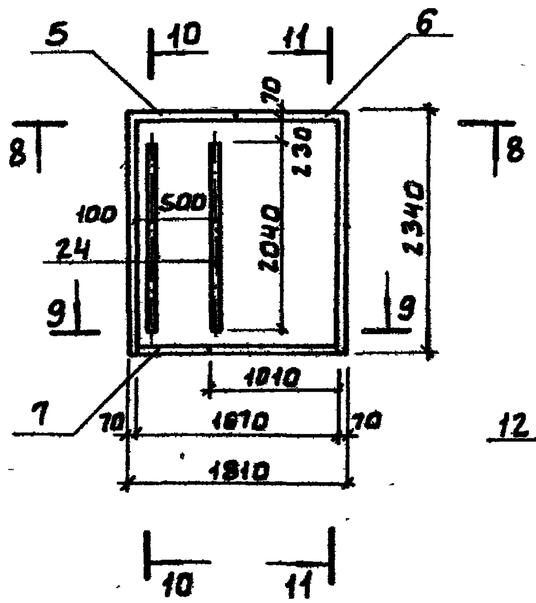

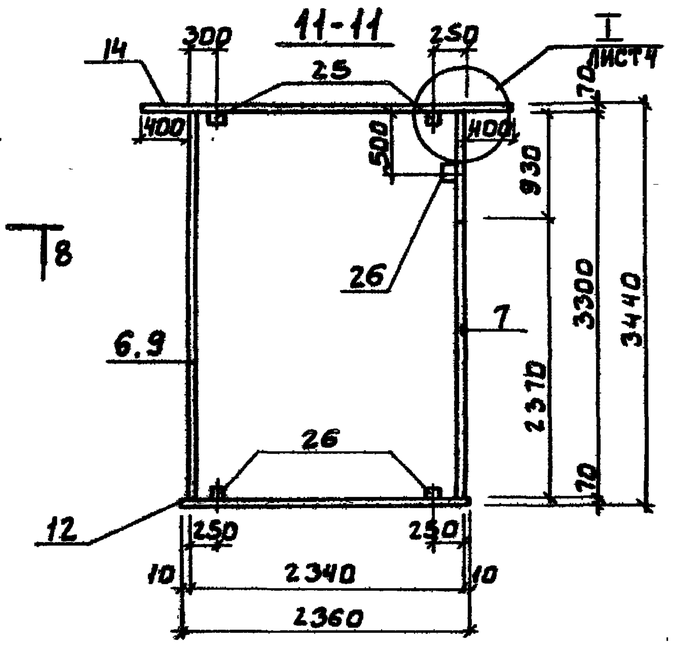

Рис.-5

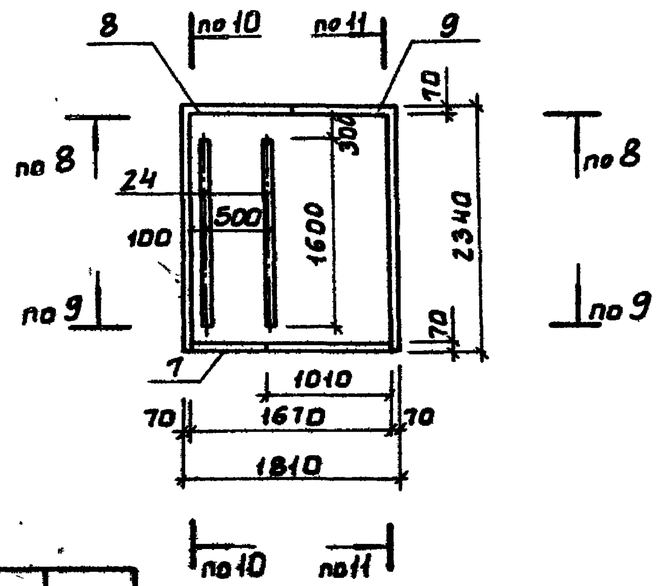

Обозначение	Марка	Рис.
т.п. АС 1.00.000-02	БТ3	4
- 03	БТ4	5

407-3-442.87 Альбом III
СОГЛАСОВАНО
ОТД. ЗАА Трыкакина
ВЗАМ. ИНВ. N
ПОДП. И ДАТА
ИНВ. № ПОДЛ.

1-1

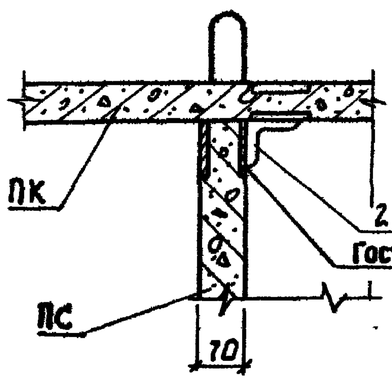

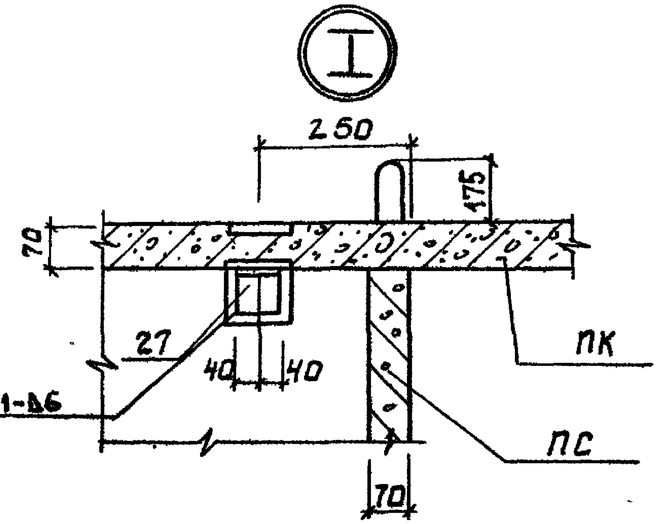

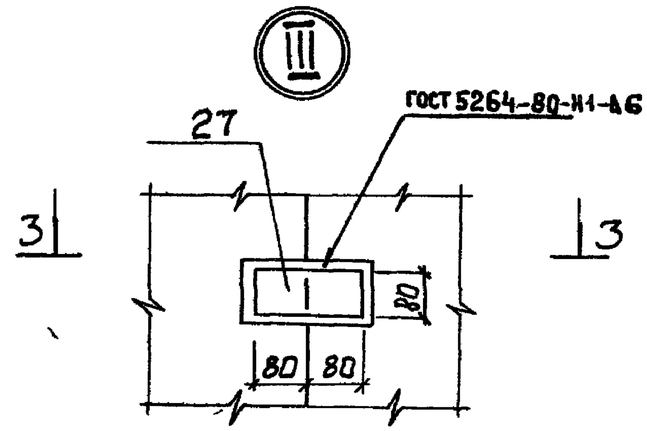

3-3

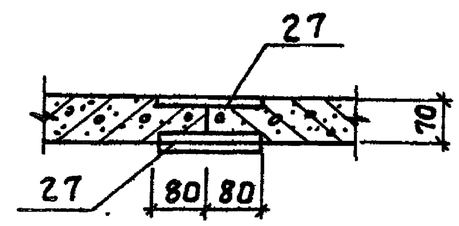

2-2

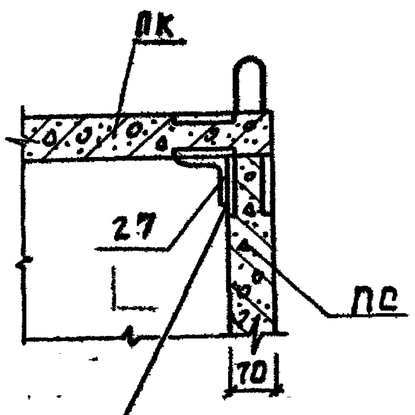

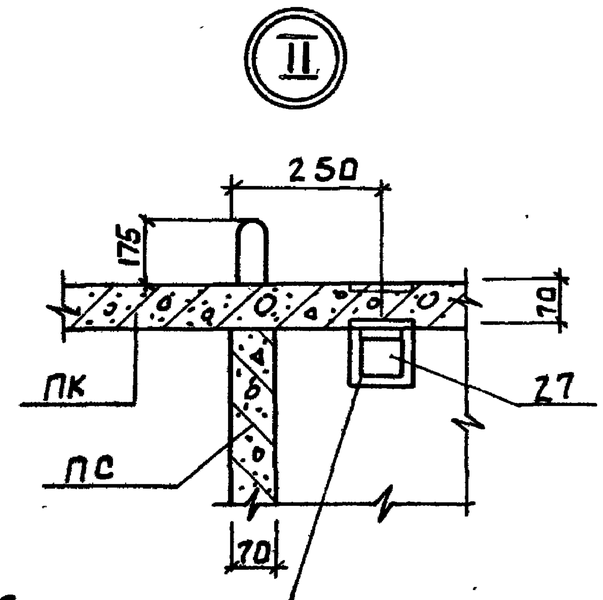

ГОСТ 5264-80 Н1-Δ6

Сварку производить электродами типа Э42, ГОСТ 9467-75.

Инв. № подл. | Подп. и дата | Взам. инв. №

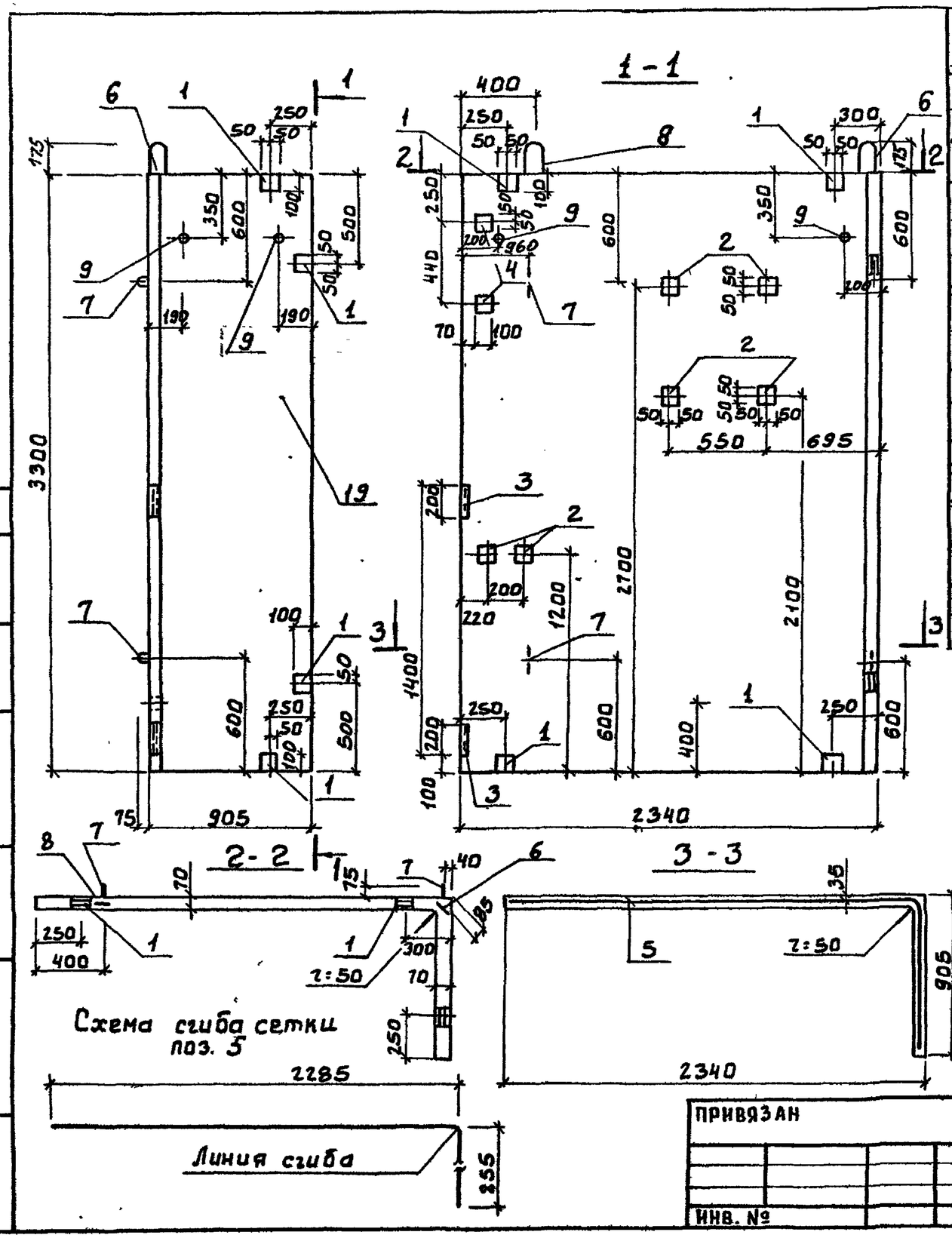

Формат	Зона	Поз.	Обозначение	Наименование	Кол	Примеч.
				Документация		
А3			ТП ТТ	Технические требования к изготовлению сборных железобетонных изделий.		
				Сборочные единицы.		
А4		1	ТП АСИ.0.00.001	Изделие закладное Мн1	8	
А4		2	ТП АСИ.0.00.002	Изделие закладное МН2	6	
		3	3.400-6/76	Изделие закладное Мн4-27	2	
А4		4	ТП АСИ.0.00.004	Изделие закладное МН-5	2	
				Детали		
Б4		5	ТП. АСИ.0.01.000.1	4С $^{58Вр1-100}_{58Вр1-100}$ ЭН+32S $\frac{25}{20}$ ГОСТ 23279-85	1	28.85кг
А4		6	ТП АСИ.0.00.003	Петля для подъема МН3	1	6.9кг
А4		7	ТП -01	Петля для подъема МН4	4	1.7кг
		8	АСИ.0.00.005	Петля для подъема МН6	1	6.9кг
Б4		9	ТП АСИ.0.01.000.2	Труба $d_у$32 ГОСТ10704-76* ℓ=70	4	0.14кг
				Материал		
		10		Бетон В22.5; F 75		0.75м³

Ведомость расхода стали на элемент, кг.

Марка элемента	Изделия арматурн.				Изделия закладные									Общий расход
	Арматура класса Вр-1 ГОСТ 6727-80			Всего	Арматура класса А-I ГОСТ 5781-82*		А-II	А-III	Прокат марки Вст3пс6 ГОСТ 8509-72	ГОСТ 10704-76* Труба $d_у$=32		ГОСТ 103-76	Всего	
	ф5		Итого		ф22	ф12	ф10	ф8	L63×6			δ×100		
ПС1	28.85		28.85	28.85	13.8	4.4	20.08	0.8	2.2	0.56		20.36	67.2	91.05

ПРОВЕР.	КАПУСТИН	
СТ.ИНЖ.	КИСЕЛЕВА	
ВЕД.ИНЖ	КАПУСТИН	
ГИП	ПИСЬМАН	
Н.КОНТР.	ДАНИЛЕВСКИЙ	
НАЧ.ОТД	КРАСАВИН	

ПРИВЯЗАН

ИНВ. №

ТП 407-3-442.87 АСИ. 0 01.000

Панель стеновая ПС1

СТАДИЯ	МАССА	МАСШТАБ
Р	1.87т	1:25
ЛИСТ	ЛИСТОВ 1	

ЦНИИЭП инженерного оборудования г. Москва.

407-3-442.87 Альбом XI

СОГАСОВАНО Трыканкина

ИНВ.№ ПОДЛ. ПОДП. И ДАТА ВЗАМ.ИНВ.N

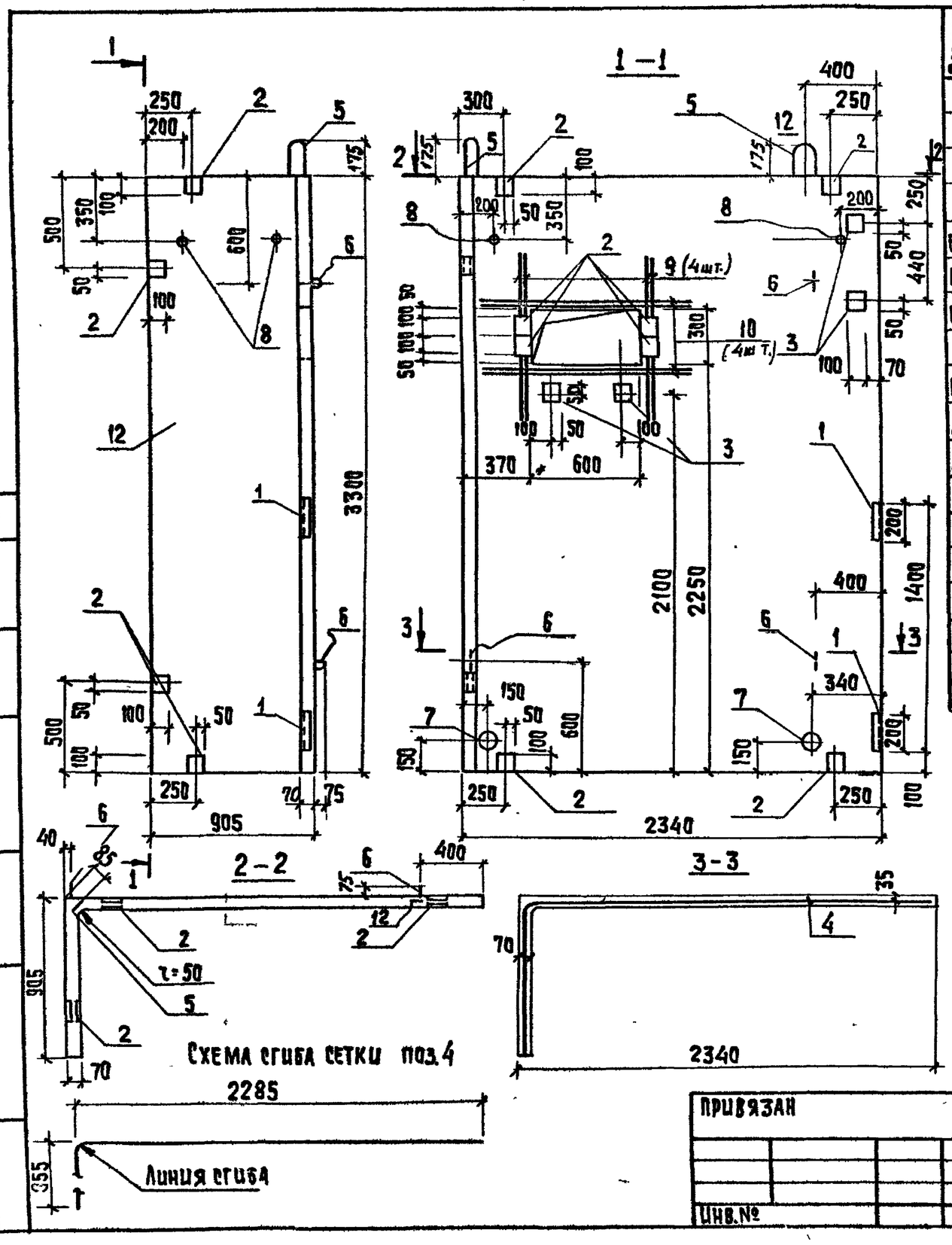

Формат	Зона	Поз.	Обозначение	Наименование	Кол.	Примечан.
				Документация		
			ТП ТТ	Технические требования к изготовлению сборных железобетонных изделий.		
				Сборочные единицы		
Б4		1	Серия 3.400-6/76	Изделие закладное МН4-27	2	
Б4		2	ТП АСИ.0.00.001	Изделие закладное МН1	12	
Б4		3	ТП АСИ.0.00.002	Изделие закладное МН5	4	
				Детали		
Б4		4	ТП АСИ.0.02.000.1	4Ср $\frac{58р\text{-}1\text{-}100}{58р\text{-}1\text{-}100}$ 314х325 $\frac{25}{20}$ ГОСТ 23279-85	1	28,25кг
А4		5	ТП АСИ.0.00.003.	Петля для подъема МН3	1	6,9кг
А4		6	-01	Петля для подъема МН4	4	1,1кг
А4		12	АСИ.0.00.005	Петля для подъема МН6	1	6,9кг
Б4		7	АСИ.0.02.000.2	Труба асбестоцементная ф100 ГОСТ 1839-80 ℓ=70	2	0,48кг
Б4		8	3	Труба $d_у$=32 ГОСТ 10704-76* ℓ=70	4	0,14кг
Б4		9	4	А-II-10-ГОСТ 5781-82 ℓ=920	4	0,57кг
Б4		10	5	А-II-10-ГОСТ 5781-82 ℓ=1220	4	0,75кг
				Материал		
		11		Бетон В22,5 F 75		0,72м³

Ведомость расхода стали на элемент, кг.

Марка элемента	Изделия арматурные: Арматура класса Вр-1 ГОСТ 6727-80 ф5	А-II ГОСТ 5781-82 ф10	Итого	Всего	Изделия закладные: Арматура класса А-I ГОСТ 5781-82* ф22	А-II ф12	А-III ф10		ф8		Прокат марки Вст3пс6 ГОСТ 10704-76* Труба $d_у$=32	ГОСТ 8509-72 ∠63х6	ГОСТ 103-76 -8х100	Всего	Общий расход
ПС2	28,85	5,28	34,13	34,13	13,8	4,4	18,50		0,8		0,4	2,2	24,6	64,7	98,83

Привязан			
Инв.№			
Провер.	Капустин		
Ст.инж.	Куселева		
Вед.инж.	Капустин		
ГИП	Письман		
Н.контр.	Данилевский		
Нач.отд.	Красавин		

ТП 407-3-442.87 - АСИ.0.02.000

Панель стеновая ПС2

Стадия	Масса	Масштаб
Р	1,84т	1:25
Лист	Листов 1	

ЦНИИЭП инженерного оборудования г. Москва

Копировал: Хюппенен

Формат А3

Альбом III

407-3-442.87

Согласовано: Гл. ЭАЦ Крыжанкина

Инв.№ подл. | Подпись и дата | Взам.инв.№

407-3-442.87 АЛЬБОМ III

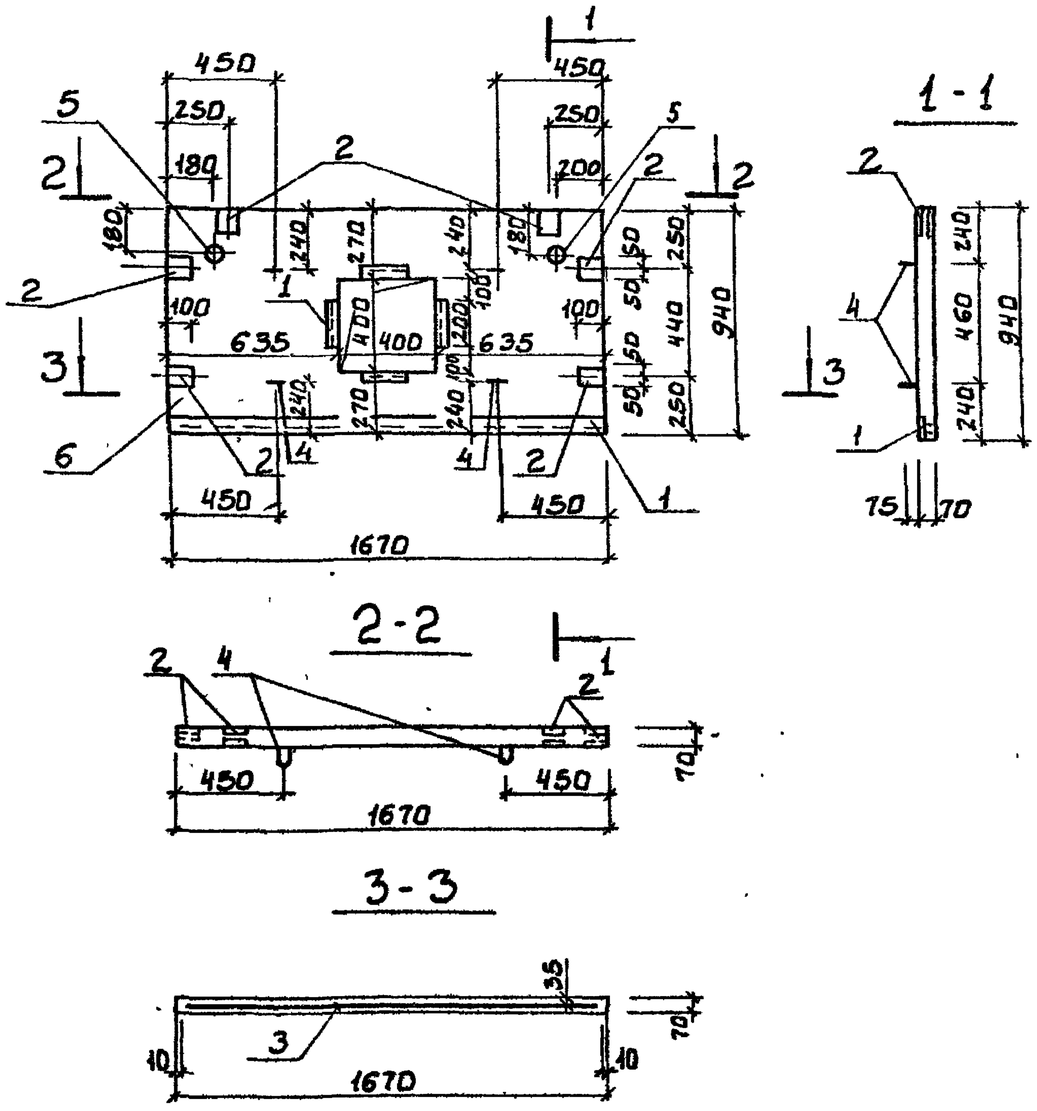

При установке закладной детали Мн4-46 анкерующие стержни отогнуть по месту.

Формат	Зона	Поз.	Обозначение	Наименование	Кол.	Примеч.
				Документация		
А3			ТП ТТ	Технические требования к изготовлению сборных железобетонных изделий.		
				Сборочные единицы		
—		1	3.400-6/76	Изделие закладное МН4-46 в=200мм	4	
А4		2	ТП АСИ.0.00.001	Изделие закладное МН1	6	
				Детали		
Б4		3	ТП АСИ.0.03.000.1	4С $\frac{5ВРI-100}{5ВРI-100}$ 165×90 $\frac{50}{25}$ ГОСТ 23219-85	1	4.42кг
А4		4	АСИ.0.00.003.-01	Петля для подъема Мн4	4	1.1 кг
Б4		5	АСИ.0.03.000.2	Труба ф32 ГОСТ 10704-76 в=10	2	0.2кг
				Материал		
		6		Бетон В22,5;F 75		0.09м³

Ведомость расхода стали на элемент. кг.

Марка элемента	Изделия арматурные: Арматура класса Вр-1 ГОСТ 6727-80 ф5		Итого	Всего	Изделия закладные: Арматура класса А-I ГОСТ 5781-82* ф12		А-III ф10	А-III ф8	Прокат марки Вст3пс6-I ГОСТ 10704-76* Труба ф32		ГОСТ 103-76* -8×100	ГОСТ 8509-72 L50×5	Итого	Всего	Общий расход
ПС3	4.42		4.42	4.42	4.4		6.24	2.28	0.4		9.42	14.4		37.14	41.56

ПРОВЕР.	КАПУСТИН		
ИНЖ.	ЖУЙКОВА		
СТ.ИНЖ	КИСЕЛЕВА		
ВЕД.ИНЖ	КАПУСТИН		
ГИП	ПИСЬМАН		
Н.КОНТР.	ДАНИЛЕВСКИЙ		
НАЧ.ОТД.	КРАСАВИН		

ПРИВЯЗАН

ИНВ. №

ТП 407-3-442.87 АСИ. 0.03. 000

ПАНЕЛЬ СТЕНОВАЯ ПС 3

СТАДИЯ	МАССА	МАСШТАБ
Р	0,22т	1.25
ЛИСТ	ЛИСТОВ 1	

ЦНИИЭП инженерного оборудования г. Москва.

ИНВ.№ ПОДЛ. | ПОДП. И ДАТА | ВЗАМ. ИНВ.№

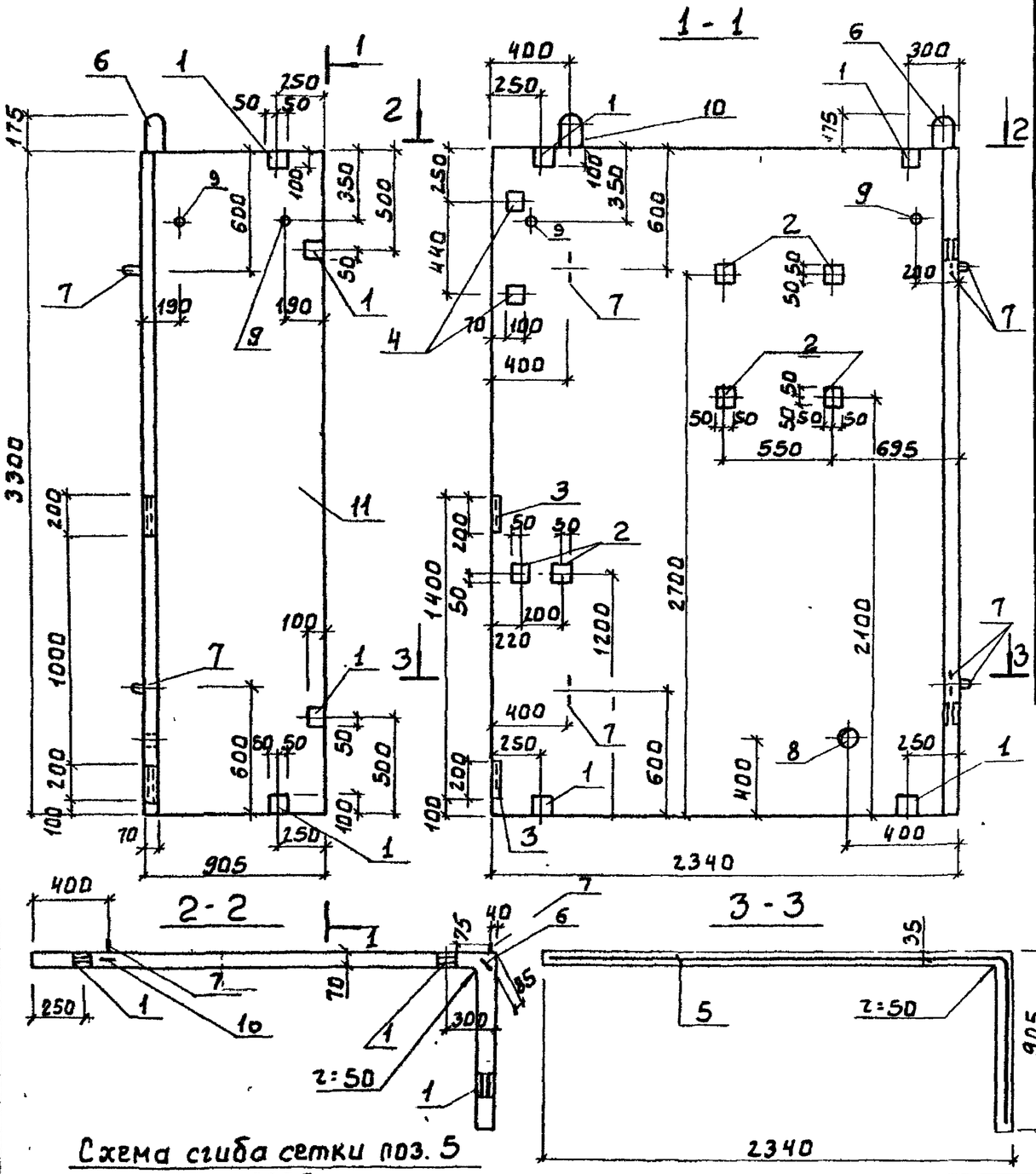

Формат	Зона	Поз.	Обозначение	Наименование	Кол.	Примеч.
				Документация		
А3			ТП ТТ	Технические требования к изготовлению сборных железобетонных изделий.		
				Сборочные единицы		
Ач		1	ТП АСИ.0.00.001	Изделие закладное МН1	8	
Ач		2	ТП АСИ.0.00.002	Изделие закладное МН2	6	
—		3	3.400-6/76	Изделие закладное МН4-27	2	
Ач		4	ТП АСИ.0.00.004	Изделие закладное МН5	2	
				Детали		
		5	ТП АСИ.0.04.000.1	4Ср $\frac{5Вр1-100}{5Вр1-100}$ 314×325 $\frac{25}{20}$ ГОСТ 23279-85	1	28.85
Ач		6	ТП АСИ.0.00.003	Петля для подъема МН3	1	6.9кг
Ач		7	ТП -01	Петля для подъема МН4	4	1.1кг
Бч		8	ТП АСИ.0.04.000.2	Труба асбестоцементн. ф100 l=70 ГОСТ 1839-80	1	0.48кг
Бч		9	ТП АСИ.0.04.000.3	Труба $d_у$ 32 ГОСТ 10704-76* l=70	4	0.14кг
Ач		10	ТП АСИ.0.00.004.	Петля для подъема МН6	1	6.9кг
				Материал		
				Бетон В22,5;F75		0.75м³

Ведомость расхода стали на элемент, кг.

Марка элемента	Изделия арматурные: Арматура класса Вр-1 ГОСТ 6727-80 ф5		Итого	Всего	Изделия закладные: Арматура класса А-I ГОСТ 5781-82 ф22	А-II ф12	А-III ф10	ф8	Прокат марки Вст3пс6 ГОСТ 8509-72 L63×6	ГОСТ 10704-76* Труба $d_у$=32		ГОСТ 103-76 -δ=100	Всего	Общий расход
ПС 4	28.85		28.85	28.85	13.8	4.4	20.08	0.8	2.2	0.56		20.36	62.2	91.05

ПРОВЕР.	КАПУСТИН	
СТ. ИНЖ.	КИСЕЛЕВА	
ВЕД. ИНЖ.	КАПУСТИН	
ГИП	ПИСЬМАН	
Н. КОНТР.	ДАНИЛЕВСКИЙ	
НАЧ. ОТД.	КРАСАВИН	

ПРИВЯЗАН

ИНВ. №

ТП 407-3-442.87 АСИ.0.04.000

ПАНЕЛЬ СТЕНОВАЯ ПС4

СТАДИЯ	МАССА	МАСШТАБ
Р	1.87т	1:25
ЛИСТ	ЛИСТОВ 1	

ЦНИИЭП инженерного оборудования г. Москва.

407-3-442.87 Альбом III

СОГЛАСОВАНО: ОТЛ. ЭАД. Трыканина

ВЗАМ. ИНВ. N | ПОДП. И ДАТА | ИНВ. N ПОДЛ.

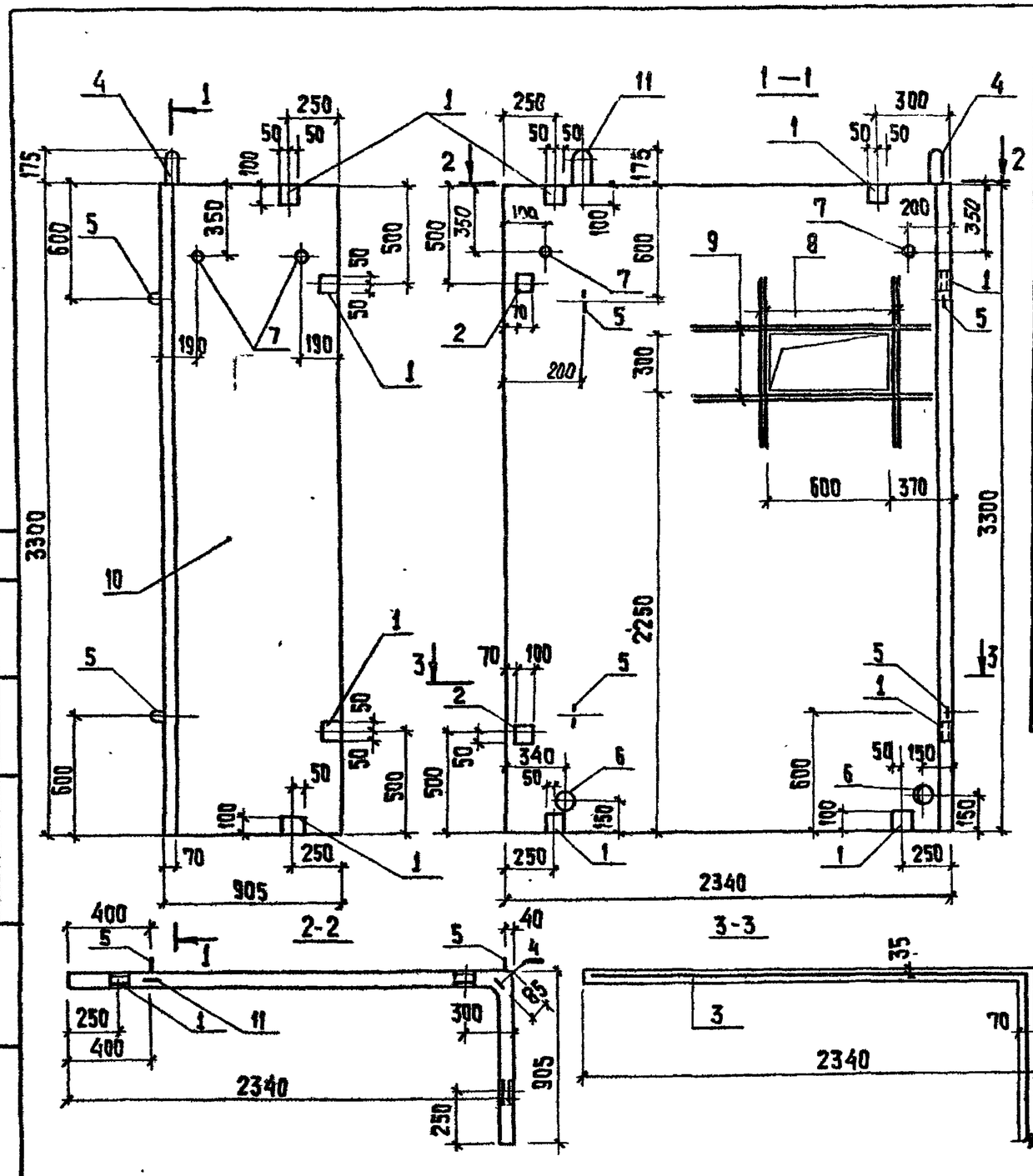

Схема сгиба сетки поз. 3

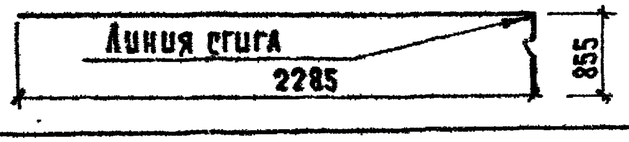

Формат	Зона	Поз.	Обозначение	Наименование	Кол.	Примечан.
				Документация		
А3			ТП ТТ	Технические требования к изготовлению сборных		
				железобетонных изделий		
				Сборочные единицы		
А4		1	ТП АСЦ.0.00.001	Изделие закладное МН1	8	
А4		2	ТП АСЦ.0.00.002	Изделие закладное МН2	2	
				Детали		
Б4		3	ТП АСЦ.0.05.000.1	4Ср $\frac{5Вр-1-100}{5Вр-1-100}$ 314х325 $\frac{25}{20}$ ГОСТ 23279-85	1	28,25 кг
А4		4	ТП АСЦ.0.00.003	Петля для подъема МН3	1	6,9 кг
А4		5	ТП -01	Петля для подъема МН4	4	1,1 кг
А4		11	ТП АСЦ.0.00.005	Петля для подъема МН6	1	6,9 кг
Б4		6	ТП АСЦ.0.05.000.2	Труба асбестоцементная ГОСТ 1839-80 ф100 ℓ=70	2	0,48 кг
Б4		7	ТП АСЦ.0.05.000.3	Труба $d_у$=32 ГОСТ 10704-76* ℓ=70	3	0,14 кг
Б4		8	ТП АСЦ.0.05.000.5	А-II-10-ГОСТ 5781-82 ℓ=920	4	0,57 кг
Б4		9	ТП АСЦ.0.05.000.6	А-II-10-ГОСТ 5781-82 ℓ=1220	4	0,75 кг
				Материал:		
		10		Бетон В22,5; F75		0,72 м³

Ведомость расхода стали на элемент, кг.

Марка элемента	Изделия арматурн.				Изделия закладные										Общий расход
	Арматура класса			Всего	Арматура класса				Прокат марки					Всего	
	Вр-1	А-II			А-I		А-II		Вст3пс6						
	ГОСТ 6727-80	ГОСТ 5781-82			ГОСТ 5781-82*					ГОСТ 10704-76	ГОСТ 103-76*				
	ф5	ф10	Итого		ф22	ф12	ф10			Труба $d_у$=32		-8х100			
Пс5	28,25	5,28	33,57	33,57	13,8	4,4	4,96			0,4		15,16		38,72	72,29

Согласовано: Отд. ЗАД. Труханкина

Альбом III

407-3-442.87

Инв. № подл. | Подпись и дата | Взам. инв. №

Привязан

Провер.	Капустин	
Ст. инж.	Киселева	
Вед. инж.	Капустин	
ГИП	Письман	
Н. контр.	Данилевский	
Нач. отд.	Крававин	

ТП 407-3-442.87 АСЦ.0.05.000.

Панель стеновая ПС5

Стадия	Масса	Масштаб
Р	1,84т	1:25

Лист | Листов

ЦНИИЭП инженерного оборудования г. Москва

Копировал: Хюппенен

Формат А3

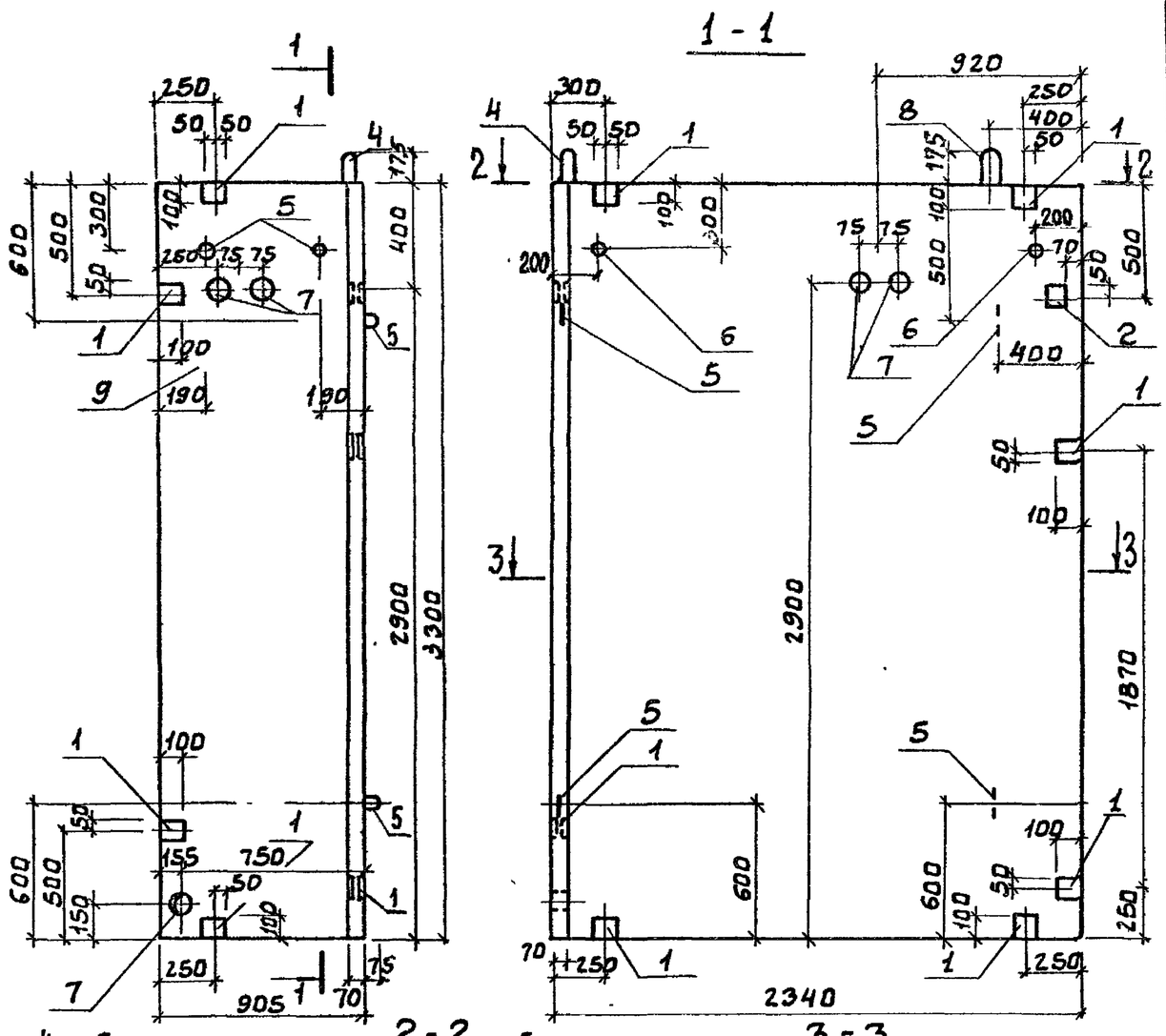

Схема сгиба сетки поз. 2

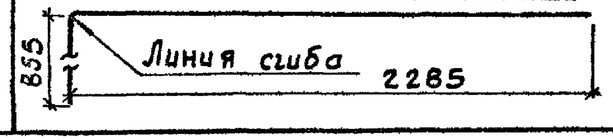

Формат	Зона	Поз.	Обозначение	Наименование	Кол	Примеч.
				Документация		
А3			ТП ТТ	Технические требования к изготовлению сборных железобетонных изделий.		
				Сборочные единицы		
А4		1	т.п. АСИ.0.00.001	Изделие закладное МН1	10	
А4		2	т.п. АСИ.0.00.002	Изделие закладное МН2	1	
				Детали		
Б4		3	т.п. АСИ.0.06.000.1	$4C_{P}\frac{4Вр1-100}{4Вр1-100}$ $314\times325\frac{25}{20}$ ГОСТ 23279-85	1	28.85кг
А4		4	т.п. АСИ.0.00.003	Петля для подъема МН3	1	6.9кг
А4		5	т.п. -01	Петля для подъема МН4	4	1.1кг
Б4		6	т.п. АСИ.0.06.000.2	Труба d_y 32-ГОСТ10704-76* ℓ=70	4	0.14кг
Б4		7	т.п. АСИ.0.06.000.3	Труба асбестоцементн. ф100 ℓ=70 ГОСТ 1839-80	5	0.48кг
А4		8	т.п. АСИ.0.00.005	Петля для подъема МН6	1	6.9кг
				Материалы		
		9		Бетон В22,5; F 75		0.75м³

Ведомость расхода стали на элемент, кг.

Марка элемента	Изделия арматурные: Арматура класса Вр-1 ГОСТ 6727-80 ф5		Итого	Всего	Изделия закладные: Арматура класса А-I ГОСТ 5781-82* ф22	А-II ф12	ф10	Итого	Прокат марки Вст 3пс6 ГОСТ 10704-76* Труба d_y=32	ГОСТ 103-76* -8×100		Всего	Общий расход
ПС6	28.85		28.85		13.8	4.4	12.26	30.46	0.56	17.00		48.02	76.87

ПРОВЕР.	КАПУСТИН	
СТ.ИНЖ	КИСЕЛЕВА	
ВЕД.ИНЖ	КАПУСТИН	
ГИП	ПИСЬМАН	
Н.КОНТР.	ДАНИЛЕВСКИЙ	
НАЧ ОТД	КРАСАВИН	

ПРИВЯЗАН

ИНВ. №

Т.П. 407-3-442.87 АСИ. 0.06.000

Панель стеновая ПС6

СТАДИЯ	МАССА	МАСШТАБ
Р	0,37	1:25
ЛИСТ	ЛИСТОВ	

ЦНИИЭП инженерного оборудования г. Москва

407-3-442.87 АЛЬБОМ III

СОГЛАСОВАНО

Отд. ЗАД. Трыхавкина

ВЗАМ. ИНВ. N

ПОДП. И ДАТА

ИНВ. N ПОДЛ.

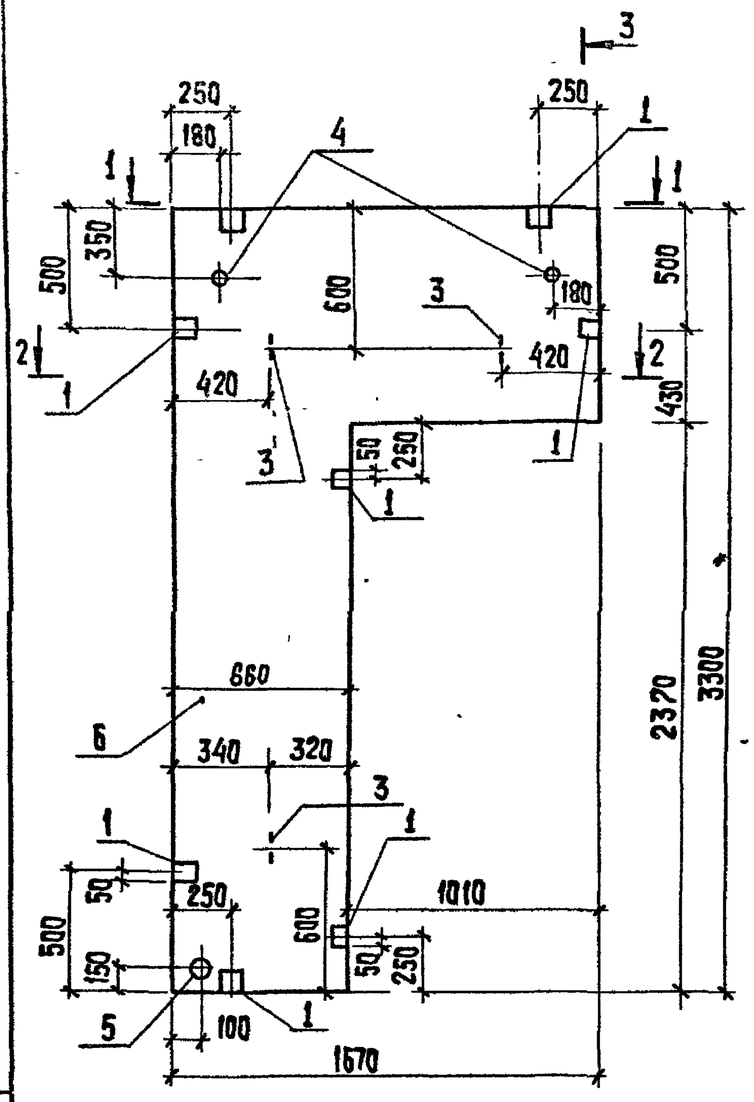

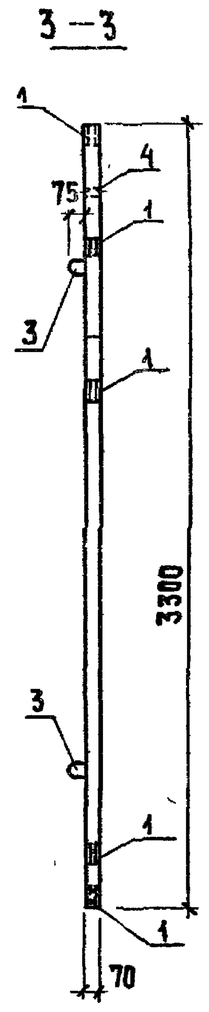

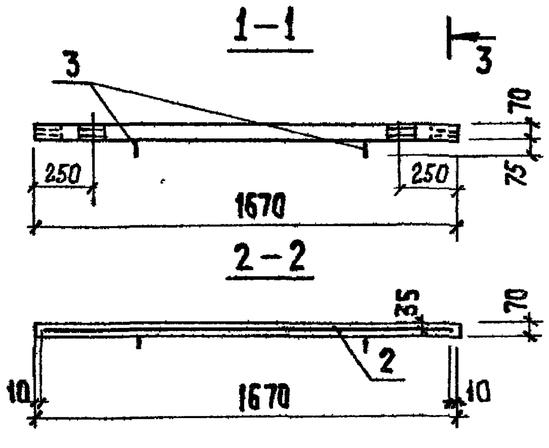

Формат	Зона	Поз.	Обозначение	Наименование	Кол.	Прим.
				Документация		
А3			ТП ТТ	Технические требования к изготовлению сборных железобетонных изделий.		
				Сборочные единицы		
А4		1	ТП АСЦ.0.00.001	Изделие закладное МН1	8	
				Детали		
Б4		2	ТП АСЦ.0.07.000.1	4Ср $\frac{5Вр-1-100}{5Вр-1-100}$ 165х328 $\frac{40}{25}$ ГОСТ 23279-85	1	4.4 кг
А4		3	АСЦ.0.00.003-01	Петля для подъема МН4	3	1.1 кг
Б4		4	АСЦ.0.07.000.2	Труба ф32 ГОСТ 10704-76 Р=70	2	0.14 кг
Б4		5	3	Труба асбестоцементная ф100 ГОСТ 1839-80 Р=70	1	0.42 кг
				Материал		
		6		Бетон В22,5; F75		0,2 м³

Ведомость расхода стали на элемент, кг.

Марка элемента	Изделия арматур.				Изделия закладные									Общий расход
	Арматура класса			Всего	Арматура класса				Прокат марки				Всего	
	Вр-1				А-I		А-II		Вст3пс6-I					
	ГОСТ 6727-80				ГОСТ 5781-82*				ГОСТ 103-76*					
	ф5		Итого			ф12	ф10	Итого			-8х100	Итого		
ПС7	4,4		4,4	4,4		3,3	15,58	18,98			12,56	12,56	31,54	35,94

Провер.	Капустин		
Инж.	Жуйкова		
Ст. инж.	Киселева		
Вед. инж.	Капустин		
ГИП	Письман		
Н. контр.	Данилевский		
Нач. отд.	Красавин		

Привязан

Инв. №

ТП 407-3-442.87 АСЦ. 0.07.000

Панель стеновая ПС7

Стадия	Масса	Масштаб
Р	0,5т	1:25
Лист	Листов 1	

ЦНИИЭП инженерного оборудования г. Москва

Копировал: Хюппенен Формат А3

407-3-442.87 Альбом III

Инв. № подл. | Подпись и дата | Взам. инв. №

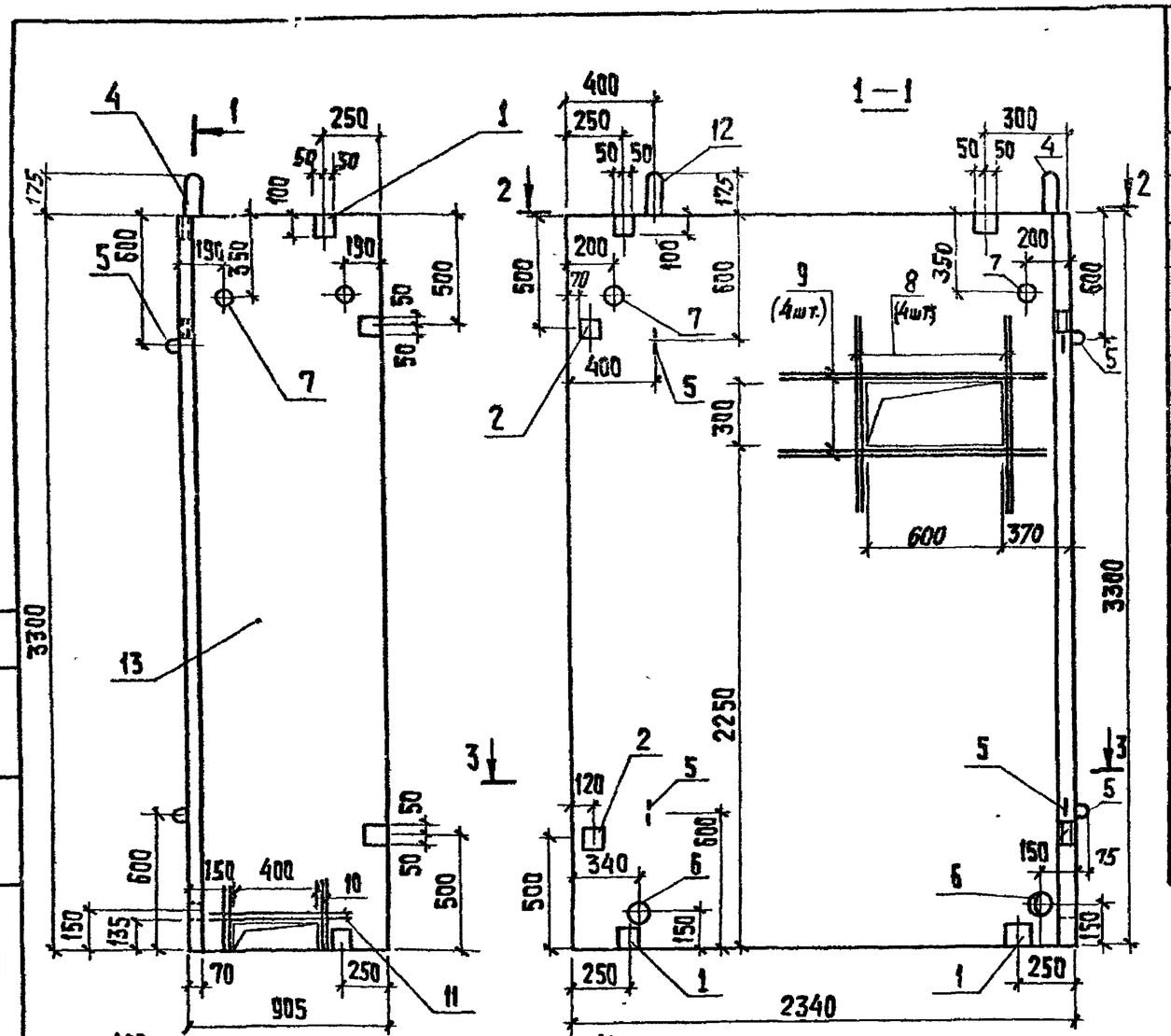

Формат	Зона	Поз.	Обозначение	Наименование	Кол.	Примечан.
				Документация		
А3			ТП ТТ	Технические требования к изготовлению сборных железобетонных изделий.		
				Сборочные единицы		
А4		1	ТП АСИ.0.00.001	Изделие закладное МН1	8	
А4		2	ТП АСИ.0.00.002	Изделие закладное МН-2	2	
				Детали		
Б4		3	Т.П. АСИ.0.08.000.1	4Ср $\frac{5ВР\text{-}I\text{-}100}{5ВР\text{-}I\text{-}100}$ 314х325 $\frac{25}{20}$ ГОСТ 23279-85	1	28,85 кг
А4		4	ТП АСИ.0.00.003	Петля для подъема МН3	1	6,9 кг
А4		5	ТП -01	Петля для подъема МН4	4	1,1 кг
А4		12	ТП АСИ.0.00.005	Петля для подъема МН6	1	6,9 кг
Б4		6	ТП АСИ.0.08.000.2	Труба асбестоцементная ГОСТ 1839-80 ф100 ℓ=70	2	0,48 кг
Б4		7	ТП АСИ.0.08.000.3	Труба $d_у$32 ГОСТ 10704-76* ℓ=70	3	0,14 кг
Б4		8	ТП АСИ.0.08.000.4	А-II-10-ГОСТ 5781-82 ℓ=920	4	0,57 кг
Б4		9	ТП АСИ.0.08.000.5	А-II-10-ГОСТ 5781-82 ℓ=1220	4	0,75 кг
Б4		10	ТП АСИ.0.08.000.6	А-II-10-ГОСТ 5781-82 ℓ=290	4	0,18 кг
Б4		11	ТП АСИ.0.08.000.7	А-II-10-ГОСТ 5781-82 ℓ=750	2	0,45 кг
		13		Материал: бетон В22,5; F 75	0,72	м3

Ведомость расхода стали на элемент, кг.

Марка элемента	Изделия арматурные				Изделия закладные										Общий расход
	Арматура класса			Всего	Арматура класса					Прокат марки Вст3пс6				Всего	
	Вр-I ГОСТ 6727-80	А-II ГОСТ 5781-82			А-I ГОСТ 5781-82			А-II ГОСТ 5781-82		ГОСТ 8509-72	ГОСТ 10704-76	ГОСТ 103-76			
	ф5	ф10	Итого		ф22	ф12	ф10	ф8	Итого	∠63х6	Тр55А $d_у$=32	-8х100	Итого		
ПС 8	28,85	6,92	35,75	35,75	13,8	4,4	12,24	—	30,44	2,2	0,42	15,16	17,78	48,22	83,97

Провер.	Капустин	
Ст. инж.	Киселева	
Вед. инж.	Капустин	
ГИП	Письман	
Н. контр.	Данилевский	
Нач. отд.	Крапавин	

Привязан

Инв. №

ТП 407-3-442.87 АСИ.0.08.000

Панель стеновая ПС-8

Стадия	Масса	Масштаб
Р	1,84т	1:25

Лист Листов

ЦНИИЭП инженерного оборудования г. Москва

Согласовано: Трыканкина

Отд. ЭАД

Альбом III

407-3-442.87

Инв. № подл. | Подпись и дата | Взам. инв. №

Копировал: Хюппенен Формат А3

407-3-442.87 Альбом III

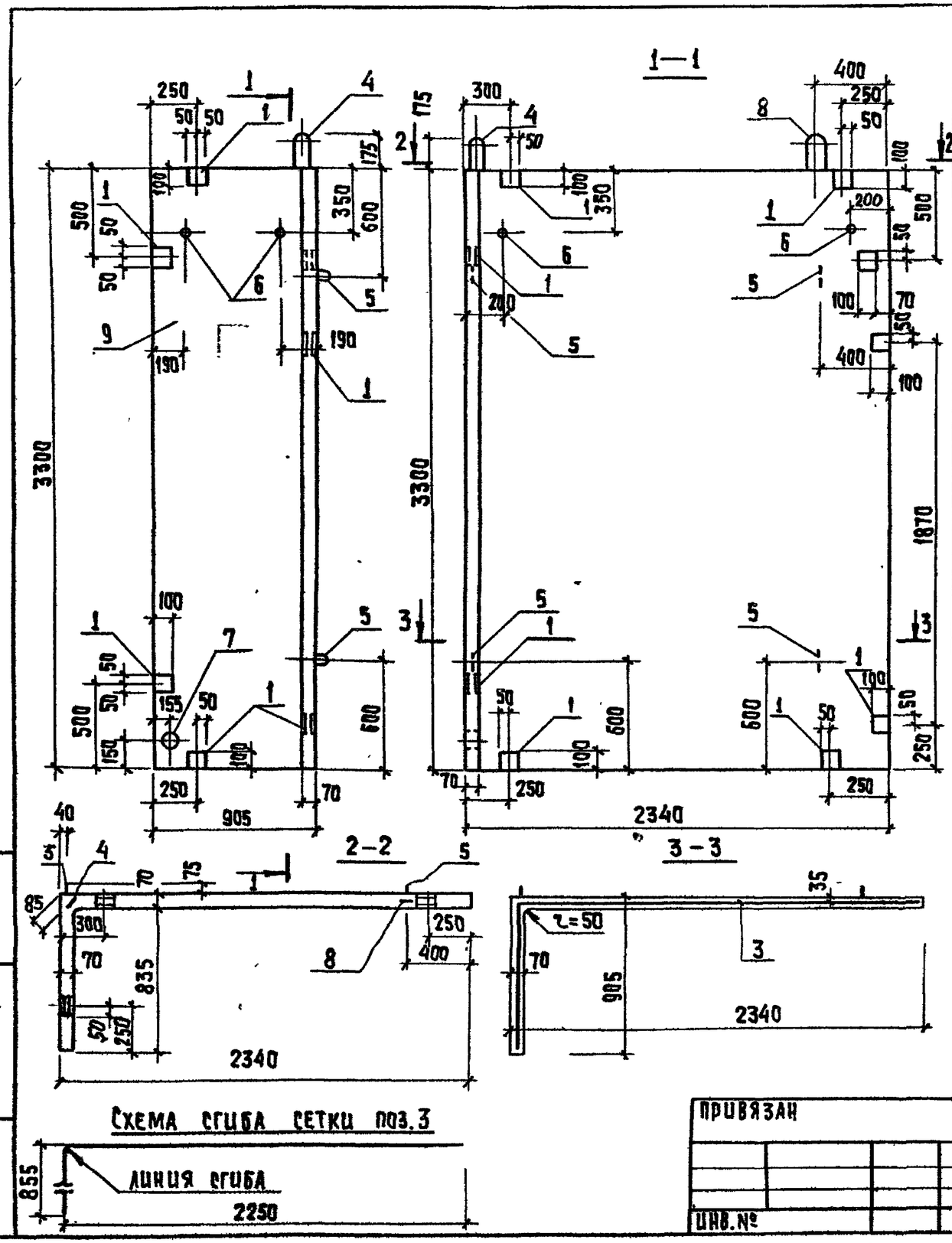

Формат	Зона	Поз.	Обозначение	Наименование	Кол.	Примечан
				Документация		
А3			ТП ТТ	Технические требования к изготовлению сборных железобетонных изделий.		
				Сборочные единицы		
А4		1	ТП АСИ.0.00.001	Изделие закладное МН1	10	
		2	ТП АСИ.0.00.002	Изделие закладное МН2	1	
				Детали		
Б4		3	ТП АСИ.0.09.000.1	4Ср $\frac{5Вр\text{-}1\text{-}100}{5Вр\text{-}1\text{-}100}$ 314×325 $\frac{25}{20}$ ГОСТ 23279-85	1	28,85 кг
А4		4	ТП АСИ.0.00.003	Петля для подъема МН3	1	6,9 кг
А4		5	ТП -01	Петля для подъема МН4	4	1,1 кг
		8	ТП АСИ.0.00.005	Петля для подъема МН6	1	6,9 кг
		6	ТП АСИ.0.09.000.2	Труба 32 ГОСТ 10704-76* ℓ=70	3	0,14 кг
		7	ТП АСИ.009.000.3	Труба асбестоцементная ф 100 ГОСТ 1839-80 ℓ=70	1	0,48 кг
				Материал		
		9		Бетон В22,5; F 75	0,733 м³	

Ведомость расхода стали на элемент, кг.

Марка элемента	Изделия арматурн.				Изделия закладные										Общий расход
	Арматура класса Вр-1 ГОСТ 6727-80			Всего	Арматура класса А-I ГОСТ 5781-82			Арматура класса А-II ГОСТ 5781-82			Прокат марки Вст 3пс6 ГОСТ 10704-76* ГОСТ 103-76*			Всего	
	ф5		Итого		ф22	ф12		ф10		Итого	Труба ст=32	8×100	Итого		
ПС9	28,85		28,85	28,85	13,8	4,4		12,36		30,56	0,42	17,0	17,42	47,98	76,83

Привязан			
Инв.№			

Провер.	Капустин	
Ст. инж.	Киселева	
Вед. инж.	Капустин	
ГИП	Письман	
Н. контр.	Данолевский	
Нач. отд.	Красавин	

ТП 407-3-442.87 АСИ. 0.09. 000

Панель стеновая ПС9

Стадия	Масса	Масштаб
Р	1,87т	1:25
Лист	Листов	

ЦНИИЭП инженерного оборудования г. Москва

Инв.№ подл. | Подпись и дата | Взам. инв.№

Копировал: Хюппенен

Формат А3

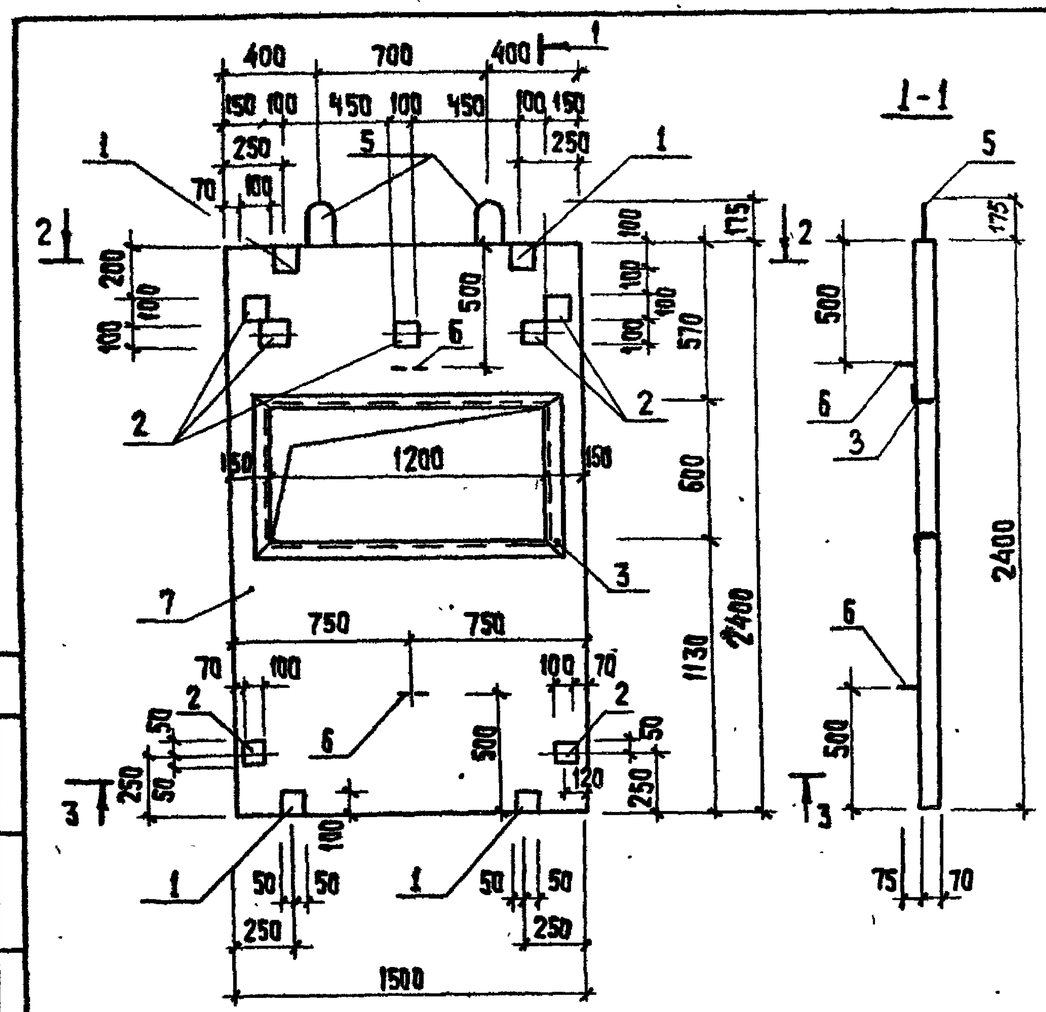

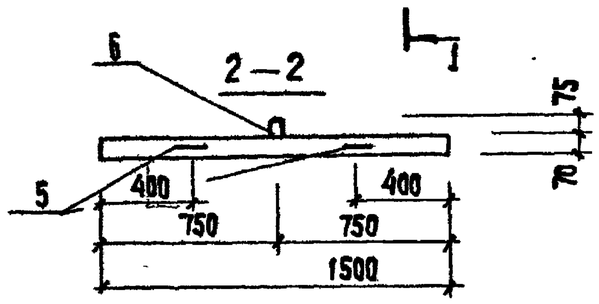

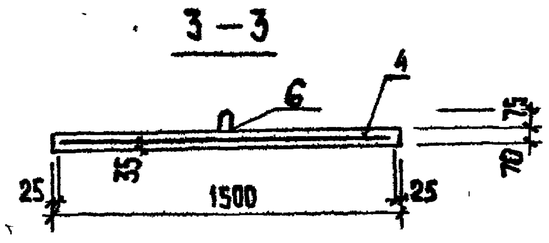

Формат	Зона	Поз.	Обозначение	Наименование	Кол.	Примечан.
				Документация		
А3			ТП ТТ	Технические требования к изготовлению сборных железобетонных изделий.		
				Сборочные единицы		
А4		1	ТП АСИ.0.00.001	Изделие закладное МН1	4	
А4		2	ТП АСИ.0.00.004	Изделие закладное МН5	7	
Б4		3	3.400-6/76	Изделие закладное МН4-4б п.м	3,8 п.м	
				Детали		
Б4		4	ТП АСИ 0.10.000.1	4ср $\frac{5Вр-1-100}{5Вр-1-100}$ 145х235 $\frac{75}{25}$ ГОСТ 23279-85	1	8,12 кг
А4		5	ТП АСИ.0.00.007	Петля для подъема МН8	2	6,9 кг
А4		6	ТП -01	Петля для подъема МН4	2	1,1 кг
				Материал:		
		7		Бетон В22,5; F 75	0,2 м³	

Ведомость расхода стали на элемент, кг.

Марка элемента	Изделия арматурн.				Изделия закладные									Всего	Общий расход
	Арматура класса			Всего	Арматура класса					Прокат марки					
	Вр-1				А-I		А-II	А-III		Вст3пс6					
	ГОСТ 6727-80				ГОСТ 5781-82*					ГОСТ 103-76	ГОСТ 8509-72				
	ф5		Итого		ф12	ф22	ф10	ф8	Итого	-8х100	∠63х6		Итого		
ПС10	8,12		8,12	8,12	2,2	13,8	13,10	2,4	31,5	15,38	15,2		30,58	39,9	70,20

Привязан			
Инв. №			
Провер.	Капустин		
Ст. инж.	Киселева		
Вед. инж.	Капустин		
ГИП	Письман		
Н. контр.	Данилевский		
Нач. отд.	Красавин		

ТП 407-3-442.87 АСИ.0.10.000

Панель стеновая ПС10

Стадия	Масса	Масштаб
Р	1,25т	1:25
Лист	Листов	

ЦНИИЭП инженерного оборудования г. Москва

Альбом III

407-3-442.87

Согласовано: Отд. ЭАА, Трыкалкина

Инв. № подл. | Подпись и дата | Взам. инв. №

Копировал: Хюппенен Формат А3

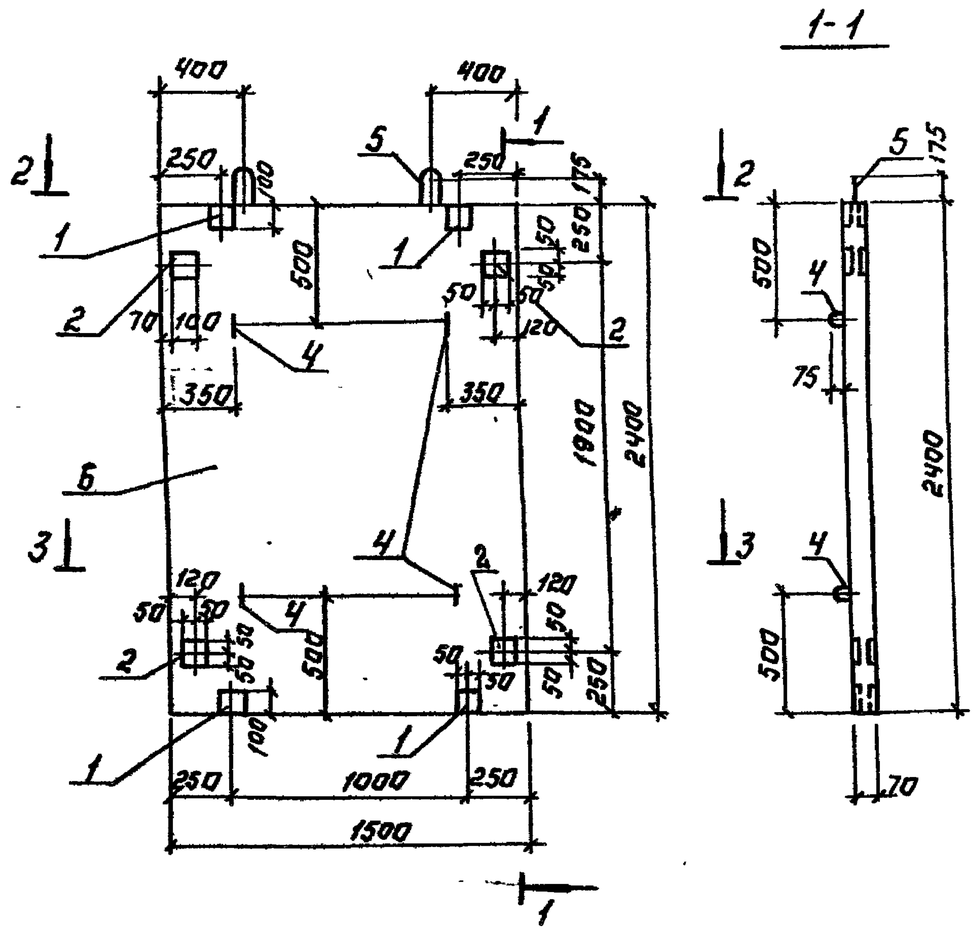

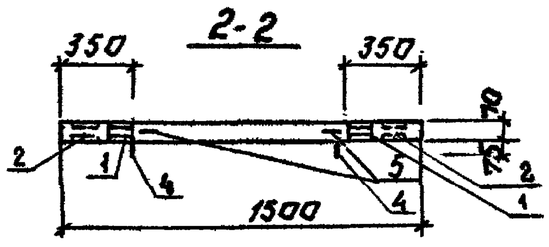

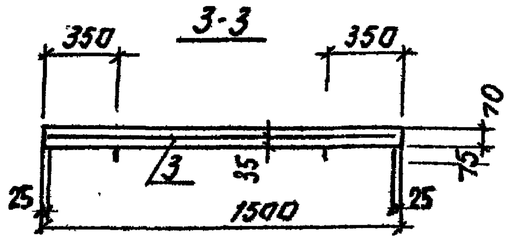

Формат	Зона	Поз.	Обозначение	Наименование	Кол.	Примеч.
				Документация		
А3			ТП ТТ	Технические требования к изготовлению сборных		
				железобетонных изделий.		
				Сборочные единицы		
А4		1	ТП АСИ.0.00.001	Изделие закладное МН1	4	
		2	ТП АСИ.0.00.004	Изделие закладное МН5	4	
				Детали		
Б4		3	ТП АСИ.0.11.000.1	4 Ср $\frac{5Вр1-100}{5Вр1-100}$ 145х235 $\frac{-25}{-25}$ ГОСТ 23279-85	1	9.73 кг
А4		4	ТП АСИ.0.00.003-01	Петля для подъёма МН4	4	1.1 кг
А4		5	ТП АСИ.0.00.005	Петля для подъёма МН6	2	6.9 кг
				Материал		
		6		Бетон В22,5; F=75		0.25 м³

Ведомость расхода стали на элемент, кг.

Марка элемента	Изделия арматурные: Арматура класса Вр-1, ГОСТ 6727-80			Всего	Изделия закладные: Арматура класса А-I, ГОСТ 5781-82*		Арматура класса А-II		Прокат марки Вст3пс6, ГОСТ 103-76*				Всего	Общий расход
	Ф5		Итого		Ф22	Ф12	Ф10	Итого		-8х100		Итого		
ПС 11	9.73		9.73	9.73	13.8	4.4	9.38	27.48		11.48		11.48	48.24	57.97

Привязан:

Инв.№

Провер.	Капустин	
Ст. инж.	Киселева	
Вед. инж.	Капустин	
ГИП	Лисьман	
Н. контр.	Данилевский	
Нач. отд.	Красавин	

ТП 407-3-442.87 АСИ.0.11.000

Панель стеновая ПС 11.

Стадия	Масса	Масштаб
Р	0.62т	1:25

Лист: Листов

ЦНИИЭП инженерного оборудования г. Москва

Копировал: Логинова Формат: А3.

Инв.№ подл. | Подп. и дата | Взам. инв.№

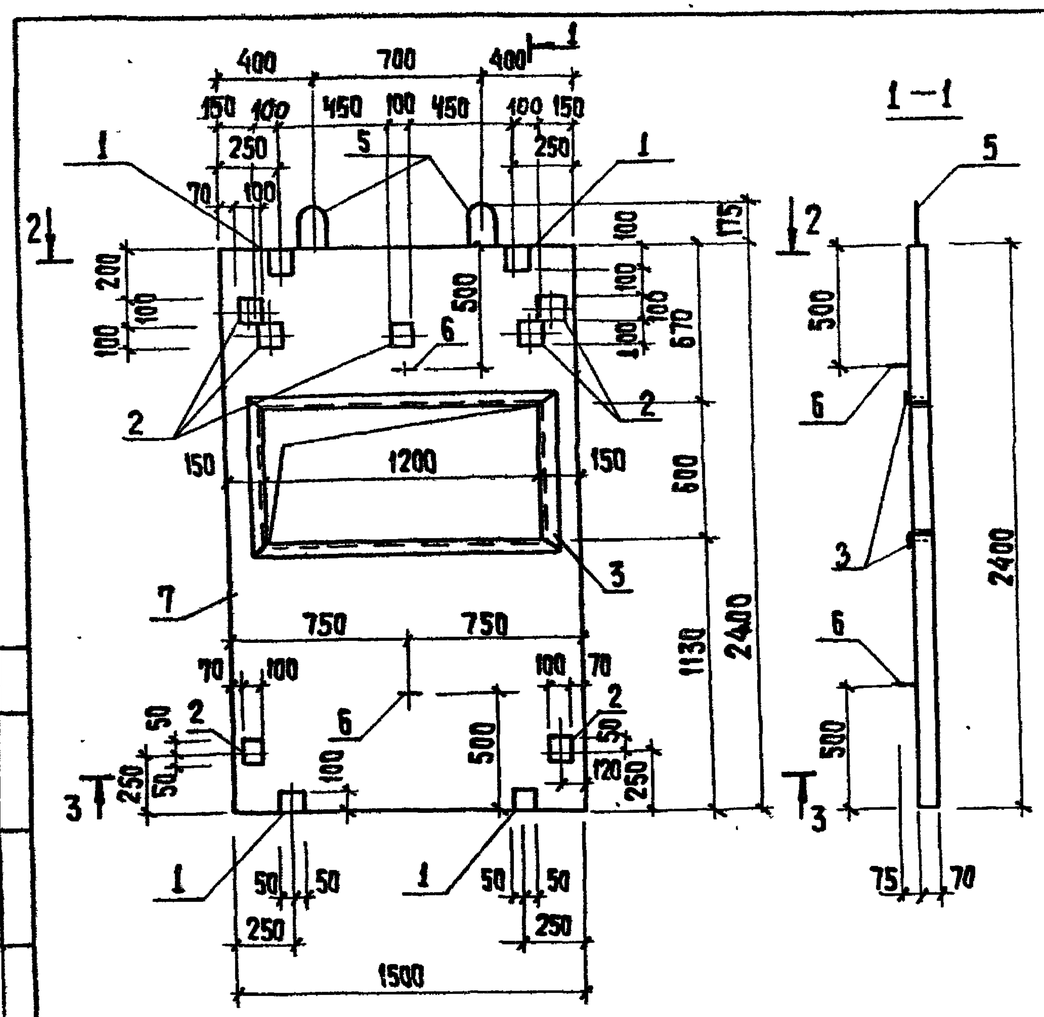

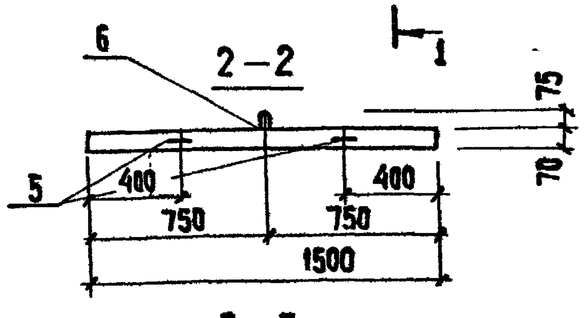

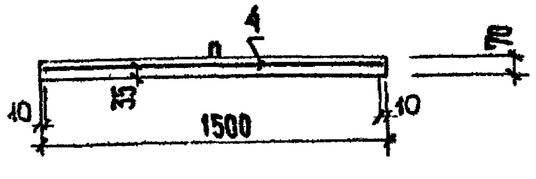

Формат	Зона	Поз.	Обозначение	Наименование	Кол.	Примечан.
				Документация		
А3			ТП ТТ	Технические требования к изготовлению сборных железобетонных изделий.		
				Сборочные единицы		
А4		1	ТП АСИ.0.00.001	Изделие закладное МН1	4	
А4		2	АСИ.0.00.004	Изделие закладное МН5	7	
		3	3.400-6/76	Изделие закладное МН4-46п.м	3.60	п.м.
				Детали		
Б4		4	ТП АСИ.012.000.1	4Ср $\frac{5Вр1-100}{5Вр1-100}$ 148×238 $\frac{40}{40}$ ГОСТ 23279-85	1	9.90 кг
А4		5	АСИ.0.00.007	Петля для подъема МН8	2	6.9 кг
А4		6	АСИ.0.00.003-01	Петля для подъема МН4	2	1.1 кг
				Материал:		
		7		Бетон В 22,5; F75	0,2	м³

Ведомость расхода стали на элемент, кг.

Марка элемента	Изделия арматурн.				Изделия закладные									Всего	Общий расход
	Арматура класса			Всего	Арматура класса					Прокат марки					
	Вр-I				А-I		А-II		А-III	Вст3пс6-I					
	ГОСТ 6727-80				ГОСТ 5781-82					ГОСТ 103-76	ГОСТ 8509-72				
	ф5		Итого		ф12	ф22		ф10	ф8	-8×100	∠50×5		Итого		
ПС12	9,9		9,9	9,9	4,4	13,8		16,4	2,23	15,1	14,4		29,5	66.3	76.23

Провер.	Капустин		
Инж.	Шуйкова		
Ст. инж.	Киселева		
Вед. инж.	Капустин		
ГИП	Письман		
Н. контр.	Данилевский		
Нач. отд.	Красавин		

Привязан

Инв. №

Т.П. 407-3-442.87 АСИ.0.12.000

Панель стеновая ПС12

Стадия	Масса	Масштаб
Р	0,5т	1:25

Лист Листов

ЦНИИЭП инженерного оборудования г. Москва

Согласовано: Тарасенкина; Отд. ЭАД

Альбом III

407-3-442.87

Инв. № подл. | Подпись и дата | Взам. инв. №

Копировал: Хюппенен Формат А3

Альбом III

407-3-442.87

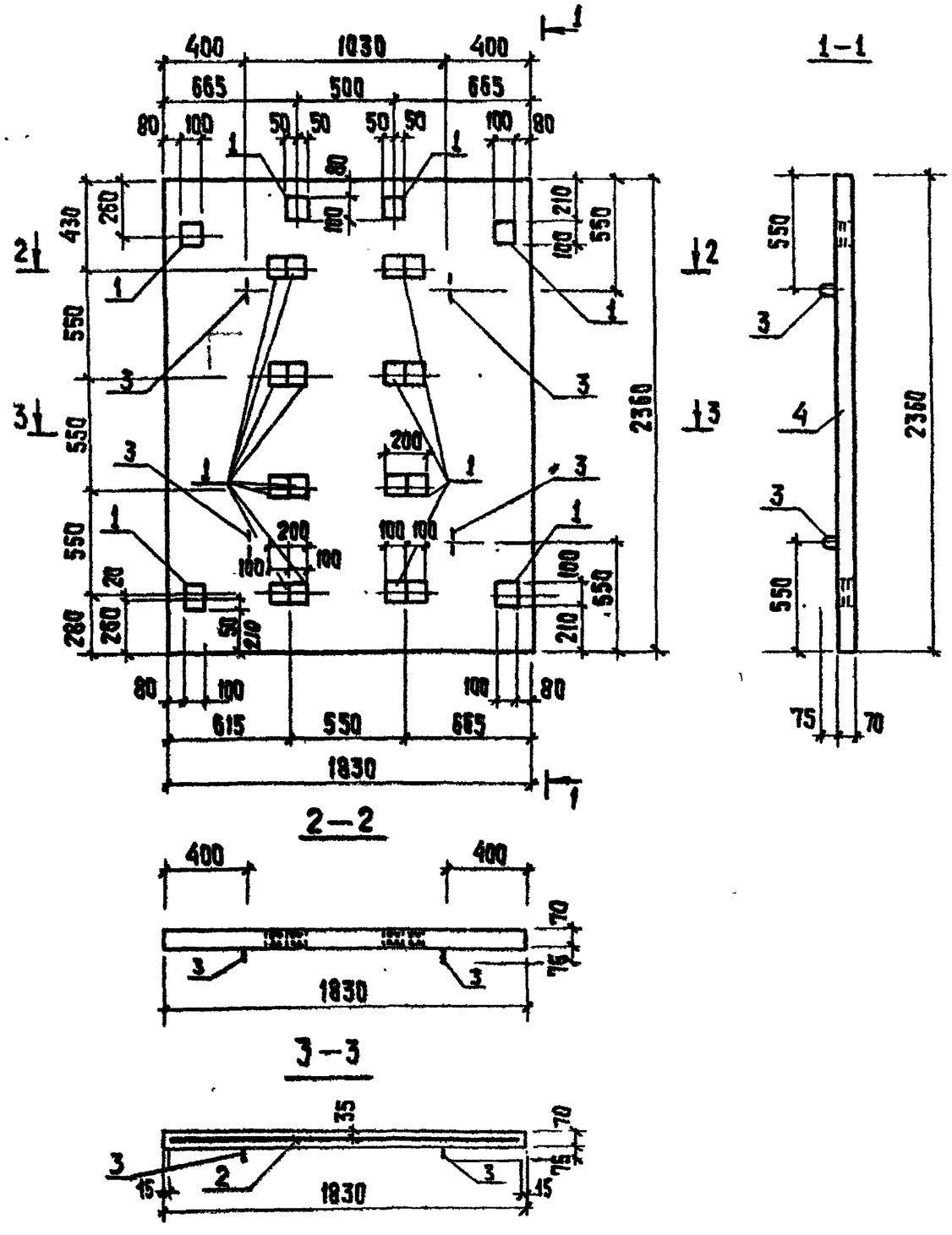

Формат	Зона	Поз.	Обозначение	Наименование	Кол.	Примеч
				Документация		
А3			ТП ТТ	Технические требования к изготовлению сборных		
				железобетонных изделий		
				Сборочные единицы		
А4		1	ТП АСИ.0.00.001	Изделие закладное МН5	18	
				Детали		
Б4		2	ТП АСИ.013.000.1	4Ср $\frac{5Вр-1-100}{5Вр-1-100}$ 180×235 $\frac{25}{50}$ ГОСТ 23279-85	1	11,80кг
А4		3	ТП АСИ.0.00.003-01	Петля для подъема МН4	4	1,1кг
				Материал		
		4		Бетон В22,5; F 75	0,3м³	

Ведомость расхода стали на элемент, кг.

Марка элемента	Изделия арматурные				Изделия закладные						Общий расход
	Арматура класса Вр-1 ГОСТ 6727-80			Всего	Арматура класса А-I ГОСТ 5781-82		Арматура класса А-II ГОСТ 5781-82	Прокат марки Вст 3 пс 6 ГОСТ 103-76*		Всего	
	ф5		Итого			ф12	ф10	-8×100			
ПД1	11,8		11,8	11,8		4,4	23.04	23,4		50,84	62,64

Провер.	Капустин		
Ст. инж.	Киселева		
Вед. инж.	Капустин		
ГИП	Письман		
Н. контр.	Данилевский		
Нач. отд.	Красавин		

ТП 407-3-442.87 АСИ.0.13.000

Плита днища ПД1

Стадия	Масса	Масштаб
Р.	0,75т	1:25
Лист	Листов	

ЦНИИЭП инженерного оборудования г. Москва

Инв. № подл. | Подпись и дата | Взам. инв. №

Копировал: Хюппенен

Формат А3

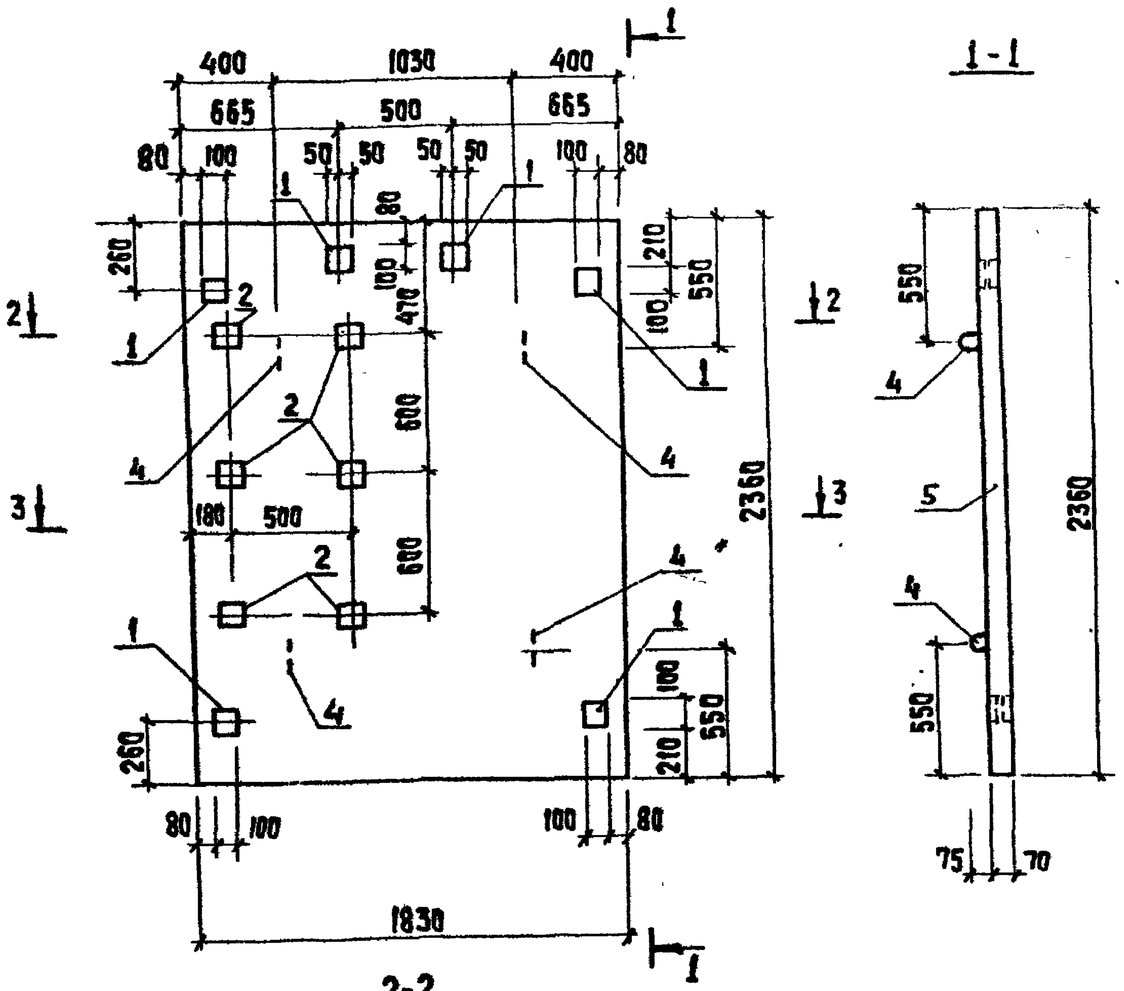

Формат	Зона	Поз.	Обозначение	Наименование	Кол.	Примеч.
				Документация		
А3			ТП ТТ	Технические требования к изготовлению сборных ж.-б. изделий.		
			ТП	Сборочные единицы.		
А4		1	ТП АСИ.0.00.004	Изделие закладное МН5	7	
А4		2	ТП АСИ.0.00.002	Изделие закладное МН2	6	
				Детали		
Б4		3	ТП АСИ.0.14.000.1	4Ср $\frac{5Вр\text{-}1\text{-}100}{5Вр\text{-}1\text{-}100}$ 180×235 $\frac{25}{50}$ ГОСТ 23279-85	1	11,80кг
Б4		4	ТП АСИ.0.00.003-01	Петля для подъема МН4	4	1,1 кг
				Материал		
		5		Бетон В22,5;F 75	0,3м³	

Ведомость расхода стали на элемент, кг.

Марка элемента	Изделия арматурные				Изделия закладные								Общий расход
	Арматура класса Вр-1 ГОСТ 6727-80			Всего	Арматура класса А-I ГОСТ 5781-82				Прокат марки Вст 3пс6 ГОСТ 103-76*			Всего	
	ф5		Итого		ф12		ф10	Итого	-8×100		Итого		
ПД2	11,80		11,80	11,80	4,4		20,72	25,12	16,90		16,90	42,02	53,82

Провер.	Капустин	
Ст.инж.	Киселева	
Вед.инж.	Капустин	
ГИП	Письман	
Н.контр.	Письман	
Нач.отд	Красавин	

ТП 407-3-442.87 АСИ 0.14.000

Плита днища ПД2

Стадия	Масса	Масштаб
Р	0,75 т	1:25

Лист Листов

ЦНИИЭП инженерного оборудования г.Москва

Копировал: Хюппенен Формат А3

Инв. № подл. | Подпись и дата | Взам. инв. №

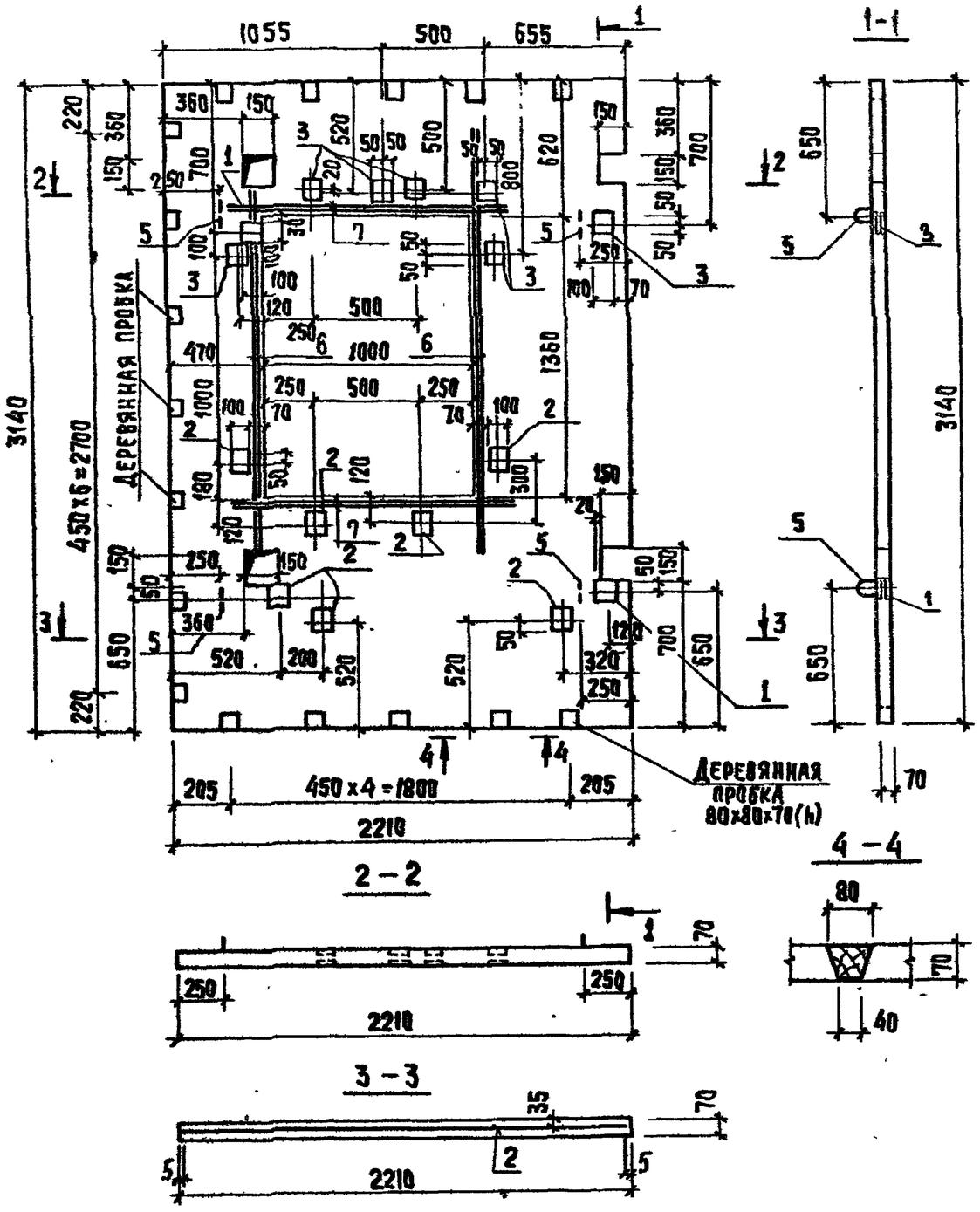

Формат	Зона	Поз.	Обозначение	Наименование	Кол.	Примечан.
				Документация		
А3			ТП. ТТ	Технические требования к изготовлению сборных железобетонных изделий		
			ТП АСЦ.0.00.001	Сборочные единицы		
А3		1	ТП АСЦ.0.00.001	Изделие закладное МН-1	2	
А3		2	ТП АСЦ.0.00.002	Изделие закладное МН-2	7	
А3		3	ТП АСЦ.0.00.010	Изделие закладное МН-5	7	
				Детали		
Б4		4	ТП АСЦ.0.15.000.1	Лист 5Вр-1-100 / 5Вр-1-100 220x313 15/50 ГОСТ 23279-85	1	15,51 кг
А3		5	ТП АСЦ.0.00.003-01	Петля для подъема МН4	4	1,1 кг
Б4		6	ТП АСЦ0.15.000.2	А-II-10-ГОСТ 5781-82 ℓ=1980	4	1,22 кг
Б4		7	ТП АСЦ 0.15.000.3	А-II-10-ГОСТ 5781-82 ℓ=1420	4	0,87 кг
				Материал:		
		8		Бетон В22,5; F 75	0,39	м³

Ведомость расхода стали на элемент, кг.

Марка элемента	Изделия арматурные				Изделия закладные								Всего	Общий расход
	Арматура класса			Всего	Арматура класса				Прокат марки					
	Вр-1 ГОСТ 6727-80	А-II ГОСТ 5781-82			А-I ГОСТ 5781-82		А-II ГОСТ 5781-82		Вст3пс6 ГОСТ 103-76*					
	ф5	ф10	Итого			ф12		ф10		-8x100		Итого		
ПК1	15,51	8,38	23,89	23,89		4,4		33,14		21,34		21,34	58,88	82,77

Привязан			
Инв.№			

Провер.	Капустин	
Ст. инж.	Киселева	
Вед. инж.	Капустин	
ГИП	Письман	
Н.контр.	Данилевский	
Нач.отд.	Красавин	

т.п. 407-3-442.87 АСЦ.0.15.000

Плита покрытия ПК1

Стадия	Масса	Масштаб
Р	0,97т	1:25
Лист	Листов 1	

ЦНИИЭП инженерного оборудования г. Москва

407-3-442 АЛБОМ III

Согласовано: Ота зад. Грыханич

Взам. инв. № | Подпись и дата | Инв. № подл.

Копировал: Хюппенен

Формат А3

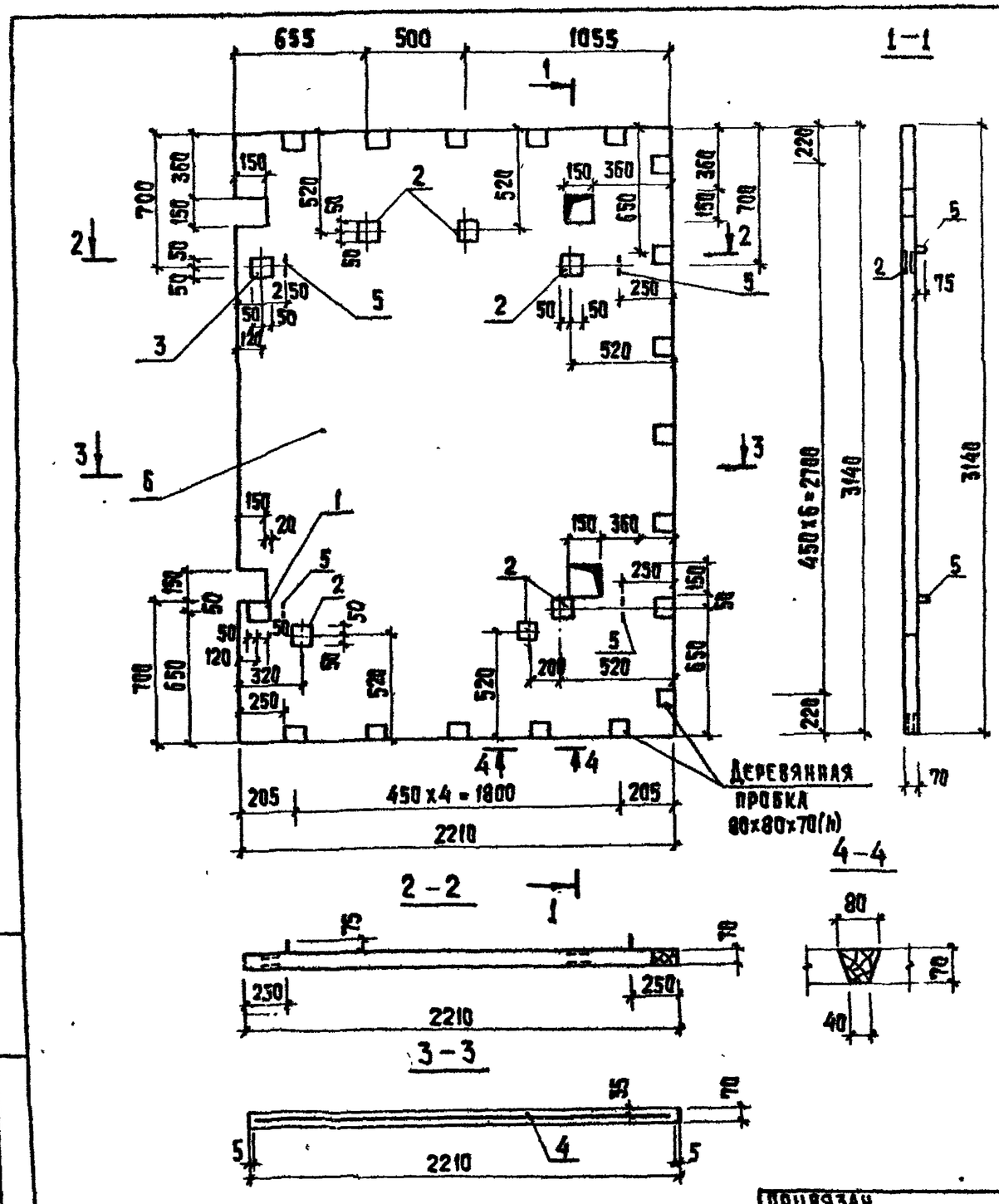

Формат	Зона	Поз.	Обозначение	Наименование	Кол.	Примеч.
				Документация		
А3			ТП ТТ	Технические требования к изготовлению сборных железобетонных изделий.		
				Сборочные единицы		
А4		1	ТП АСЦ.0.00.001	Изделие закладное МН1	1	
		2	АСЦ.0.00.002	Изделие закладное МН2	6	
		3	АСЦ.0.00.010	Изделие закладное МН5	1	
				Детали		
Б4		4	ТП АСЦ.0.16.000.1	4Ср $\frac{5Вр1-100}{5Вр1-100}$ 220x313 $\frac{15}{50}$ ГОСТ23279-85	1	18,90 кг
А4		5	ТП АСЦ.0.00.003-01	Петля для подъема МН4	4	1,1 кг
				Материал		
		6		Бетон В22,5; F 75	0,48 м³	

Ведомость расхода стали на элемент, кг.

Марка элемента	Изделия арматурные				Изделия закладные									Всего	Общий расход
	Арматура класса			Всего	Арматура класса				Прокат марки						
	Вр-I				А-I		А-II		Вст 3 пс 6						
	ГОСТ 6727-80				ГОСТ 5781-82				ГОСТ 103-76						
	ф5		Итого		ф12		ф10	Итого			-8x100		Итого		
ПК2	18,9		18,9	18,9	4,4		14,08	18,48			10,67		10,67	29,15	48,05

Привязан			
Инв №			

Провер.	Капустин	
Ст. инж.	Киселева	
Вед. инж.	Капустин	
ГИП	Письман	
Н. контр.	Данилевский	
Нач. отд.	Красавин	

ТП. 407-3-442.87 АСЦ.0.16.000

Плита кровли ПК2

Стадия	Масса	Масштаб
Р	1,21т	1:25
Лист	Листов	

ЦНИИЭП инженерного оборудования г. Москва

Копировал: Хюппенен

Формат А3

407-3-442.87 Альбом III

Инв. № подл. | Подпись и дата | Взам. инв. №

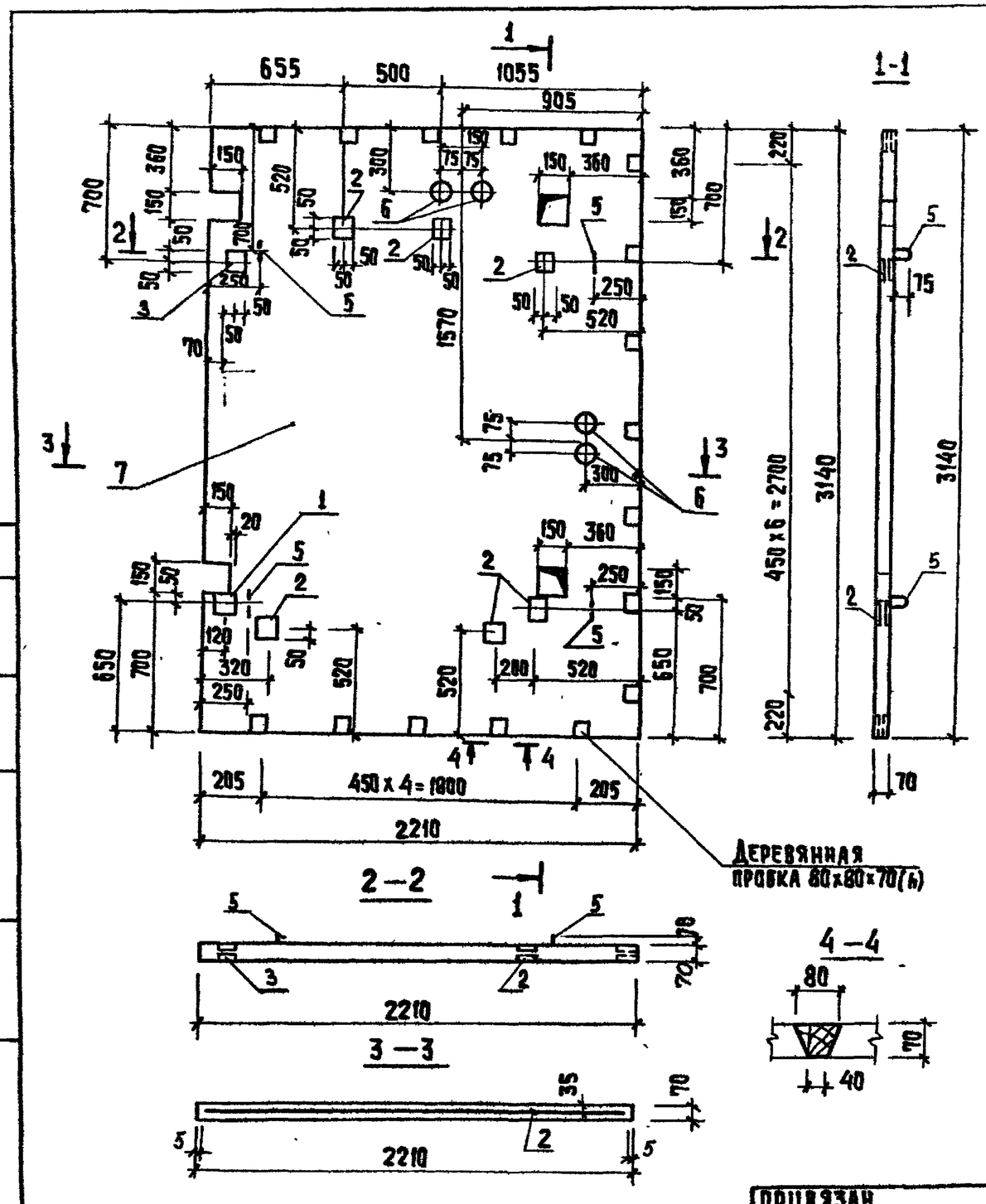

Формат	Зона	Поз.	Обозначение	Наименование	Кол.	Примеч.
				Документация		
А3			ТП ТТ	Технические требования к изготовлению сборных		
				железобетонных изделий		
				Сборочные единицы		
А3		1	ТП АСИ.0.00.001	Изделие закладное МН1	1	
А3		2	АСИ.0.00.002	Изделие закладное МН2	6	
А3		3	АСИ.0.00.010.	Изделие закладное МН5	1	
				Детали		
Б4		4	АСИ.0.17.000.1	4Ср $\frac{5ВР-1-100}{5ВР-1-100}$ 220x313 $\frac{15}{50}$ ГОСТ 23279-85	1	18,90 кг
А3		5	АСИ.0.00.003-01	Петля для подъема МН4	4	1,1 кг
Б4		6	АСИ.0.17.000.2	Труба асбестоцементная ф100; Р=70; ГОСТ 1839-80	4	0,84 кг
				Материал		
		7		Бетон В225; F 75	0,48	м3

Ведомость расхода стали на элемент, кг.

Марка элемента	Изделия арматурн.				Изделия закладные									Всего	Общий расход
	Арматура класса Вр-1 ГОСТ 6727-80			Всего	Арматура класса А-I ГОСТ 5781-82*		Арматура класса А-II ГОСТ 5781-82*		Прокат марки Вст3пс6 ГОСТ 10704-76* Труба d_y=32		Прокат марки Вст3пс6 ГОСТ 103-76* -8x100				
	ф5		Итого		ф12		ф10	Итого					Итого		
ПК3	18,9		18,90	18,9	4,4		14,8	18,48	0,4		10,67		11,07	29,55	48,45

Привязан

Инв. №

Провер.	Капустин	
Ст. инж.	Киселева	
Вед. инж.	Капустин	
ГИП	Письман	
Н. контр.	Данилевский	
Нач. отд.	Красавин	

ТП 407-3-442.87 АСИ.0.17.000

Плита кровли ПК3

Стадия	Масса	Масштаб
Р	1,2т	1:25

Лист Листов

ЦНИИЭП инженерного оборудования г. Москва

Альбом III

Согласовано: Трикакина; Отд. ЗАД.

Инв. № подл. | Подпись и дата | Взам. инв. №

Копировал: Хюппенен

Формат А3

Альбом III

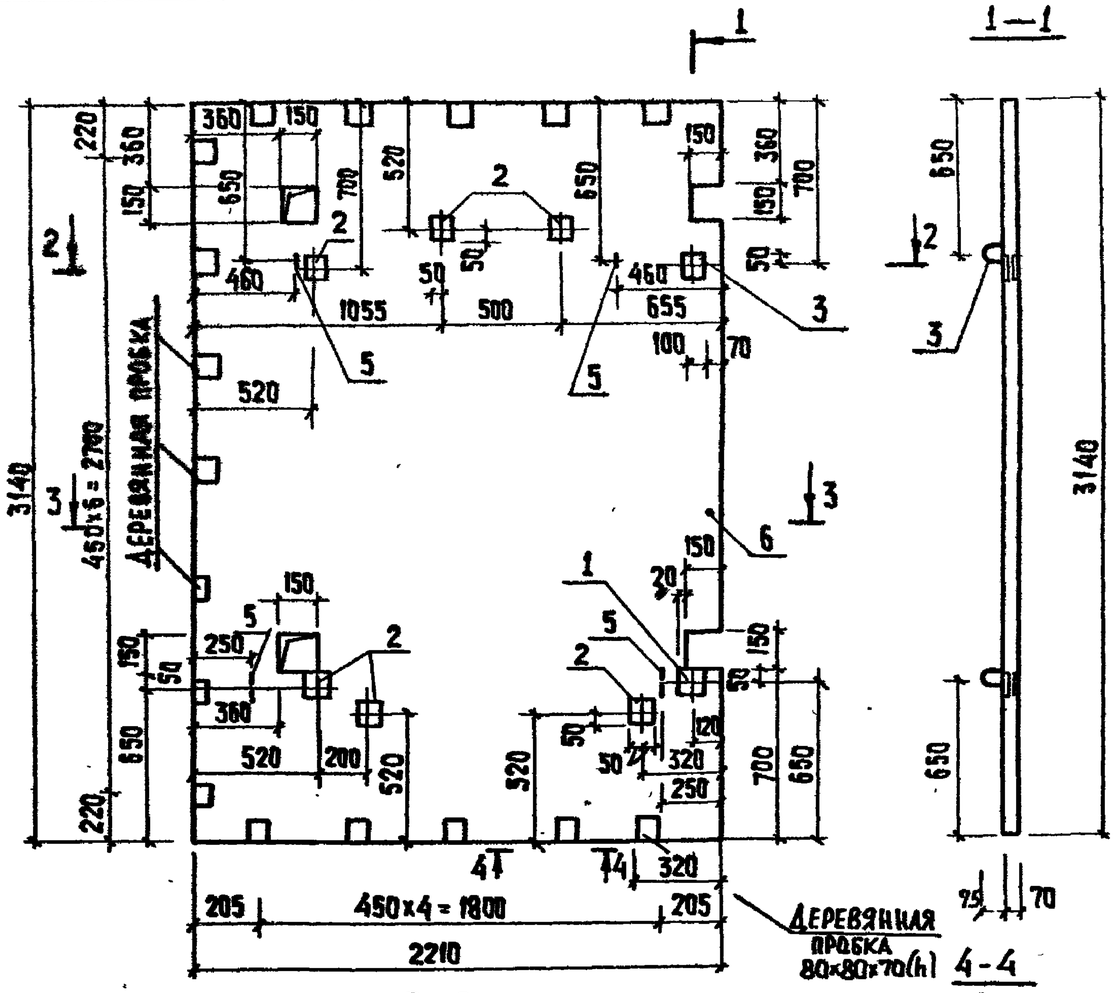

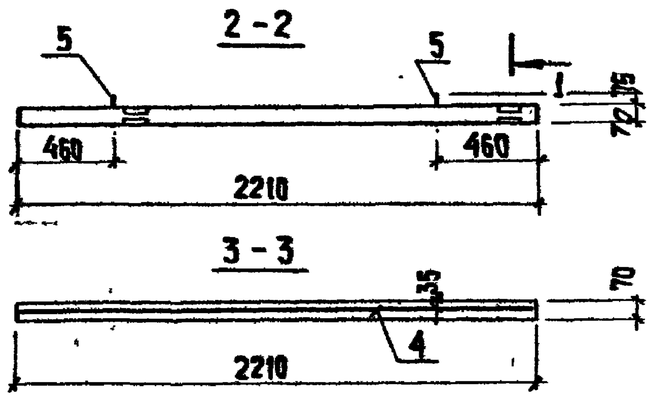

Формат	Зона	Поз.	Обозначение	Наименование	Кол.	Примеч.
				Документация		
А3			ТП ТТ	Технические требования к изготовлению сборных железобетонных изделий.		
				Сборочные единицы		
А3		1	ТП АСИ.0.00.001	Изделие закладное МН1	1	
		2	ТП АСИ.0.00.002	Изделие закладное МН2	6	
		3	ТП АСИ.0.00.010	Изделие закладное МН5	1	
Б4				Детали		
Б4		4	ТП АСИ.0.18.000.1	4Ср $\frac{5Вр\text{-}1\text{-}100}{5Вр\text{-}1\text{-}100}$ 220×313 $\frac{15}{50}$ ГОСТ 23279-85	1	18.90кг
А3		5	ТП АСИ 0.00.003-01	Петля для подъема МН4	4	1.1 кг
				Материал		
		6		Бетон В22.5; F 75	0,48м³	

Ведомость расхода стали на элемент, кг

Марка элемента	Изделия арматурн.				Изделия закладные								Всего	Общий расход
	Арматура класса			Всего	Арматура класса				Прокат марки					
	Вр-1				А-I		А-II		Вст 3 пс 6					
	ГОСТ 6727-80				ГОСТ 5781-82				ГОСТ 103-76*					
	ф5		Итого		ф12		ф10	Итого		-8×100		Итого		
ПК4	18,9		18,90	18,90	4,4		14,08	18,48		10,67		10,67	29,15	48,05

ТП 407-3-442.87 АСИ 0.18.000

Плита кровли ПК4

Стадия	Масса	Масштаб
Р	1,2т	1:25

Лист Листов

ЦНИИЭП инженерного оборудования г. Москва

Провер.	Капустин	
Ст. инж.	Киселева	
Вед. инж.	Капустин	
ГИП	Письман	
Н. контр.	Данцлевский	
Нач. отд.	Урсавин	

Привязан

Инв. №

Инв. № подл. | Подпись и дата | Взам. инв. №

Копировал: Хюппенен Формат А3

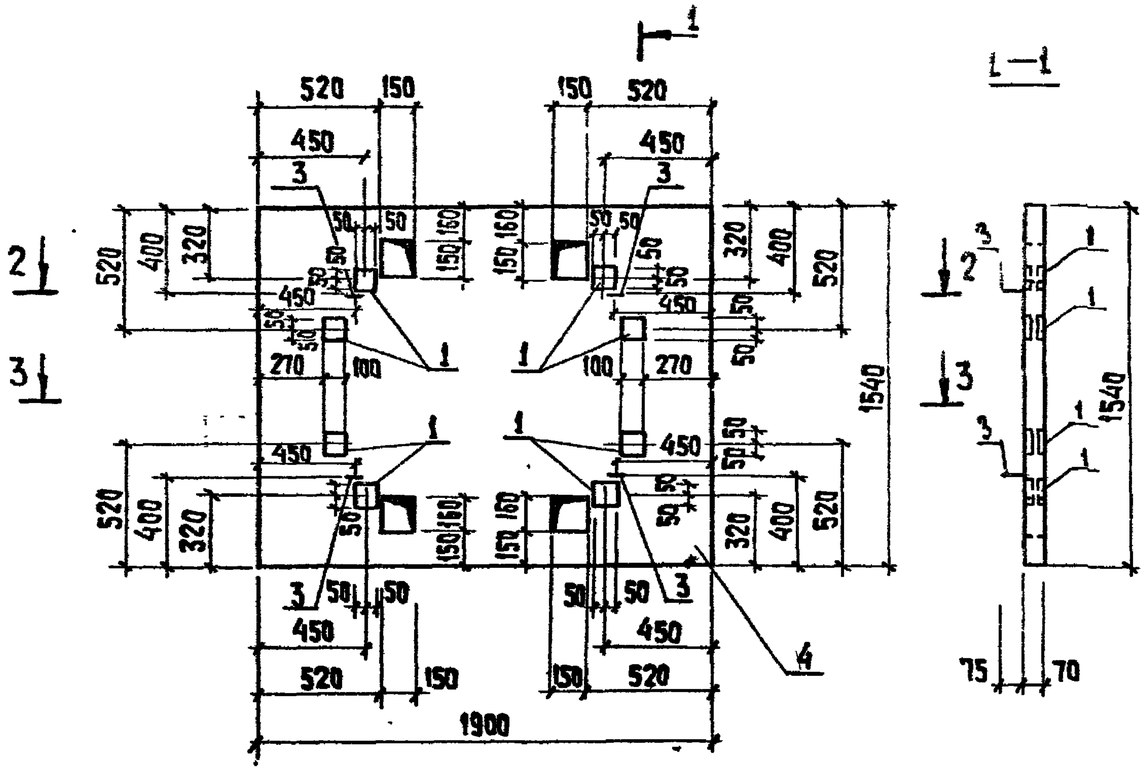

2—2

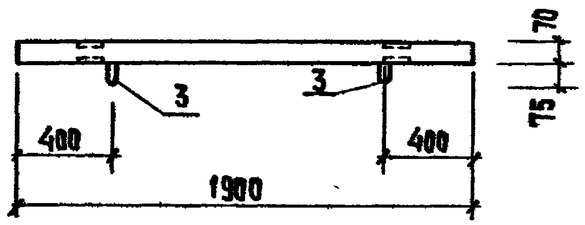

3—3

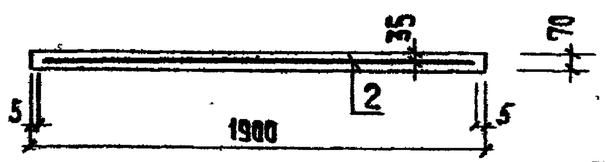

Формат	Зона	Поз	Обозначение	Наименование	Кол.	Примеч.
				Документация		
А3			ТП ТТ	Технические требования к изготовлению сборных ж.-б изделий.		
				Сборочные единицы		
А4		1	ТП АСЦ.0.00.004	Изделие закладное МН5	8	
				Детали		
Б4		2	ТП АСЦ.0.21.000.1	4Ср $\frac{5Вр\text{-}1\text{-}180}{5Вр\text{-}1\text{-}100}$ 189х150 $\frac{50}{45}$ ГОСТ 23279-85	1	8,14 кг
А4		3	ТП АСЦ.0.00.003-01	Петля для подъема МН4	4	6,9 кг
				Материал		
		4		Бетон В 22,5; F75		0,2 м³

Ведомость расхода стали на элемент, кг.

Марка элемента	Изделия арматурные				Изделия закладные								Общий расход
	Арматура класса Вр-I ГОСТ 6727-80			Всего	Арматура класса А-I ГОСТ 5781-82		Арматура класса А-II ГОСТ 5781-82		Прокат марки Вст3пс6-I ГОСТ 103-75			Всего	
	ф5		Итого		ф12		ф10		-8х100		Итого		
ПК5	8.14		8.14	8.14	4.4		11.52		10,08		10,08	26.00	34.14

Инв. № подл. | Подпись и дата | Взам. инв. №

Привязан

Инв. №

Провер.	Капустин	
Ст. инж.	Киселева	
Вед. инж.	Капустин	
ГИП	Письман	
Н. контр.	Данилевский	
Нач. отд.	Красавин	

ТП 407-3-442.87 АСЦ.0.19.000

Плита покрытия ПК5

Стадия	Масса	Масштаб
Р	0,5т	1:25
Лист	Листов	

ЦНИИЭП инженерного оборудования г. Москва

Альбом III

Копировал: Хюппенен Формат А3

Альбом III

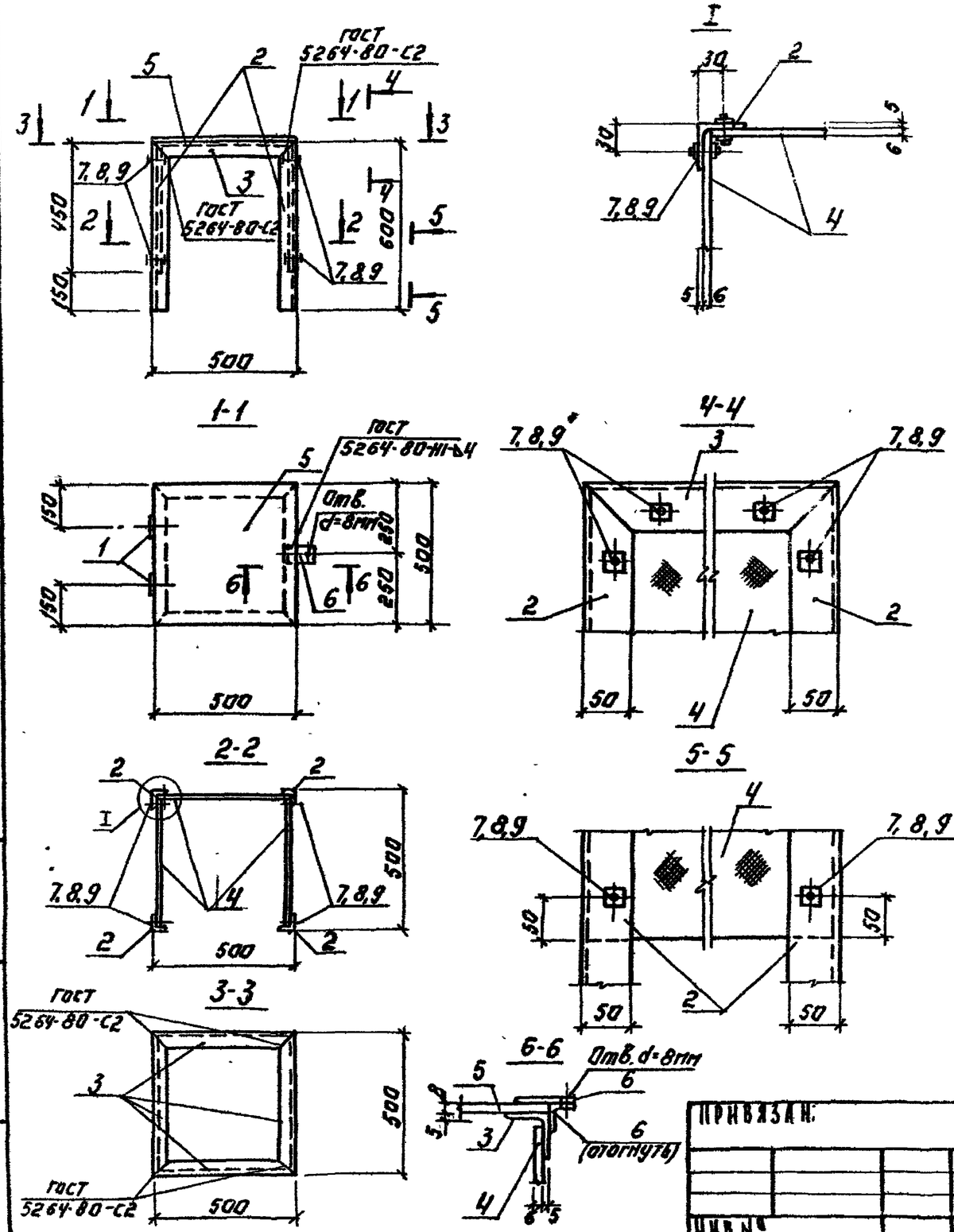

Формат	Зона	Поз.	Обозначение	Наименование	Кол.	Примеч.
				Документация		
А3			ТП ТТ	Технические требования		
				Сборочные единицы		
		1		Петля поворотная.		
				Детали		
Б4		2	ТП АСИ.0.20.000. 1	Уголок $\frac{\text{Б}\ 50\times50\times5\ \text{ГОСТ}\ 8509\text{-}72}{\text{В Ст.3 Кп2 ГОСТ}\ 535\text{-}79}$ ℓ=600	4	2.3 кг
Б4		3	ТП 2	Уголок $\frac{\text{Б}\ 50\times50\times5\ \text{ГОСТ}\ 8509\text{-}72}{\text{В Ст.3 Кп2 ГОСТ}\ 535\text{-}79}$ ℓ=500	4	1.9 кг
Б4		4	ТП 3	Лист асбестоцементный УП-П-0,45×0,5×6 ГОСТ 18124-75*	3	3.0 кг
Б4		5	ТП 4	Полоса $\frac{8\times500\ \text{ГОСТ}\ 19903\text{-}74}{\text{В Ст.3 Кп2 ГОСТ}\ 535\text{-}79}$ ℓ=500	1	15.7 кг
Б4		6	ТП 5	Полоса $\frac{4\times40\ \text{ГОСТ}\ 19903\text{-}74}{\text{В Ст.3 Кп2 ГОСТ}\ 535\text{-}79}$ ℓ=80	2	0.2 кг
				Стандартные изделия.		
		7		Болт М6×25.58 ГОСТ 7796-70*	18	
		8		Гайка М6.5 ГОСТ 5915-70*	18	
		9		Шайба 2.6.01 ГОСТ 11371-78	18	

Инв. № подл. | Подпись и дата | Взам. инв. №

Привязан:

Инв. №

Провер.	Капустин	
Инжен	Жуйкова	
Ст. инж.	Киселева	
Вед инж	Капустин	
ГИП	Письман	
Н. контр.	Письман	
Нач. отд.	Красавин	

ТП 407-3-442.87 АСИ.0 20 000

Кожух

Стадия	Масса	Масштаб
Р	24 кг	

Лист Листов:

ЦНИИЭП инженерного оборудования г. Москва

Копировал: Логинова Формат: А3

Альбом III

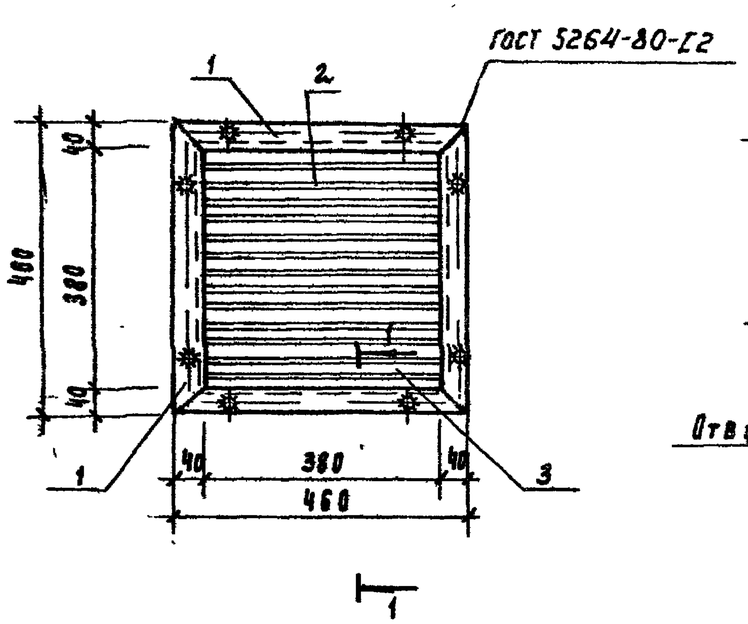

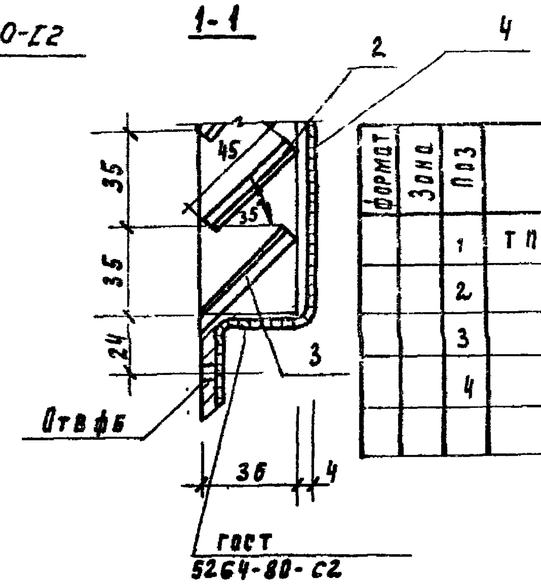

Формат	Зона	Поз	Обозначение	Наименование	Кол.	Примеч.
		1	ТП АСИ 0.20.000.1	Уголок $\frac{Б\text{-}2\ 50\times5\ ГОСТ\ 8509\text{-}72}{Вст3кп2\ ГОСТ\ 535\text{-}70}$ ℓ=460	4	2.0 кг
		2	АСИ 0.20.000.2	Полоса $\frac{Б\text{-}8\times100\ ГОСТ\ 103\text{-}76}{Вст3пс6\text{-}I\ ТУ\ 14\text{-}1\text{-}3023\text{-}80}$ ℓ=380	11	0.2 кг
		3	АСИ 0.20.000.3	То же	1	0.2 кг
		4	АСИ 0.20.000.4	Сетка $\frac{}{}$ 10-1-1 ГОСТ 2715-75	0.4 м²	1.6 кг

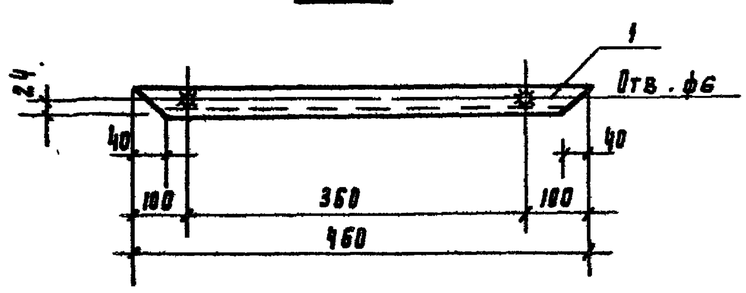

Развертка пера

Развертка нижнего пера

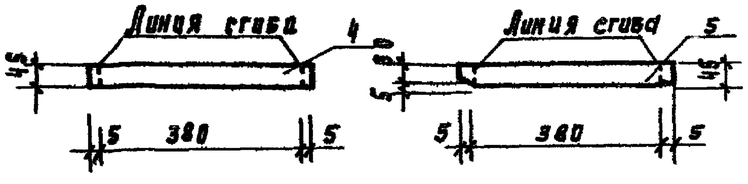

1. Отверстия ф6, сверленые, раззенковать с одной стороны.
2. Сварные швы толщиной 5 мм, за исключением перьев, которые привариваются швом 2 мм
3. Варить тонким электродом, соблюдая режим сварки тонколистовых элементов.
4. Вся поверхность вентиляционной жалюзийной решетки зачищается, грунтуется и окрашивается масляной краской за 2 раза.
5. Крепление решетки на место см. установку закладных деталей.

Инв. № подл. | Подпись и дата | Взам. инв. №

Привязан

Инв. №

Ст. инж.	Киселева	
Вед. инж.	Капустин	
ГИП	Лисьман	
Н. контр.	Лисьман	
Нач отд	Красавин	

ТП 407-3-442.87 АСИ. 0.23.000

Вентиляционная жалюзийная решетка ВЖ-1

Стадия	Масса	Масштаб
Р		1:10
Лист 1	Листов 1	

ЦНИИЭП инженерного оборудования г. Москва

Альбом III

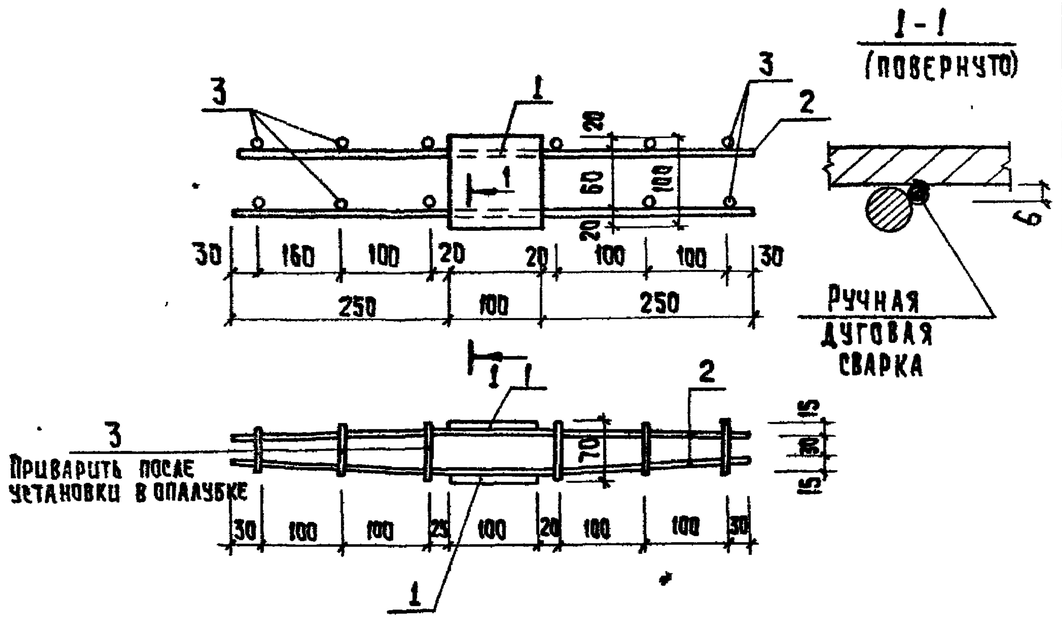

Формат	Зона	Поз	Обозначение	Наименование	Кол.	Примеч.
				Документация		
А3			ТП ТТ	Технические требования		
				Детали		
Б4		1	ТП АСИ.0.00.002-1	Полоса $\frac{Б\text{-}8\times100\ ГОСТ\ 103\text{-}76}{Вст3пс6\text{-}1\ ТУ14\text{-}1\text{-}3023\text{-}80}$ ℓ=100	2	0,65 кг
Б4		2	2	А-II-10-ГОСТ 5781-82 ℓ=600	4	0,37 кг
Б4		3	3	А-II-10-ГОСТ 5781-82 ℓ=60	12	0,04 кг

Привязан

Инв. №

Инв. № подл. | Подпись и дата | Взам. инв. №

Провер.	Капустин	
Ст. инж.	Киселева	
Вед. инж.	Капустин	
ГИП	Письман	
Н. контр.	Данилевский	
Нач. отд.	Красавин	

ТП АСИ 0.00.002

Изделие закладное МН 2

Стадия	Масса	Масштаб
Р	3,26 кг	1:25
Лист	Листов	

ЦНИИЭП инженерного оборудования г. Москва

Формат: А4

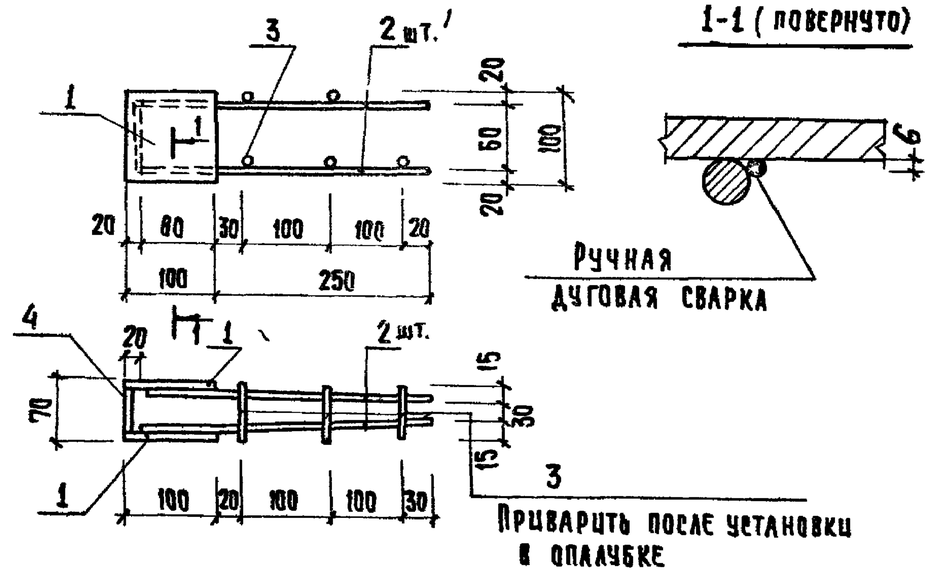

Формат	Зона	Поз	Обозначение	Наименование	Кол.	Примеч.
				Документация		
А3			ТП ТТ	Технические требования		
				Детали		
Б4		1	ТП АСИ.0.00.001.1	Полоса $\frac{Б\text{-}8\times100\ ГОСТ\ 103\text{-}76}{Вст3пс6\text{-}1\ ТУ14\text{-}1\text{-}3023\text{-}80}$ ℓ=100	2	0,63 кг
Б4		2	2	А-II-10-ГОСТ 5781-82 ℓ=330	4	0,2 кг
Б4		2	3	А-II-10-ГОСТ 5781-82 ℓ=60	6	0,04 кг
Б4		3	4	Полоса $\frac{Б\text{-}8\times100\ ГОСТ\ 103\text{-}76}{Вст3пс6\text{-}1\ ТУ14\text{-}1\text{-}3023\text{-}80}$ ℓ=50	1	0,31 кг

Привязан

Инв. №

Инв. № подл. | Подпись и дата | Взам. инв. №

Провер.	Капустин	
Ст. инж.	Киселева	
Вед. инж.	Капустин	
ГИП	Письман	
Н. контр.	Данилевский	
Нач. отд.	Красавин	

ТП 407-3-442.87 АСИ.0.00.001

Изделие закладное МН 1

Стадия	Масса	Масштаб
Р	2,61 кг	1:25
Лист	Листов	

ЦНИИЭП инженерного оборудования г. Москва

Копировал: Хюппенен Формат: А4

Альбом III

Рис.1

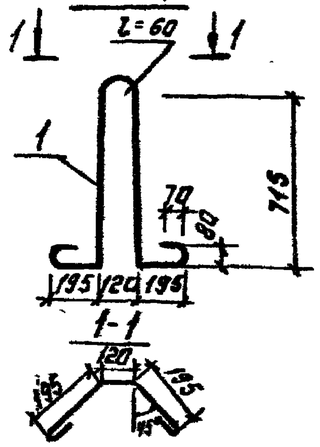

Рис. 2

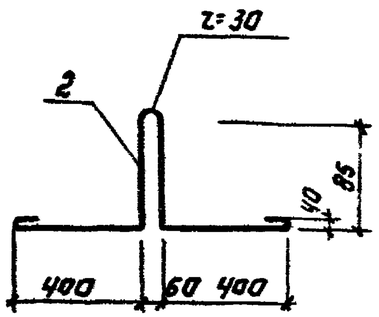

Формат	Зона	Поз.	Обозначение	Наименование	Кол.	Примеч.
				Документация		
А3			Т.П. Т.Т	Технические требования		
				Т.П. АСИ.0.00.003		
				Детали		
Б4		1	Т.П. АСИ.0.00.003.1	А-I-22-ГОСТ 5781-82 ℓ=2310	1	6.9кг
				Т.П. АСИ.0.00.003-01		
				Детали.		
Б4		2	Т.П АСИ.0.00.003-01.1	А-I-12-ГОСТ 5781-82 ℓ=1200	1	1.1кг

Обозначение	Марка	Рис.
АСИ.0.00.003	МН3	1
—01	МН4	2

Привязан:

Инв. №

Инв.№ подл. | Подп. и дата | Взам.инв.№

Провер.	Капустин	
Ст.инж.	Киселева	
Вед.инж.	Капустин	
ГИП	Письман	
Н.контр.	Данилевский	
Нач.отд.	Красавин	

ТП 407-3-442.87 АСИ.0.00.003

Изделие закладное МН3; МН4.

Стадия	Масса	Масштаб
Р	-	1:25

Лист: Листов:

ЦНИИЭП инженерного оборудования г. Москва

Формат: А4

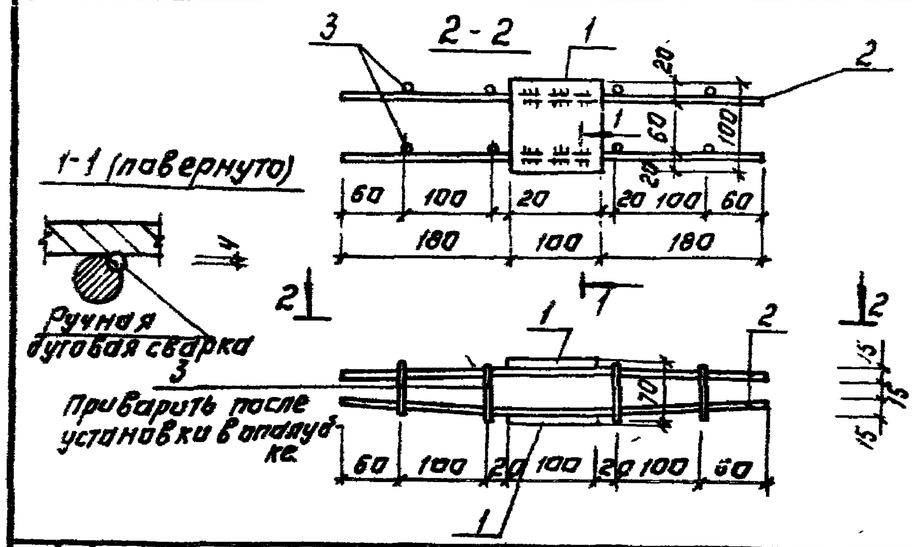

Формат	Зона	Поз.	Обозначение	Наименование	Кол.	Примеч.
				Документация		
А3			ТП ТТ	Технические требования		
				ТП АСИ.0.00.010		
				Детали		
Б4		1	ТП АСИ.0.00.010-1	Полоса $\frac{6\times100\ ГОСТ\ 103-76}{ВСТ3ПС6-ПУМ.1-ГОСТ.3-80}$ ℓ=100	2	0.65кг
Б4		2	2	А-II-10-ГОСТ 5781-82 ℓ=460	4	0.28кг
Б4		3	3	А-II-10-ГОСТ 5781-82 ℓ=60	8	0.02кг

Привязан:

Инв. №

Инв.№ подл. | Подп. и дата | Взам.инв.№

Провер.	Капустин	
Ст.инж.	Киселева	
Вед.инж.	Капустин	
ГИП	Письман	
Н.контр.	Данилевский	
Нач.отд.	Красавин	

ТП 407-3-442.87 АСИ.0.00.010

Изделие закладное МН5.

Стадия	Масса	Масштаб
Р	2.58	1:50

Лист: Листов:

ЦНИИЭП инженерного оборудования г. Москва

Формат: А4

Альбом III

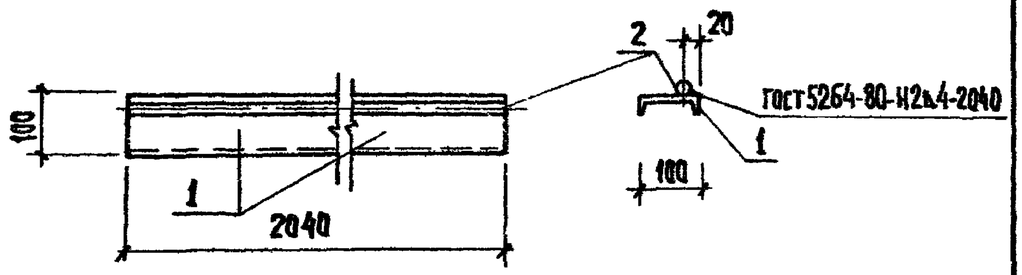

Формат	Зона	Поз.	Обозначение	Наименование	Кол.	Примеч.
				Документация		
А3			ТП ТТ	Технические требования		
				Т.П. АСИ.0.00.010		
				Детали		
Б4		1	ТП. АСИ.0.00.010. 1	Швеллер $\frac{10\ ГОСТ\ 8240-72}{ВСТ\ 3КП2-1-ГОСТ\ 535-79}$ ℓ=2040	1	18,04 кг
Б4		2	2	А-I-16-ГОСТ 5781-82* ℓ=2040	1	3,79 кг

Закладная деталь должна быть окрашена двумя слоями эмали ПФ115 ГОСТ 6465-76 по грунтовке ПФ-020 ТУ6-10-1940-84.

Привязан

Инв. №

Взам. инв. № | Подпись и дата | Инв. № подл.

Провер.	Капустин	
Ст. инж.	Киселева	
Вед. инж.	Капустин	
Гип	Письман	
Н. контр.	Данилевский	
Нач. отд.	Красавин	

ТП 407-3-442.87 АСИ.0.00.010

Изделие соединительное МС1

Стадия	Масса	Масштаб
Р	21.83	1:10

Лист Листов

ЦНИИЭП инженерного оборудования г. Москва

Формат: А4

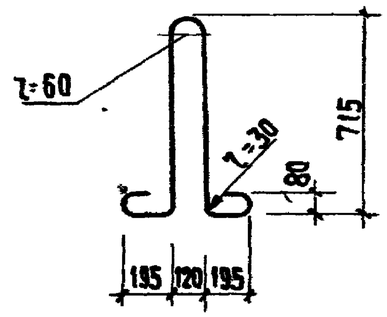

Формат	Зона	Поз.	Обозначение	Наименование	Кол.	Примеч.
				Документация		
А3			ТП ТТ	Технические требования		
				Т.Н. АСИ.0.00.005		
				Детали		
Б4			АСИ.0.00.005	А-I-22-ГОСТ 5781-82 ℓ=2310	1	6,9

Привязан

Инв. №

Взам. инв. № | Подпись и дата | Инв. № подл.

Провер.	Капустин	
Ст. инж.	Киселева	
Вед. инж.	Капустин	
Гип	Письман	
Н. контр.	Данилевский	
Нач. отд.	Красавин	

ТП 407-3-442.87 АСИ.0.00.005

Изделие закладное МН6

Стадия	Масса	Масштаб
Р	6,9	1:25

Лист Листов

ЦНИИЭП инженерного оборудования г. Москва

Копировал: Хюппенен

Формат: А4

Альбом III

Рис.1

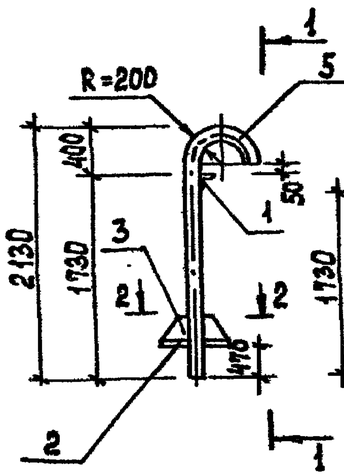

Рис.2

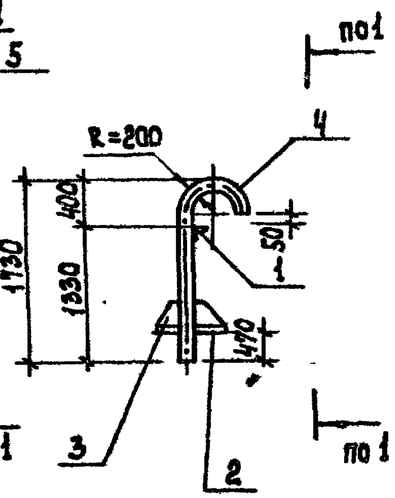

Поз. 3
М 1:10

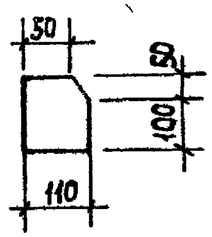

Формат	Зона	Поз.	Обозначение	Наименование	Кол.	Примечан
				Документация		
			ТТ	Технические требования		
				Детали		
		1	ТП АСИ.00.00.020.1	Уголок $\frac{Б\text{-}63\times63\times5\ ГОСТ\ 8509\text{-}72}{Вст3кп2\ ГОСТ\ 535\text{-}79}$ ℓ=900	1	4,3 кг
		2	2	Полоса $\frac{6\times300\ ГОСТ\ 19903\text{-}74}{Вст3кп2\text{-}1\ ГОСТ\ 14637\text{-}79}$ ℓ=0,13м²	1	6,12 кг
		3	3	Полоса $\frac{6\times150\ ГОСТ\ 19903\text{-}74}{Вст3кп2\text{-}1\ ГОСТ\ 14637\text{-}79}$ ℓ=110	3	0,78 кг
				Переменные данные		
				ТП АСИ.00.00.020		
				Детали		
		4	АСИ.00.00.020.4	Труба $\frac{76\times3,0\times2010\ ГОСТ\ 10704\text{-}76}{В\text{-}Б\text{-}ст3сп\ ГОСТ\ 10705\text{-}80}$	1	10.85 кг
				ТП АСИ.00.00.020-01		
				Детали		
		5	АСИ.00.00.020.5	Труба $\frac{76\times3,0\times2410\ ГОСТ\ 10704\text{-}76}{В\text{-}Бст3сп\ ГОСТ\ 10705\text{-}80}$	1	13.01 кг

Обозначение		Марка	Масса,кг	Рис.
ТП	АСИ.00.00.020	ТС1	23.61	1
	-01	ТС2	25.77	2

1-1

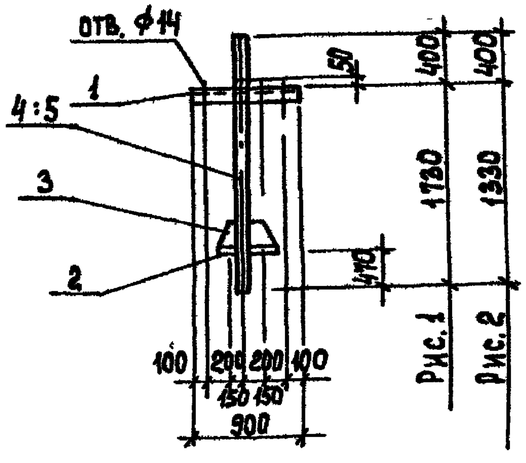

2-2

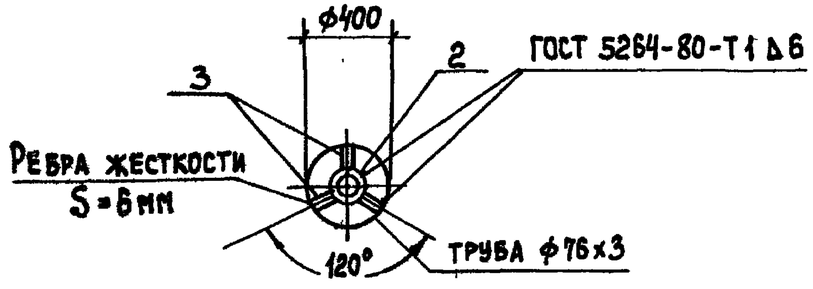

Опоры металлические окрасить масляной краской ГОСТ 8292-85 за 2 раза по грунтовке.

Инв.№ | Подп. и дата | Взам. инв.№

Привязан

Инв.№

Провер.	Капустин	
Ст.инж.	Киселева	
Вед.инж	Капустин	
ГИП	Письман	
Н.контр.	Данилевский	
Нач.отд.	Красавин	

ТП 407-3-442.87 АСИ.00.00.020

Трубостойки (ТС1; ТС2)

Стадия	Масса	Масштаб
Т.П.	см. табл.	1:50

Лист | Листов

ЦНИИЭП инженерного оборудования г. Москва

Формат А3

№ строки	Наименование материала и единица измерения	Код материала	Код ед. изм.	Количество тип	Количество инд.	Количество всего
1	вой конструкционной и проката					
2	листового в натуральной		168	0,105	0,37	0,475
3	массе, т					
4						
5	В том числе по укрупненному					
6	сортаменту:			0,105	0,37	0,475
7	Катанка, т	093400	168		0,009	
8	Сталь мелкосортная, т	093300		0,003	0,141	0,144
9		095300	168			
10	Сталь среднесортная, т	093200		0,01	0,028	0,038
11		095200	168			
12	Сталь крупносортная, т	093100			0,039	
13		095100	168	0,078		
14	Балки и швеллеры, т	092500	168	0,001	0,059	0,060
15	Сталь тонколистовая					
16	от 1,9 до 3,9 мм, т	097200	168	0,013		0,013
17	Сталь толстолистовая рядовых					
18	марок (от 4 мм), т	097100	168		0,093	0,093
19	Труба ф 32, т				0,003	0,03
20	Металлоизделия промышлен-					
21	ного назначения (метизы)			0,002		0,002
22	Проволока стальная низкоуглеро-					
23	дистая обыкновенного качества					
24	для железобетона (В-1), т	121300	168	0,002	0,134	0,136

Альбом III

Инв. № подл. | Подпись и дата | Взам. инв. №

Привязан

Инв. №

ТП 407-3-442.87 АСИ ВМ1 Лист 2

Формат: А4

№ строки	Наименование материала и единица измерения	Код материала	Код ед. изм.	Количество тип	Количество инд.	Количество всего
1	Сталь для армирования					
2	железобетонных конструкций					
3						
4	Сталь арматурная класса А-I, т		168	0,004	0,054	0,058
5			168			
6	ф 12		168		0,027	0,027
7	ф 20		168	0,003		0,003
8	ф 22		168	0,001	0,028	0,029
9						
10	Сталь арматурная класса А-II, т		168		0,108	0,108
11	ф 10		168		0,108	0,108
12	Сталь арматурная класса А-III, т					
13	ГОСТ 5781-82,	093004	168		0,016	0,016
14	ф 8		168		0,009	0,009
15	ф 10		168		0,006	0,006
16	Всего стали для армирования		168			
17	ж.-бетонных конструкций, т		168	0,004	0,178	0,178
18	Сталь сортовая конструкционная					
19	и прокат листовой, т		168		0,19	0,19
20	Всего стали для армирования					
21	ж.-бетонных конструкций, сорто-					

Инв. № подл. | Подпись и дата | Взам. инв. №

Инв. №

Привязан

ТП 407-3-442.87 АСИ ВМ1

Ст. инж.	Киселева	
Вед. инж.	Капустин	
Гип	Письман	
Н. контр.	Данцлевский	
Нач. отд.	Красавин	

Ведомость потребности в материалах
Блок БТ1

Стадия	Лист	Листов
Р	1	4

ЦНИИЭП инженерного оборудования г. Москва

Копировал: Хюппенен Формат А4

Альбом III

№ строки	Наименование материала и единица измерения	Код материала	Ед. изм.	Количество тип	инд.	Всего
1	Итого стали для армирования					
2.	ж. бетонных конструкций,					
3	сортовой конструкционной,					
4	проката листового и метизы					
5	в натуральной массе, т		168		0,470	
6						
7	Итого стали приведенной к					
8	классу А-I, т		168		0,352	
9	Итого стали приведенной					
10	к классам А-I и Ст3, т		168		0,541	
11						
12	Цемент					
13	Портландцемент					
14	М 400, т	573112	168		0,86	
15						
16	Итого цемента, приведенного					
17	к марке М400				0.86	
18						
19	Инертные материалы					
20	Гравий, м³	571120	113		1,8	
21	Песок строительный					
22	природный, м³				1,35	
23						
24						

Взам. инв.№ | Подп. и дата | Инв.№ подл.

Привязан

Инв.№

ТП 407-3-442.87 АСИ ВМ1 Лист 4

Формат А4

N строки	Наименование материала и единица измерения	Код материала	Код ед. изм.	Количество тип	Количество инд.	Количество всего
1	вой конструкционной и проката					
2	листового в натуральной		168	0,102	0,350	
3	массе, т					
4						
5	В том числе по укрупненно-					
6	му сортаменту:					
7	Катанка, т	093400	168		0,004	
8	Сталь мелкосортная, т	093300		0,003	0,118	
9		095300	168			
10	Сталь среднесортная, т	093200		0,01	0,028	
11		095200	168			
12	Сталь крупносортная, т	093100			0,039	
13		095100	168	0,078		
14	Балки и швеллеры, т	092500	168	0,031	0,059	
15	Сталь тонколистовая					
16	от 1,9 до 3,9 мм, т	097200	168	0,013		
17	Сталь толстолистовая рядовых					
18	марок (от 4 мм), т	097100	168		0,092	
19	Труба ф32, т				0,001	
20	Металлоизделия промышлен-					
21	ного назначения (метизы)		168	0,002		
22	Проволока стальная низкоуглеро-					
23	дистая обыкновенного качества					
24	для железобетона (В-I), т	121300	168	0,002	0,098	

Привязан

Инв. №

ТП 407-3-442.87 АСИ ВМ2 Лист 2

Альбом III

407-3-442.87

Инв. № подл. | Подпись и дата | Взам. инв. №

Формат А4

N строки	Наименование материала и единица измерения	Код материала	Код ед. изм.	Количество тип	Количество инд.	Количество всего
1	Сталь для армирования					
2	железобетонных конструкций					
3						
4	Сталь арматурная класса А-I, т		168	0,004	0,054	
5						
6	ф12		168		0,027	
7	ф20		168	0,003		
8	ф22		168	0,001	0,028	
9						
10	Сталь арматурная класса А-II, т		168		0,085	
11	ф10		168		0,085	
12	Сталь арматурная класса А-III, т					
13	ГОСТ 5781-82,	093004	168		0,010	
14	ф8		168		0,004	
15	ф10		168		0,006	
16	Всего стали для армирования		168			
17	ж. бетонных конструкций, т		168	0,004	0,150	
18	Сталь сортовая конструкционная					
19	и прокат листовой, т		168		0,200	
20	Всего стали для армирования					
21	ж.-бетонных конструкций, сорто-					

Привязан

Инв. №

ТП 407-3-442.87 АСИ ВМ2

Ст. инж.	Киселева	
Вед. инж.	Капустин	
ГИП	Письман	
Н. контр.	Данилевский	
Нач. отд.	Красавин	

Ведомость потребности в материалах

Блок БТ2

Стадия	Лист	Листов

ЦНИИЭП инженерного оборудования г. Москва

Инв. № подл. | Подпись и дата | Взам. инв. №

Копировал: Хюппенен

Формат А4

№строки	Наименование материала и единица измерения	Код материала	Ед. изм.	Количество тип	нид.	всего
1						
2						
3						
4						
5						
6						
7						
8						
9						
10						
11						
12						
13						
14						
15						
16						
17						
18						
19						
20						
21						
22						
23						
24						

Альбом III

407-3-442.87

Инв.№ подл. | Подп. и дата | Взам. инв.№

Привязан

Инв.№

ТП 407-3-442.87 АСИ ВМ2 Лист 3

Формат: А4

№строки	Наименование материала и единица измерения	Код материала	Ед. изм.	Количество тип	нид	всего
1	Итого стали для армирования					
2	ж.бетонных конструкций,					
3	сортовой конструкционной,					
4	проката листового и метизы					
5	в натуральной массе, т		168		0,44	
6						
7	Итого стали приведенной к					
8	классу А-I, т		168		0,31	
9	Итого стали приведенной					
10	к классам А-I и Ст3, т		168		0,51	
11						
12	Цемент					
13	Портландцемент					
14	М 400, т	573 112	168		0.85	
15						
16	Итого цемента, приведенного					
17	к марке М 400				0.85	
18						
19	Инертные материалы					
20	Гравий, $м^3$	571120	113		1,87	
21	Песок строительный					
22	природный, $м^3$				1,4	
23						
24						

Инв.№ подл. | Подп. и дата | Взам. инв.№

Привязан

Инв.№

ТП 407-3-442.87 АСИ ВМ2 Лист 4

Формат А4

N строки	Наименование материала и единица измерения	Код материала	Код ед. изм.	Количество тип	Количество инд.	Количество всего
1	вой конструкционной и проката					
2	листового в натуральной		168		0.290	
3	массе, т					
4						
5	в том числе по укрупненному					
6	сортаменту:					
7	Катанка, т	093400	168			
8	Сталь мелкосортная, т	093300			0,112	
9		095300	168			
10	Сталь среднесортная, т	093200			0,028	
11		095200	168			
12	Сталь крупносортная, т	093100			0,009	
13		095100	168			
14	Балки и швеллеры, т	092500	168		0,059	
15	Сталь тонколистовая					
16	от 1,9 до 3,9 мм, т	097200	168			
17	Сталь толстолистовая рядовых					
18	марок (от 4 мм), т	097100	168		0,081	
19	Труба ф32, т				0,001	
20	Металлоизделия промышлен-					
21	ного назначения (метизы)					
22	Проволока стальная низкоугле-					
23	родистая обыкновенного качества					
24	для железобетона (В-I), т	121300	168		0,096	

Привязан

Инв. №

ТП 407-3-442.87 АСЦ. ВМ3 Лист 2

Альбом III

407-3-442.87

Инв. № подл. | Подпись и дата | Взам. инв. №

Формат А4

N строки	Наименование материала и единица измерения	Код материала	Код ед. изм.	Количество тип	Количество инд.	Количество всего
1	Сталь для армирования					
2	железобетонных конструкций					
3						
4	Сталь арматурная класса А-I, т		168		0,053	
5						
6	ф12		168		0,025	
7			168			
8	ф22		168	0,001	0,028	
9						
10	Сталь арматурная класса А-II, т		168		0,086	
11	ф10		168		0,086	
12	Всего стали для армирования					
13	ж.-бетонных конструкций, т		168	0,004	0,139	
14	Сталь сортовая конструкционная					
15	и прокат листовой, т		168		0,150	
16	Всего стали для армирования					
17	ж.-бетонных конструкций, сорто-					

Привязан

Инв. №

ТП 407-3-442.87 АСЦ ВМ3

Ст. инж.	Киселева	
Вед. инж.	Капустин	
ГИП	Письман	
Н. контр.	Данилевский	
Нач. отд.	Красавин	

Ведомость потребности в материалах блок БТ3

Стадия	Лист	Листов
Р	1	4

ЦНИИЭП инженерного оборудования г. Москва

Инв. № подл. | Подпись и дата | Взам. инв. №

Копировал: Хюппенен

Формат А4

Альбом III

407-3-442.87

№строки	Наименование материала и единица измерения	Код материала	Код ед. изм.	Количество тип	Количество инд.	Количество всего
1						
2						
3						
4						
5						
6						
7						
8						
9						
10						
11						
12						
13						
14						
15						
16						
17						
18						
19						
20						
21						
22						
23						
24						

Взам. инв. № | Подп. и дата | Инв. № подл.

Привязан

Инв. №

ТП 407-3-442.87. АСИ. ВМ3

Лист 3

Формат А4

№строки	Наименование материала и единица измерения	Код материала	Код ед. изм.	Количество тип	Количество инд	Количество всего
1	ИТОГО СТАЛИ ДЛЯ АРМИРОВАНИЯ					
2	Ж.БЕТОННЫХ КОНСТРУКЦИЙ					
3	СОРТОВОЙ КОНСТРУКЦИОННОЙ.					
4	ПРОКАТА ЛИСТОВОГО И МЕТИЗЫ					
5	В НАТУРАЛЬНОЙ МАССЕ, Т		168		0,387	
6						
7	ИТОГО СТАЛИ ПРИВЕДЕННОЙ К					
8	КЛАССУ А-I, Т		168		0,299	
9	ИТОГО СТАЛИ ПРИВЕДЕННОЙ					
10	К КЛАССАМ А-I и Ст3, Т		168		0,450	
11						
12	ЦЕМЕНТ					
13	ПОРТЛАНДЦЕМЕНТ					
14	М400, Т	573112	168		0,995	
15						
16	ИТОГО ЦЕМЕНТА, ПРИВЕДЕННОГО					
17	К МАРКЕ М 400				0,995	
18						
19	ИНЕРТНЫЕ МАТЕРИАЛЫ					
20	ГРАВИЙ, м3	571120	113		2,06	
21	ПЕСОК СТРОИТЕЛЬНЫЙ					
22	ПРИРОДНЫЙ, м3				1,55	
23						
24						

Взам. инв. № | Подп. и дата | Инв. № подл.

Привязан

Инв. №

ТП 407-3-442.87 АСИ ВМ3

Лист 4

Формат А4

№ строки	Наименование материала и единица измерения	Код материала	Код ед. изм.	Количество тип.	Количество инд.	Количество всего
1	вой конструкционной и проката					
2	листового в натуральной		168		0,286	
3	массе, т					
4						
5	в том числе по укрупненному					
6	сортаменту:				0,286	
7						
8	Сталь мелкосортная, т	093300			0,108	
9		095300	168			
10	Сталь среднесортная, т	093200			0,028	
11		095200	168			
12	Сталь крупносортная, т	093100			0,009	
13		095100	168			
14	Балки и швеллеры, т	092500	168		0,059	
15	Сталь тонколистовая					
16	от 1,9 до 3,9 мм, т	097200	168			
17	Сталь толстолистовая рядовых					
18	марок (от 4 мм), т	097100	168		0,081	
19	Труба ф32 ,т				0,001	
20	Металлоизделия промышлен-					
21	ного назначения (метизы)					
22	Проволока стальная низкоугле-					
23	родистая обыкновенного качества					
24	для железобетона ,(в-I), т	121300	168	0,002	0,096	

Альбом III

407-3-442.87

Инв. № подл. | Подпись и дата | Взам. инв. №

Привязан

Инв. №

ТП 407-3-442.87 АСЦ ВМЧ

Лист 2

Формат А4

№ строки	Наименование материала и единица измерения	Код материала	Код ед. изм.	Количество тип	Количество инд.	Количество всего
1	Сталь для армирования					
2	железобетонных конструкций					
3						
4	Сталь арматурная класса А-I, т		168		0,053	
5						
6	ф12		168		0,025	
7			168			
8	ф22		168		0,028	
9						
10	Сталь арматурная класса А-II, т		168		0,082	
11	ф10		168		0,082	
12	Всего стали для армирования					
13	ж.-бетонных конструкций, т		168		0,136	
14	Сталь сортовая конструкционная					
15	и прокат листовой, т		168		0,151	
16	Всего стали для армирования					
17	ж.-бетонных конструкций, сорто-					

Инв. № подл. | Подпись и дата | Взам. инв. №

Привязан

Инв. №

ТП 407-3-442.87 АСЦ ВМЧ

Ст. инж.	Киселева	
Вед. инж.	Капустин	
ГИП	Письман	
Н. контр.	Данилевский	
Нач. отд.	Красавин	

Ведомость потребности в материалах Блок БТ4

Стадия	Лист	Листов
Р	1	4

ЦНИИЭП инженерного оборудования г. Москва

Копировал: Хюппенен

Формат А3

Альбом III

407-3-442.87

№ строки	Наименование материала и единица измерения	Код материала	Код ед. изм	Количество тип	Количество инд	Количество всего
1						
2						
3						
4						
5						
6						
7						
8						
9						
10						
11						
12						
13						
14						
15						
16						
17						
18						
19						
20						
21						
22						
23						
24						

Взам. инв. № | Подп. и дата | Инв. № подл.

Привязан

Инв. №

ТП 407-3-442.87 АСИ ВМ4 Лист 3

Формат А4

№ строки	Наименование материала и единица измерения	Код материала	Код ед. изм.	Количество тип	Количество инд	Количество всего
1	ИТОГО СТАЛИ ДЛЯ АРМИРОВАНИЯ					
2	ЖБЕТОННЫХ КОНСТРУКЦИЙ,					
3	СОРТОВОЙ КОНСТРУКЦИОННОЙ					
4	ПРОКАТА ЛИСТОВОГО И МЕТИЗЫ					
5	В НАТУРАЛЬНОЙ МАССЕ, Т		168		0,383	
6						
7	ИТОГО СТАЛИ ПРИВЕДЕННОЙ К					
8	КЛАССУ А-I, Т		168		0,295	
9	ИТОГО СТАЛИ ПРИВЕДЕННОЙ					
10	К КЛАССАМ А-I И Ст3, Т		168		0,445	
11						
12	ЦЕМЕНТ					
13	ПОРТЛАНДЦЕМЕНТ					
14	М400, Т	573112	168		0,945	
15						
16	ИТОГО ЦЕМЕНТА, ПРИВЕДЕННОГО					
17	К МАРКЕ М400				0,945	
18						
19	ИНЕРТНЫЕ МАТЕРИАЛЫ					
20	ГРАВИЙ, $м^3$	571120	113		1,95	
21	ПЕСОК СТРОИТЕЛЬНЫЙ					
22	ПРИРОДНЫЙ, $м^3$				1,46	
23						
24						

Взам. инв. № | Подп. и дата | Инв. № подл.

Привязан

Инв. №

ТП 407-3-442.87 АСИ ВМ4 Лист 4

Формат А4

22039-03

№ строки	Наименование материала и единица измерения	Код материала	Код ед. изм	Количество тип	Количество инд	Количество всего
1	вой конструкционной и проката					
2	листового в натуральной		168		0,216	
3	массе, т					
4						
5	в том числе по укрупненному					
6	сортаменту:				0,216	
7	Катанка, т	093400	168		0,005	
8	Сталь мелкосортная, т	093300			0,060	
9		095300	168			
10	Сталь среднесортная, т	093200			0,042	
11		095200	168			
12	Сталь крупносортная, т	093100			0,039	
13		095100	168			
14	Балки и швеллеры, т	092500	168			
15	Сталь толстолистовая					
16	от 1,9 до 3,9 мм, т	097200	168			
17	Сталь толстолистовая рядовых					
18	марок (от 4 мм), т	097100	168		0,070	
19	Труба ф32, т				0,001	
20	Металлоизделия промышлен-					
21	ного назначения (метизы), т					
22	Проволока стальная низкоуглеро-					
23	дистая обыкновенного качества					
24	для железобетона, (В-I), т	121300	168		0,041	

Альбом III

407-3-442.87

Инв. № подл. | Подпись и дата | Взам. инв. №

Привязан

Инв. №

ТП 407-3-442.87 АСИ ВМ5 Лист 2

Формат А4

№ строки	Наименование материала и единица измерения	Код материала	Код ед. изм	Количество тип	Количество инд	Количество всего
1	Сталь для армирования					
2	железобетонных конструкций					
3						
4	Сталь арматурная класса А-I, т		168		0,059	
5						
6	ф12		168		0,017	
7			168			
8	ф22		168		0,042	
9						
10	Сталь арматурная класса А-II, т		168		0,043	
11	ф10		168		0,043	
12	Сталь арматурная класса А-III, т					
13	ГОСТ 5781-82	093004	168		0,005	
14	ф8		168		0,005	
15	Всего стали для армирования					
16	ж-бетонных конструкций, т		168	0,004	0,107	
17						
18	Сталь сортовая конструкционная					
19	и прокат листовой, т		168		0,109	
20	Всего стали для армирования					
21	ж-бетонных конструкций, сорто-					

Инв. № подл. | Подпись и дата | Взам. инв. №

Привязан

Инв. №

ТП 407-3-442.87 АСИ ВМ5

Ст инж	Киселева	
Вед инж.	Капустин	
ГИП	Письман	
Н контр	Данилевской	
Нач отд	Красавин	

Ведомость потребности в материалах. Блок БТ5

Стадия	Лист	Листов
Р	1	4

ЦНИИЭП инженерного оборудования г. Москва

Копировал: Хюппенен

Формат А4

№ строки	Наименование материала и единица измерения	Код материала	Ед изм	Количество тип	Количество инд	Количество всего
1						
2						
3						
4						
5						
6						
7						
8						
9						
10						
11						
12						
13						
14						
15						
16						
17						
18						
19						
20						
21						
22						
23						
24						

Привязан

Инв. №

№ строки	Наименование материала и единица измерения	Код материала	Ед изм	Количество тип	Количество инд	Количество всего
1	Итого стали для армирования					
2	ж бетонных конструкций,					
3	сортовой конструкционной,					
4	проката листового и метизы					
5	в натуральной массе, т		168		0,258	
6						
7	Итого стали приведенной к					
8	классу А-I, т		168		0,180	
9	Итого стали приведенной					
10	к классам А-I и Ст3, т		168		0,288	
11						
12	Цемент					
13	Портландцемент					
14	М 400, т	573112	168		0,46	
15						
16	Итого цемента, приведенного					
17	к марке М 400				0 46	
18						
19	Инертные материалы					
20	Гравий, м3	571120	113		0,96	
21	Песок строительный					
22	природный, м3				0,72	
23						
24						

Взам инв №

Подп и дата

Инв № подл

Привязан

Инв №