УТВЕРЖДЕН

ОСТ 26-04-1333-75 ÷ ОСТ 26-04-1338-75 – ЛУ
28.11.75г

УДК 621.643.4.063:669.14 Группа Г18

ОТРАСЛЕВОЙ СТАНДАРТ

КРЕСТОВИНЫ РАВНОПРОХОДНЫЕ ПРИВАРНЫЕ ИЗ НЕРЖАВЕЮЩЕЙ СТАЛИ

ОСТ 26-04-1337-75

Взамен

Конструкция и размеры.

Приказом по Союзкрионгенмаш N 43
от 1 июня 1976 г.

срок действия установлен
с 1 января 1977 г.
до ~~1 января 1982~~ ~~1987~~ ~~1992г~~ г. ① ②

1. Настоящий стандарт распространяется на равнопроходные крестовины криогенного, вакуумного и автогенного машиностроения, применяемые в сварных соединениях на давления до Ру ~~40~~ 50 МПа ① ①(~~400~~ 500 кгс/см^2) работающие в различных жидкостных и газовых средах, в том числе и агрессивных, при температуре от минус 269 (4К) до плюс 600°С (873К), в условиях умеренного и тропического климата.

Стандарт устанавливает следующие типы крестовин:

Тип I – для труб с условным проходом Ду от 4 до 25 мм на ① давления до Ру ~~40~~ 50 МПа (~~400~~ 500 кгс/см^2), изготовляемые методом горячей штамповки с последующей механической обработкой – ~~исполнение~~ черт. I. ①

В обоснованных случаях допускается изготовление путем механи- ① ческой обработки – ~~исполнение~~ черт. 2.

① Тип 2 – для труб с условным проходом Ду от 32 до ~~65~~ 50 мм на давления до Ру 10 МПа (100 кгс/см^2), сварные из труб с последующей механической обработкой (черт. 3) ④

Инв. № подл.	Подпись и дата	Взамен инв. №	Инв. № дубл.	Подпись и дата
320	12.05.76			

ГР 1324 от 24.02.76

Крестовины рассчитаны на действие указанного давления. Расчет на действие изгибающих усилий, возникающих в трубопроводах при наличии в них компенсаторов, при самокомпенсации температурных деформаций и от других причин, должен производиться в каждом конкретном случае при проектировании трубопроводной системы.

ГОСТ 1.0-68(3)

Инв. N подл. | Подп. и дата | Взам. инв. N | Инв. N дубл. | Подп. и дата

3201

(I) Нов.

(I) Зам.

I. КОНСТРУКЦИЯ И РАЗМЕРЫ РАВНОПРОХОДНЫХ КРЕСТОВИН ТИПА I.

I.I. Конструкция и размеры равнопроходных крестовин должны соответствовать указанным на черт.I и в табл.I.

Исполнение I

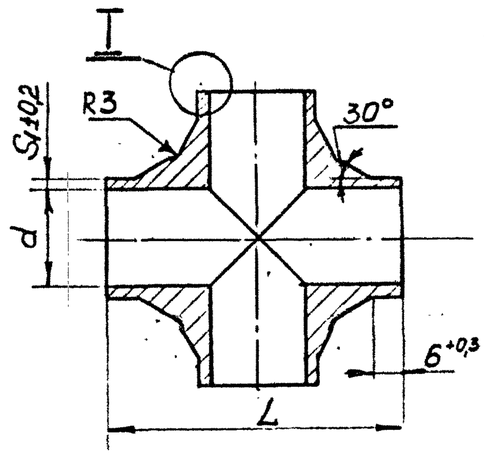

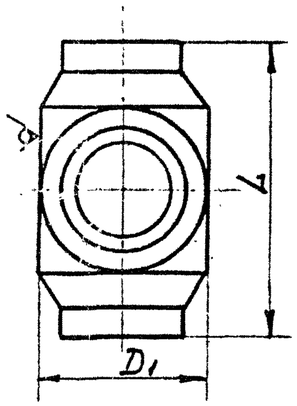

Черт. I

Исполнение 2
Остальное см. исп. I.

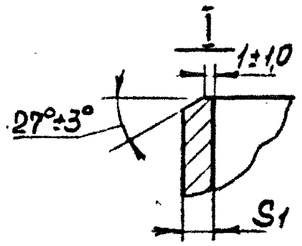

Таблица I

Размеры в мм

Обозначение типоразмера	Применяемость	Исполнение	Проходы условные Dy	Давления условные Ру, МПа (кгс/см²)	Размер труб $D_н \times S$ *	d Номин.	d Пред. откл.	S_1	D_1 Номин.	D_1 Пред. откл.	L Пред. ±0,5 откл.	Масса кг
2604 50885I 200I 004		I	4	25,0(250)	6xI,0	4	+0,I2	I,0	I0	+0,4 −0,2	40	0,050
0I7			6	20,0(200)	8xI,0	6			I4			0,045
020				50,0(500)	I0x2,0			2,0				0,050
033			8	I6,0(I60)	I0xI,0	8	+0,I5	I,0				0,040
202		2		50,0(500)	I4x3,0			3,0	I9	±0,5 −0,3	49	0,049
059		I	I0	I0,0(I00)	I2xI,0	I0		I,0	I4	±0,42	40	0,032
062				25,0(250)	I4x2,0			2,0	I9	+0,5 −0,3	49	0,II2
2I5				40,0(400)	I4x2,5	9		2,5				0,I40
088			I5	6,3(63)	I8xI,0	I6	+0,I8	I,0	24		52	0,082
09I				I0,0(I00)	I8xI,4	I5		I,4				0,092
I03				20,0(200)	I8x2,0	I4		2,0				0,II0
II6				25,0(250)	22x2,5	I7		2,5	30	+0,6 −0,3	56	0,218
228		2		40,0(400)	25x4,0			4,0				0,248
I32		I	20	I0,0(I00)	25xI,4	22	+0,2I	I,4				0,I60
I45		2		25,0(250)	25x3,0	I9		3,0				0,225
I58				40,0(400)	30x5,0	20		5,0	36		62	0,4I0
I6I		I	25	6,3(63)	28xI,4	25		I,4	30		56	0,I25
I74				I0,0(I00)	32x2,0	28		2,0	36		62	0,245
I90		2		25,0(250)	32x3,5	25		3,5				0,426
				40,0(400)	38x6,0	26		6,0	46	+0,8 −0,4	78	0,540

* $D_н$ – наружный диаметр S – толщина стенки

Подп. и дата | Инв. № дубл. | Взам. инв. № | Подп. и дата | Инв. № подл. 3220

I.2. Конструкция и размеры равнопроходных крестовин должны соотвествовать указанным на черт.2 и в табл.2.

Исполнение I

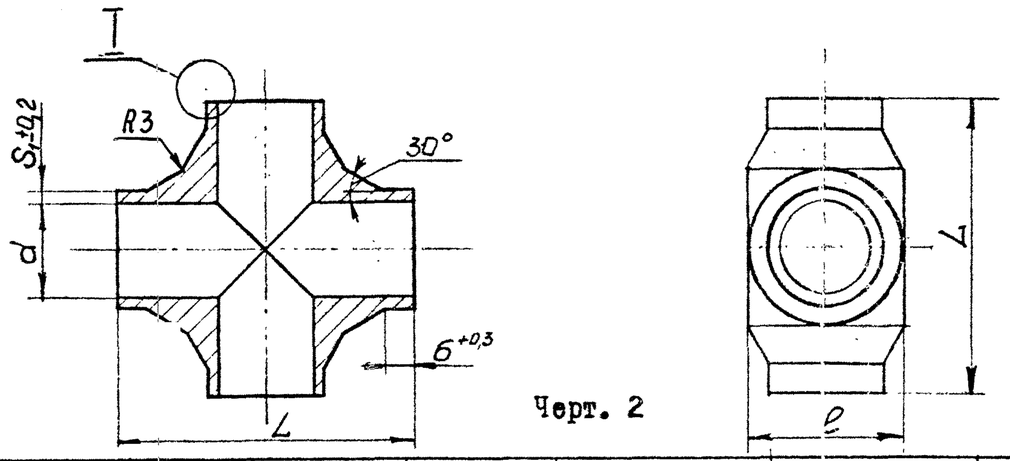

Черт. 2

Исполнение 2
Остальное см. исп. I.

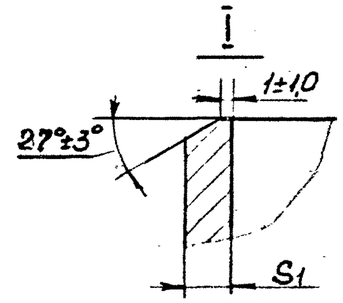

Размеры в мм

Таблица 2

Обозначение	Применяемость	Исполнение	Проходы условные Dy	Давления условные Ру, МПа (кгс/см²)	Размер труб $D_н \times S$*	d Номин.	d Пред. Откл.	S_1	ℓ Номин.	ℓ Пред. откл.	L Номин.	L Пред. Откл.	Масса, кг
2604 50885I 200I 004		I	4	25,0(250)	6xI,0	4	+0,I2	I,0	I0	-0,36	40	+0,62	0,060
0I7			6	20,0(200)	8xI,0	6			I4	-0,43			0,055
020				50,0(500)	I0x2,0			2,0					0,060
033			8	I6,0(I60)	I0xI,0	8	+0,I5	I,0					0,050
202		2		40,0(400)	I4x3,0			3,0	I9	-0,52	49		0,059
059		I	I0	I0,0(I00)	I2xI,0	I0		I,0	I4	-0,43	40		0,042
062				25,0(250)	I4x2,0			2,0	I9	-0,52	49		0,I22
2I5				40,0(400)	I4x2,5	9		2,5	24		52	+0,74	0,I50
088			I5	6,3 (63)	I8xI,0	I6	+0,I8	I,0					0,092
09I				I0,0(I00)	I8xI,4	I5		I,4					0,I02
I03				20,0(200)	I8x2,0	I4		2,0					0,I20
II6				25,0(250)	22x2,5	I7		2,5	30		56		0,228
228		2		40,0(400)	25x4.0			4,0					0,259
I32		I	20	I0,0(I00)	25xI,4	22	+0,2I	I,4					0,I70
I45		2		25,0(250)	25x3,0	I9		3,0					0,235
I58				40,0(400)	30x5,0	20		5,0	36	-0,62	62		0,420
I6I		I	25	6,3 (63)	28xI,4	25		I,4	30	-0,52	56		0,I35
I74				I0,0(I00)	32x2,0	28		2,0	36	-0,62	62		0,255
I87		2		25,0(250)	32x3,5	25		3,5					0,436
I90				40,0(400)	38x6,0	26		6,0	46		78		0,550

*$D_н$ - наружный диаметр S - толщина стенки

Подп. и дата | Инв. № дубл. | Взам. инв. № | Подп. и дата | Инв. № подл.

Пример условного обозначения крестовины для трубы I4x2:

Крестовина I4x2 ОСТ 26-04-1337-75.

I.3. Материал - сталь марки I2XI8HI0T ГОСТ 5632-72.

~~I.4. Закалить на аустенит.~~

I.5. Покрытие - Хим.Пас.

I.6. Маркировать Ч, клеймить К на бирке. Бирка Б ~~ОСТ 26-04-484-72.~~ 2082 364 000 ИТI

I.7. Остальные технические требования по ОСТ 26-04-I222-75.

ГОСТ 1.0-68(3)

Инв. N подл.	Подп. и дата	Взам. инв. N	Инв. N дубл.	Подп. и дата
320	12.05.76			

2. КОНСТРУКЦИЯ И РАЗМЕРЫ РАВНОПРОХОДНЫХ КРЕСТОВИН ТИПА 2

2.1. Конструкция и размеры равнопроходных крестовин должны соответствовать указанным на черт. 3 и в табл. 3

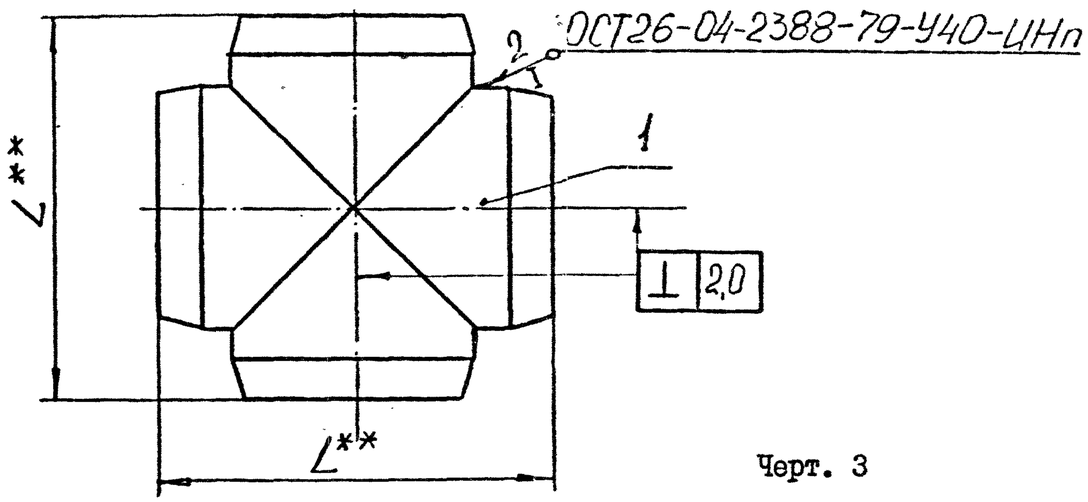

Черт. 3

** Размер для справок

Размеры в мм

Таблица 3

Обозначение типоразмера	Применяемость	Проход условный D_y	Давление условное Ру МПа (кгс/см²)	Размер трубы $D_н \times S$*	L**	Масса, кг	Дет. I Патрубок ОСТ 26-04-1335-75 Количество 4 Обозначение
2604 301426 2101 00 2		32	10,0(100)	36 x 2,0	80	0,400	36 x 2/I
01 5		40	6,3(63)	45 x 2,0	90	0,700	45 x 2,0/I
05 7			10,0(100)	45 x 3,5		0,710	45 x 3,5/I
03 I		50	6,3 (63)	56 x 2,0	100	0,952	56 x 2/I
04 4			10,0(100)	57 x 3,0		0,983	57 x 3/I

Пример условного обозначения крестовины равнопроходной для трубы 36 x 2:
Крестовин 36 x 2 ОСТ 26-04-1337-75

* $D_н$ – наружный диаметр
S – толщина стенки

Инв. № подл. | Подп. и дата | Взам. инв. № | Инв. № дубл. | Подп. и дата

(I) Зам.

2.1.1. Материал - сталь марки 12Х18Н10Т ГОСТ 5632-72.

2.1.2. Сварку производить сварочной проволокой - 2Св-04Х19Н9 ① ГОСТ 2246-70 и 3Св.-04Х19Н9 ТУ14-1-2034-77 с поддувом аргона. (4)

~~2.1.3. Закалить на аустенит.~~

2.1.4. Покрытие - Хим.Пас.

2.1.5. Маркировать Ч, клеймить К на бирке. Бирка Б ~~ОСТ 26-04-484-72.~~ 2082 364000 ИТ1 (4)

2.1.6. Остальные технические требования по ОСТ 26-04-1222-75.

Исполнители:

Руководитель темы	XII-75	/Лифшиц Л.А./
Начальник бригады	XII-75	/Хлопкин А.И./
Начальник бригады		/Кондратюк Г.В./
Инженер-конструктор III кат.		/Блинкова Г.Т./
Ст.инженер отдела стандартизации		/Зайцева А.А./

ГОСТ 1.0-68(3)

Инв. N подл.	Подп. и дата	Взам. инв. N	Инв. N дубл.	Подп. и дата
320	12.05.76			

ОСТ 26-04-1333-75 ÷ ОСТ 26-04-1338-75 Стр.

ЛИСТ РЕГИСТРАЦИИ ИЗМЕНЕНИЙ

Изм.	Номера листов (страниц)				Всего листов (страниц) в докум.	№ докум.	Входящий № сопроводительного документа и дата	Подпись	Дата
	изменённых	заменённых	новых	изъятых					
1	1,6,8	2,3,5,7	1а	2,3,5,7		ОСТ26-04-1333-75	1(119-82)	Да	24.08.82
	-"-	-"-	"	-"-		-"- 1334-75	1(120-82)	"	"
	1,6	-"-,8	"	-"-,8		-"- 1335-75	1(121-82)	"	"
	1,6	-"-,8	"	-"-,8		-"-1336-75	1(122-82)	"	"
	-"-	2,3,5	"	2,3,5		-"- 1337-75	1(123-82	"	"
	-"-	-"-,47	"	-"-,47		-"-1338-75	1(124-82)	"	"
2	1,2,3,7,8				203-86	-"- 1333-75	2 (203-86)	Зу	20.10.86
2	1,2,3,6,7,8					-"- 1334-75	2 (204-86)	Зу	"
2	1,2,3,7,8					-"- 1335-75	2 (205-86)	Зу	"
2	1,2,3,6,7,8					-"- 1336-75	2 (206-86)	Зу	"
2	1,2,3					-"- 1337-75	2 (207-86)	Зу	"
2	1,2,3,6,47					-"- 1338-75	2 (208-86)	Зу	"
п.	7					1333-75	(66-87)	Зуев	
ПИЗ	3					-"- 1336-75	ПИЗ (102-90)	Зу	4.02.9
4	2,3,6,7,8,9, 10,11,13,14,15, 16,17,18,19, 22,23,24, 25,26,27,30, 31,33,34,35, 38,40,41,44, 46.	2,47.	2а,2б.			Изм. 4 (1-96)	Дата введения 01.01.1996	Подпись	25.12.9

Инв. № подл.	Подп. и дата	Взам. инв. №	Инв. № дубл.	Подп. и дата
320	12.05.96			

ГОСТ 1.0-68 (5)