ИСПОЛНИТЕЛЬНЫЙ КОМИТЕТ ЛЕНИНГРАДСКОГО ГОРОДСКОГО СОВЕТА НАРОДНЫХ ДЕПУТАТОВ

ГЛАВНОЕ АРХИТЕКТУРНО-ПЛАНИРОВОЧНОЕ УПРАВЛЕНИЕ

ЛЕНИНГРАДСКИЙ НАУЧНО-ИССЛЕДОВАТЕЛЬСКИЙ И ПРОЕКТНЫЙ
ИНСТИТУТ ПО ЖИЛИЩНО-ГРАЖДАНСКОМУ СТРОИТЕЛЬСТВУ

ЛЕННИИПРОЕКТ

ТРАНСФОРМАТОРНАЯ ПОДСТАНЦИЯ НА ДВА ТРАНСФОРМАТОРА МОЩНОСТЬЮ ДО 630 КВА ПАНЕЛЬНАЯ

/ДЛЯ СТРОИТЕЛЬСТВА В ЛЕНИНГРАДЕ/

ТИПОВОЙ ПРОЕКТ

407-3-499.13.88

АЛЬБОМ III

ИЗДЕЛИЯ ЗАВОДСКОГО ИЗГОТОВЛЕНИЯ

ЧАСТЬ I КЖИ

ЖЕЛЕЗОБЕТОННЫЕ ИЗДЕЛИЯ

ЛЕНИНГРАД

1987

Приказ N 351

Н. КОНТР.				
РУК. МАСТ.			ПРИВЯЗАН	ЛЕННИИПРОЕКТ МАСТЕРСКАЯ N
ГАП ГИП				
ГА. КОНСТР.				
РУК. ГР.				
ИСПОЛНИТ.				
ИНВ. N				

ИСПОЛНИТЕЛЬНЫЙ КОМИТЕТ ЛЕНИНГРАДСКОГО ГОРОДСКОГО СОВЕТА НАРОДНЫХ ДЕПУТАТОВ

ГЛАВНОЕ АРХИТЕКТУРНО-ПЛАНИРОВОЧНОЕ УПРАВЛЕНИЕ

ЛЕНИНГРАДСКИЙ НАУЧНО-ИССЛЕДОВАТЕЛЬСКИЙ И ПРОЕКТНЫЙ
ИНСТИТУТ ПО ЖИЛИЩНО-ГРАЖДАНСКОМУ СТРОИТЕЛЬСТВУ

ЛЕННИИПРОЕКТ

ТРАНСФОРМАТОРНАЯ ПОДСТАНЦИЯ НА ДВА ТРАНСФОРМАТОРА МОЩНОСТЬЮ ДО 630 КВА ПАНЕЛЬНАЯ

/ДЛЯ СТРОИТЕЛЬСТВА В ЛЕНИНГРАДЕ/

ТИПОВОЙ ПРОЕКТ 407-3-499.13.88

СОСТАВ ПРОЕКТА

АЛЬБОМ I-ЭМ ЭЛЕКТРОТЕХНИЧЕСКАЯ ЧАСТЬ ПРОЕКТА
- ЭМ 1 ЧАСТЬ I ТРАНСФОРМАТОРНАЯ ПОДСТАНЦИЯ I КАТЕГОРИИ
- ЭМ 2 ЧАСТЬ II ТРАНСФОРМАТОРНАЯ ПОДСТАНЦИЯ II КАТЕГОРИИ

АЛЬБОМ II-АС АРХИТЕКТУРНО-СТРОИТЕЛЬНАЯ ЧАСТЬ ПРОЕКТА
- АС 1 ЧАСТЬ I ТРАНСФОРМАТОРНАЯ ПОДСТАНЦИЯ I КАТЕГОРИИ
- АС 2 ЧАСТЬ II ТРАНСФОРМАТОРНАЯ ПОДСТАНЦИЯ II КАТЕГОРИИ

АЛЬБОМ III ИЗДЕЛИЯ ЗАВОДСКОГО ИЗГОТОВЛЕНИЯ.
- ЧАСТЬ I КЖИ ЖЕЛЕЗОБЕТОННЫЕ ИЗДЕЛИЯ
- ЧАСТЬ II КМ-1 МЕТАЛЛИЧЕСКИЕ ИЗДЕЛИЯ
- ЧАСТЬ III КМ-2 АРМАТУРНЫЕ ИЗДЕЛИЯ

АЛЬБОМ IV-ССО СПЕЦИФИКАЦИЯ ОБОРУДОВАНИЯ
- ССО 1 ЧАСТЬ I ТРАНСФОРМАТОРНАЯ ПОДСТАНЦИЯ I КАТЕГОРИИ
- ССО 2 ЧАСТЬ II ТРАНСФОРМАТОРНАЯ ПОДСТАНЦИЯ II КАТЕГОРИИ

АЛЬБОМ V СМЕТЫ
- ЧАСТЬ I ТРАНСФОРМАТОРНАЯ ПОДСТАНЦИЯ I КАТЕГОРИИ
- ЧАСТЬ II ТРАНСФОРМАТОРНАЯ ПОДСТАНЦИЯ II КАТЕГОРИИ

ЛЕНИНГРАД
1987

Н.КОНТРОЛЬ			ПРИВЯЗАН:	ЛЕННИИПРОЕКТ МАСТЕРСКАЯ N
РУК.МАСТ				
ГАП ГИП				
ГЛ.КОНСТР				
РУК.ГР.				
ИСПОЛНИЛ				
ИНВ.N				

ТП

Обозначение	Наименование	№ листа	Примечание
	Обложка		
	Титульный лист		
	Содержание альбома	С-I	
	Пояснительная записка	П_I	
	Плита перекрытия ПП-I	I	
	Плита перекрытия ПП-2	2	
	Плита перекрытия ПП-3	3	
	Плита перекрытия ПП-4	4	
	Цокольная панель ПСЦ-I	5	
	Цокольная панель ПСЦ-2	6	
	Цокольные панели ПСЦ-3л,ПСЦ-3п	7	
	Цокольная панель ПСЦ-4	8	
	Стеновая панель ПСВ-I	9	
	Стеновая панель ПСВ-2	I0	
	Стеновая панель ПСВ-3	II	
	Стеновая панель ПСН-I	I2	
	Стеновые панели ПСН-2л,ПСН-2п	I3	
	Стеновые панели ПСН-3л,ПСН-3п	I4	
	Стеновая панель ПСН-4	I5	
	Стеновая панель ПСН-5	I6	
	Стеновая панель ПСН-6	I7	
	Плиты кровли ПК-I,ПК-Iа	I8	
	Детали I-I2	I9	
	Детали I3-I5	20	

Обозначение	Наименование	№ стр.	Примечание

Взам. инв. №

Подпись и дата

Инв. № подл.

Гл. констр.	Бельтюков		III 88
Рук. гр.	—		
Проверил	Бельтюков		"
Разраб.	Кабанов		"
Исполн.	Кабанов		"
Н. контр.	Бельтюков		"

407-3-499.13.88 - КЖИ

Содержание

Стадия	Лист	Листов
Р	С-I	1

ЛЕННИИПРОЕКТ
Мастерская 17

ХАРАКТЕРИСТИКА МАТЕРИАЛОВ

Наружные стеновые панели и кровельные плиты изготавливаются из плотного, конструктивно теплоизоляционного керамзитобетона В-7,5 с γ=1600 кг/м3. Стеновые панели офактурены стеклоплиткой.

Морозостойкость керамзитобетона F=35.

Цементно-песчаный раствор фактурных слоев М-100.

Морозостойкость раствора F=35.

Стеновые панели рассчитаны в соответствии со СНиП 2.03.01-84 на усилия, возникающие в них при их подъеме из горизонтальных форм после изготовления, при складировании, перевозке и монтаже в вертикальном положении, а также на нагрузки, действующие при эксплуатации зданий.

Цокольные панели, перегородки и перекрытия изготавливаются из тяжелого бетона В-15.

Класс точности изделий определяется в соответствии со СНиП III-16-73, принят класс 10-Н.

К серийному производству изделий разрешается приступить после проведения испытаний в соответствии с ГОСТ 8829-77

Отпускная прочность бетона устанавливается в соответствии с ГОСТ'ом 11024-72, 12504-67^{x}, 9561-76 в зависимости от времени года, условий перевозки, монтажа и срока загружения и должна быть равна для керамзитобетонных изделий - 80% проектной прочности, для железобетонных изделий - 70%.

Съем изделий и перенос панелей должен осуществляться за монтажные петли с помощью самобалансирующих траверс.

Хранение изделий на складе осуществляется в рабочем положении.

Перевозка производится на специальных панелевозах, обеспечивающих устойчивость изделий при транспортировке.

Изделия должны иметь маркировку; выполненную несмываемой краской.

ТЕХНИЧЕСКИЕ ТРЕБОВАНИЯ К ИЗГОТОВЛЕНИЮ И ПРИЕМКЕ

До начала серийного производства предприятием-изготовителем должны быть разработаны технические условия на изготовление и приемку изделий в соответствии с ГОСТ 11024-72. Качество поверхностей и допускаемые отклонения размеров от проектных должны соответствовать ГОСТ 11024-72. Масса панелей при отпуске не должна превышать проектную более, чем на 7%.

Влажность изделий должна быть не более 12%.

Согласовано

Изм.	Кол. уч.	Лист	№ докум.	Дата	Подп.	Фамилия

407-3-499.13.88 - КЖИ

Гл. констр.	Бельтюков		III 88
Рук. гр.	—		
Проверил	Бельтюков		"
Разработ.	Кабанов		"
Исполнил	Кабанов		"
Н. контр.	Бельтюков		"

ПОЯСНИТЕЛЬНАЯ ЗАПИСКА

Стадия	Масса	Масштаб
Р		
Лист П-1	Листов 1	

ЛЕННИИПРОЕКТ
МАСТЕРСКАЯ № 17

Формат А2

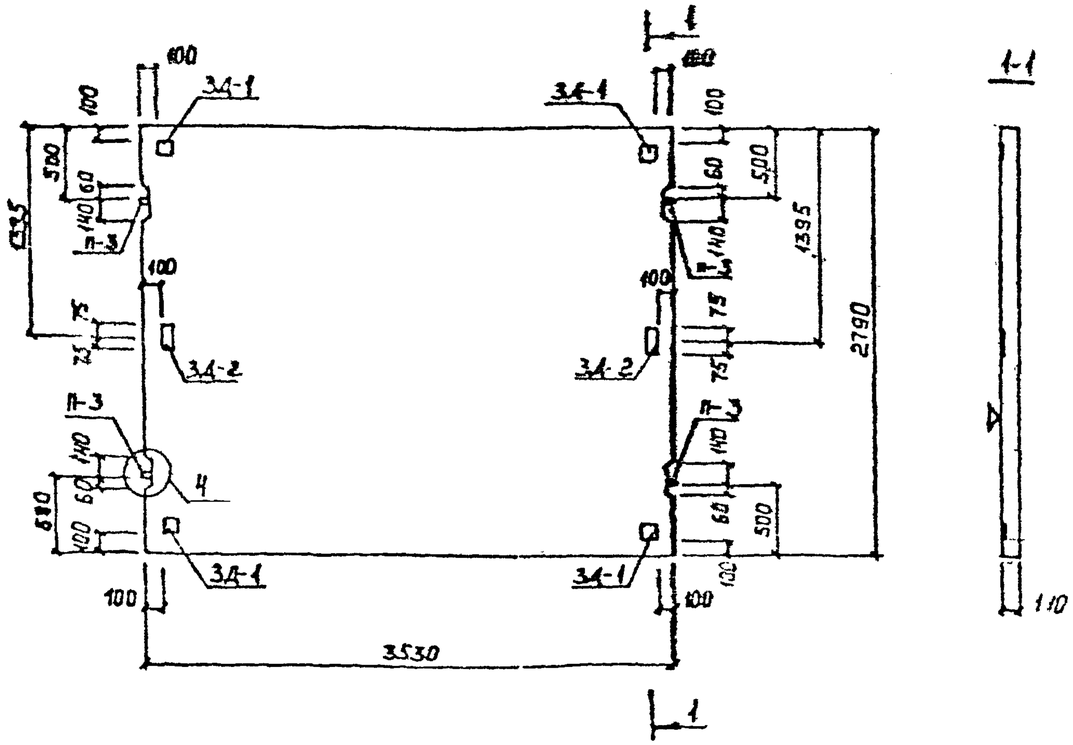

Примечание:
Поверхность, обозначенная знаком ▽, должна быть гладкой.

Формат	Зона	Поз.	Обозначение	Наименование	Кол.	Примечание
				Документация		
				Пояснительная записка		
				Выборка стали и материалов		
				Сборочные единицы		
			407-3-499.13.88-КМ-2 л.1	Пространственный каркас ПК-1	1	
				Детали		
			407-3-499.13.88-КМ-1 л.131	Петля П-3	4	
			л.83	Закладная деталь 3Д-1	4	
			л.85	Закладная деталь 3Д-2	2	
				Материалы		
				Бетон В-15	1.38	$м^3$

407-3-499.13.88-КЖИ

Гл. констр.	Бельтюков	
Рук. гр.	—	
Проверил	Бельтюков	
Разраб.	Кабанов	
Исполнил	Калинина	
Н. контр.	Бельтюков	

Плита перекрытия ПП-1

Стадия	Масса	Масштаб
Р	3.45т	
Лист 1	Листов 1	

ЛЕННИИПРОЕКТ мастерская №17

Изм. | Кол. уч. | Лист | № докум. | Дата | Подп. | Фамилия

Согласовано

Взам. инв. №

Подпись и дата

Инв. № подл.

Формат А3

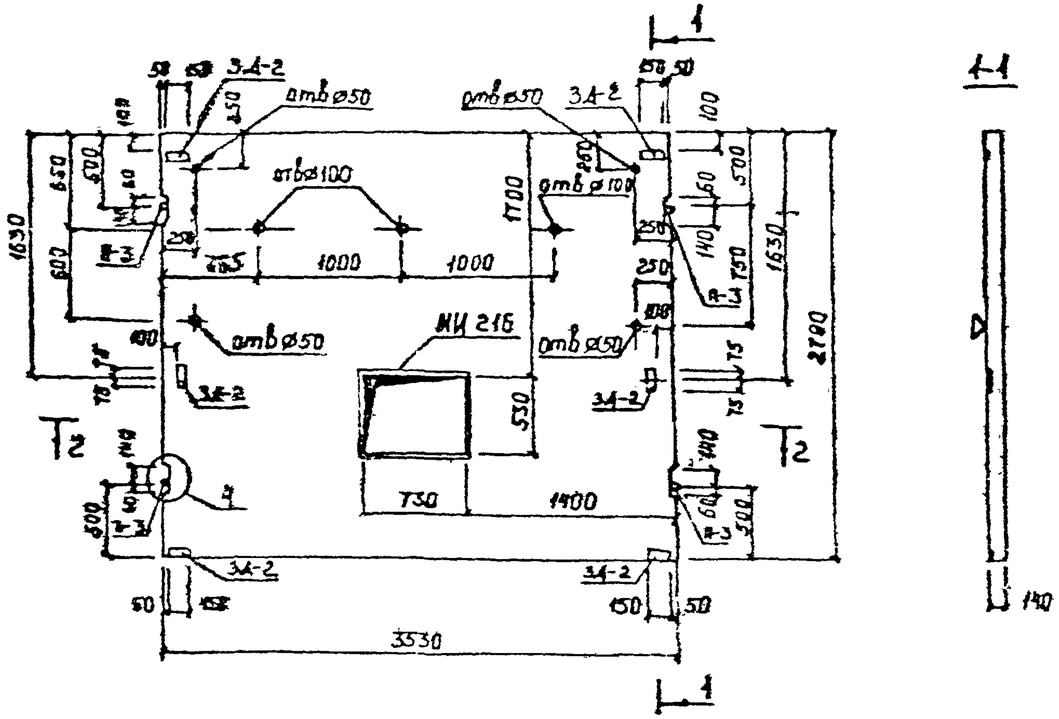

Примечание:
Поверхность, обозначенная знаком ▽, должна быть гладкой.

Формат	Зона	Поз.	Обозначение	Наименование	Кол.	Примечание
				Документация		
				Пояснительная записка		
				Выборка стали и материалов		
				Сборочные единицы		
			407-3-499.13.88-КН-2 л.2	Пространственный каркас		
				ПК-2	1	
				Детали		
			407-3-499.13.88-КН-1 л.131	Петля П-3	4	
			л. 85	Закладная деталь 3Д-2	6	
				Материал		
				Бетон В-15	1.33 м³	

Гл.конструктор	Бельтюков		
Рук.гр.	—		
Проверил	Бельтюков		
Разработал	Кабанов		
Исполнил	Калинина		
Н.контр.	Бельтюков		

407-3-499.13.88-КЖИ

Плита перекрытия ПП-2

Стадия	Масса	Масштаб
Р	3.33 т	
Лист 2	Листов 1	

ЛЕННИИПРОЕКТ
мастерская №17

Формат А3

Согласовано

Взам. инв. №

Подпись и дата

Инв. № подл.

Изм.	Кол. уч.	Лист	№ докум.	Дата	Подп.	Фамилия

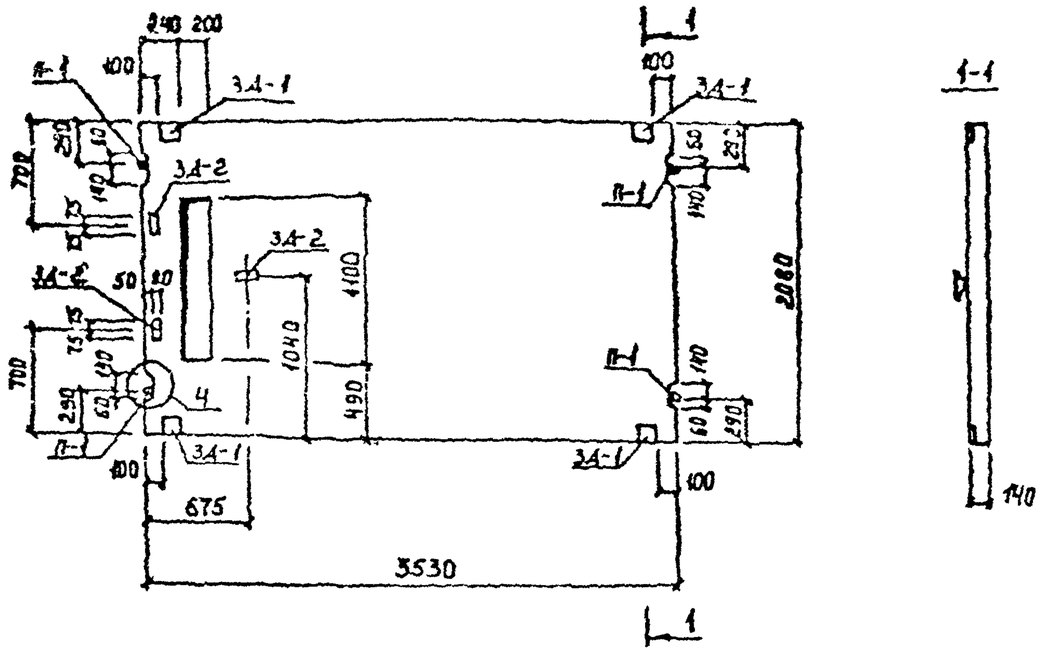

Примечание:
Поверхность, обозначенная знаком ▽, должна быть гладкой.

Позиция	Зона	Поз.	Обозначение	Наименование	Кол.	Примечание
				Документация		
				Пояснительная записка		
				Выборка стали и материалов		
				Сборочные единицы		
			407-3-499.13.88-КН-2 л 3	Пространственный каркас		
				ПК-3	1	
				Детали		
			407-3-499.13.88-КН-1 л 130	Петля П-1	4	
			л. 83	Закладная деталь 3А-1	4	
			л. 85	Закладная деталь 3А-2	3	
				Материал		
				Бетон В-15	1м³	

Гл.констр	Бельтюков			407-3-499.13.88-КЖИ		
Рук. гр	—			Плита перекрытия ПП-3	Стадия	Масса	Масштаб
Проверил	Бельтюков				Р	2.5т	
Разработ	Кобанов				Лист 3	Листов 1	
Исполнил	Надицина				ЛЕННИИПРОЕКТ мастерская №17		
Н.контр	Бельтюков						

Изм | Кол.уч. | Лист | № докум. | Дата | Подп | Фамилия

Согласовано

Взам. инв №

Подпись и дата

Инв № подл.

Формат А3

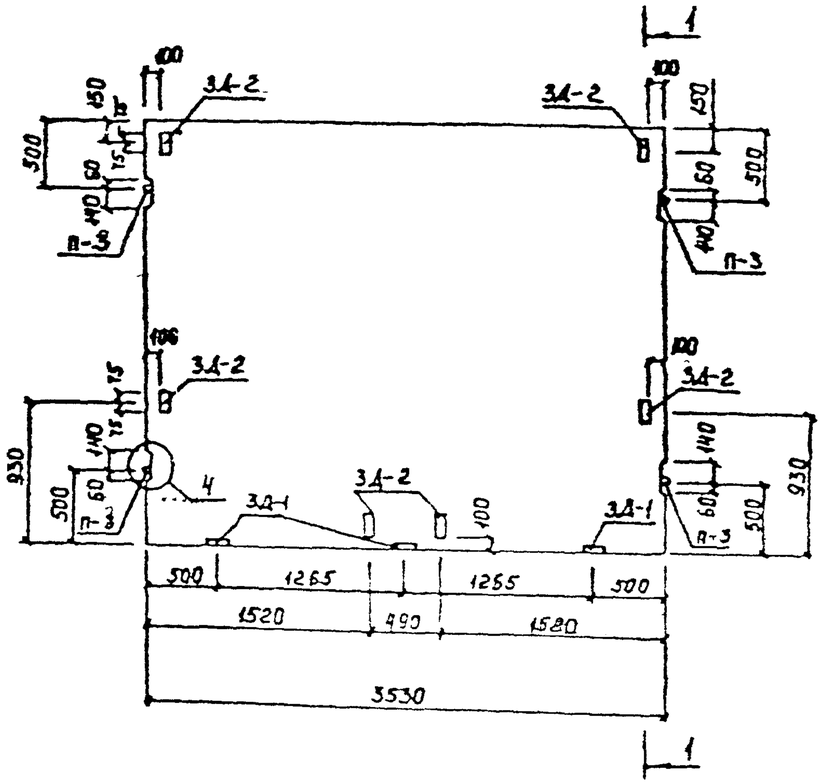

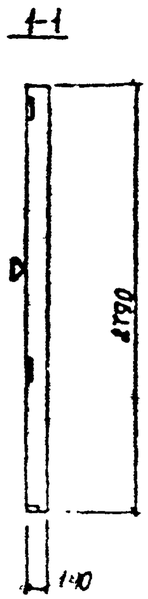

Примечание:
Поверхность, обозначенная знаком ▽, должна быть гладкой.

Формат	Зона	Поз.	Обозначение	Наименование	Кол.	Примечание
				Документация		
				Пояснительная записка		
				Выборка стали и материалов		
				Сборочные единицы		
			407-3-499.13.88-КМ-2 л 4	Пространственный каркас ПК-4	1	
				Детали		
			407-3-499.13.88-КМ-1 л 131	Петля П-3	4	
			л. 83	Закладная деталь 3Д-1	3	
			л. 85	Закладная деталь 3Д-2	6	
				Материал		
				Бетон В-15	138	м³

Гл. констр.	Бельтюков		2.89
Рук. гр.	—		
Проверил	Бельтюков		
Разработал	Кафанов		
Исполнил	Катанина		
Н. контр.	Бельтюков		

407-3-499 13.88-КЖИ

Плита перекрытия ПП-4

Стадия	Масса	Масштаб
Р	3.45т	
Лист 4	Листов 1	

ЛЕННИИПРОЕКТ мастерская 4/17

Изм. | № уч. | Лист | № докум. | Дата | Подп. | Фамилия

Согласовано

Взам. инв. №

Подпись и дата

Инв. № подл.

Формат А3

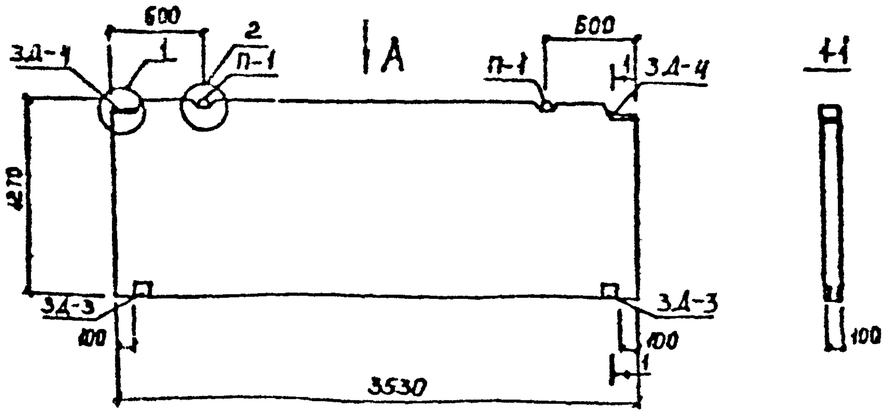

Вид А

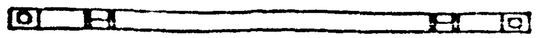

Формат	Зона	Поз.	Обозначение	Наименование	Кол.	Примечание
				Документация		
				Пояснительная записка		
				Выборка стали и материалов		
				Сборочные единицы		
			407-3-499.13.88-КЖ-2 л 5	Пространственный каркас ПК-5	1	
				Детали		
			407-3-499.13.88-КЖ-1 л.130	Петля П-1	2	
			л.88	Закладная деталь ЗД-3	2	
			л.91	Закладная деталь ЗД-4	2	
				Материал		
				Бетон В-15	0.45	$м^3$

Гл.констр.	Бельтюков		II 37
Рук.гр.	—		"
Проверил	Бельтюков		"
Разработ.	Кабанов		"
Исполнил	Калинина		"
Н.контр.	Бельтюков		"

407-3-499.13.88-КЖИ

Цокольная панель ПСЦ-1

Стадия	Масса	Масштаб
Р	1.13т	

Лист 5 | Листов 1

ЛЕННИИПРОЕКТ
мастерская N17

Формат А3

Изм.	№ уч.	Лист	№ докум.	Дата	Подп.	Фамилия

Согласовано

Взам. инв. №

Подпись и дата

Инв. № подл.

Т-770

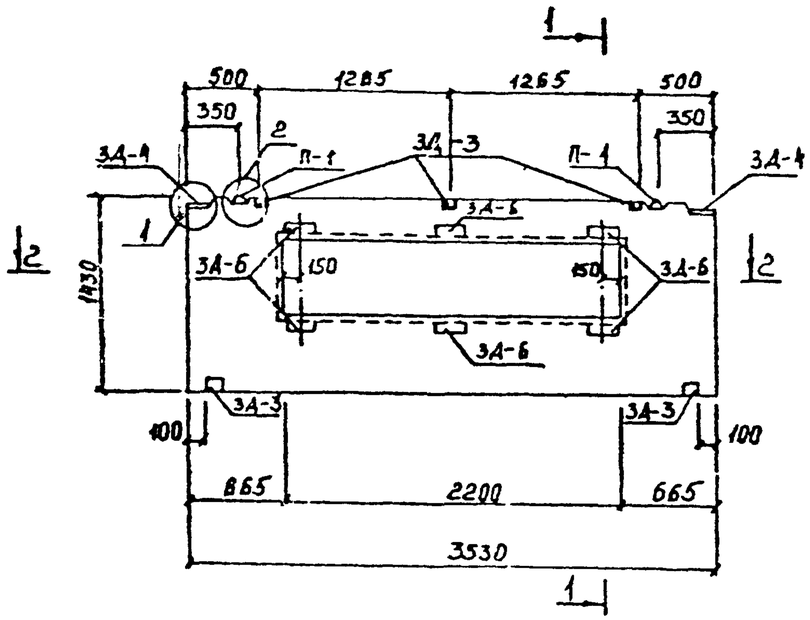

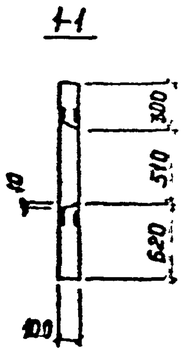

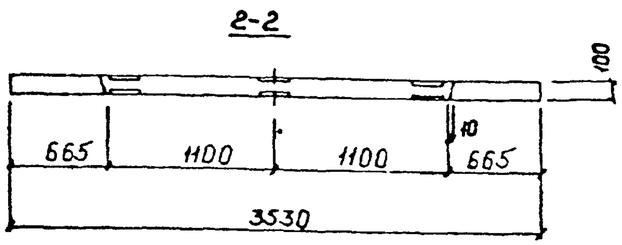

Формат	Зона	Поз.	Обозначение	Наименование	Кол.	Примечание
				Документация		
				Пояснительная записка		
				Выборка стали и материалов	-	
				Сборочные единицы		
			407-3-499.13.88-КЖ-2 л.6	Пространственный каркас ПК-6	1	
				Детали		
			407-3-499.13.88-КЖ-1 л.130	Петля П-1	2	
			л.88	Закладная деталь 3Д-3	5	
			л.91	Закладная деталь 3Д-4	2	
			л.98	Закладная деталь 3Д-6	6	
				Материал		
				Бетон В-15	0.39	$м^3$

Изм	№ уч	Лист	№ докум	Дата	Подп	Фамилия	
Гл.констр		Бельтюков			12.89	407-3-499.13.88-КЖИ	
Рук.гр.		—				Цокольная панель ПСЦ-2.	Стадия: Р; Масса: 0.98 т; Масштаб:
Проверил		Бельтюков					Лист 6; Листов 1
Разработ		Кабанов					ЛЕННИИПРОЕКТ мастерская №17
Исполнил		Калинина					
Н.контр.		Бельтюков					

Взам инв №

Подпись и дата

Инв № подл.

Формат А3

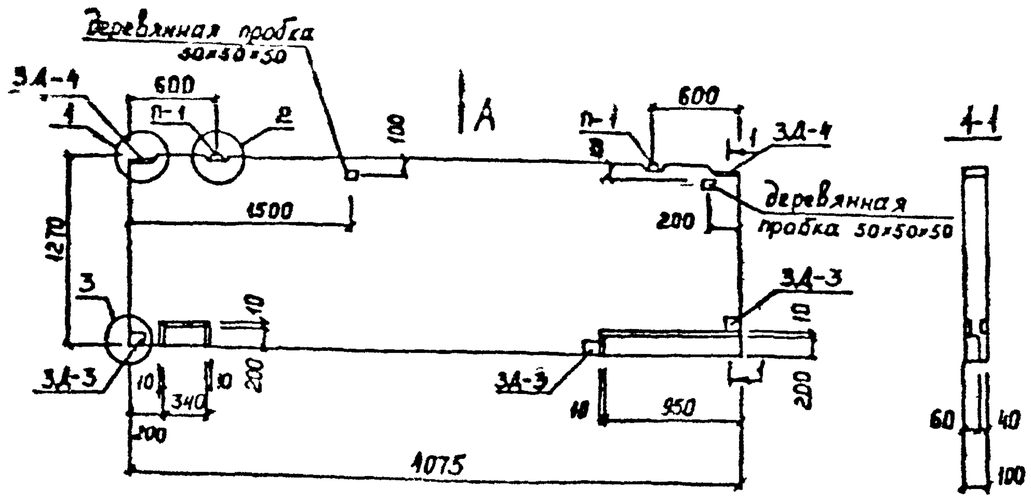

Вид А

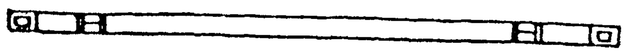

Примечание:
Цокольная панель ПСЦ-3п зеркальна панели ПСЦ-3л изображенной на чертеже.

Формат	Зона	Поз	Обозначение	Наименование	Кол.	Примечание
				Документация		
				Пояснительная записка		
				Выборка стали и материалов		
				Сборочные единицы		
			407-3-499.13.88-КЖ-2Л.Т	Пространственный каркас ПК-Т	1	
				Детали		
			407-3-499.13.88-КЖ-1 Л.130	Петля П-1	2	
			Л.88	Закладная деталь 3Д-3	3	
			Л.91	Закладная деталь 3Д-4	2	
				Деревянная пробка	1	
				Материал		
				Бетон В-15	0.5	$м^3$

Изм	№ уч	Лист	№ докум	Дата	Подп	Фамилия	

Гл.констр	Бельтюков		III.88
Рук.гр	—		"
Проверил	Бельтюков		"
Разработ	Кабанов		"
Исполнил	Калинина		"
Н.контр	Бельтюков		"

407-3-499.13.88-КЖИ

Цокольные панели ПСЦ-3л ПСЦ-3п

Стадия	Масса	Масштаб
Р	1.25т	
Лист 7	Листов 7	

ЛЕННИИПРОЕКТ
мастерская №17

Формат А3

Согласовано

Взам.инв №

Подпись и дата

Инв № подл.

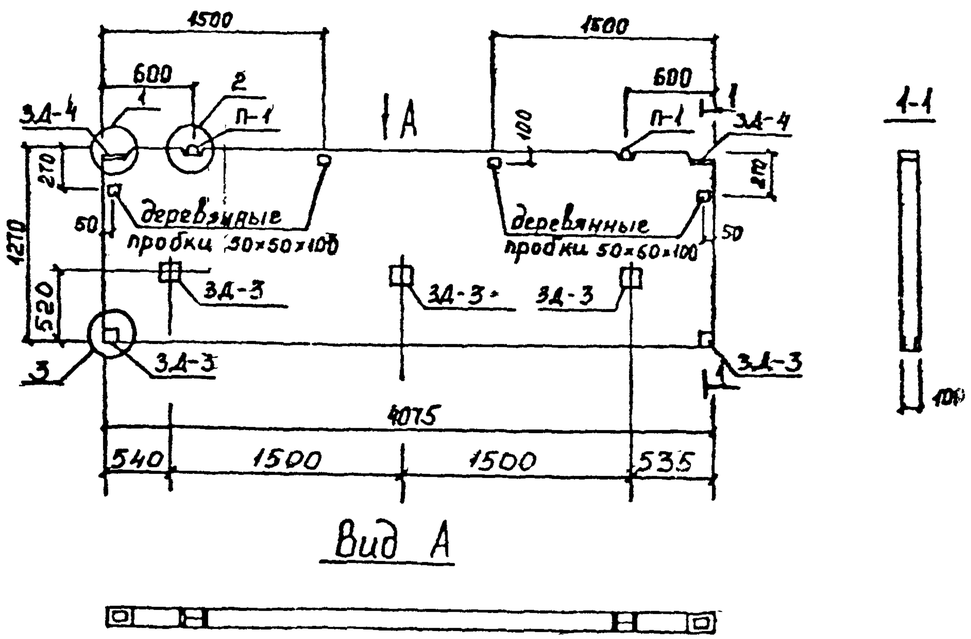

Вид А

Формат	Зона	Поз.	Обозначение	Наименование	Кол.	Примечание
				Документация		
				Пояснительная записка		
				Выборка стали и материалов		
				Сборочные единицы		
			407-3-499.13.88-КЖ-2 л.8	Пространственный каркас ДК-8	1	
				Детали		
			407-3-499.13.88-КЖ-1 л. 130	Петля П-1	2	
			л. 88	Закладная деталь ЗД-3	5	
			л. 91	Закладная деталь ЗД-4	2	
				Деревянная пробка	4	
				Материал		
				Бетон В-15	0.52	$м^3$

Согласовано

Взам. инв. №

Подпись и дата

Инв. № подл.

Изм.	№ уч.	Лист	№ докум.	Дата	Подп.	Фамилия

Гл. констр.	Бельтюков		III 88
Рук. гр.	—		"
Проверил	Бельтюков		"
Разработ.	Кабанов		"
Исполнил	Калинина		"
Н. контр.	Бельтюков		"

407-3-499.13.88-КЖИ

Цокольная панель ПСЦ-4

Стадия	Масса	Масштаб
Р	13 т	

Лист 8 | Листов 1

ЛЕННИИПРОЕКТ мастерская №17

Формат А3

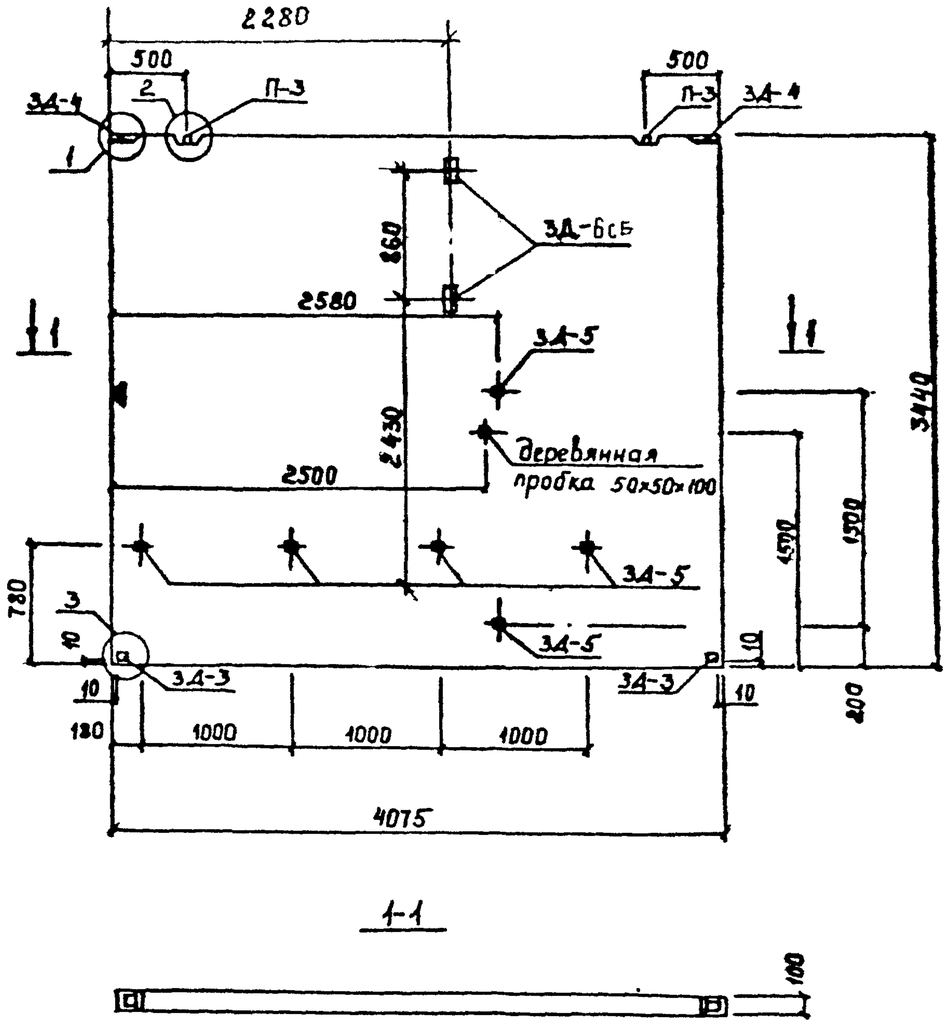

Знак ▼ нанести масляной краской.

Позиция	Зона	Поз	Обозначение	Наименование	Кол.	Примечание
				Документация		
				Пояснительная записка		
				Выборка стали и материалов		
				Сборочные единицы		
			407-3-499.13.88-КМ-2 л.11	Пространственный каркас ПК-11	1	
				Детали		
			407-3-499.13.88-КМ-1 л.131	Петля П-3	2	
			л.88	Закладная деталь ЗД-3	2	
			л.91	Закладная деталь ЗД-4	2	
			л.95	Закладная деталь ЗД-5	6	
				Деревянная пробка	1	
				Материал		
				Бетон В-15	1,4	м³

407-3-499.13.88-КЖИ

Стеновая панель ПСВ-1

Стадия	Масса	Масштаб
Р	3.5т	

Лист 9 Листов 1

ЛЕНИНГРАДСКИЙ ПРОЕКТ мастерская №1

Гл.констр.	Бельтюков		11.88
Рук.гр.			
Проверил	Бельтюков		
Разработал	Габанов		
Нормоконтр.	Балашова		
Инж.пр.	Бельтюков		

Согласовано

Взам.инв №

Подпись и дата

Инв.№ подл.

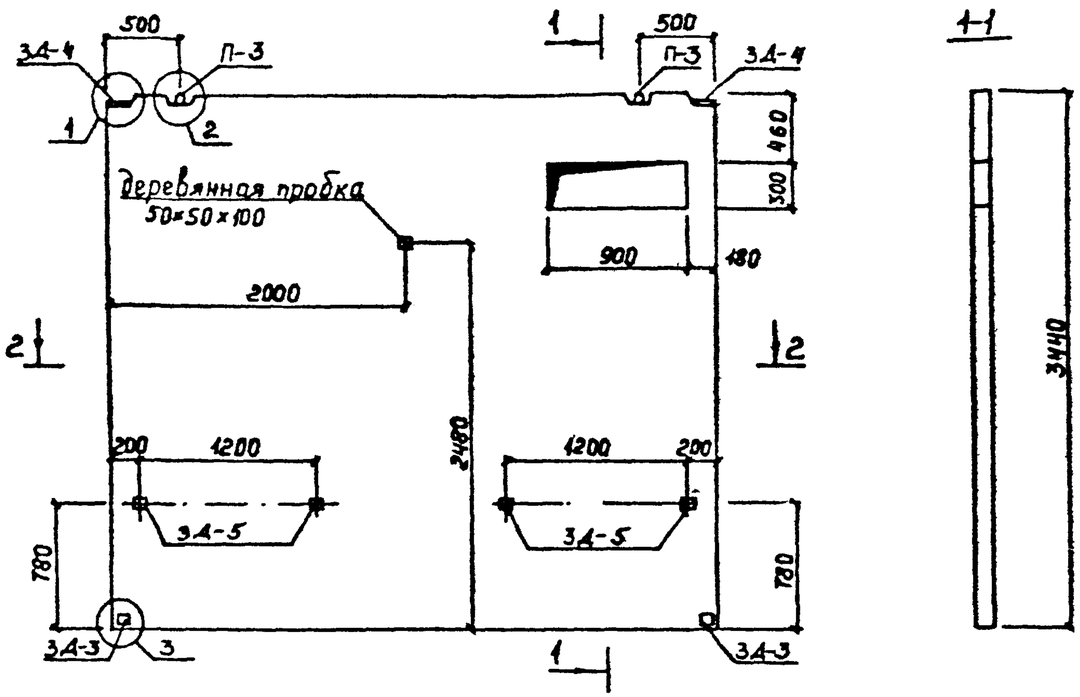

2-2

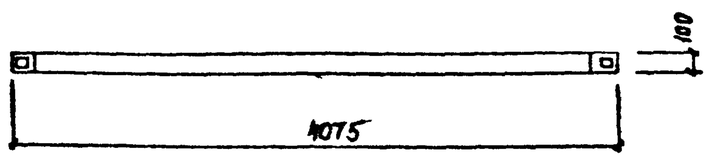

Формат	Зона	Поз.	Обозначение	Наименование	Кол.	Примечание
				Документация		
				Пояснительная записка		
				Выборка стали и материалов		
				Сборочные единицы		
			407-3-499.13.88-КМ-2 л.12	Пространственный		
				каркас ПК-12	1	
				Детали		
			407-3-499.13.88-КМ-1 л.131	Петля П-3	2	
			л. 88	Закладная деталь 3Д-3	2	
			л. 91	Закладная деталь 3Д-4	2	
			л. 95	Закладная деталь 3Д-5	4	
				Деревянная пробка	1	
				Материал		
				Бетон В-15	1.37	$м^3$

407-3-499.13.88-КЖИ

Гл. констр.	Бельтюков		11.88
Рук. гр.	—		"
Проверил	Бельтюков		"
Разработ.	Кабанов		"
Исполнил	Калинина		"
Н. контр.	Бельтюков		"

Стеновая панель ПСВ-2

Стадия	Масса	Масштаб
Р	3.43т	

Лист 10 | Листов 1

ЛЕННИИПРОЕКТ мастерская №17

Изм. | Кол. уч. | Лист | № докум. | Дата | Подп. | Фамилия

Согласовано

Взам. инв. №

Подпись и дата

Инв. № подл.

Формат А3

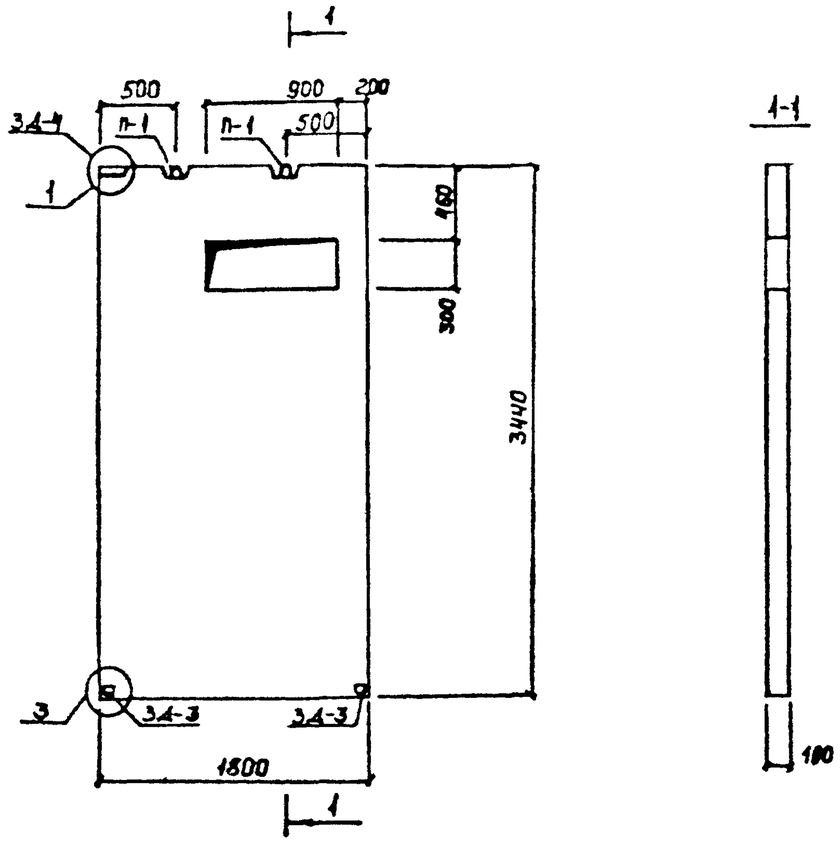

Формат	Зона	Поз.	Обозначение	Наименование	Кол.	Примечание
				Документация		
				Пояснительная записка		
				Выборка стали и материалов		
				Сборочные единицы		
			407-3-499.13.88-КМ-2 л.13	Пространственный каркас ПК-13	1	
				Детали		
			407-3-499.13.88-КМ-1 л.130	Петля П-1	2	
			л. 88	Закладная деталь 3Д-3	2	
			л. 91	Закладная деталь 3Д-4	2	
				Материал		
				Бетон В-15	0,59	$м^3$

Согласовано

Взам. инв. №

Подпись и дата

Инв. № подл.

Изм.	№ уч.	Лист	№ докум.	Дата	Подп.	Фамилия

Гл. констр.	Бельтюков		
Рук. гр.	—		
Проверил	Бельтюков		
Разработ.	Кабанов		
Исполнил	Калинина		
Н. контр.	Бельтюков		

407-3-499.13.88-КЖИ

Стеновая панель ПСВ-3

Стадия	Масса	Масштаб
Р	1.48т	
Лист 11	Листов 1	

ЛЕННИИПРОЕКТ мастерская №17

Формат А3

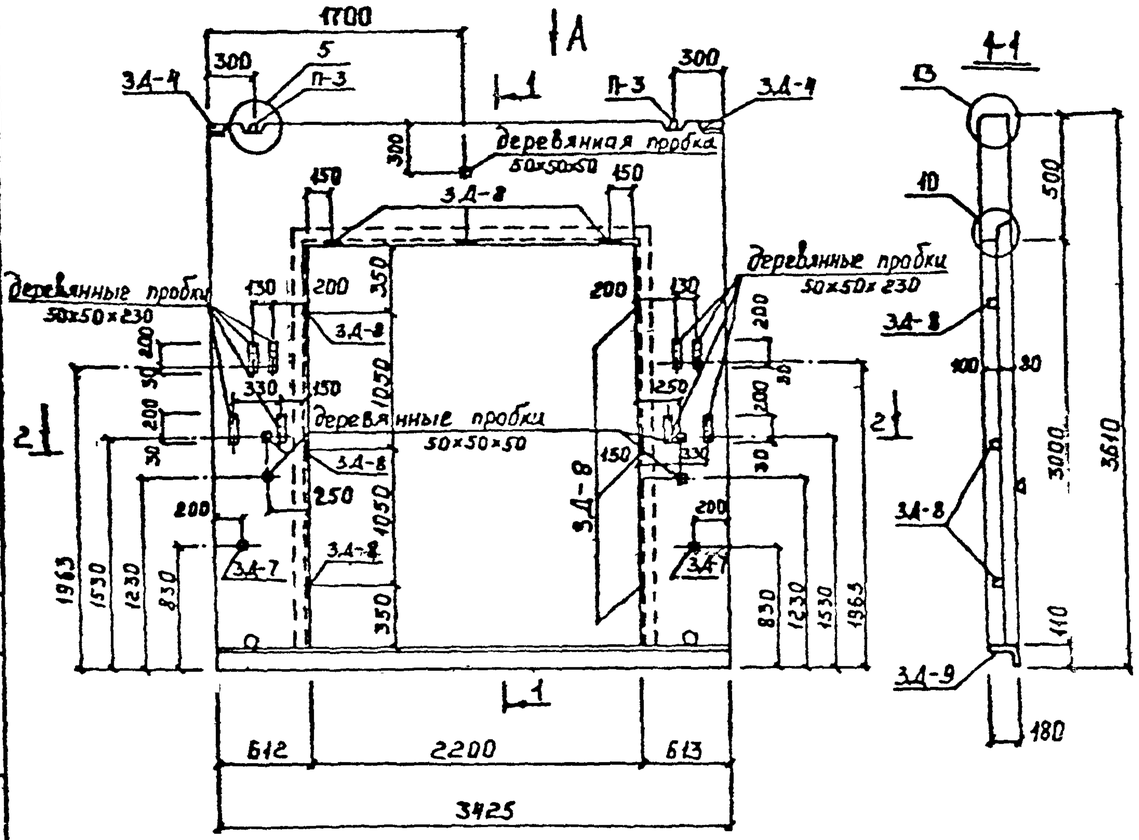

Вид А

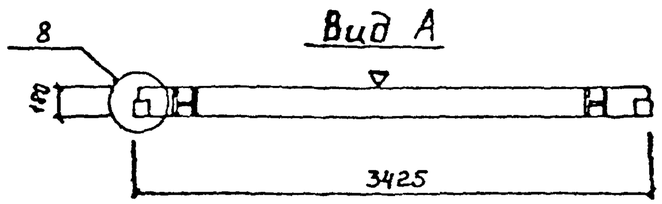

2-2

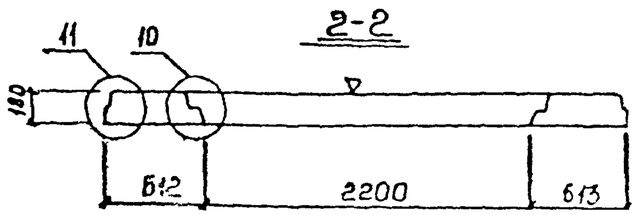

Формат	Зона	Поз.	Обозначение	Наименование	Кол.	Примечание
				Документация		
				Пояснительная записка		
				Выборка стали и материалов		
				Сборочные единицы		
			407-3-499.13.88-КН-2 л.9	Пространственный каркас		
				ПК-9	1	
				Детали		
			407-3-499.13.88-КН-1 л.131	Петля П-3	2	
			л. 91	Закладная деталь 3Д-4	2	
			л. 101	Закладная деталь 3Д-7	2	
			л. 104	Закладная деталь 3Д-8	9	
			л. 108	Закладная деталь 3Д-9	1	
				Деревянная пробка		
				50×50×50	5	
				Деревянная пробка		
				50×50×230	8	
				Материалы		
				Керамзитобетон	0.84	м³
				ГОСТ 25192.82 В-7,5		
				Цементный раствор М100	0.2	м³

Гл. констр	Бельтюков		
Рук. гр.	—		
Проверил	Бельтюков		
Разраб	Кибанов		
Исполнил	Калинина		
Н. контр	Бельтюков		

407-3-499.13.88-КЖИ

Стеновая панель ПСН-1

Стадия	Масса	Масштаб
Р	1.74т	
Лист 12	Листов 1	

ЛЕННИИПРОЕКТ
мастерская №17

Изм	Кол.уч	Лист	№ докум	Дата	Подп	Фамилия

Согласовано

Взам. инв №

Подпись и дата

Инв № подл.

Формат А3

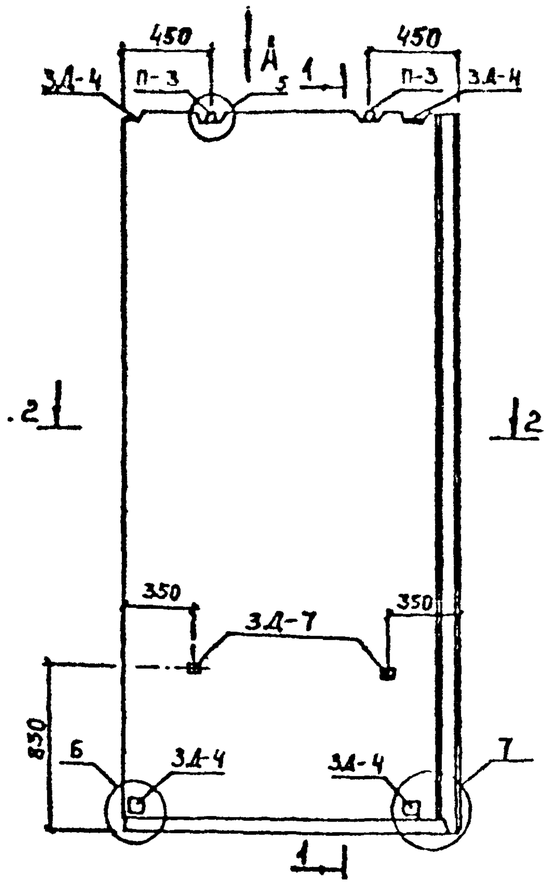

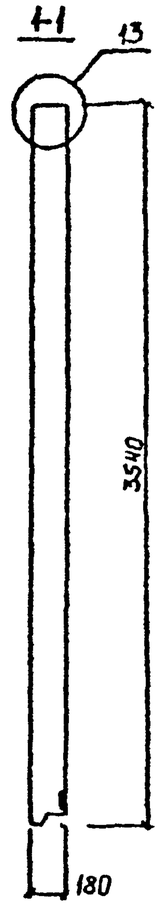

Вид А

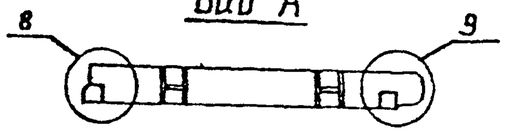

2-2

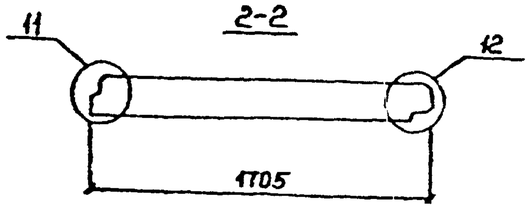

Примечание:
Стеновая панель ПСН-2п зеркальна панели ПСН-2л, изображенной на данном чертеже.

Формат	Зона	Поз.	Обозначение	Наименование	Кол.	Примечание
				Документация		
				Пояснительная записка		
				Выборка стали и материалов		
				Сборочные единицы		
			407-3-499.13.88-КН-2 л.10	Пространственный каркас ПК-10	1	
				Детали		
			407-3-499.13.88-КН-1 л.91	Закладная деталь З.Д-4	4	
			л.101	Закладная деталь З.Д-7	2	
			л.131	Петля П-3	2	
				Материалы		
				Керамзитобетон ГОСТ 25192-82 В-7,5	0.87	м³
				Цементный раствор М100	0.21	м³

Изм.	№ уч.	Лист	№ докум.	Дата	Подп.	Фамилия

Гл.констр.	Бельтюков		11.88
Рук. гр.	—		"
Проверил	Бельтюков		"
Разработ.	Кабанов		"
Исполнил	Калинина		"
Н.контр.	Бельтюков		"

407-3-499.13.88-КЖИ

Стеновые панели ПСН-2л, ПСН-2п.

Стадия	Масса	Масштаб
Р	1.81т	
Лист 13	Листов 1	

ЛЕННИИПРОЕКТ мастерская №17

Формат А3

Согласовано

Взам. инв. №

Подпись и дата

Инв. № подл.

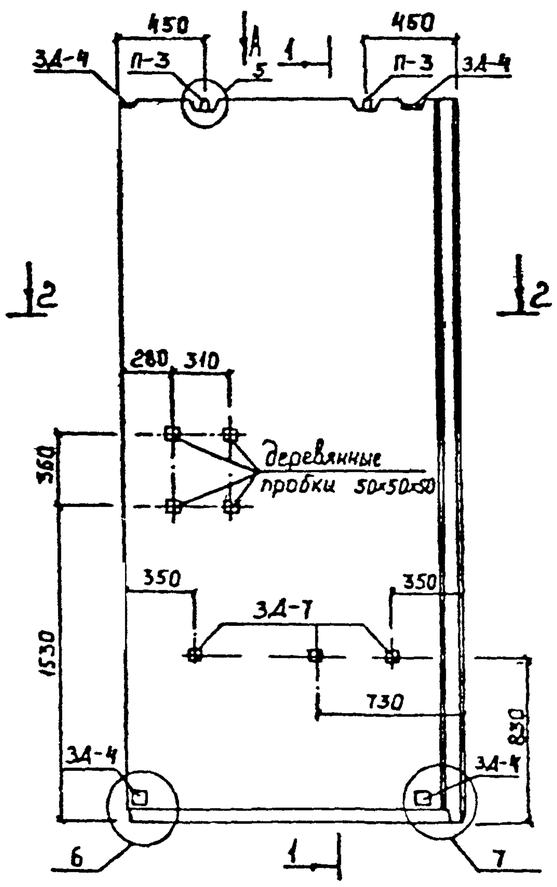

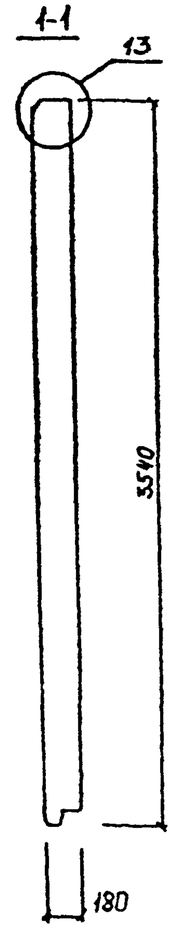

Вид А

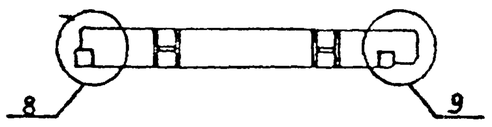

2-2

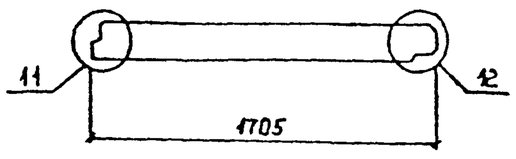

Примечание:
Стеновая панель ПСН-3п зеркальна панели ПСН-3л, изображенной на данном чертеже.

Формат	Зона	Поз.	Обозначение	Наименование	Кол.	Примечание
				Документация		
				Пояснительная записка		
				Выборка стали и материалов		
				Сборочные единицы		
			407-3-499.13.88-КМ-2 л.10	Пространственный каркас ПК-10	1	
				Детали		
			407-3-499.13.88-КМ-1 л.131	Петля П-3	2	
			л. 91	Закладная деталь 3Д-4	4	
			л. 101	Закладная деталь 3Д-7	3	
				Деревянная пробка	4	
				Материалы		
				Керамзитобетон ГОСТ 25192-82 В-7.5	0.87	$м^3$
				Цементный раствор М100	0.21	$м^3$

Изм	№ уч.	Лист	№ докум	Дата	Подп	Фамилия

Гл. констр.	Бельтюков		15.88
Рук. гр.	—		"
Проверил	Бельтюков		"
Разработ.	Кибанов		"
Исполнил	Калинина		"
Н. контр.	Бельтюков		"

407-3-499.13.88-КЖИ

Стеновые панели ПСН-3л, ПСН-3п

Стадия	Масса	Масштаб
Р	1.81т	
Лист 14	Листов 1	

ЛЕННИИПРОЕКТ мастерская №17

Формат А3

Согласовано

Взам. инв. №

Подпись и дата

Инв. № подл.

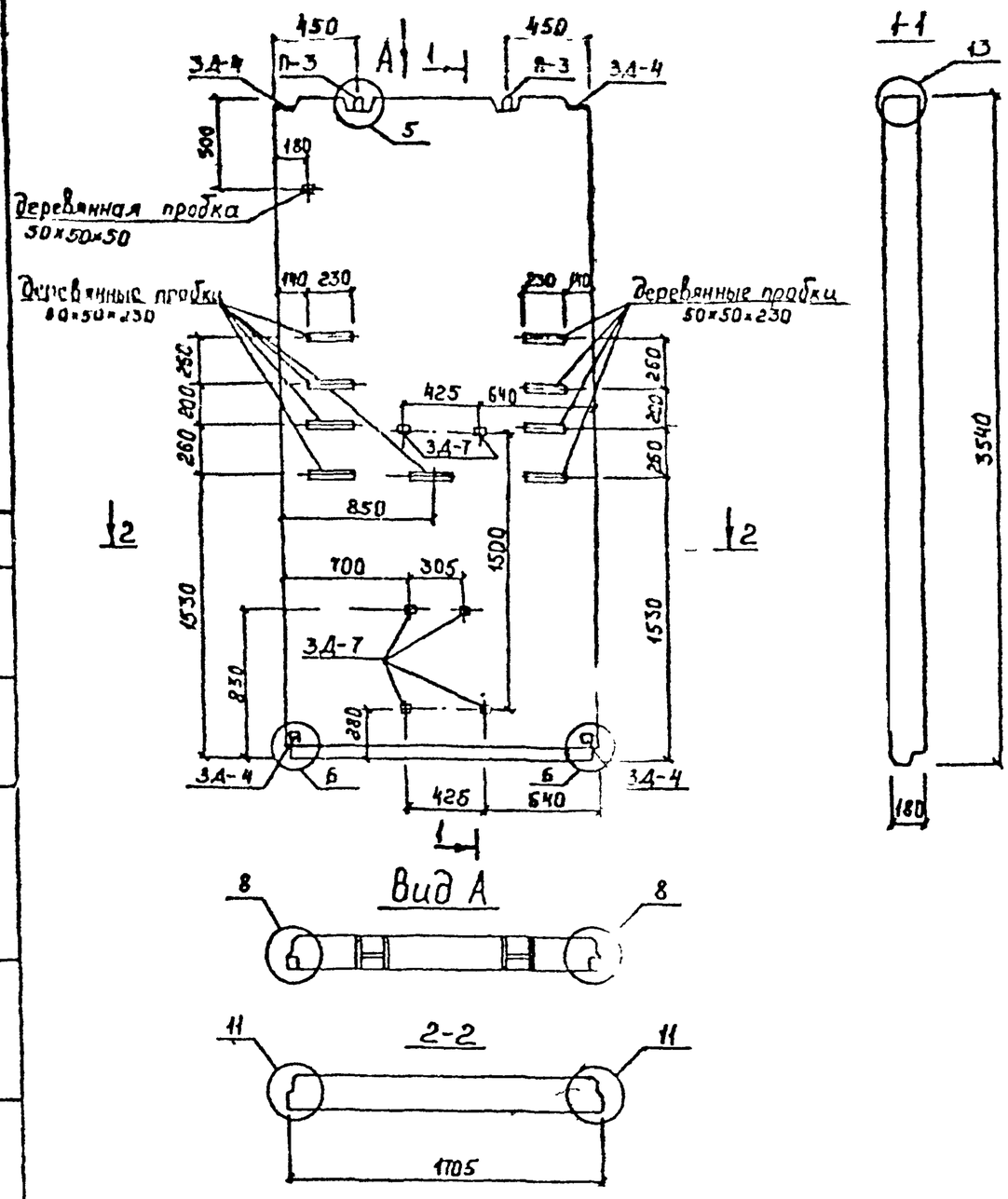

Позиц.	Зона	Поз.	Обозначение	Наименование	Кол.	Примечание
				Документация		
				Пояснительная записка		
				Выборка стали и материалов		
				Сборочные единицы		
			407-3-499.13.88-КН-2 л. 10	Пространственный каркас		
				ПК-10	1	
				Детали		
			407-3-499.13.88-КН-1 л. 131	Петля П-3	2	
			л. 91	Закладная деталь З.Д-4	4	
			л. 101	Закладная деталь З.Д-7	6	
				Деревянная пробка	9	
				Материалы		
				Керамзитобетон	0.87	м³
				ГОСТ 25192-82 В-7.5		
				Цементный раствор М100	0.21	м³

Согласовано

Взам инв №

Подпись и дата

Инв № подл.

Изм	№ уч.	Лист	№ докум	Дата	Подп	Фамилия

Гл. констр.	Бельтюков		III 88
Рук. гр.	—		"
Проверил	Бельтюков		"
Разработ.	Кобанов		"
Исполнил	Калинина		"
Н. контр.	Бельтюков		"

407-3-499.13.88-КЖИ

Стеновая панель ПСН-4

Стадия	Масса	Масштаб
Р	1.81т	

Лист 15 | Листов 1

ЛЕННИИПРОЕКТ мастерская №17

Формат А3

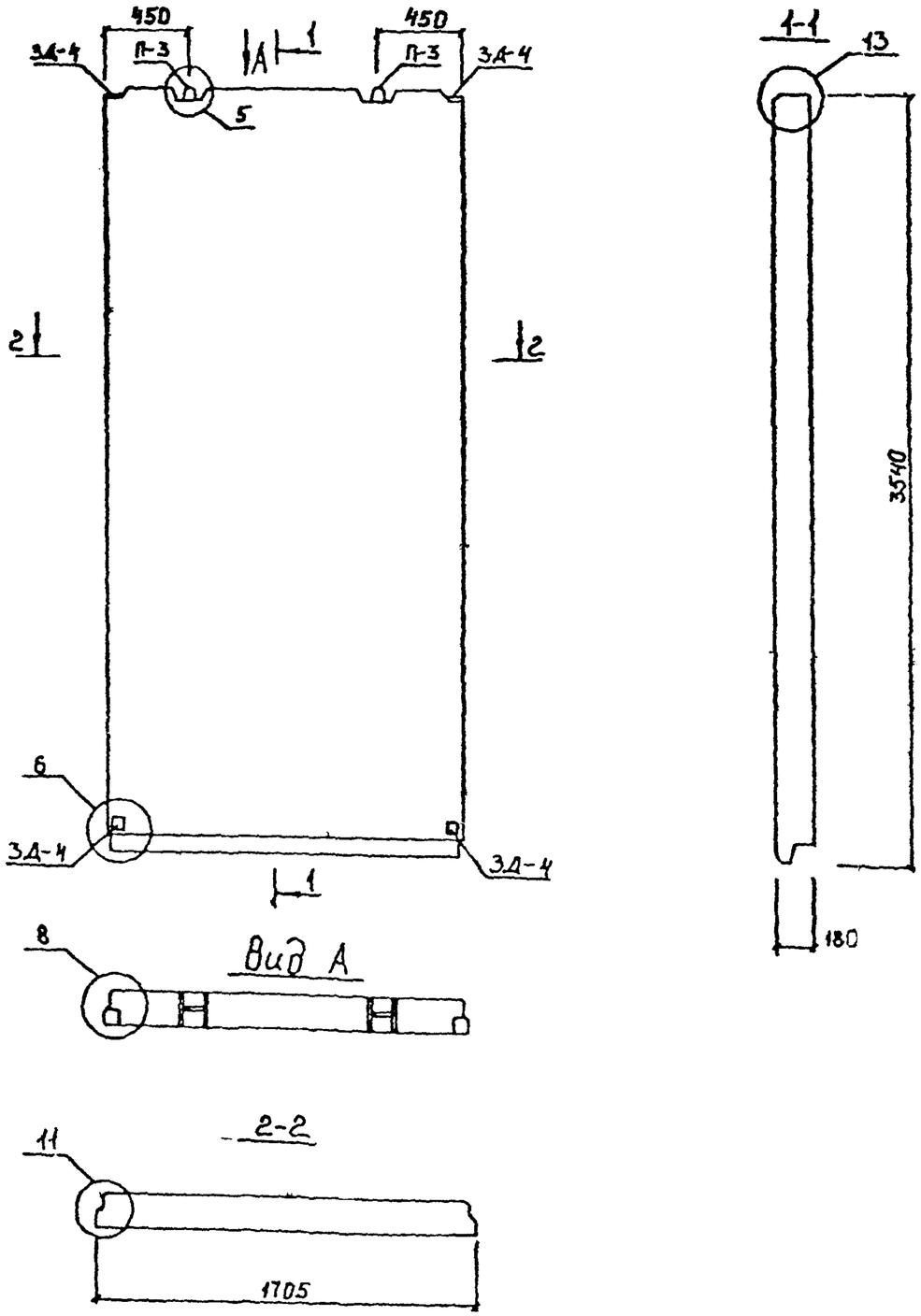

Формат	Зона	Поз.	Обозначение	Наименование	Кол.	Примечание
				Документация		
				Пояснительная записка		
				Выборка стали и материалов		
				Сборочные единицы		
			407-3-499.13.88-КН-2 л.10	Пространственный каркас ПК-10	1	
				Детали		
			407-3-499.13.88-КН-1 л.131	Петля П-3	2	
			л. 91	Закладная деталь 3Д-4	4	
				Материалы		
				Керамзитобетон ГОСТ 25192-82 В-7.5	0.87	$м^3$
				Цементный раствор М100	0.21	$м^3$

Гл констр	Бельтюков			407-3 499.13.88-КЖИ
Рук гр	—			Стеновая панель ПСН-5
Проверил	Бельтюков			
Разработ	Кабанов			
Исполнит	Калинина			
Н контр	Бельтюков			

Изм	Кол уч	Лист	№ докум	Дата	Подп	Фамилия

Стадия	Масса	Масштаб
Р	1.81т	
Лист 16	Листов 1	

ЛЕННИИПРОЕКТ мастерская №17

Формат А3

Согласовано

Взам инв №

Подпись и дата

Инв № подл

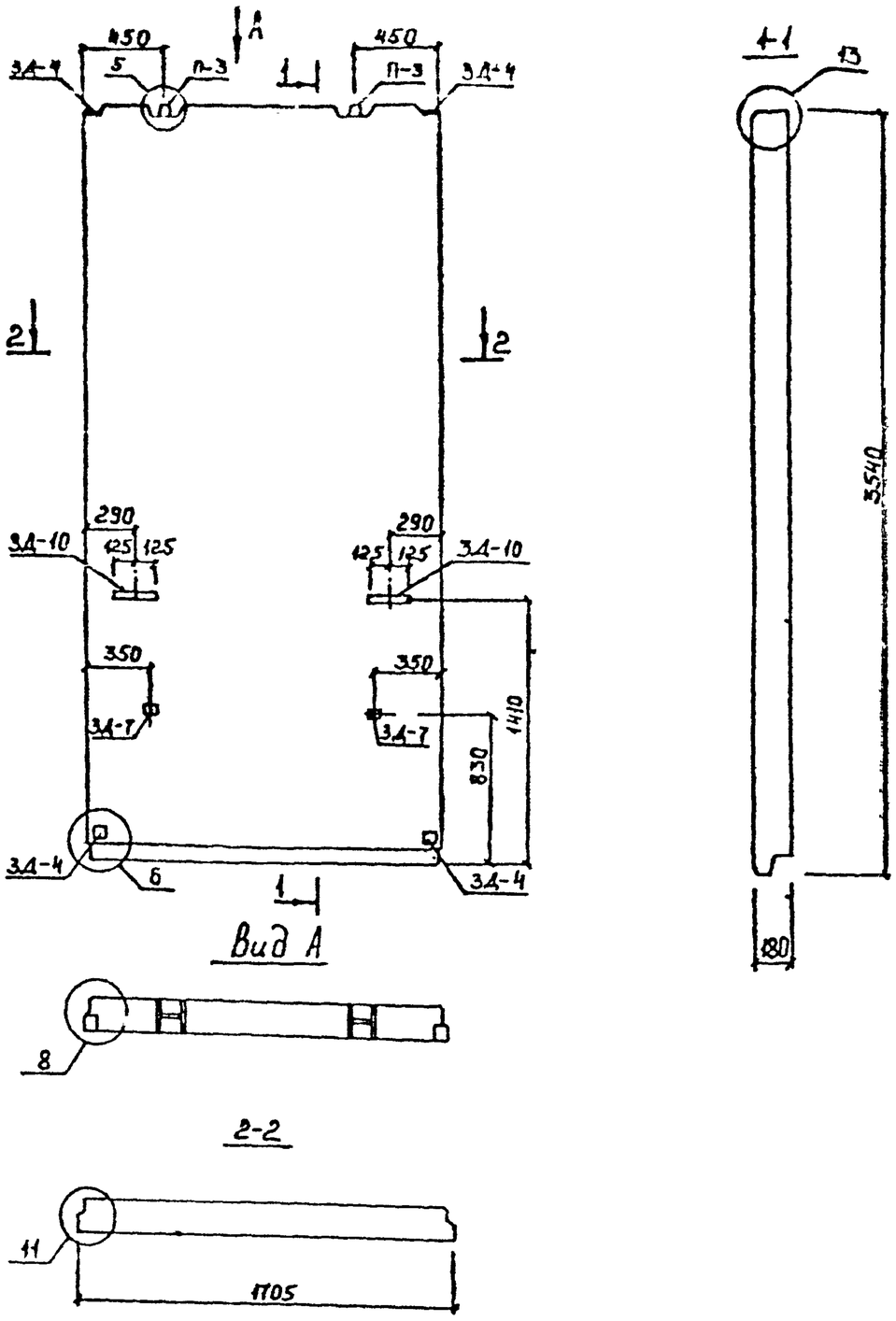

Позиция	Зона	Поз.	Обозначение	Наименование	Кол.	Примечание
				Документация		
				Пояснительная записка		
				Выборка стали и материалов		
				Сборочные единицы		
			407-3-499.13.88-КЖ-2 л.10	Пространственный каркас ПК-10	1	
				Детали		
			407-3-499.13.88-КЖ-1 л.131	Петля П-3	2	
			л.91	Закладная деталь З.Д-4	4	
			л.101	Закладная деталь З.Д-7	2	
			л.111	Закладная деталь З.Д-10	2	
				Материалы		
				Керамзитобетон ГОСТ 25192-82 В-7.5	0.87	$м^3$
				Цементный раствор М100	0.21	$м^3$

Согласовано

Взам. инв. №

Подпись и дата

Инв. № подл.

Изм.	№ уч.	Лист	№ докум.	Дата	Подп.	Фамилия

Гл. констр.	Бельтюков		II.88
Рук. гр.	—		"
Проверил	Бельтюков		"
Разработ.	Кабанов		"
Исполнил	Калинина		"
Н. контр.	Бельтюков		"

407-3-499.13.88-КЖИ

Стеновая панель ПСН-6

Стадия	Масса	Масштаб
Р	181т	

Лист 17 | Листов 1

ЛЕННИИПРОЕКТ мастерская №17

Формат А3

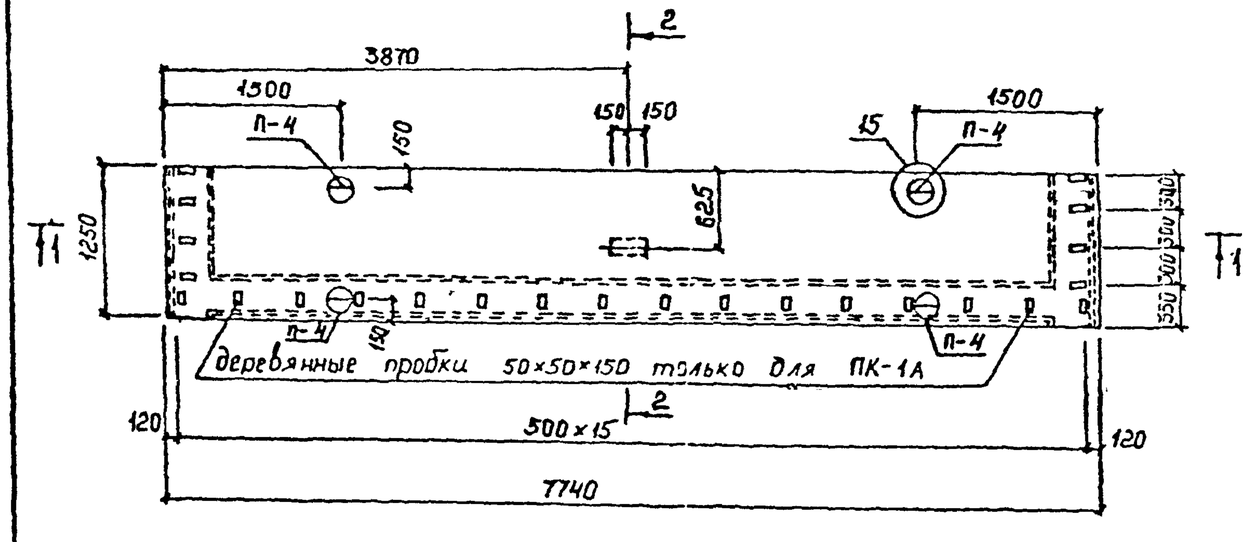

1-1

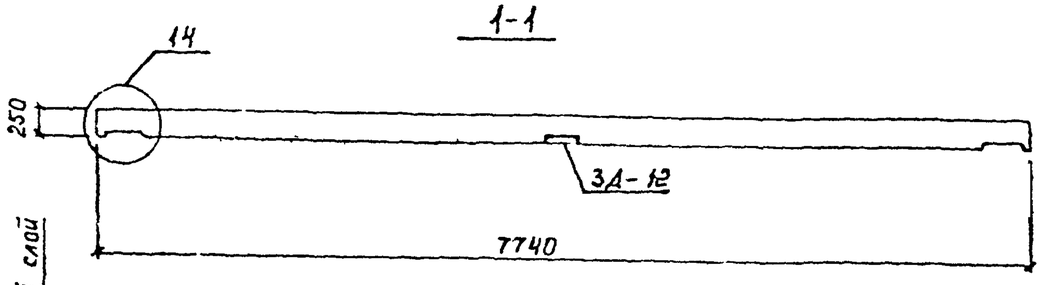

2-2

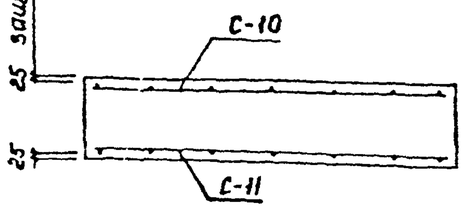

Примечание:
Плита ПК-1А отличается от плиты ПК-1 только количеством деревянных пробок.

Формат	Зона	Поз.	Обозначение	Наименование	Кол.	Примечание
				Документация		
				Пояснительная записка		
				Выборка стали и материалов		
				Сборочные единицы		
			407-3-499.13.88-КЖ-2 л.36	Сетка С-10	1	
			л.37	Сетка С-11	1	
				Детали		
			407-3-499.13.88-КЖ-1 л.132	Петля П-4	4	
			л.117	Закладная деталь 3Д-12	1	
				Деревянная пробка	24	
				Материалы		
				Керамзитобетон ГОСТ 25192-82 В-7.5	2.08	м³
				Цементный раствор М100	0.34	м³

Гл.констр.	Бельтюков		III 89
Рук.гр.	—		"
Проверил	Бельтюков		"
Разраб.	Кабанов		"
Исполнил	Калинина		"
Н.контр.	Бельтюков		"

407-3-499.13.88-КЖИ

Плиты кровли ПК-1, ПК-1А

Стадия	Масса	Масштаб
Р	4.01т	

Лист 18 | Листов 1

ЛЕННИИПРОЕКТ мастерская №17

Формат А3

Изм	№ уч	Лист	№ докум	Дата	Подп	Фамилия

Согласовано

Взам.инв.№ | Подпись и дата | Инв.№ подл.

Т-710

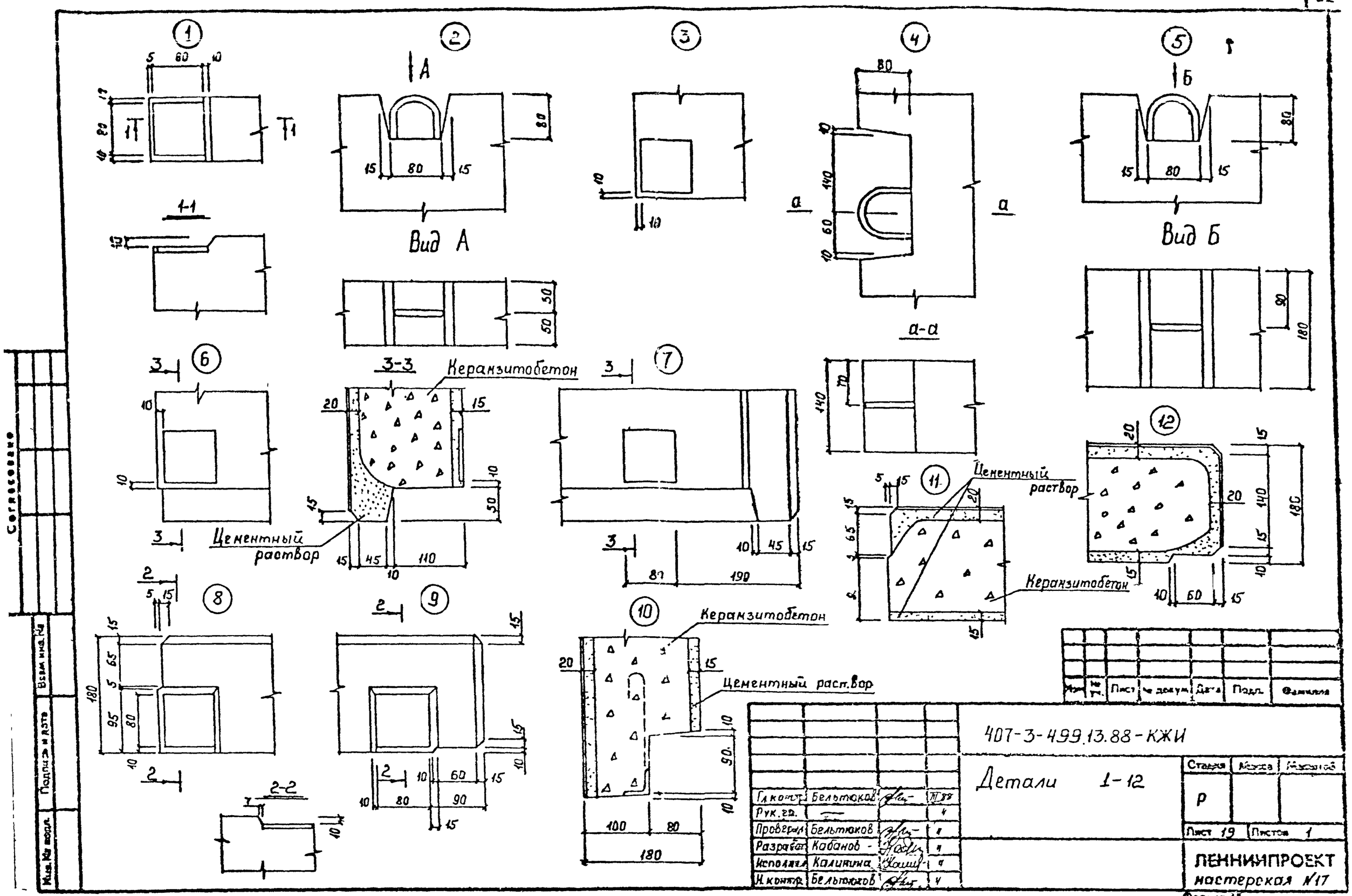

Согласовано

Взам. инв. №

Подпись и дата

Инв. № подл.

Изм.	Кол.уч.	Лист	№ докум.	Дата	Подп.	Фамилия

407-3-499.13.88-КЖИ

Детали 1-12

Гл.инж.пр.	Бельтюков		11.88
Рук.гр.	—		"
Проверил	Бельтюков		"
Разработал	Кабанов		"
Исполнил	Калинина		"
Н.контр.	Бельтюков		"

Стадия	Масса	Масштаб
Р		
Лист 19	Листов 1	

ЛЕННИИПРОЕКТ
мастерская №17

Формат А2

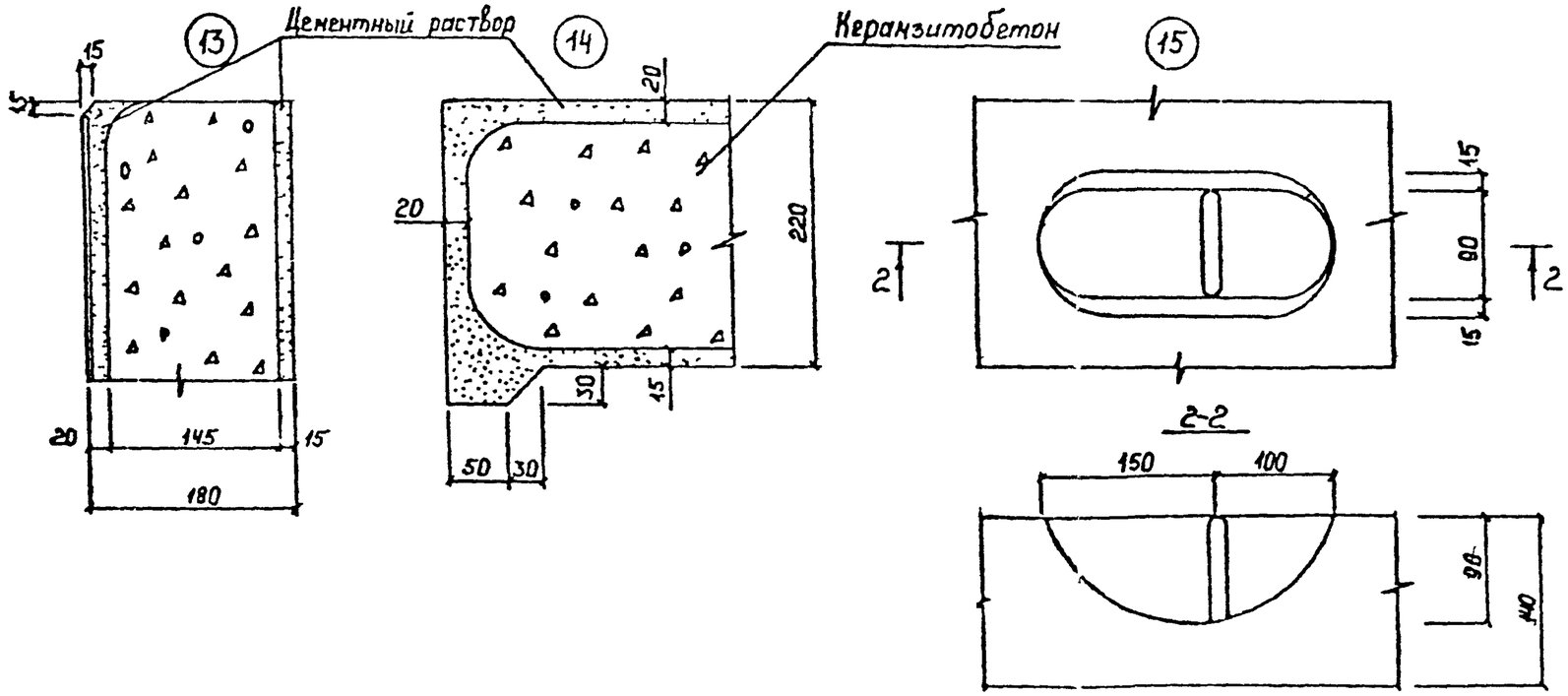

Согласовано

Инв. № подл. | Подпись и дата | Взам. инв. №

Изм.	Кол. уч.	Лист	№ докум.	Дата	Подп.	Фамилия

407-3-499.13.88-КЖИ

Детали 13-15

Гл. констр.	Бельтюков		Г.88
Рук. гр.	—		"
Проверил	Бельтюков		"
Разраб.	Кабанов		"
Исполн.	Валинина		"
Н. контр.	Бельтюков		"

Стадия	Листов	Масштаб
Р		
Лист 20	Листов 1	

ЛЕННИИПРОЕКТ
мастерская №17

Формат А2