ИСПОЛНИТЕЛЬНЫЙ КОМИТЕТ ЛЕНИНГРАДСКОГО ГОРОДСКОГО СОВЕТА НАРОДНЫХ ДЕПУТАТОВ

ГЛАВНОЕ АРХИТЕКТУРНО-ПЛАНИРОВОЧНОЕ УПРАВЛЕНИЕ

ЛЕНИНГРАДСКИЙ НАУЧНО-ИССЛЕДОВАТЕЛЬСКИЙ И ПРОЕКТНЫЙ ИНСТИТУТ ПО ЖИЛИЩНО-ГРАЖДАНСКОМУ СТРОИТЕЛЬСТВУ

ЛЕННИИПРОЕКТ

ТРАНСФОРМАТОРНАЯ ПОДСТАНЦИЯ НА ДВА ТРАНСФОРМАТОРА МОЩНОСТЬЮ ДО 630 КВА ПАНЕЛЬНАЯ

/ДЛЯ СТРОИТЕЛЬСТВА В ЛЕНИНГРАДЕ/

ТИПОВОЙ ПРОЕКТ

407-3-499.13.88

АЛЬБОМ II-АС I

АРХИТЕКТУРНО-СТРОИТЕЛЬНАЯ ЧАСТЬ ПРОЕКТА

ЧАСТЬ I ТРАНСФОРМАТОРНАЯ ПОДСТАНЦИЯ I КАТЕГОРИИ

ЛЕНИНГРАД
1987

Приказ N 351 от 6.07.88

Н.КОНТР.				
РУК.МАСТ.			ПРИВЯЗАН.	ЛЕННИИПРОЕКТ МАСТЕРСКАЯ N
ГАП. ГИП				
ГЛ.КОНСТР.				
РУК.ГР.				
ИСПОЛНИЛ				
ИНВ. N.				

ИСПОЛНИТЕЛЬНЫЙ КОМИТЕТ ЛЕНИНГРАДСКОГО ГОРОДСКОГО СОВЕТА НАРОДНЫХ ДЕПУТАТОВ

ГЛАВНОЕ АРХИТЕКТУРНО-ПЛАНИРОВОЧНОЕ УПРАВЛЕНИЕ

ЛЕНИНГРАДСКИЙ НАУЧНО-ИССЛЕДОВАТЕЛЬСКИЙ И ПРОЕКТНЫЙ
ИНСТИТУТ ПО ЖИЛИЩНО-ГРАЖДАНСКОМУ СТРОИТЕЛЬСТВУ

ЛЕННИИПРОЕКТ

ТРАНСФОРМАТОРНАЯ ПОДСТАНЦИЯ НА ДВА ТРАНСФОРМАТОРА МОЩНОСТЬЮ ДО 630 КВА ПАНЕЛЬНАЯ

/ДЛЯ СТРОИТЕЛЬСТВА В ЛЕНИНГРАДЕ/

ТИПОВОЙ ПРОЕКТ

407-3-499.13.88

СОСТАВ ПРОЕКТА

АЛЬБОМ I-ЭМ ЭЛЕКТРОТЕХНИЧЕСКАЯ ЧАСТЬ ПРОЕКТА
- ЭМ 1 **ЧАСТЬ I** ТРАНСФОРМАТОРНАЯ ПОДСТАНЦИЯ I КАТЕГОРИИ
- ЭМ 2 **ЧАСТЬ II** ТРАНСФОРМАТОРНАЯ ПОДСТАНЦИЯ II КАТЕГОРИИ

АЛЬБОМ II-АС АРХИТЕКТУРНО-СТРОИТЕЛЬНАЯ ЧАСТЬ ПРОЕКТА
- АС 1 **ЧАСТЬ I** ТРАНСФОРМАТОРНАЯ ПОДСТАНЦИЯ I КАТЕГОРИИ
- АС 2 **ЧАСТЬ II** ТРАНСФОРМАТОРНАЯ ПОДСТАНЦИЯ II КАТЕГОРИИ

АЛЬБОМ III ИЗДЕЛИЯ ЗАВОДСКОГО ИЗГОТОВЛЕНИЯ
- **ЧАСТЬ I** КЖИ ЖЕЛЕЗОБЕТОННЫЕ ИЗДЕЛИЯ
- **ЧАСТЬ II** КМ-1 МЕТАЛЛИЧЕСКИЕ ИЗДЕЛИЯ
- **ЧАСТЬ III** КМ-2 АРМАТУРНЫЕ ИЗДЕЛИЯ

АЛЬБОМ IV-ССО СПЕЦИФИКАЦИЯ ОБОРУДОВАНИЯ
- ССО 1 **ЧАСТЬ I** ТРАНСФОРМАТОРНАЯ ПОДСТАНЦИЯ I КАТЕГОРИИ
- ССО 2 **ЧАСТЬ II** ТРАНСФОРМАТОРНАЯ ПОДСТАНЦИЯ II КАТЕГОРИИ

АЛЬБОМ V СМЕТЫ
- **ЧАСТЬ I** ТРАНСФОРМАТОРНАЯ ПОДСТАНЦИЯ I КАТЕГОРИИ
- **ЧАСТЬ II** ТРАНСФОРМАТОРНАЯ ПОДСТАНЦИЯ II КАТЕГОРИИ

ЛЕНИНГРАД
1987

Н.КОНТРОЛЬ				
РУК.МАСТ			ПРИВЯЗАН	ЛЕННИИПРОЕКТ МАСТЕРСКАЯ N
ГАП ГИП				
ГА КОНСТ				
РУК.ГР				
ИСПОЛНИЛ				
ИНВ.N				ТП

Ведомость рабочих чертежей основного комплекта

I КАТЕГОРИЯ

Лист	Наименование	Примечание
	Обложка	
	Титульный лист	
1-1÷1-3	Общие данные	
2.	План подполья, спецификация металлических изделий	
3.	План на отм. 0,000, спецификация металлических изделий	
4.	Разрез I-I	
5.	Разрез 2-2.	
6.	Фасады по осям "3", "А", "Б", "I".	
7.	Узлы "А", "Б", детали I-П.	
8.	Схема расположения фундаментов, сеч. I-I. Схема расположения плит перекрытия на отм. -I,45	
9.	Схемы расположения цокольных панелей, стеновых панелей и плит перекрытия на отм. 0,000	
I0.	Схема расположения плит кровли, сеч. 2-2, 3-3.	
II.	Спецификация сборных железобетонных изделий и металлических монтажных деталей.	
I2.	Монтажные узлы №№ I÷II.	
I3.	Монтажные узлы №№ I2÷I7; 21.	
I4.	Монтажные узлы №№ I8÷20. Детали стыков.	

Ведомость ссылочных и прилагаемых документов

Обозначение	Наименование	Примечание

Настоящий проект выполнен в соответствии с действующими нормами и правилами (в т.ч. взрыво-пожарной безопасности)

Гл. арх-проекта Корлас Е.Б.

XII 87

Взам.инв.№ | Подпись и дата | Инв.№ подл.

I кат.

Н. контр.			
Рук.маст			ПРИВЯЗАН
ГАП РИП			
Гл.конст.пр			
Рук.гр.			
Исполнил			
Инв. N			

ЛЕННИИПРОЕКТ МАСТЕРСКАЯ N

Рук. маст.	Садовский		XII.87
ГАП	Корлас		XII.87
Гл.констр.	Бельтюков		XII.87
Проверил	Лотенков		XII.87
Разработ.	—		
Исполнил	Морякова		XII.87
Н.контр.	Корлас		XII.87

407-3-499.13.88 АС1

Трансформаторная подстанция на 2 трансформатора до 630 ква /панельная/

Стадия	Лист	Листов
Р	1-1	

Общие данные. /начало/

ЛЕННИИПРОЕКТ МАСТЕРСКАЯ N17

I. ОБЩАЯ ЧАСТЬ

I.I. Типовой проект трансформаторных подстанций I-й и П-й категории (панельных) на два трансформатора мощностью до 630 кВА каждый разработан на основании:

- задания на проектирование, согласованного с ЛКС "ЛенЭнерго" и утвержденного заместителем начальника ГлавАПУ Ленгорисполкома т. Лобачевым Р.С.;
- техническими условиями на проектирование, согласованными с Главленинградстроем (письмо № I5-I-I6/ТУ-I43-I349 от I5.I2.87 г.);

I.2. Трансформаторные подстанции предназначены для электроснабжения жилых домов и общественных зданий в г. Ленинграде и могут быть применены для электроснабжения объектов, относящихся по степени надежности электроснабжения к I-й и П-й категории.

2. АРХИТЕКТУРНО-ПЛАНИРОВОЧНЫЕ РЕШЕНИЯ

2.I. Здание трансформаторных подстанций одноэтажное с подпольем. Высота помещений - 3,49 м, подполья - I,3I м. Набаритные размеры здания : 8,57 м х 7,24 м.

2.2. Технико-экономические показатели приведены в каталожном листе.

3. КОНСТРУКТИВНЫЕ РЕШЕНИЯ

3.I. Здание трансформаторной подстанции - крупнопанельное, одноэтажное, в полносборных панельных конструкциях для ТП и РУ. Пространственная устойчивость обеспечивается системой продольных и поперечных стен, объединенных горизонтальными дисками перекрытий.

3.2. Фундаменты - сборные, бетонные, ленточные.

3.3. Наружные стены - из сборных керамзитобетонных панелей толщиной I80 мм.
Цокольные панели - железобетонные толщиной I00 мм.

3.4. Внутренние стены - сборные железобетонные панели.

3.5. Перекрытия - сборные железобетонные.

3.6. Покрытие - из сборных керамзитобетонных плит.

3.7. Кровля - плоская, совмещенная с наружными водостоками.

3.8. Ворота, двери, жалюзийные решетки - металлические.

4. УКАЗАНИЯ ПО МОНТАЖУ КОНСТРУКЦИЙ

4.I. Монтаж конструкций следует выполнять в строгом соответствии с требованиями СНиП Ш-I6-80 и СН 420-7I.

4.2. Панели стен и плиты перекрытия устанавливаются на растворе М I00.

4.3. Все сварные работы выполнять в соответствии с указаниями СН 393-78 и ГОСТ 5264-80.

4.4. Допускаемые отклонения при монтаже конструкций принять в соответствии с указаниями ПЧ.I8 СНиП Ш-I6-73.

4.5. После прокладки коммуникаций все отверстия в сборных элементах замонолитить бетоном М I00.

5. УКАЗАНИЯ ПО ПРОИЗВОДСТВУ РАБОТ В ЗИМНЕЕ ВРЕМЯ

5.I. Возведение зданий в зимнее время должно выполняться в соответствии с требованиями "Руководства по возведению каменных зданий в зимних условиях" (ЦНИИСК им. Кучеренко Госстроя СССР, Москва, I979 г., СН 290-74, СНиП Ш-I6-79, СНиП Ш-I5-76).

5.2. Монтаж зданий выполнять по проекту производства работ с учетом следующих требований:

5.2.I. Грунты под фундаменты необходимо защищать от промерзания.

5.2.2. Выравнивающий монолитный пояс и заделку отверстий после прокладки коммуникаций производить бетоном с противоморозными добавками.

5.2.3. Стыкуемые поверхности сборных конструкций до замоноличивания очистить от снега и наледи.

5.2.4. Монтаж сборных конструкций вести на растворе с противоморозными добавками без увеличения марок, указанных на чертеже.

6. УКАЗАНИЯ ПО АНТИКОРРОЗИЙНОЙ ЗАЩИТЕ

6.I. Все стальные закладные детали, а также соединительные элементы для их крепления должны иметь антикоррозийное покрытие (цинковое)

6.2. Сварные швы и прилегающие к ним места антикоррозийного покрытия накладок и закладных деталей, поврежденные при сварке, очистить от шлака и подвергнуть окраске протекторным лаком.

6.3. Все работы по антикоррозийной защите выполнять в соответствии со СНиП Ш-23-76, а на монтаже оформить специальным актом на скрытые работы.

I кат.

Н.контр.				
Рук.маст.				ПРИВЯЗАН:
Гап.гип				
Гл.констр.				
Рук.гр.				
Исполнил				
Инв. N				

ЛЕННИИПРОЕКТ МАСТЕРСКАЯ N

Рук.маст.	Садовский		XII.87	
Гап	Корлас		XII.87	
Гл.констр	Бельтюков		XII.87	
Провер.	Лотенков		XII.87	
Разработ.	—			
Исполн.	Морякова		XII.87	Общие данные. (продолжение)
Н.контр	Корлас		XII.87	

407-3-499.13.88 АС I

Трансформаторная подстанция на 2 трансформатора до 630 кВА (панельная)

Стадия	Лист	Листов
Р	I-2	

ЛЕННИИПРОЕКТ МАСТЕРСКАЯ N17

Инв.№ подл. | Подпись и дата | Взам.инв. №

7. ОТДЕЛКА

НАРУЖНАЯ

7.I. Поверхность наружных стеновых панелей - керамическая плитка типа "ирис", цвет которой указывается при привязке здания.

7.2. Поверхность цокольных стеновых панелей окрашивается битумным лаком.

ВНУТРЕННЯЯ

7.3. Стены и потолок помещений трансформаторных камер и распределительных устройств окрашиваются известковой побелкой.

7.4. Поверхность плит перекрытия не требует устройства цементной стяжки.

7.5. Металлические конструкции: ворота, дверь, перегородка сетчатая, жалюзийные, защитные решетки, наружные лестницы - окрашиваются масляной краской в шаровый цвет; люки, внутренние лестницы, решетка приточно-вытяжного устройства - в черный цвет.

8. УКАЗАНИЯ ПО ПРИВЯЗКЕ ПРОЕКТА

8.I. Цвет керамической плитки выбирается при привязке проекта.

8.2. В случае агрессивности грунтовых вод предусмотреть антикоррозийную защиту фундаментов здания в соответствии со СНиП 3.02.01-83.

8.3. Во всех случаях, при привязке здания предусмотреть устройство дренажа.

8.4. Вокруг здания предусмотреть асфальтовую отмостку.

ЗАПОЛНИТЬ ПРИ ПРИВЯЗКЕ

I. За относительную отметку 0,000 принята отметка чистого пола, соответствующая абсолютной отметке ...

2. Геологическое строение грунта принято по материалам изысканий, проведенных в ... году ...

Шифр ... скважина ...

3. За основание под фундаменты принят ...

4. Грунтовые воды на отметке ...

I кат.

Н. контроль				
Рук. маст.				Привязан:
Гап, ГИП				
Гл. констр.				
Рук. гр.				
Исполнил				
Инв. №				

ЛЕННИИПРОЕКТ
МАСТЕРСКАЯ N

Рук. мас.	Садовский		XII 87
ГАП	Корлас		XII 87
Гл. кон.	Бельтюков		XII 87
Рук. гр.	—		
Провер.	Котенков		XII 87
Исполн.	Панова		XII 87
Н. конт.	Корлас		XII 87

407-3-499.13.88 АС I

ТРАНСФОРМАТОРНАЯ ПОДСТАНЦИЯ НА 2 ТРАНСФОРМАТОРА ДО 630КВА (ПАНЕЛЬНАЯ)

Стадия	Лист	Листов
Р	1-3	

ОБЩИЕ ДАННЫЕ (ОКОНЧАНИЕ)

ЛЕННИИПРОЕКТ
МАСТЕРСКАЯ N 17

Изм.	№ уч.	Лист	№ докум.	Дата	Подп.	Фамилия

Взам. инв. № | Подпись и дата | Инв. № подл.

Формат 12

ТП

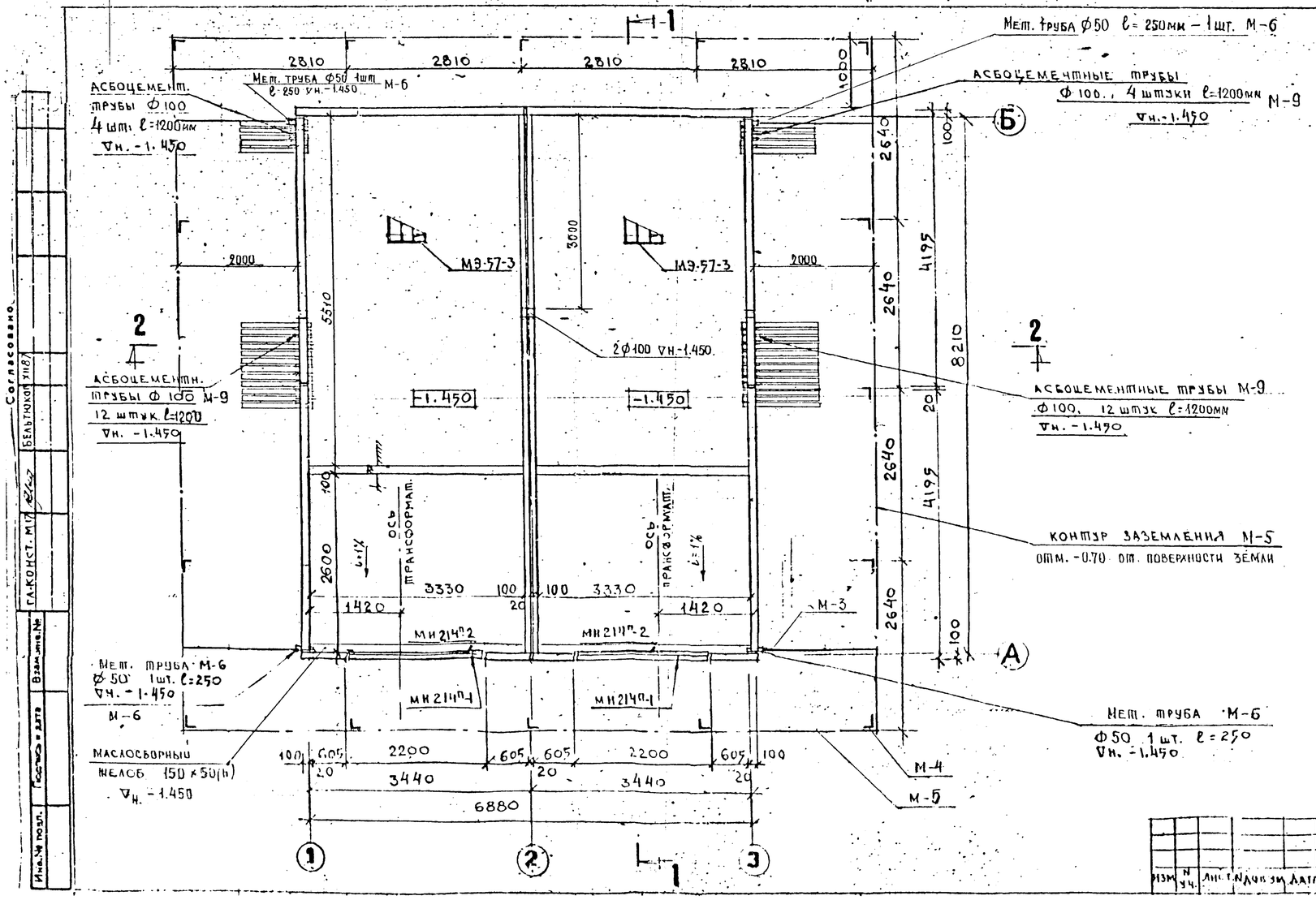

МАРКА	ОБОЗНАЧЕНИЕ	НАИМЕНОВАНИЕ	КОЛ.	МАССА ЕД. КГ	ПРИМЕЧ.
	МЕТАЛЛИЧЕСКИЕ ИЗДЕЛИЯ				
МИ214п1	АЛЬБОМ VII-4	ЖАЛЮЗИЙНАЯ РЕШЕТКА	2	58.0	
МИ214п-2	ТОЖЕ	ЗАЩИТНАЯ РЕШЕТКА	2	21.0	
МЭ57-3	ТОЖЕ	ЛЕСТНИЦА	2	22.6	
М-4	ГОСТ 8509-72	L63×63×7 ℓ=2500	16	12.03	
М-5	ГОСТ 103-76	-40×4 ℓ=53.0 м	–	–	66.8 кг
М-6	ГОСТ 8732-78	Мет. труба Ф50 ℓ=250мм	8		
М-9	ГОСТ 1839-80	Труба асбоцемент. Ф 100 ℓ=1200	32		

I кат.

Привязан		
Рук. гр.		
Провер.		
Исполн.		
Инв. N		

Н. контр.

Согласовано

Бельтюков 1987

Гл. конст. М17

Взам. инв. №

Подпись и дата

Инв. № подл.

Рук. мастерской	Садовский			XII 87
ГАП	Корлас			XII 87
Рук. гр.	—			
Провер.	Лотенков			XII 87
Разраб.	Панова			XII 87
Исполн.	Панова			XII 87
Н. контр.	Корлас			XII 87

Изм. | N уч. | Лист | N док. | Подп. | Дата

407-3-499.13.88 АС1

Трансформаторная подстанция на 2 трансформатора до 630 ква (панельная)

Стадия	Лист	Листов
Р	2	

План подполья

Спецификация металлических изделий

ЛЕННИИПРОЕКТ мастерская N 17

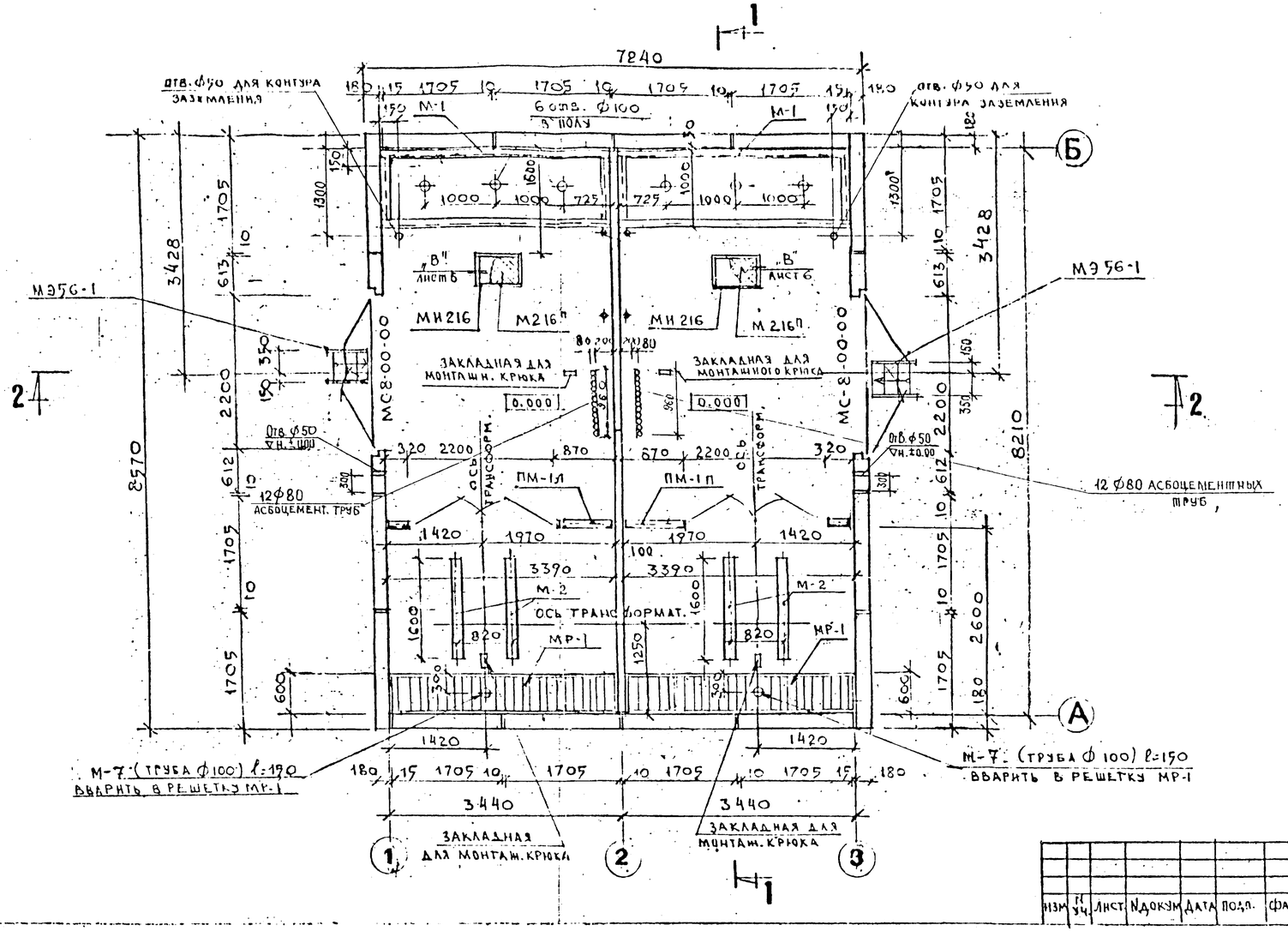

МАРКА ИЛИ ПОЗ.	ОБОЗНАЧЕНИЕ	НАИМЕНОВАНИЕ	КОЛ-ВО ШТ.	МАССА ЕД. КГ	ПРИМЕЧ.
		МЕТАЛЛИЧЕСКИЕ ИЗДЕЛИЯ			
МС-8-00-00	АЛЬБОМ III ЧАСТЬ II КМ-1	ВОРОТА	2	302.0	
МИ214п-1	ТОЖЕ	ЖАЛЮЗИЙНАЯ РЕШЕТКА	2	58.0	
МИ214п-2	ТОЖЕ	ЗАЩИТНАЯ РЕШЕТКА	2	21.0	
МР-1	ТОЖЕ	РЕШЕТКА ПРИТОЧНО-ВЫТЯЖНОГО УСТРОЙСТВА	2	77.0	
МИ 216	ТОЖЕ	РАМКА ЛЮКА	2	6.5	
М 216п	ТОЖЕ	КРЫШКА ЛЮКА	2	14.5	
МЭ-56-1	ТОЖЕ	ЛЕСТНИЦА НАРУЖНАЯ	2	25.0	
ПМ-1л / ПМ-1п	АЛЬБОМ III Ч. II КМ-1	ПЕРЕГОРОДКА	1 / 1	—	
М-2	ГОСТ 8240-72	НАПРАВЛЯЮЩИЕ ПОД ТРАНСФОРМАТОР	4	22.7	
М-7	ГОСТ 8732-78	ТРУБА ф 100 l=150	2	0.11	
М-1	ГОСТ 8240-72	НАПРАВЛЯЮЩИЕ ПОД ЩИТЫ	2	124.9	
		КОСТЫЛИ КАРНИЗНЫЕ	61		

I кат

ПРИВЯЗАН			
РУК. ГР.			
ПРОВЕР.			
ИСПОЛН.			
ИНВ. N			
Н. КОНТР.			

РУК. МАСТ.	САДОВСКИЙ			XII 87
ГАП	КОРЛАС			XII 87
РУК. ГР.	—			
ПРОВЕРИЛ	ЛОГЕНКОВ			XII 87
РАЗРАБ.	ПАНОВА			XII 87
ИСПОЛНИЛ	ПАНОВА			XII 87
Н. КОНТ.	КОРЛАС			XII 87

407-3-499.13.88 АС1

ТРАНСФОРМАТОРНАЯ ПОДСТАНЦИЯ НА 2 ТРАНСФОРМАТОРА ДО 630КВА (ПАНЕЛЬНАЯ)

Стадия	Лист	Листов
Р	3	

ПЛАН НА ОТМ. 0.000
СПЕЦИФИКАЦИЯ МЕТАЛЛИЧЕСКИХ ИЗДЕЛИЙ

ЛЕННИИПРОЕКТ
МАСТЕРСКАЯ N 17

ИЗМ.	КОЛ. УЧ.	ЛИСТ	N ДОКУМ.	ДАТА	ПОДП.	ФАМИЛИЯ

Согласовано
Бельтюков XII 87
Гл. конст. М17
Взамен №
Подпись и дата
Инв. № подл.

1–1

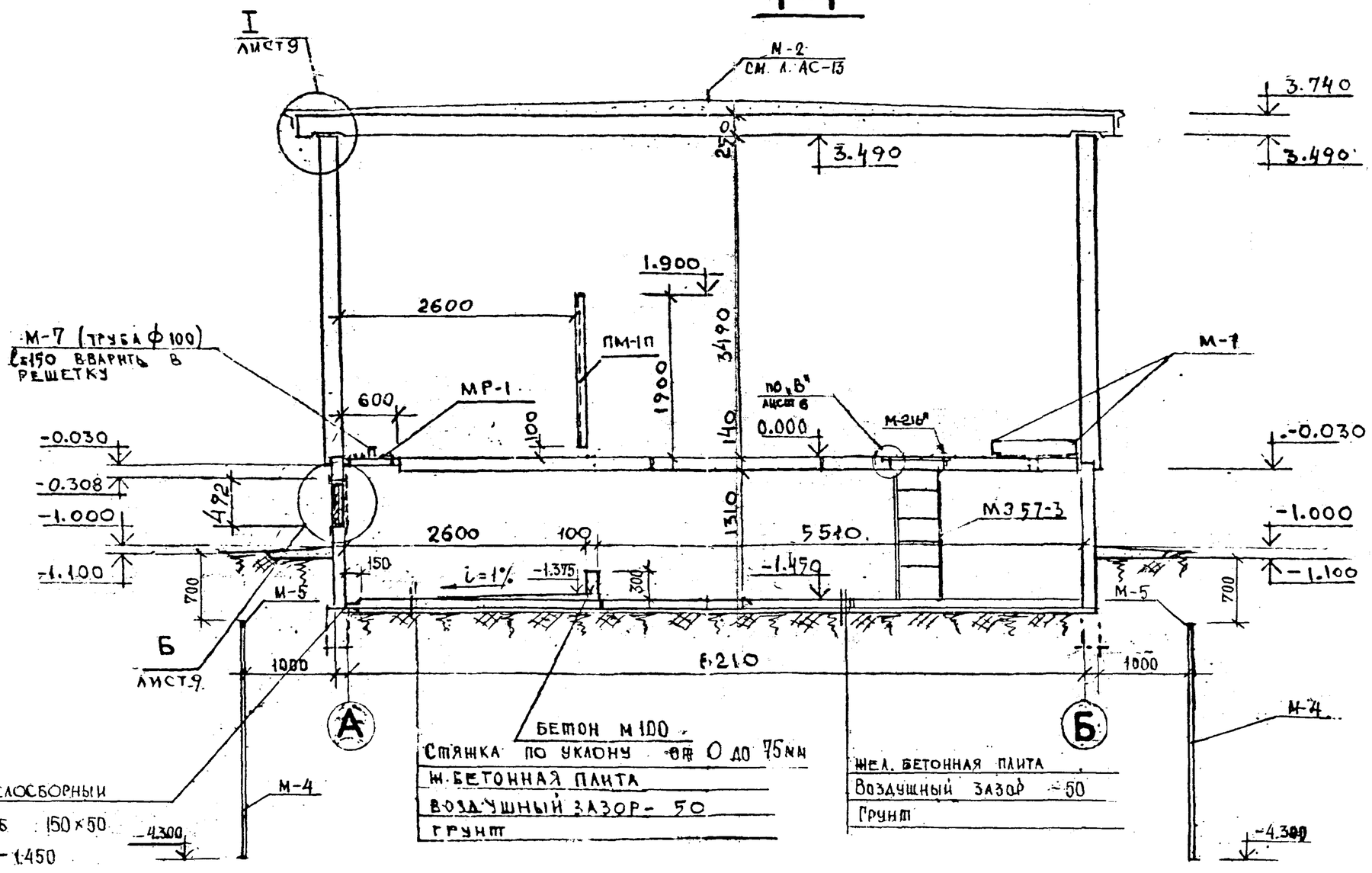

I кат.

Привязан			
Рук. гр.			
Провер.			
Исполн.			
Инв. N			

Н. контр.

Рук. мас	Садовский		XII 87	
ГАП	Корлас		XII 87	
Рук. гр.	—			
Провер.	Лотенков		XII 87	
Разраб.	Панова		XII 87	
Испол.	Панова		XII 87	
Н. кон.	Корлас		XII 87	

407-3-499.13.88 АС1

Трансформаторная подстанция на 2 трансформатора до 630 кВА (панельная)

Стадия	Лист	Листов
Р	4	

Разрез 1-1

ЛЕННИИПРОЕКТ
Мастерская N 17

Изм.	Кол.уч.	Лист	N докум.	Дата	Подп.	Фамилия

Инв. № подл. | Подпись и дата | Взамен инв. №

ТП

2 - 2

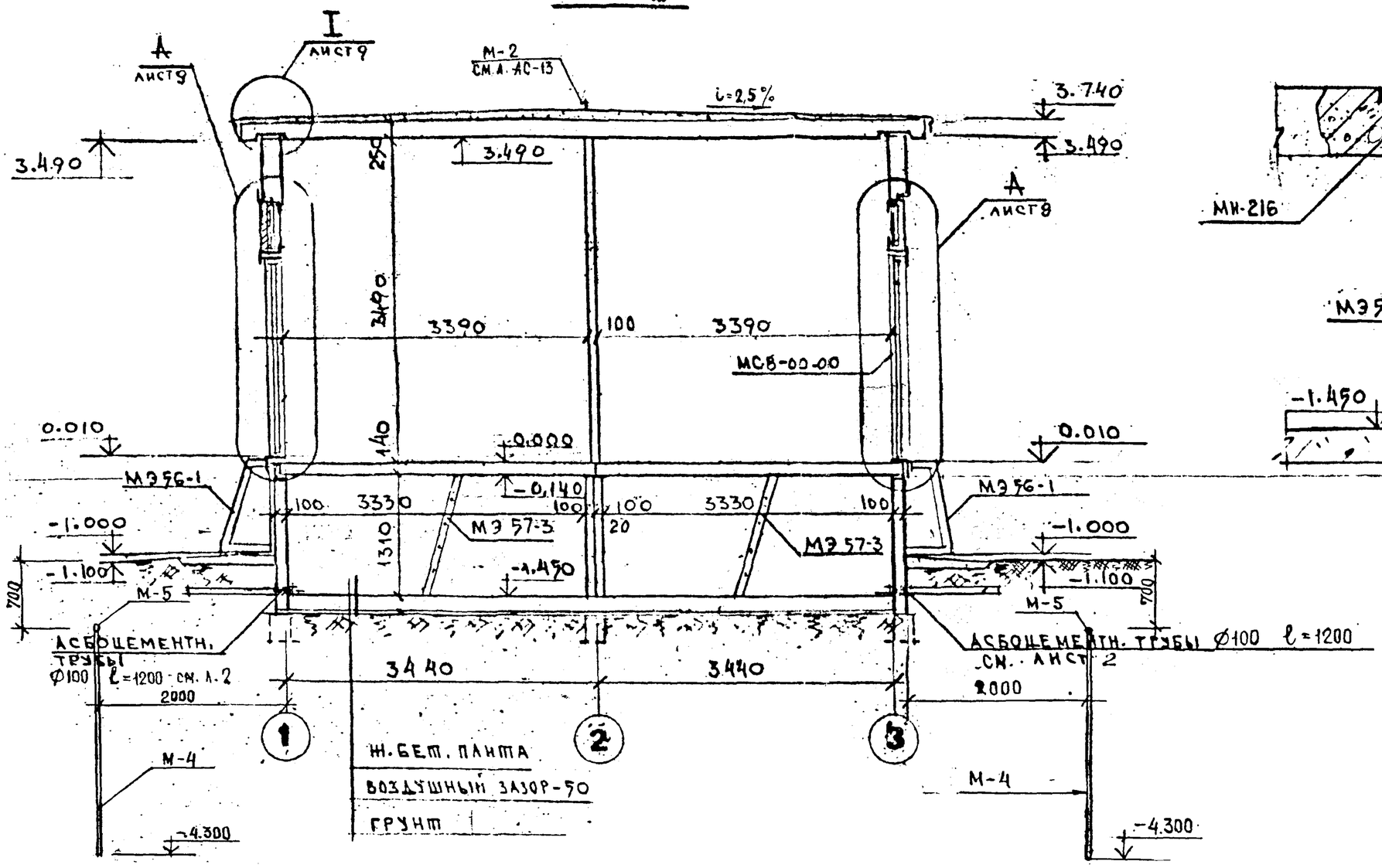

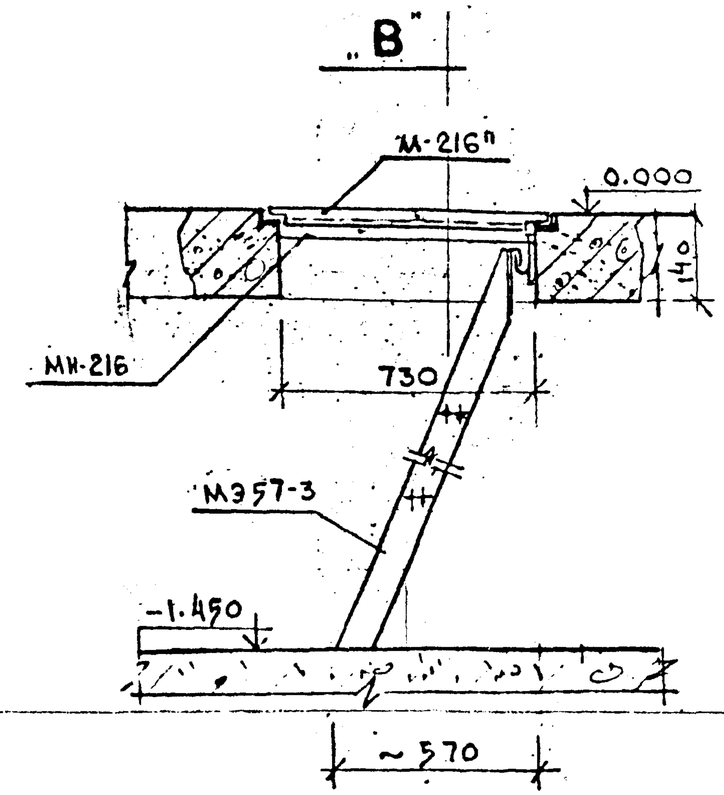

I кат.

ПРИВЯЗАН			
Рук. гр.			
Провер.			
Исполн.			
Инв. N			
Н. контр.			

Рук. мас.	Садовский		XII 87	
ГАП	Корлас		XII 87	
Рук. гр.	—			
Проверил	Котенков		XII 87	
Разработ.	Панова		XII 87	
Исполнил	Панова		XII 87	
Н. кон.	Корлас		XII 87	

Изм.	Кол. уч.	Лист	N докум.	Дата	Подп.	Фамилия

407-3-499.13.88 АС1

Трансформаторная подстанция на 2 трансформатора до 630 кВа (панельная)

Разрез 2-2

Стадия	Лист	Листов
Р	5	

ЛЕННИИПРОЕКТ
МАСТЕРСКАЯ N 17

Взам. инв. N | Подпись и дата | Инв. N подл.

ТП

ФАСАД ПО ОСИ „3"

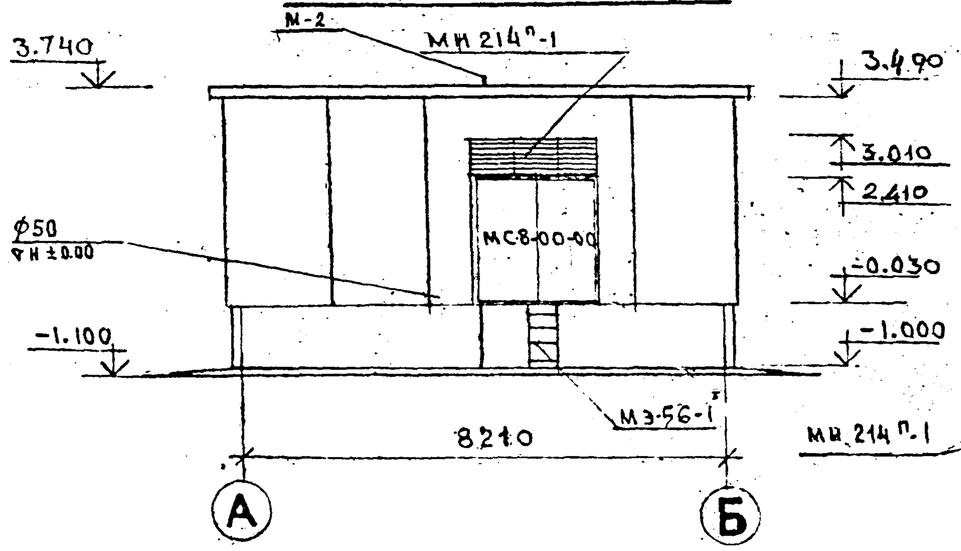

ФАСАД ПО ОСИ „А"

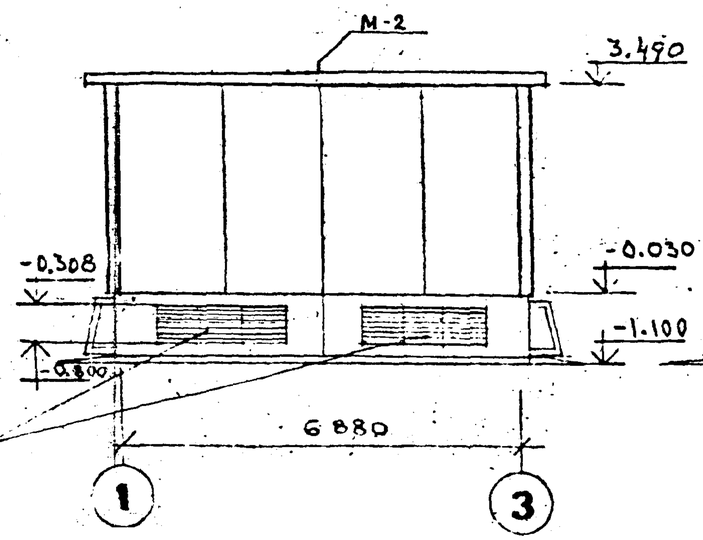

ФАСАД ПО ОСИ „Б"

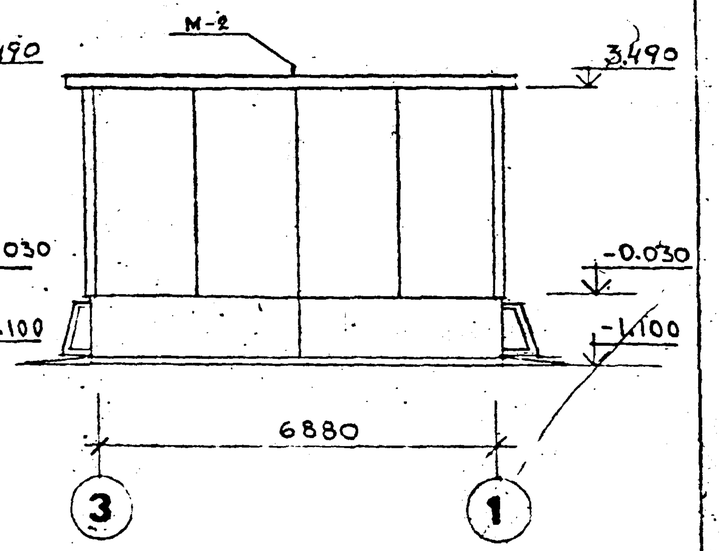

ФАСАД ПО ОСИ „1"

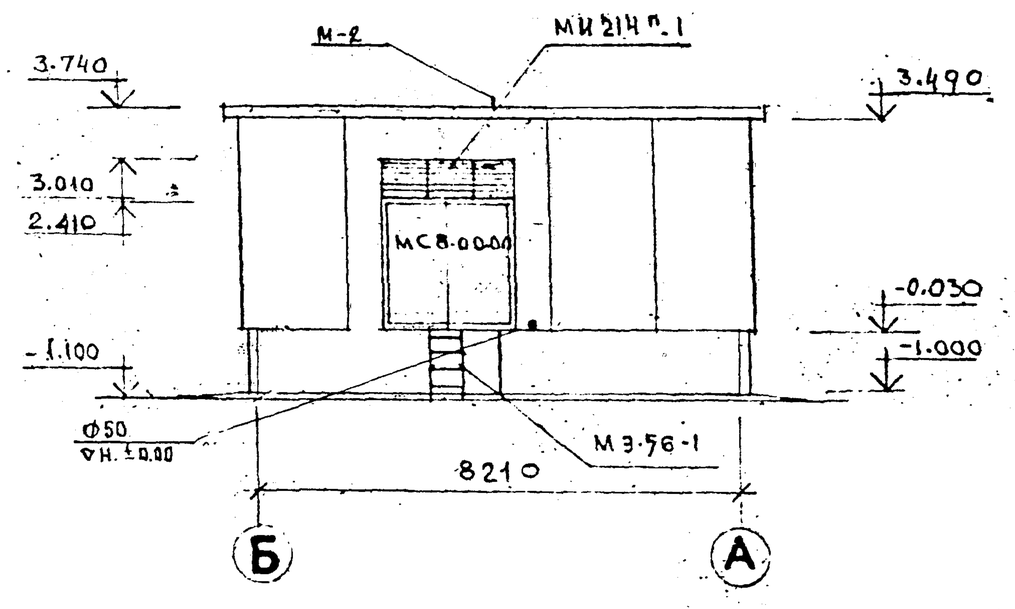

I кат.

ПРИВЯЗАН			
РУК. ГР.			
ПРОВЕР.			
ИСПОЛН.			
ИНВ. N			

Н. КОНТР.

ИЗМ.	N УЧ.	ЛИСТ	N ДОКУМ.	ДАТА	ПОДП.	ФАМИЛИЯ.

РУК. МАС.	Садовский		XII 87	
ГАП	Корлас		XII 87	
РУК. ГР.	—			
ПРОВЕРИЛ	Лотенков		XII 87	
РАЗРАБ.	Панова		XII 87	
ИСПОЛН.	Панова		XII 87	
Н. КОН.	Корлас		XII 87	

407-3-499.13.88 АС I

ТРАНСФОРМАТОРНАЯ ПОДСТАНЦИЯ НА 2 ТРАНСФОРМАТОРА ДО 630 КВА (ПАНЕЛЬНАЯ)

СТАДИЯ	ЛИСТ	ЛИСТОВ
Р	6	

ФАСАДЫ ПО ОСЯМ „3", „А", „Б", „1".

ПЕННИИПРОЕКТ МАСТЕРСКАЯ N 17

Инв. № подл. | Подпись и дата | Взам. инв. №

ТП

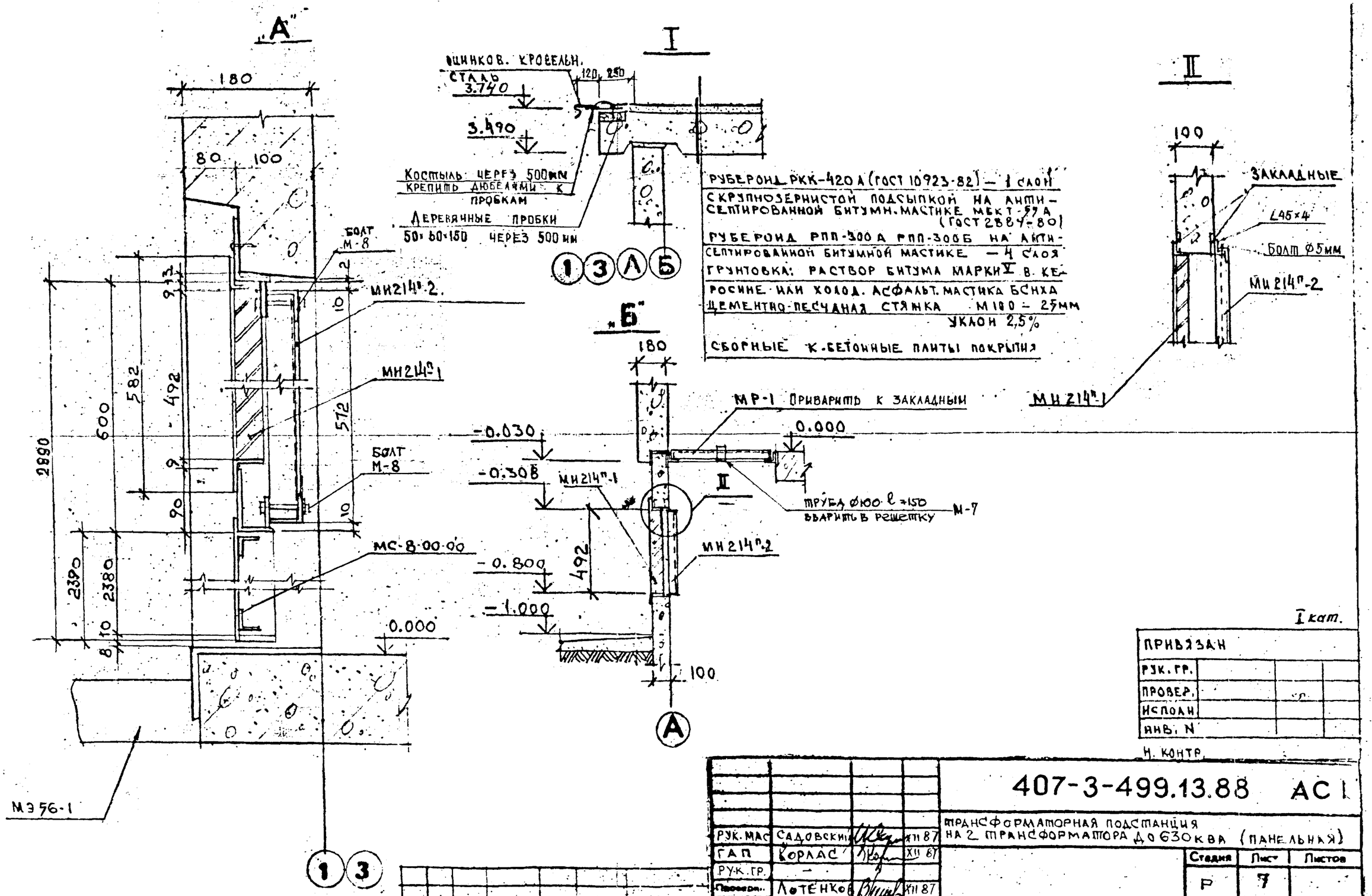

I кат.

Привязан			
Рук. гр.			
Провер.			
Исполн.			
Инв. N			

Н. контр.

Изм.	N уч.	Лист	N док.	Дата	Подп.	Согласовано

Рук. мас.	Садовский		XII 87
ГАП	Корлас		XII 87
Рук. гр.	—		
Провер.	Лотенков		XII 87
Разраб.	Панова		XII 87
Исполн.	Панова		XII 87
Н. конт.	Корлас		XII 87

407-3-499.13.88 АС I

Трансформаторная подстанция на 2 трансформатора до 630 кВА (панельная)

Стадия	Лист	Листов
Р	7	

Узлы „А", „Б", детали I-II

ЛЕННИИПРОЕКТ
Мастерская N 17

Инв. № подл. | Подпись и дата | Взамен инв. №

Схема расположения фундаментов

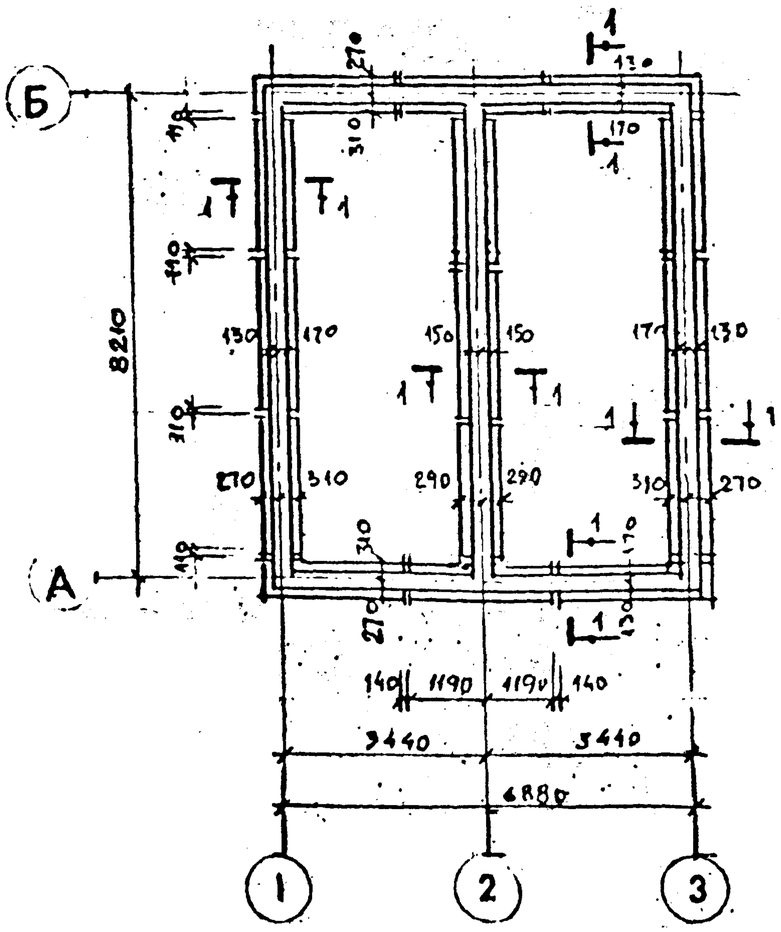

Схема расположения плит перекрытия на отм -1.45

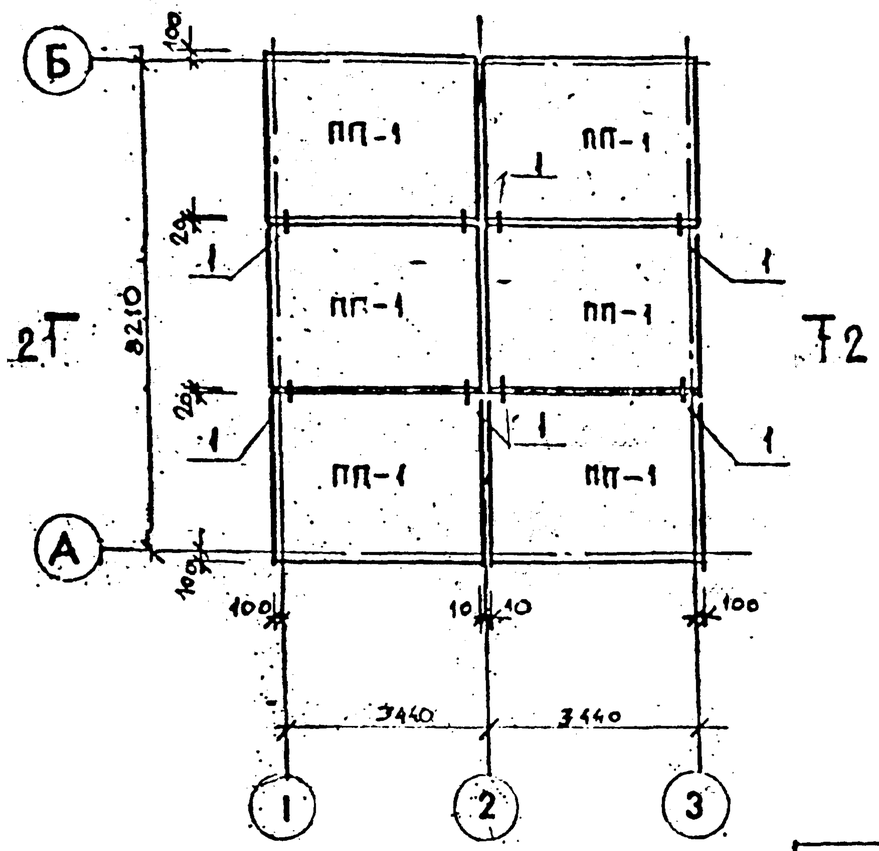

Монтажные узлы см. лист 16

1 — 1

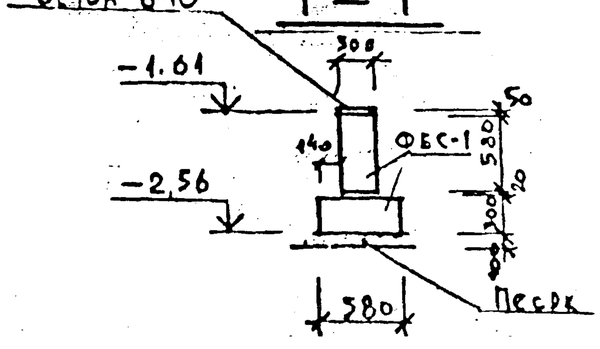

I кат.

Привязан				
Рук. гр.				
Провер.				
Исполн.				
Инв. N				
Н. контр.				

Изм.	Кол. уч.	Лист	№ докум.	Дата
Подп.	Фамилия			

Рук. маст.	Садовский		
Гл. конст.	Бельтюков		
Рук. гр.	—		
Проверил	Бельтюков		
Разработ.	Кавалов		
Исполнил	Сибирко		
Н. контр.	Бельтюков		

407-3-499.13.88 АС I

Трансформаторная подстанция на 2 трансформатора до 630 ква (панельная)

Стадия	Лист	Листов
Р	8	

Схема расположения фундаментов. Сеч. 1-1. Схема расположения плит перекрытия на отм -1.45

ЛЕННИИПРОЕКТ мастерская N 17

Взам. инв. № | Подпись и дата | Инв. № подл.

Схема расположения цокольных панелей

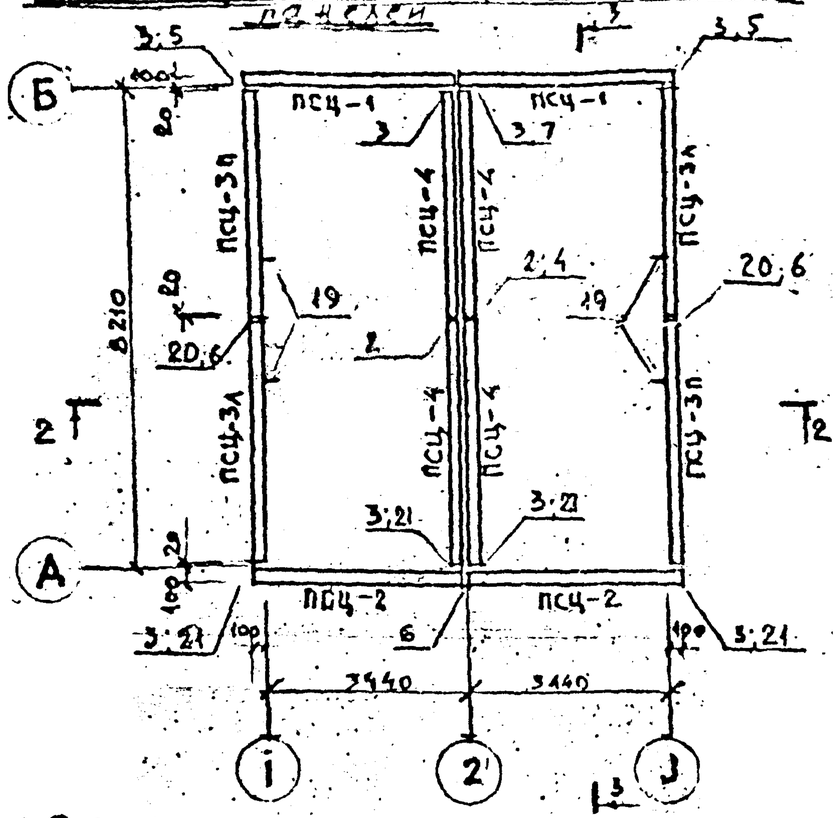

Схема расположения стеновых панелей

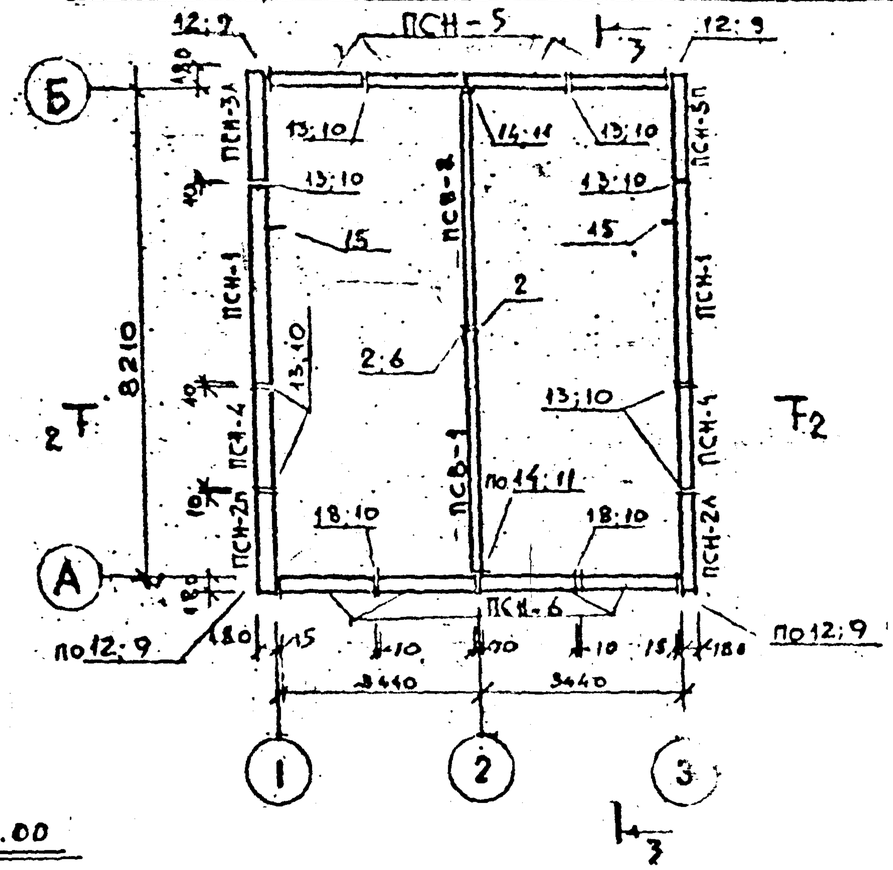

Схема расположения плит перекрытия на отм. 0.00

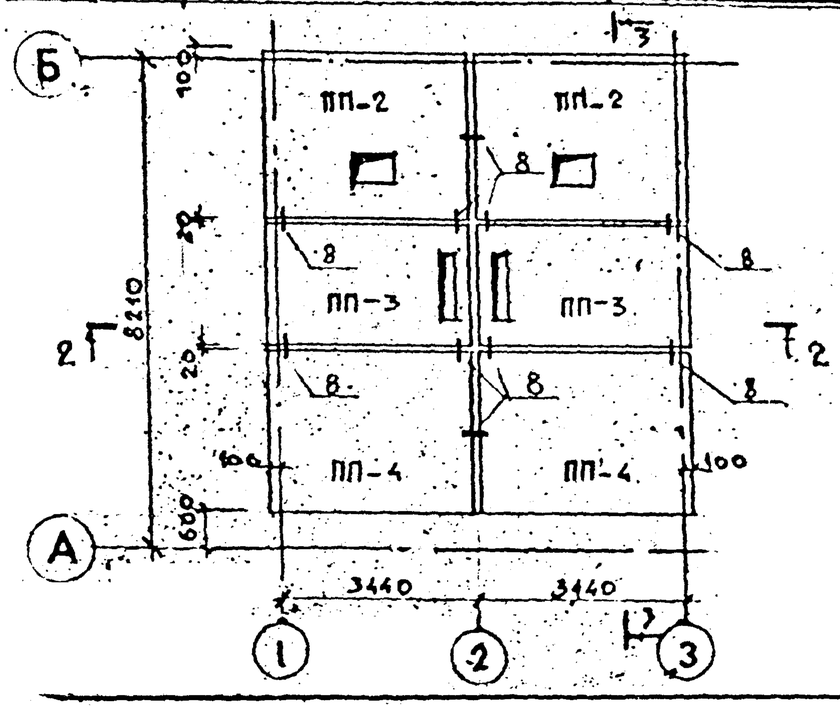

Монтажные узлы см. стр. 16; 17; 18

I КАТ.

Изм.	№ уч.	Лист	№ докум.	Дата	Подп.	Фамилия	

Привязан

Рук. гр.
Провер.
Исполн.
Инв. N
Н. контр.

407-3-499.13.88 АС I

ТРАНСФОРМАТОРНАЯ ПОДСТАНЦИЯ НА 2 ТРАНСФОРМАТОРА ДО 630 КВА (ПАНЕЛЬНАЯ)

Рук. маст.	Садовский		XII-87
Гл. конст.	Бельтюков		XII-87
Рук. гр.	—		
Проверил	Бельтюков		XII-87
Разработ.	Алеанов		XII-87
Исполнил	Сибирко		XII-87
Н. контр.	Бельтюков		XII-87

Схемы расположения цокольных панелей, стеновых панелей и плит перекрытия на отм. 0.00

Стадия	Лист	Листов
Р	9	

ЛЕННИИПРОЕКТ
МАСТЕРСКАЯ № 17

ТП

№ подл. | Подпись и дата | Взам. инв. №

2 — 2

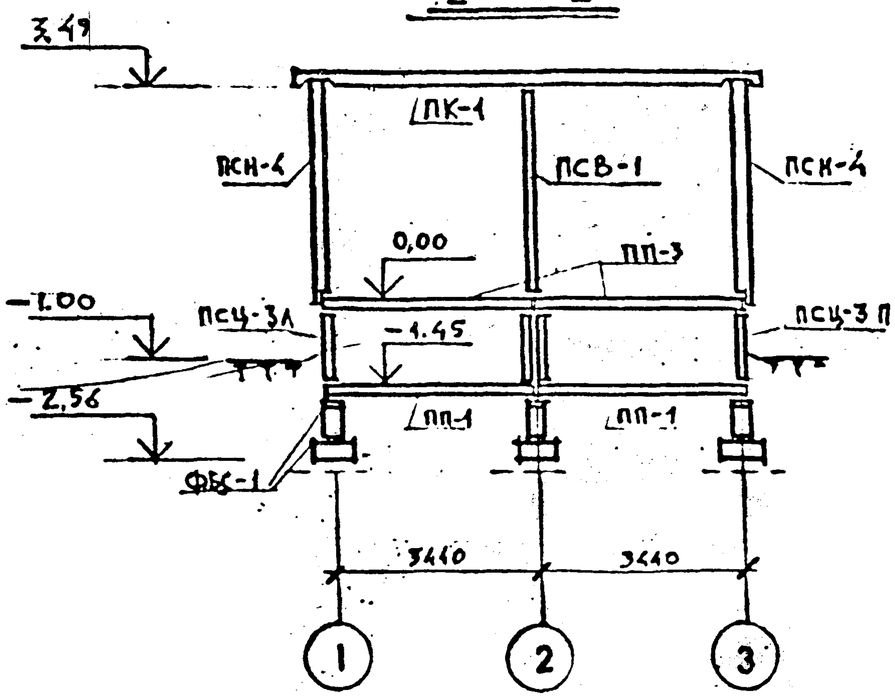

3 — 3

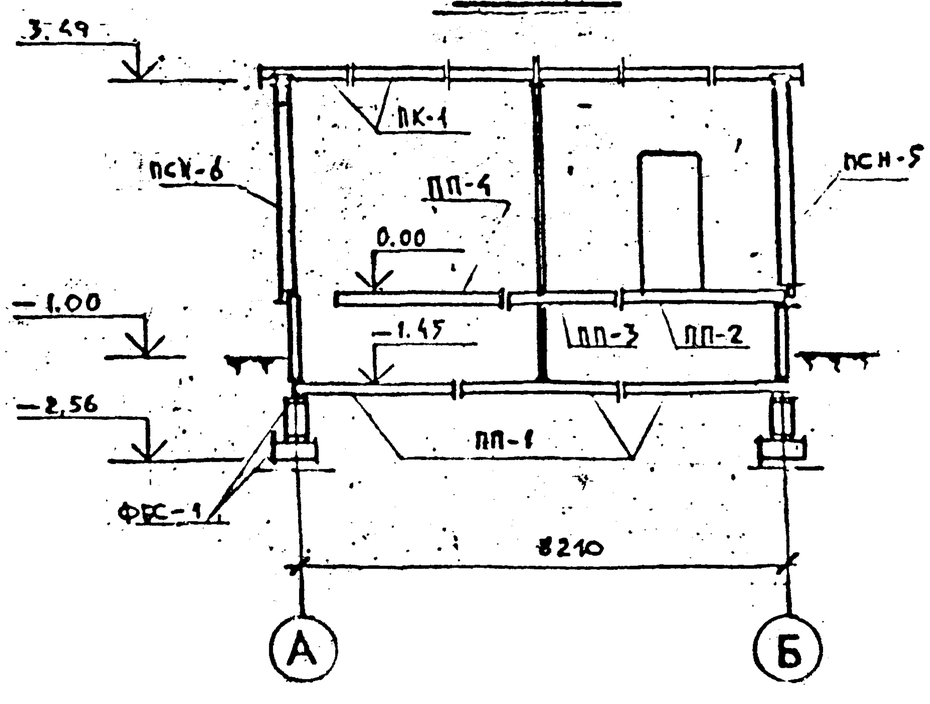

Схема расположения плит кровли

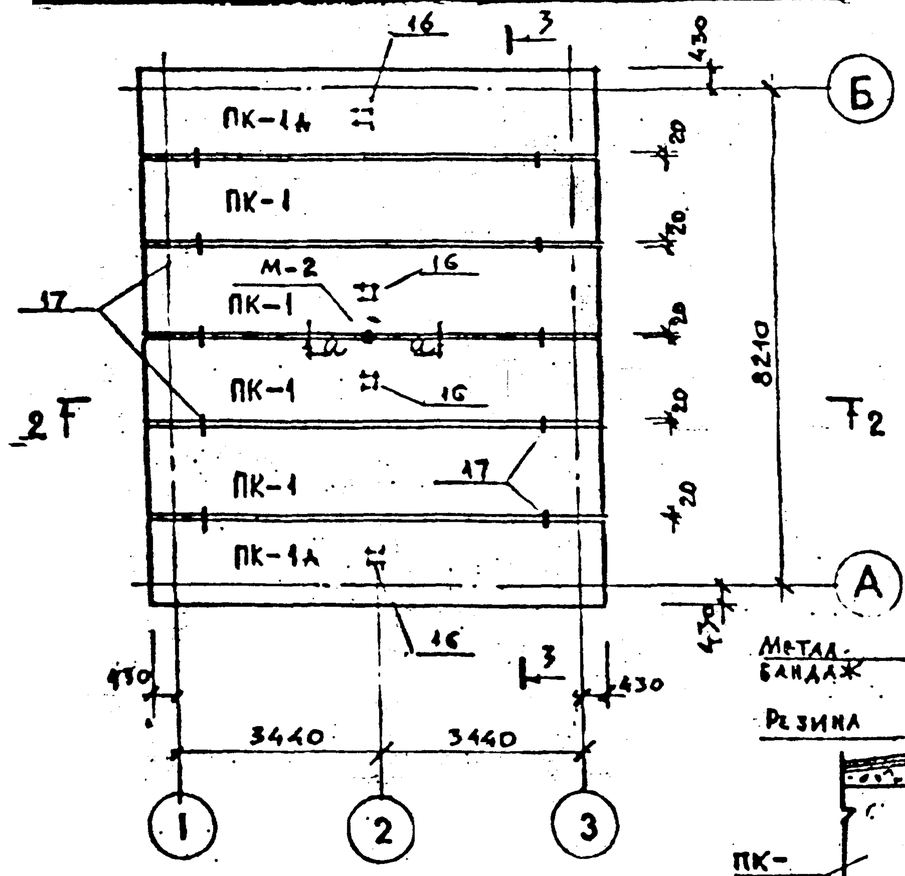

а — а

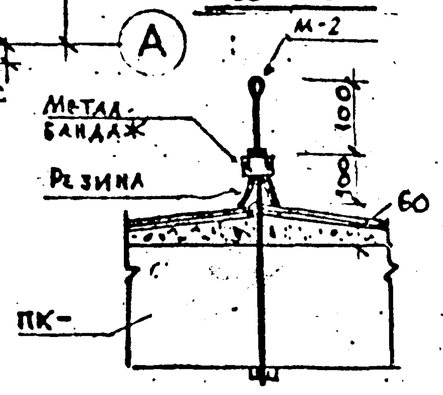

Монтажные узлы см. лист 17

I кат.

Изм.	№ уч.	Лист	№ докум.	Дата	Подп.	Фамилия	

Привязан

Рук. гр.	
Провер.	
Исполн.	
Инв. N	
Н. контр.	

407-3-499.13.88 АС

Гл. инж.	Садовский			
Гл. конструктор	Бельтюков			
Рук. гр.	—			
Проверил	Бельтюков			
Разработ.	Касанов			
Исполнил	Сибирко			
Н. контр.	Бельтюков			

Трансформаторная подстанция на 2 трансформатора до 630 кВа (панельная)

Схема расположения плит кровли. Сеч. 2-2; 3-3.

Стадия	Лист	Листов
Р	10	

ЛЕННИИПРОЕКТ мастерская №17 ТП

Взам. инв. № | Подпись и дата | Инв. № подл.

Марка Поз.	Обозначение	Наименование	Кол.	Масса ед., кг	Примеч.
		Сборные элементы			
		Фундаментные блоки			
ФБС-1	ГОСТ 13572-78	ФБС 24-3-6-Т	11,0м³	970	
	Альбом III, часть I КЖИ	Цокольные панели			
		ПСЦ-1	2	1130	
		ПСЦ-2	2	1250	
		ПСЦ-3П/3Л	2/2	1250	
		ПСЦ-4	4	1500	
		Стеновые панели			
		ПСВ-1	1	3600	
		ПСВ-2	1	3000	
		ПСН-1	2	1900	
		ПСН-2П	1	1800	
		ПСН-2Л	1	1800	
		ПСН-3П	1	1800	
		ПСН-3Л	1	1800	
		ПСН-4	2	1800	
		ПСН-5	4	1800	
		ПСН-6	4	1800	
		Плиты перекрытий			
		ПП-1	6	3450	
		ПП-2	2	3330	
		ПП-3	2	2500	
		ПП-4	2	3450	
		ПК-1	4	4500	
		ПК-1А	2	4500	

Марка Поз.	Обозначение	Наименование	Кол.	Масса ед., кг	Примеч.
		Монтажные металлические			
		детали			
	Альбом III, часть II КМ-1	Н-1	20	0,75	
		Н-2	20	0,57	
		Н-3	12	0,46	
		Н-4	5	0,94	
		Н-5	9	0,57	
		Н-6	10	0,86	
		Н-7	10	0,50	
		Н-8	6	0,35	
		Н-9	8	0,30	
		Н-10	4	0,29	
		М-2	1	1,16	
		Материал			
		Бетон В10	0,7м³		

I кат.

Привязан

Изм.	№ уч.	Лист	№ докум.	Дата	Подп.	Фамилия

Рук. гр.		
Провер.		
Исполн.		
Инв. N		
Н. контр.		

407-3-499.13.88 АС

Трансформаторная подстанция на 2 трансформатора до 630кВА (панельная)

Рук. мас.	Садовский	
Гл. конст.	Бельтюков	
Рук. гр.	—	
Проверил	Бельтюков	
Разработ.	Кабанов	
Исполнил	Сибирко	
Н. контр.	Бельтюков	

Спецификация сборных железобетонных изделий и металлоконструкций монтажных деталей

Стадия	Лист	Листов
Р	11	

ЛЕННИИПРОЕКТ мастерская N 11

Взамен. №

Подпись и дата

Инв. № подл.

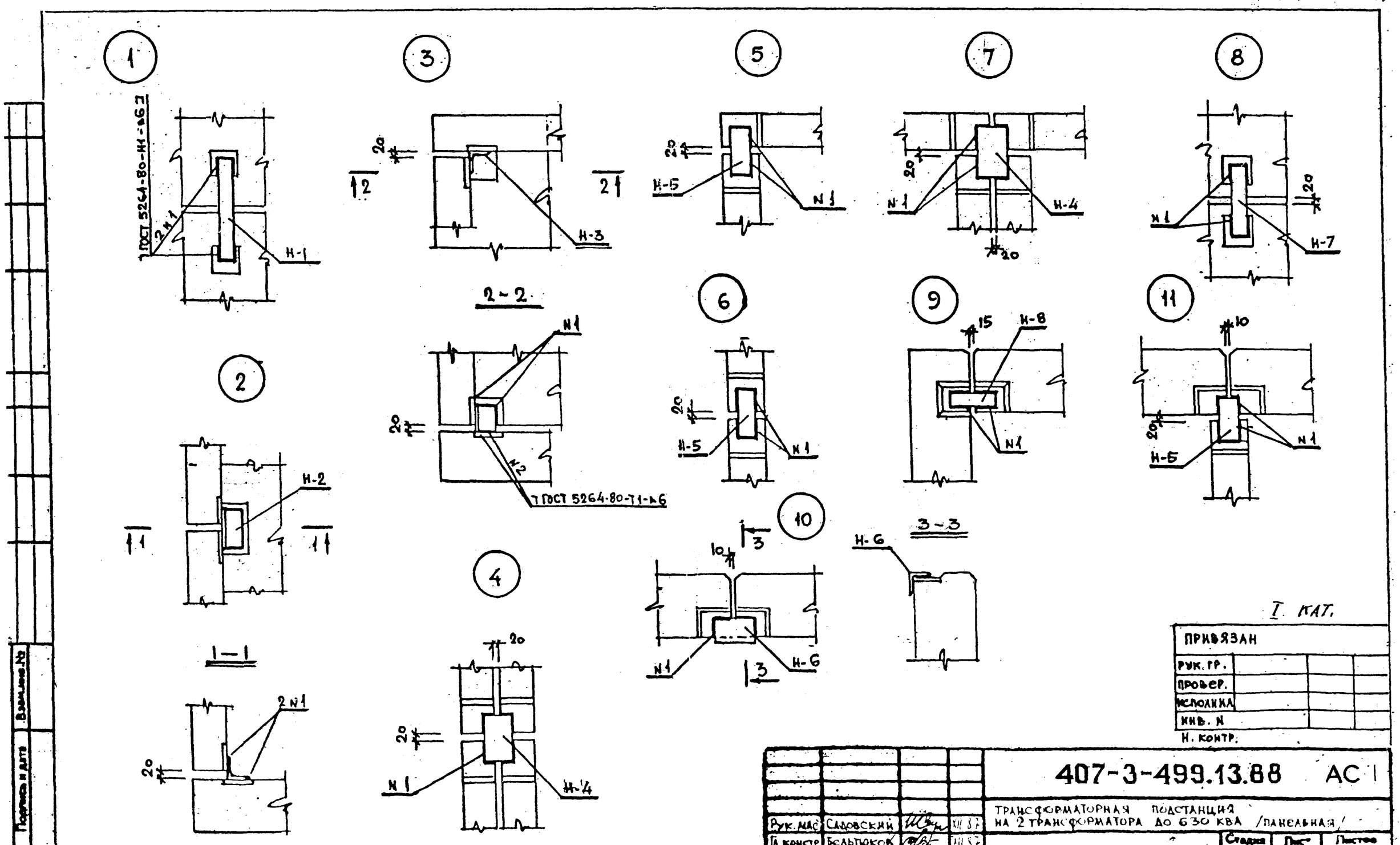

I. КАТ.

ПРИВЯЗАН			
РУК. ГР.			
ПРОВЕР.			
ИСПОЛНИЛ			
ИНВ. N			
Н. КОНТР.			

Изм.	Кол. уч.	Лист	№ докум.	Дата
Подп.	Фамилия			

Рук. мас	Садовский		XII 87	
Гл. констр	Бельтюков		XII 87	
Рук. гр.	—			
Инженер	Мальцев		XII 87	
Инженер	Кабанов		XII 87	
Инженер	Кабанов		XII 87	
Н. контр	Бельтюков		XII 87	

407-3-499.13.88 АС I

ТРАНСФОРМАТОРНАЯ ПОДСТАНЦИЯ НА 2 ТРАНСФОРМАТОРА ДО 630 КВА /ПАНЕЛЬНАЯ/

Стадия	Лист	Листов
Р	12	

Монтажные узлы NN 1÷11

ЛЕННИИПРОЕКТ
МАСТЕРСКАЯ N 17

Взамен инв. № | Подпись и дата | Инв. № подл.

ТП

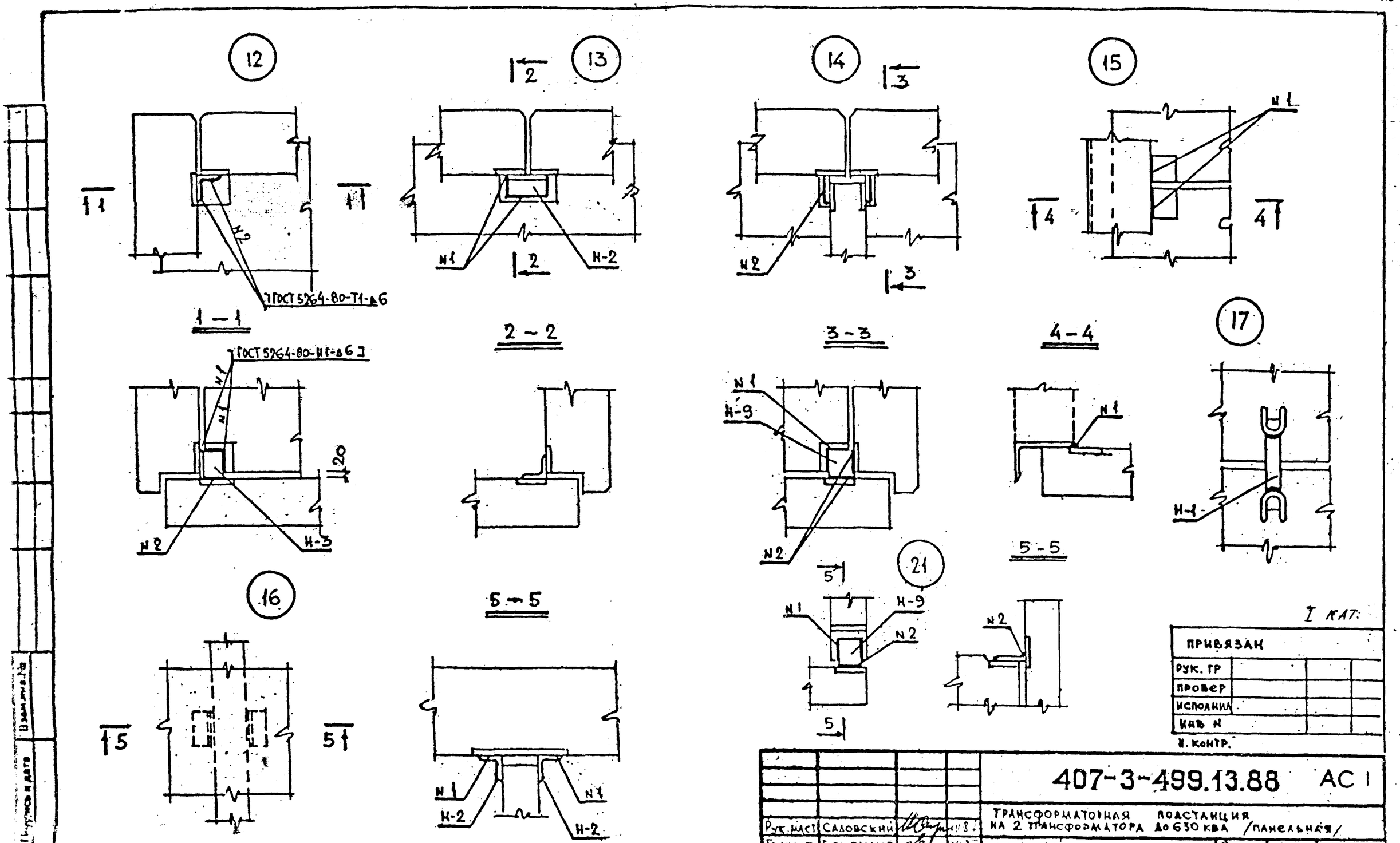

I КАТ.

ПРИВЯЗАН			
РУК. ГР			
ПРОВЕР			
ИСПОЛНИЛ			
КАВ N			

Н. КОНТР.

Рук. маст	Садовский			XII 87
Гл. конст.	Бельтюков			XII 87
Рук. гр.	—			
Проверил	Бельтюков			XII 87
Разработ.	Кабанов			XII 87
Исполнил	Кабанов			XII 87
Н. контр	Бельтюков			XII 87

407-3-499.13.88 АС I

Трансформаторная подстанция на 2 трансформатора до 630 ква /панельная/

Стадия	Лист	Листов
Р	13	

Монтажные узлы №12÷17; 21.

ЛЕННИИПРОЕКТ мастерская № 17

Изм.	№ уч.	Лист	№ докум.	Дата	Подп.	Фамилия

Инв. № подл. | Подпись и дата | Взамен инв. №

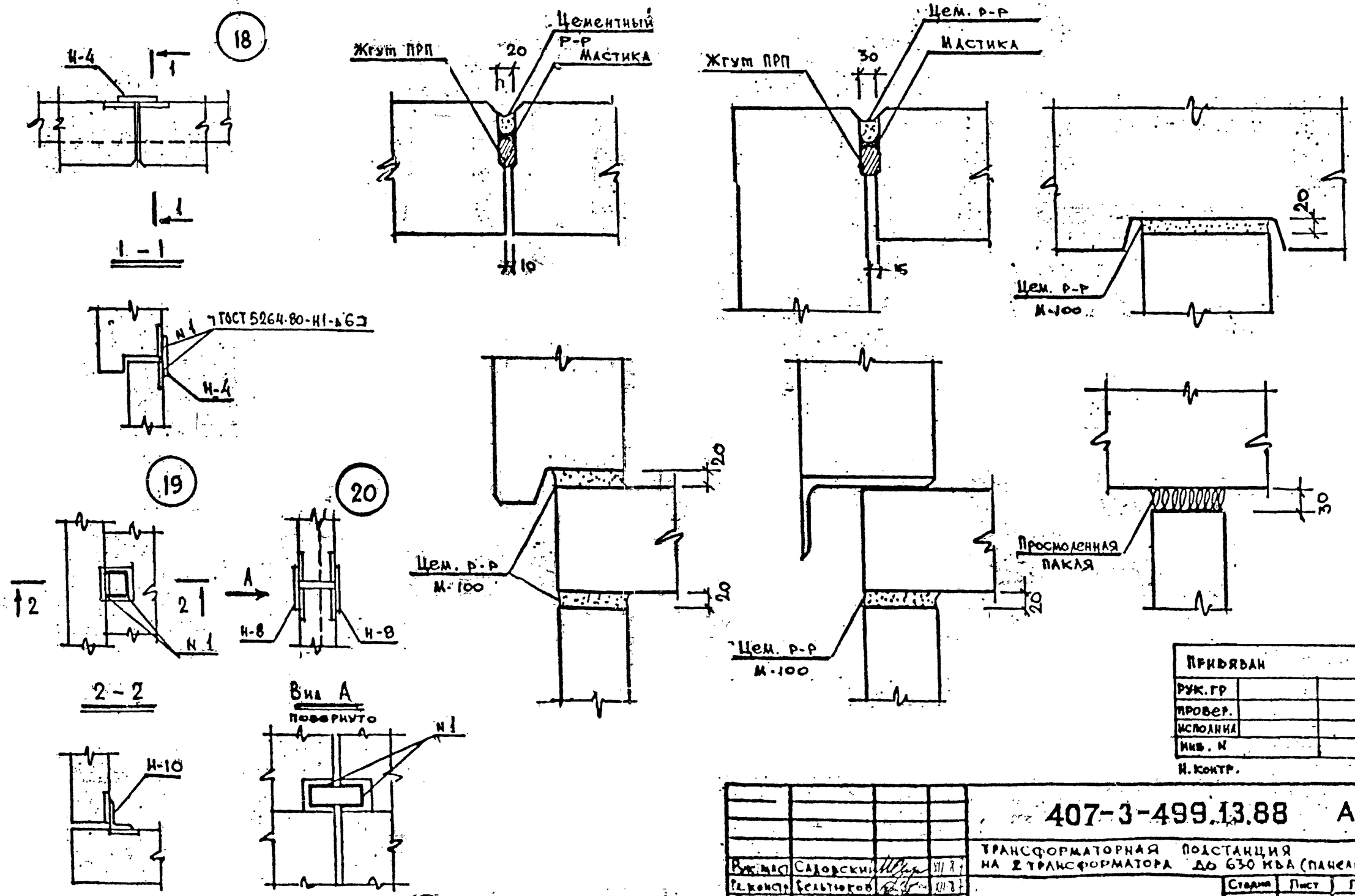

Привязан			
Рук. гр			
Провер.			
Исполнил			
Инв. №			

Н. контр.

Изм	Кол. уч.	Лист	№ докум.	Дата	Подп.	Фамилия

Рук. мас	Садорский		XII.87
Гл. констр	Бельтюков		XII.87
Рук. гр	—		
Проверил	Бельтюков		XII.87
Разработ.	Маканов		XII.87
Исполнил	Маканов		XII.87
Н. контр.	Бельтюков		XII.87

407-3-499.13.88 АС I

ТРАНСФОРМАТОРНАЯ ПОДСТАНЦИЯ НА 2 ТРАНСФОРМАТОРА ДО 630 КВА (ПАНЕЛЬНАЯ)

Стадия	Лист	Листов
Р	14	

Монтажные узлы №№ 18 ÷ 20. Детали стыков.

ЛЕННИИПРОЕКТ
МАСТЕРСКАЯ № 17

Взам. инв. № | Подпись и дата | Инв. № подл.

ТП