ТИПОВОЙ ПРОЕКТ
902-4-5.83

УСТАНОВКА ДООЧИСТКИ НА ПЕСЧАНЫХ ФИЛЬТРАХ

ДЛЯ СТАНЦИИ БИОЛОГИЧЕСКОЙ ОЧИСТКИ СТОЧНЫХ ВОД С ЕМКОСТЯМИ ИЗ СБОРНОГО ЖЕЛЕЗОБЕТОНА ДЛЯ СТРОИТЕЛЬСТВА В СЕВЕРНОЙ СТРОИТЕЛЬНО-КЛИМАТИЧЕСКОЙ ЗОНЕ (ВКЛЮЧАЯ ЗОНУ ВЛИЯНИЯ БАМ) ПРОИЗВОДИТЕЛЬНОСТЬЮ **1,4 ; 2,7** ТЫС.М^3/СУТ.

АЛЬБОМ VI
Электротехническая часть.
Задание заводам-изготовителям

191 06-06

ЦЕНТРАЛЬНЫЙ ИНСТИТУТ ТИПОВОГО ПРОЕКТИРОВАНИЯ
ГОССТРОЯ СССР
Москва, А-445, Смольная ул., 22
Сдано в печать XI 1983 года
Заказ № 12989 Тираж 550 экз.

ТИПОВОЙ ПРОЕКТ
902-4-5.83

УСТАНОВКА ДООЧИСТКИ НА ПЕСЧАНЫХ ФИЛЬТРАХ

ДЛЯ СТАНЦИИ БИОЛОГИЧЕСКОЙ ОЧИСТКИ СТОЧНЫХ ВОД С ЕМКОСТЯМИ ИЗ СБОРНОГО ЖЕЛЕЗОБЕТОНА ДЛЯ СТРОИТЕЛЬСТВА В СЕВЕРНОЙ СТРОИТЕЛЬНО-КЛИМАТИЧЕСКОЙ ЗОНЕ (ВКЛЮЧАЯ ЗОНУ ВЛИЯНИЯ БАМ) ПРОИЗВОДИТЕЛЬНОСТЬЮ 1,4 ; 2,7 ТЫС. $М^3$/СУТ.

СОСТАВ ПРОЕКТА:

Альбом I — Пояснительная записка.
Альбом II — Технологическая часть. Санитарно-техническая часть. Нестандартизированное оборудование.
Альбом III — Архитектурно-строительные решения.
Альбом IV — Строительная часть. Изделия.
Альбом V — Электротехническая часть. Чертежи монтажной зоны и заготовительного участка.
Альбом VI — Электротехническая часть. Задание заводам-изготовителям.
Альбом VII — Спецификации оборудования.
Альбом VIII — Сборник спецификаций оборудования.
Альбом IX — Ведомость потребности в материалах.
Альбом X — Сметы. Часть 1. Часть 2.

АЛЬБОМ VI

Разработан
проектным институтом
ЦНИИЭП инженерного оборудования

Главный инженер института А. Кетаов
Главный инженер проекта Н. Бондаренко

Утвержден Госгражданстроем
Приказ №49 от 14 февраля 1983г.
Рабочие чертежи введены в действие
ЦНИИЭП инженерного оборудования
Приказ № 57 от 27 июня 1983 г.

				Привязан	
Инв. №					

Альбом VI

Типовой проект 902-4-5.83

Содержание альбома.

Марка	Наименование	№ стр.
	Задание заводу изготовителю Мин-	
	электротехпрома.	
ЭМ001 ВС	Шкаф напольный N5 (5Ш). Технические	
	данные аппаратов.	3
ЭМ001ТБ	Шкаф напольный N5 (5Ш). Таблица перечня	
	надписей.	3
ЭМ001ВО	Шкаф напольный N5 (5Ш). Чертеж общего	
	вида.	3
ЭМ001ЭЧ	Шкаф напольный N5 (5Ш). Схема электрическая	
	соединений. Лист 1.	4
ЭМ002ВС	Ящик сигнализации ЯС. Технические данные	
	аппаратов.	5
ЭМ002ТБ	Ящик сигнализации ЯС. Таблица перечня	
	надписей.	5
ЭМ002ВО	Ящик сигнализации ЯС. Чертеж общего	
	вида.	5
ЭП002ЭЧ	Ящик сигнализации ЯС. Схема электрическая	
	соединений.	6
	Задание заводу-изготовителю глав-	
	монтажавтоматики.	
А001	Заказная спецификация щитов и электро-	
	аппаратуры, поставляемой комплектно	
	со щитами.	7,8
А002	Щит КИП. Общий вид.	9,10
А003	Щит КИП. Соединение проводок	11,12
А004	Щит КИП. Подключение проводок.	12

Инв.№ подл. | Подпись и дата | Взам. инв.№

Формат	Зона	Поз.	Обозначение	Наименование	Кол.	Примечание
				Документация		
			ЭМ001ВО	Чертеж общего вида		
			ЭМ001Э4	Схема электрическая соединений		
			ЭМ001ТБ	Таблица перечня надписей		
				Сборочные единицы		
				Н1 01		
		01		Магнитный пускатель ПМЕ-112, н.э. 10 А	02	КМ5, КМ6
		02		Магнитный пускатель ПМЕ-112, н.э. 6,3 А	02	КМ1, КМ2
		03		Реле промежуточное РПУ-1-364	01	К1
		04		Автоматический выключатель АЕ2031 Iнр.=10А	02	≠5QF; ≠6QF
		05		Автоматический выключатель АЕ2031 Iнр.=8А	02	≠1-QF; ≠2-QF
		06		Предохранитель ПТ-10; Iпв-4А	02	≠5-Fu; =6-Fu
		07		Предохранитель ПР6; Iпв.-6А	02	≠1-Fu1; Fu2 ≠2 Fu1; Fu2
		08		Реле времени ВС-10-33	01	КТ1
		09		Реле времени ВС-10-36	01	КТ2
		10		Переключатель ПКУ-3-12С-3029	02	≠5, 6-SA1
		11		Переключатель ПКУ-3-12А-3016	02	≠1, 2-SA1

Альбом VI

Типовой проект 902-4-5.83

Взам. инв. № | Подпись и дата | Инв. № подл.

Н. контр.	Павлова	
Провер.	Боева	
Вед. инж	Боева	
ГИП	Павлова	
Гл. спец	Данилов	
Нач. отд.	Саркисьянц	

ТП 902-4-5.83 ЭМ001ВС

Шкаф напольный N5 (5Ш) Технические данные аппаратов

Стадия	Лист	Листов
Р	1	

ЦНИИЭП инженерного оборудования г. Москва

Панель	Строка	Надпись	Поз. обозн.	Место надписи	Текст	Кол.	Вид шрифта	Заготовка
				Табличка	≠5 КМ			
				Табличка	≠6-КМ			
				Табличка	≠1-КМ			
				Табличка	≠2-КМ			
				Табличка	К-1			
		1	≠5-QF	Табличка	Насос N1			
		2	≠6-QF	Табличка	Насос N2			
		3	≠1-QF	Табличка	Барабанная сетка N1			
		4	≠2-QF	Табличка	Барабанная сетка N2			
				Табличка	≠5 Fu			
				Табличка	≠6 Fu			
				Табличка	≠1Fu1; ≠Fu2			
				Табличка	≠2Fu1; Fu2			
				Табличка	КТ1			
				Табличка	КТ2			
		5		Табличка	Насосы технической воды			
		6	5-SA1	Табличка	Избиратель N1			
				На ключе	АВТ - ОТКЛ - МЕСТН.			
		7	6-SA1	Табличка	Избиратель N2			
				На ключе	АВТ - ОТКЛ - МЕСТН.			
		8		Табличка	Барабанные сетки			
		9	1-SA1	Табличка	Ключ управления N1			
				На ключе	ОТКЛ - 0 - ВКЛ.			
		10	2-SA1	Табличка	Ключ управления N2			
				На ключе	ОТКЛ - 0 - ВКЛ			

Альбом VI

Типовой проект 902-4-5.83

Взам. инв. № | Подпись и дата | Инв. № подл.

Н. контр.	Павлова	
Проверил	Боева	
Вед. инж.	Боева	
ГИП	Павлова	
Гл. спец	Данилов	
Нач. отд.	Саркисьянц	

ТП 902-4-5.83 ЭМ001ТБ

Шкаф напольный N5 (5Ш). Таблица перечня надписей

Стадия	Лист	Листов
Р	1	

ЦНИИЭП инженерного оборудования

ЭМ001ВО

Вид спереди

Двери шкафа не показаны

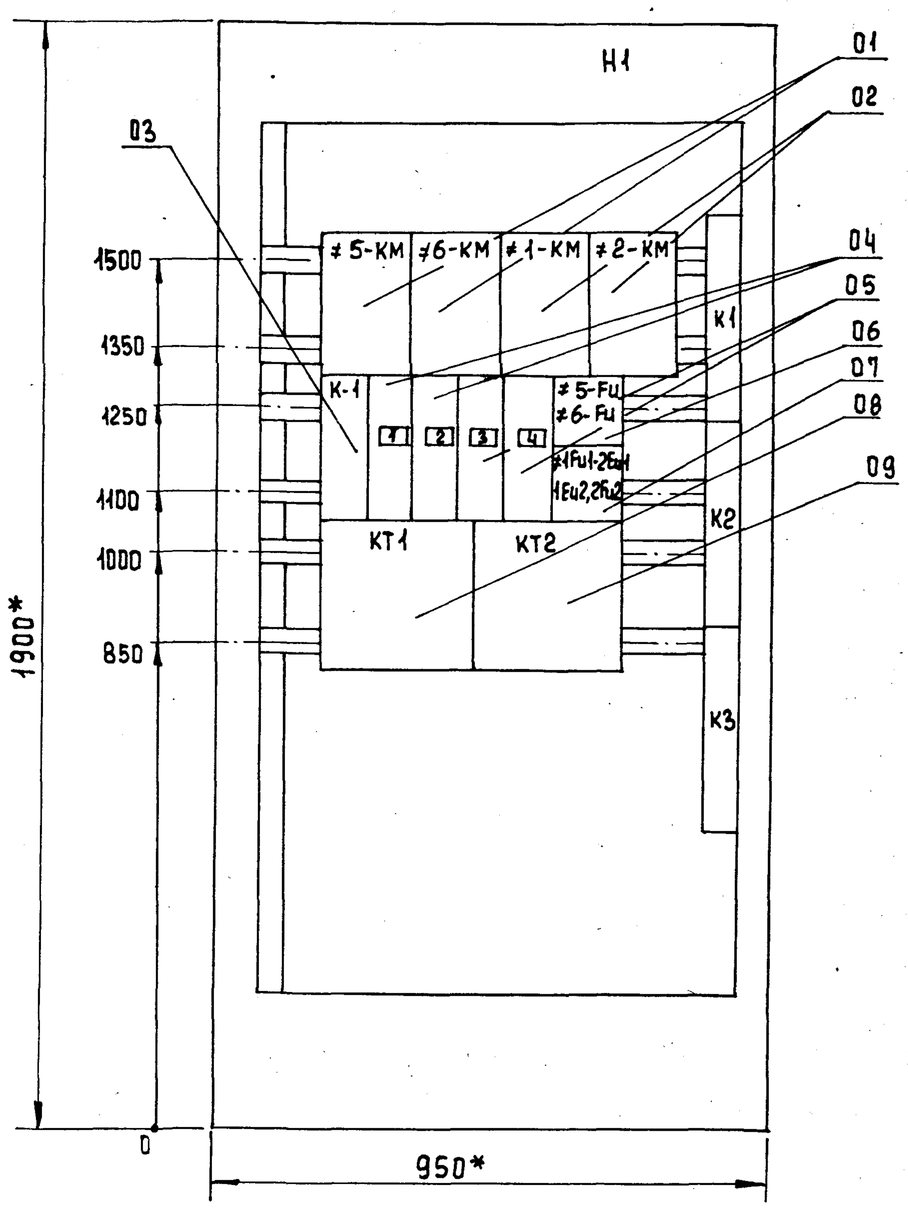

Двери шкафа

Вид спереди

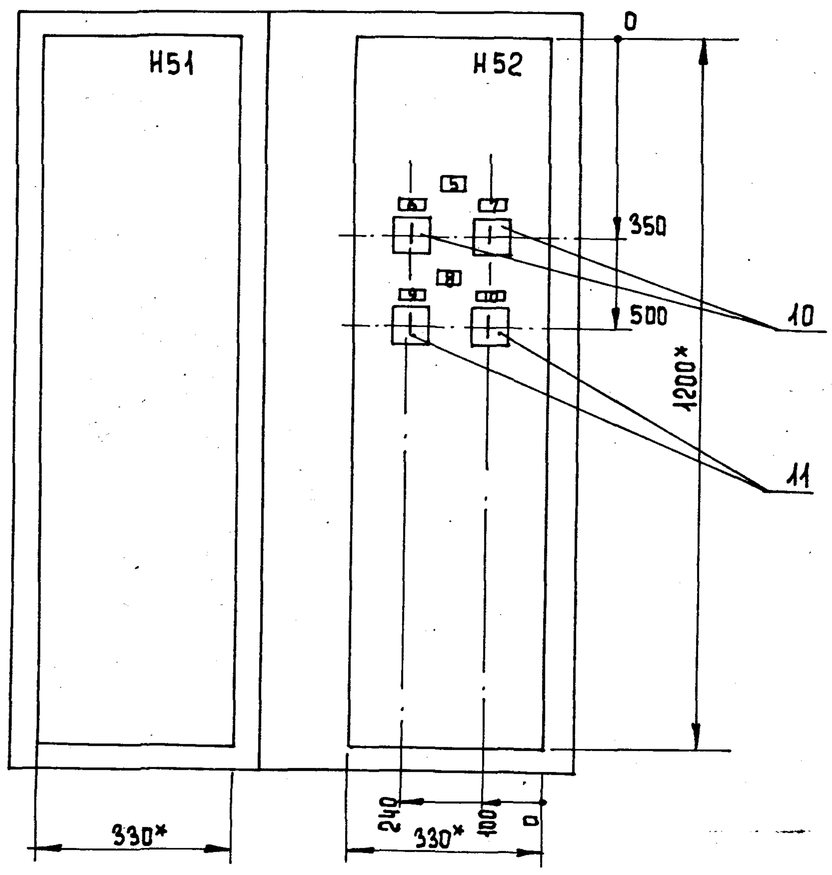

Вид сверху

м 1:50

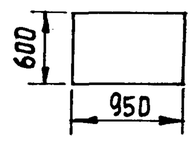

Альбом VI

Типовой проект 902-4-5.83

Взам. инв. № | Подпись и дата | Инв. № подл.

Н. контр.	Павлова	
Провер.	Боева	
Вед. инж	Боева	
ГИП	Павлова	
Гл. спец	Данилов	
Нач. отд.	Саркисьянц	

ТП 902-4-5.83 ЭМ001ВО

Установка доочистки для станции биологической очистки сточных вод производительностью 1,4; 2,7 тыс. м³/сутки

Шкаф напольный N5 (5Ш) Чертеж общего вида

Стадия	Лист	Листов
Р	1	

ЦНИИЭП инженерного оборудования г. Москва

19106-06 4

Копировал Еремченко

Формат

Инв № подл	Подпись и дата	Взам инв №

Левая дверь шкафа (Вид со стороны монтажа)

Вид спереди

Правая дверь шкафа

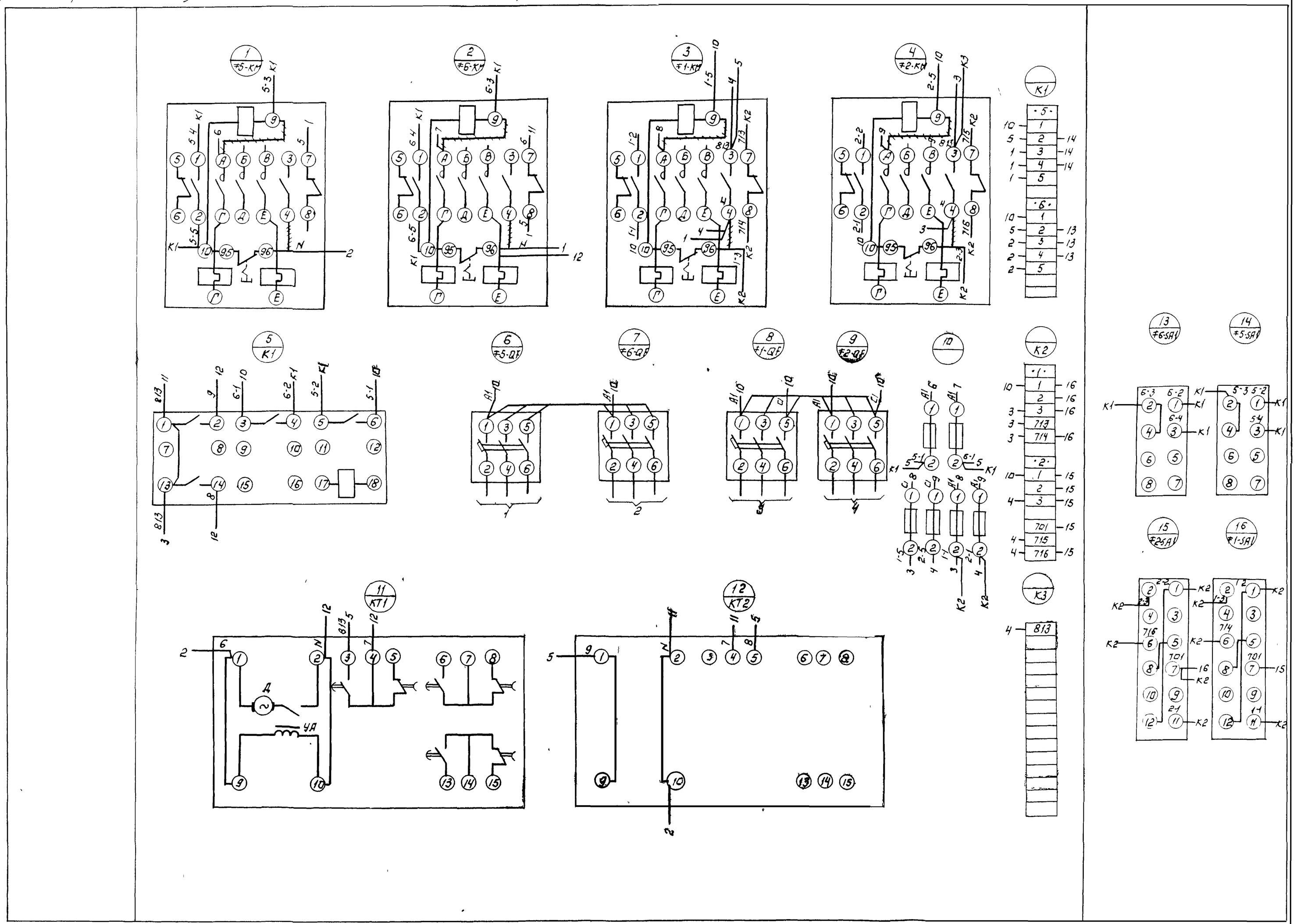

Н. контр	Боева						
Провер	Павлова						
Гл инж.	Ларионова						
Гл спец	Данилов						
Нач отд	Саркисьянц						

Установка доочистки для станции биологической очистки сточных вод производительностью 14,27 тыс м³/сутки

Шкаф напольный К5 (5Ш)

Схема электрическая соединений

ТП 902-4-583 ЭМ 001 ЭЧ

Лит | Масса | Масштаб

Лист | Листов

ЦНИИЭП инженерного оборудования г. Москва

19106-06 5

Копировал: Логинова

Формат А2

Альбом VI

Типовой проект 902-4-5.83

Формат	Зона	Поз.	Обозначение	Наименование	Кол.	Примечание
				Документация		
12			ЭМ.002.ВО	Чертеж общего вида		
22			ЭМ.002.Э4	Схема электрическая соединений		
11			ЭМ.002ТБ	Таблица перечня надписей		
				Сборочные единицы		
				Н1 01		
		01		Выключатель АБ3-МГк.2А	01	QF
		02		Реле времени ЭВ-238 Uк ~220В tср=5сек.	01	КТ
		03		Реле РПУ-0-961, ~220В 3п контакта	03	К1, К2, К3
		04		Резистор ПЭВР-100 470 Ом	01	R
				Н51 01		
		05		Реле указательное РУ1-11-1У3 Iср.=0,5А	11	КН1÷КН11
		06		Кнопка управления КЕ 011У3 исп.19	02	S81, S82
		07		Выключатель ПВ1-10 исп.2	01	SA
		08		Колодка из 15 зажимов на ток 16А	02	

Н.контр.	Павлова		ТП 902-4-5.83 ЭМ 002 ВС
Пров.	Ларионова		Ящик сигнализации ЯС. Технические данные аппаратов.
Вед.инж	Боева		Стадия: Р; Лист: 1; Листов: 1
ГИП	Павлова		ЦНИИЭП инженерного оборудования г.Москва
Гл.спец	Данилов		
Нач.отд.	Саркисьянц		

Альбом VI

Типовой проект 902-4-5.83

Панель	Строка	Надпись	Поз. обозначение	Место надписи	Текст	Кол.	Вид шрифта	Заготовка
		1	КН1	Табличка	Резерв			
		2	КН2	Табличка	Дренажный приямок			
		3	КН3	Табличка	Резервуар грязной промывной воды			
		4	КН4	Табличка	Приемный резервуар			
		5	КН5	Табличка	Барабанная сетка N1			
		6	КН6	Табличка	Барабанная сетка N2			
		7	КН7	Табличка	Резерв			
		8	КН8	Табличка	Резерв			
		9	КН9	Табличка	Резерв			
		10	КН10	Табличка	Резерв			
		11	КН11	Табличка	Резерв			
		12	S81	Табличка	Опробование сигнализации			
		13	SA	Табличка	Отключение звонка			
		14	S82	Табличка	Снятие сигнала			
				Табличка	К1			
				Табличка	К2			
				Табличка	К3			
				Табличка	КТ			
		15	QF	Табличка	Питание схемы			

Н.контр.	Павлова		ТП 902-4-5.83 ЭМ.002 ТБ
Пров.	Ларионова		Ящик сигнализации ЯС. Таблица перечня надписей.
Вед.инж	Боева		Стадия: Р; Лист: 1; Листов: 1
ГИП	Павлова		ЦНИИЭП инженерного оборудования г.Москва
Гл.спец	Данилов		
Нач.отд.	Саркисьянц		

Альбом VI

Типовой проект 902-4-5.83

ЭМ.002.ВО

Вид спереди. Дверь не показана.

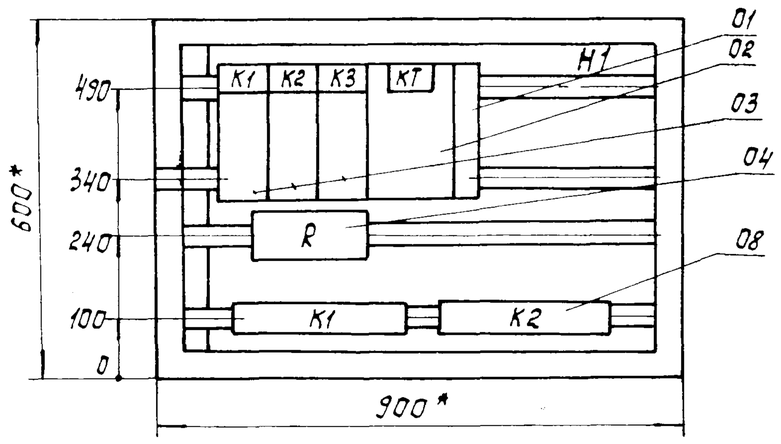

Дверь ящика. Вид спереди.

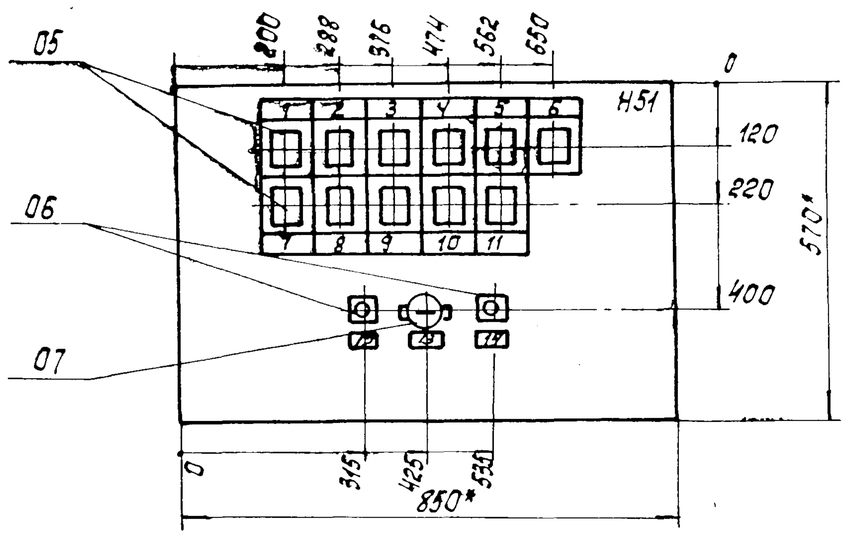

* Размеры для справок.
В контуре табличек и аппаратов номера надписей по перечню надписей.
Глубина ящика 350 мм.

Инд.	Изм.	Фамилия	Подпись / Дата
Н.контр.		Павлова	
Пров.		Ларионова	
Вед.инж.		Боева	
ГИП		Павлова	
Гл.спец.		Данилов	
Нач.отд.		Саркисьянц	

ТП 902-4-5.83 ЭМ.002.ВО

Установка доочистки для станции биологической очистки сточных вод производительностью 1,4; 2,7 тыс. м³/сут

Стадия: Р; Лист: 1; Листов:

Лист; Листов

Ящик сигнализации ЯС. Чертеж общего вида.

ЦНИИЭП инженерного оборудования г.Москва

Инв.№ подл. | Подпись и дата | Взам.инв.№

Копировал: Корецкая 19106-06 6 Формат

Инв. № подл.	Подпись и дата	Взам. инв. №

Вид спереди

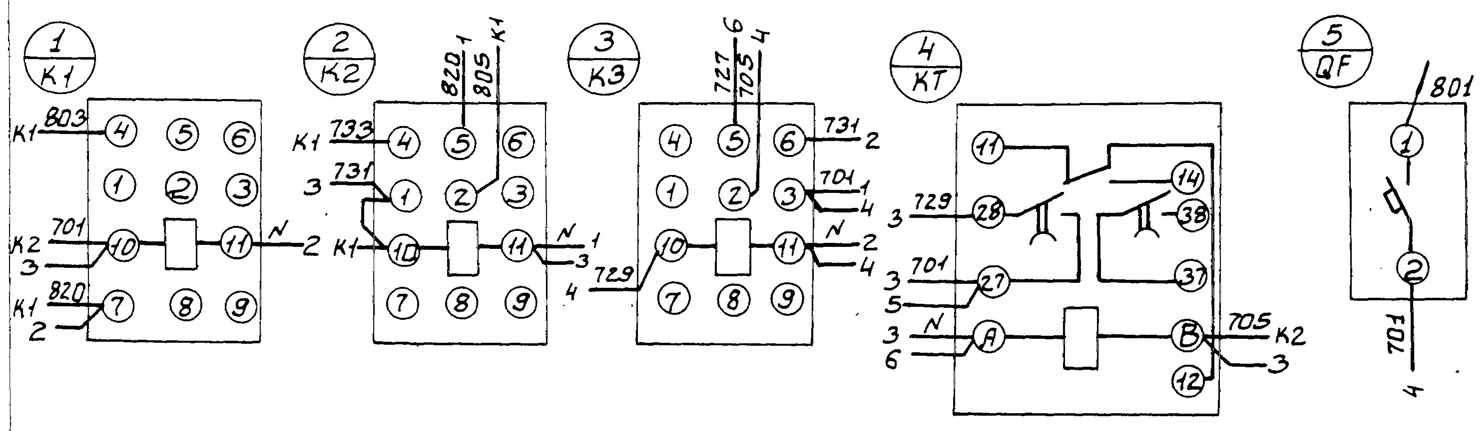

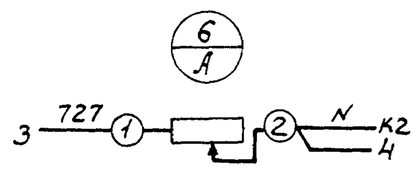

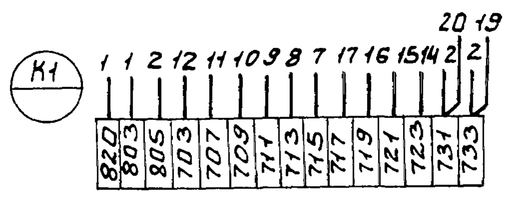

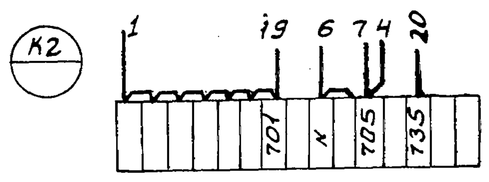

Дверь ящика

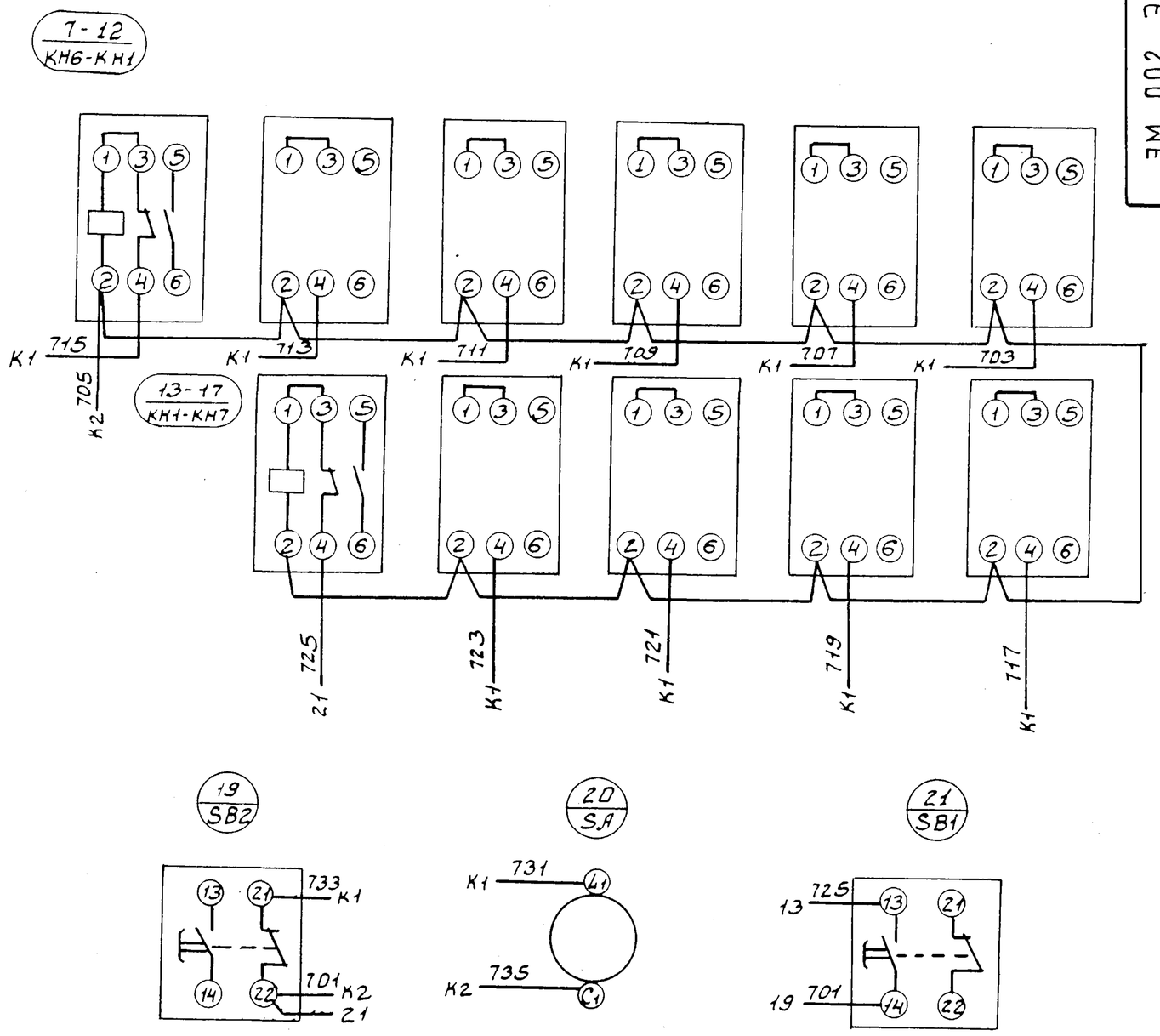

ЭМ 002 ЭЧ

Н.контр.	Павлова			
Провер.	Ларионова			
Вед.инж.	Боева			
ГИП	Павлова			
Гл.спец.	Данилова			
Нач.отд.	Саркисьянц			

ТП 902-4-5.83 ЭМ002ЭЧ

Установка доочистки для станции биологической очистки сточных вод производительностью 1,4; 2,7 тыс.м³/сутки.

Ящик сигнализации ЯС. Схема электрическая соединений.

Лист | Листов

ЦНИИЭП инженерного оборудования г. Москва

Копировал Боярова

19106-06 7

Формат

Альбом VI

Типовой проект 902-4-5.83

Задание заводу-изготовителю. Содержание альбома.

Обозначение	Наименование	N листа
	Заказная спецификация щитов электроаппаратуры, поставляемой комплектно со щитами. Щит КИП. Общий вид. Соединения проводок. Подключения проводок.	

Заказная спецификация щитов и электроаппаратуры, поставляемой комплектно со щитами.

Позиция	Наименование и техническая характеристика оборудования и материалов. Завод-изготовитель (для импортного оборудования - страна, фирма)	Тип, марка оборудования. Обозначение документа и номер опросного листа	Единица измерения: Наименование	Единица измерения: Код	Код завода изготовителя	Код оборудования материала	Цена единицы оборудования тыс. руб.	Количество	Масса единицы оборудования кг
1	2	3	4	5	6	7	8	9	10
	1. Щиты								
1.	Щит автоматизации шкафной малогабаритный	ЩШМ							
		1000 x 600-							
		II - У4 1Р30							
		ОСТ. 3613-76	шт	796				1	

Н. контр.	Павлова		ТП 902-4-5.83 А001
Провер.	Боева		Установка доочистки для станции биологической очистки сточных вод производительностью 1,4; 2,7 тыс. м3/сутки. Стадия Р, Лист 1, Листов
Ст. инж.	Ларионова		
ГИП	Павлова		Общие данные. Заказная спецификация щитов и электроаппаратуры, поставляемой комплектно со щитом.
Гл. спец.	Данилов		ЦНИИЭП инженерного оборудования г. Москва
Нач. отд.	Саркисьянц		

Инв. № подл. | Подпись и дата | Взам. инв. №

Копировал Еремченко Формат 12

Альбом VI

Типовой проект 902-4-5.83

Позиция	Наименование и техническая характеристика оборудования и материалов. Завод-изготовитель (для импортного оборудования - страна, фирма)	Тип, марка оборудования. Обозначение документа и номер опросного листа	Единица измерения: Наименование	Единица измерения: Код	Код завода изготовителя	Код оборудования материала	Цена единицы оборудования тыс. руб.	Количество	Масса единицы оборудования кг
1	2	3	4	5	6	7	8	9	10
	2. Электроаппаратура, поставляемая комплектно								
	со щитами:								
1.	Универсальный переключатель для установки	УП-5311							
	на панели. Рукоятка револьверного типа. Надпись	С 225							
	на розетке N 23.	ТУ16. 524.							
		074-71							
2.	Кнопка управления с цилиндрическим	КЕ-011У3							
	толкателем.	исп. 2 ТУ16-526							
		407-76	шт.	796				4	
3.	Арматура сигнальной лампы с красной	АС-220							
	линзой с лампой РНЦ-220-10 с цоколем 2Ш-15	ТУ16. 535							
		930-74	шт.	796			3461810801	1	
4.	Звонок электрический.	ЭВП-220							
		МРТУ16. 539							
		409-71	шт	796					

Инв. № подл. | Подпись и дата | Взам. инв. №

			ТП 902-4-5.83 А001 Лист 2

19106-06 8

Копировал Еремченко Формат 12

Альбом VI

Позиция	Наименование и техническая характеристика оборудования и материалов. Завод-изготовитель (для импортного оборудования - страна, фирма)	Тип, марка оборудования. Обозначение документа и номер опросного листа	Единица измерения: Наименование	Единица измерения: Код	Код завода изготовителя	Код оборудования, материала	Цена единицы оборудования тыс.руб.	Количество	Масса единицы оборудования кг
1	2	3	4	5	6	7	8	9	10
5	Реле электромагнитное унифицированное с катушкой на 220 В переменного тока на 2з + 2р + 2п	ПЭ-21							
	контакта. Закрытого исполнения с задним присоединением проводов.	2ПР.309.145.782 ТУ16-523.457-80	шт.	796				6	
6.	Реле времени пневматическое на напряжение 220В переменного тока.	РВП-72-3221-0044 ТУ52-3.472-74	шт.	796				1	
7	Реле времени циклическое на напряжение 220В переменного тока	ВЛ-24-144 ТУ16.523.368-76	шт	796		3425300005		1	
8	Автоматический выключатель переменного тока 220В. номинальный ток Iн = 0,63А; ток отсечки Iотс. = 1,3 Iн	А-63М ТУ 16.522.064-75	шт	796		3421600000		1	

Типовой проект 902-4-5.83

Инв. № подл. | Подпись и дата | Взам. инв. №

ТП 902-4-5.83 А001 Лист 3

Альбом VI

Позиция	Наименование и техническая характеристика оборудования и материалов. Завод-изготовитель (для импортного оборудования - страна, фирма).	Тип, марка оборудования. Обозначение документа и номер опросного листа	Единица измерения: Наименование	Единица измерения: Код	Код завода изготовителя	Код оборудования, материала	Цена единицы оборудования тыс.руб.	Количество	Масса единицы оборудования кг
1	2	3	4	5	6	7	8	9	10
9	Автоматический выключатель переменного тока 220В, номинальный ток Iн = 1А; ток отсечки	А-63М ТУ16.522-064-							
	Iотс = 1,3 Iн	-75	шт.	796		3421600000		1	
10	Щиток электропитания	ЭЩП-3							
		ТУ36.1270-73-	шт.	796				2	
11	Блок зажимов	БЗ 10-ТУ36-							
		-1750-74	шт.	796.				5	
12	Упор	ТУ36.1451-74	шт	796				6	
13	Перемычка	ТУ36 1452-74	шт	796				6	
14	Рамка РПМ 55х15		шт.	796				2	

Типовой проект 902-4-5.83

Инв. № подл. | Подпись и дата | Взам. инв. №

ТП 902-4-5.83 А001 Лист 4

Копировал Антипова 19106-06 9 Формат А2

Альбом VI

Типовой проект 902-4-5.83

Поз.	Обозначение	Наименование	Кол.	Примечание
		Детали		
1		Рейка Р4 ТК3-101-77	1	ТМ3-1-77
2		Рейка Р3 ТК3-100-77	5	ТМ3-1-77
		Стандартные изделия		
3		Шкаф щита ЩШМ-1000×600-II УЧ.1Р30 ОСТ 36.13-16	1	
		Прочие изделия		
4		Регулятор температуры полупроводниковый трехпозиционный ПТР-3-04 ТУ 25.03.345-70	1	
5		Переключатель универсальный УП-5311 с225	1	

Взам. инв. № | Подпись и дата | Инв. № подл.

Н.контр.	Павлова		
Пров.	Боева		
Ст. инж.	Ларионова		
Вед. инж.	Боева		
ГИП	Павлова		
Гл.сп.	Данилов		
Нач.отд.	Саркисьянц		

ТП 902-4-5.83 А002

Установка доочистки для станции биологической очистки сточных вод производительностью 4,2; 7,0 тыс. м³/сут

Стадия	Лист	Листов
Р	1	

Щит КИП. Общий вид.

ЦНИИЭП инженерного оборудован. г. Москва

Альбом VI

Типовой проект 902-4-5.83

Поз.	Обозначение	Наименование	Кол.	Примечание
6		Кнопка КЕ011У3 исп.2 ТУ16.526-407-76	4	
7		Арматура сигнальной лампы АС-220 ТУ16.535.426-70		
		Линза красная	1	
8		Реле времени циклическое ВЛ-24104 ~220В	1	
9		Реле времени РВП-72 3221-0004 ~220В	1	
10		Реле ПЭ-21,2Пр 309.145.182 ~220В	5	

Взам. инв. № | Подпись и дата | Инв. № подл.

ТП 902-4-5.83 А002 Лист 2

Альбом VI

Типовой проект 902-4-5.83

Поз.	Обозначение	Наименование	Кол.	Примечание
		Выключатель автоматический ~220В		
		Отсечка 1,3Iн		
		Крепление на панели А63М		
11		Iн 1А	1	
12		Iн 0,63А	1	
13		Щиток электропитания ЭЩП-3	2	
		Плавкая вставка 2А		
14		Блок зажимов БЗ10 ТУ36.1750-74	5	
15		Упор ТУ36.1751-74	6	
16		Перемычка ТУ36.1752-74	6	

Взам. инв. № | Подпись и дата | Инв. № подл.

ТП 902-4-5.83 А002 Лист 3

Альбом VI

Типовой проект 902-4-5.83

Поз.	Обозначение	Наименование	Кол.	Примечание
17		Рамка 55×15 РПМ 55×15 ТУ36.1130-74	9	
18		Звонок электрический ЗВП-220	1	
		Материалы		
19		Провод ПВ 1×1,5 380 ГОСТ 6323-71	5м	
20		Провод ПМВГ 1×10 380 ГОСТ 6323-71	100м	

Взам. инв. № | Подпись и дата | Инв. № подл.

ТП 902-4-5.83 А002 Лист 4

Копировал: Корецкая 19106-06 10 Формат

Альбом VI

Типовой проект 902-4-5.83

Вид на внутренние плоскости (развернуто)

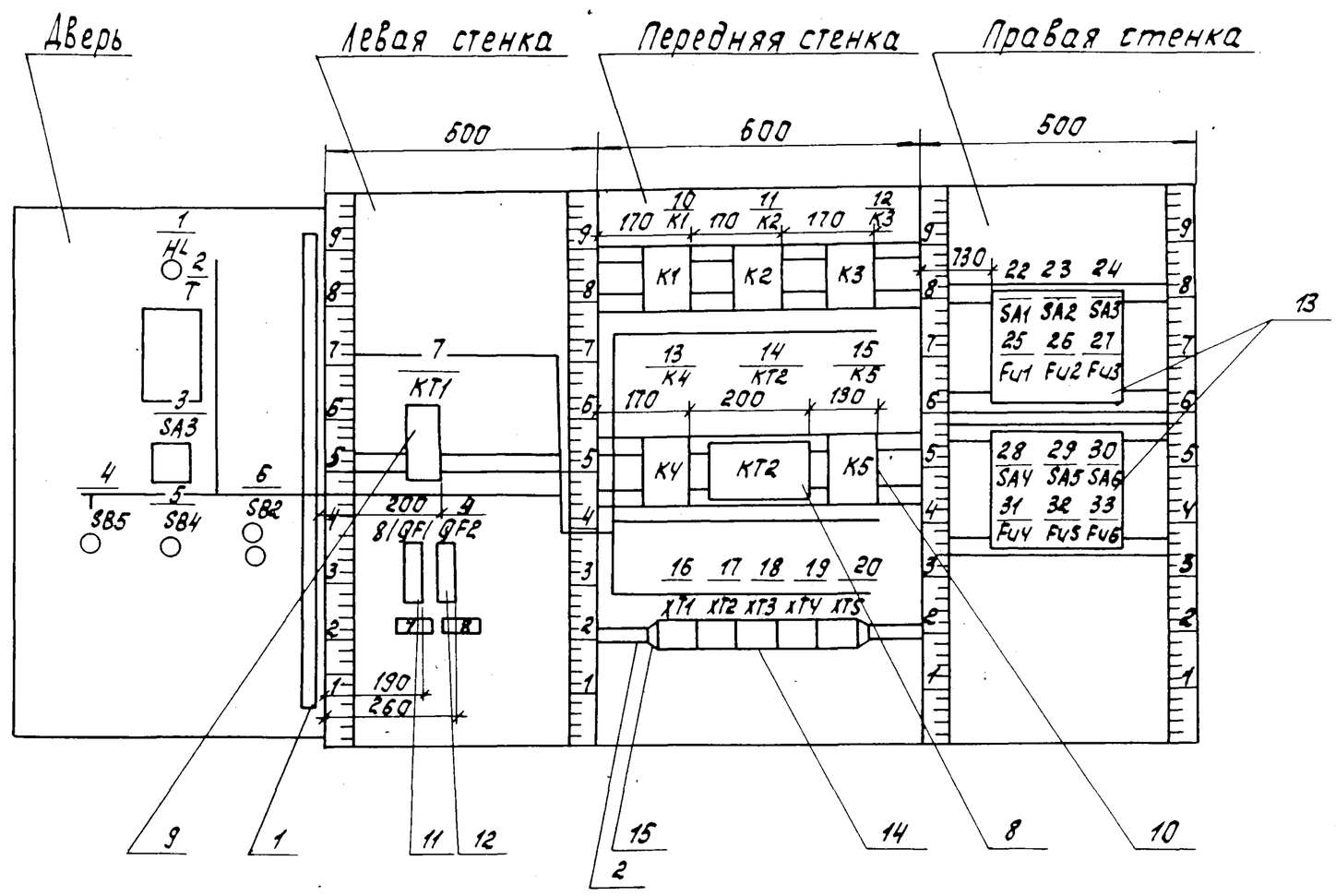

Альбом VI

Типовой проект 902-4-5.83

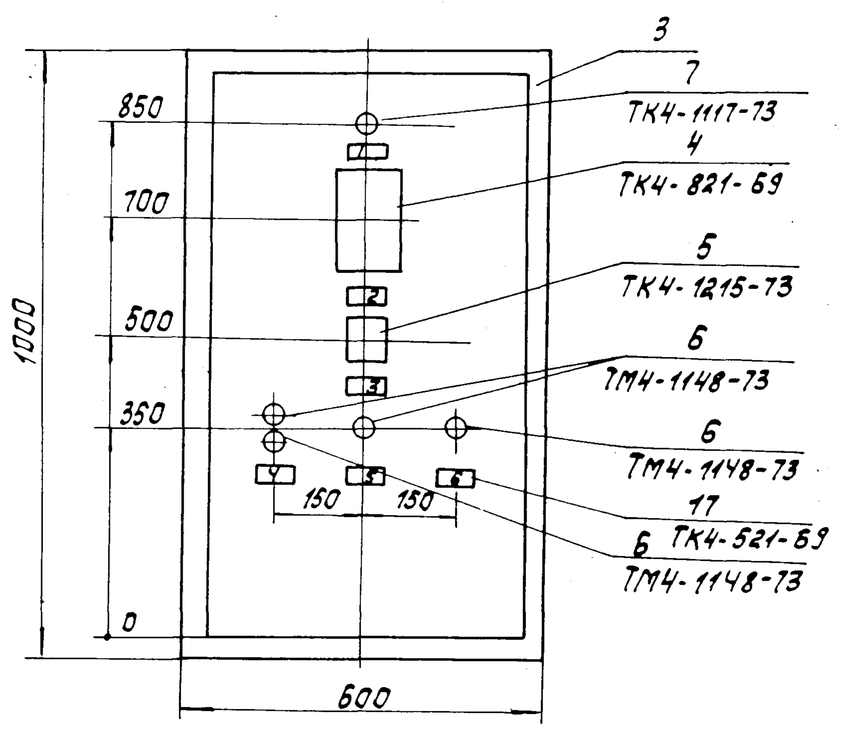

1. Покрытие-Вариант I. ОСТ 36.13-76.
2. Таблицы соединений и подключений выполнены на основании схем ЭМ-8,9 альбом V
По данному чертежу изготовить 1 щит.

19106-06 11 Копировал: Корецкая Формат

Альбом VI

Типовой проект 902-4-5.83

Таблица 1

Надписи на табло и в рамках

N надписи	Надпись	Кол.
	Рамка 55х15	
1	Авария	1
2	Температура приточного воздуха	1
3	Избиратель управления -45° 0 +45° Автоматик.-отключено Ручное	1
4	Приточный вентилятор пуск-стоп	1
5	Эл. обогрев заслонки наружного воздуха - вкл.	1
6	Съем сигнала	1
7	Схема регулирования $I_н$ = 1А	1
8	Схема сигнализации $I_н$ = 0.63А	1

Продолжение таблицы

N надписи	Надпись	Кол.

Взам. инв N | Подпись и дата | Инв. N подл.

Альбом VI

Типовой проект 902-4-5.83

Таблица N2

Соединения проводок

Проводник	Откуда идет	Куда поступает	Данные провода	Примечание
H14	5/SB4/13	16/XT1/1		
H15	5/SB4/14	10/K1/5		
H15	10/K1/5	16/XT1/2		
H16	10/K1/6	16/XT1/3		
400	9/QF2/2	13/K4/1		
401	1/HL/1	4/SB5/13		
401	4/SB5/13	13/K4/2		
401	13/K4/2	15/K5/3		
402	15/K5/4	21/HA/1		
403	4/SB5/14	15/K5/2		
403	15/K5/2	15/K5/1		П
П1	11/K2/16	16/XT1/8		

Взам. инв N | Подпись и дата | Инв. N подл.

Альбом VI

Типовой проект 902-4-5.83

Таблица N3

Соединения проводок

Проводник	Откуда идет	Куда поступает	Данные провода	Примечание
П2	6/SB2/21	10/K1/11		
П2	10/K1/11	16/XT1/4		
П3	6/SB2/22	6/SB2/13		П
П3	6/SB2/22	10/K1/7		
П4	6/SB2/14	10/K1/8		
П4	10/K1/8	13/K4/5		
П4	13/K4/5	16/XT1/5		
П5	13/K4/6	16/XT1/6		
П6	10/K1/1	16/XT1/7		
П7	7/KT1/3	10/K1/12		
П7	10/K1/12	11/K2/3		
П8	11/K2/4	7/KT1/9		
П9	7/KT1/4	11/K2/1		
П9	11/K2/1	11/K2/2		П
П10	11/K2/1	16/XT1/9		

Взам. инв N | Подпись и дата | Инв. N подл.

Альбом VI

Типовой проект 902-4-5.83

Таблица N4

Соединения проводок

Проводник	Откуда идет	Куда поступает	Данные провода	Примечание
П11	11/K2/15	16/XT1/10		
П12	11/K2/13	17/XT2/1		
П13	11/K2/11	17/XT2/2		
П20	3/SA3/1A	17/XT2/3		
П21	3/SA3/1	11/K2/7		
П22	11/K2/8	14/KT2/1		
П23	14/KT2/7	2/T/4		
П24	3/SA3/2	17/XT2/4		
П21	11/K2/7	11/K2/5		П
П21	11/K2/5	11/K3/5		
П21	11/K3/5	7/KT1/5		
П26	7/KT1/8	17/XT2/5		
П28	12/K3/6	17/XT2/6		

Взам. инв N | Подпись и дата | Инв. N подл.

Копировал Антипова 19106-06 12 формат

Альбом VI

Типовой проект 902-4-5.83

Таблица №5

Соединения проводок

Проводник	Откуда идет	Куда поступает	Данные провода	Примечание
П28	12/К3/6	7/КТ1/6		П
П28	7/КТ1/6	2/Т/11		
П20	8/QF1/2	3/SA3/1A		
П22	14/КТ2/8	2/Т/1		П
П22	14/КТ2/1	14/КТ2/8		
П26	7/КТ1/8	12/К3/7		П
П26	12/К3/7	2/Т/5		
П29	12/К3/8	17/ХТ2/8		
П30	11/К2/6	7/КТ1/7		
П31	12/К3/1	17/ХТ2/9		
П32	12/К3/13	17/ХТ2/10		
П33	12/К3/14	13/К4/1		
810	8/QF1/1	18/ХТ3/5		
N	1/HL/2	2/Т/2		П
N	2/Т/2	7/КТ1/10		П
N	7/КТ1/10	10/К1/18		П
N	10/К1/18	11/К2/18		П
N	11/К2/18	11/К2/12		П
N	11/К2/12	11/К2/14		П
N	11/К2/14	14/КТ2/3		П
N	14/КТ2/3	12/К3/18		П
N	12/К3/18	13/К4/18		П
N	13/К4/18	15/К5/18		П
N	15/К5/18	18/ХТ3/1		П
N	21/НА/2	18/ХТ3/1		П
N	18/ХТ3/1	19/ХТ4/3		П
N	19/ХТ4/3	19/ХТ4/4		П

Взам. инв. № | Подпись и дата | Инв. № подл.

Альбом

Типовой проект 902-4-5.83

Таблица №6.

Соединения проводок

Проводник	Откуда идет	Куда поступает	Данные провода	Примечание
N	19/ХТ4/4	19/ХТ4/5		П
N	19/ХТ4/5	19/ХТ4/6		П
N	19/ХТ4/6	19/ХТ4/7		П
N	19/ХТ4/7	19/ХТ4/8		
801	22/SA1/L1	23/SA2/L1		П
801	23/SA2/L1	24/SA/L1		П
801	24/SA/L1	30/SA6/L1		П
801	30/SA6/L1	29/SA5/L1		П
801	29/SA5/L1	28/SA4/L1		П
801	28/SA4/L1	19/ХТ4/1		
803	25/Fu1/2	20/ХТ5/1		
805	26/Fu2/2	20/ХТ5/2		
807	27/Fu3/2	20/ХТ5/3		
809	31/Fu4/2	20/ХТ5/4		
811	32/Fu5/2	20/ХТ5/5		
813	33/Fu6/2	20/ХТ5/6		

Взам. инв. № | Подпись и дата | Инв. № подл.

Альбом VI

Типовой проект 902-4-5.83

Таблица подключения проводок

Проводник	Вывод	Вид контакта	Вывод	Проводник
		1/HL		
401	1		2	N
		3/SA3		
21	1		2	24
20	1A			
		4/SB3		
401*	13	з	14	403
		5/SB4		
Н14	13	з	14	Н15
		6/SB2		
П2	21	р	22	П3*
		7/КТ1		
П7	3	з	4	П9
П21	5	з	6	П28
П30	7	р	8	П28
П8	9	к	10	ПN
		8/QF1		
810	1		2	20
		9/QF2		
810	1		2	400
		10/К1		
15	5	р	6	16
3	7	з	8	4
2	11	з	12	7
6	1	к	18	N
		11/К2		
9	1	к	18	N
9	2	з	3	7
7	3	р	4	8
21	5	р	6	30

Продолжение табл.

Проводник	Вывод	Вид контакта	Вывод	Проводник
21	7	з	8	22
13	11	з	12	N
12	13	р	14	N
11	15	р	16	1
1	16	з	17	10
		12/К3		
31	1	к	18	N
21	5	р	6	28
26	7	з	8	29
32	13	р	14	33
		13/К4		
400	3	з	2	401
33	1	к	18	N
4	5	р	6	5
		14/К12		
22	1		3	N
23	7		8	22
		15/К5		
403	2	з	3	401
401	3	р	4	402
403	1	к	18	N
		2/7		
22	1		8	
N	2		9	
	3		10	
	4		11	28
26	5		12	
100	6		13	
101	7		14	102

Взам. инв. № | Подпись и дата | Инв. № подл.

Альбом

Типовой проект 902-4-5.83

Таблица подключения проводок

Проводник	Вывод	Вид контакта	Вывод	Проводник
		16/КТ1		
Н14	1		6	П5
Н15	2		7	П6
Н16	3		8	П1
П2	4		9	П10
П4	5		10	П11
		17/КТ2		
П12	1		6	28
П13	2		7	
20	3		8	29
24	4		9	31
26	5		10	32
		18/ХТ3		
N	1		6	
N	2		7	
N	3		8	
N	4		9	
810	5		10	
		22/SA1		
801	L1			
		23/SA2		
801	L1			
		24/SA		
801	L1			
		25/FU1		
803	2			
		26/FU2		
805	2			
		27/FU3		
807	2			

Продолжение табл.

Проводник	Вывод	Вид контакта	Вывод	Проводник
		28/SA4		
801	L1			
		29/SA3		
801	L1			
		30/SA6		
801	L1			
		31/FU4		
809	2			
		32/FU5		
811	2			
		33/FU6		
813	2			
		19/ХТ4		
801	1		6	N
	2		7	N
N	3		8	N
N	4		9	
N	5		10	
		20/ХТ5		
803	1		6	813
805	2		7	
807	3		8	
809	4		9	
811	5		10	

Взам. инв. № | Подпись и дата | Инв. № подл.

19106-06 13
Копировал: Корецкая Формат