УТВЕРЖДЕНО

ОСТ 26-04-1035-74...ОСТ 26-04-1043-74-ЛУ

30.IX.74 г.

УДК 621.643.23-219

Группа Г18

ОТРАСЛЕВОЙ СТАНДАРТ

Опоры из углеродистой стали для холодных трубопроводов диаметром от 250 до 1020 мм

ОСТ 26-04-1043-74

Вводится впервые

Конструкция и размеры

Отменяется для нового проектирования с 01.11.2008г. изм.7 (43-2008)

Приказом Минхиммаша

от 24.03. 1975 г. № 26 срок действия установлен

с 1 августа 19 75 г.

~~до 1 января 1990 г.~~

Настоящий стандарт распространяется на опоры для трубопроводов, работающих при температуре от 233К (-40°С) до 20К (-253°С), поставляемые в составе оборудования для условий умеренного и тропического климата, и предусматривает крепление опор к металлоконструкциям, имеющим температуру не ниже 233К (-40°С).

Предельная нагрузка (изгибающий момент) 12750 Н.м (1300кг.м)

Для трубопроводов диаметром от 100 до 250 мм, работающих и поставляемых для таких же условий, применять опоры по ОСТ 26-04-0392-72.

Переиздан с учетом:

Изменения № 1 утв. 03.06.80 со сроком введения 01.10.80

Изменения № 2 утв. 25.01.83 со сроком введения 30.01.83

Изменения № 3 утв. 15.02.85 со сроком введения 1.04.85

Издание официальное ГР 1042 от 10.12.74 Перепечатка воспрещена

I. КОНСТРУКЦИЯ И РАЗМЕРЫ ОПОР.

I.I. Конструкция и размеры опор должны соответствовать указанным на черт.I и в табл.I

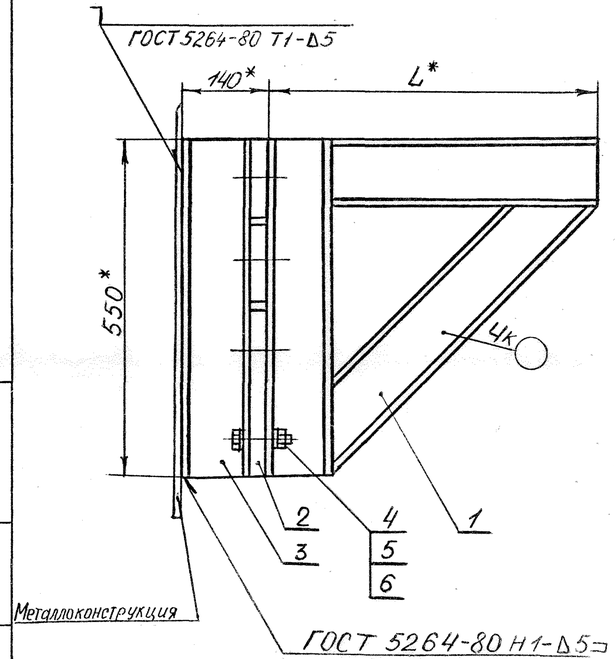

* Размеры для справок

Черт.I

Таблица I

Обозначение	Обозначение типоразмера	L мм	Масса кг, не более	Дет.I Кронштейн	Дет.2 Подкладка		Дет.3 Швеллер	Дет.4				Дет.5				Дет.6				Применяемость
				количество																
				I	4		I	4				4				8				
				Обозначение типоразмера	Обозначение	Обозначение типоразмера		Для умеренного климата		Для тропического климата		Для умеренного климата		Для тропического		Для умеренного климата		Для тропического климата		
								Обозначение	Наименование	Обозначение	Наименование	Обозначение	Наименование	Обозначение	Наименование	Обозначение	Наименование	Обозначение	Наименование	
2604 301145 4002 00 0	750	750	23,9	750/I	2604 509945 2612 00 9	I50/2 ОСТ 26-04-0386-72	550/Т550	2611 4095II I36I II 5	Болт М16-~~8~~ 64х70.46.019 ГОСТ 7798-70	2611 4095II I36I I2 5	Болт М16-~~8~~ 64х70.46.029 ГОСТ 7798-70	2604 4098II 235I I0 8	Гайка 2М16-6Н.6.019 ~~ГОСТ 5915-70~~ У301.20	2604 4098II 235I II 8	Гайка 2М16-6Н.6.029. ~~ГОСТ 5915-70~~ У301.20	2604 409893 II6I 0I 0	Шайба I6.02.0I 9 ~~ГОСТ I0906-78~~ У301.40	2604 409893 II6I 02 0	Шайба I6.02.029 ~~ГОСТ I0906-78~~ У301.40	+
0I 3	Т750			Т750/I																+
02 6	850	850	26,4	850/I																+
03 9	Т850			Т850/I																+
04 2	950	950	28,3	950/I																+
05 5	Т950			Т950/I																+
06 8	II00	II00	29,9	II00/I																+
07 I	ТII00			ТII00/I																+
08 4	I250	I250	3I,5	I250/I																+
09 7	ТI250			ТI250/I																+
I0 9	I400	I400	34,3	I400/I																+
II 2	ТI400			ТI400/I																+
I2 5	I600	I600	36,4	I600/I																+
I3 8	ТI600			ТI600/I																+

I.2. Электрод УОНИИ I3/45-4,0-~~Х~~ ГОСТ 9466-75.

Пример условного обозначения опоры L = 750 мм при поставке в страны с умеренным климатом:

ОПОРА 750 ОСТ 26-04-I043-74

То же при поставке в страны с тропическим климатом:

ОПОРА Т750 ОСТ 26-04-I043-74

Инв. N подл.	Подп. и дата	Взам. инв. N	Инв. N дубл.	Подп. и дата
834	9.I.X.85			

2. Конструкция и размеры кронштейнов.

2.1. Конструкция и размеры кронштейнов должны соответствовать указанным на черт. 2 и в табл. 2

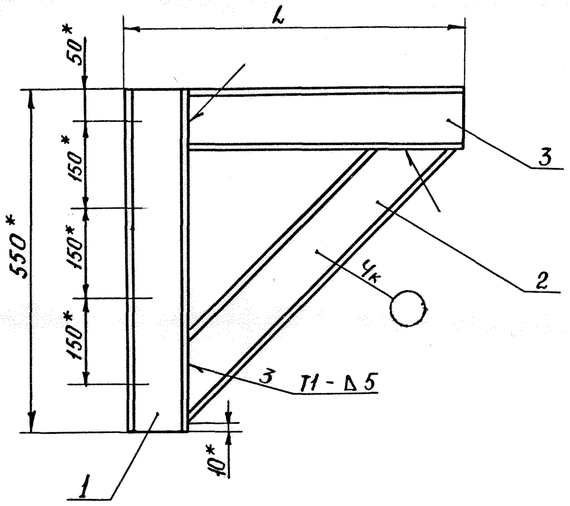

* Размеры для справок.

Черт. 2

Размеры в мм

Таблица 2

Обозначение	Обозначение типоразмера	L	Масса, кг, не более	Дет. 1 Швеллер	Дет. 2 Швеллер	Дет. 3 Швеллер Б.Ч.				Применяемость
				Количество						
				1	1	1				
				Обозначение типоразмера		Обозначение	Длина	Масса, кг, не более	Материал	
2604 301145 1005 00 4	750/1	750	17,2	550	595	2604 507311 1080 63 1	630	6,55	Швеллер 12У ГОСТ 8240-72 / Ст3сп-Х ГОСТ 535-79	+
01 7	Т750/1									+
02 0	850/1	850	19,6		730	2604 507311 1080 73 0	730	7,59		+
03 3	Т850/1									+
04 6	950/1	950	21,6		840	2604 507311 1080 83 9	830	8,63		+
05 9	Т950/1									+
06 2	1100/1	1100	23,2			2604 507311 1080 983	980	10,19		+
07 5	Т1100/1									+
08 8	1250/1	1250	24,7			2604 507311 1081 13 3	1130	11,75		+
09 1	Т1250/1									+
10 3	1400/1	1400	27,6		995	2604 507311 1081 28 7	1280	13,31		+
11 6	Т1400/1									+
12 9	1600/1	1600	29,7			2604 507311 1081 485	1480	15,39		+
13 2	Т1600/1									+

Пример условного обозначения кронштейна L=750 мм при поставке в страны с умеренным климатом:

Кронштейн 750 ОСТ26-04-1043-74

то же при поставке в страны с тропическим климатом:

Кронштейн Т750 ОСТ26-04-1043-74

2.2. Технические требования на изготовление ~~ОСТ26-04-463-72.~~ 2082 364 165 ИТ

2.3. Швы сварных соединений по ГОСТ 5264-80. Электрод УОНИИ 13/45-4,0-2 ГОСТ 9466-75.

2.4. При поставке в страны с умеренным климатом покрытие: Грунтовка ГФ-0119 ГОСТ 23343-78 (один слой), с тропическим климатом - Грунтовка ВЛ-02 ГОСТ 12707-77 (один слой), грунтовка ФЛ-03-К ГОСТ 9109-81 (один слой).

Допускается замена на Кд.9хр.

2.5. Неуказанные предельные отклонения размеров по очень грубому классу точности.

2.6. КОНСТРУКЦИЯ И РАЗМЕРЫ ШВЕЛЛЕРОВ (ДЕТ.2)

2.6.1. Конструкция и размеры швеллеров должны соответствовать указанным на черт.4 и в табл.3

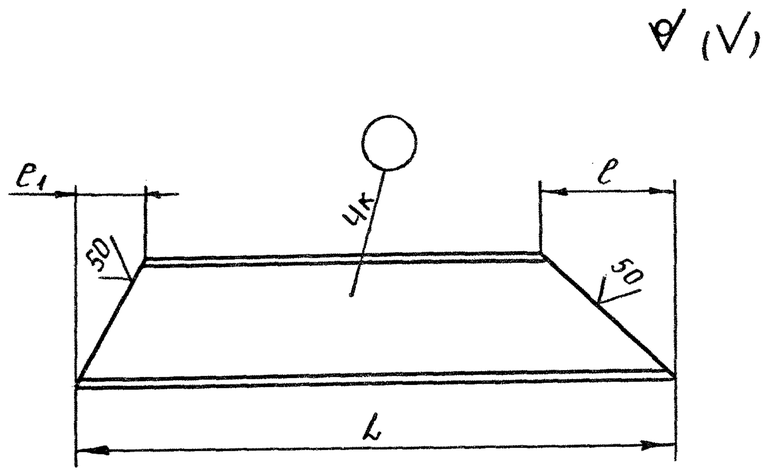

Черт.4

Размеры в мм

Таблица 3

Обозначение	Обозначение типоразмера	L	ℓ	ℓ_1	Масса кг, не более	Применяемость
2604 5073II 320I 00 I	595	595	I20	I20	4,92	+
0I 4	730	730	I7I	84	6,32	+
02 7	840	840	208	70	7,28	+
03 0	995	995	257	56	8,58	+

Пример условного обозначения швеллера L = 595 мм:

ШВЕЛЛЕР 595 ОСТ 26-04-1043-74

2.6.2. Материал – ШВЕЛЛЕР $\frac{I2\cancel{8}\,ГОСТ\ 8240\text{-}\cancel{72}\ \cancel{89}\ 97}{ВСт3сп3\,ГОСТ\ 535\text{-}\cancel{79}\ 88}$

2.6.3. Предельные отклонения размеров по грубому классу точности.

Инв. N подл. | Подп. и дата | Взам. инв. N | Инв. N дубл. | Подп. и дата
8294 | 9/X 85 г.

3. Конструкция и размеры швеллера (дет.1)

3.1. Конструкция и размеры должны соответствовать указанным на черт. 3

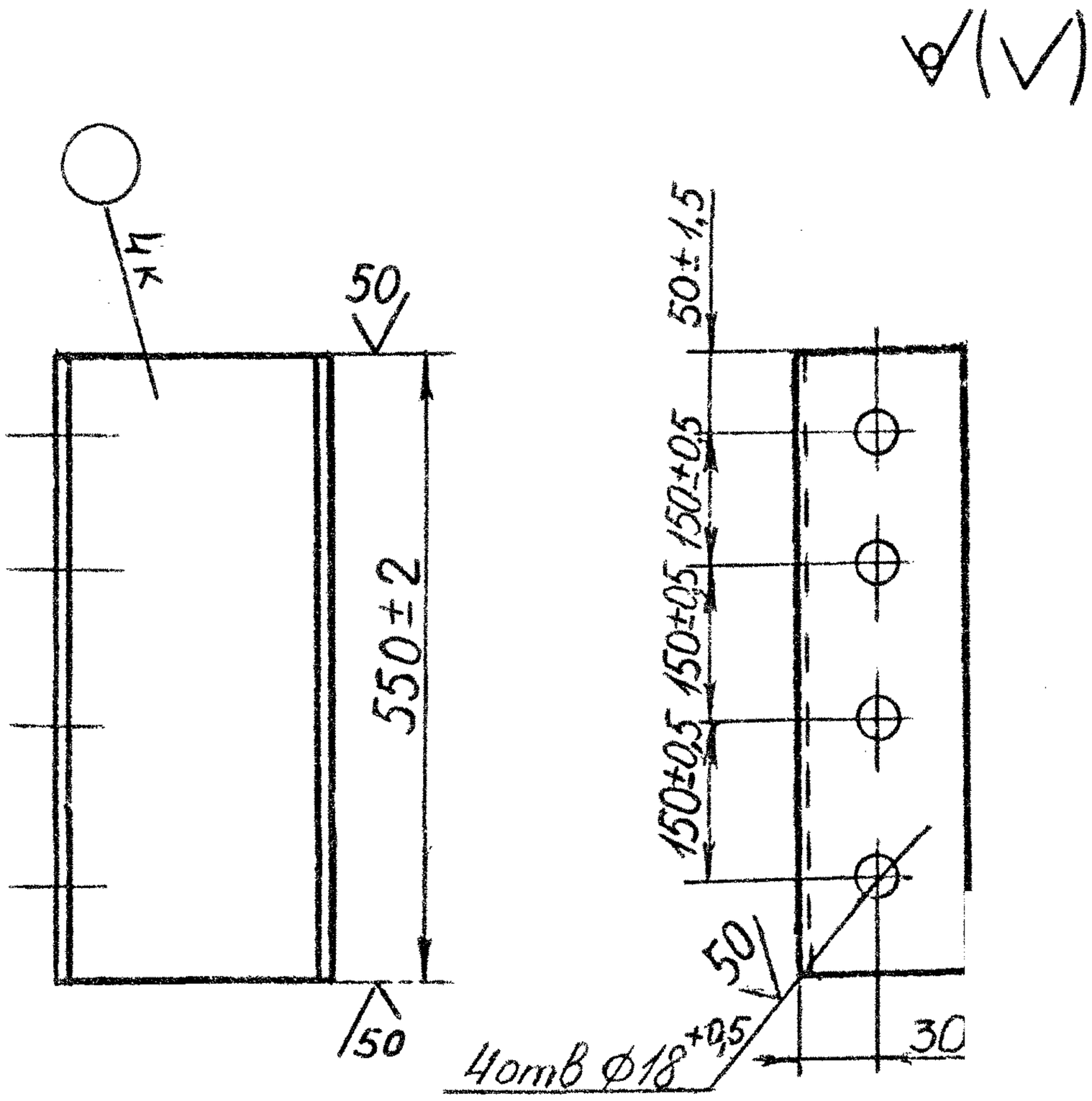

Черт.3

Масса - 5,72 кг.

Пример условного обозначения швеллера при поставке в страны с умеренным климатом:

Швеллер 550 ОСТ 26-04-1043-74

Обозначение : 2604 507312 1203 00 4

То же при поставке в страны с тропическим климатом:

Швеллер Т550 ОСТ 26-04-1043-74

Обозначение: 2604 507312 1203 01 7

3.2. Материал - Швеллер 12П ГОСТ 8240-72 8997
В Ст3СП-1 ГОСТ 535-79 88

ГОСТ 1.0-68 (3)
Инв. № подл. 834 | Подп. и дата 9.IX.85 | Взам. инв. № | Инв. № дубл. | Подп. и дата

3.3. При поставке в страны с умеренным климатом покрытие:

Грунтовка ГФ-0119 ГОСТ 23343-78 (один слой); с тропическим климатом - грунтовка ВЛ-02 ГОСТ 12707-77 (один слой), грунтовка ФЛ-03-К ГОСТ 9109-81 (один слой).

Допускается замена на Кд 9 хр.

Исполнители:

Руководитель темы (В.А.Толчинский)

Старший инженер отдела стандартизации (А.А.Зайцева)

Инженер-конструктор (Н.И.Калье)

Инженер- конструктор Ш категории Сергеева Г.В.Сергеева

Инженер-конструктор I категории Федотов Л.В.Федотова

ОСТ 26-04-1035-74 ÷ ОСТ 26-04-1043-74 Рубинской НПО Кристаллы

ЛИСТ РЕГИСТРАЦИИ ИЗМЕНЕНИЙ

Изм	Номер листов (страниц)				Номер документа	Подпись	Дата	Срок введения изменения
	изменен-ных	заменен-ных	новых	аннулиро-ванных				
1	Листы: 21, 28, 37, 38, 39, 40, 41, 46		37	42	312-149-75			
Поп-равка	Лист 67 стр. 2				(82-79) поправка			
1	10, 11, 12, 13, 15, 14, 16, 17, 18, 19, 21, 22			ОСТ 26-04-1035-74	изм 1. (138-80)			
1	23, 24, 25, 26, 27, 28			ОСТ 26-04-1036-74	изм. 1 (159-80)			
1	30, 31, 32, 33, 35			ОСТ 26-04-1037-74	изм. 1 (140-80)			
1	36, 37, 38, 39, 40, 41, 42, 43, 45			ОСТ 26-04-1038-74	изм. 1 (141-80)			
1	47, 48, 49, 50, 51, 52			ОСТ 26-04-1039-74	изм. 1 (142-80			
1	54, 55, 56, 57			ОСТ 26-04-1040-74	изм. 1 (143-80)			
1	59, 60, 61, 62			ОСТ 26-04-1041-74	изм. 1 (14 -80)			
1	63, 64, 65, 67			ОСТ 26-04-1042-74	изм. 1 (145-80)			
1	66, 67, 68, 69, 70, 71, 72, 73, 74, 75, 76			ОСТ 26-04-1043-74	изм. 1 (146-80)			
2	12, 21, 25, 34, 38, 39, 41, 43, 44, 45, 56, 57, 60, 62, 64, 68, 70, 71, 73, 75			ОСТ 26-04-1035-74 ÷ ОСТ 26-04-1043-74	изм. 2 (55-85 ÷ 63-88)			

Подпись и дата

Инв. N дубл.

Взамен инв. N

Подпись и дата 9.IX.85

Инв. N подл 234

Дубенский ИПО Краснознам.

ЛИСТ РЕГИСТРАЦИИ ИЗМЕНЕНИЙ

Изм	Номер листов (страниц)				Номер документа	Подпись	Дата	Срок введения изменения
	изменен-ных	заменен-ных	новых	аннулиро-ванных				
3	1,2,3,4,5,6, 7,8,9,10,13	12		ОСТ 26-04-1035-74	изм.3 (78-85)			
3	1,2,3,4,5	6		ОСТ 26-04-1036-74	изм.3 (79-85)			
3	1,2,3,4,6	5	ОСТ 26-04-1037-74		изм.3			
3	1,2,3,4,5, 6,7,8,9,10		ОСТ 26-04-1038-74		изм.3			
3	1,2,3,4	5,6	ОСТ 26-04-1039-74		изм.3			
3	1,3,4	2	ОСТ 26-04-1040-74		изм.3			
3	1,3,4	2	ОСТ 26-04-1041-74		изм.3			
3	1,3	2	ОСТ 26-04-1042-74		изм.3			
3	1,4,7,5, 6	2,3	ОСТ 26-04-1043-74		изм.3			
попр.	3		ОСТ 26-04-1038-74		попр.		30.12.85г	срочно
попр 4	3 1÷78 снять ограничение с/д		ОСТ 26-04 1038-74		попр. 44-92		30.12.86г. 1997г.	с момента проведения.
5	1÷78	1(73),2(74), 3(75),4(76)			31-97		1997г.	1.01.98г.
6	1÷78	1(73) 2(74)			38-2002		2003г.	01.07.02

Подпись и дата

Инв.N дубл.

Взам.инв.N

Подпись и дата

Инв.N подл. 834