ТИПОВОЙ ПРОЕКТ
407—3—13

КОМПЛЕКТНЫЕ ТРАНСФОРМАТОРНЫЕ ПОДСТАНЦИИ МОЩНОСТЬЮ ДО 2×1000 ква БЕЗ РАСПРЕДЕЛИТЕЛЬНЫХ УСТРОЙСТВ 6-10 кв ДЛЯ ПРОМЫШЛЕННЫХ УСТАНОВОК

КОМПЛЕКТНАЯ ТРАНСФОРМАТОРНАЯ ПОДСТАНЦИЯ МОЩНОСТЬЮ 180 или 320 ква АРМЯНСКОГО ЭЛЕКТРОМАШИНОСТРОИТЕЛЬНОГО ЗАВОДА

(ВНУТРИЦЕХОВАЯ)

АЛЬБОМ №24

СТРОИТЕЛЬНАЯ ЧАСТЬ

СОСТАВ ПРОЕКТА ПОДСТАНЦИИ

ЭЛЕКТРИЧЕСКАЯ ЧАСТЬ: АЛЬБОМ №1–ОБЩИЕ МАТЕРИАЛЫ
АЛЬБОМ №2–КТП МОЩНОСТЬЮ 180 ква
АЛЬБОМ №3–КТП МОЩНОСТЬЮ 320 ква

Московский филиал ЦИТП
МОСКВА 1963

ТИПОВОЙ ПРОЕКТ
407—3—13

КОМПЛЕКТНЫЕ ТРАНСФОРМАТОРНЫЕ ПОДСТАНЦИИ МОЩНОСТЬЮ ДО 2×1000 ква БЕЗ РАСПРЕДЕЛИТЕЛЬНЫХ УСТРОЙСТВ 6-10 кв ДЛЯ ПРОМЫШЛЕННЫХ УСТАНОВОК

КОМПЛЕКТНАЯ ТРАНСФОРМАТОРНАЯ ПОДСТАНЦИЯ МОЩНОСТЬЮ 180 или 320 ква АРМЯНСКОГО ЭЛЕКТРОМАШИНОСТРОИТЕЛЬНОГО ЗАВОДА

(ВНУТРИЦЕХОВАЯ)

АЛЬБОМ №24

СТРОИТЕЛЬНАЯ ЧАСТЬ

СОСТАВ ПРОЕКТА ПОДСТАНЦИИ.

ЭЛЕКТРИЧЕСКАЯ ЧАСТЬ: АЛЬБОМ №1—ОБЩИЕ МАТЕРИАЛЫ
АЛЬБОМ №2—КТП МОЩНОСТЬЮ 180 ква
АЛЬБОМ №3—КТП МОЩНОСТЬЮ 320 ква

СТРОИТЕЛЬНАЯ ЧАСТЬ АЛЬБОМЫ №№21 24, 24/69.

РАЗРАБОТАН
ГОСУДАРСТВЕННЫМИ ПРОЕКТНЫМИ ИНСТИТУТАМИ
ТЯЖПРОМЭЛЕКТРОПРОЕКТ (ЭЛЕКТРИЧЕСКАЯ ЧАСТЬ)
ПРОМСТРОЙПРОЕКТ (СТРОИТЕЛЬНАЯ ЧАСТЬ)

ВВЕДЕН В ДЕЙСТВИЕ
ТЯЖПРОМЭЛЕКТРОПРОЕКТОМ ДИРЕКТИВНОЕ УКАЗАНИЕ №1426 ОТ 30-XI 1965г.
ПРОМСТРОЙПРОЕКТОМ: ПРИКАЗ №104 ОТ 13-XII 1965г.

ЦЕНТРАЛЬНЫЙ ИНСТИТУТ ТИПОВЫХ ПРОЕКТОВ
МОСКВА 1966

8475-24 2

С О Д Е Р Ж А Н И Е А Л Ь Б О М А

Марка лист	Содержание листа	стр.
-	Общие указания	3
АС-I	План; фасады; спецификация элементов перегородки	4
АС-2	План приямков.	5
АС-3	Спецификация сборных железобетонных элементов стальных изделий. Расход материалов	

ОБЩИЕ УКАЗАНИЯ

I. В альбоме № 24 даны рабочие чертежи строительной части проекта внутрицеховой комплектной трансформаторной подстанции мощностью I80 или 320 ква Армянского электромашиностроительного завода.

Электрическая часть проекта разработана институтом Тяжпромэлектропроект и дана в альбомах № 2 / для КТП мощностью I80ква/ и № 3 / для КТП мощностью 320 ква /.

2. Проект должен приниматься к строительству только после предварительного выполнения проектной работы по привязке его к конкретным условиям строительной площадки. При привязке руководствоваться кроме указаний данного альбома, также указаниями альбома № 2I " Общие материалы". Альбом № 2I должен выдаваться на строительство одновременно с данным альбомом.

3. Проект предназначен для размещения подстанции непосредственно в производственных помещениях одноэтажных производственных зданий, а также в первых этажах многоэтажных зданий и этажерок, имеющих сетку колонн 6х6 м или 6х9 м. Высота помещения во всех случаях не должна быть ниже 3,05 м до потолка или 2,55 м до низа выступающих конструкций.

В случае необходимости / при пожароопасных производствах в цехе и др. случаях / подстанция может быть выгорожена по индивидуальному проекту. При этом габариты приближения ограждения и привязка входов должны назначаться по согласованию с организацией, привязывающей электрическую часть.

4. Приямки и каналы выполнять из бетона марки I00. При бетонировании стен приямков и каналов заложить закладные марки и оставить гнезда по проекту, которые после монтажа стальных конструкций залить бетоном марки 200 на мелком гравии. Стальные решетки в масло-сборных ямах засыпать слоем гравия толщиной 250 мм, крупностью 80÷50 мм.

5. Газовые трубы для подвода кабелей прокладывать в процессе кладки под наблюдением электромонтажников. Трубы снаружи и изнутри покрыть битумным составом / 2 части битума марки Ш и I часть керосина/; на концы труб поставить деревянные пробки.

6. Для ограждения приводов автоматов проектом предусматривается перегородка из сетчатых щитов. Стойки перегородки заделать в утолщенную подготовку пола на 500 мм. Отверстия в металлических балках для крепления сетчатых щитов делать по месту.

Перегородку окрасить лаком АЛ-I77 или эмалью ХВ-I25 / ГОСТ I0I44-62 /.

7. Тепловыделения от трансформатора в количестве 3I00 ккал/час /при КТП мощностью I80 ква / и 5400 ккал/час / при КТП мощностью 320 ква / должны быть учтены в тепловом балансе цеха.

8. Смета составлена в соответствии с положениями, изложенными в пояснительной записке к альбому № 2I " Общие материалы".

Госстрой СССР ПРОМСТРОЙПРОЕКТ г. Москва	Внутрицеховая подстанция КТП I80-320/6-I0 Армянского завода	Типовой проект 407-3-I3 Альбом №24
	Общие указания	Марка-лист

8075-21, 11

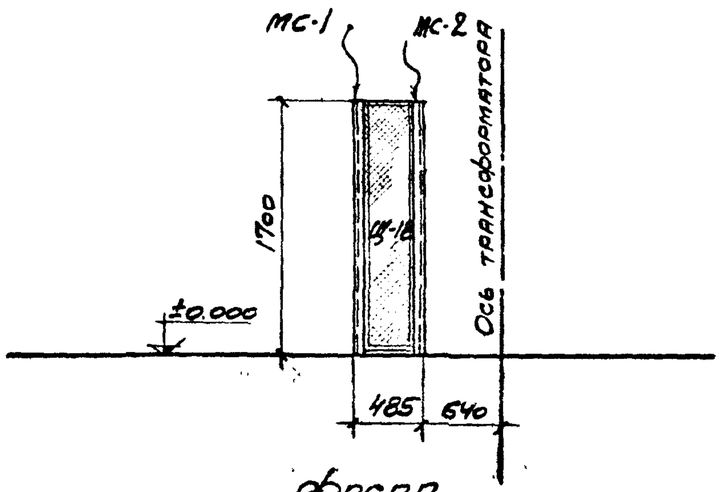

Фасад

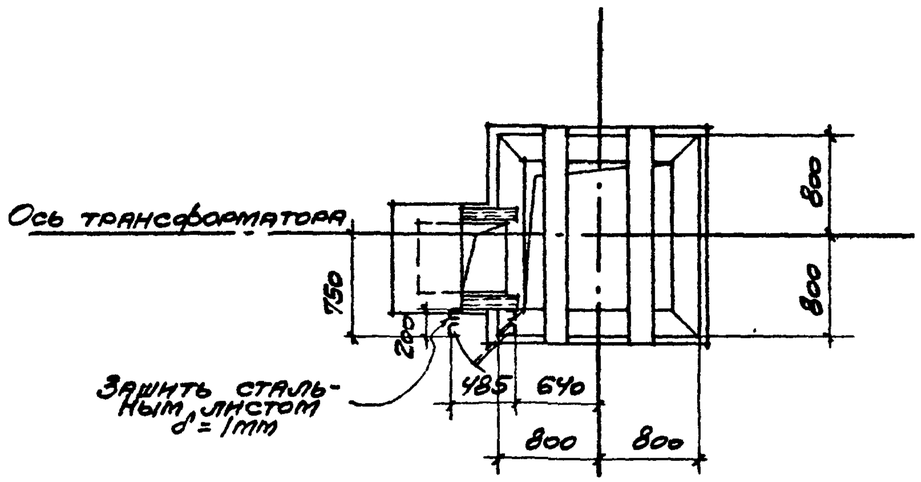

План

Спецификация элементов перегородки

№№ п/п	Наименование элементов перегородки	Тип	№№ листов альбома №21	Кол. элемент.	Вес стали кг Элем.	Вес стали кг Общ.	Примечание
1	Полотно однопольной двери с сеткой	ПГ-18	АС-4б	1	15,78	15,78	
2	Стойка	МС-1	АС-4з	3	18.9	56.7	
3	Стойка	МС-2	АС-4з	1	19.62	19.62	

Примечания:

1. Общие указания к проекту см. стр 3

Госстрой СССР ПРОМСТРОЙПРОЕКТ г. Москва	Внутрицеховая подстанция. КТП-1801-320-16-10 Армянского завода	Типовой проект 407-3-18 Альбом №24
	План. Фасад. Спецификация элементов перегородки.	Марка-лист АС-1

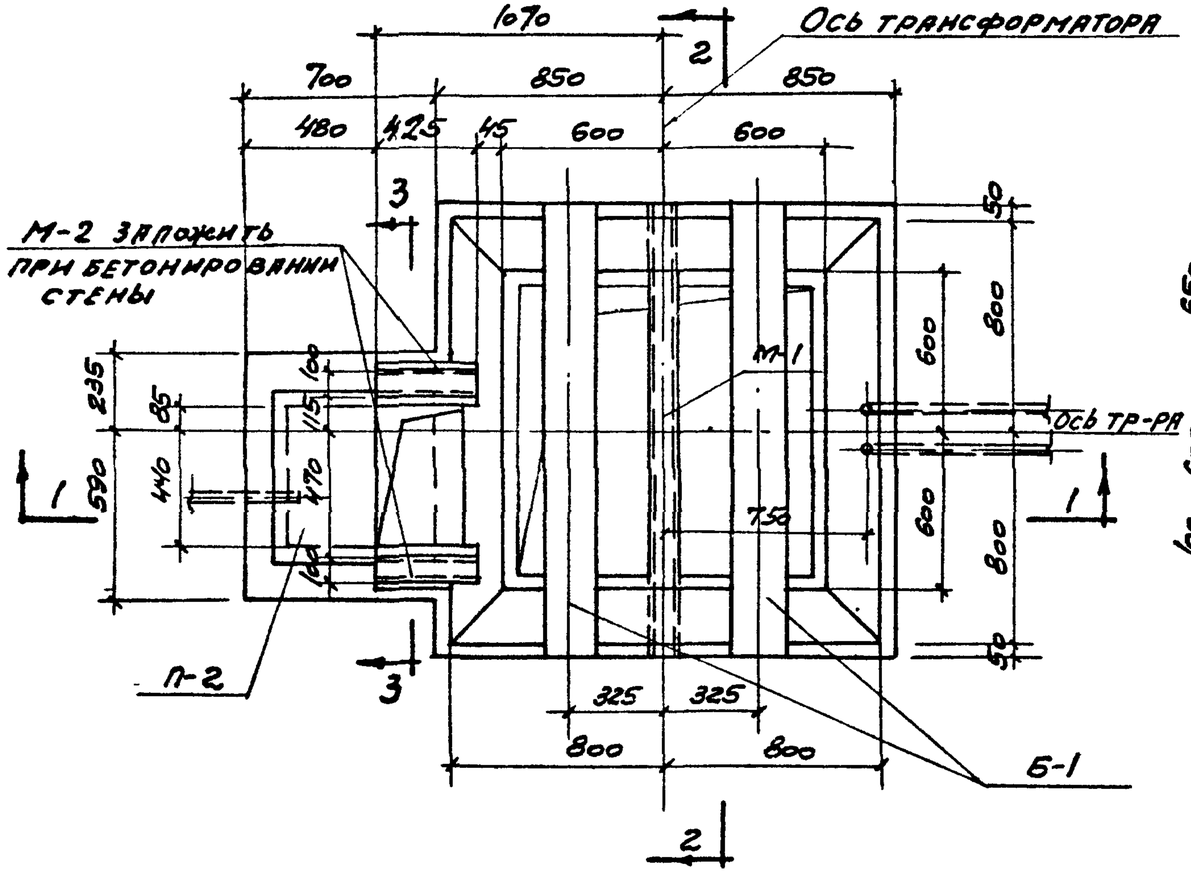

План приямков

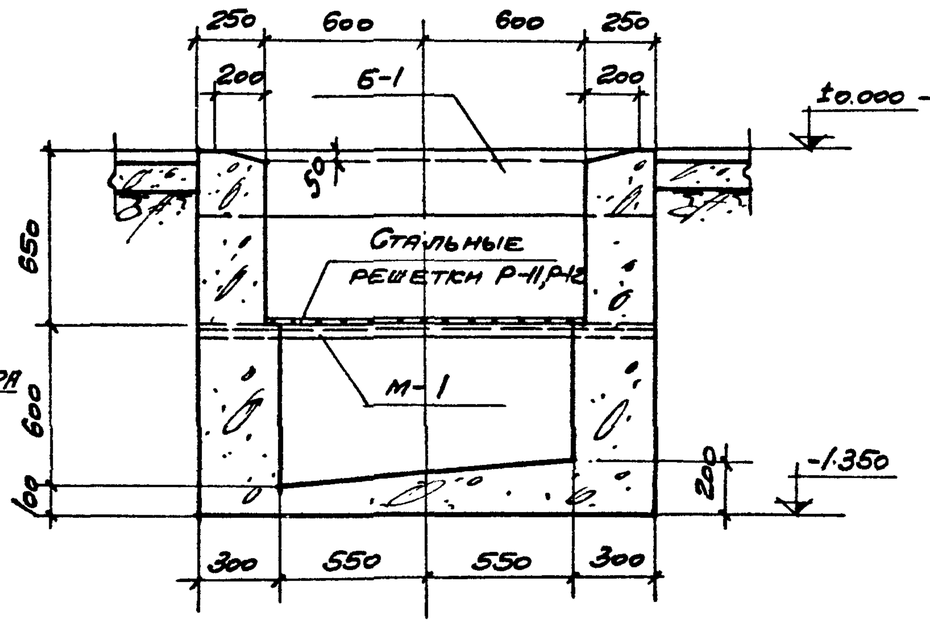

2-2

Выборка закладных марок

Марка	К-во шт.	Альбом №
М-1	1	21
М-2	2	—"—
С-1	1	—"—
Р-11	1	—"—
Р-12	1	—"—

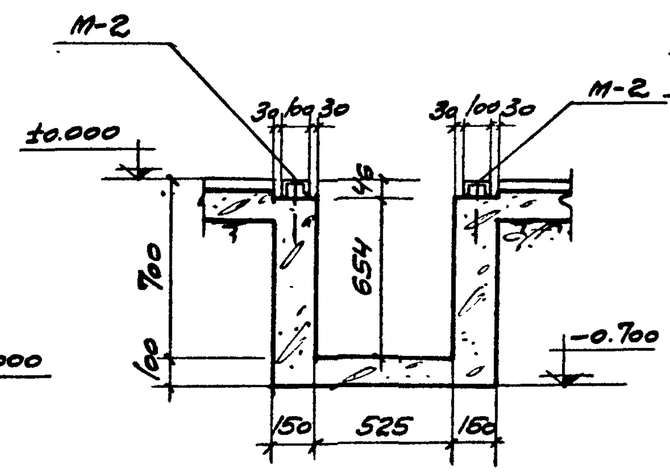

3-3

Спецификация сборных жел. бет. элементов, замаркированных на данном листе.

Наименование элемента	Марка эл-та	К-во шт.	Вес 1эл. кг	Альбом №
Балки	Б-1	2	225	21
Плиты	П-2	1	40	21

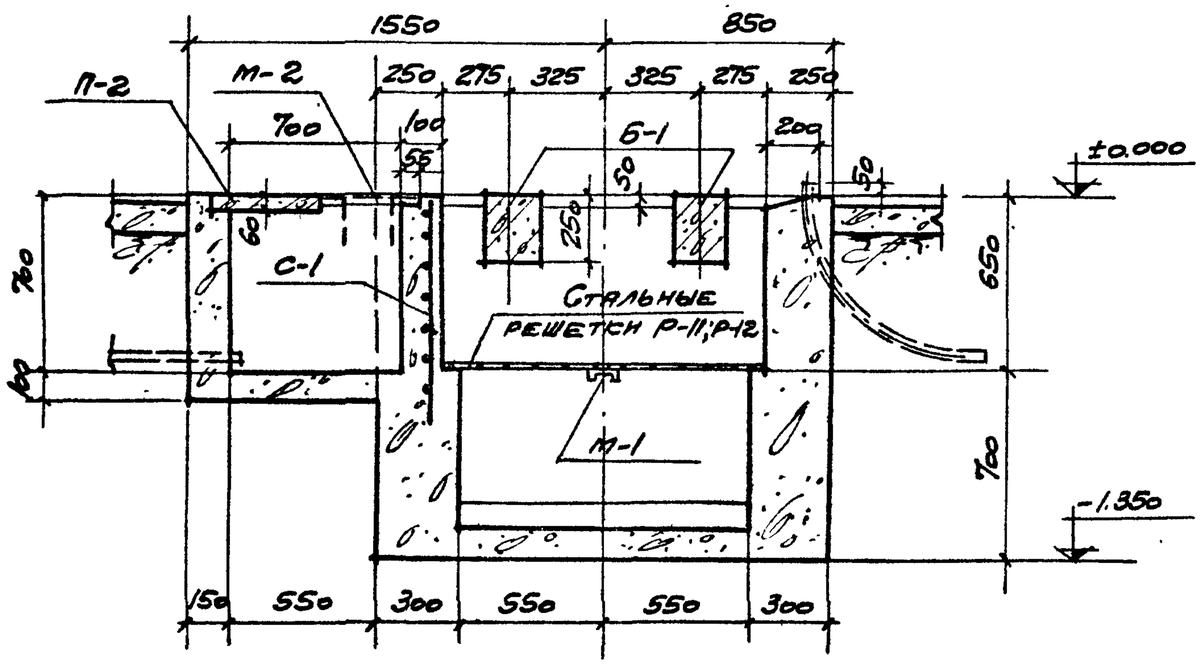

1-1

Примечания: 1. Подвод труб к приямку и трансформатору производить по чертежам прокладки труб конкретного электротехнического проекта.
2. Данный лист см. совместно с листами АС-1; АС-3.

Госстрой СССР ПРОМСТРОЙПРОЕКТ г. Москва	Внутрицеховая подстанция КТП-180/6-10 и-320/6-10 Армянского завода	Типовой проект 407-3-13 Альбом №24
	План приямков	Марка-лист АС-2

Спецификация сборных железобетонных элементов

Марка элемента	К-во шт.	Вес 1 эл. кг	Альбом №
Балки			
Б-1	2	225	21
Канальные плиты			
П-2	1	40	21

Спецификация стальных изделий

Наименование изделия	Марка	К-во шт.	Альбом №	Лист	Примечание
Закладные марки	М-1	1	21	50	
	М-2	2	—"—	—"—	
	С-1	1	—"—	64	
Стальные решетки	Р-11	1	21	49	
	Р-12	1	—"—	—"—	
Элементы перегородок	Щ-18	1	21	40	
	МС-1	3	—"—	43	
	МС-2	1	—"—	—"—	

Расход материалов

Наименование элементов	Бетон $м^3$			Сталь, кг				
	Марка 200		Итого	Класс AI	Класс AII	Прокат		Итого
Сборные жел. бет. конструкции								
Балки	0,18		0,18	10,0	10,0	—		20,0
Плиты	0,016		0,016	2,0	—	—		2,0
Итого:	0,196		0,196	12,0	10,0	—		22,0
Стальные конструкции								
Закладные марки	—	—	—	4,0	—	20,6		24,6
Стальные решетки	—	—	—	18,0	—	40,2		58,2
Элементы перегородок	—	—	—	—	—	92,1		92,1
Итого:	—	—	—	22,0	—	152,9		174,9

Госстрой СССР ПРОМСТРОЙПРОЕКТ г. Москва	Внутрицеховая подстанция КТП-180/6-10 и 320/6-10 Армянского завода	Типовой проект 407-3-13 Альбом 24
	Спецификация сборных жел. бет. элементов, стальных изделий. Расход материалов.	Марка-Лист АС-3

Отпечатано Свердловским филиалом ЦИТП

620062 г.Свердловск-62 ул.Генеральская,3-А

Заказ 332 Тираж 70 Цена 0-24

Инв.№ 3595-25 1975г.