ТИПОВОЕ ПРОЕКТНОЕ РЕШЕНИЕ

0407-3-03.86

АВТОМАТИЧЕСКАЯ ЗАЩИТА ДИЗЕЛЬНЫХ ЭЛЕКТРОСТАНЦИЙ СКЛАДОВ МАТЕРИАЛОВ ОТ ПОЖАРА УСТАНОВКА ГАЗОВОГО ПОЖАРОТУШЕНИЯ ХРАНЕНИЕ ТОПЛИВА В ПОМЕЩЕНИИ ДЭС

АЛЬБОМ II

Установочные чертежи и узлы крепления
Спецификации оборудования
Ведомости потребности в материалах

				ПРИВЯЗАН
ИНВ. N				

Типовое проектное решение
0407-3-03.86
Автоматическая защита дизельных электростанций складов материалов от пожара
Установка газового пожаротушения
Хранение топлива в помещении ДЭС
Альбом II

Состав проектной документации

Альбом I Пояснительная записка
Технологическая и электротехническая части
Альбом II Установочные чертежи и узлы крепления
Спецификации оборудования
Ведомости потребности в материалах
Альбом III Сметы

Разработано
Специальным проектно-конструкторским бюро „Спецавтоматика"
Главный инженер СПКБ СА М.Я.Голгер
Главный инженер проекта С.Б.Фролов

Утвержден
Минприбором СССР
Протокол от 16 декабря 1985г.

				Привязан	
Инв. N					

Содержание альбома

Обозначение	Наименование	Стр.
	Установочные чертежи и узлы	
	крепления	
АПЖ1.Н.1.	Насадок с муфтой под трубопровод	
	Дн 18мм для установки в кабель-	
	ном подполье и под перекрытием.	
	Монтажный чертеж	3
АПЖ1.Н.1.1	Насадок	4
АПЖ1.Н.1.2	Муфта	5
АПЖ1.Н.2	Заглушка испытательная	5
АПЖ1.Н.3	Заглушка	6
АПЖ2.Н.1	Установка защитной скобы на пост	
	кнопочный ПКУ-15. Спецификация	7
АПЖ2.Н.1	Установка защитной скобы на пост	
	кнопочный ПКУ-15	
	Сборочный чертеж	8
АПЖ2.Н.1.1	Скоба	9
АПЖ2.Н.1.2	Пластина	10
АПЖ2.Н.1.3	Пластина	7
АПЖ2.Н.2	Крепление выключателя типа	
	ВПК на входную дверь.	
	Спецификация	11
АПЖ2.Н.2	Крепление выключателя типа	
	ВПК на входную дверь.	
	Сборочный чертеж	12

Обозначение	Наименование	Стр
АПЖ2.Н.2.1	Скоба	10
АПЖ2.Н.2.2	Уголок	13
АПЖ2.Н.2.3	Уголок	13
АПЖ2.Н.3	Крепление извещателя ИДФ-1М на желе-	
	зобетонном перекрытии. Монтажный чертеж	14
АПЖ2.Н.4	Крепление промежуточного приемно-	
	контрольного устройства ППКУ-1М	
	на стене.	
	Монтажный чертеж	15
АПЖ2.Н.5	Крепление сирены сигнальной СС-1	
	Спецификация	16
АПЖ2.Н.5	Крепление сирены сигнальной СС-1	
	Монтажный чертеж	17
АПЖ2.Н.5.10	Кронштейн	
	Сборочный чертеж	18
АПЖ2.Н.5.10.1	Основание	19
АПЖ2.Н.5.10.2	Лист	19
АПЖ1.СО	Спецификации оборудования	20
АПЖ2.СО	Спецификации оборудования	22
АПЖ1.ВМ	Ведомости потребности в материалах	25
АПЖ2.ВМ	Ведомости потребности в материалах	27

Альбом II

ТПР 0407-3-03.86

Инж. № подл. | Подпись и дата | Взам. инв. №

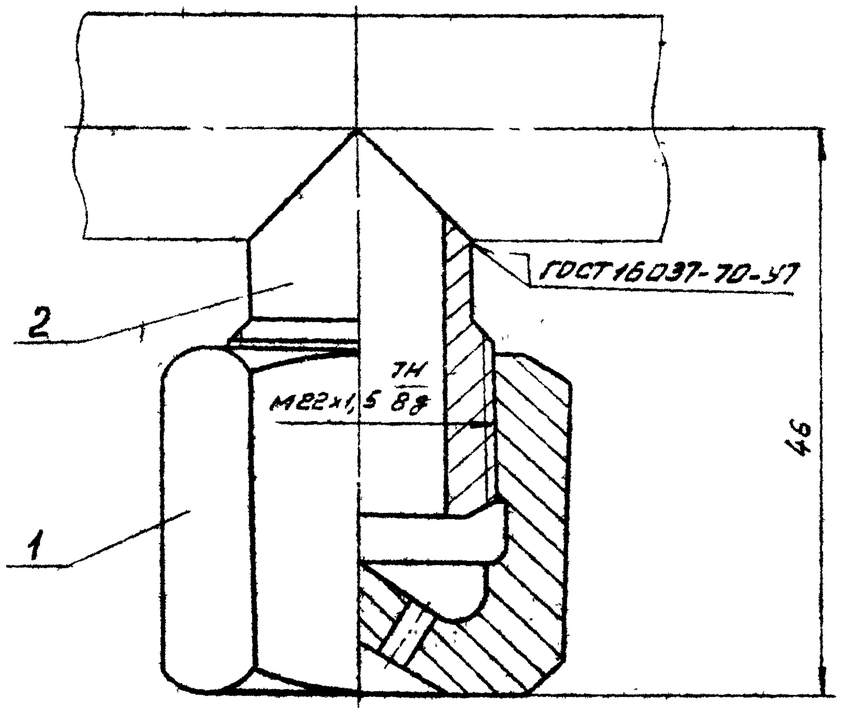

1. Электрод Э42 ГОСТ 9467-75
2. Размеры для справок

Формат	Зона	Поз.	Обозначение	Наименование	Кол.	Примечание
				Детали		
А4		1	АПЖ1.Н.1.1	Насадок	1	
А4		2	АПЖ1.Н.1.2	Муфта	1	

ГИП	Фролов	
Н.контр.	Уткина	
Нач.отд.	Азаров	
Гл.спец.	Захарова	
Вед.инж.	Аксёнов	
Ст.инж.	Алемасова	

АПЖ 1.Н.1

Насадок с муфтой под трубопровод Дн 18мм для установки в кабельном подполье и под перекрытием. Монтажный чертеж

Стадия	Масса	Масштаб
РП	0,17	2:1
Лист	Листов 1	

СПКБ „Спецавтоматика"

ТПР 0407-3-03.86 Альбом II

Инв.№подл. | Подпись и дата | Взам.инв.№

Формат А3

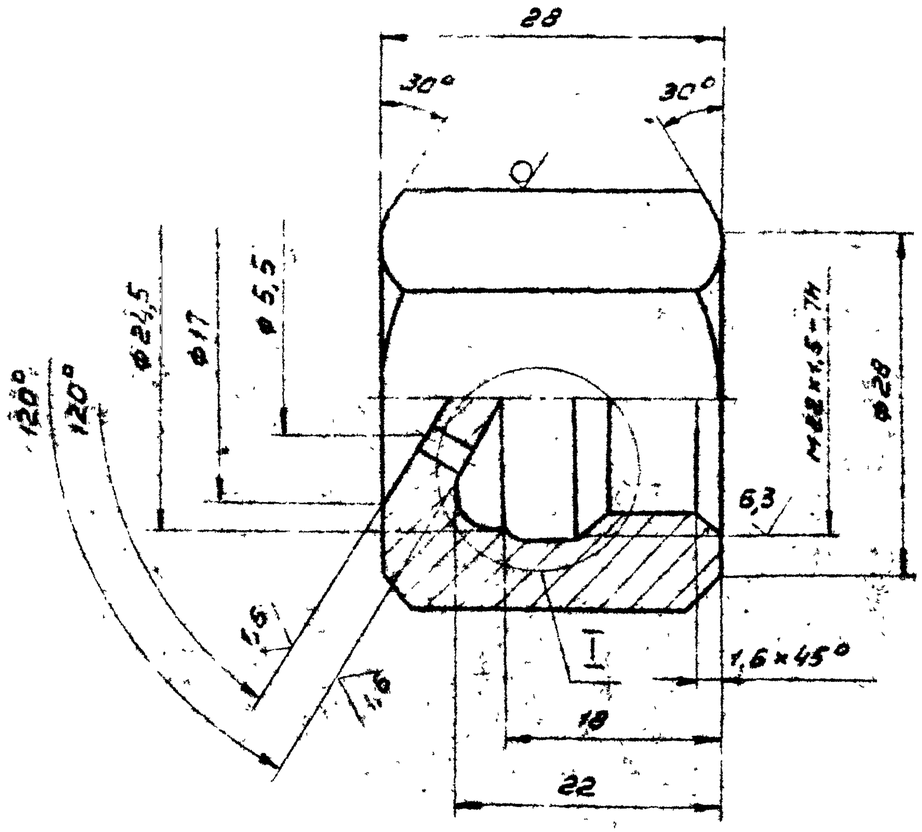

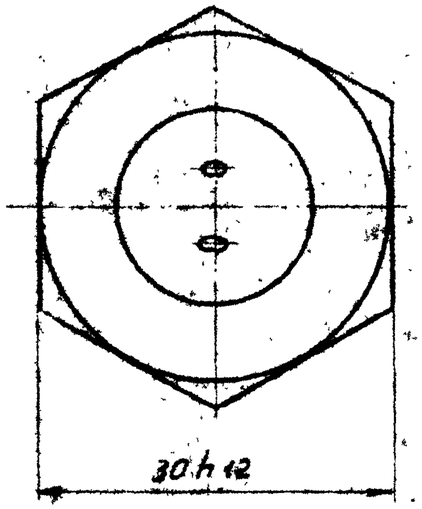

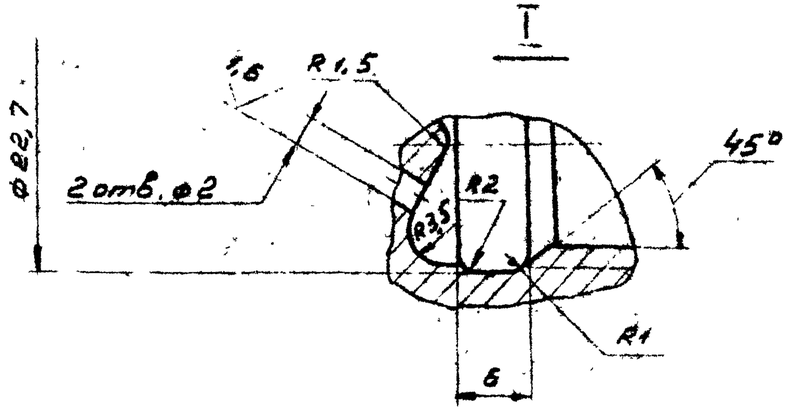

1. H14, h14 $\pm \frac{t2}{2}$
2. Покрытие Ц12хр.

				АПЖ1.Н.1.1		
				Наконечник	Стадия	Масса	Масштаб
					Р	0,12	2:1
					Лист	Листов 1
ГИП	Фролов			Шестигранник 30-5 ГОСТ 8560-78 / 35 ГОСТ 1051-73	СПКБ „Спецавтоматика"
Н.контр.	Уткина				
Нач.отд.	Азаров				
Гл.спец.	Захарова				
Вед.инж.	Акулин				
Ст.инж.	Пленичева				

21464-02 5

Формат А3

Инв.№ подл. | Подпись и дата | Взам.инв.№

ТПР 0401-3-03.90

ТПР 0407-3-03.86 Альбом III

12,5/(√)

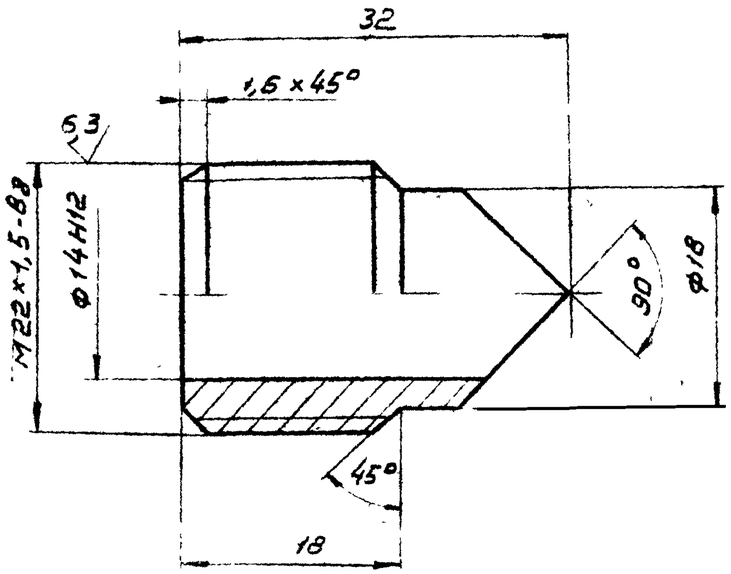

Н14, h14. $\pm \frac{t2}{2}$

Гип	Фролов		Муфта	Стадия	Масса	Масштаб
Н.контр.	Уткина			РП	0,05	1:2
Нач.отд.	Азаров			Лист	Листов 1	
Гл.спец.	Захарова					
Вед.инж.			Сталь 20 ГОСТ 1050-74	СПКБ „Спецавтоматика"		
Ст.инж.						

АПЖ1.Н.1.2

Подпись и дата | Взам. инв. №

ТПР 0407-3-03.86 Альбом II

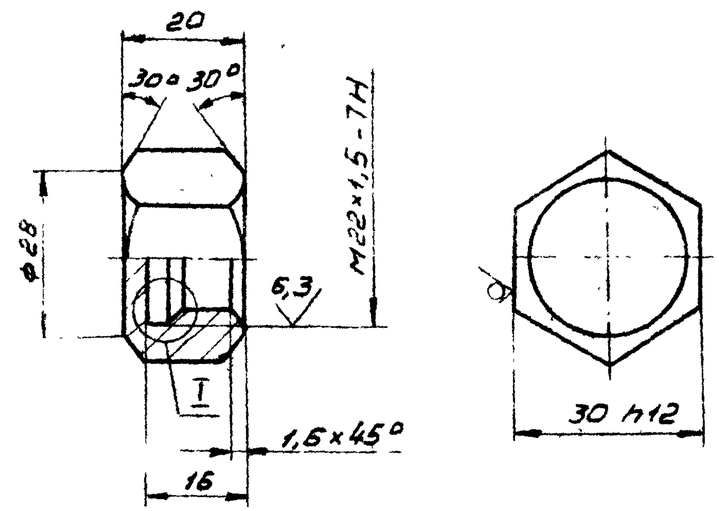

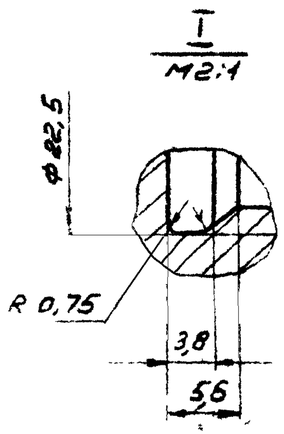

1. Н14, h14.

2. Покрытие 4.12. Хр

Гип	Фролов		Заглушка испытательная	Стадия	Масса	Масштаб
Н.контр.	Ут			РП		1:1
Нач.отд.				Лист	Листов 1	
Гл.спец.						
Вед.инж.			Материал ГОСТ 8560-78			
Ст.инж.						

АПЖ1.Н2

Подпись и дата | Взам. инв. №

12,5

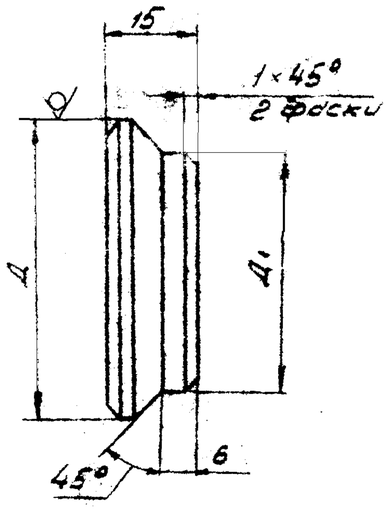

Обозначение	Д, мм	Д1, мм	Масса, кг
АПЖК Н3	10	7	0,0078
—1	14	9	0,015
—2	14	10	0,015
—3	16	11	0,019
—4	16	12	0,02
—5	18	13	0,025
—6	18	14	0,026
—7	20	15	0,031
—8	20	16	0,033
—9	22	17	0,039
—11	22	18	0,04
—12	25	19	0,05
—13	25	20	0,051
—14	28	21	0,062
—15	28	22	0,064
—16	30	23	0,071
—17	30	24	0,073
—18	32	25	0,082

$H14, \pm\frac{t2}{2}$

ГИП	Фролов		
Н.контр.	Уткина		
Нач.отд.	Азаров		
Гл.спец.	Зажарова		
Вед.инж.	Акулин		
Ст.инж.	Алешичева		

АПЖ 1.Н.3

Заглушка

Стадия	Масса	Масштаб
РП	см. табл.	1:1
Лист	Листов 1	

Круг $\frac{Д\ ГОСТ\ 2590-71}{Ст.3\ ГОСТ\ 535-79}$

СПКБ „Спецавтоматика"

Альбом II

ТПР 0407-3-03.86

Инв.№ подл. | Подпись и дата | Взам.инв.№

Альбом II

ТПР 0407-3-03.86

Формат	Зона	Поз.	Обозначение	Наименование	Кол.	Примечание
				Документация		
А3			АПЖ2.Н.1	Сборочный чертеж		
				Детали		
А3		1	АПЖ2.Н.1.1	Скоба	1	
А4		2	АПЖ2.Н.1.2	Пластина	1	
А4		3	АПЖ2.Н.1.3	Пластина	1	
				Стандартные изделия		
		4		Винт М4х6.58 ГОСТ17473-80	2	
		5		Винт М4х8.58 ГОСТ17473-80	2	
		6		Заклепка 3х6,30 ГОСТ10299-80	2	
		7		Пломба 1-5х8-АД1М ГОСТ18677-73	1	
				Материалы		
		8		Проволока МР-1 ГОСТ2112-79	0,05	м.

Подпись и дата | Взам. инв. №

ГИП	Фролов	
Н.контр.	Уткина	
Нач.отд.	Азаров	
Гл.спец.	Захарова	
Вед.инж.	Акулин	
Ст.инж.	Алексеева	

АПЖ2.Н.1

Установка защитной скобы на пост кнопочный ПКУ-15

Стадия	Лист	Листов
РП		1

СПКБ „Спецавтоматика"

Альбом II

ТПР 0407-3-03.86

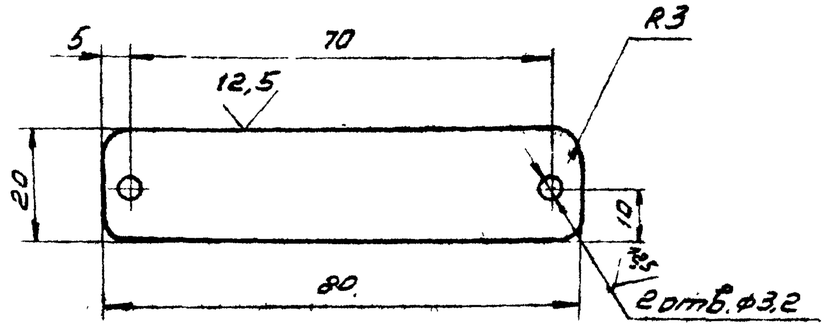

1. $H14, \pm\frac{t2}{2}$
2. На пластине сделать надпись:
„При пожаре откинь скобу, нажми кнопку"

Подпись и дата | Взам. инв. №

	Фролов	
Н.контр.	Уткина	
Нач.отд.	Азаров	
Гл.спец.	Захарова	
Вед.инж.	Акулин	
	Алексеева	

АПЖ2.Н.1.3

Пластина

Стадия	Масса	Масштаб
РП	0,012	1:1
Лист	Листов 1	

Лист $\frac{Б\text{-}1,0\ ГОСТ19903\text{-}74}{Ст.3\ ГОСТ16523\text{-}70}$

СПКБ „Спецавтомати

ТПР 0407-3 3.86 Альбом II

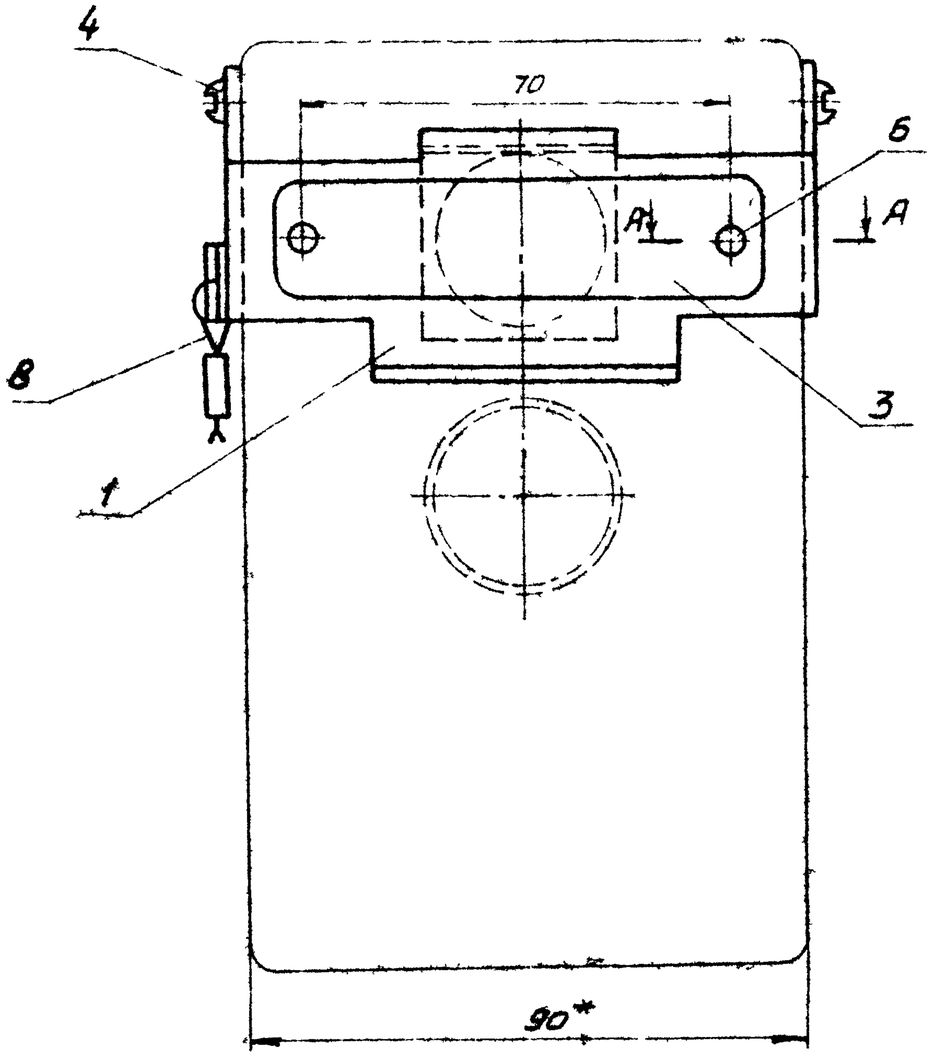

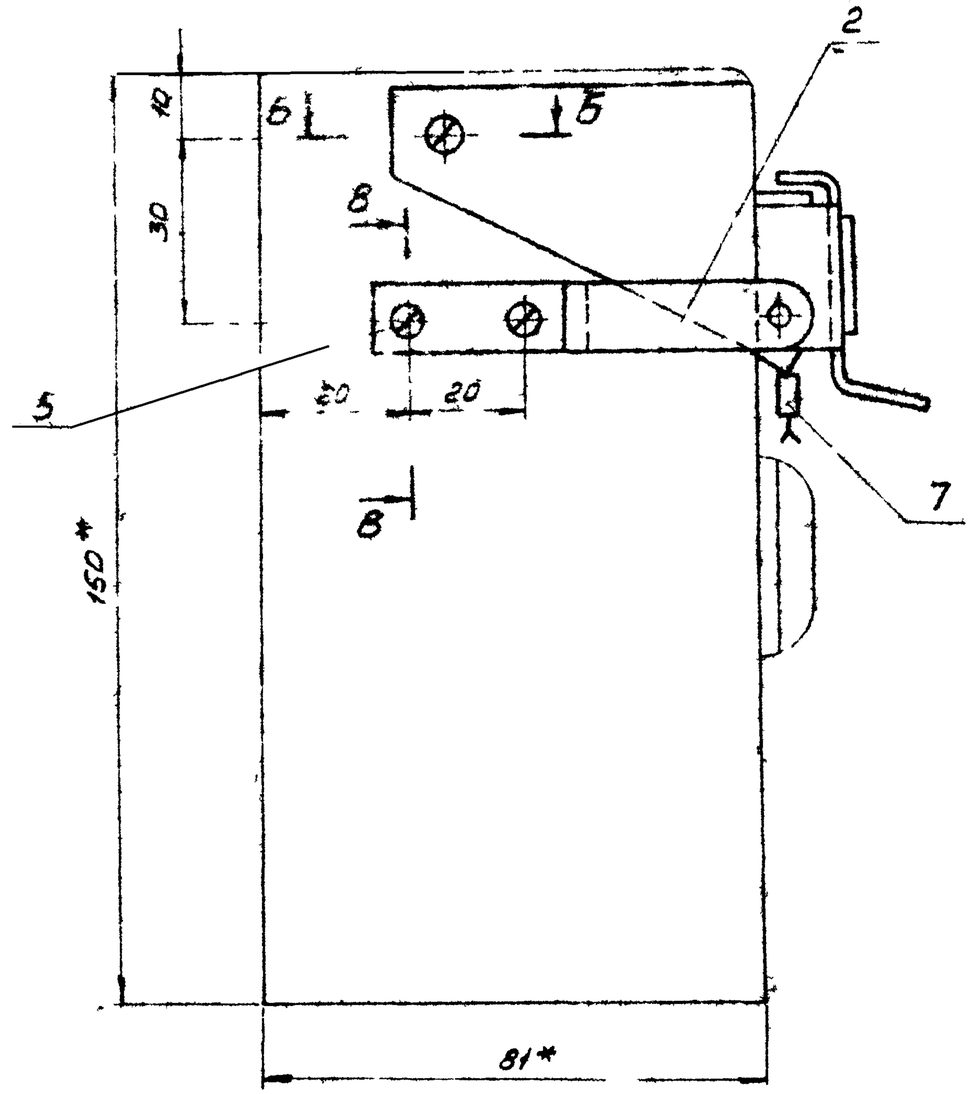

1* Размеры для справок

2 $\pm\frac{Т8}{2}$

А-А
М1:1

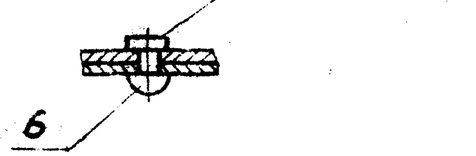

Б-Б
М1:1

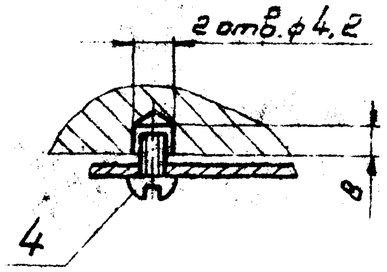

ГИП	Фролов		АПЖ 2.Н.1		
Н.контр.	Уткина		Установка защитной скобы на пост кнопочный ПКУ-15 Сборочный чертеж	Стадия	Масса	Масштаб
Нач.отд.	Азаров			РП	0,14	1:1
Гл.спец.	Захарова			Лист	Листов 1	
Вед.инж.	Акулин			СПКБ „Спецавтоматика"		
Ст.инж.	Аленичева					

Формат А2

12,5 (√)

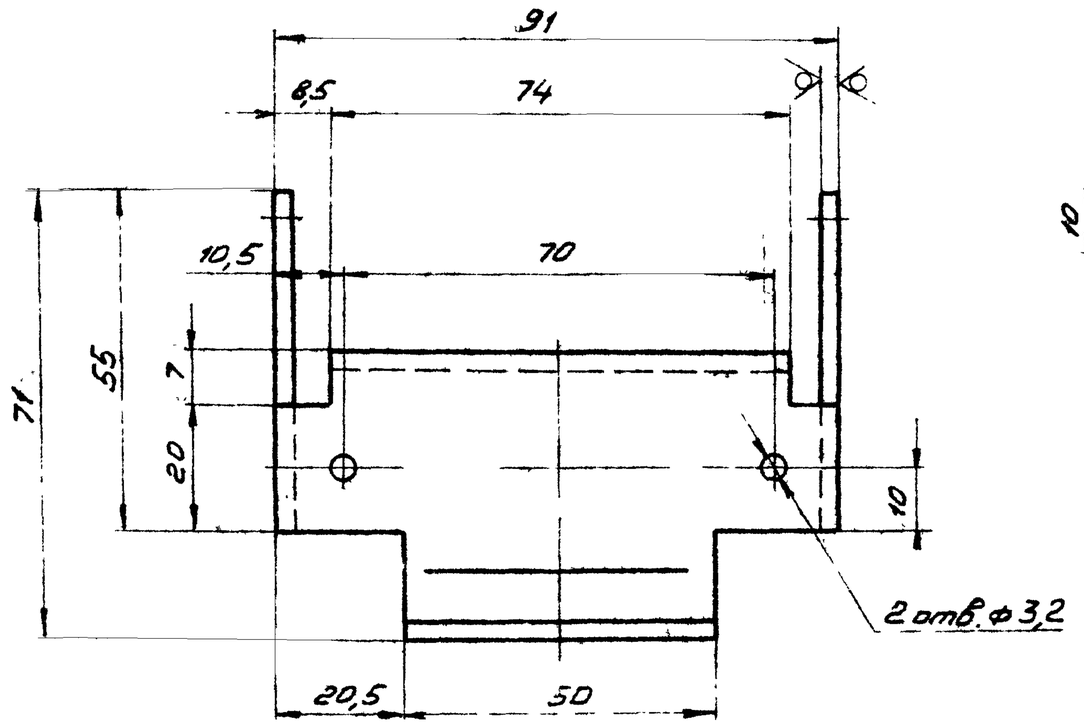

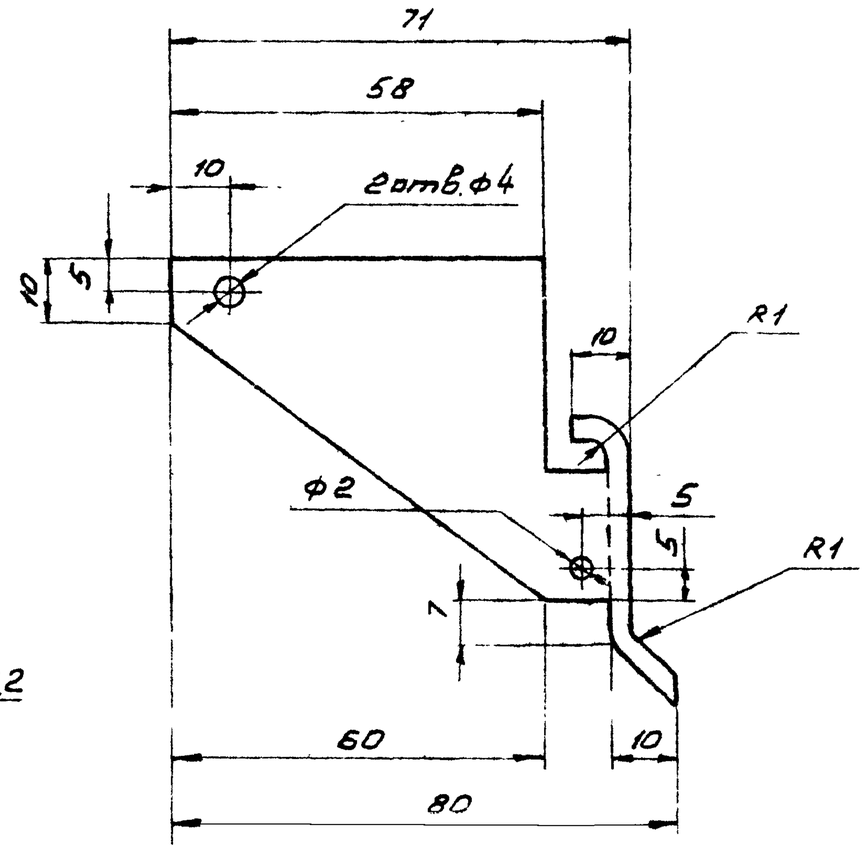

$H14, h14, \pm\frac{t2}{2}$

Фролов		АПЖ2.Н.1.1.		
Уткина		Скоба	Стадия	Масса	Масштаб
Азаров			РП	0,1	1:1
Захарова			Лист	Листов 1
ЛН		Лист 4 Ст.3 ГОСТ 1577-70	СПКБ „Спецавтоматика"	
Аленичева				

ТПР 0407-3-03.86 Альбом II

Инв.№ подл. | Подпись и дата | Взам. инв.№

12,5 (√)

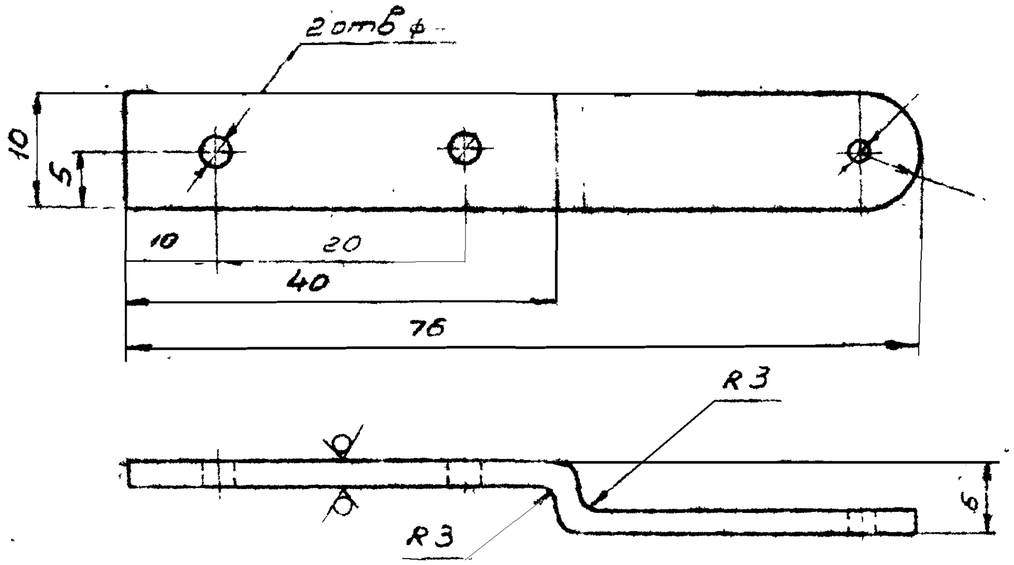

$H14, \pm \frac{t2}{2}$

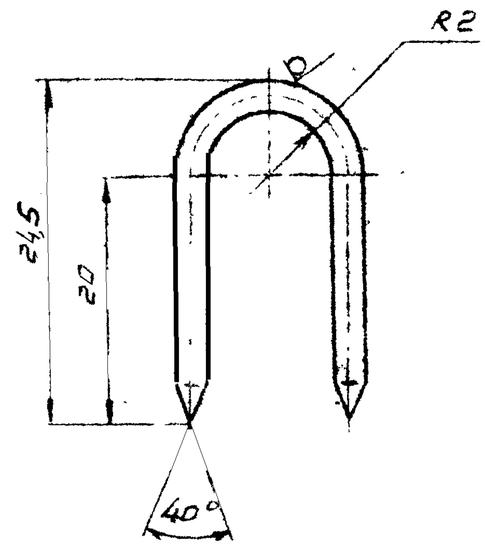

$\pm \frac{t2}{2}$

ТПР 0407-3-03 86 Альбом II

Гип	Фролов		АПЖ2.Н.1.2		
Н.контр.	Уткина		Пластина	Стадия: РП	Масса: 0,02 / Масштаб: 2:1
Нач.отд.	Азаров			Лист	Листов 1
Гл.спец.	Захарова		5-3,0 ГОСТ 19903-74 / Ст.3 ГОСТ 16523-70	СПКБ „Спецавтоматика"	
Вед.инж.	Акулин				
Ст.инж.	Алемичева				

Гип	Фролов		АПЖ2.Н.2.1		
Н.контр.	Уткина		Скоба	Стадия: РП	Масса: 0,001 / Масштаб: 2:1
Нач.отд.	Азаров			Лист	Листов 1
Гл.спец.	Захарова		Проволока 2,5-I ГОСТ 3282-74	СПКБ „Спецавтоматик	
Вед.инж.	Акулин				
Ст.инж.	Алемичева				

Инв.№ подл. | Подпись и дата | Взам.инв.№

Формат	Зона	Поз.	Обозначение	Наименование	Кол.	Примечание
				Документация		
А3			АПЖ2.Н.2	Сборочный чертеж		
				Детали		
А4		1	АПЖ2.Н.2.1	Скоба		кол-во по проекту
А3		2	АПЖ2.Н.2.2	Уголок	1	
А4		3	АПЖ 2.Н.2.2	Уголок	1	
				Стандартные изделия		
		4		Болт М5×25.58 ГОСТ7805-70	3	
		5		Болт М5×70.58 ГОСТ 7805-70	2	
		6		Гайка М 5.5 ГОСТ 5915-70	10	
		7		Шайба 5.04 ГОСТ 11371-78	10	
		8		Шуруп 1-4×16 ГОСТ 1145-80	2	
		9		Гвоздь П 0,8×12 ГОСТ 4028-63	0,01 кг	На чертеже условно не показан
		10		Коробка УК-2П ГОСТ 10040-75	1	

Альбом II

ТПР 0407-3-03.86

Взам. инв. № | Подпись и дата | Инв. № подл.

ГИП	Фролов	
Н.контр.	Уткина	
Нач.отд.	Азаров	
Гл.спец.	Захарова	
Вед.инж.	Акулин	
Ст.инж.	Аленичева	

АПЖ2.Н.2

Крепление выключателя типа ВПК на входную дверь

Стадия	Лист	Листов
РП	1	2

СПКБ „Спецавтоматика"

Формат	Зона	Поз.	Обозначение	Наименование	Кол.	Примечание
		11		Подразетник ф 70 ТУ 25-09 046-80	1	
				Прочие изделия		
		12		Дюбель У656 У3 ТУ36-941-76	1	
		13		Дюбель-гвоздь 4,5×60 ТУ 14-4-1231-83	4	
				Материалы		
		14		Провод ПВ2×1,0 ГОСТ 6323-79	15	м

Альбом II

ТПР 0407-3-03.86

Взам. инв. № | Подпись и дата | Инв. № подл.

АПЖ2.Н.2

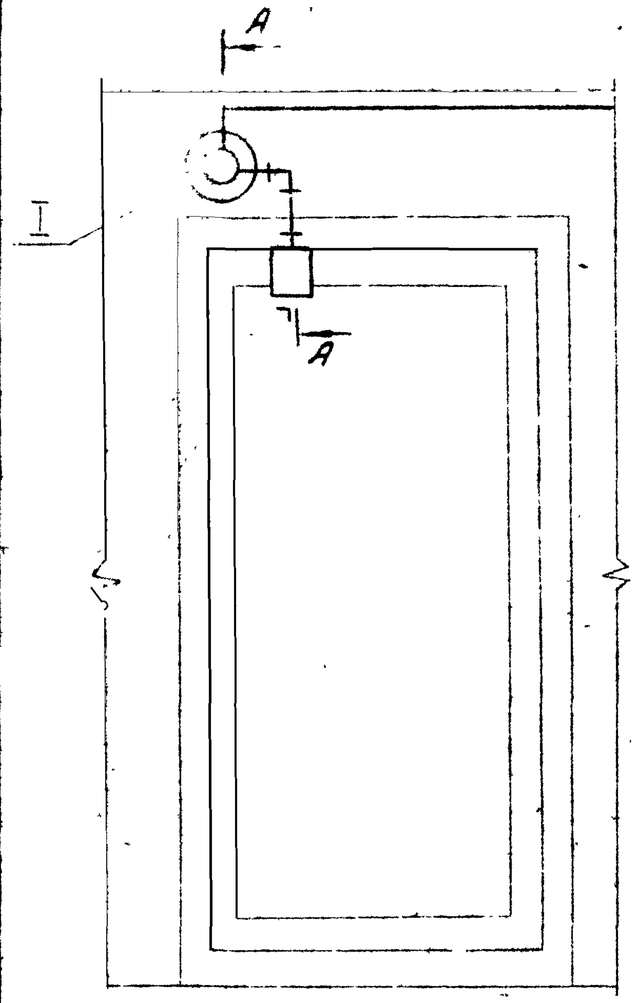

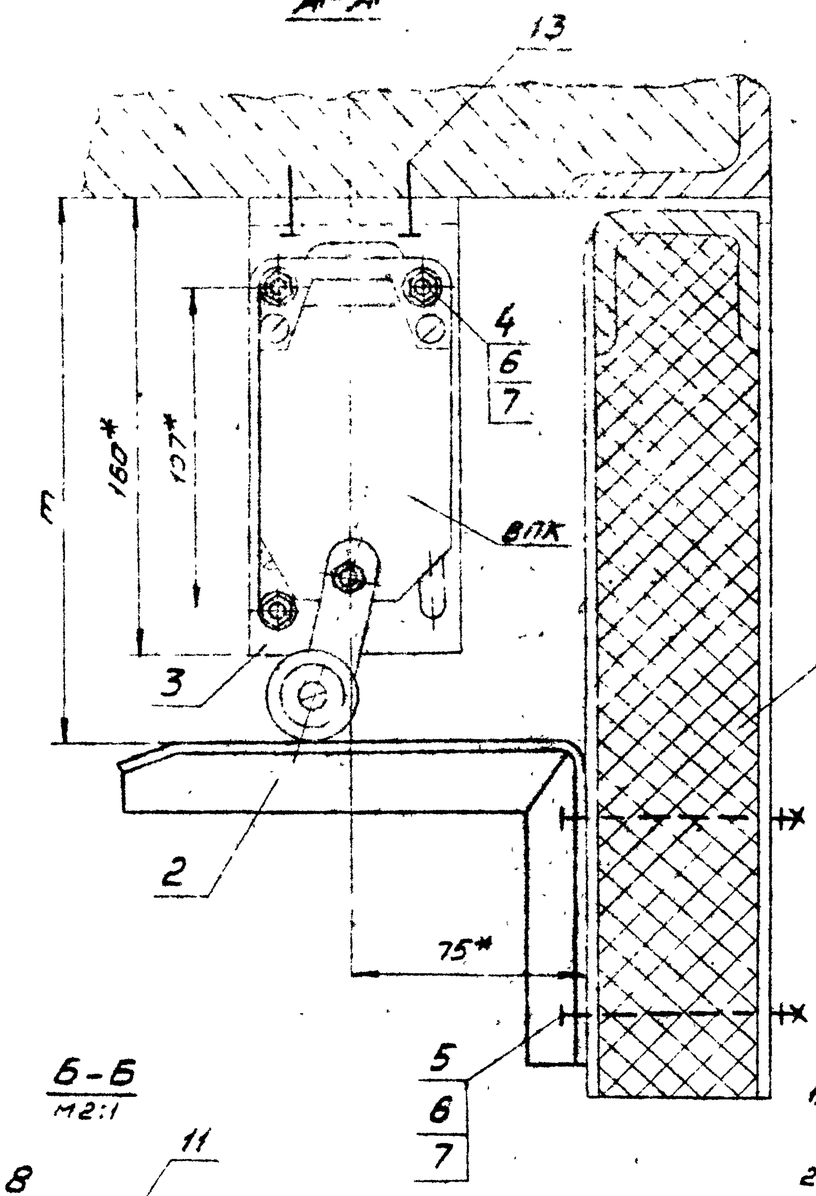

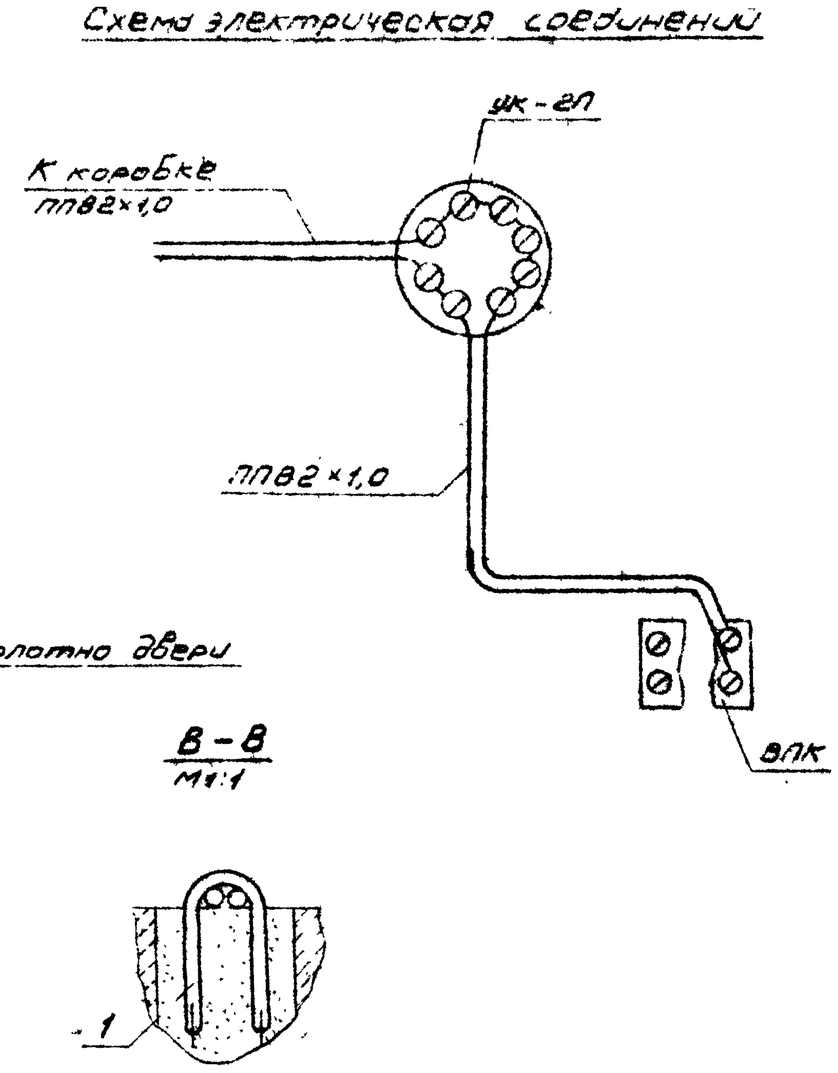

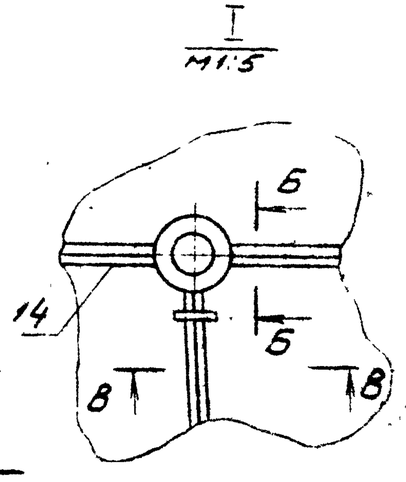

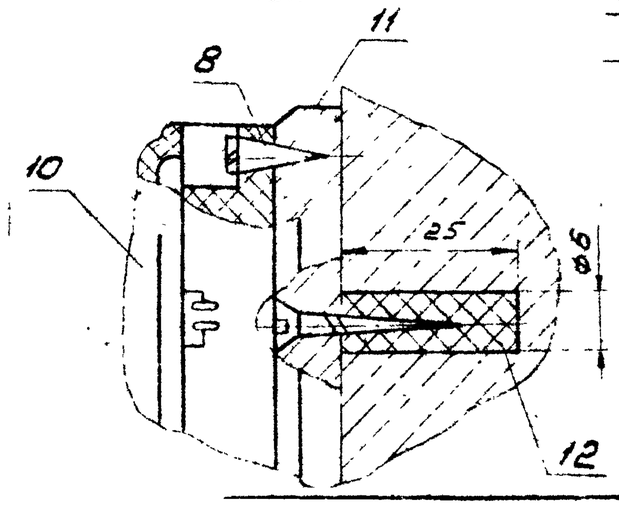

1. Размер „m" отрегулировать при монтаже, обеспечив срабатывание выключателя и защиту его от поломки.
2. Крепление уголка поз. 3 производить по месту при-стрелкой дюбелем поз. 13.
3* Размеры для справок.

ГИП	Фролов		
Н.контр.	Уткина		
Нач.отд.	Аздров		
Гл.спец.	Захарова		
Вед.инж.	Акулин		
Ст.инж.	Аленичев		

АПЖ2.Н.2

Крепление выключателя типа ВПК на входную дверь
Сборочный чертеж

Стадия	Масса	Масштаб
РП		-
Лист	Листов	

СПКБ „Спецавтоматика"

ТПР 0407-3

Альбом II

ТПР 0407-3-03.86

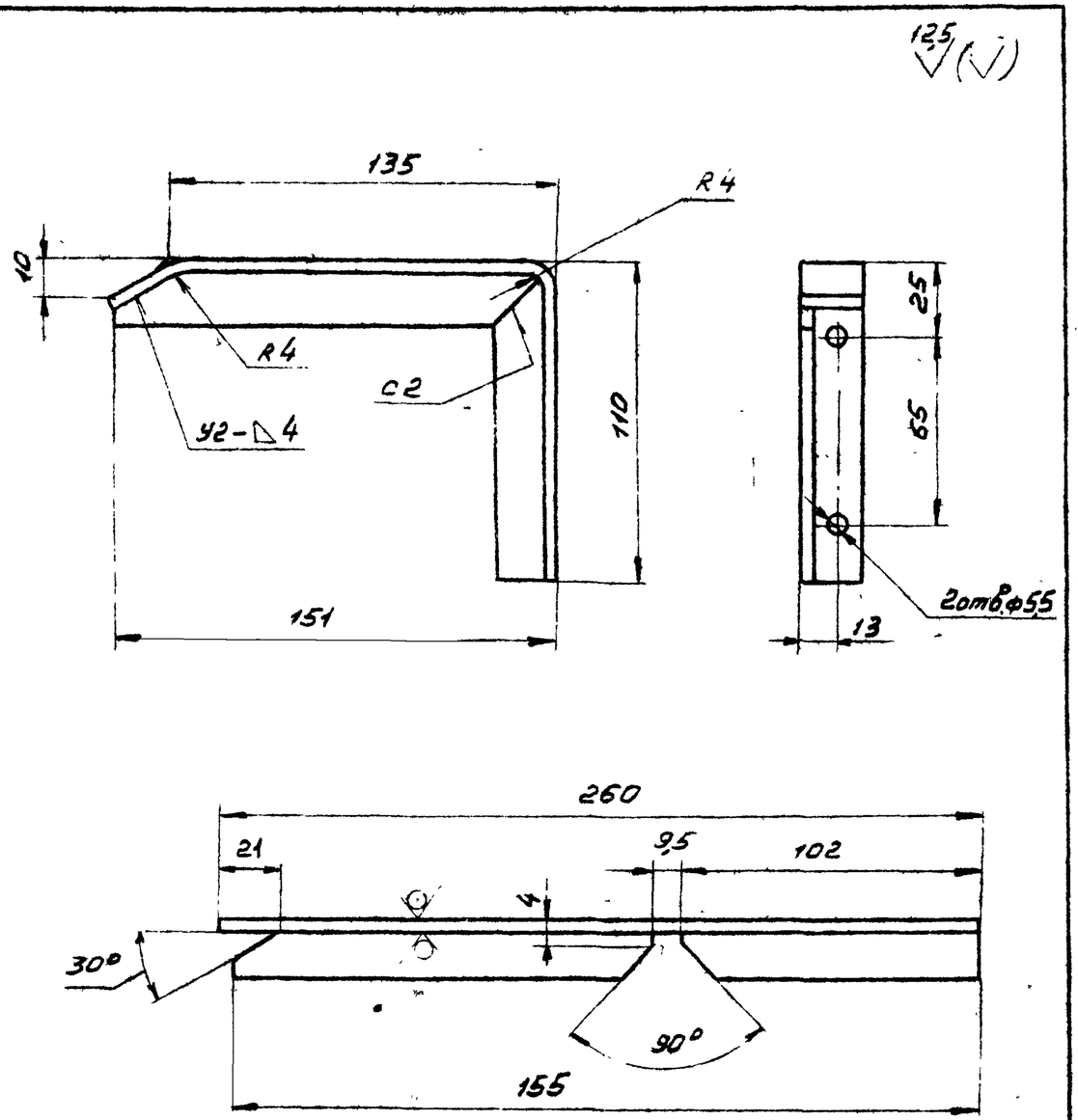

1. Сварные швы по ГОСТ 5264-80
электрод Э42 ГОСТ 9467-75
2. $H14, \pm \frac{t2}{2}$

ГИП	Фролов		
Н.контр.	Уткина		
Нач.отд.	Азаров		
Гл.спец.	Захарова		
Вед.инж.	Акулин		
Ст.инж.	Аленичева		

АПЖ2.Н.2.2

Уголок

Стадия	Масса	Масштаб
РП	0,29	1:2
Лист	Листов 1	

Уголок $\frac{Б-20\times20\times4\ ГОСТ8509-72}{Ст3\ ГОСТ535-79}$

СПКБ „Спецавтоматика"

Инв.№ подл. | Подпись и дата | Взам.инв.№

Альбом II

ТПР 0407-3-03.86

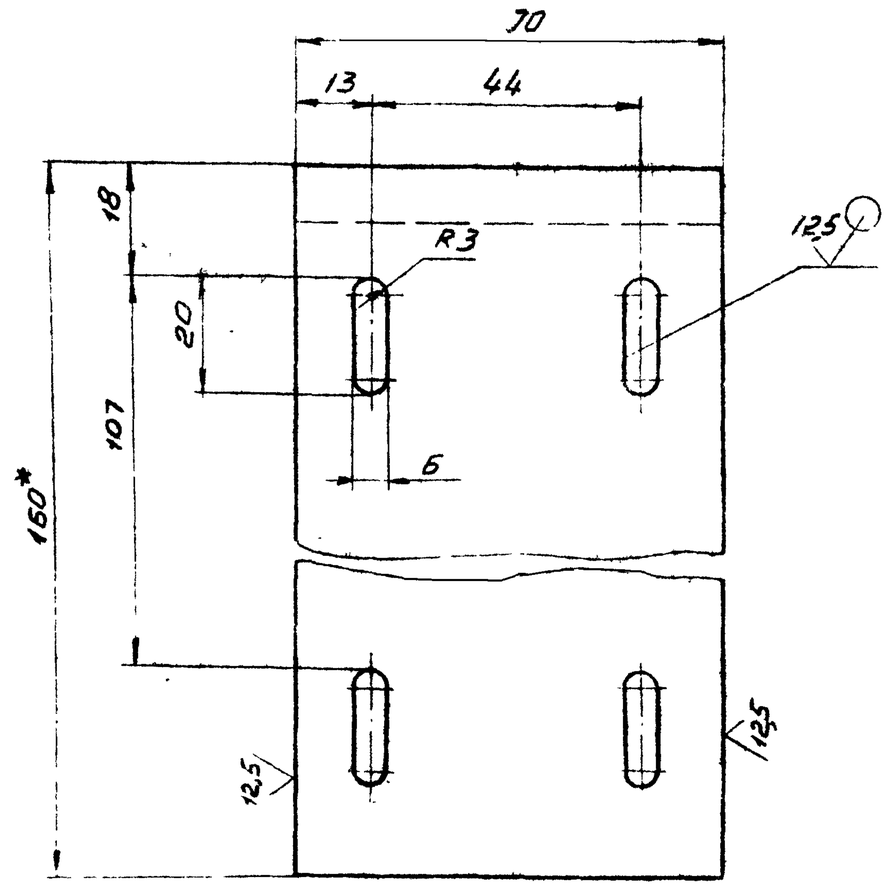

1. $H14, \pm \frac{t2}{2}$
2.* Размер для справок

ГИП	Фролов		
Н.контр.	Уткина		
Нач.отд.	Азаров		
Гл.спец.	Захарова		
Вед.инж.	Акулин		
Ст.инж.	Аленичева		

АПЖ2.Н.2.3

Уголок

Стадия	Масса	Масштаб
РП	1,2	1:1
Лист	Листов 1	

Уголок $\frac{Б-160\times100\times9\ ГОСТ8510-72}{Ст3\ ГОСТ535-79}$

СПКБ „Спецавтоматика"

Инв.№ подл. | Подпись и дата | Взам.инв.№

Альбом II

ТПР 0407-3-03.86

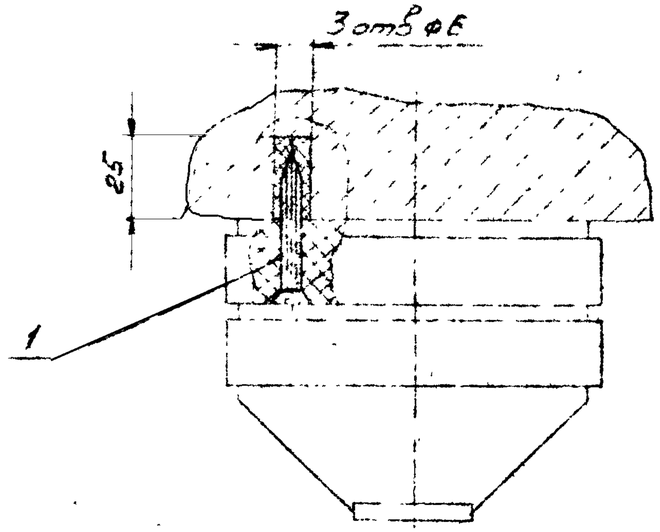

План расположения дюбелей на перекрытии

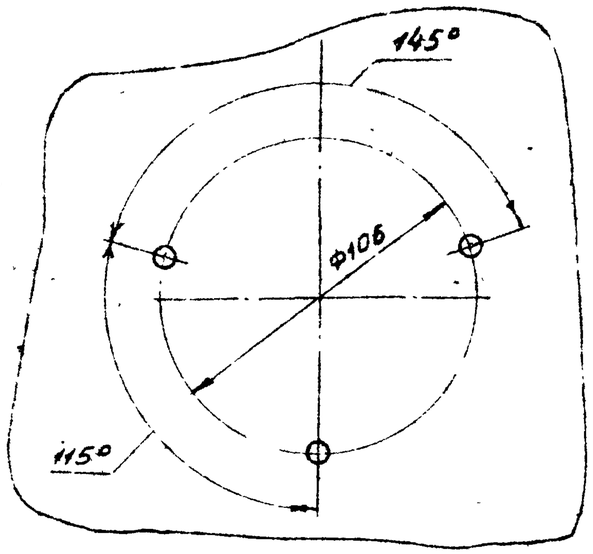

Формат	Зона	Поз.	Обозначение	Наименование	Кол.	Примечание
				Прочие изделия		
		1		Дюбель У65643 ТУ 36-941-79	3	

ГИП	Фролов	
Н контр.	Уткина	
Нач. отд.	Азаров	
Гл. спец.	Захарова	
Вед. инж.	Акулин	
Ст. инж.	Аленичева	

АПЖ 2.Н.3

Крепление извещателя UDФ-1М на железобетонном перекрытии

Монтажный чертеж

Стадия	Масса	Масштаб
РП	—	1:2
Лист	Листов 1	

СПКБ „Спецавтоматика"

Инв. № подл. | Подпись и дата | Взам. инв. №

Формат А3

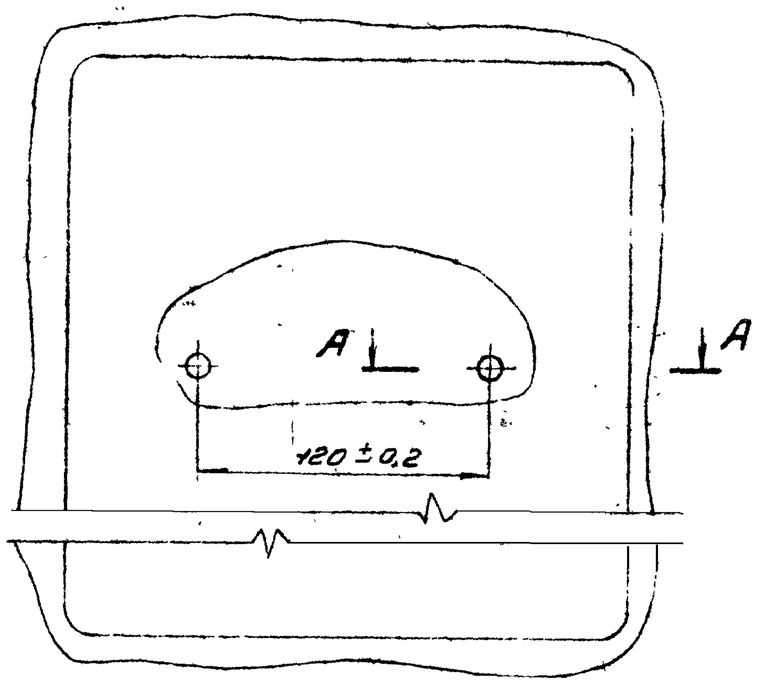

А-А
М1:1

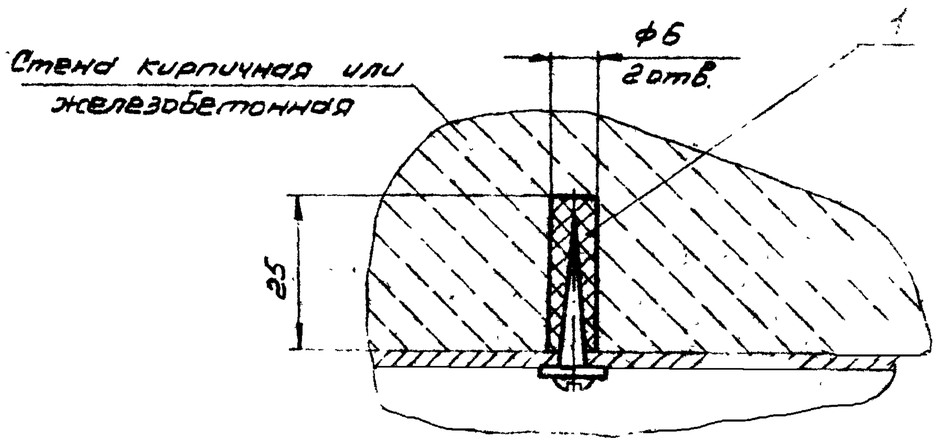

Формат	Зона	Поз.	Обозначение	Наименование	Кол.	Примечание
				Прочие изделия		
		1		Дюбель У656У3 ТУ 36-941-13	2	

АПЖ 2.Н.4

ГИП	Фролов	
Н.контр.	Уткина	
Нач.отд.	Азаров	
Гл.спец.	Захарова	
Вед.инж.	Як	
Ст.инж.	Аленичев	

Крепление промежуточного приемно-контрольного устройства ППКУ-1М на стене
Монтажный чертеж

Стадия	Масса	Масштаб
РП	—	1
Лист	Листов 1	

СПКБ Спецавтоматика

Формат	Зона	Поз	Обозначение	Наименование	Кол.	Примечание
				Документация		
А3			АПЖ2.Н.5	Монтажный чертеж		
				Сборочные единицы		
А4		1	АПЖ2.Н.5.10	Кронштейн	1	
				Стандартные изделия		
		2		Болт М6х25.58 ГОСТ 7805-70	2	
		3		Гайка М 6.5 ГОСТ 5915-70	2	
		4		Шайба 6.04 ГОСТ 11371-78	2	
			Переменные данные	для исполнений		
				АПЖ2.Н.5		
				Прочие изделия		
		5		Дюбель У656 У3 ТУ36-941-79	2	

Альбом II

ТПР 0407-3-03.86

Взам. инв. № | Подпись и дата | Инв. № подл.

ГИП	Фролов	
Н.контр.	Уткина	
Нач.отд.	Изаров	
Гл.спец.	Захаров	
Вед.инж.	Акулин	
Ст.инж.	Аленичева	

АПЖ2.Н.5

Крепление сирены сигнальной СС-1

Стадия	Лист	Листов
РП	1	2

СПКБ «Спецавтоматика»

Формат	Зона	Поз	Обозначение	Наименование	Кол.	Примечание
				АПЖ2.Н.5.01		
				Стандартные изделия		
		5		Шуруп I-4х30 ГОСТ 11645-80	2	

Альбом II

ТПР 0407-3-03.86

Взам. инв. № | Подпись и дата | Инв. № подл.

АПЖ2.Н.5

Лист

Альбом II

ТПР 0407-3-03.86

Рис.1

Крепление на железобетонной или кирпичной стене

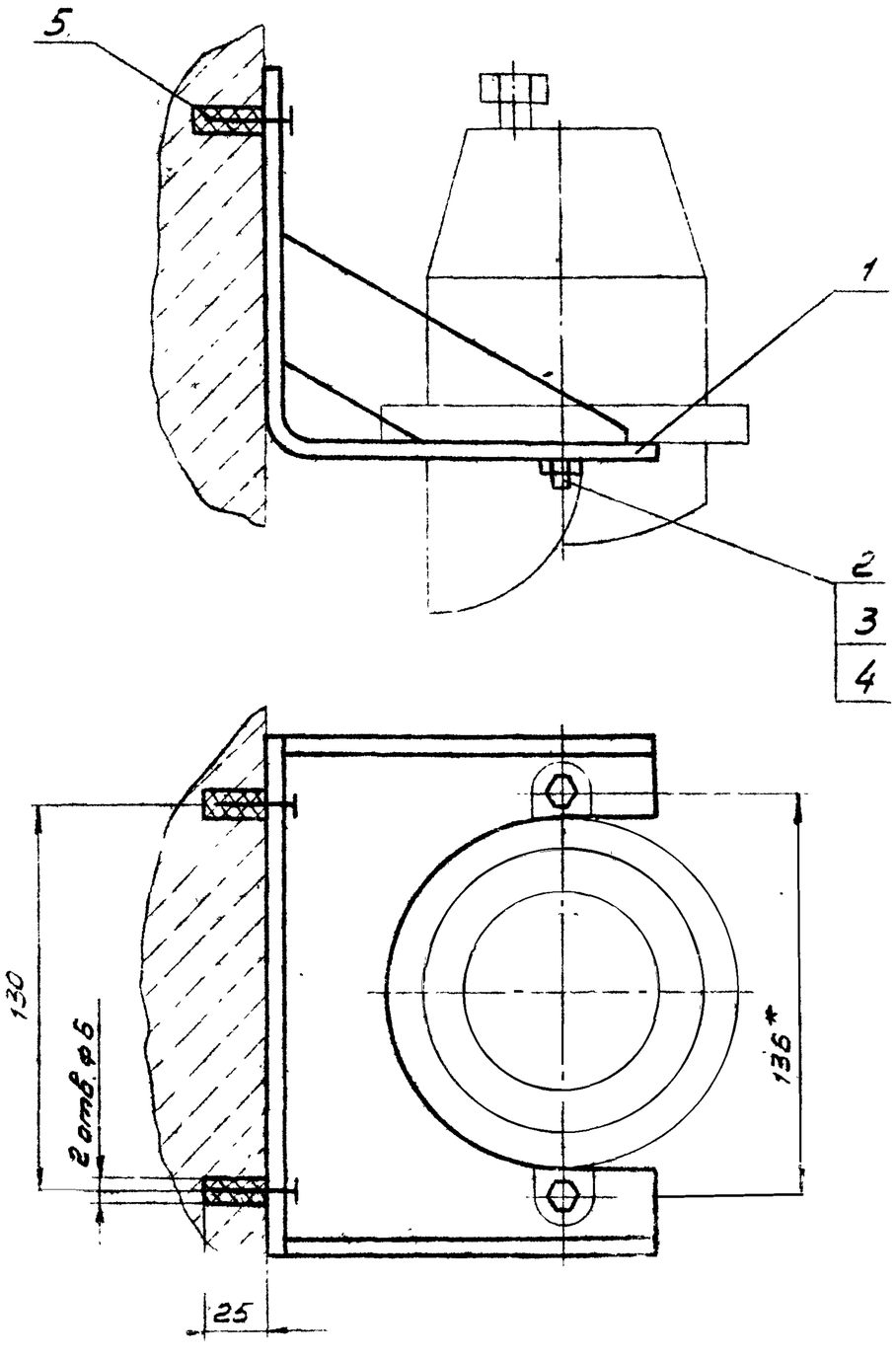

Рис. 2

Крепление на деревянной стене

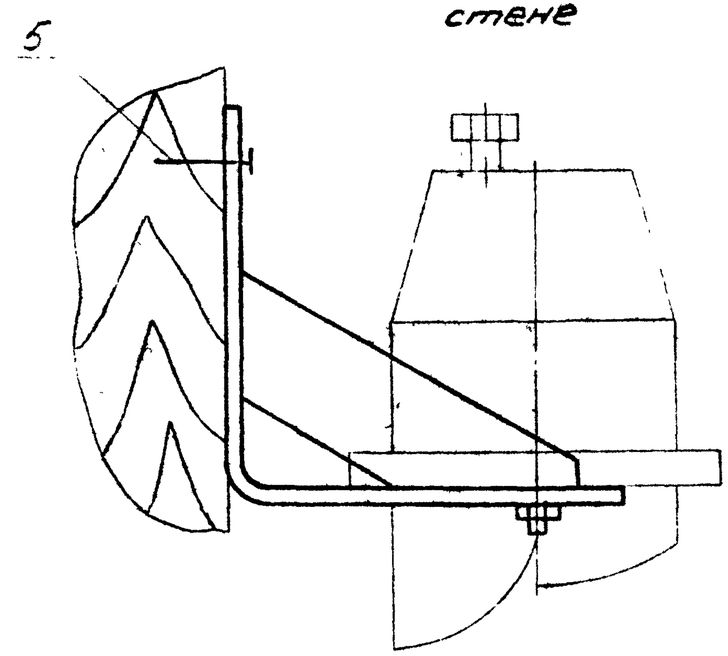

Обозначение	Рис.
АПЖ2 Н.5.	1
-01	2

* Размер для справок

ГИП	Фролов		
Н.контр.	Уткина		
Нач.отд.	Азаров		
Гл.спец.	Захаров		
Вед.инж.	Акулин		
Ст.инж.	Аленичева		

АПЖ2.Н.5

Крепление сирены сигнальной СС-1
Монтажный чертеж

Стадия	Масса	Масштаб
РП	–	1:2
Лист	Листов 1	

ПКБ Автоо

Инв.№ подл. | Подпись и дата | Взам.инв.№

ТМР 0407-3-03 86 Альбом II

Вид А

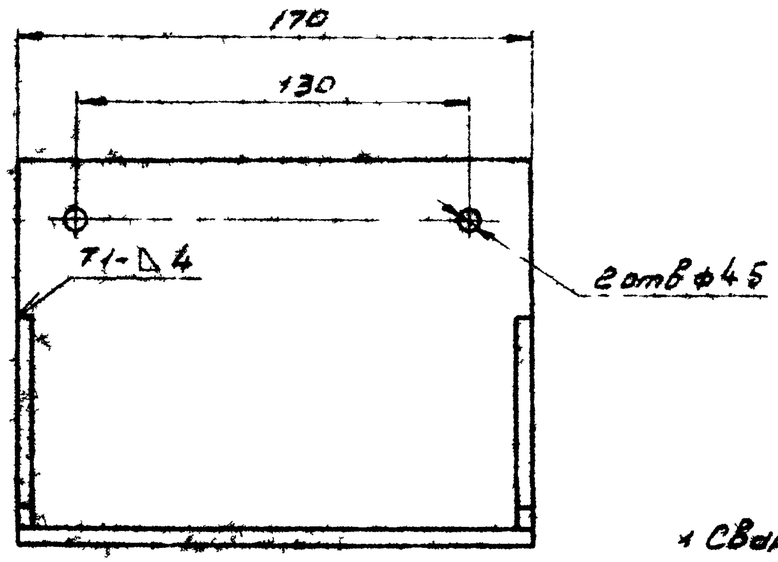

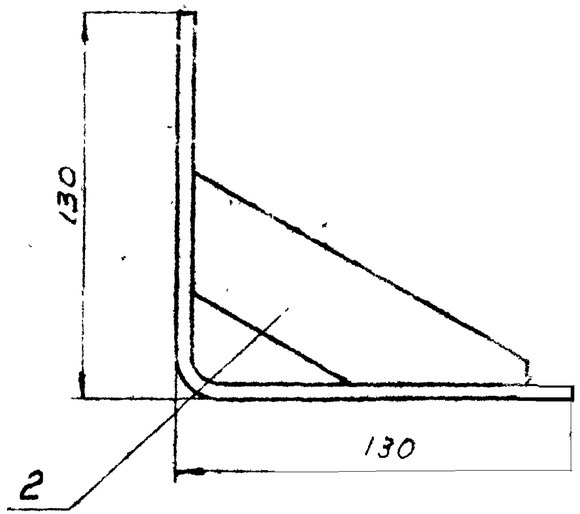

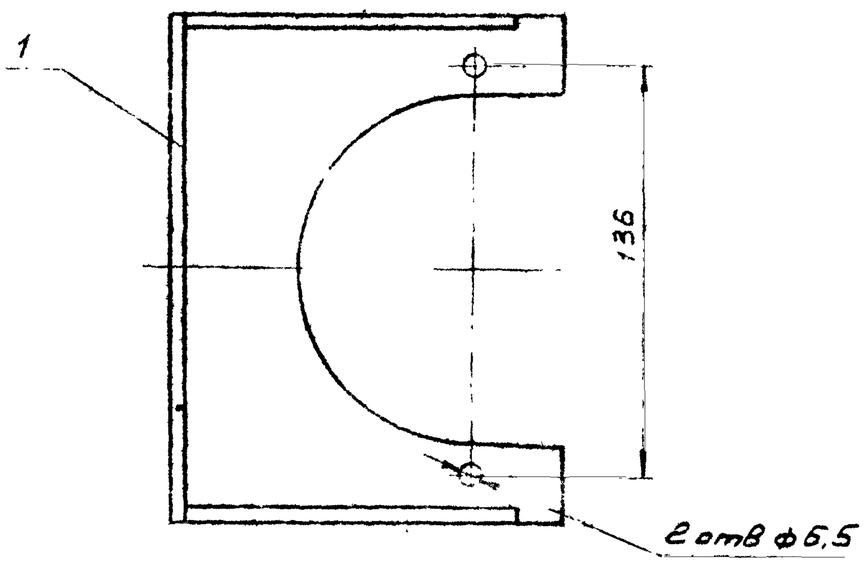

1. Сварные швы по ГОСТ 5264-80
Электрод Э42 ГОСТ 9467-75
2. Размеры для справок
3. Покрытие: эм ПФ-115, серый, III А
ГОСТ 6465-76

Формат	Зона	Поз.	Обозначение	Наименование	Кол.	Примеч.
				Детали		
А4		1	АПЖ 2.Н.5.10.1	Основание	1	
А4		2	АПЖ 2.Н.5.10.2	Лист	2	

АПЖ 2.Н.5.10

ГИП	Фролов	
Н.контр.	Уткина	
Нач.отд.	Аваров	
Гл.спец.	Захарова	
Вед.инж.	Акулин	
Ст.инж.	Аленичева	

Кронштейн
Сборочный чертеж

Стадия	Масса	Масштаб
РП	1,84	1:2
Лист	Листов 1	

СПКБ „Спецавтоматика"

Инв. № подл. | Подпись и дата | Взам. инв. №

21464 ПС 19

Альбом II

ТПР 0407-3-03.86

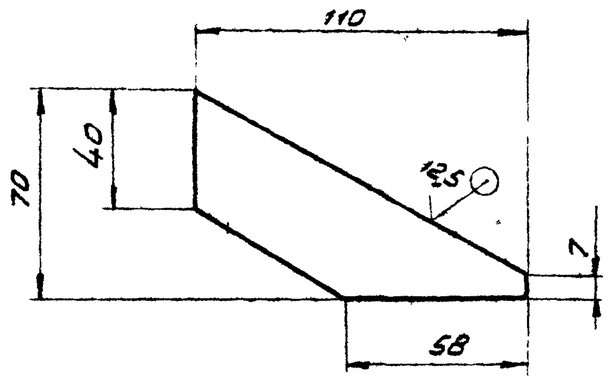

$\pm\frac{t2}{2}$

ГИП	Фролов		
Н.контр.	Уткина		
Нач.отд.	Азаров		
Гл.спец.	Захарова		
Вед.инж.	Акулин		
Ст.инж.	Алексичева		

АПЖ2.Н.5.10.2

Лист	Стадия	Масса	Масштаб
	РП	0,17	1:2
	Лист	Листов 1	

Лист Б-ПН-0-50 ГОСТ 19903-74 / Ст 3пс ГС

СПКБ „Спецавтоматика"

Альбом II

ТПР 0407-3-03.86

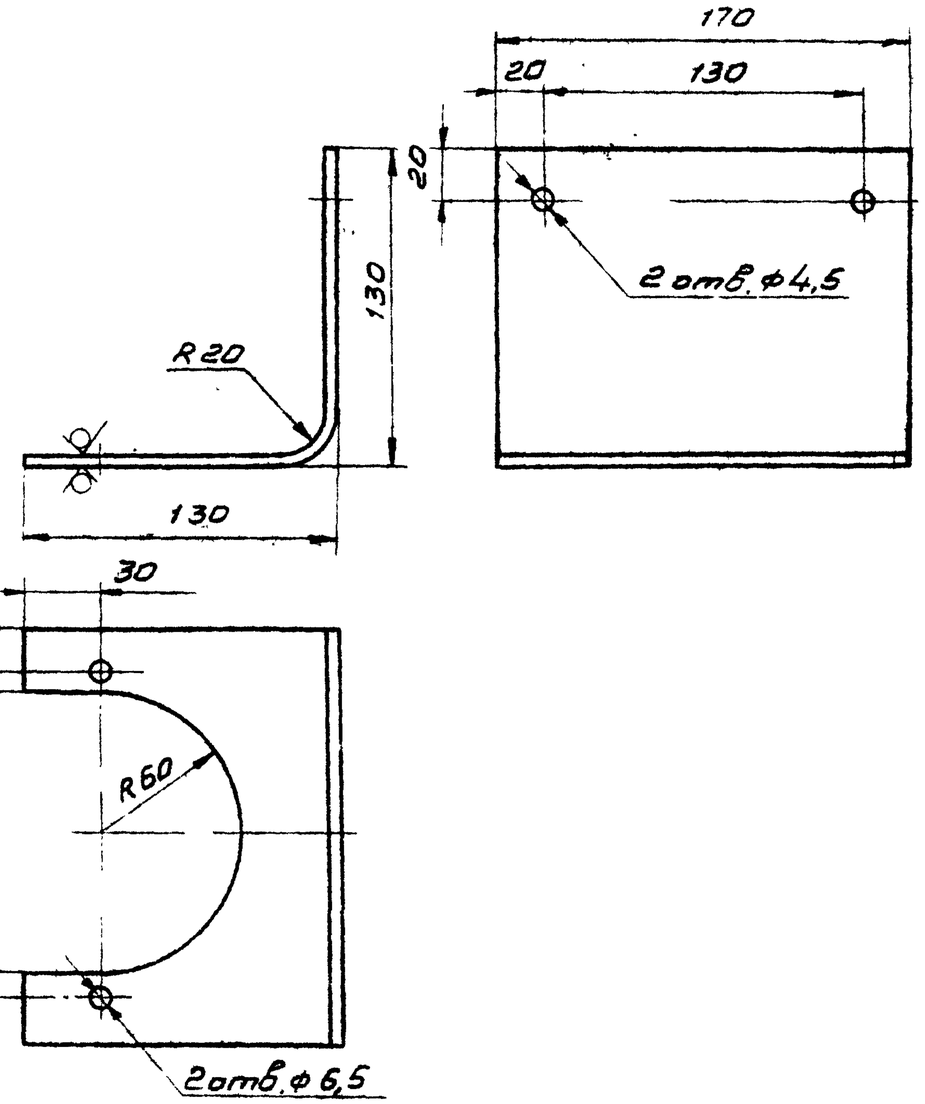

$H14, \pm\frac{t2}{2}$

ГИП	Фролов		
Н.контр.	Уткина		
Нач.отд.	Азаров		
Гл.спец.	Захарова		
Вед.инж.	Акулин		
Ст.инж.	Алексичева		

АПЖ2.Н.5.10.1

Основание	Стадия	Масса	Масштаб
	РП	1,5	1:2
	Лист	Листов 1	

Лист Б-ПН-0-50 ГОСТ 19903-74 / Ст.3пс ГОСТ 14637-79

СПКБ „Спецавтома

Формат А4

Позиция	Наименование и техническая характеристика оборудования и материалов. Завод-изготовитель (для импортного оборудования - страна, фирма)	Тип, марка оборудования. Обозначение документа и номер опросного листа	Единица измерения: Наименование	Единица измерения: код	Код завода-изготовителя	Код оборудования, материала	Цена единицы оборудования, тыс. руб	Количество	Масса единицы оборудования, кг
1	2	3	4	5	6	7	8	9	10
	Оборудование и материалы, поставляемые заказчиком								
	Батарея автоматическая газового пожаротушения БАГЭ-2	БАГЭ-2 ТУ25.09.043-84	комп	671		48 5487 1080		1	155
	Кислородно-изолирующий противогаз	КИП-8 382.930. 244ТУ	шт.	795				3	10.0
	Пиролатрон ПП-3	ПП-3 ГОСТ 8.19430-80	шт.	796				10	0,0068
	Сигнализатор давления универсальный	СДУ ТУ25.09.026-79	шт.	796		42 1872 0265		1	0,3

Привязан

Инв. №

АПЖ1 СО

ГИП	Фролов	
Нач. отд.	Гальперин	
Н. контр.	Уткина	
Гл. спец.	Фролов	
Рук. гр.	Еропчин	
Ст. инж.	Лаврова	

Спецификация оборудования

Стадия	Лист	Листов
РП	1	2

СПКБ Спецавтоматика

ТПР 0407-3-03.86 Альбом II

Инв. № подл. | Подпись и дата | Взам. инв. №

Позиция	Наименование и техническая характеристика оборудования и материалов. Завод-изготовитель (для импортного оборудования — страна, фирма)	Тип, марка оборудования. Обозначение документа и номер опросного листа	Единица измерения		Код завода-изготовителя	Код оборудования, материала	Цена единицы оборудования, тыс руб.	Количество	Масса единицы оборудования кг
			Наименование	Код					
1	2	3	4	5	6	7	8	9	10
	Хладон 114В2 (Основной и резервный запасы)	114 В2 ГОСТ 15899-79	кг	166		24 1249		90	
	Запас на испытание хладона 114В2	114 В2 ГОСТ 15899-79	кг	166		24 1249		45	

Альбом II

ТПР 0407-3-03.86

Инв. № подл. | Подпись и дата | Взам. инв. №

Привязан

Инв. №

АПЖ 1 СО

Лист 2

Формат А3

Позиция	Наименование и техническая характеристика оборудования и материалов. Завод-изготовитель (для импортного оборудования - страна, фирма)	Тип, марка оборудования. Обозначение документа и номер опросного листа	Единица измерения: наименование	Единица измерения: код	Код завода-изготовителя	Код оборудования, материала	Цена единицы оборудования, тыс руб	Количество	Масса единицы оборудования, кг
1	2	3	4	5	6	7	8	9	10
	Оборудование и материалы, поставляемые заказчиком								
	Выключатель	ВПК2-10У2	шт	796		34 2832	-	2	0,410
		ТУ16-526							
		433-78							
	Шкаф управления основной на 5 батарей и 5 направлений		шт					1	
	ШОУ 9702-3044Г разм. 2400×1000×600 мм								
	Сирена сигнальная перем. 220 В 40 ВТ	СС-1	шт	796		42 1893		1	0,9
		ТУ 25-05-				0502			
		-1044-76							
	Лампа	Б-220-230-60	шт.	796		34 5611		8	
		ГОСТ 2239-79				3106			
	Световой указатель подъездов перем. 220 В 25 ВТ	СУП-МУ2	шт	796		34 4995		4	1,47
		ТУ 36-101-82				2031			

Альбом II

ТПО 0407-3-03.86

Взам. инв. №

Подпись и дата

Инв. № подл.

Инв. №		
ГИП	Фролов	
Нач. отд.	Гольперин	
Н. контр.	Уткина	
Гл. спец.	Фролов	
Рук. гр.	Еремчук	
Ст. инж.	Лаврова	

АПЖ2 СО

Спецификация оборудования

Стадия	Лист	Листов
РП	1	3

СПКБ „Спецавтоматика"

Позиция	Наименование и техническая характеристика оборудования и материалов. Завод-изготовитель (для импортного оборудования — страна фирма	Тип, марка оборудования. Обозначение документа и номер опросного листа	Единица измерения		Код завода-изготовителя	Код оборудования, материала	Цена единицы оборудования, тыс. руб.	Количество	Масса единицы оборудования, кг
			Наименование	Код					
1	2	3	4	5	6	7	8	9	10
	Извещатель пожарный дымовой	ИДФ-1М	шт	796		66 5313		4	0,6
	фотоэлектрический	ТУ 25-06-				7200			
		-1677-78							
	Устройство промежуточное приемно-контрольное	ППКУ-1М	компл	671		66 5314		1	8,0
		ТУ 25.06.				1800			
		1676-78							
	Пост управления кнопочный ПКУ-15-21, 131 4043.		шт					1	
	Кабель АВРГ 2×2,5-660	ГОСТ 433-73	м	006		35 2232		100	0,100
						1124			
	Кабель АВРГ 3×2,5-660	ГОСТ 433-73	м	006		35 2232		20	0,135
						1163			
	Кабель КРВГ 10×1	ГОСТ 1508-	м	006		36 6315		8	
		-78Е				1714			
	Провод ПВ 2×1,0	ГОСТ 6323-	м	006		35 5313		15	0,032
		-79				0102			

Альбом II

ТПР 0407-3-03.86

Инв. № подл. | Подпись и дата | Взам. инв. №

Привязан

Инв. №

АПЖ2 СО

Лист

Позиция	Наименование и техническая характеристика оборудования и материалов. Завод-изготовитель (для импортного оборудования - страна, фирма)	Тип, марка оборудования. Обозначение документа и номер опросного листа	Единица измерения		Код завода-изготовителя	Код оборудования материала	Цена единицы оборудования, тыс.руб.	Количество	Масса единицы оборудования, кг
			Наименование	Код					
1	2	3	4	5	6	7	8	9	10
	Оборудование поставляемое подрядчиком								
	Коробка соединительная	КОК-8У2 ТУ 36-1753-75	шт	796				1	1,6
	Коробка соединительная	КСК-16У1 ТУ 36-1753-75	шт	796				1	2,4
	Коробка	УК-2П ГОСТ 10040-75	шт	796		992111		2	0,06
	Подрозетник 70	ТУ 25-09 046-80	шт	796				2	

Альбом II

ТПР 0407-3-03.86

Инв. № подл. | Подпись и дата | Взам. инв. №

Привязан

Инв. №

АПЖС2 СО

Лист 3

21464-02 25

Формат А3

№ строки	Наименование материала и единица измерения	Код материала	Код ед. изм.	Количество тип	Количество инд.	Количество всего
1	Прокат черных металлов					
2	Круг 25-В-ГОСТ2590-71					
3	20-ГОСТ 1050-74, кг	090100	166		2,040	2,040
4						
5	Круг 30-В-ГОСТ2590-71					
6	20 ГОСТ 1050-74, кг	090100	166		0,490	0,490
7						
8	Круг 34-В-ГОСТ2590-71					
9	20 ГОСТ 1050-74, кг	090100	166		0,390	0,390
10						
11	Круг 36-В-ГОСТ2590-71	090100	166		0,300	0,300
12	20 ГОСТ1050-74, кг					
13						
14	Круг 6-В-ГОСТ2590-71					
15	ст.3 ГОСТ535-79, кг	090100	166		0,140	0,140
16						
17	Круг 8-В-ГОСТ2590-71					
18	ст.3 ГОСТ535-79, кг	090100	166		0,600	0,600
19						
20						

Альбом II

ТПР 0407-3-03.86

Взам. инв. №

Подпись и дата

Инв. № подл.

Привязан

Инв. №

АПЖ1 ВМ

ИП	Фро	Ведомость потребности в материалах	Стадия	Лист	Листов
Нач. отд.	Гол		РП	1	
Н. контр.	Ак		СП: „Спецав... ...ика"		
Гл. спец.	Ф				
Гл. гр.	Ер				
Гл. инж.	Лубос				

№ строки	Наименование материала и единица измерения	Код материала	Код ед. изм.	Количество тип	Количество инд.	Количество всего
1	Круг 10-В-ГОСТ2590-71					
2	Ст.3 ГОСТ535-79, кг	090100	166		0,500	0,500
3						
4	Лист Б-2 ГОСТ19903-74					
5	ст.3 ГОСТ16523-70, кг	090200	166		0,720	0,720
6						
7	Лист Б-6 ГОСТ19903-74					
8	Ст.3 ГОСТ14637-79, кг	090200	166		6,000	6,000
9						
10	Уголок 36×36×4-Б					
11	ГОСТ8509-72					
12	Ст3сп ГОСТ535-79, кг	090100	166		2,940	2,940
13						
14	Шестигранник 30-5					
15	ГОСТ8560-78					
16	20 ГОСТ1051-73, кг	093300	166		2,400	2,400
17						
18	Шестигранник 30-5					
19	ГОСТ8560-78					
20	35 ГОСТ105-73, кг	093300	166		2,400	2,400
21						
22	Шестигранник 36					
23	ГОСТ2879-69					
24	25 ГОСТ1050-74, кг	090301	166		4,900	4,900

Альбом II

ТПР 0407-3-03.86

Взам. инв. №

Подпись и дата

Инв. № подл.

Привяз.

Инв. №

АПЖ1 ВМ

Лист

№ строки	Наименование материала и единицы измерения	Код материала	Код ед. изм	Количество тип	Количество инд	Количество всего
1	Шестигранник 42					
2	ГОСТ 8875-60					
3	35 ГОСТ 1050-74, кг	09 030	166		5320	5 320
4						
5	Трубы стальные					
6						
7	Труба 18×2 ГОСТ 8734-75					
8	В 2г ГОСТ 8733-74, м	13 440	006		45	45 000
9						
10	Труба 30×2,5 ГОСТ 8734-75					
11	В20 ГОСТ 8733-74, м	13 4400	006		2	2.000
12						
13	Продукция резино-техническая					
14						
15	Лента ф-4 ЛН 1 6×50					
16	ГОСТ 24222-80, мм	22 4523	083		700,0	700 000
17						
18	Паронит ПМБ 1,5					
19	ГОСТ 481-80, кг	25 7521	166		0,005	0,005
20						
21	Крепежные изделия					
22						
23	Болт М10×35 58					
24	ГОСТ 7798-70, шт	12 0200	796		12 00	12 000

Привязан

Инв №

АПЖ1 ВМ

Лист 3

Формат А4

№ строки	Наименование материала и единица измерения	Код материала	Код ед. изм	Количество тип	Количество инд	Количество всего
1	Гайка М 6 5					
2	ГОСТ 5915-70, шт.	12 8300	796		7 000	7.000
3						
4	Гайка М 8,5					
5	ГОСТ 5915-70 шт	12 8300	796		24 00	24 000
6						
7	Гайка М 10,5					
8	ГОСТ 5915-70, шт	12 8300	796		16 00	16 000
9						
10	Шайба 6.04					
11	ГОСТ 11371-78, шт	45 9810	796		7 000	7 000
12						
13	Шайба 10.04					
14	ГОСТ 11371-78, шт.	45 9810	796		16.00	16.000
15						
16	Дюбель-гвоздь 4,5×40					
17	ТУ 14-4-1231-83, шт	12 8400	796		38,00	38.000
18						
19	Олифа натуральная льняная					
20	ГОСТ 7931-76, кг	23 1811	166		0,7	0,700
21						
22	Краска масляная красная					
23	густотертая для внутренних					
24	работ ГОСТ 695-77, кг	23 1712	166		0,7	0,700

Альбом I

Т.ПР 0407-3-03 86

Инв № подл | Подпись и дата | Взам инв №

Привязан

Инв. №

АПЖ1 ВМ

Лист 4

21464 02 27

Формат А4

Альбом II

ТПР 0407-3-03.86

№ строки	Наименование материала и единица измерения	Код материала	Код ед. изм.	Количество тип	Количество инд.	Количество всего
1	Сиккатив нафтенатный жидкий					
2	ГОСТ 1003-73, кг	23 1151	166		0,1	0,100
3						
4	Лен трепаный № 20					
5	ГОСТ 10330-76, кг	81 1211	166		0,3	0,300
6						
7	Сурик свинцовый					
8	ГОСТ 19151-73, кг	23 2212	166		0,6	0,600
9						
10	Бензин авиационный					
11	ГОСТ 1012-72, литр	02 5111	120		3	3,000
12						
13						
14						
15						
16						
17						
18						
19						
20						
21						
22						
23						
24						

Инв. № подл. | Подпись и дата | Взам. инв. №

Привязан

Инв. №

АПЖ1 ВМ

Лист 5

Формат А4

Альбом II

ТПР 0407-3-03.86

№ строки	Наименование материала и единица измерения	Код материала	Код ед. изм.	Количество тип	Количество инд.	Количество всего
	Прокат черных металлов	09 0000				
3	Лист					
4	В-1,0 ГОСТ 19904-74*					
5	Ст3 ГОСТ 16523-70, кг	09 0200	166		0,012	0,012
6						
7	Лист					
8	В-3,0 ГОСТ 19903-74*					
9	Ст3 ГОСТ 16523-70, кг	09 0200	166		0,02	0,02
10						
11	Лист					
12	Б-5,0 ГОСТ 19903-74*	09 0200	166		2,500	2,500
13	Ст3 ГОСТ 14637-79, кг					
14						
15	Уголок					
16	20х20х4-Б-ГОСТ 8509-72*					
17	Ст3 ГОСТ 535-79, кг	09 0100	166		0,58	0,58
18						
19	Уголок					
20	160х100х9-Б ГОСТ 8510-72*					

Инв. № подл. | Подпись и дата | Взам. инв. №

Привязан

Инв. №

АПЖ2 ВМ

ГИП	Фролов	
Нач. отд.	Гольперин	
Н. контр.	Уткина	
Гл. спец.	Фролов	
Рук. гр.	Ерончук	
Ст. инж.	Лаврова	

Ведомость потребности в материалах

Стадия	Лист	Листов
РП	1	5

СПКБ „Спецавтомат"

Альбом II

ТПР 0407-3-03.86

№ строки	Наименование материала и единица измерения	Код материала	Код ед изм	Количество тип	Количество инд	Количество всего
1	Ст.3 ГОСТ 535-79, кг	09 0100	166		2,4	2,4
2						
3	Сталь полосовая 4×25					
4	ГОСТ 103-76, кг	09 7100	166		0,22	0,22
5						
6	Сталь полосовая 4×30					
7	ГОСТ 103-76, кг	09 7100	166		0,28	0,28
8						
9	Круг 8-В					
10	ГОСТ 2590-71*					
11	Ст3 ГОСТ 535-79, кг	09 0100	166		0,04	0,04
12						
13	Металлоизделия промышленного					
14	назначения					
15						
16	Болт М5×25.58.09					
17	ГОСТ 7805-70, шт	12 8200	796		6,000	6,000
18						
19	Болт М5×70.58.09					
20	ГОСТ 7805-70, шт	12 8200	796		4,000	4,000
21						
22	Болт М6×16.58.02					
23	ГОСТ 7798-70 шт	12 8200	796		4,000	4,000
24						

Инв. № подл. | Подпись и дата | Взам. инв. №

Привязан

Инв. №

АПЖ2 ВМ

Лист 2

Формат А4

Альбом II

ТПР 0407-3-03.86

№ строки	Наименование материала и единица измерения	Код материала	Код ед изм	Количество тип	Количество инд	Количество всего
1	Болт М6×25.58.09					
2	ГОСТ 7798-70, шт	12 8200	796		2,000	2,000
3						
4	Винт М4×6.58.09					
5	ГОСТ 17473-80, шт	12 8400	796		2,000	2,000
6						
7	Винт М4×8.58.09					
8	ГОСТ 17473-80, шт	12 8400	796		2,000	2,000
9						
10	Гайка М5.5.09					
11	ГОСТ 5915-70, шт	12 8300	796		20,000	20,000
12						
13	Гайка М6.5.09					
14	ГОСТ 5915-70, шт	12 8300	796		2,000	2,000
15						
16	Гайка М6					
17	ГОСТ 5915-70 шт	12 8300	796		4,000	4,000
18						
19	Гвоздь II 0,8×12					
20	ГОСТ 4028-63, шт	12 7100	166		0,060	0,060
21						
22	Дюбель У-656У3					
23	ТУ 36-941-79, шт	34 4995	796		18,000	18,000
24						

Инв. № подл. | Подпись и дата | Взам. инв. №

Привязан

Инв. №

АПЖ2 ВМ

Лист 3

Формат А4

Альбом II

№ строки	Наименование материала и единица измерения	Код материала	Код ед. изм	Количество тип	Количество инд.	Количество всего
1	Дюбель-гвоздь 4,5×60					
2	ТУ 14-4-1231-83, шт	12 8400	796		8,000	8,000
3						
4	Заклепка 3×6.37					
5	ГОСТ 10 299-80, шт	12 8500	796		2,000	2,000
6						
7	Короб защитный К3-30		006		1,000	1,000
8						
9	Полоска ТУ 36-2266-80	34 4466	796		2,000	2,000
10		1021				
11	Пряжка ТУ 36-2266-80	34 4966	796		2,000	2,000
12		1311				
13	Проволока ММ1					
14	ГОСТ 2112-79	18 4490	006		0,050	0,050
15						
16	Проволока 2,5-1					
17	ГОСТ 3282-74	12 1000	006		0,002	0,002
18						
19	Пломба 1-6×8					
20	ГОСТ 18677-73		796		1,000	1,000
21						
22	Шайба 5.04.09					
23	ГОСТ 11371-78, шт	12 8000	796		20,000	20,000
24						

ТПР 0407-3-03.86

Подпись и дата | Инв. № подл.

Привязан

Инв. № подл.

АПЖ2 ВМ

Лист 4

Альбом II

№ строки	Наименование материала и единица измерения	Код материала	Код ед. изм.	Количество тип.	Количество инд.	Количество всего
1	Шайба 6					
2	ГОСТ 11371-78, шт	12,8400	796		4,000	4,000
3						
4	Шуруп А4×30					
5	ГОСТ 1145-80	12,8400	796		4,000	4,000
6						
7						
8						
9						
10						
11						
12						
13						
14						
15						
16						
17						
18						
19						
20						
21						
22						
23						
24						

ТПР 0407-3-03.86

Подпись и дата | Взам. инв. №

Привязан

Инв. № подл.

АПЖ2 ВМ

Лист 5