Согласовано:
Представитель заказчика 1005
(Ена Ц.Ц.)
"11" 10 1971 г.

Утверждаю:
Начальник Главного управления
(Такаренков В.А.)
"18" 1972 г.

УДК 661.92.071.6/.7-219

Группа Г47

Отраслевой стандарт

Воздухоразделительные установки. Опоры для крепления внутриблочной арматуры. Конструкция и размеры

ОСТ 26-04-0391-72

Взамен
Вводится впервые

Приказом
от 1972 г.

срок действия установлен
с 1 июля 1973 г. 1994 г
до 1 января ~~1984 г.~~ ~~1989 г~~

Настоящий стандарт распространяется на крепления арматуры внутри кожуха воздухоразделительных установок, поставляемых для условий умеренного и тропического климата.

Отменить изм.-7 (44-2008) для новых проектирования с 01.11.2008 г.

Переиздан с учетом изменений „0" и №1
18/IV-72 ГР. 0391 от 14.06.72

Инв. № подл.	Подп. и дата	Взам. инв. №	Инв. № дубл.	Подп. и дата
58	24/XI-73			

591 9.07.79

45-2002

1. КОНСТРУКЦИЯ И РАЗМЕРЫ ОПОР

1.1. Конструкция и размеры опор должны соответствовать указанным на черт.1 и в табл.1

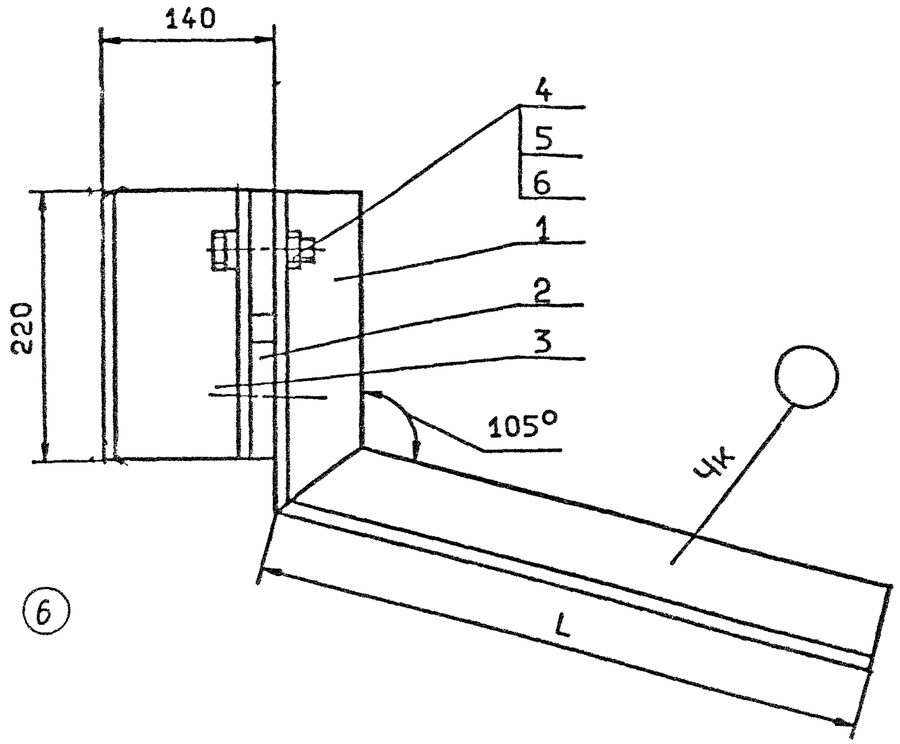

(6)

Размеры для справок
Черт.1

Пример условного обозначения опоры с кронштейном L=200 мм при поставке в страны с умеренно-континентальным климатом:

Опора 200 ОСТ 26-04-0391-72

То же при поставке в страны с тропическим климатом:

Опора Т200 ОСТ 26-04-0391-72.

(6)

Размеры в мм (6)

Таблица 1

Обозначение	Обозначение типоразмера	Применяемость (6)	L	Предельная нагрузка, кгс	Масса, кг	Поз. 1 Кронштейн	Поз. 2 Подкладка	Поз. 3 Швеллер	Поз. 4 Болт	Поз. 5 Гайка	Поз. 6 Шайба
						Количество					
						1	2	1	2	2	2
						Обозначения					
2604 301142 4006 00 7	150	+	150	150	5,21	150/1	150/2 ОСТ 26-04-0386-72	150/3 ОСТ 26-04-0386-72 / Т150/3 ОСТ 26-04-0386-72	2611 409511 1359 12 0 Болт М16-6gх60.4.6.029 ГОСТ 7798-70 (6)	2604 409811 2351 11 8 Гайка 2М16-6Н.6.029 У301.20	2604 409893 1161 02 0 Шайба 16.02.029 У301.40
20 5	Т150					Т150/1					
01 0	200	+	200		5,50	200/1					
21 8	Т200					Т200/1					
02 3	250	+	250	100	5,78	250/1					
22 1	Т250					Т250/1					
03 6	300	+	300		6,07	300/1					
23 4	Т300					Т300/1					
04 9	350	+	350	70	6,36	350/1					
24 7	Т350					Т350/1					
05 2	400	+	400		6,64	400/1					
25 0	Т400					Т400/1					
06 5	500	+	500		7,21	500/1					
26 3	Т500					Т500/1					
07 8	600	+	600	40	7,79	600/1					
27 6	Т600					Т600/1					
08 1	700	+	700		8,36	700/1					
28 9	Т700					Т700/1					
09 4	800	+	800	20	8,93	800/1					
29 2	Т800					Т800/1					

(6) Зам.

Перв. примен. | Справ. № | Подп. и дата | Инв. № дубл. | Взам. инв. № | Подп. и дата | Инв. № дубл.

2. Конструкция иразмеры кронштейнов /Поз.I черт.I/

2.I. Конструкция и размеры кронштейнов должны соответствовать указанным на черт.2 и в табл.2

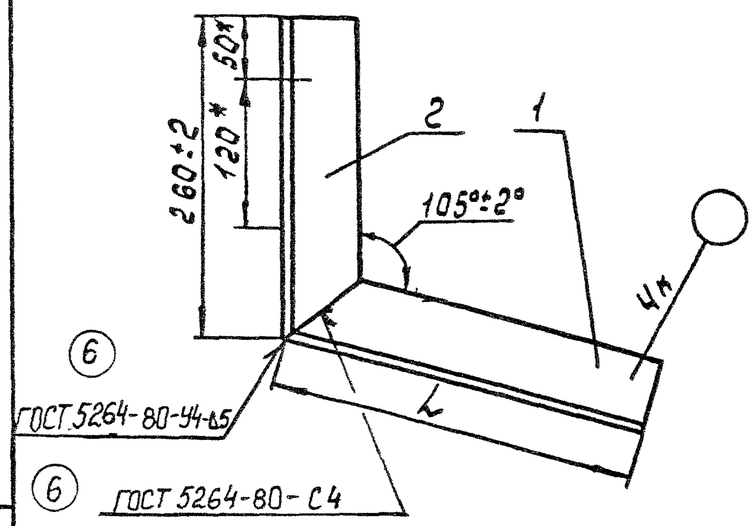

* Размеры для справок

Черт. 2

Размеры в мм

Таблица 2

Обозначение	Обозначение типоразмера	Применяемость (6)	L /пред. откл./ ± 3/	Масса, кг	Поз.I Уголок	Поз.2 Уголок
					Количество	
					I	I
					Обозначение	
2604 30II42 I006 00 0	I50/I	+	I50	2,I8	I50/I-I	I50/I-2
20 8	TI50/I					
0I 3	200/I	+	200	2,47	200/I-I	
2I I	T200/I					
02 6	250/I	+	250	2,75	250/I-I	
22 4	T250/I					
03 9	300/I	+	300	3,04	300/I-I	
23 7	T300/I					
04 2	350/I	+	350	3,32	350/I-I	
24 0	T350/I					
05 5	400/I	+	400	3,6I	400/I-I	
25 3	T400/I					
06 8	500/I	+	500	4,I8	500/I-I	
26 6	T500/I					
07 I	600/I	+	600	4,76	600/I-I	
27 9	T600/I					
08 4	700/I	+	700	5,33	700/I-I	
28 2	T700/I					
09 7	800/I	+	800	5,90	800/I-I	
29 5	T800/I					

Пример условного обозначения кронштейна L = 200 мм при поставке в страны с умеренно-континентальным климатом: Кронштейн 200 ОСТ 26-04-039I-72

То же при поставке в страны с тропическим климатом: Кронштейн T200 ОСТ 26-04-039I-72.

(6) зам.

Инв.№ подл. | Подп. и дата | Взам. инв.№ | Инв.№ дубл. | Подп. и дата

2.1.1. Технические требования по ОСТ 26-04-~~469-72~~ 1222

2.1.2. Швы сварных соединений по ~~ГОСТ 5264-80~~ выполнить 80 электродом УОНИИ-13/45-4,0 ГОСТ 9466 ~~Электрод Э42А-4 ГОСТ 9467-75~~ (5) (2)

2.1.3. Покрытие: При поставке в страны с умеренно-континентальным климатом - Грунт ФЛ-03К ГОСТ 9109-~~76~~ 81 - I слой; (2)

При поставке в страны с тропическим климатом - (5)

Грунт ВЛ-02 ГОСТ 12707-~~77~~ 81 - I слой.

Грунт ФЛ-03К ГОСТ 9109-~~76~~ 81 - I слой. (2)

Инв.N подл.	Подпись и дата	Взам.инв.N	Инв.N дубл.	Подпись и дата
5591	9.07.79			

2.2. Конструкция и размеры уголков /Поз.I черт.2/

2.2.I. Конструкция и размеры уголков должны соответствовать указанным на черт. 3 и в табл. 3

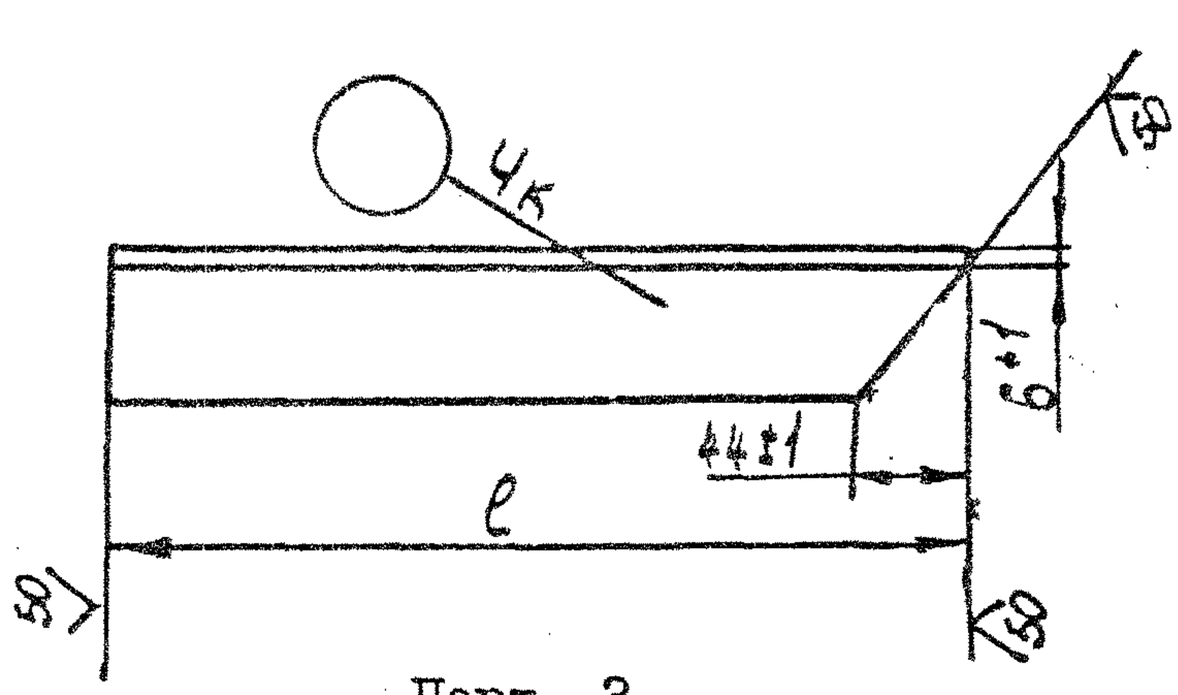

Черт. 3

(6)

Размеры в мм Таблица 3

Обозначение	Обозначение типоразмера	Применяемость	ℓ номин.	ℓ пред откл.	Масса, кг
26Ø4 5072II 2504 00 9	I50/I-I	+	I44	±I	0,76
0I 2	200/I-I	+	I94		I,05
02 5	250/I-I	+	244		I,33
03 8	300/I-I	+	294	±2	I,62
04 I	350/I-I	+	344		I,90
05 4	400/I-I	+	394		2,I9
06 7	500/I-I	+	494		2,76
07 0	600/I-I	+	594		3,34
08 3	700/I-I	+	694		3,9I
09 6	800/I-I	+	794		4,48

Пример условного обозначения уголка ℓ = I94 мм;

Уголок 200/I-I ОСТ 26-04-039I-72

2.2.2. Технические требования по ОСТ 26-04-I222

2.2.3. Материал – Уголок $\frac{63x63x6\text{-}B\ ГОСТ\ 8509\text{-}93}{Ст\ 3сп3\ ГОСТ\ 535\text{-}88}$ (6)

(6) зам.

Инв.№подл. | Подп. и дата | Взам.инв.№ | Инв.№дубл. | Подп. и дата

2.3. Конструкция и размеры уголка /Поз.2 черт.2/

2.3.1. Конструкция и размеры уголка должны соответствовать указанным на черт. 4.

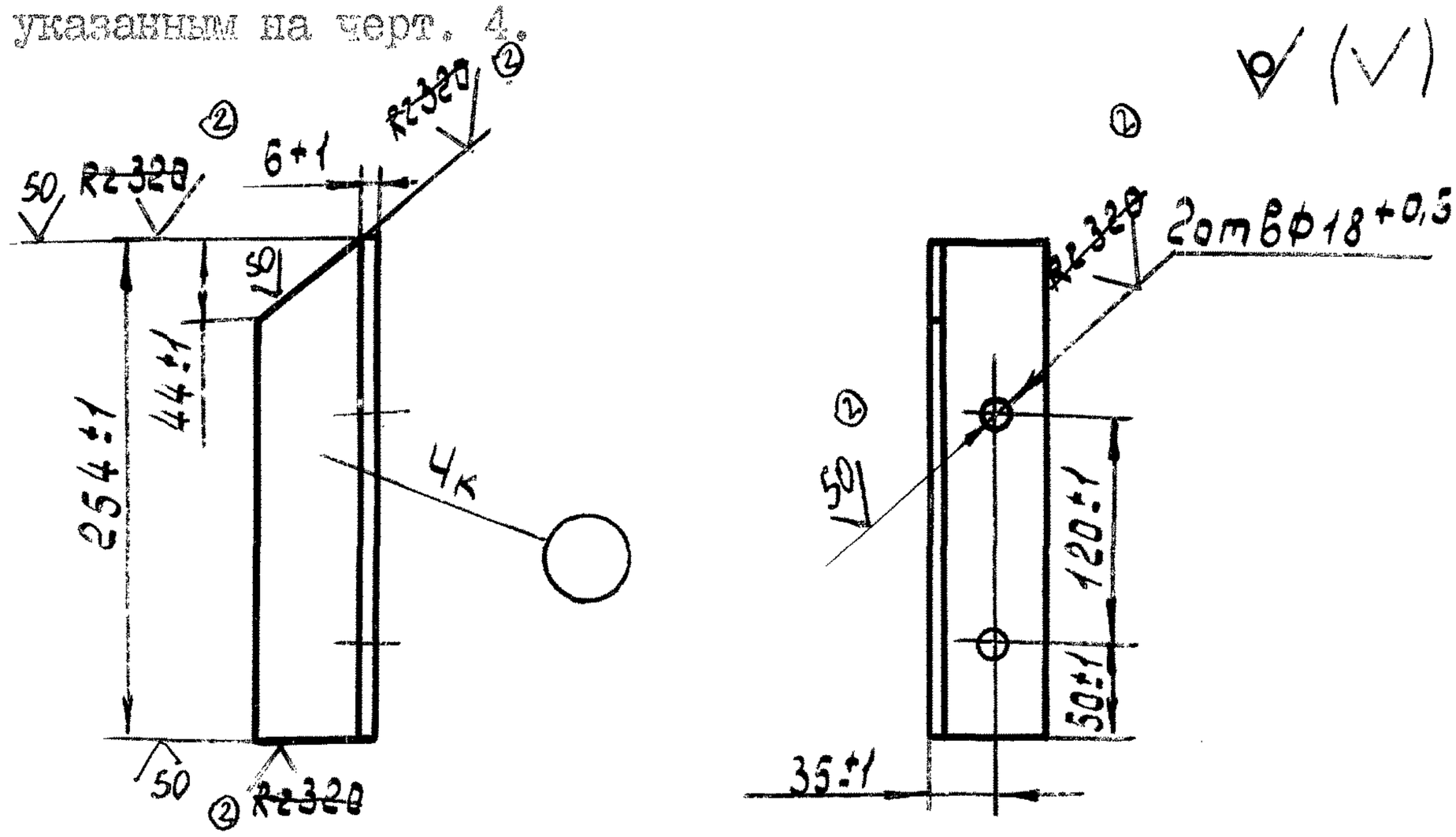

Масса 1,42 кг

Черт. 4

Условное обозначение типоразмера уголка:

Уголок 150/1-2 ОСТ 26-04-0391-72

Обозначение: 2604 507212 2504 00 6

2.3.2. Технические требования по ОСТ 26-04-1222-75

2.3.3. Материал - Уголок $\frac{\text{Б } 63\text{x}63\text{x}6\text{-В ГОСТ } 8509\text{-}\cancel{72}\ 93}{\text{ВСт 3сп3 ГОСТ } 535\text{-}\cancel{58}\ \cancel{79}\ 88}$

Инв.№ подл. | Подп. и дата | Взам. инв.№ | Инв.№ дубл. | Подп. и дата

591 | 9.03.79

ЛИСТ РЕГИСТРАЦИИ ИЗМЕНЕНИЙ ОСТ26-04-0386-72÷ОСТ26-04-0394-72 Стр.

Изм	Номер листов (страниц) изменен-ных	заменен-ных	новых	аннулиро-ванных	Номер документа	Подпись	Дата	Срок введения изменения
2	1,2,4,5,6,7,8				199-83	26-04-0386-72	9.12.83	1.01.84
2				9-13	200-83	26-04-0387-72		1.01.84
2	14,15,17,18,19				201-83	26-04-0388-72	"	"
2				20-24	202-83	26-04-0389-72	"	"
2	1,31,33,34,35				204-83	26-04-0391-72	"	"
2				25-29	203-83	26-04-0390-72	"	"
2	36,37,39,40,41,42,43,44				205-83	26-04-0392-72	"	"
2	45,46,47,48,49				206-83	26-04-0393-72	"	"
2	50,51,	52,53			207-83	26-04-0394-72	"	"
п.	2				27-86	ОСТ 26-04-0386-72		срочно
п.	2				28-86	0388-72	"	"
п.	2				29-86	0391-72	"	"
п.	2				30-86	0392-72	"	"
п.	2				31-86	0393-72	"	"
п.	2				32-86	0394-72	"	"
3	1,14,30,36,45,56				87-88	0386÷0394-72		01.01.89г.
4	1				45-92			
5	1÷56	2(2),2(15),2(31),2(37),2(46),2(51),55,56			28а-97		1.08.97	1.08.97
п.6					30-98		1.11.98	1.11.98
					6(43-2002)		1.08.2002	1.08.2002
6	1÷56	2(2),3(3),5(5),2(15),3(16),5(18),2(31),3(32),5(34),2(37),3(38),2(46),2(51)						

Инв.N подл	Подпись и дата	Взамен инв.N	Инв.N дубл.	Подпись и дата
591	9.07.79			