ТИПОВОЙ ПРОЕКТ
902-2-388.85

ОТСТОЙНИКИ

ПЕРВИЧНЫЕ ГОРИЗОНТАЛЬНЫЕ
ШИРИНОЙ 9 м (8 ОТДЕЛЕНИЙ)

Альбом III

house for sale

ТИПОВОЙ ПРОЕКТ
902-2-388.85

ОТСТОЙНИКИ
ПЕРВИЧНЫЕ ГОРИЗОНТАЛЬНЫЕ
шириной 9 м (8 отделений)

СОСТАВ ПРОЕКТА:

Альбом I - Пояснительная записка.
Альбом II - Технологическая, строительная и электротехническая части.
Альбом III - Строительная часть. Узлы, детали.
Альбом IV - Строительные изделия.
Альбом V - Спецификации оборудования
Альбом VI - Ведомости потребности в материалах.
Альбом VII - Сметы.

ПРИМЕНЕННЫЕ ТИПОВЫЕ МАТЕРИАЛЫ:
серия 3.901-13. Выпуск 2. Колонка управления задвижками Ду 200-400 мм с электрическим приводом типа Б.

АЛЬБОМ III

УТВЕРЖДЕН ГОСГРАЖДАНСТРОЕМ
приказ №: 164 от 22 июля 1974 г.
ВВЕДЕН В ДЕЙСТВИЕ ИНСТИТУТОМ
ЦНИИЭП инженерного оборудования
приказ №: 33 от 11 июня 1985 г.

РАЗРАБОТАН
ЦНИИЭП инженерного оборудования

Главный инженер института А. Кетаов
Главный инженер проекта М. Сирота

Альбом III

Типовой проект

Ведомость основных комплектов рабочих чертежей

Обозначение	Наименование	Примечание
КГ	Технологическая часть	
КЖ	Конструкции железобетонные	
ЭМ	Электротехническая часть	

Ведомость спецификаций

Лист	Наименование	Примечание
10,11	Спецификация к схемам расположения арма-	
	турных изделий монолитных участков стен.	
14	Спецификация к схемам расположения арма-	
	турных изделий монолитных участков лотков	

Ведомость рабочих чертежей основного комплекта КЖ

Лист	Наименование	Примечание
1	Общие данные	
2	Узел „1", „3". Планы. Разрез 6-6.	
3	Узел „1". Разрезы 1-1; 4-4; 5-5. Узел „2".	
	Разрезы 2-2; 3-3.	
4	Узел „2". Планы. Сечения.	
5	Узел „4". Планы. Разрезы 7-7; 8-8.	
6	Узел „5". Планы. Разрезы 9-9; 10-10	
7	Набетонка по днищу. План. Разрезы.	
	Опалубочный чертеж днища. Узлы.	
8	Днище. Армирование. Узлы.	
9	Монолитные участки стен. Опалубочный чертеж.	
10	Монолитные участки стен Ум1÷Ум4.	
	Армирование. Узлы 1,2.	
11	Монолитные участки стен Ум5÷Ум10. Ум11	
	Армирование.	
12	Монолитные участки лотков Лтм1÷Лтм4. Армирование	
13	Монолитные участки лотков Лтм5÷Лтм11.	
	Опалубочный чертеж. Армирование.	
14	Монолитные участки лотков. Спецификация.	

Типовой проект разработан в соответствии с действующими нормами и правилами и предусматривает мероприятия в строительной части, обеспечивающие взрывную, взрывопожарную и пожарную безопасность при эксплуатации сооружения.

Главный инженер проекта /Лоуцкер/.

Инв. № подл. | Подп. и дата | Взам. инв. №

Провер.	Лоуцкер		
Ст. инж.	Курганова		
ГИП	Лоуцкер		
Гл. конс.	Шапиро		
Н. конт.	Лоуцкер		
Нач. отд.	Красавин		

Привязан

Тп 902-2-388.85 КЖ10

Отстойники первичные горизонтальные шириной 9м (6 отделений)

Общие данные

Стадия	Лист	Листов
Р	1	14

ЦНИИЭП инженерного оборудования г. Москва

Альбом III

Типовой проект

Схема расположения мостиков и балок

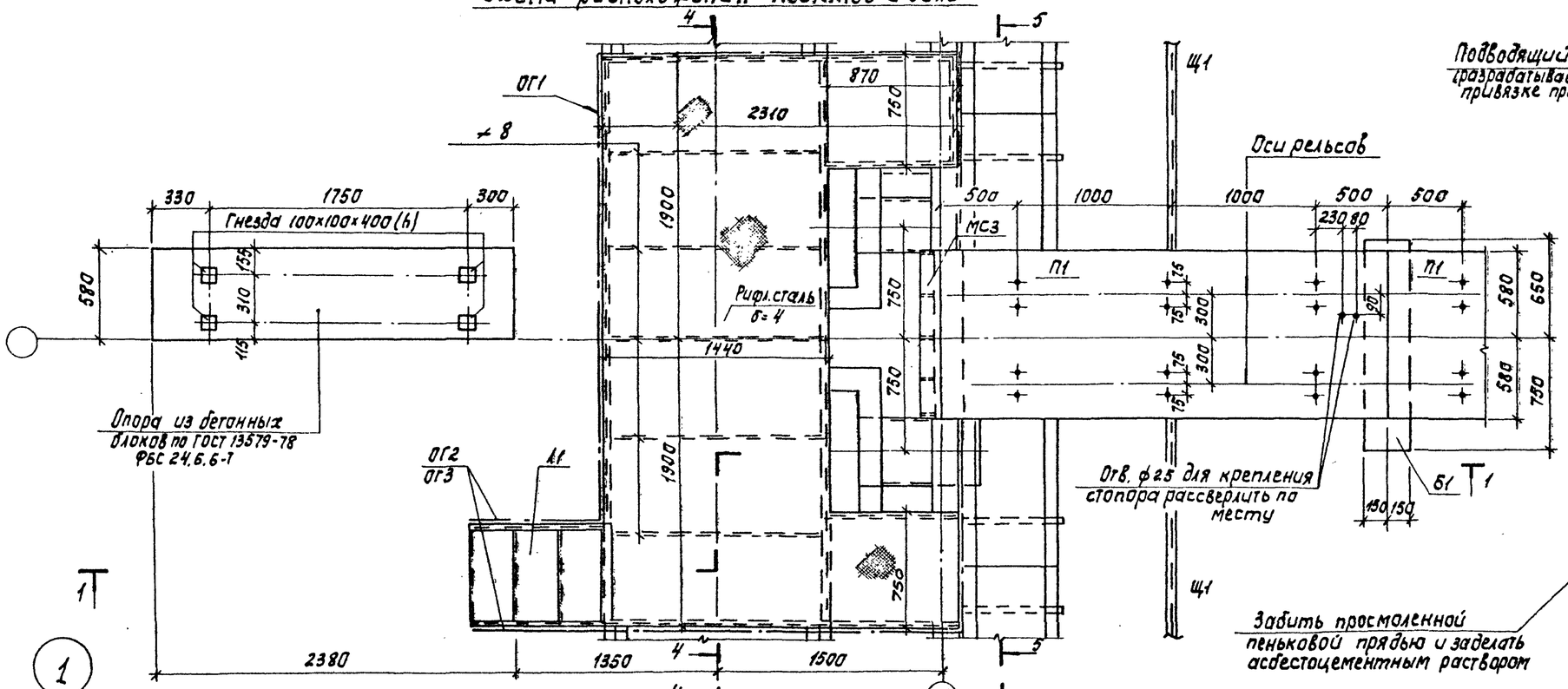

Схема расположения лотков

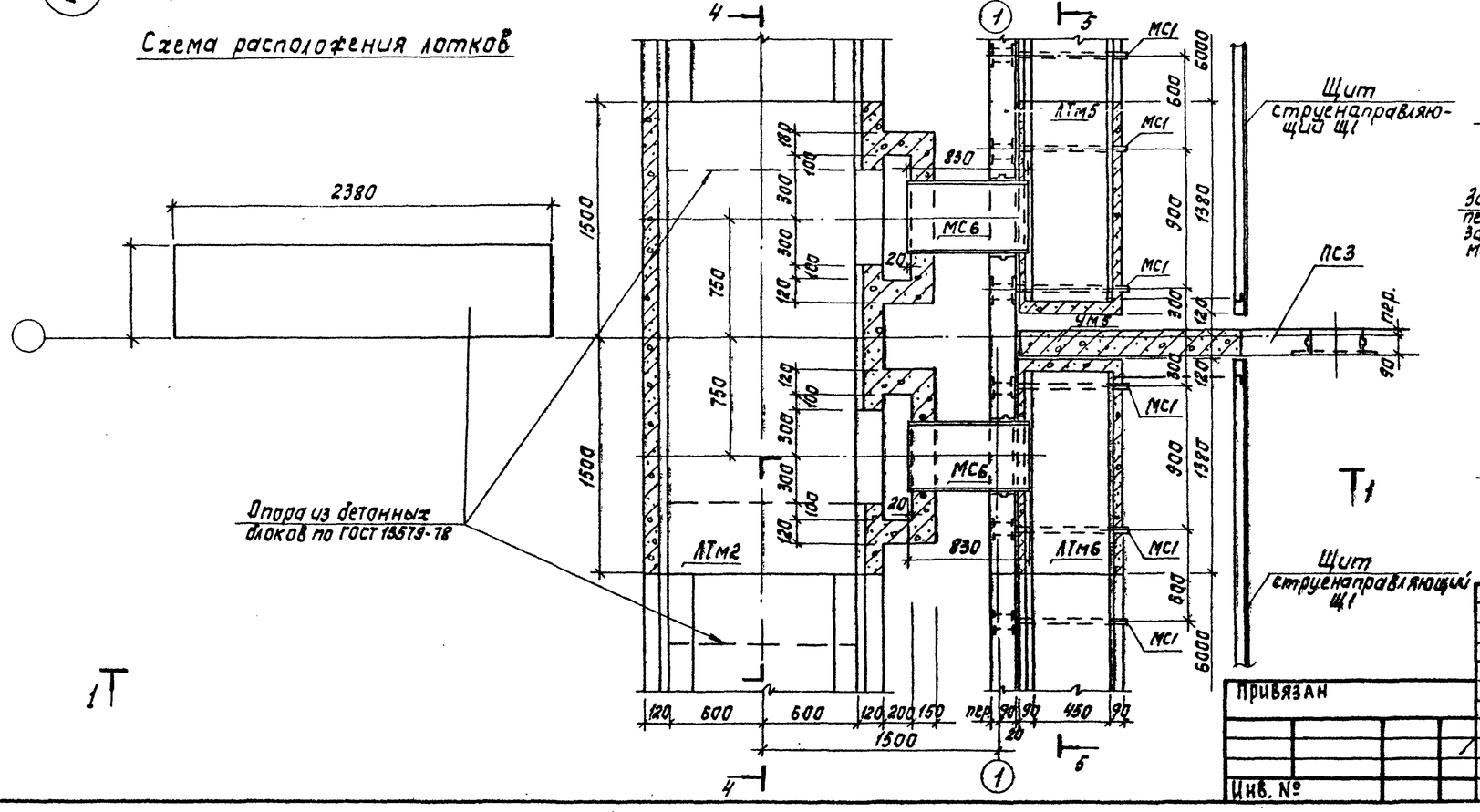

Разрез 3-3

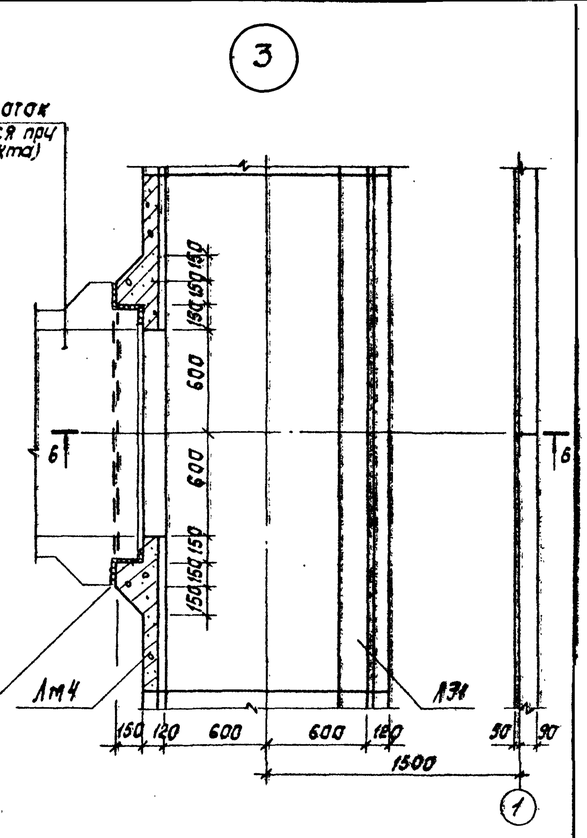

Разрез 6-6

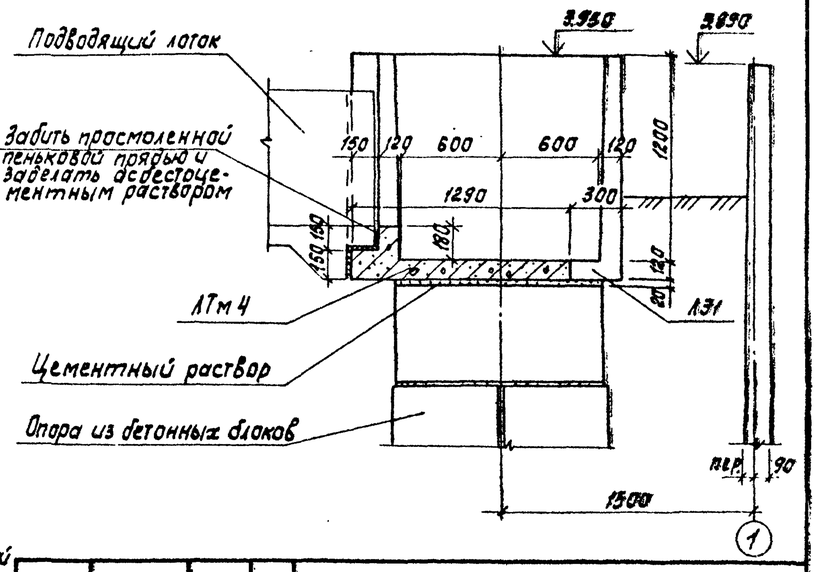

Привязан	Пров.	Лоуцкер	
	Ст.инж.	Курганова	
	ГИП	Лоуцкер	
	Гл.конст.	Шапиро	
Инв. №	Н.контр.	Лоуцкер	
	Нач.отд.	Красавин	

ТП 902-2-388.85 КЖ

Отстойники первичные горизонтальные шириной 9м (8 отделений)

Узел «1», «3». Планы. Разрез 6-6.

Стадия	Лист	Листов
Р	2	

ЦНИИЭП инженерного оборудования г.Москва

Согласовано: ПО КГ Машинская; ПО КО Шифрина

Инв. № подл. | Подпись и дата | Взам. инв. №

Копировал: Корецкая

20693-03 4 Формат А2

Альбом III

Типовой проект

Разрез 1-1

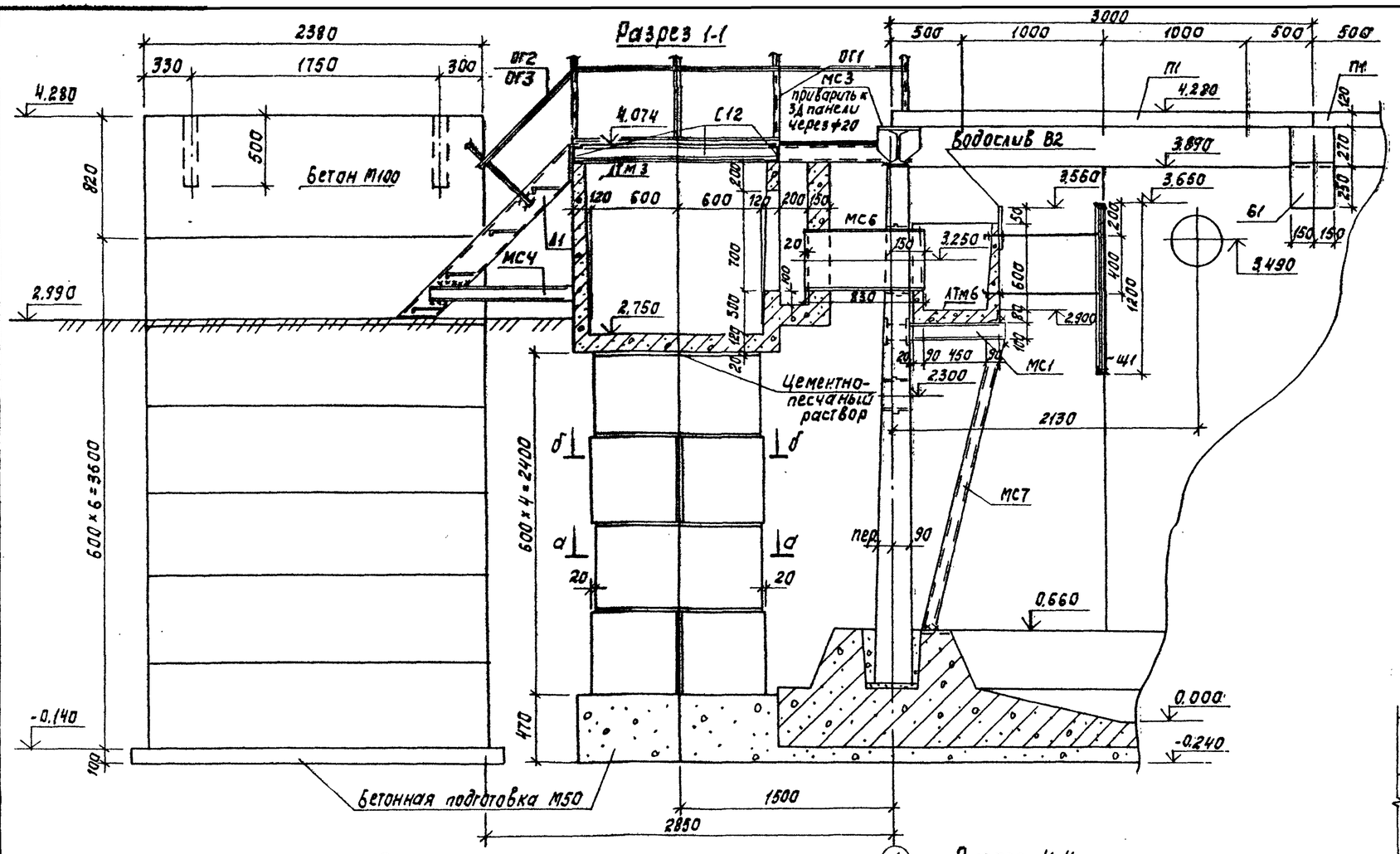

Разрез 3-3

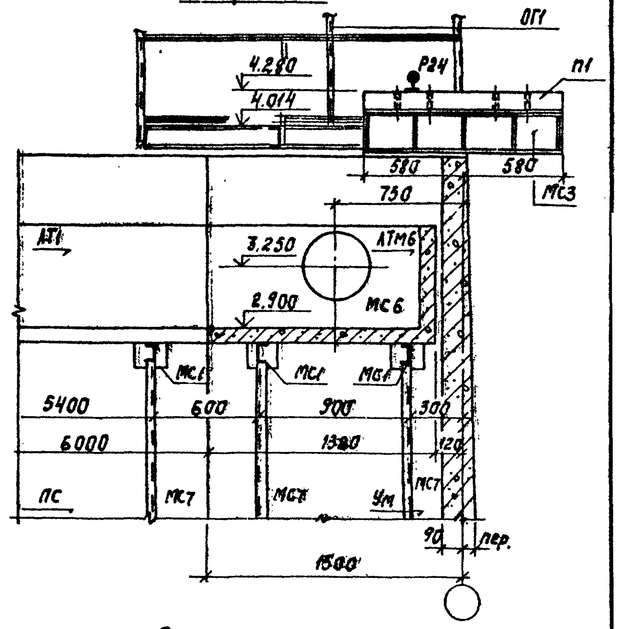

Разрез 5-5

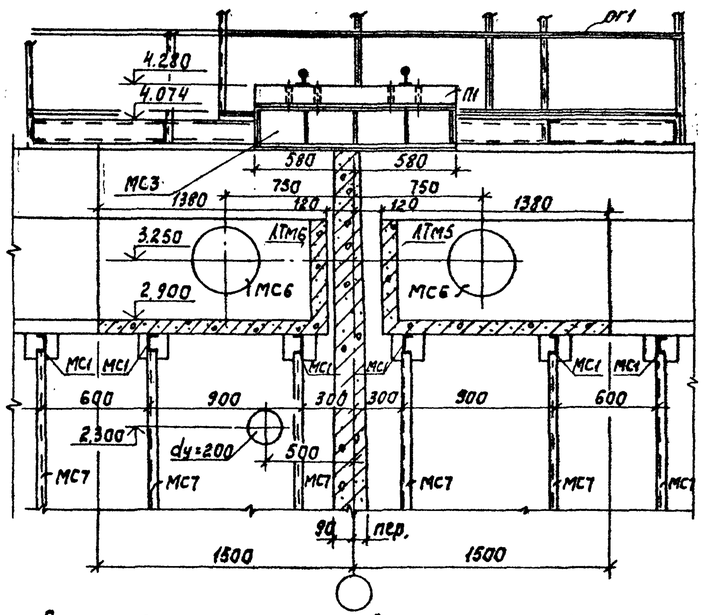

Разрезы 2-2; 3-3 замаркированы на листе 4.

Разрез 2-2

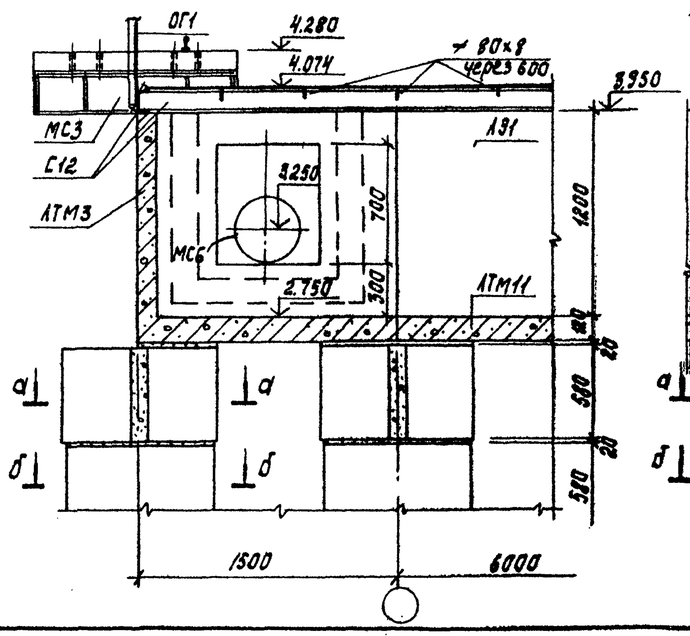

Разрез 4-4

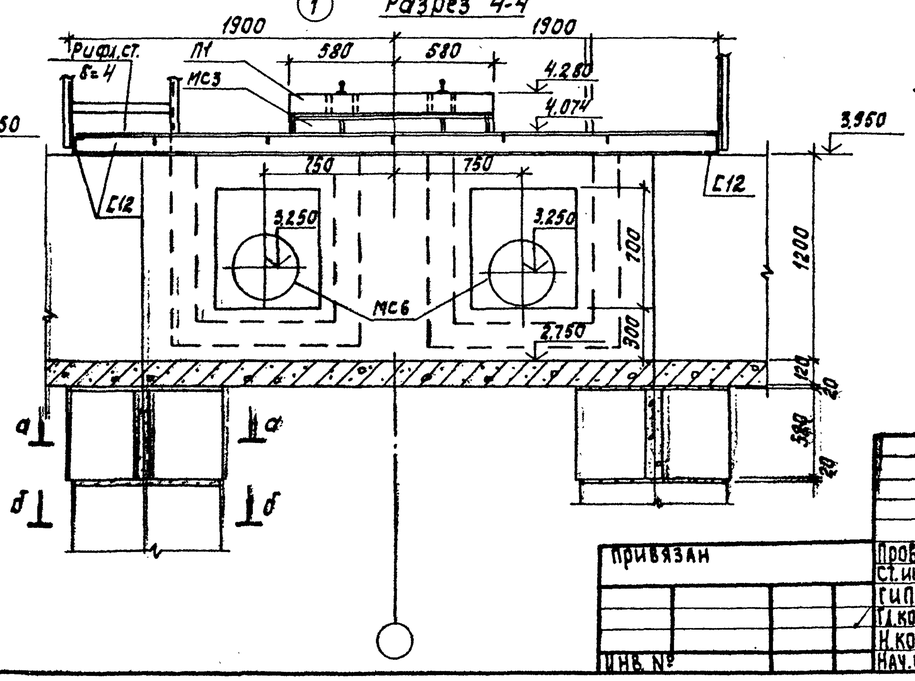

Согласовано: ПО КГ Машинская; ПО КО Шифрина							
Инв. № подл. / Подпись и дата / Взам. инв. №							
Привязан					ТП 902-2-388.85		КЖ
					Отстойники первичные горизонтальные шириной 9 м (8 отделений)	Стадия: Р; Лист: 3; Листов:	
					Узел 1. Разрезы 1-1; 4-4; 5-5 Узел 2. Разрезы 2-2; 3-3	ЦНИИЭП инженерного оборудования г. Москва	
Инв. №	Проб. Лоуцкер; Ст. инж. Курганова; ГИП Лоуцкер; Гл. конст. Шапиро; Н. контр. Лоуцкер; Нач. отд. Красавин						

Копировал: Корецкая 20693-03 5 Формат А2

Альбом III

Типовой проект

Схема расположения мостиков и балок

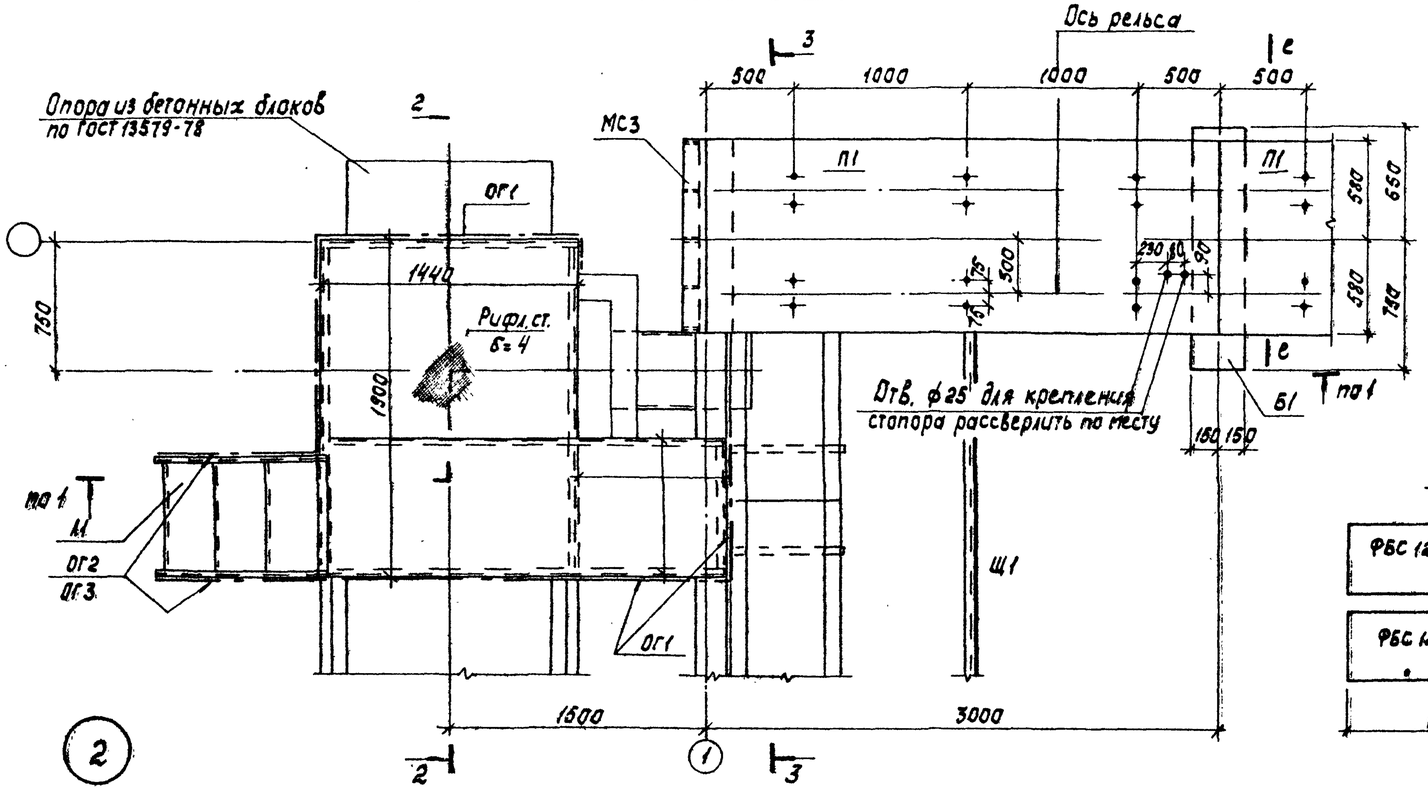

е-е

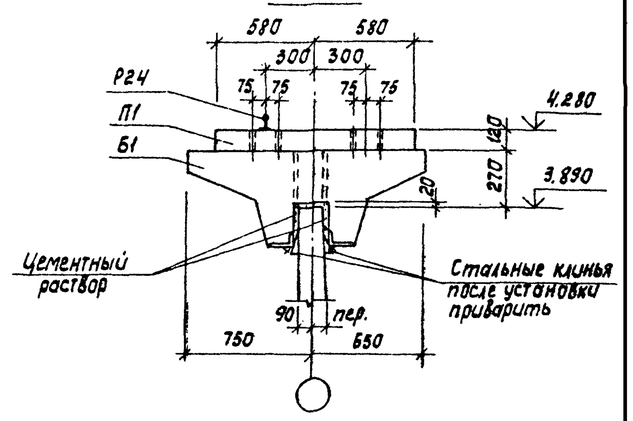

а-а

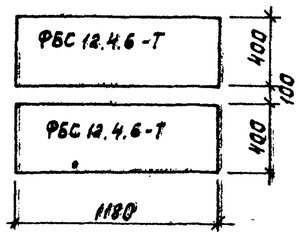

б-б

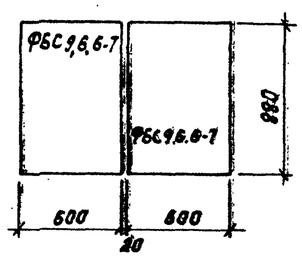

Схема расположения лотков

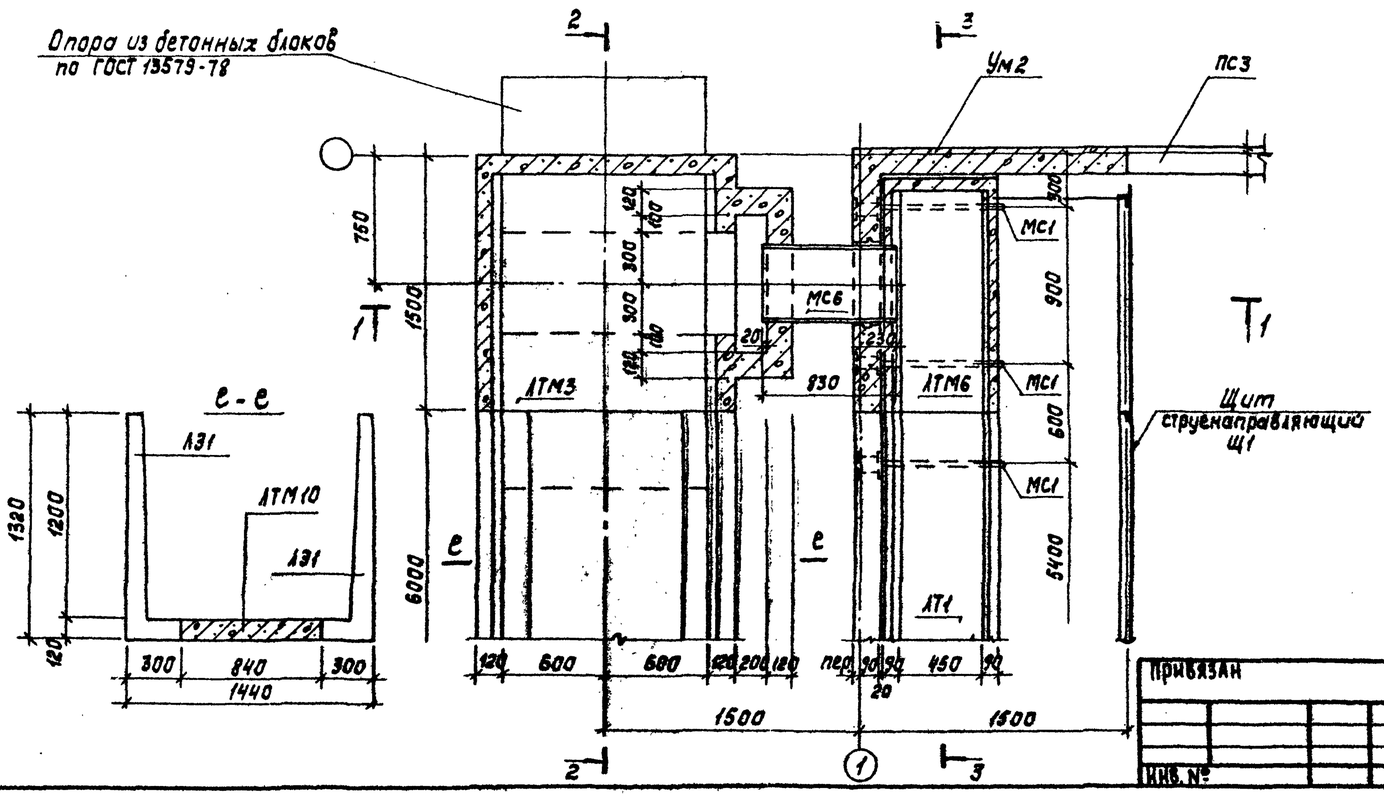

в-в

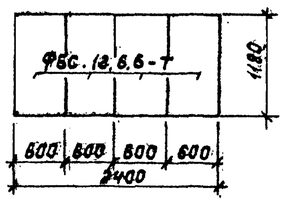

г-г

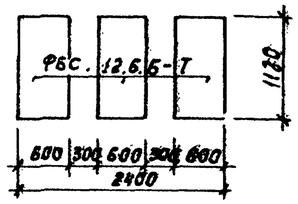

д-д

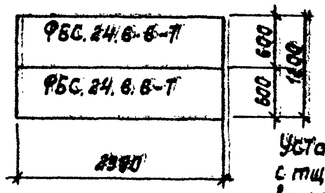

е-е

Установка банки БГ производится с тщательной нивелировкой. Инъектирование стыка банки со стеновой панелью производится через тампонажные трубочки после прокладки гернитового шнура.

Согласовано: ПО КГ, ПО КО, Машинская, Шифрина							
Инв. № подл. / Подпись и дата / Взам. инв. №							
Привязан							
Инв. №							

Разраб.	Доуцкер		ТП 902-2-388.86		КЖИ
Ст. инж.	Курганова		Отстойники первичные горизонтальные шириной 9 м (8 отделений)	Стадия	Лист	Листов
ГИП	Доуцкер			Р	4	
Гл. конст.	Шапиро		Узел «а». Планы. Сечения.	ЦНИИЭП инженерного оборудования г. Москва		
Н. контр.	Доуцкер					
Нач. отд.	Красавин					

Копировал: Корецкая

20693-03. 6

Формат А2

Альбом III

Типовой проект

Схема расположения мостиков

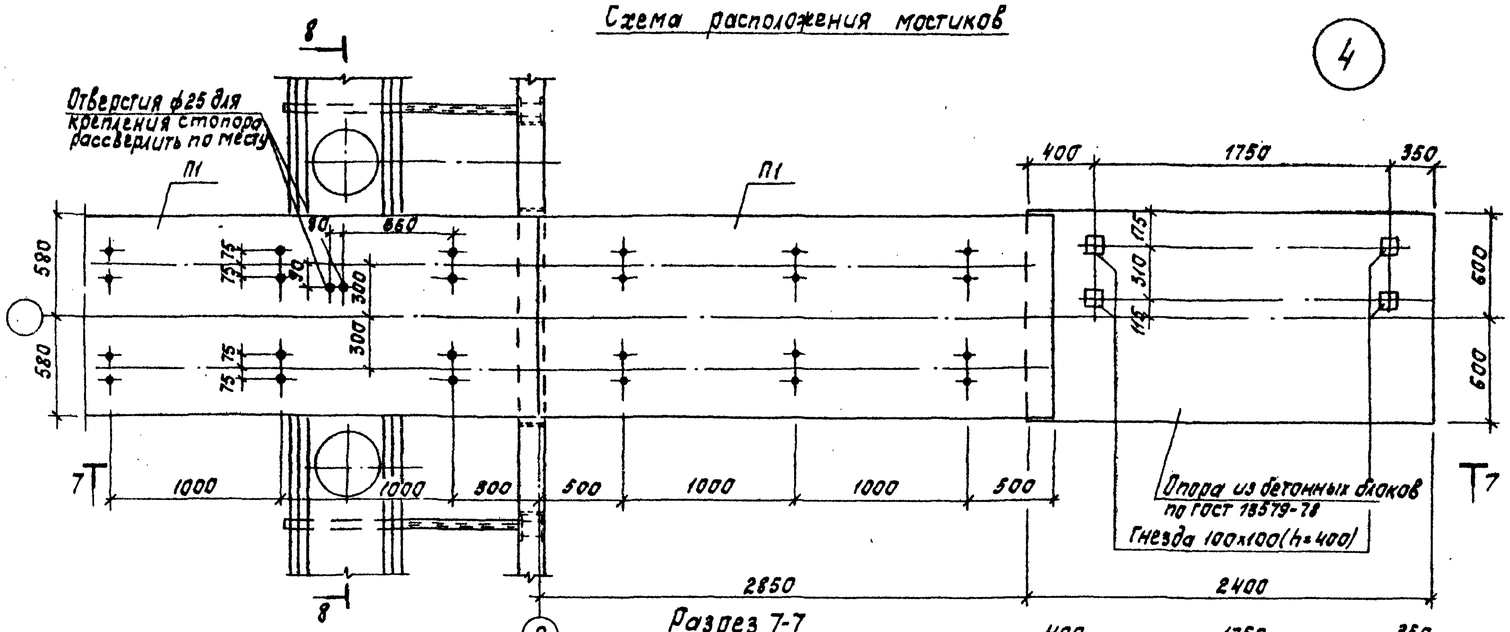

Схема расположения лотков

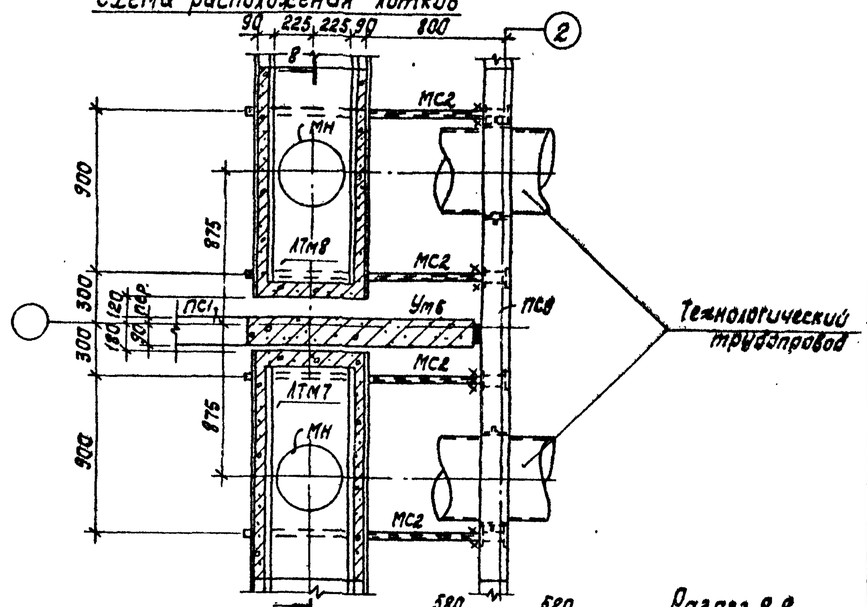

Разрез 7-7

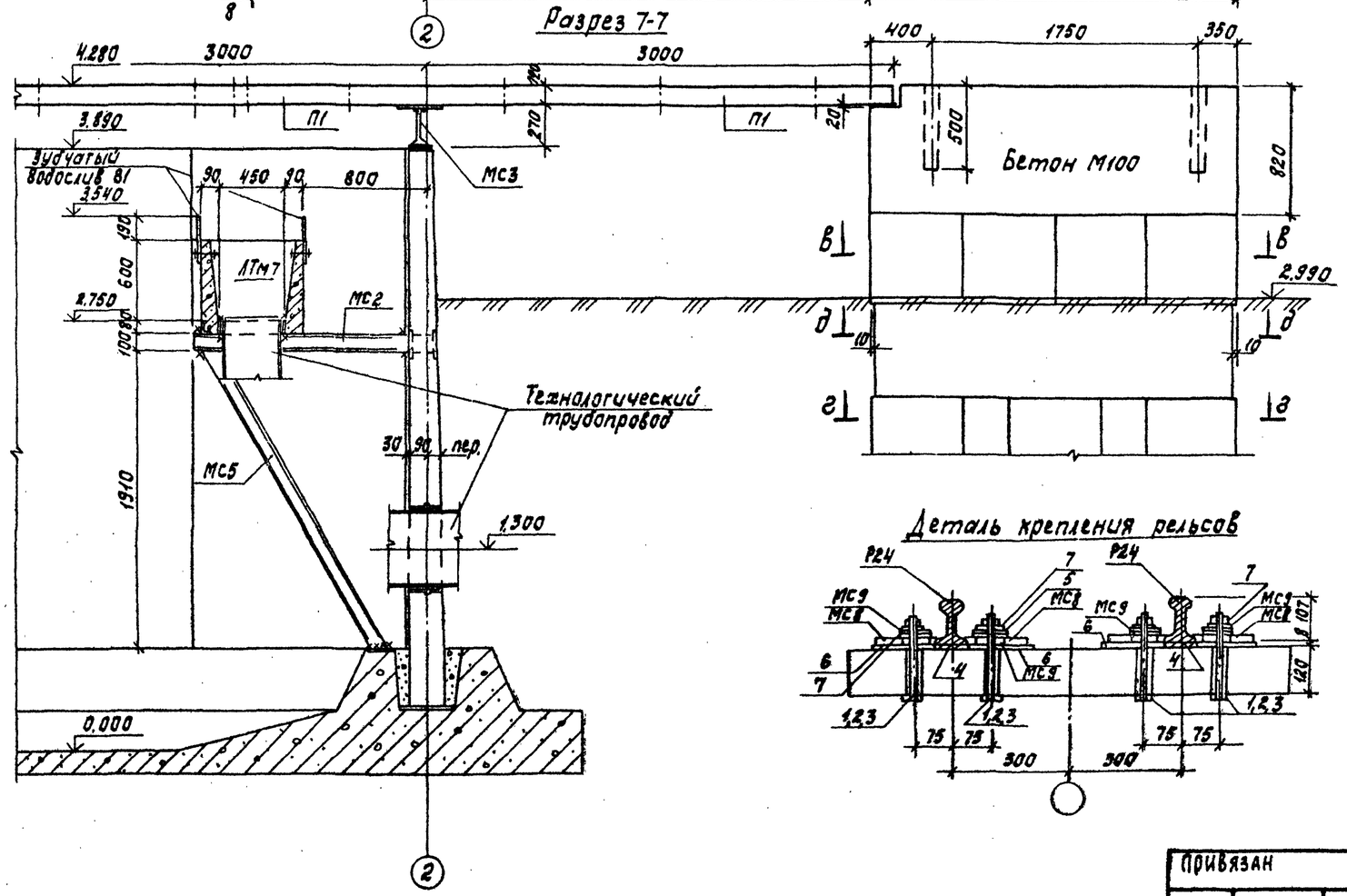

Деталь крепления рельсов

Разрез 8-8

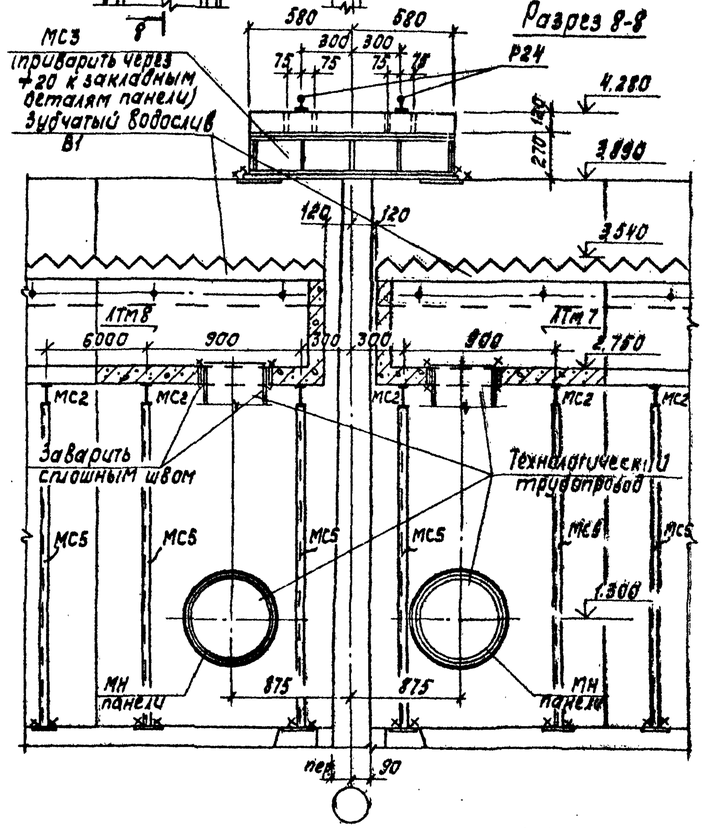

Привязан	Проб.	Лоучкер	ТП 902-2-388.85		КЖ
	Ст.инж.	Курганова	Отстойники первичные горизонтальные шириной 9м (8 отделений)	Стадия	Лист	Листов
	ГИП	Лоучкер		Р	5	
	Гл.конст.	Шапиро	Узел „4". Планы. Разрезы 7-7; 8-8.	ЦНИИЭП инженерного оборудования г. Москва		
Инв. №	Н.контр.	Лоучкер				
	Нач.отд.	Красавин				

Согласовано: Машинская, Шифрина; ПО КГ; ПО КО

Инв. № подл. | Подпись и дата | Взам. инв. №

Корнилова · Корешкова 20693-03. 7 Формат А2

Альбом III

Типовой проект

Схема расположения мостиков

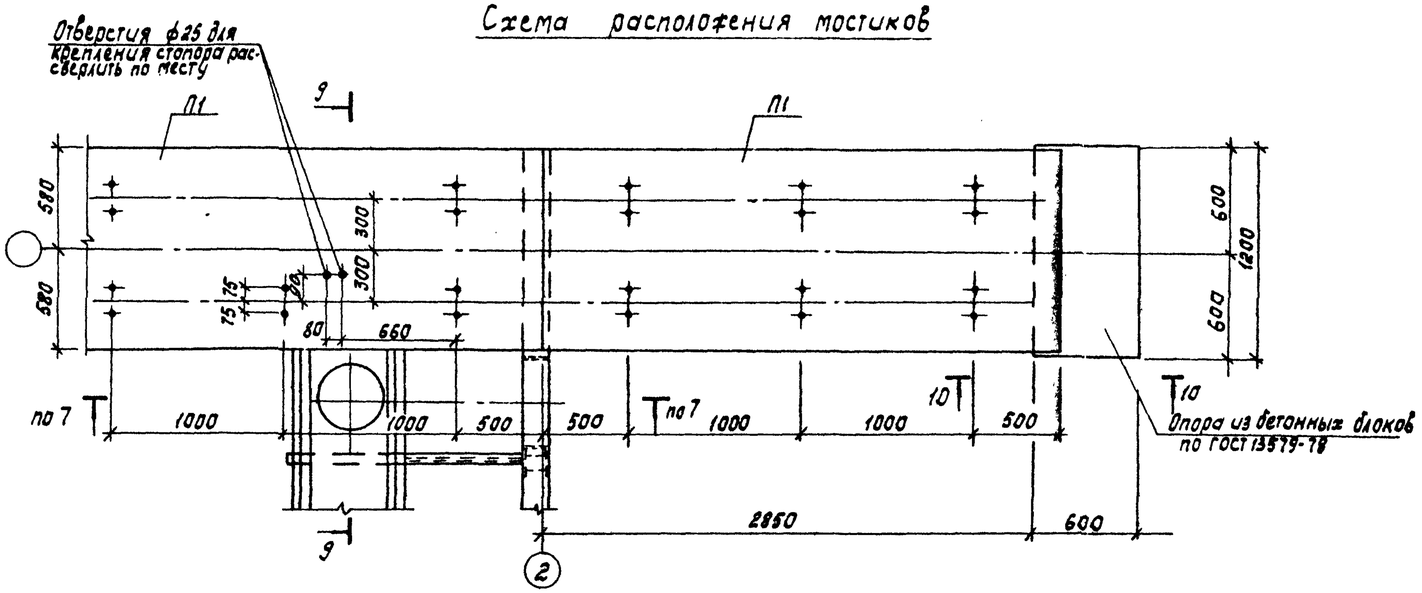

5

Схема расположения лотков

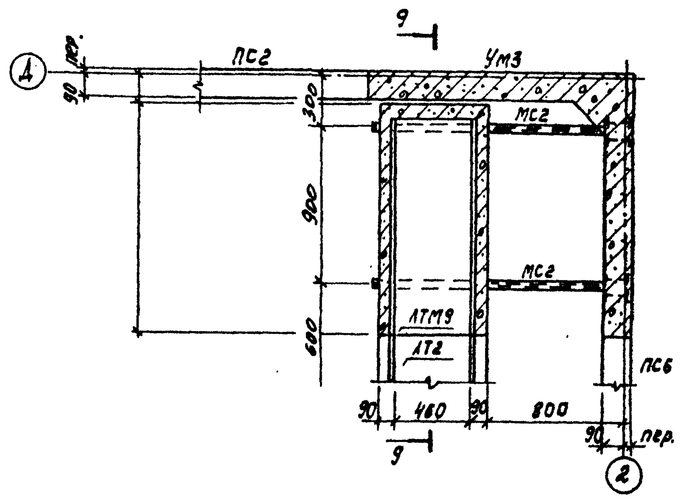

Разрез 9-9

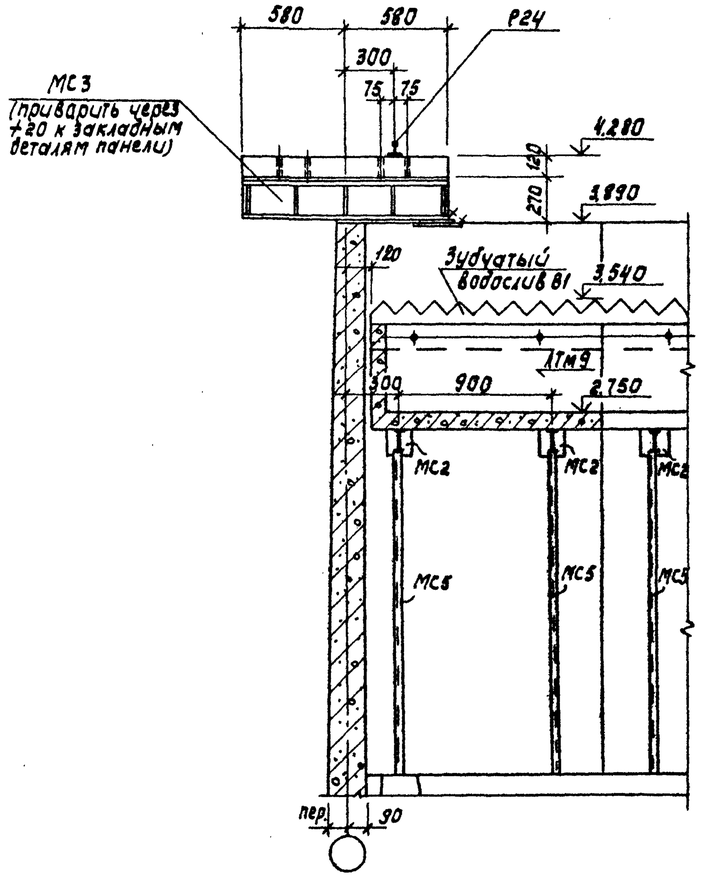

Разрез 10-10

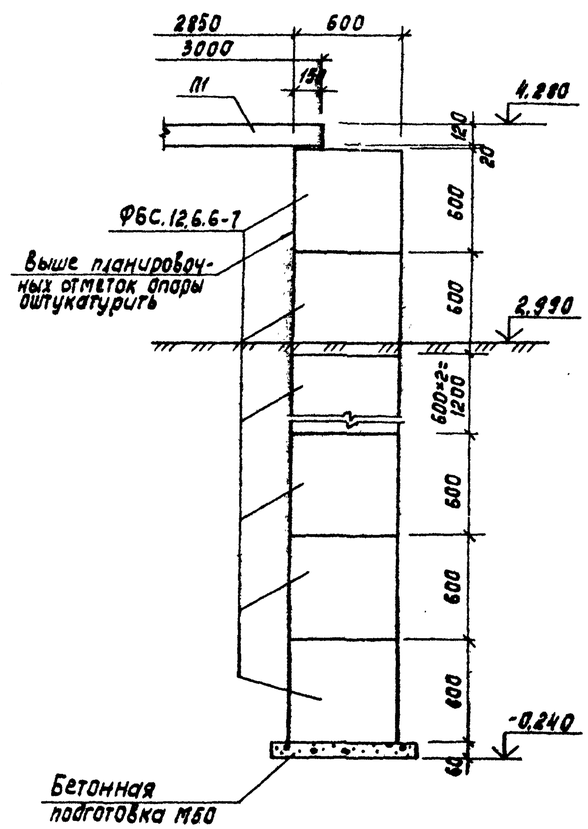

					ТП 902-2-388.85		КЖ	
Привязан			Пров.	Лоуцкер	Отстойники первичные горизонтальные шириной 9м (8 отделение)	Стадия	Лист	Листов
			Ст.инж.	Курганова		Р	6	
			ГИП	Лоуцкер	Узел 5. Планы. Разрезы 9-9÷10-10.	ЦНИИЭП инженерного оборудования г.Москва		
			Гл.конст.	Шапиро				
			Н.контр.	Лоуцкер				
Инв. №			Нач.отд.	Красавин				

Копировал: Корецкая 20693-03. 8 Формат А2

Согласовано: Машинская, Шифрина; ПО КГ, ПО КО

Взам. инв. № | Подпись и дата | Инв. № подл.

Альбом III

Типовой проект

Набетонка по днищу. План.

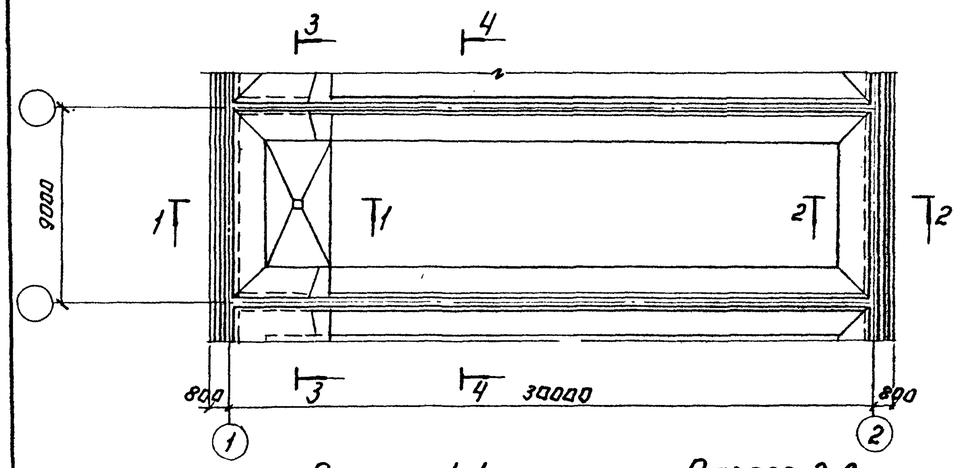

Разрез 1-1

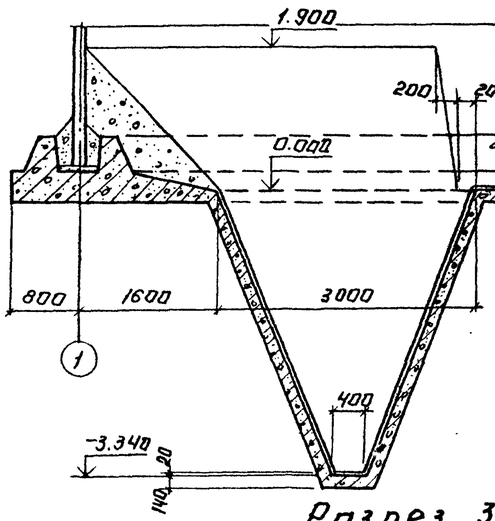

Разрез 2-2.

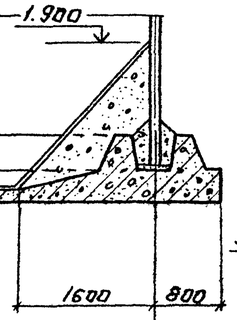

Разрез 3-3

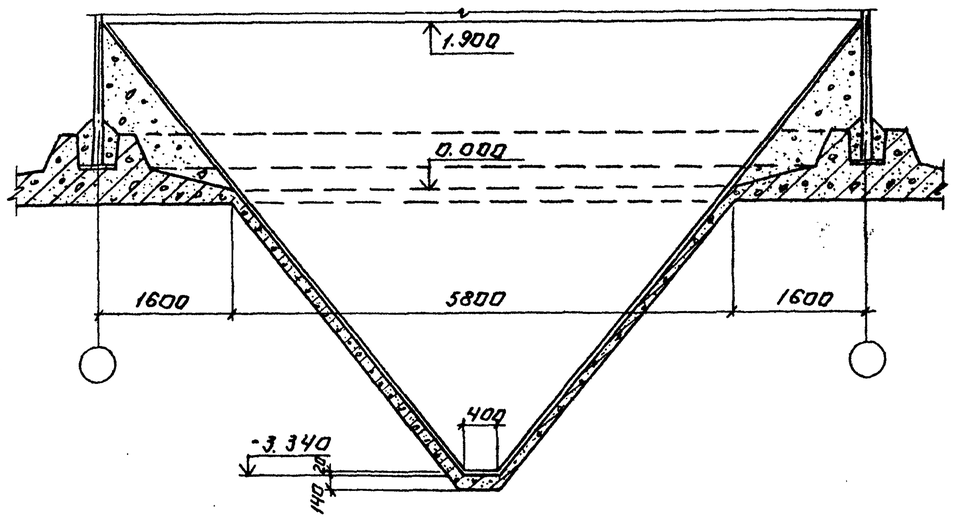

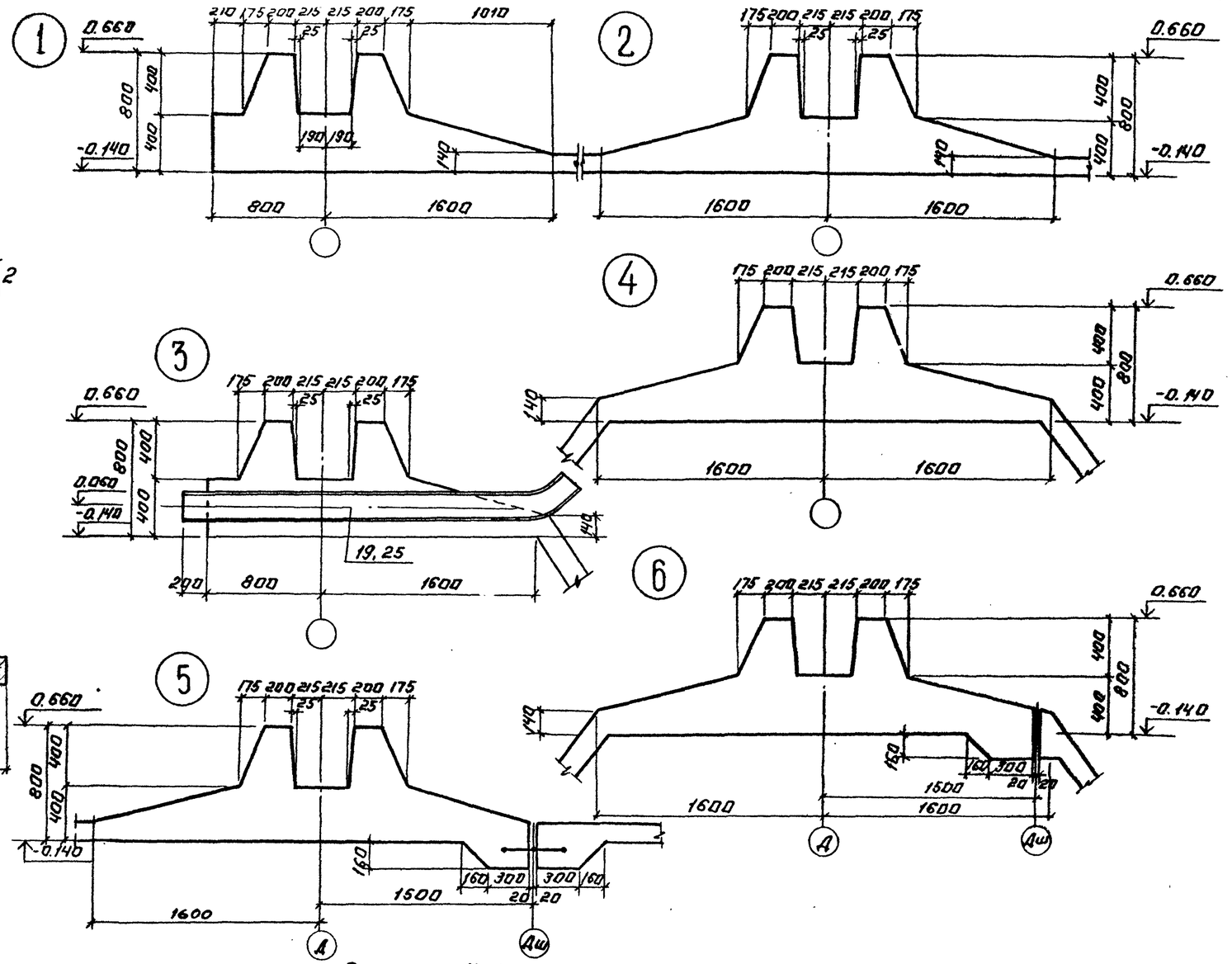

Разрез 4-4

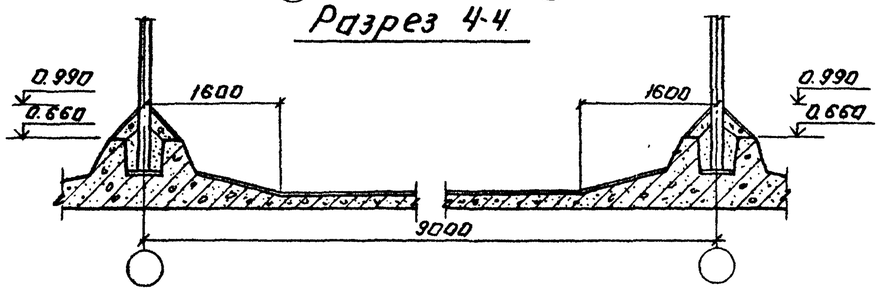

Согласовано:			
ПО КГ	Машинская		
Инв. № подл.	Подпись и дата	Взам. инв. №	

Привязан:			
Инв. №			
Провер.	Лоуцкер		
Ст. инж.	Курганова		
ГИП	Лоуцкер		
Гл. констр.	Шалиро		
Н. контр.	Лоуцкер		
Нач. отд.	Красавин		

ТП 902-2-388.85 КЖ

Отстойники первичные горизонтальные шириной 9м (6 отделений)

Набетонка по днищу. План. Разрезы. Спалубочный чертеж днища. Узлы.

Стадия	Лист	Листов
Р	7	

ЦНИИЭП инженерного оборудования г. Москва

Копировал: Логинова

20693-03 . 9

Формат: А2

Альбом III

Типовой проект

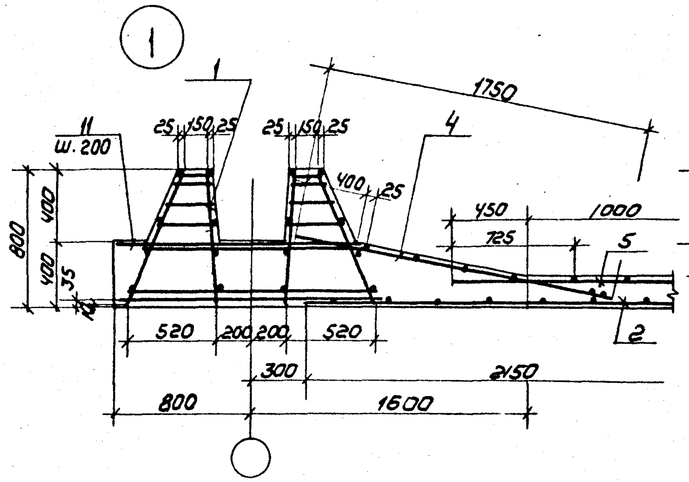

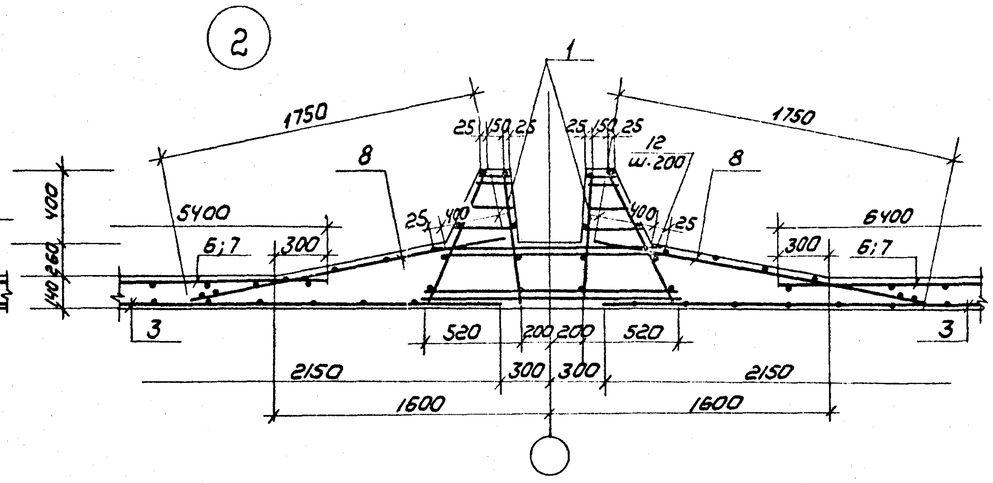

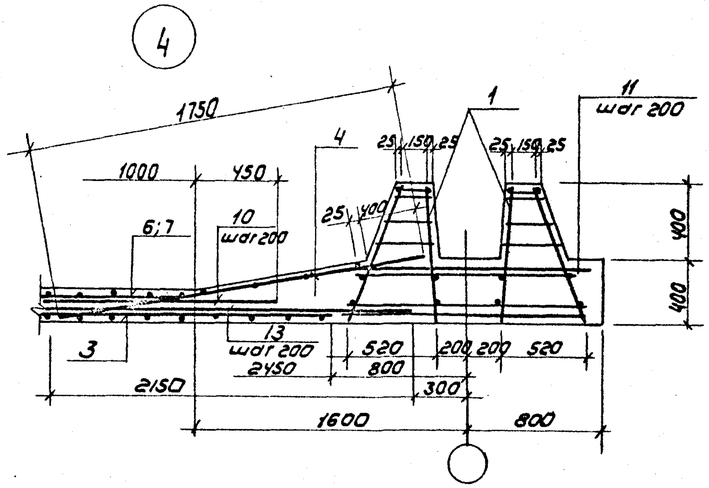

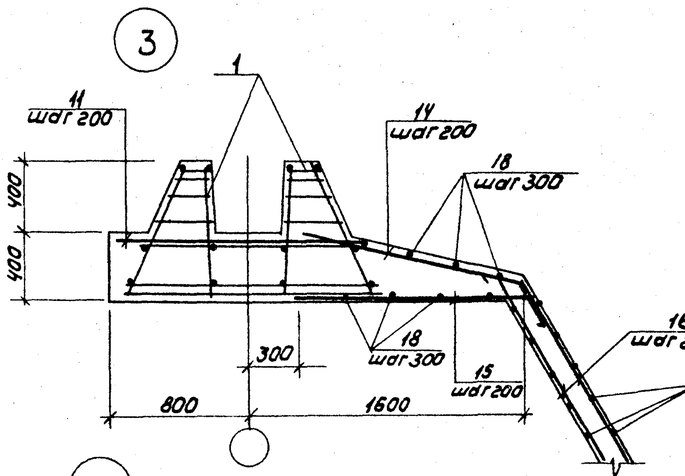

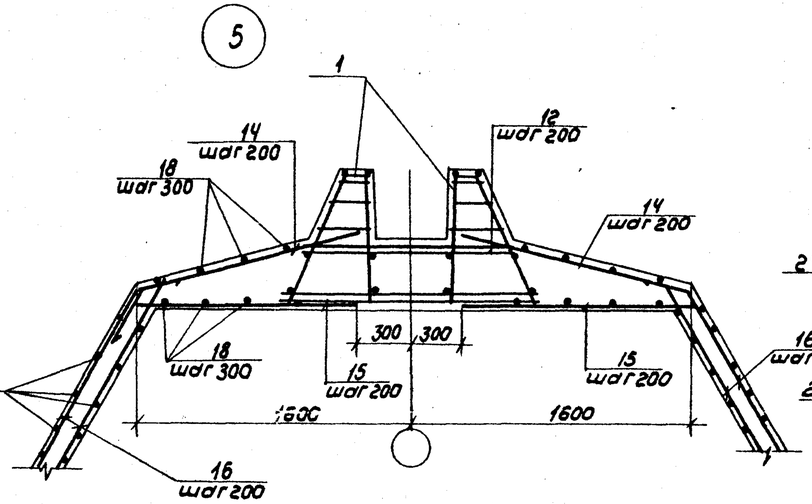

Деталь стыка сеток в нерабочем направлении

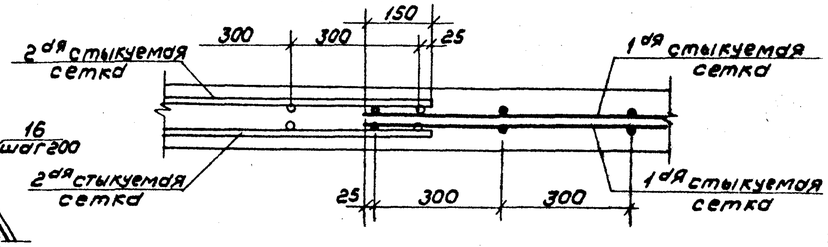

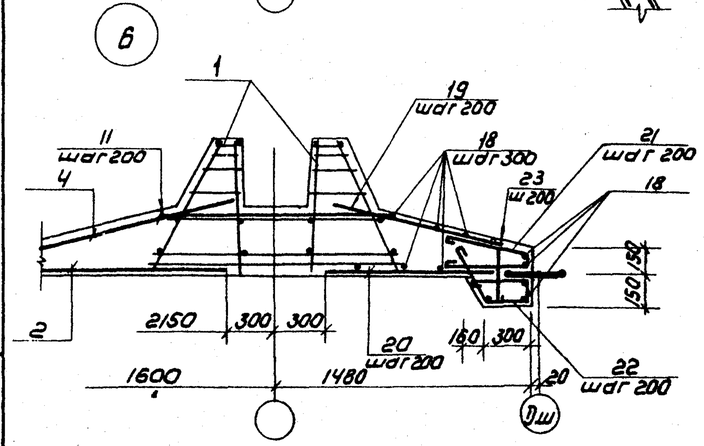

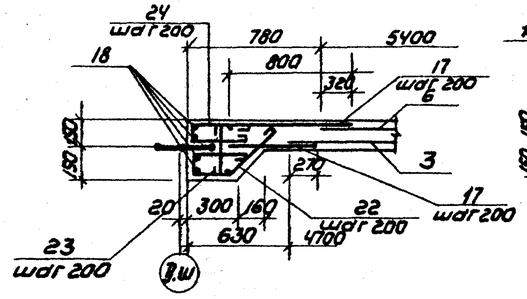

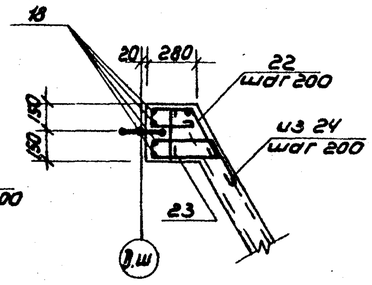

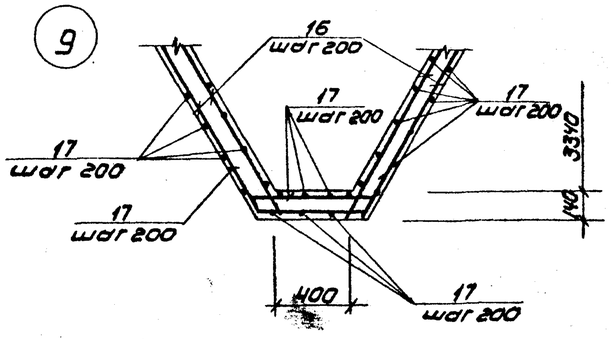

Привязки	Провер.	Лочцкер		ТП 902-2-388.85			Кж	
	Ст. инж.	Кувганова		Отстойники первичные, горизонтальные шириной 9м	Стадия	Лист	Листов	
	ГИП	Лочцкер			Р	8		
	Гл. констр.	Шапиро		Днище. Армирование узлы.	ЦНИИЭП инженерного оборудования г. Москва			
Инв. №	Н. контр.	Лочцкер						
	Нач. отд.	Красавин						

Копировал: Коршунова 20693-03. 10 Формат: А2

Инв. № подл. | Подпись и дата | Взам. инв. №

Альбом III

Типовой проект

Ум1; Ум3
Ум2; Ум4 (зеркальное отражение)

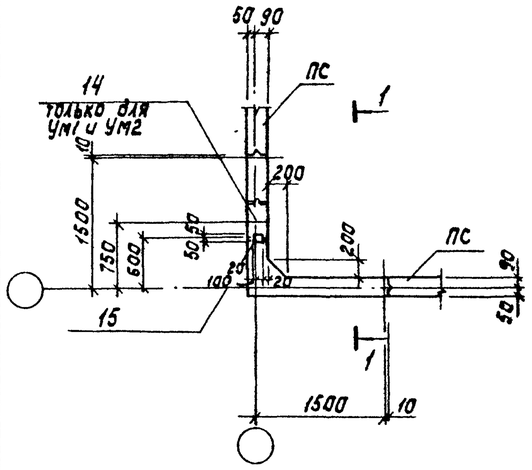

Разрез 1-1

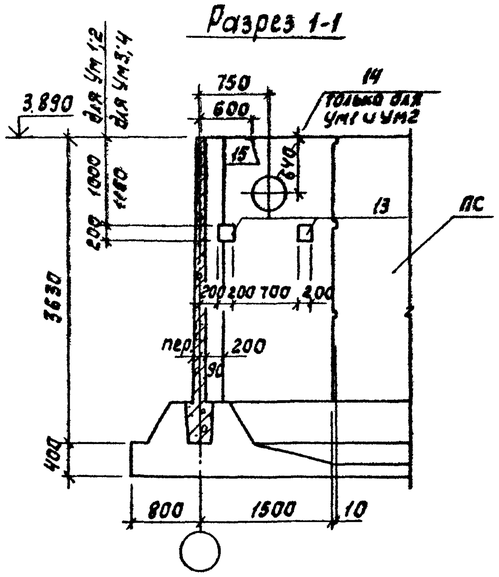

Разрез 2-2

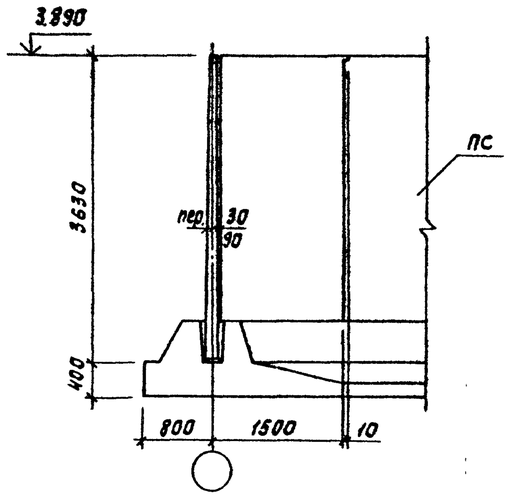

Разрез 3-3

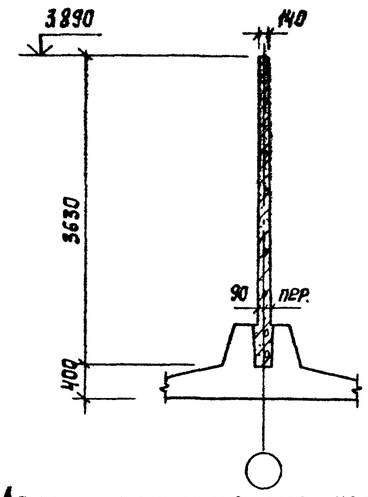

Ум5
Ум6 (зеркальное отражение)

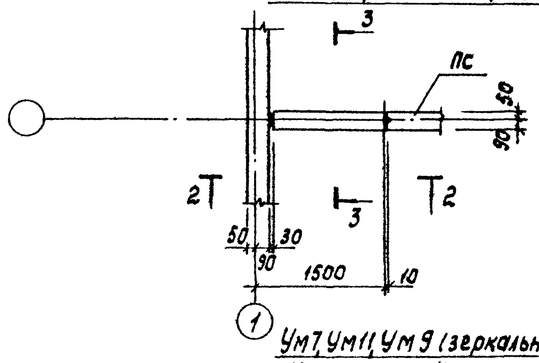

Разрез 4-4

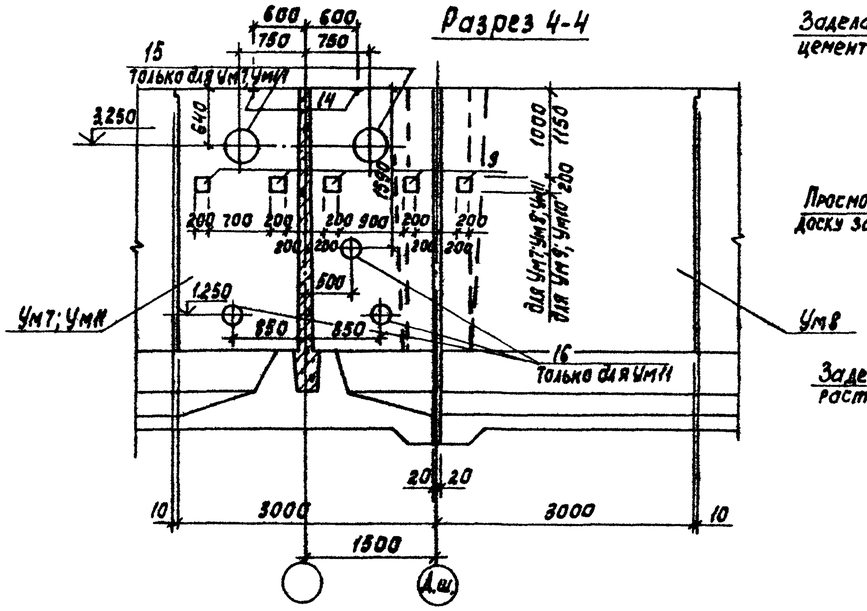

Ум7, Ум11, Ум9 (зеркальное отражение)
Ум8; Ум10 (зеркальное отражение)

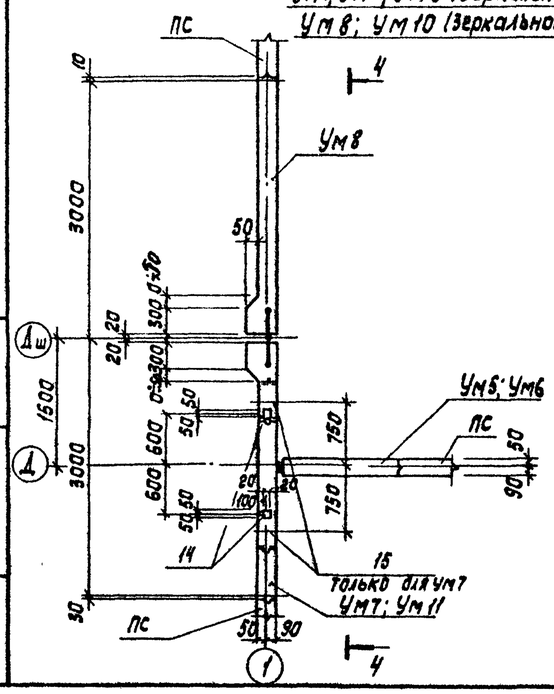

Деталь деформационного шва в днище

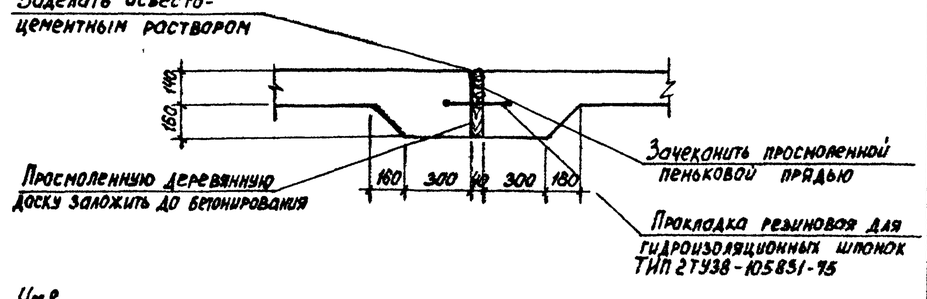

Деталь деформационного шва в стенах

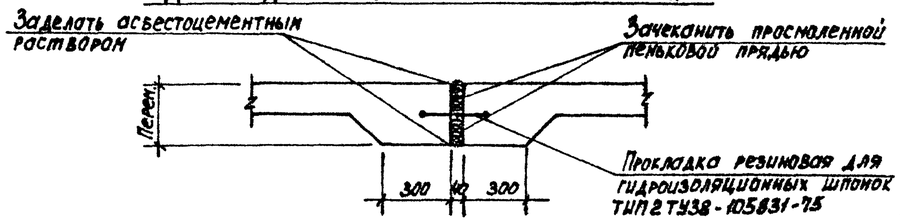

Привязан				ТП 902-2-388.85			КЖ
			Пров.	Лочцкер	Отстойники первичные горизонтальные шириной 9м. (8 отделений)	Стадия	Лист	Листов
			Ст. инж.	Курганова		Р	9	
			ГИП	Лочцкер				
			Гл. конст.	Шапиро	Монолитные участки стен. Оплывочный чертеж.	ЦНИИЭП инженерного оборудования г. Москва		
			Н. контр.	Лочцкер				
Инв. №			Нач. отд.	Храсавин				

20693-03 . 11

Инв. № подл. | Подпись и дата | Взам. инв. №

Альбом III

Типовой проект

Ум1; Ум2

Ум3; Ум4

Вид 1-1

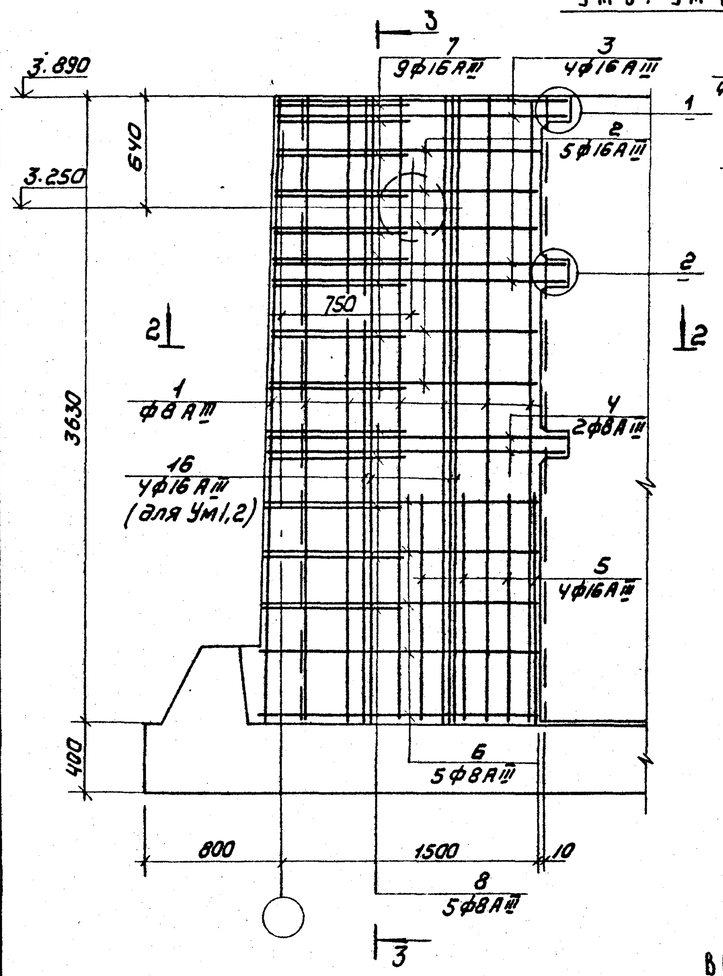

Разрез 3-3

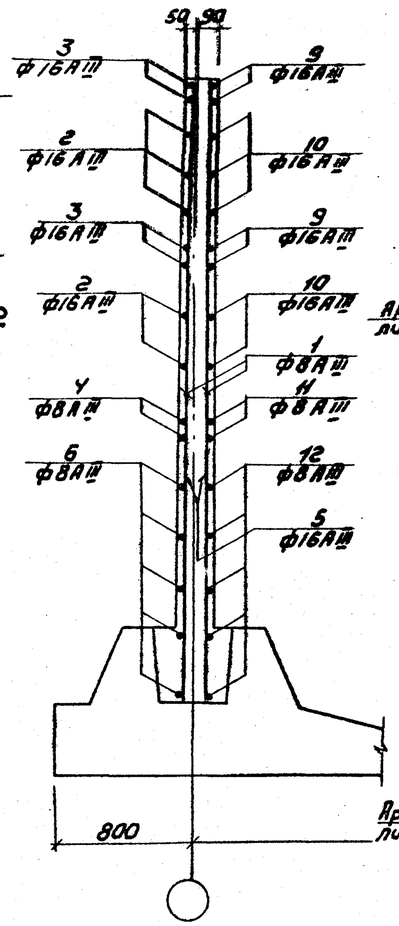

Разрез 4-4

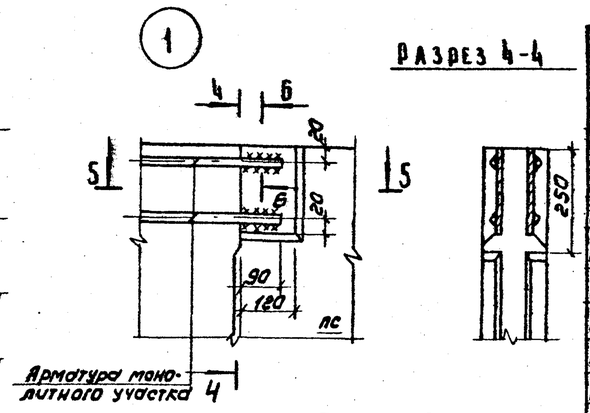

Разрез 5-5

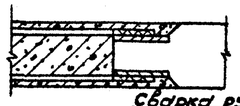

Разрез 6-6

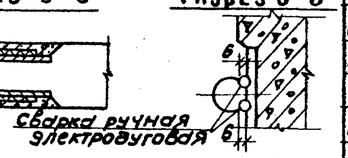

Разрез 7-7

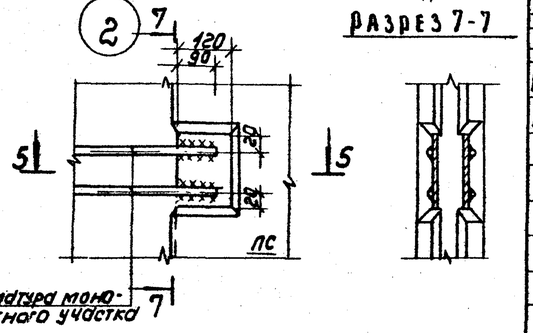

Разрез 2-2

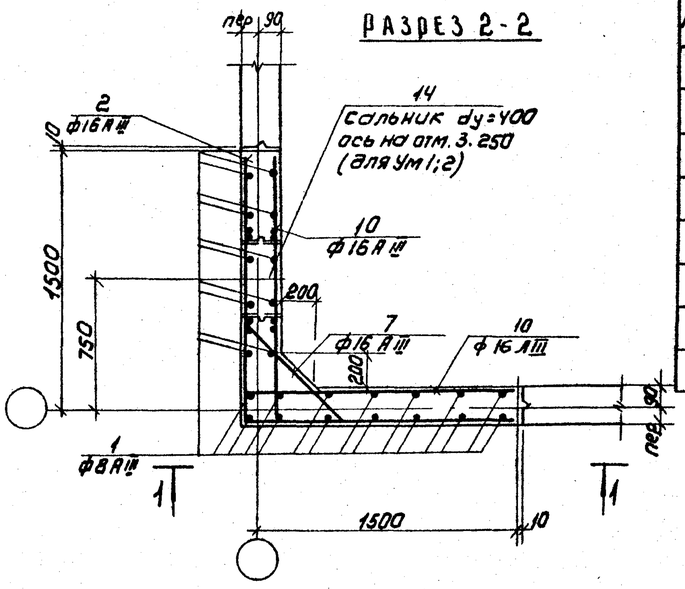

Ведомость стержней

Поз	Эскиз	или сечение
2	1480	1480
3	1580	1580
4	1600	1600
6	1500	1500
7	200	550÷600 через 6 / 200
8	80	610÷630 через 10 / 80
9	300	1580
10	300	1480

1. Соединение стержней арматуры с закладными деталями панелей выполняется ручной дуговой сваркой внахлестку двусторонними (см. 3.900-3 вып2/82 л.7)
2. Стержни поз. 7 приварить к стержням поз. 2; 3. Стержни поз. 8 приварить к стержням поз. 4, 6 / hш = 4мм, bш = 5мм, lш = 120мм). Остальные соединения вязаные.
3. Защитный слой бетона - 20мм

Спецификация к схемам расположения арматурных изделий

Формат	Зона	Поз.	Обозначение	Наименование	Кол	Примечание
				Ум1; Ум2		
				Детали		
Б4		1		ф8АIII ГОСТ5781-82 ℓ=3620	24	1.2кг
Б4		2		ф16АIII ГОСТ5781-82 ℓ=2960	5	4.5кг
Б4		3		ф16АIII ГОСТ5781-82 ℓ=3160	4	5.0кг
Б4		4		ф8АIII ГОСТ5781-82 ℓ=3200	2	3.2кг
Б4		5		ф16АIII ГОСТ5781-82 ℓ=1300	16	2.3кг
Б4		6		ф8АIII ГОСТ5781-82 ℓ=3000	5	3.0кг
Б4		7		ф16АIII ГОСТ5781-82 ℓср=975	9	1.5кг
Б4		8		ф8АIII ГОСТ5781-82 ℓср=790	5	0.8кг
Б4		9		ф16АIII ГОСТ5781-82 ℓ=1880	8	3.0кг
Б4		10		ф16АIII ГОСТ5781-82 ℓ=1780	10	2.8кг
Б4		11		ф8АIII ГОСТ5781-82 ℓ=1600	4	1.6кг
Б4		12		ф8АIII ГОСТ5781-82 ℓ=1500	10	1.5кг
—		13	ТП902-2-388.85 КЖ1 МН1	Изделие закладное МН1	2	
—		14	5.900-2	Сальник dy=400 ℓ=200	1	
Б4		15	1.400-15 Вып.1	Изделие закладное МН105-3	1	0.8кг
Б4		16		ф16АIII ГОСТ5781-82 ℓ=3620	8	5.6кг
				Материалы:		
				Бетон М200 Мрз100 В4	2.1м³	
				Ум3; Ум4		
				Детали		
			поз1÷13;15 см. Ум1; Ум2			
				Материалы		
				Бетон М200 Мрз100 В4	2.1м³	

Ведомость расхода стали на один элемент, кг

Марка элемента	Изделия арматурные: Арматура класса AIII ГОСТ5781-82 ф8	ф16		Итого	Всего	Изделия закладные: Арматура кл. AIII ГОСТ5781-82 ф10	—	—	Прокат марки Вст3кп2 ГОСТ10704-73 Труба 530×7	—	ГОСТ10.376 +10	—	Итого	Всего
Ум1; Ум2	53	188		241	241	0.9	—	—	18.1	—	12.6	—	31.6	272.6
Ум3; Ум4	53	143		196	196	0.9	—	—		—	12.6	—	13.5	209.5

Привязан	Провер.	Лочкер	
	Ст. инж.	Курганова	
	ГИП	Лочкер	
	Гл. конс.	Шапиро	
	Н. контр.	Лочкер	
Инв. №	Нач. отд.	Колесавин	

ТП 902-2-388.85 КЖ

Отстойники первичные горизонтальные шириной 9м (8 отделений)

Монолитные участки стен Ум1÷Ум4. Армирование. Узлы 1,2.

Стадия	Лист	Листов
Р	10	

ЦНИИЭП инженерного оборудования г. Москва

Инв. № подл. | Подпись и дата | Взам. инв. №

Копировал: Коршунова 20693-03 12 Формат: А2

Альбом III

Типовой проект

Ум7; Ум11; Ум9 (зеркальное отражение)
Ум8; Ум10 (зеркальное отражение)

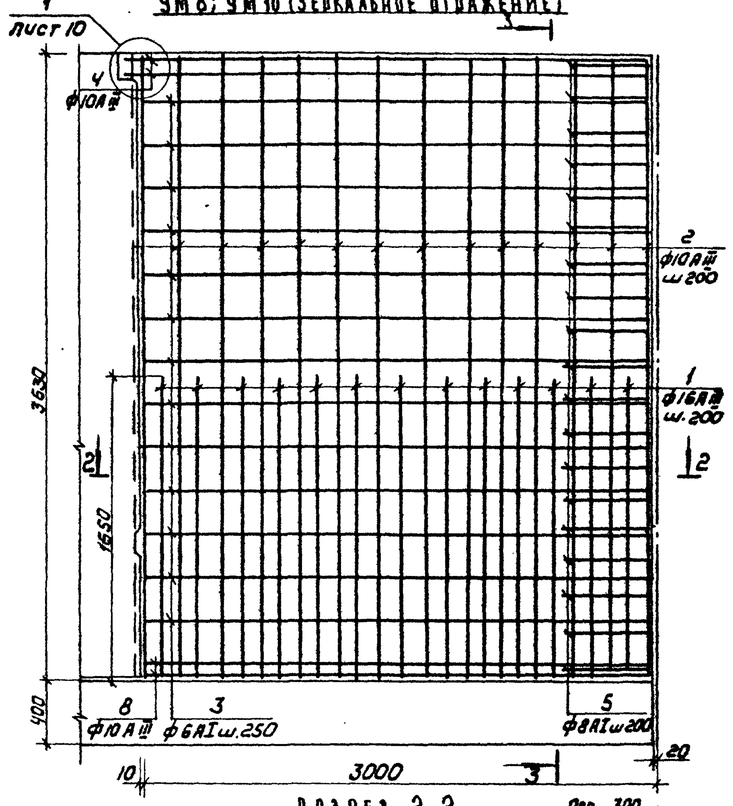

Ум5; Ум6 (зеркальное отражение)

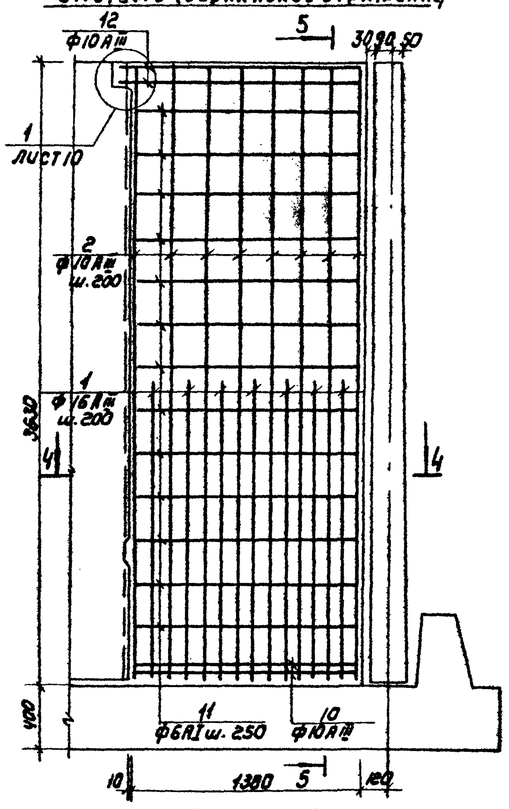

Разрез 2-2

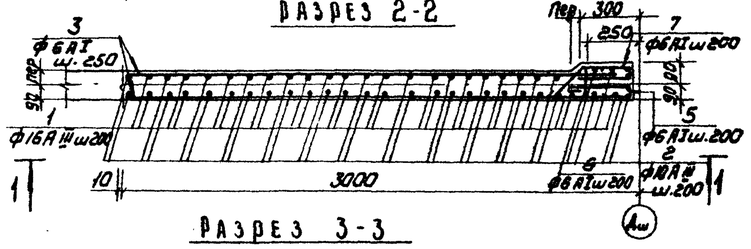

Разрез 4-4

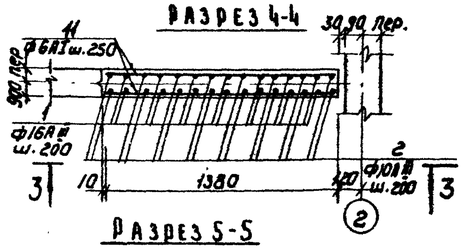

Разрез 3-3

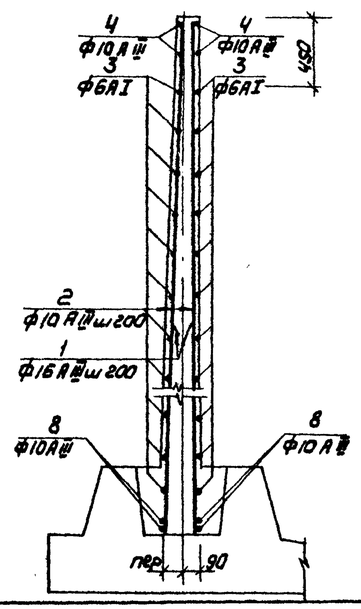

Разрез 5-5

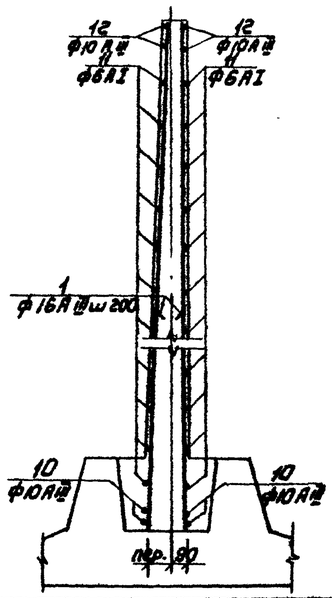

Ведомость деталей

Поз.	Эскиз
1	400; 50; 400
2	100; 140; 100
3	270; 100; 90; 400; 50

Спецификация к схемам расположения арматурных изделий

Формат	Зона	Поз.	Обозначение	Наименование	Кол.	Примечание
				Ум8; Ум10		
		8		ф10АI ГОСТ 5781-82 ℓ=2950	4	1,85 кг
		1		ф16АIII ГОСТ 5781-82 ℓ=1650	26	2,6 кг
		2		ф10АIII ГОСТ 5781-82 ℓ=3620	32	2,22 кг
		3		ф6АI ГОСТ 5781-82 ℓ=2950	26	0,64 кг
		4		ф10АIII ГОСТ 5781-82 ℓ=3070	4	1,9 кг
		5		ф6АI ГОСТ 5781-82 ℓ=950	19	0,21 кг
		6		ф6АI ГОСТ 5781-82 ℓ=440	19	0,1 кг
		7		ф6АI ГОСТ 5781-82 ℓ=1130	19	0,25 кг
		9	ТП902-2-388.85 КЖИ.МН1	Изделие закладное МН1	1	6,72 кг
			Материалы:	Бетон М200, Мрз 100 В4	1,9	м³
				Ум5; Ум6		
		2		ф10АIII ГОСТ 5781-82 ℓ=3620	16	2,22 кг
		1		ф16АIII ГОСТ 5781-82 ℓ=1650	14	2,6 кг
		11		ф6АI ГОСТ 5781-82 ℓ=1370	26	0,3 кг
		12		ф10АIII ГОСТ 5781-82 ℓ=1460	4	0,6 кг
		10		ф10АIII ГОСТ 5781-82 ℓ=1370	4	0,85 кг
			Материалы:	Бетон М200, Мрз 100, В4	0,8	м³
				Ум7; Ум11		
			поз.1÷8 см. Ум8; Ум10			
		9	ТП902-2-388.85 КЖИ.МН1	Изделие закладное МН1	4	6,72 кг
		14	1.400-15 Вып.1	Изделие закладное МН105-3	2	0,8 кг
		15	5.900-2	Сальник Ду=400 ℓ=200	2	
		16	5.900-2	Сальник Ду=200 ℓ=200	3	только для Ум11
			Материалы:	Бетон М200 Мрз 100 В4	1,9	м³
				Ум9		
			поз. 1÷9, 14 см Ум7			
			Материалы:	Бетон М200, Мрз 150 В4	1,9	м³

Марка элемента	Изделия арматурные: Арматура класса АI ГОСТ 5781-82 ф6	Итого	ф10	ф16	Итого	Всего	Изделия закладные: Арматура класса АIII ГОСТ 5781-82 ф10			Прокат марки ВСТ3кп2 ГОСТ 103-76, 10704-73 ф10		Круг 530 гл		Всего	Общий расход
Ум5; Ум6	7,90	7,90	42,0	36,0	78,0	85,9	—			—		—			85,9
Ум7; Ум11	27,0	27,0	86,0	68,0	154,0	181,0	1,76			25,12		36,2		63,08	244,1
Ум8; Ум10	27,0	27,0	86,0	68,0	154,0	181,0	0,44			6,28		—		6,72	187,7
Ум9	27,0	27,0	86,0	68,0	154,0	181,0	1,76			25,12		—		26,88	207,9

Привязан

Инв. №

Провер.	Лочукер	
Ст. инж.	Куроганов	
ГИП	Лочукер	
Гл. констр.	Шляпко	
Н. контр.	Лочукер	
Нач. отд.	Красавин	

ТП 902-2-388.85 КЖ

Стойники первичные горизонтальные шириной 9 м (8 отделений)

Монолитные участки стен Ум5 ÷ Ум10, Ум11. Армирование.

Стадия	Лист	Листов
Р	11	

ЦНИИЭП инженерного оборудования г. Москва

Копировал: Коршунова 20693-03 13 Формат А2

Инв. № подл. | Подпись и дата | Взам. инв. №

Альбом III

Типовой проект

Атм1
Атм3 (зеркальное отражение)

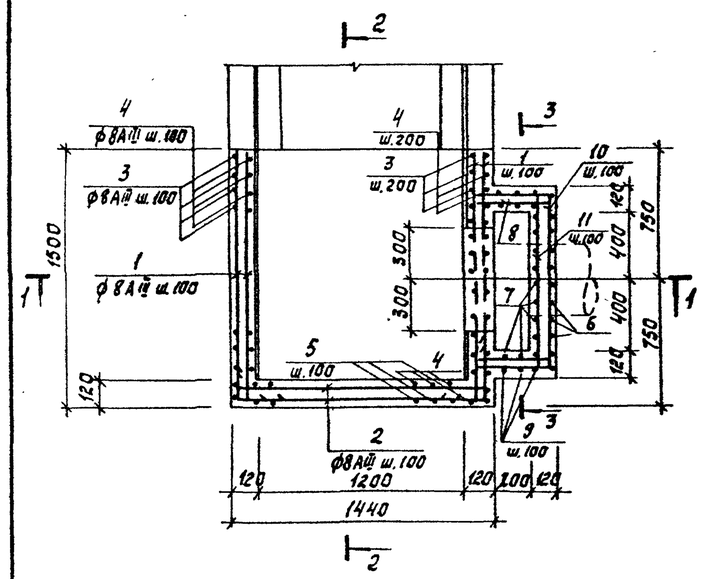

Атм2

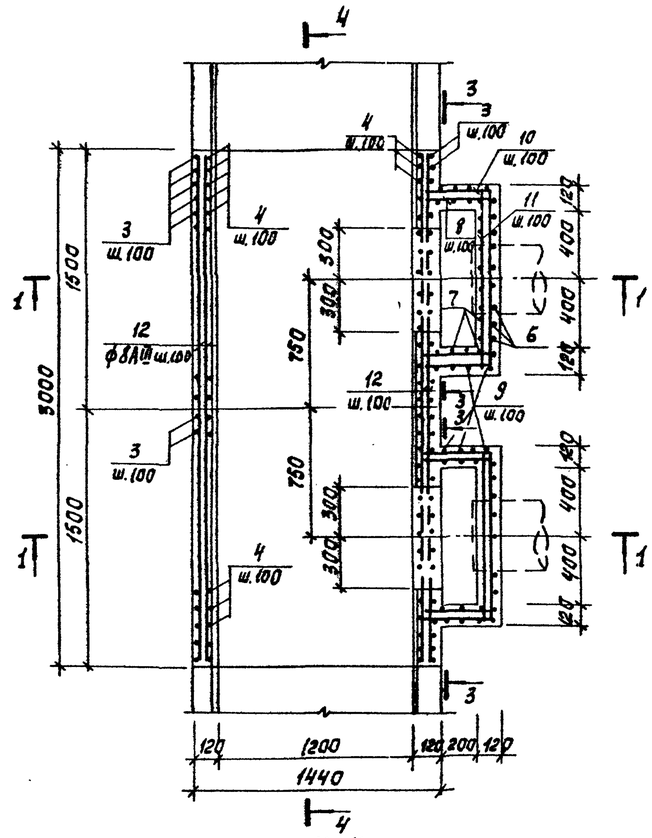

Атм4

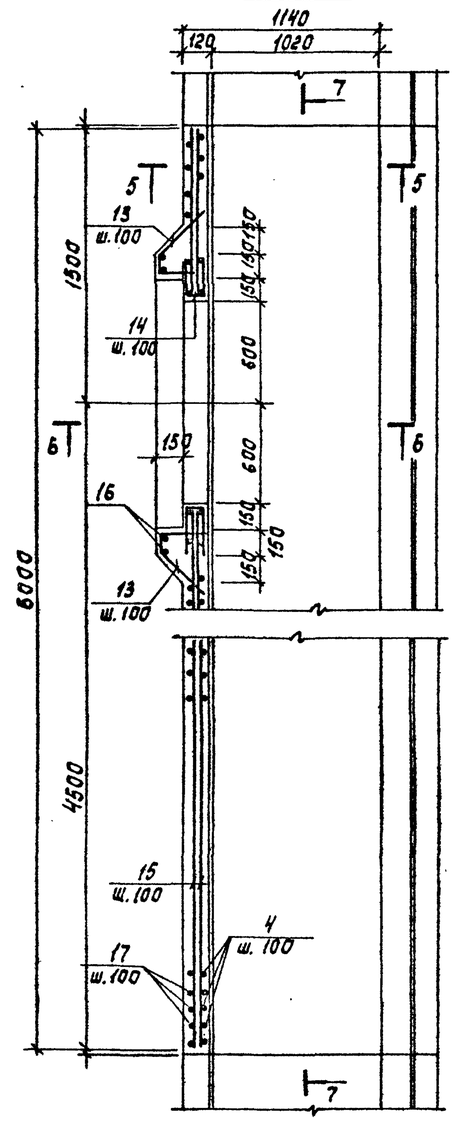

5-5

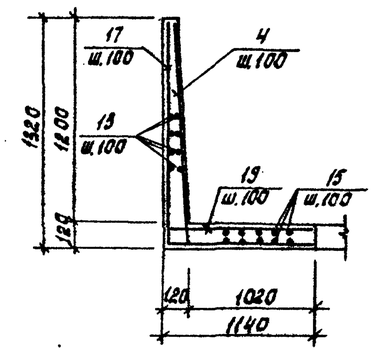

6-6

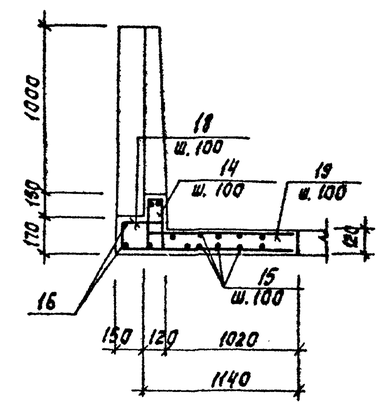

1-1

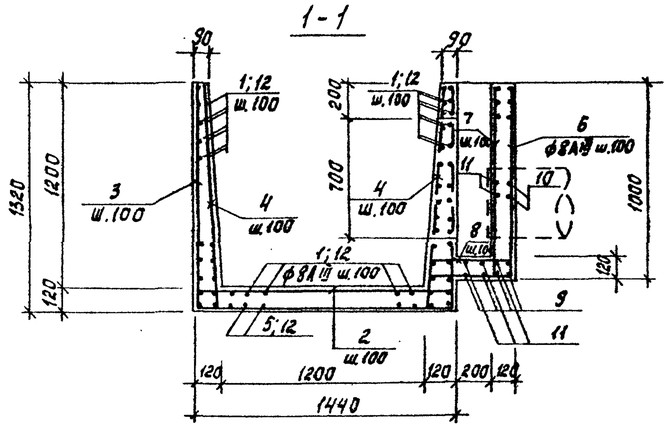

4-4

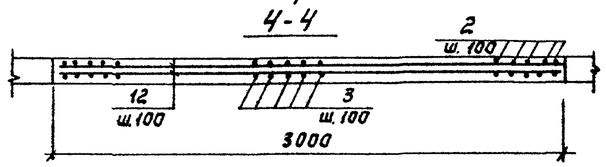

2-2

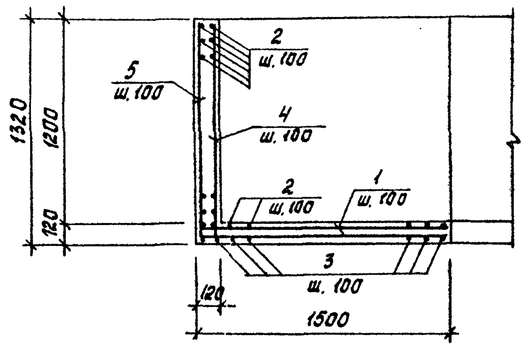

3-3

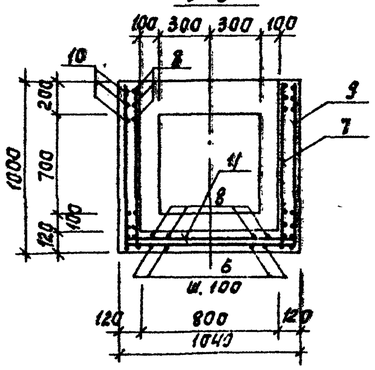

7-7

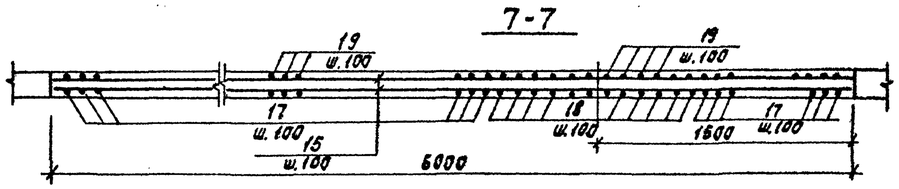

Привязан	Пров.	Лоуцкер	
	Ст. инж.	Курганова	
	ГИП	Лоуцкер	
	Гл. конст.	Шапиро	
Инв. №	Н. контр.	Лоуцкер	
	Нач. отд.	Красавин	

ТП 902-2-388.85 КЖ

Отстойники первичные горизонтальные шириной 9м (8 отделений)

Монолитные участки лотков Атм1÷Атм4. Армирование.

Стадия	Лист	Листов
Р	12	

ЦНИИЭП инженерного оборудования г. Москва

20693-03 . 14

Формат А2

Копировал: Корецкая

Инв. № подл. | Подпись и дата | Взам. инв. №

Альбом III

Типовой проект

ЛТМ 5 Опалубочный чертеж.
ЛТМ 6 (зеркальное отражение)

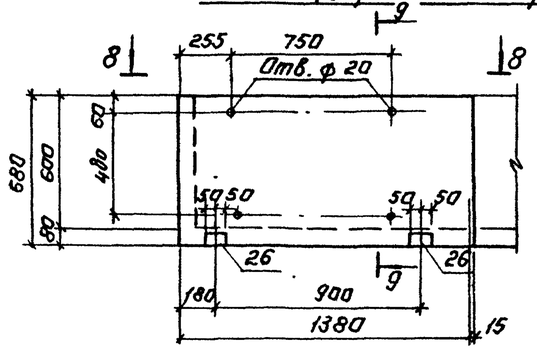

9-9

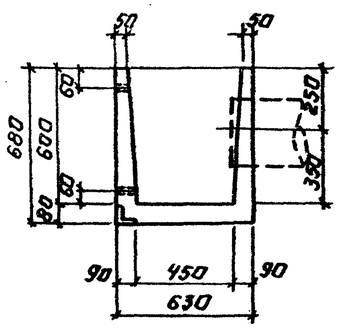

8-8

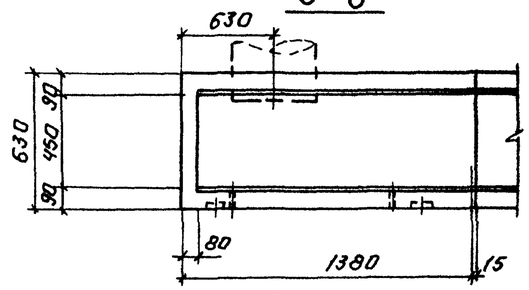

ЛТМ 5 - ЛТМ 10 Армирование

12-12

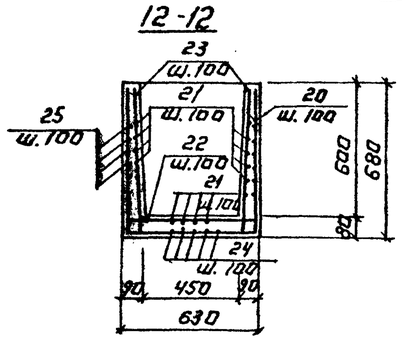

13-13

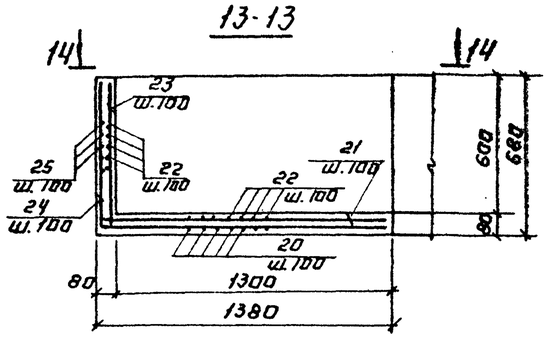

ЛТМ 11

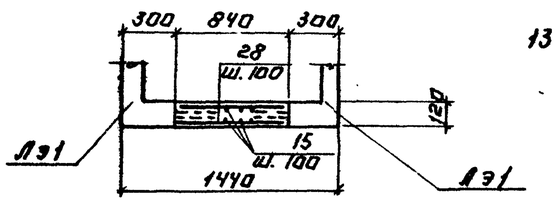

14-14

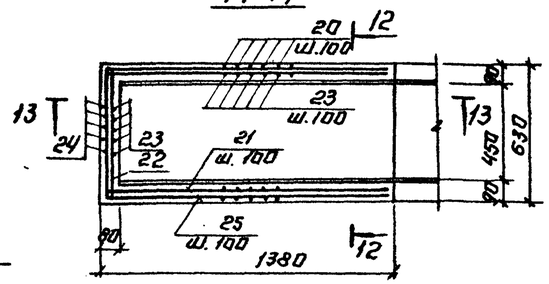

ЛТМ 7; ЛТМ 9
ЛТМ 8; ЛТМ 10 (зеркальное отражение)

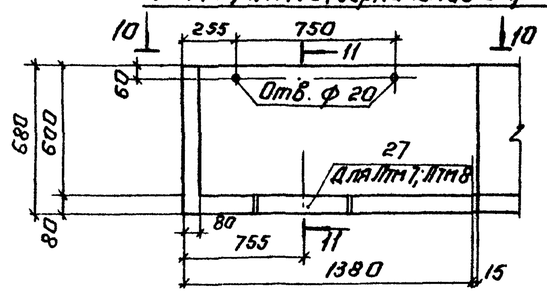

11-11

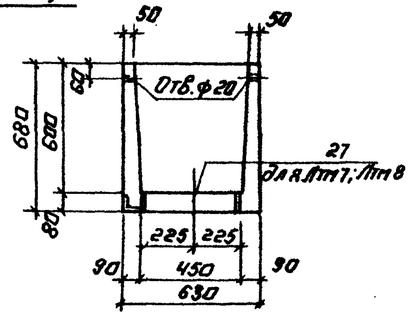

10-10

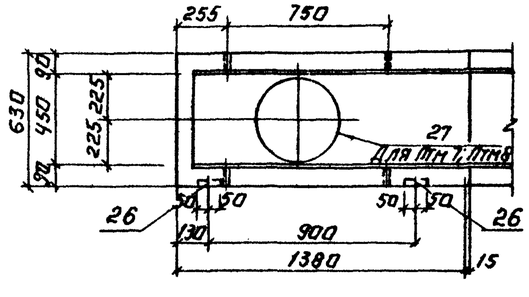

Выборка стали на один элемент, кг

Марка элемента	Изделия арматурные: Арматура класса AIII ГОСТ 5781-82 ф8			Итого	Изделия закладные: Арматура класса AIII ГОСТ 5781-82 ф8	Итого	Прокат марки ВСТ3кп2 ГОСТ 103-76 +6	+8	Итого	ГОСТ 8509-72, ГОСТ 10704-76, ГОСТ 8510-72 50×5	Труба 26×5			Итого	Всего	Общий расход
ЛТМ 1	160				—	—				—	—			—	—	160
ЛТМ 2	284				—	—				—	—			—	—	284
ЛТМ 3	160				—	—				—	—			—	—	160
ЛТМ 4	273				—	—				—	—			—	—	273
ЛТМ 5	55.0				2.5	0.5				1.5	—			1.5	2.0	57
ЛТМ 6	55.0				0.5	0.5				1.5	—			1.5	2.0	57
ЛТМ 7	55.0				8.5	0.5				1.5	4.2			5.7	6.2	61.2
ЛТМ 8	55.0				0.5	0.5				1.5	4.2			5.7	6.2	61.2
ЛТМ 9	55.0				0.5	0.5				1.5	—			1.5	2.0	57
ЛТМ 10	55.0				0.5	0.5				1.5	—			1.5	2.0	57
ЛТМ 11	68.8				—	—				—	—			—	—	68.8

Инв. № подл. | Подпись и дата | Взам. инв. №

Привязан:

Инв. №

Проверил	Лоуцкер	
Ст. инж.	Курганова	
ГИП	Лоуцкер	
Гл. конст.	Шапиро	
Н. контр.	Лоуцкер	
Нач. отд.	Красавин	

Копировал: Логинова

ТП 902-2-388.85 КЖ

Отстойники первичные горизонтальные шириной 9 м. (8 отделений)

Монолитные участки лотков ЛТМ 5÷ЛТМ 11. Опалубочный чертеж. Армирование

Стадия	Лист	Листов
Р	13	

ЦНИИЭП инженерного оборудования г. Москва

20693-03. 15

Формат А2

Формат	Зона	Позиц.	Наименование	Обозначение	Кол.	Примеч.
				ЛТМ1; ЛТМ3		
				Детали		
		1		ф 8АIII ГОСТ 5781-82 ℓ=1620	62	0.63кг
		2		ℓ=1700	40	0.68кг
		3		ℓ=3980	15	1.6 кг
		4		ℓ=1430	40	0.54кг
		5		ℓ=2160	15	1.2кг
		6		ℓ=1470	11	0.6кг
		7		ℓ=1120	14	0.44кг
		8		ℓ= 700	30	0.3 кг
		9		ℓ=2940	4	1.2кг
		10		ℓ=2000	10	0.8кг
		11		ℓ=1300	13	0.42кг
				Материалы		
				Бетон М200 Мрз 200 В4	0.95	$м^3$
				ЛТм2		
				Детали		
		2		ф 8АIII ГОСТ 5781-82 ℓ=1700	30	0.68кг
		3		ℓ=3980	30	1.6кг
		4		ℓ=1430	60	0.54кг
		6		ℓ=1470	22	0.6кг
		7		ℓ=1120	28	0.44кг
		8		ℓ= 700	60	0.3кг
		9		ℓ=2940	16	1.2кг
		10		ℓ=2000	20	0.8кг
		11		ℓ=1300	6	0.42кг
		12		ℓ=2980	77	1.2кг
				Материалы		
				Бетон М200 Мрз 200 В4	1.8	$м^3$
				ЛТм4		
				Детали		
		13		ф 8АIII ГОСТ 5781-82 ℓ=800	22	0.32кг
		14		ℓ=580	26	0.24кг
		15		ℓ=5980	48	2.4кг
		16		ℓобщ.	20м	8.0кг
		17		ℓ=2400	48	0.96кг
		18		ℓ=1470	12	0.60кг
		19		ℓ=1200	48	0.48кг
		4		ℓ=1430	48	0.58кг
				Материалы		
				Бетон М200 Мрз 200 В4	1.7	$м^3$

Формат	Зона	Позиц.	Наименование	Обозначение	Кол.	Примечан.
				ЛТм5; ЛТм6		
				ЛТм9; ЛТм10		
				Детали		
		20		ф 8АIII ГОСТ 5781-82 ℓ=1890	14	0.75 кг
		21		ℓ=1500	20	0.6 кг
		22		ℓ=890	20	0.36кг
		23		ℓ=800	33	0.32 кг
		24		ℓ=2000	7	0.8 кг
		25		ℓ=3290	7	1.32 кг
		26	1.400-15.В1 540-03	МН543	2	
				Материалы		
				Бетон М200 Мрз 200 В4	0.2	$м^3$
				ЛТм7; ЛТм8		
				Детали		
				поз. 20÷26 см. ЛТм5; ЛТм6; ЛТм9; ЛТм10		
		27		Труба d=426×5 ГОСТ 10704-76 ℓ=80	1	4.2
				Материалы		
				Бетон М200 Мрз 200 В4	0.2	$м^3$
				ЛТм11		
				Детали		
		15		ф 8АI ГОСТ 5781-82 ℓ=5980	16	2.4кг
		28		ℓ=800	120	0.32кг
				Материалы		
				Бетон М200 Мрз 200 В4	0.6	$м^3$

Поз.	Эскиз
1	150 1470
2	150 1400 150
3	1290 1400 1290
4	150 1290
5	1290 1470
6	400 970 100
7	150 970
8	400 150 150
9	970 1000 970
10	100 400 400 1000 100
11	150 1000 150
13	220 100 330 150

Поз.	Эскиз
14	250 80 290
17	1290 1110
18	330 130 110
19	110 90
20	650 590 650
21	150 1350
22	150 590 150
23	150 650
24	650 1350
25	1350 590 1350

Альбом III

Типовой проект

Взам. инв. № | Подп. и дата | Инв. № подл.

Привязан

Инв. №

Провер.	Лоуцкер	
Ст. инж.	Курганова	
ГИП	Лоуцкер	
Гл. конст.	Шапиро	
Н. контр.	Лоуцкер	
Нач. отд.	Красавин	

ТП 902-2-388.85 КЖ

Отстойники первичные горизонтальные шириной 9м (8 отделений)

Монолитные участки лотков. Спецификация.

Стадия	Лист	Листов
Р	14	

ЦНИИЭП инженерного оборудования г. Москва.