ТИПОВЫЕ КОНСТРУКЦИИ, ИЗДЕЛИЯ И УЗЛЫ
ЗДАНИЙ И СООРУЖЕНИЙ

СЕРИЯ 2.436-13

УЗЛЫ ОКОН СО СТАЛЬНЫМИ ПЕРЕПЛЕТАМИ ПО СЕРИИ 1.436.2-17

ВЫПУСК 3

УЗЛЫ СОПРЯЖЕНИЯ ОКОН СО СТЕНАМИ
РАБОЧИЕ ЧЕРТЕЖИ

17662-03

ЦЕНА 0-65

ЦЕНТРАЛЬНЫЙ ИНСТИТУТ ТИПОВОГО ПРОЕКТИРОВАНИЯ
ГОССТРОЯ СССР

Москва, А-445, Спиридоновка ул., 23
Сдано в печать I 1956 г.
Заказ № 445 Тираж 500 экз.

ТИПОВЫЕ КОНСТРУКЦИИ, ИЗДЕЛИЯ И УЗЛЫ
ЗДАНИЙ И СООРУЖЕНИЙ

СЕРИЯ 2.436-13

УЗЛЫ ОКОН СО СТАЛЬНЫМИ ПЕРЕПЛЕТАМИ ПО СЕРИИ 1.436.2-17

ВЫПУСК 3

УЗЛЫ СОПРЯЖЕНИЯ ОКОН СО СТЕНАМИ
РАБОЧИЕ ЧЕРТЕЖИ

РАЗРАБОТАНЫ
ГПИ ПРОМСТРОЙПРОЕКТ

УТВЕРЖДЕНЫ и введены
в действие с 1 июля 1982 г.
ПОСТАНОВЛЕНИЕМ ГОССТРОЯ СССР
от 11 марта 1982 г. № 45

ГЛАВНЫЙ ИНЖЕНЕР ИНСТИТУТА
КОРОЛЕВ В.И.

ГЛАВНЫЙ АРХИТЕКТОР
ИНСТИТУТА
ДЯТЛОВ Л.К.

ГЛАВНЫЙ КОНСТРУКТОР
ИНСТИТУТА
БЕЗРУКОВ В.М.

ГЛАВНЫЙ ИНЖЕНЕР ПРОЕКТА
ВЕСНИК В.С.

Содержание выпуска

Обозначение	Наименование	Стр.
2.436-13.3 ООТТ	Технические требования	4...6
01	Схемы расположения узлов 1...4	7,8
02	Узел 1 Сопряжение окон с одинарными переплетами со стеной	9
03	Узел 2 Сопряжение окон с одинарными переплетами со стеной	10
04	Узел 3 Сопряжение окон с одинарными переплетами со стеной	11
05	Узел 4 Сопряжение окон с одинарными переплетами со стеной	12
06	Узел 5 Сопряжение окон с одинарными переплетами со стеной	13
07	Узел 6 Сопряжение окон с одинарными переплетами с ветровым ригелем	14
08	Узел 7 Сопряжение окон с раздельными переплетами со стеной	15
09	Узел 8 Сопряжение окон с раздельными переплетами со стеной	16
10	Узел 9 Сопряжение окон с раздельными переплетами со стеной	17
11	Узел 10 Сопряжение окон с раздельными переплетами со стеной	18
12	Узел 11 Сопряжение окон с раздельными переплетами со стеной	19
13	Узел 12 Сопряжение окон с раздельными переплетами с ветровым ригелем	20
14	Узлы 13, 14 Сопряжение окон с одинарными переплетами со стеной	21

Обозначение	Наименование	Стр.
2.436-13.3 15	Узлы 15,16 Сопряжение окон с раздельными переплетами со стеной	22
16	Узел 17 Стык окон с одинарными переплетами	23
17	Узел 18 Стык окон с раздельными переплетами	24
18	Узел 19 Сопряжение окон с одинарными переплетами с металлической стеной	25
19	Узел 20 Сопряжение окон с одинарными переплетами с металлической стеной	26
20	Узел 21 Сопряжение окон с одинарными переплетами с металлической стеной	27
21	Узел 22 Сопряжение окон с одинарными переплетами с металлической стеной	28
22	Узел 23 Сопряжение окон с одинарными переплетами с металлической стеной	29
23	Расход материалов на 6 м	30...32

1. В выпуске 3 серии 2.436-13 разработаны рабочие чертежи узлов сопряжения окон по серии 1.436.2-17 со стенами.

2. В составе настоящего выпуска разработаны узлы:

- сопряжения окон со стенами, решенными в панелях из легких и ячеистых бетонов, в кирпиче и с металлическими стенами по шифрам 774-73, 217-78 и по серии 1.432.2-17;
- установки железобетонных и асбестоцементных подоконников;
- устройства подоконников из керамической плитки и цементного раствора.

3. При разработке рабочих чертежей проемов в кирпичных стенах, предназначенных для установки окон, необходимо предусмотреть в этих стенах деревянные антисептированные пробки 250×120×65мм согласно схеме 4 с привязкой пробок к наружной поверхности кирпичной кладки 65мм для одинарных переплетов и 120мм для раздельных.

4. Проемы для установки окон в металлических стенах должны превышать номинальный размер окон не менее чем на 20мм в каждую сторону. Это достигается путем обрезки металлической стены по месту в случае необходимости.

5. Вертикальные швы между окнами заполняются резиновыми нащельниками по серии 1.436.2-17 выпуск 3.

6. Заделка швов между окнами и стенами из панелей и кирпича:

6.1. Горизонтальные швы между верхом окон и панелями или перемычками кирпичных стен заполняются гернитовыми прокладками, смазанными мастикой КН-3 или клеем 88-Н.

				2.436-13.3 00 ТТ			
				Технические требования	Стадия	Лист	Листов
					Р	1	3
ГИП	Веснмк				Промстройпроект Москва		
ГИП	Ратнер						
Нач.отд	Козлов						

17662-03 5

6.2. Горизонтальные швы между низом окон и панелями или кирпичной кладкой заполняются брусками 25×30мм или досками 32×145мм расположенными между рихтовочными болтами окон с упором в слив и гернитовыми прокладками (ГОСТ 5.1011-70), смазанными мастикой КН-3 (ГОСТ 24064-80) или клеем 88-Н (ТУ38-1051061-76)

Зазоры между торцами брусков около рихтовочных болтов заполняются обрезками гернитовых прокладок.

7. До монтажа окон в металлических стенах к окнам должен быть прикреплен верхний слив, а также боковой металлический нащельник (в случае примыкания окна к простенку).

8. Заделка швов между окнами и металлическими стенами:

8.1. Вертикальные швы между окнами и металлическими стенами заполняются гернитовыми прокладками, смазанными мастикой КН-3 или клеем 88-Н, или вкладышами из полужестких минераловатных плит марки 125 (ГОСТ 9573-72*).

8.2. Горизонтальные швы между верхом окон и металлическими стенами заполняются гернитовыми прокладками, смазанными мастикой КН-3 или клеем 88-Н.

8.3. Горизонтальные швы между низом окон и металлическими стенами заполняются деревянными антисептированными брусками 25×50мм с упором в слив окон и гернитовыми прокладками, смазанными мастикой КН-3 или клеем 88-Н.

Зазоры между торцами брусков около рихтовочных болтов заполняются обрезками гернитовых прокладок.

8.4. После заполнения зазоров между окнами и металлическими стенами устанавливаются внутренние нащельники с уплотняющими полосами из губчатой резины и крепятся самонарезающими винтами, согласно

УЗЛАМ НАСТОЯЩЕГО ВЫПУСКА. НАЩЕЛЬНИКИ РАЗРАБОТАНЫ В СЕРИИ 1.436.2-17 ВЫПУСК 3.

9. ПОСЛЕ ОКОНЧАНИЯ МОНТАЖА ОКОН В ПАНЕЛЬНЫХ И КИРПИЧНЫХ СТЕНАХ И ЗАПОЛНЕНИЯ ШВОВ ГЕРНИТОВЫМИ ПРОКЛАДКАМИ, С НАРУЖНОЙ И ВНУТРЕННЕЙ СТОРОНЫ ЭТИ ШВЫ УПЛОТНЯЮТСЯ МАСТИКАМИ: СТРОИТЕЛЬНОЙ ГЕРМЕТИЗИРУЮЩЕЙ (ГОСТ 14791-79) ИЛИ СИЛИКОНОВОЙ „ЭЛАСТОСИЛ 11-06" (ТУ 6-02-775-73), А ТАКЖЕ ОКРАШИВАЮТСЯ СНАРУЖИ-ХВ-161 (ТУ6-10-908-79), А ИЗНУТРИ - ХВ-1100 (ГОСТ 6993-79).

10. ДЕРЕВЯННЫЕ БРУСКИ И ДОСКИ ИЗ ДРЕВЕСИНЫ ХВОЙНЫХ ПОРОД, ПРИМЕНЯЕМЫЕ ПРИ УСТАНОВКЕ ПЕРЕПЛЕТОВ, ДОЛЖНЫ БЫТЬ АНТИСЕПТИРОВАНЫ МАСЛЯНЫМ АНТИСЕПТИКОМ (АНТРАЦЕНОВЫМ МАСЛОМ ГОСТ 2770-74*).

11. МЕСТО ПРИМЫКАНИЯ ПОДОКОННИКА К ОКОННОМУ ПЕРЕПЛЕТУ ПРОМАЗЫВАЕТСЯ СВИНЦОВО-СУРИКОВОЙ ЗАМАЗКОЙ. СОСТАВ ЗАМАЗКИ СВИНЦОВО-СУРИКОВОЙ: ОЛИФА НАТУРАЛЬНАЯ - 15,5%, СУРИК СВИНЦОВЫЙ СУХОЙ - 21,5%, МЕЛ МОЛОТЫЙ - 63%.

12. ПРИ СТЕНАХ ИЗ ПАНЕЛЕЙ ТОЛЩИНОЙ 250мм И ОКНАХ С РАЗДЕЛЬНЫМИ ПЕРЕПЛЕТАМИ ДЛЯ ОПИРАНИЯ ЖЕЛЕЗОБЕТОННЫХ И АСБЕСТОЦЕМЕНТНЫХ ПОДОКОННИКОВ ШИРИНОЙ 150мм ПРИМЕНЕНЫ ОПОРНЫЕ СТОЛИКИ ЭК10 И ЭК11. РАЗБИВКУ ОПОРНЫХ СТОЛИКОВ ВЫПОЛНЯТЬ В КОНКРЕТНОМ ПРОЕКТЕ, В ЗАВИСИМОСТИ ОТ ДЛИНЫ ПРИМЕНЕННЫХ ПОДОКОННИКОВ.
КРЕПЛЕНИЕ ОПОРНЫХ СТОЛИКОВ ВЫПОЛНЯТЬ СОГЛАСНО УЗЛАМ ВЫПУСКА 1 СЕРИИ 2.436-13.
АСБЕСТОЦЕМЕНТНЫЕ ПОДОКОННИКИ ДОЛЖНЫ КРЕПИТЬСЯ К СТОЛИКАМ ШУРУПАМИ А5×25 (ГОСТ 1145-80).

13. ВСЕ СТАЛЬНЫЕ ИЗДЕЛИЯ (ЭЛЕМЕНТЫ КРЕПЛЕНИЯ, СЛИВЫ, НАЩЕЛЬНИКИ, ОПОРНЫЕ СТОЛИКИ) РАЗРАБОТАНЫ В ВЫПУСКЕ 3 СЕРИИ 1.436.2-17.

14. ВЫБОР УЗЛОВ СОПРЯЖЕНИЯ ОКОН СО СТЕНАМИ ИЗ ПАНЕЛЕЙ, КИРПИЧА И С МЕТАЛЛИЧЕСКИМИ СТЕНАМИ ПРОИЗВОДИТЬ ПО СХЕМАМ 1...4.

17662-03 7

СХЕМА 1

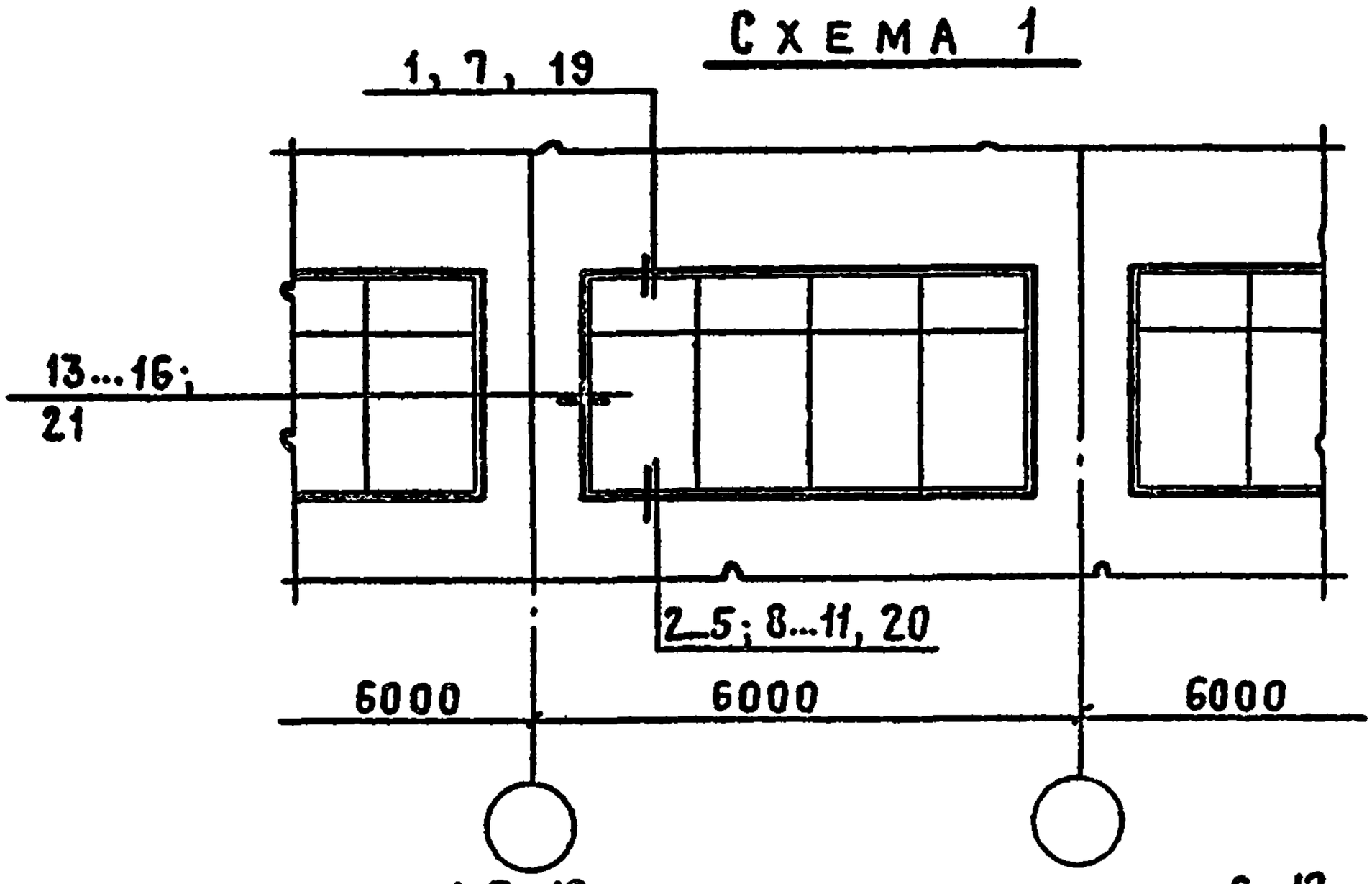

СХЕМА 2

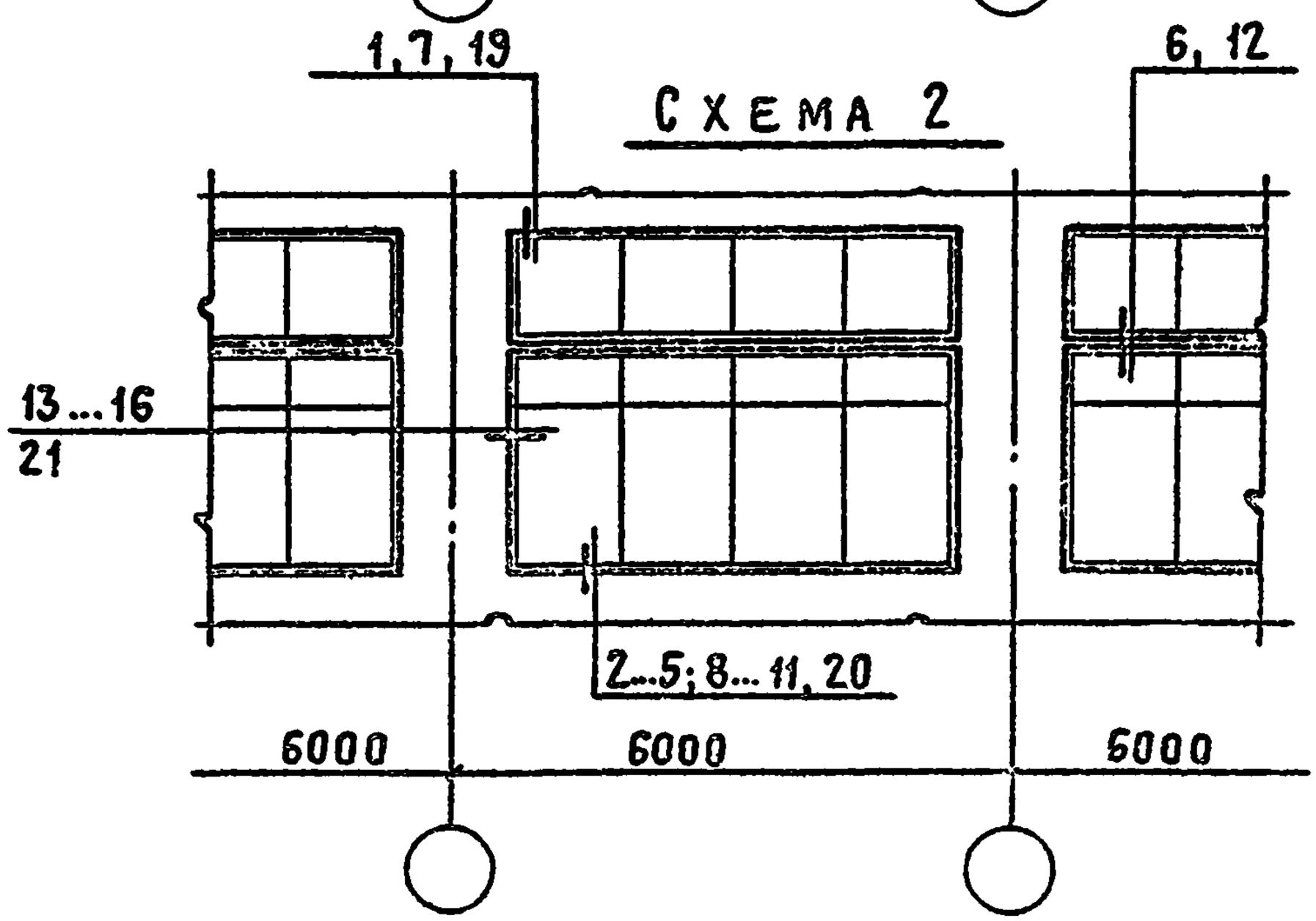

				2.436-13.3 01		
Исполн.	Россолько			Схемы расположения узлов 1...4	Стадия	Лист	Листов
					Р	1	2
ГИП	Весник				Промстройпроект Москва		
ГАП	Ратнер						
Нач. отп	Козлов						

17662-03 8

СХЕМА 3

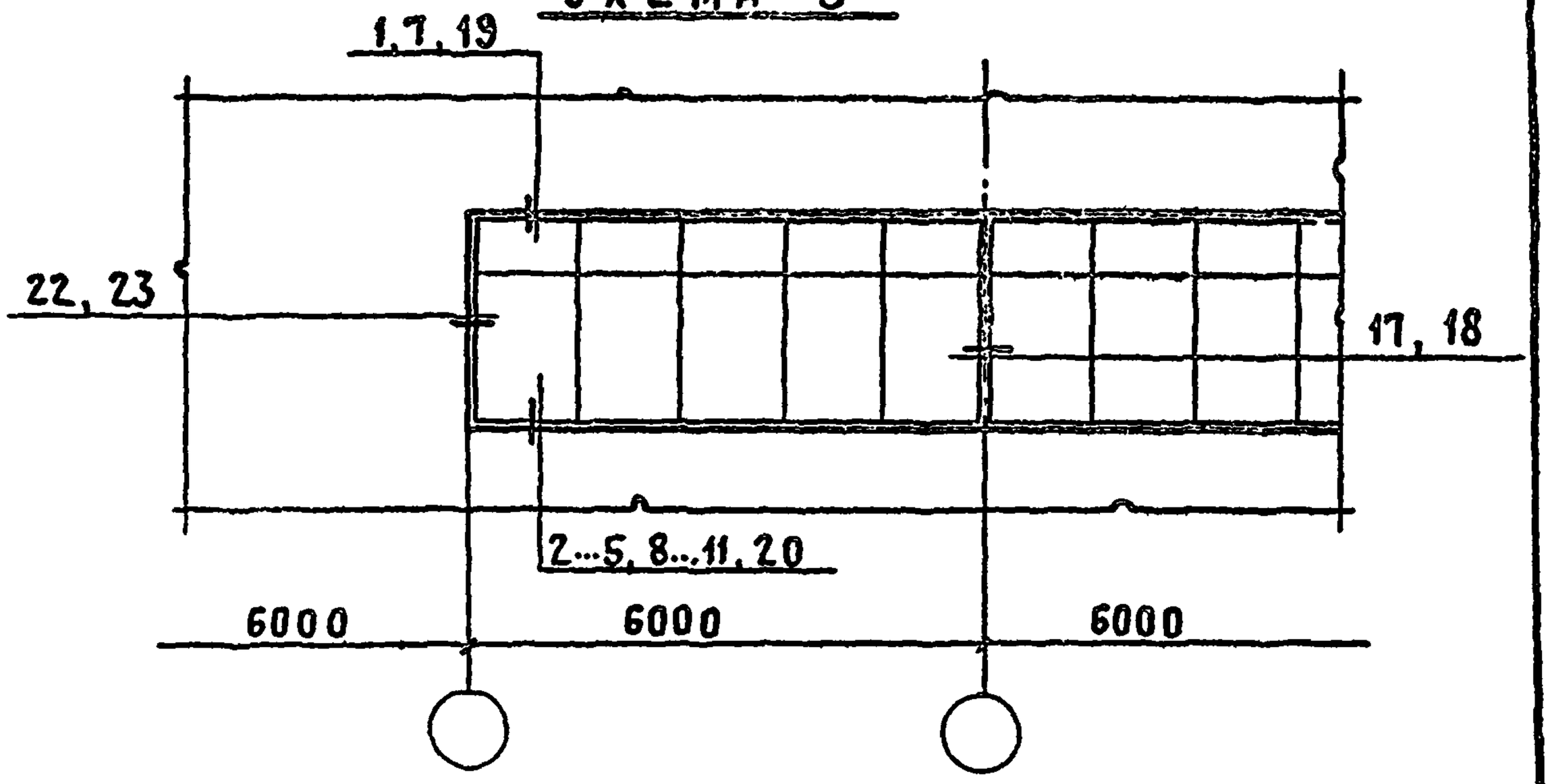

СХЕМА 4

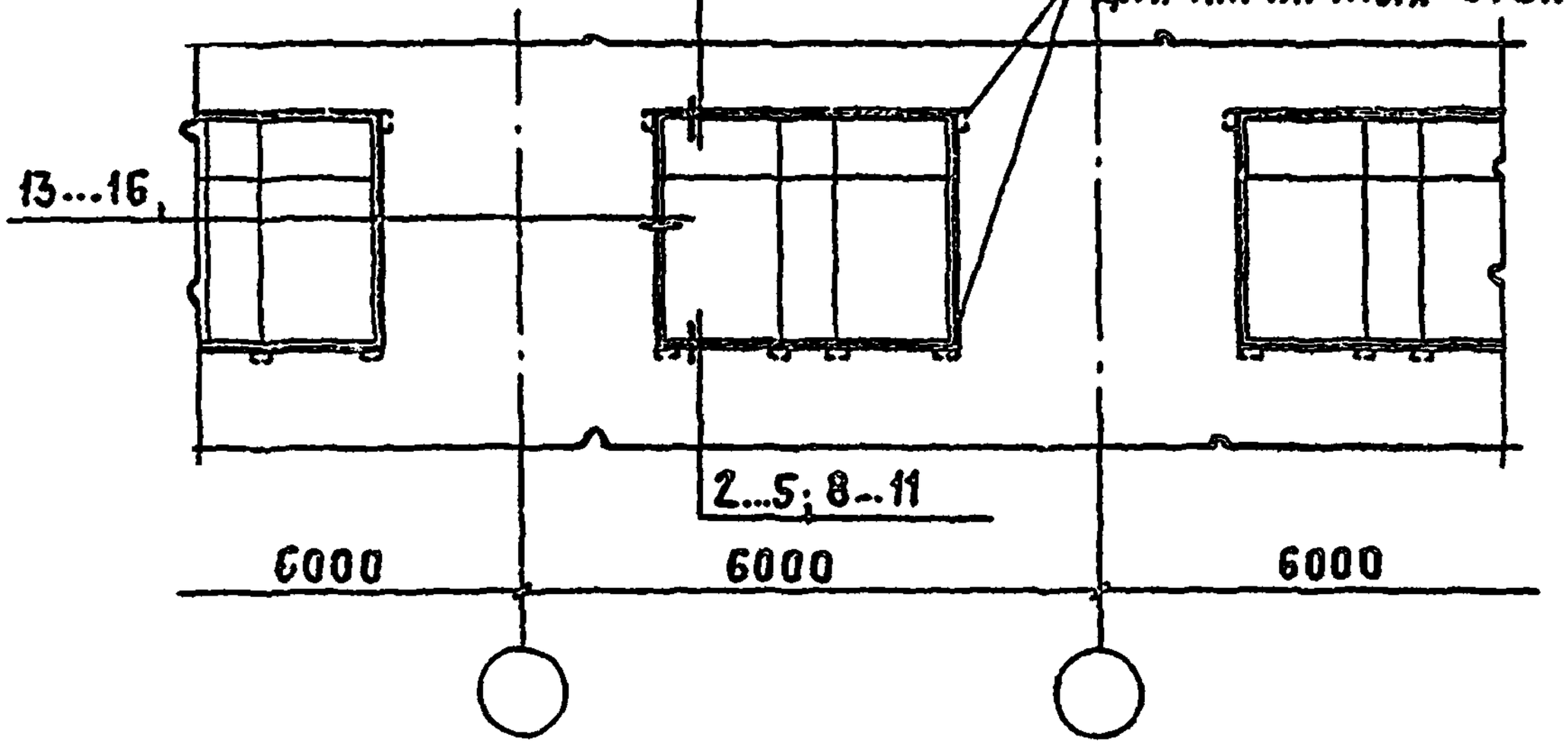

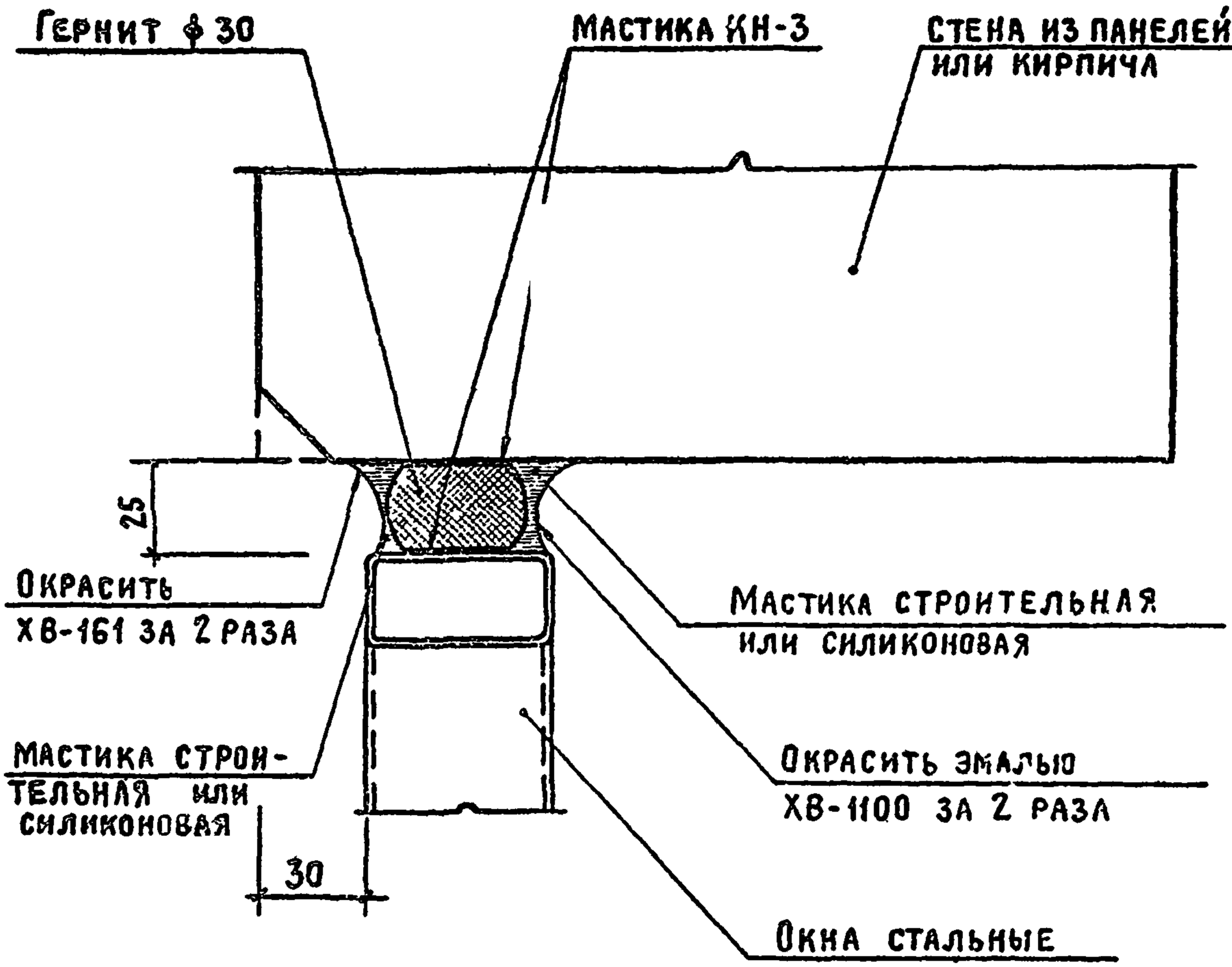

Технические требования см. листы 2.436-13.3 ООТТ
Расход материалов см. листы 2.436-13.3 23

Исполн.	Россолько		2.436-13.3 02	
ГИП	Весник		Узел 1 Сопряжение окон с одинарными переплетами со стеной	Стадия: Р; Лист: 1; Листов:
ГАП	Ратнер			Промстройпроект Москва
Нач.отп	Козлов			

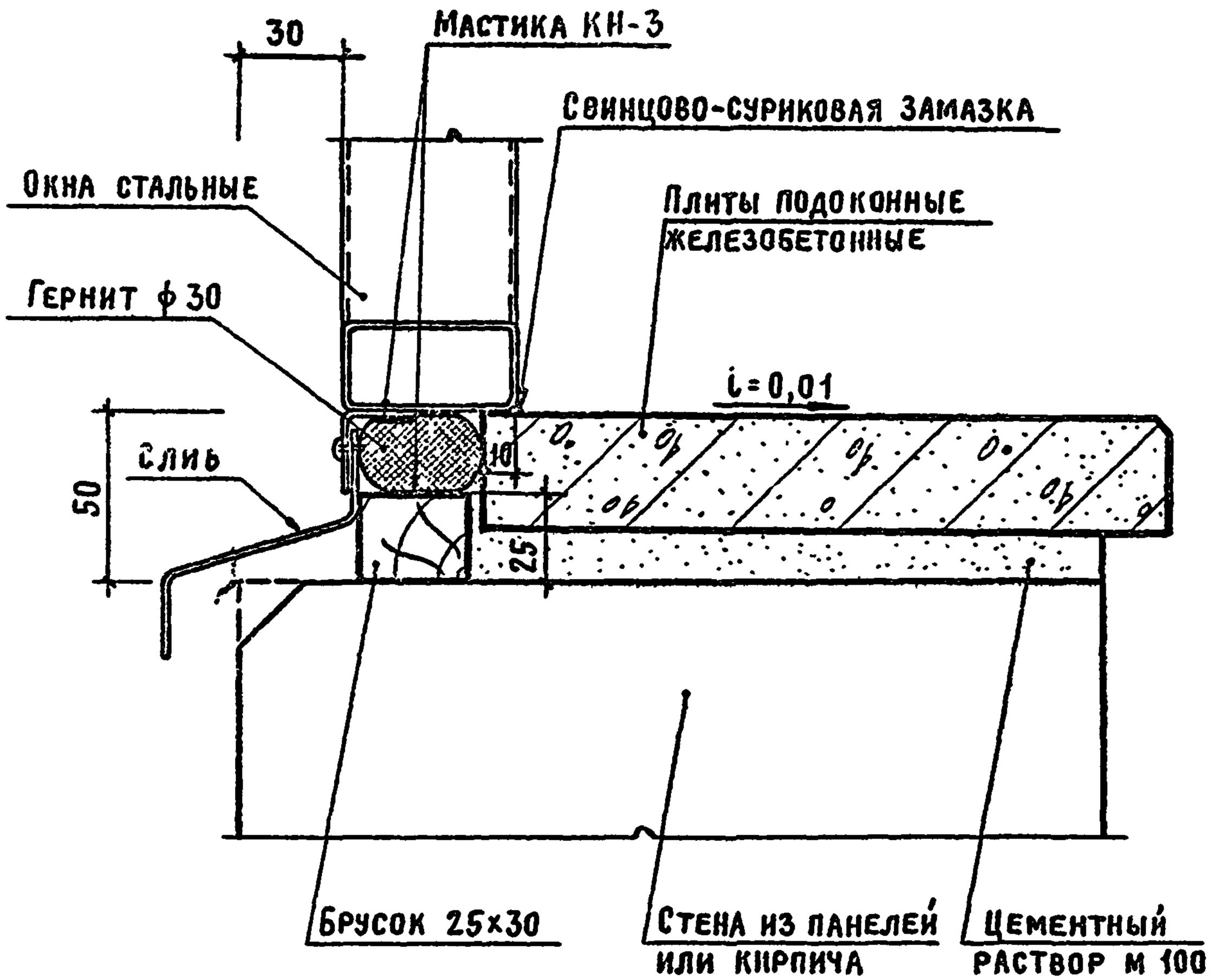

Технические требования см. листы 2.436-13.3 00ТТ
Расход материалов см. листы 2.436-13.3 23

				2.436-13.3 03			
Исполн.	Россолько			Узел 2 Сопряжение окон с одинарными переплетами со стеной	Стадия	Лист	Листов
					Р	1	
ГИП	Весник				Промстройпроект Москва		
ГАП	Ратнер						
Нач.отп	Козлов						

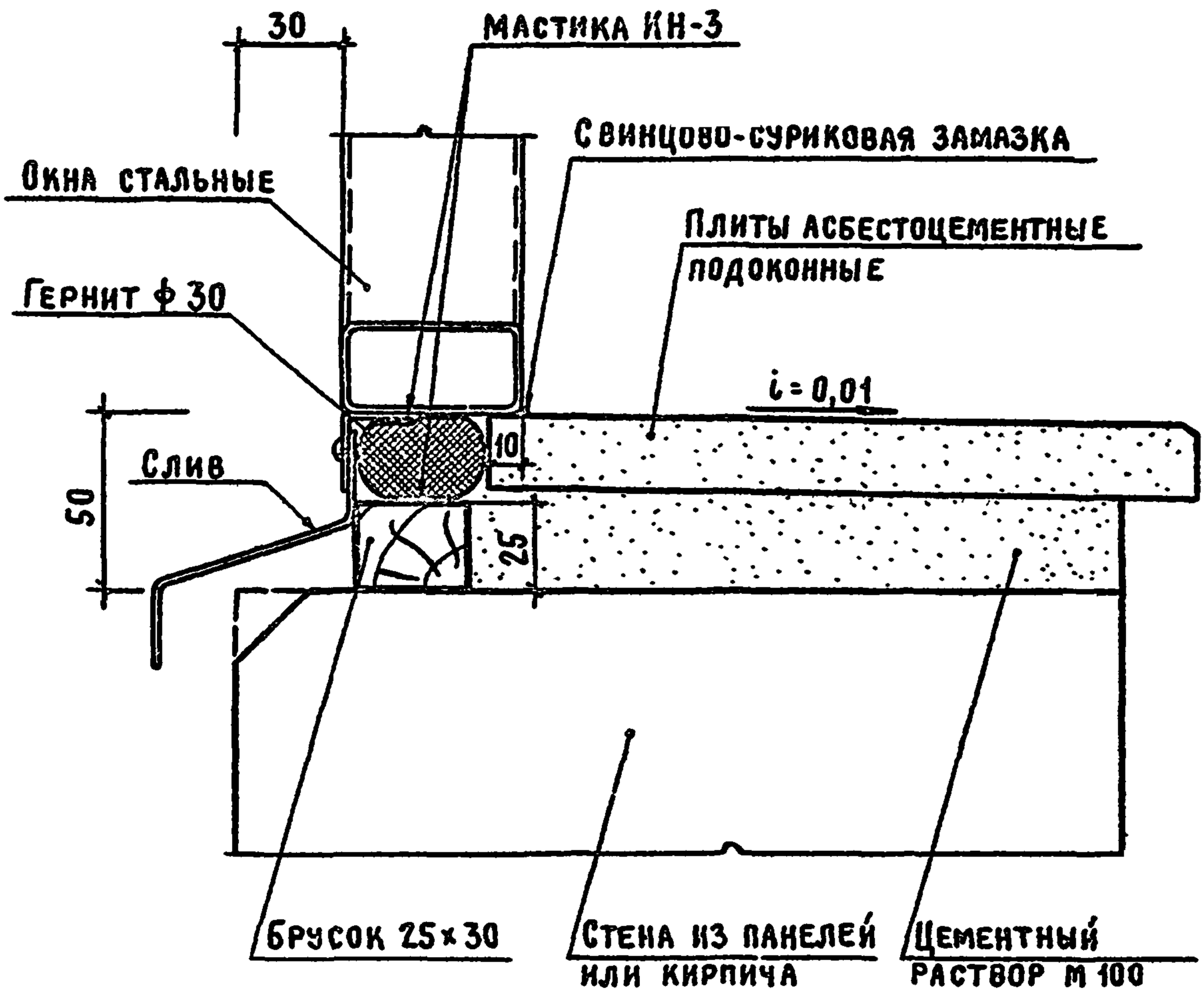

Технические требования см. листы 2.436-13.3 00ТТ
Расход материалов см. листы 2.436-13.3 23

				2.436-13.3 04			
Исполн.	Россолько			Узел 3 Сопряжение окон с одинарными переплетами со стеной	Стадия	Лист	Листов
					Р	1	
ГИП	Весник				Промстройпроект Москва		
ГАП	Ратнер						
Нач. отп	Козлов						

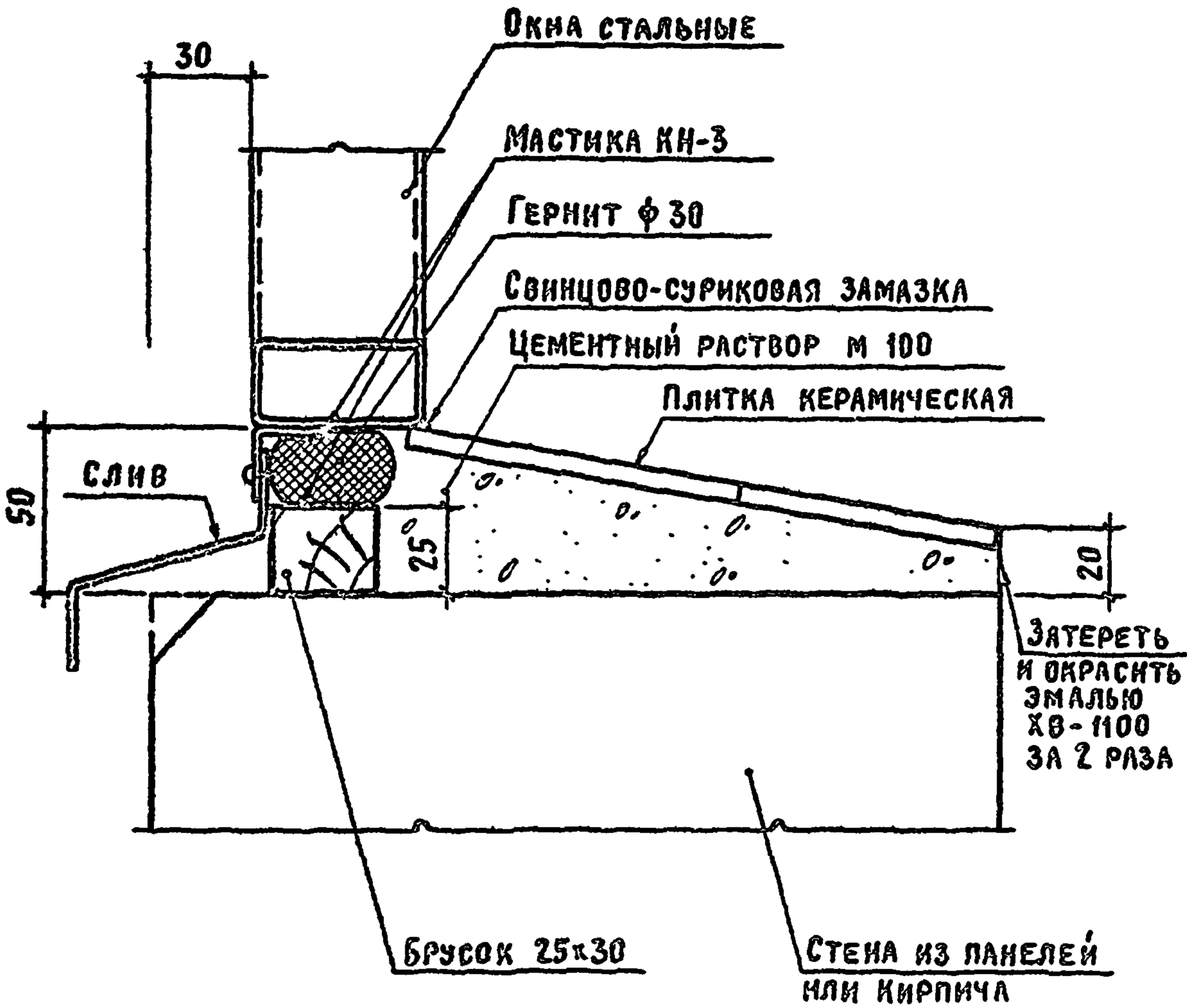

Технические требования см. листы 2.436-13.3 ООТТ
Расход материалов см. листы 2.436-13.3 23

				2.436-13.3 05		
Исполн.	Россолько			Узел 4 Сопряжение окон с одинарными переплетами со стеной	Стадия	Лист	Листов
					Р	1	
ГИП	Весник				Промстройпроект Москва		
ГАП	Ратнер						
Нач.ОТП	Козлов						

17662-03 13

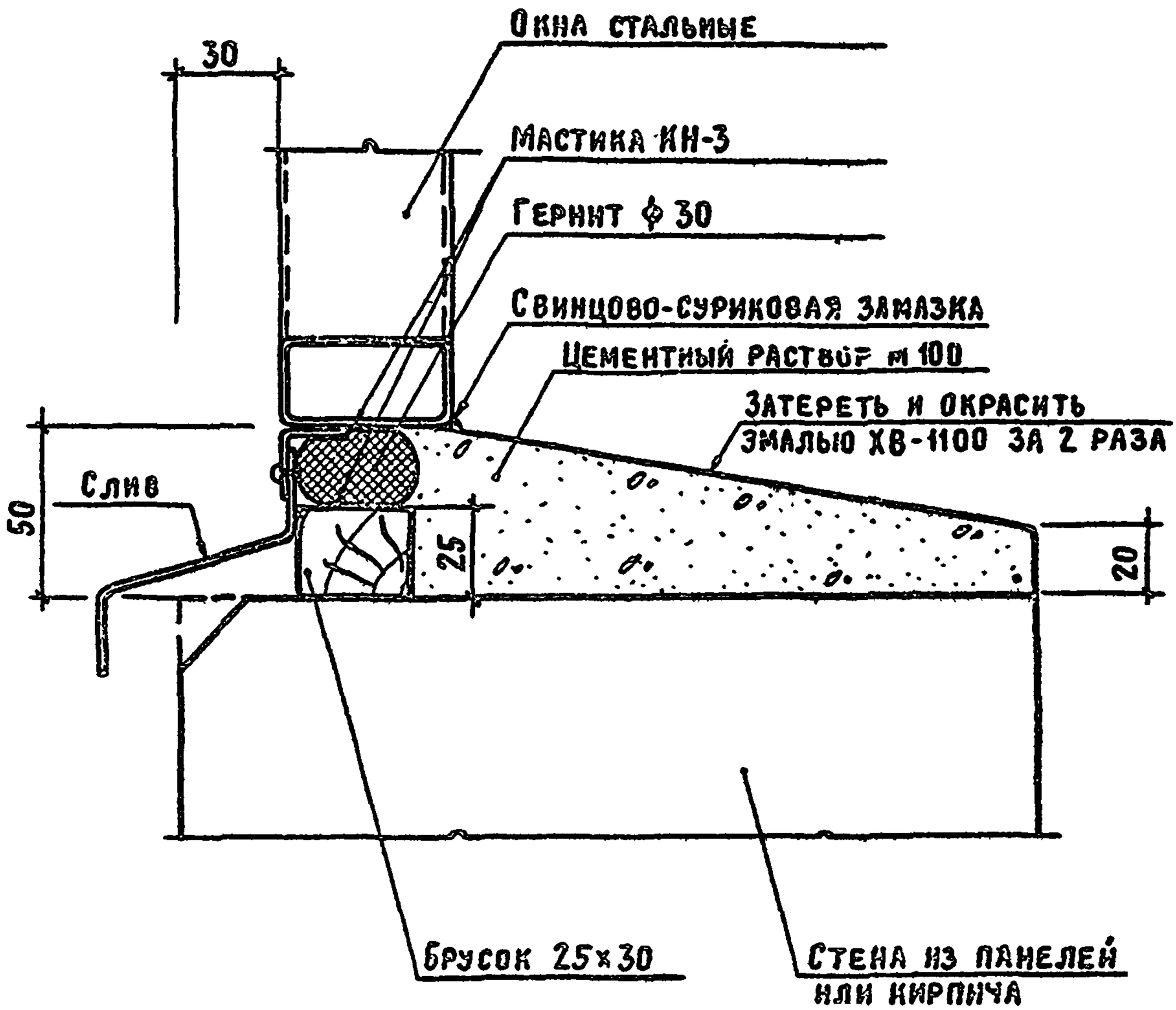

Технические требования см. листы 2.436-13.3 ООТТ
Расход материалов см. листы 2.436-13.3 23

				2.436-13.3 ОБ		
Исполн	Россолько			Узел 5 Сопряжение окон с одинарными переплетами со стеной	Стадия	Лист	Листов
					Р	1	
ГИП	Весник				Промстройпроект Москва		
ГАП	Ратнер						
Нач. отп	Козлов						

17662-03 14

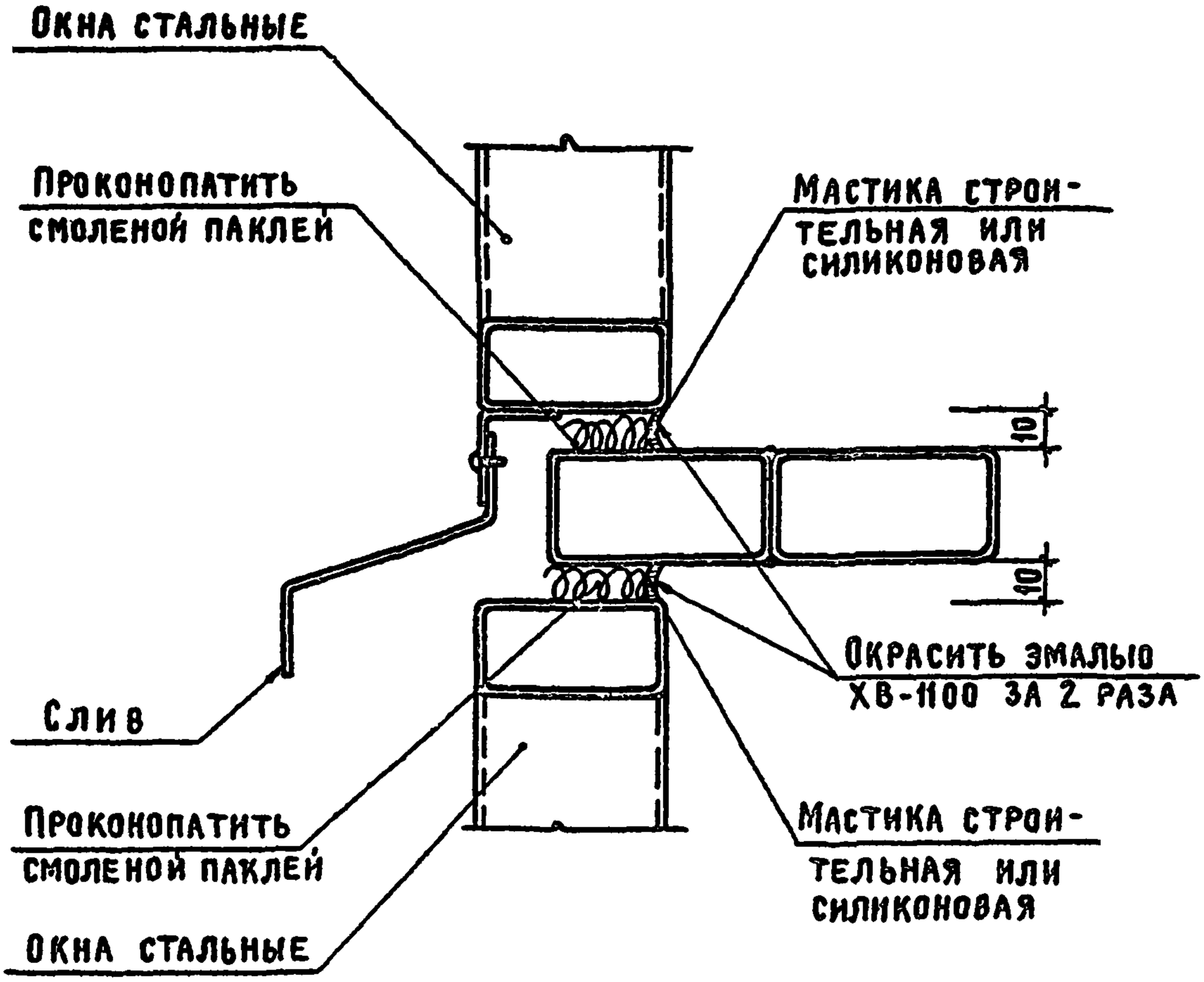

Технические требования см. листы 2.436-13.3 00ТТ
Расход материалов см. листы 2.436-13.3 23

				2.436-13.3 07			
Исполн.	Россолько			Узел 6 Сопряжение окон с одинарными переплетами с ветровым ригелем	Стадия	Лист	Листов
					Р	1	
ГИП	Весник				Промстройпроект Москва		
ГАП	Ратнер						
Нач.отп	Козлов						

17662-03 15

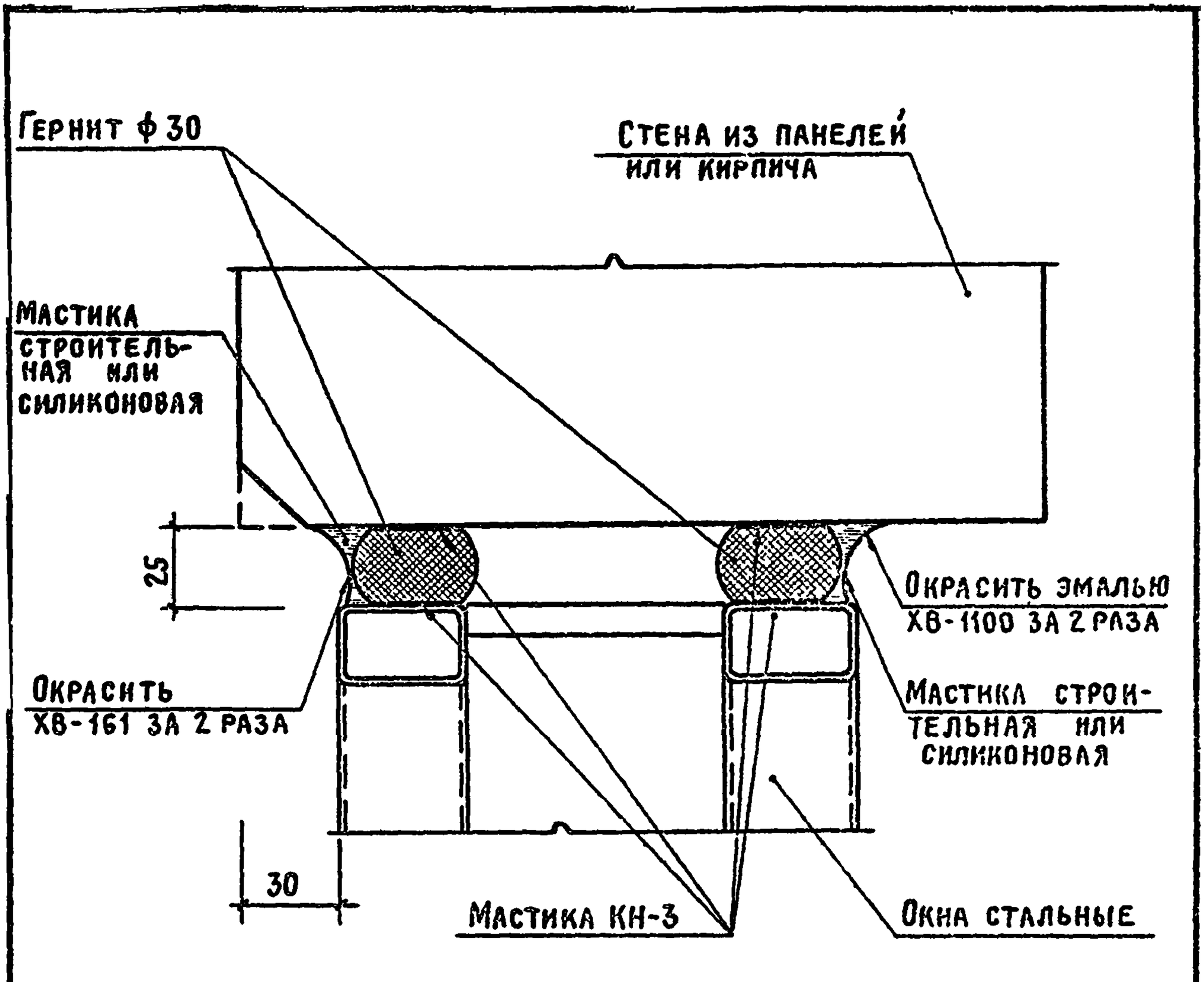

Технические требования см. листы 2.436-13.3 ООТТ
Расход материалов см. листы 2.436-13.3 23

				2.436-13.3 ОС		
Исполн.	Россолько		Узел 7 Сопряжение окон с раздельными переплетами со стеной	Стадия	Лист	Листов
ГИП	Весник			Р	1	
ГАП	Ратнер			Промстройпроект Москва		
Нач. отп	Козлов					

17552-03 16

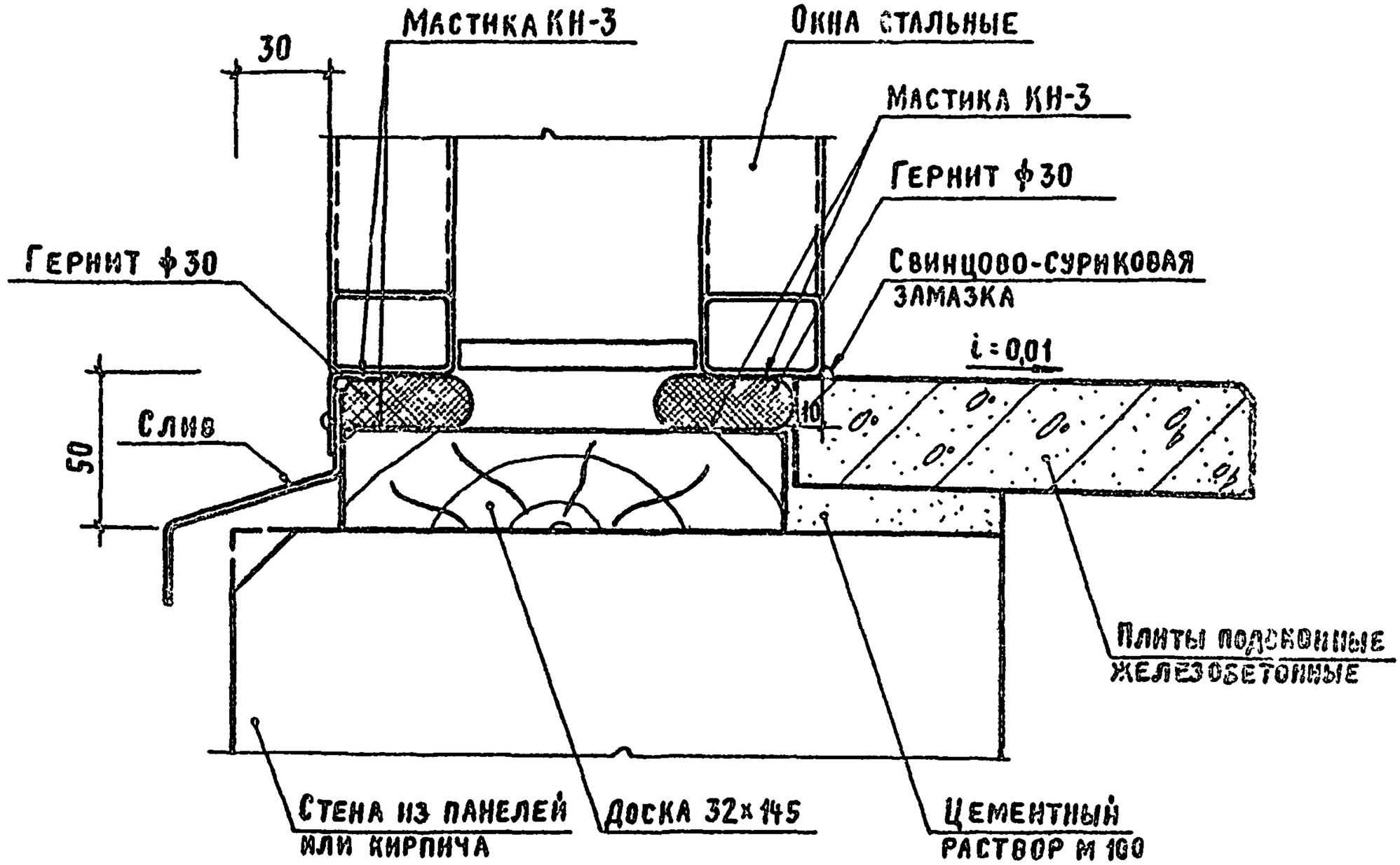

Технические требования см. листы 2.436-13.3 00ТТ
Расход материалов см. листы 2.436-13.3 23

Исполн	Россолько		
ГИП	Вісник		
ГАП	Ратнер		
Нач.отп	Козлов		

Узел 8
Сопряжение окон с разделыными переплетами со стеной

2.436-13.3 09

Стадия	Лист	Листов
Р	1	

Промстройпроект
Москва

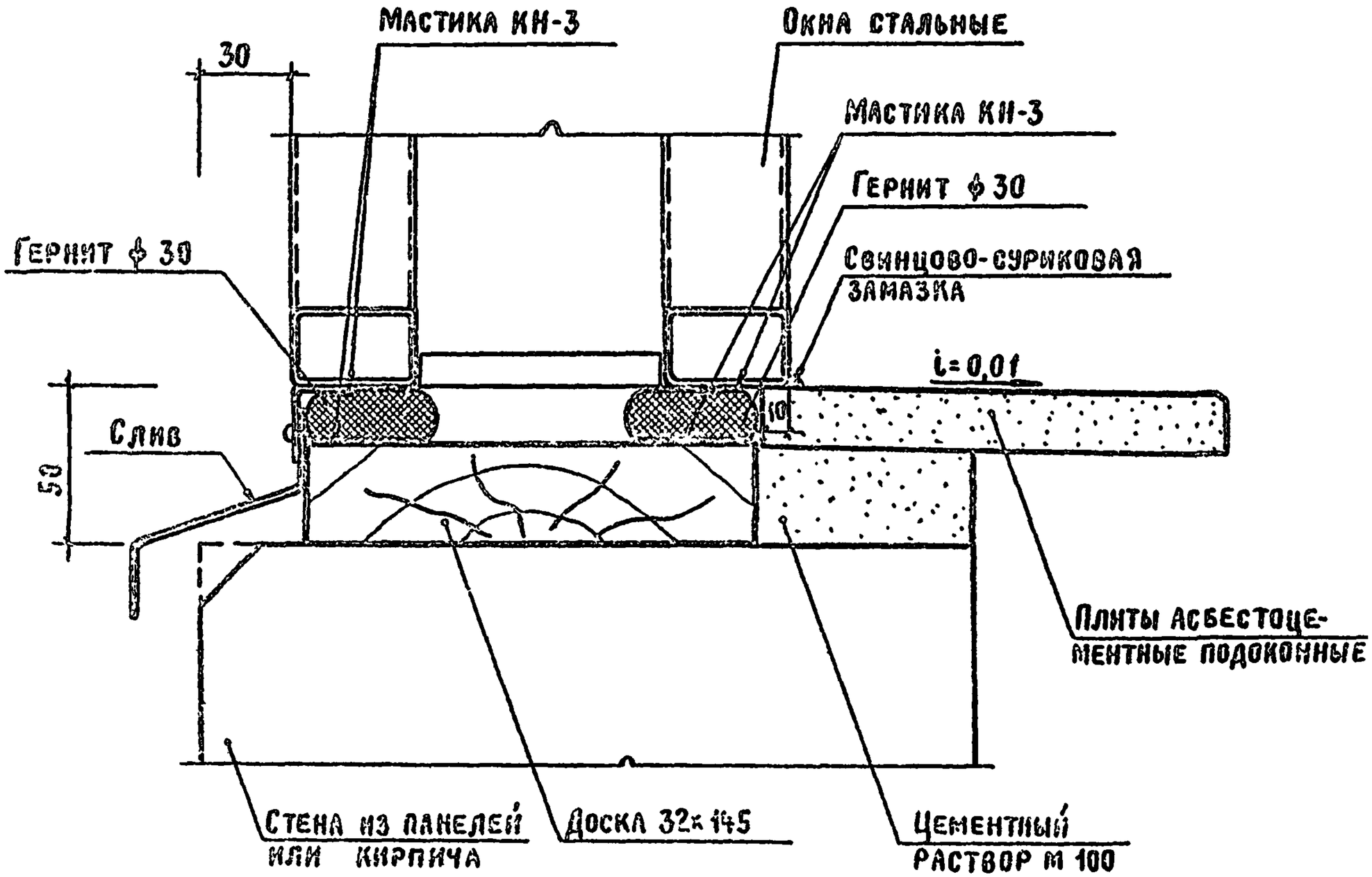

Технические требования см. листы 2.436-13.3 00ТТ
Расход материалов см. листы 2.436-13.3 23

Испол.	Россолько		
ГИП	Весник		
ГАП	Ратнер		
Нач.отп	Козлов		

Узел 9
Сопряжение окон с разделными со стеной

2.436-13.3 10

Стадия	Лист	Листов
Р	1	

Промпроект СССР
Москва

17662-03 18

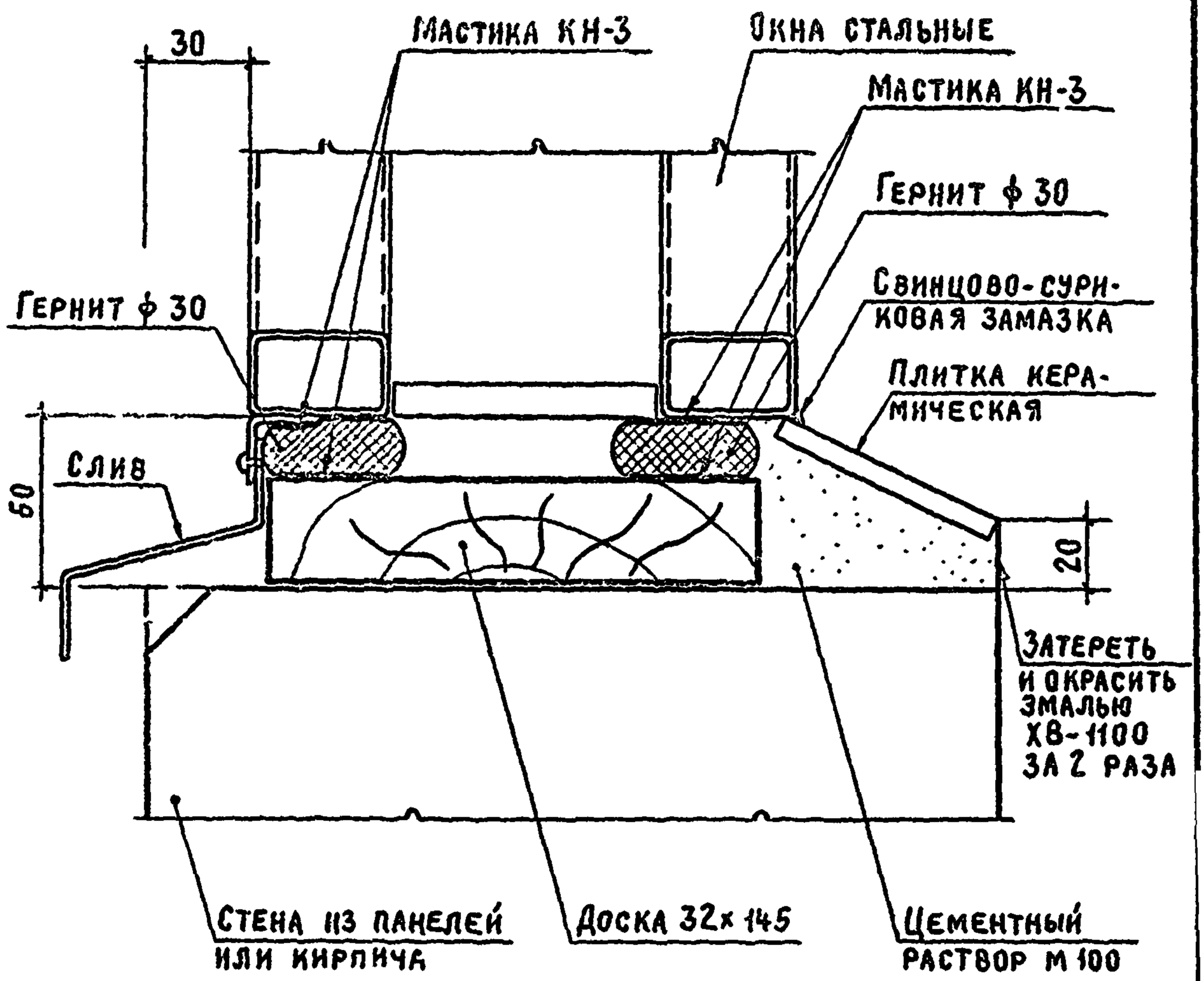

Технические требования см. листы 2.436-13.3 ООТТ
Расход материалов см. листы 2.436-13.3 23

				2.436-13.3 11			
Исполн.	Россолько			Узел 10 Сопряжение окон с раз- дельными переплетами со стеной	Стадия	Лист	Листов
					Р	1	
ГИП	Весник				Промстройпроект Москва		
ГАП	Ратнер						
Нач.отл	Козлов						

17662-03 19

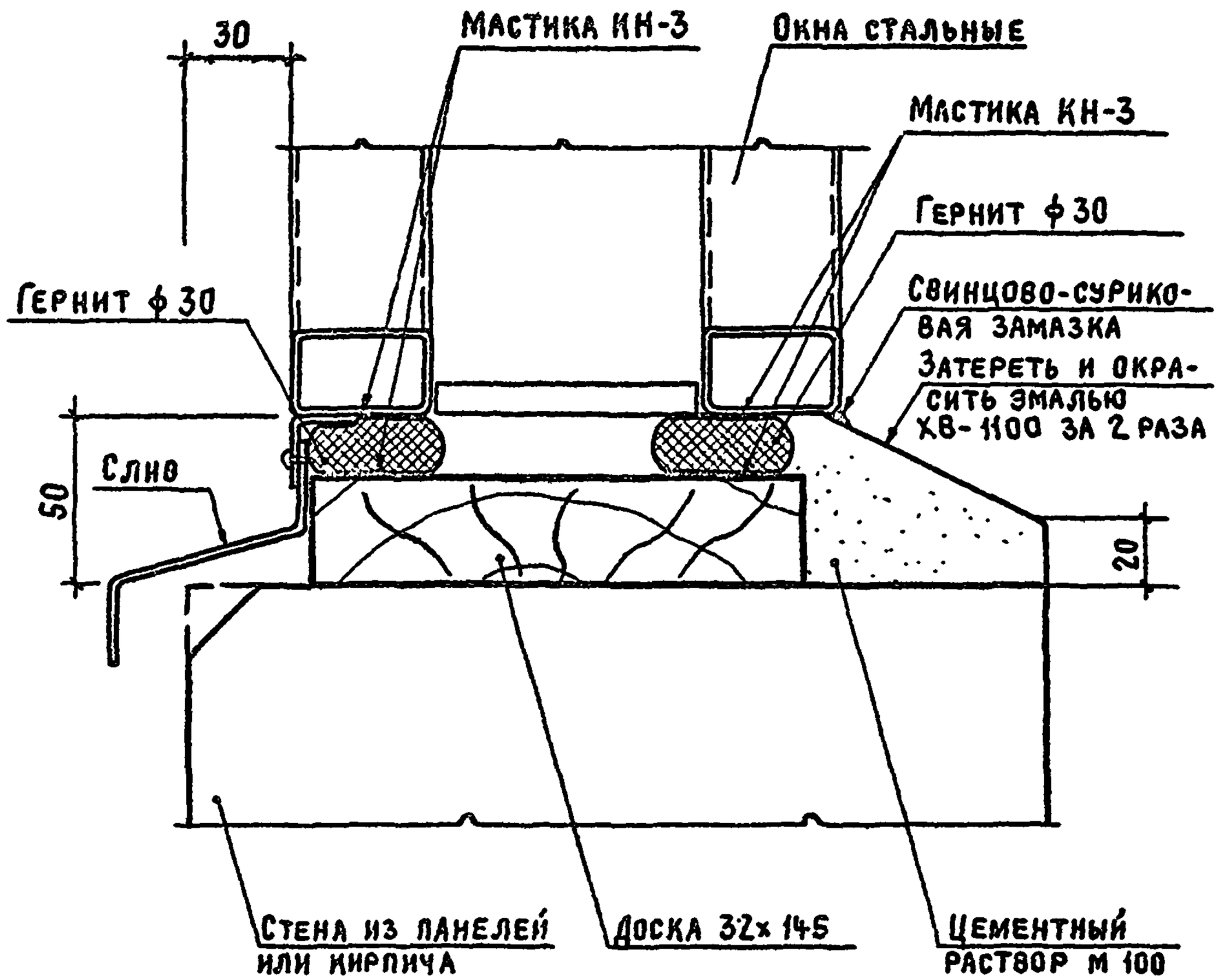

Технические требования см. листы 2.436-13.3 ООТТ
Расход материалов см. листы 2.436-13.3 23

				2.436-13.3 12		
Исполн.	Россолько			Узел 11 Сопряжение окон с раздельными переплетами со стеной	Стадия	Лист	Листов
					Р	1	
ГИП	Весник				Промстройпроект		
ГАП	Ратнер						
Нач. ОТП	Козлов						

17662-03 20

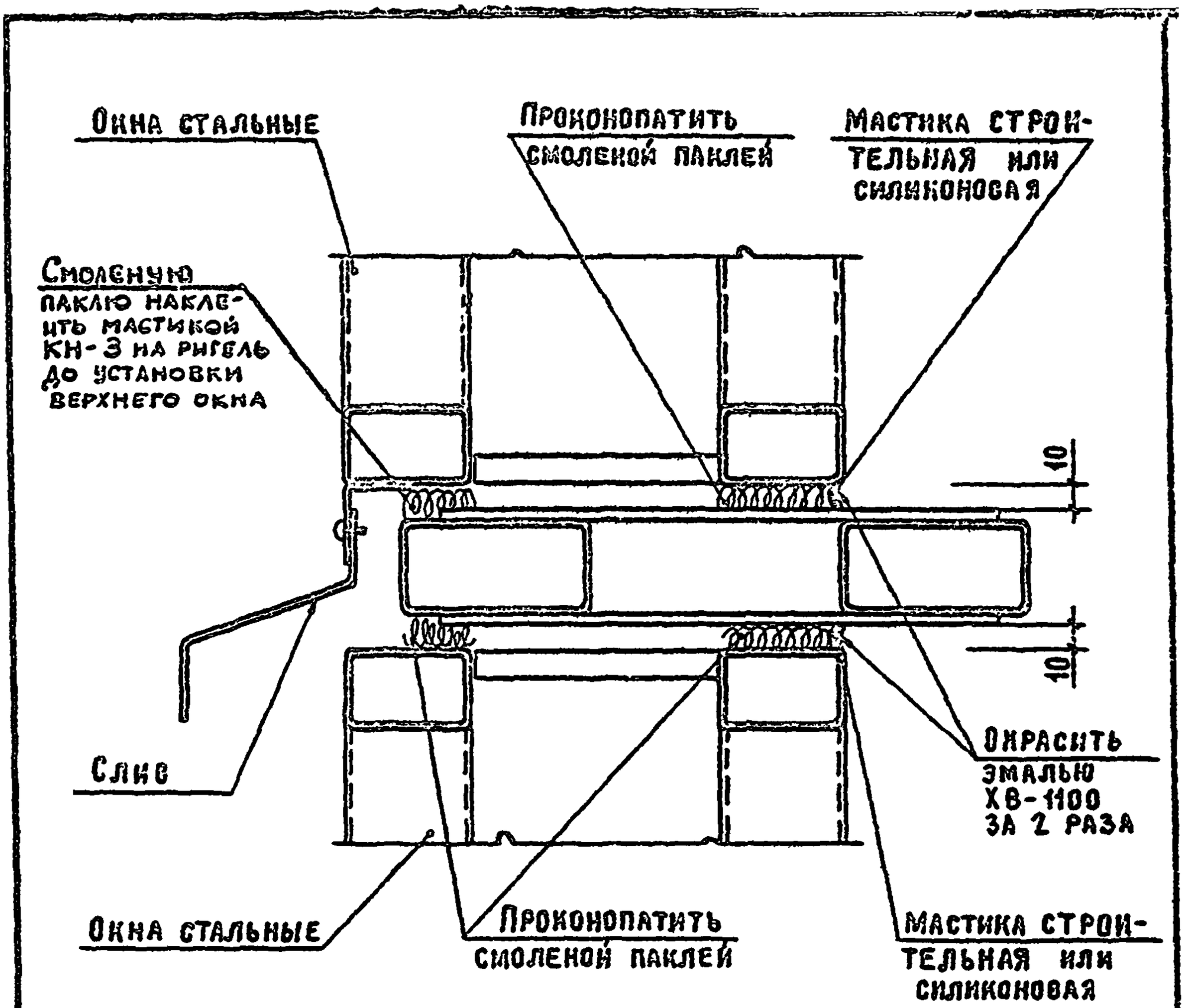

Технические требования см. листы 2.436-13.3 ООТТ
Расход материалов см. листы 2.436-13.3 23

Исполн.	Россолько		
ГИП	Весник		
ГАП	Ратнер		
Нач.отд.	[illegible]		

2.436-13.3 13

Узел 12
Сопряжение окон с раздельными переплетами с зетовым ригелем

Стадия	Лист	Листов
Р	1	

Промстройпроект
Москва

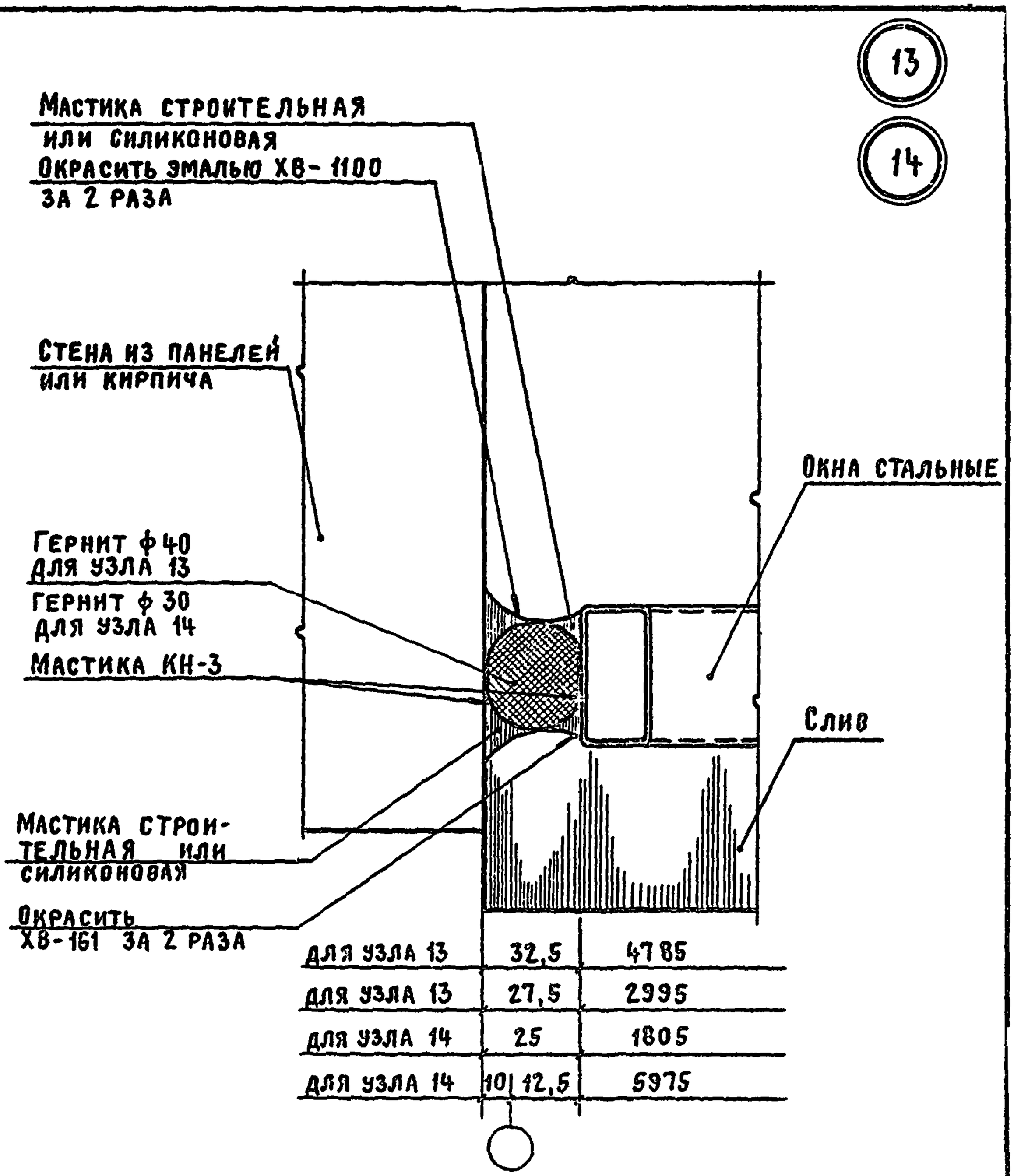

Технические требования см. листы 2.436-13.3 ООТТ
Расход материалов см. листы 2.436-13.3 23

				2.436-13.3 14
Исполн.	Россолько			Узлы 13, 14 Сопряжение окон с одинарными переплетами со стеной
ГИП	Весник			
ГАП	Ратнер			
Нач.ОТП	Козлов			

Стадия	Лист	Листов
Р	1	

Промстройпроект
Москва

17562-03 22

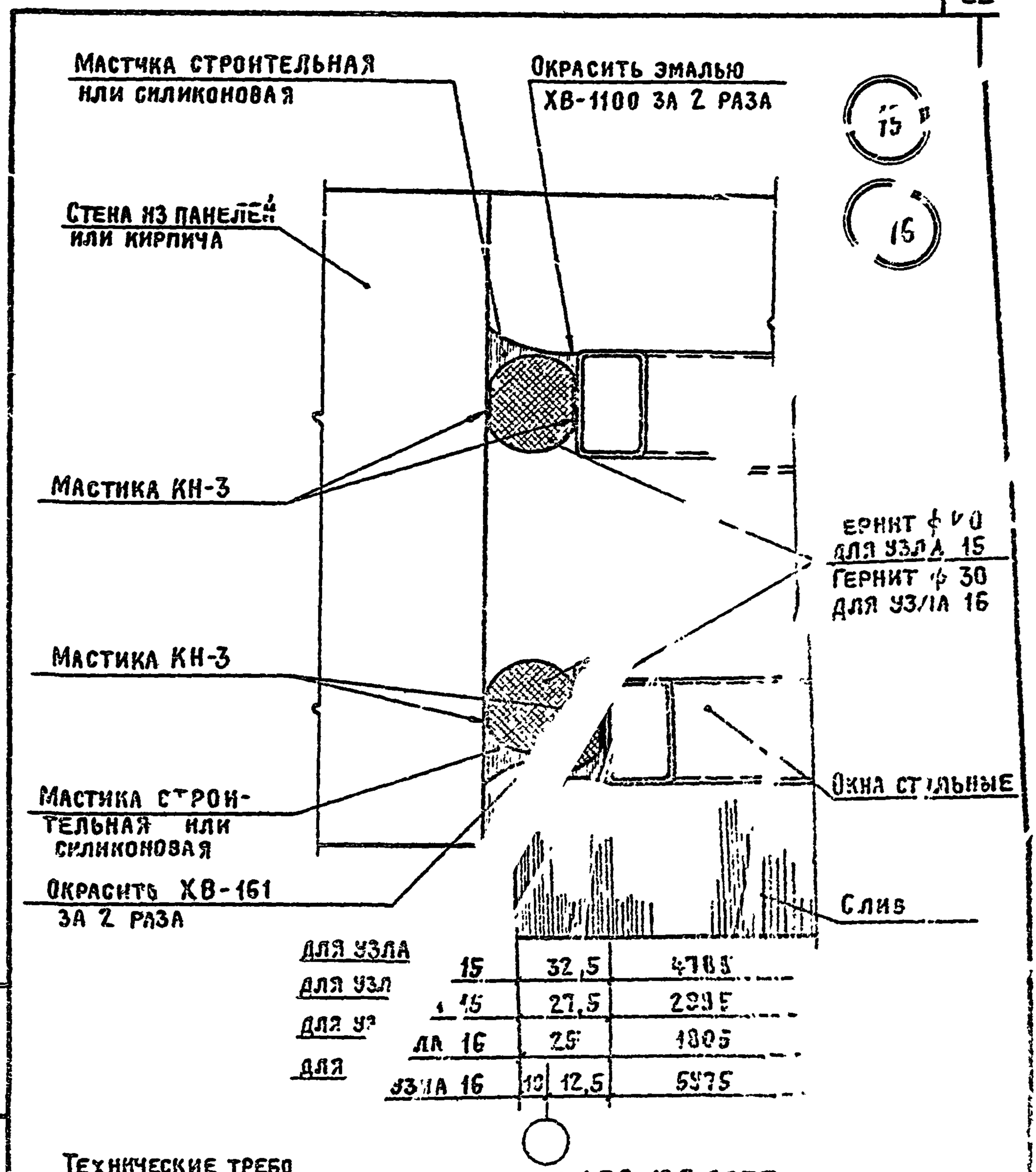

для узла 15	32,5		4765
для узл 15	27,5		2995
для уз ла 16	25		1805
для узла 16	10	12,5	5975

Технические требо вания см. листы 2.436-13.3 ООТТ
Расход материа лов см. листы 2.436-13.3 23

Исполн.	Россольк	
ГИП	Весник	
ГАП	Ратнер	
Нач.отп	Козл	

2.436-13.3 15

Узлы 15, 16
Сопряжение окон с раздельными переплетами со стеной

Стадия	Лист	Листов
Р	1	

Промстройпроект Москва

Инв. № подл. | Подпись и дата | Взам. инв. №

17662-03 23

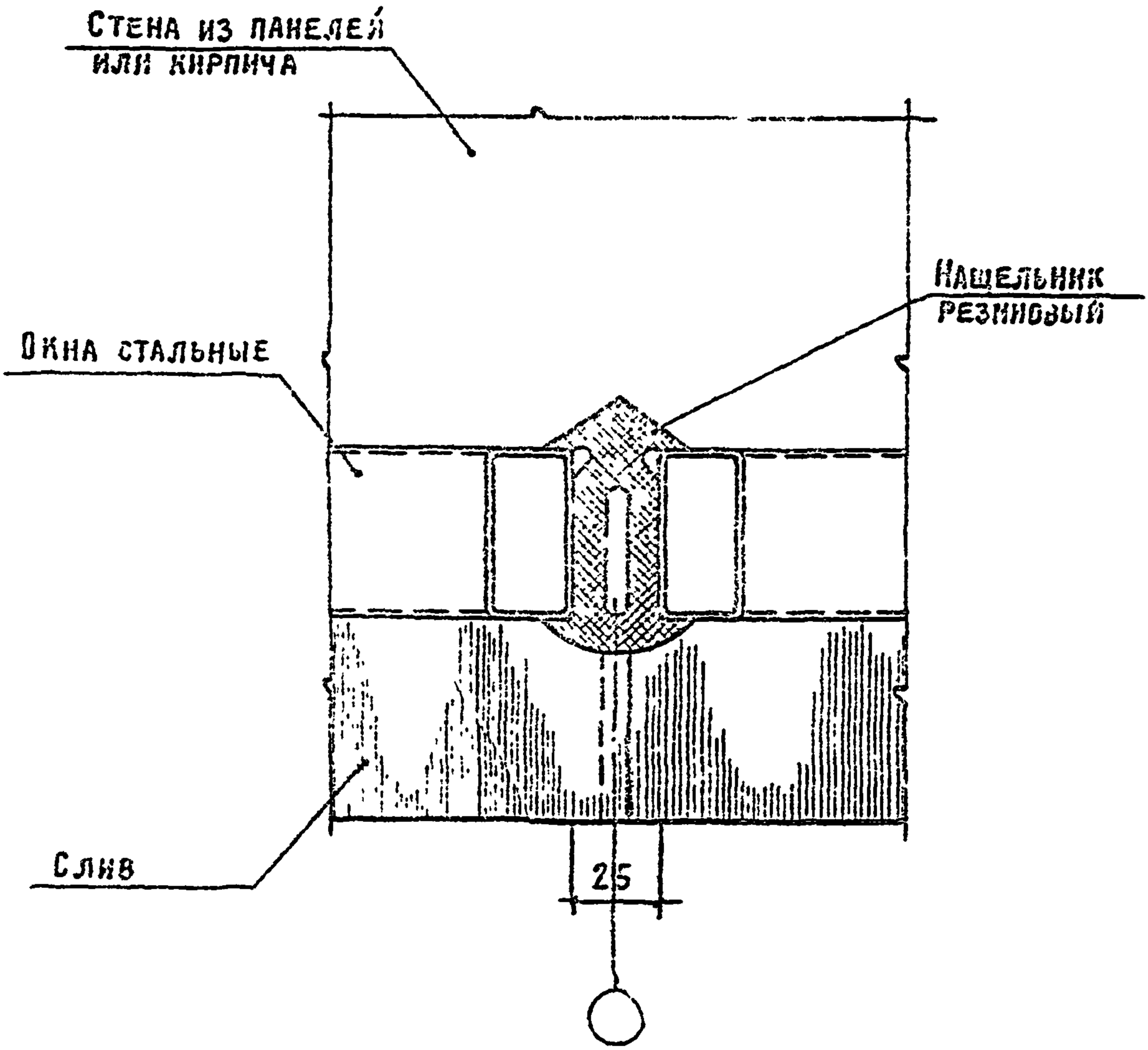

Технические требования см. листы 2.436-13.3 ООТТ

				2.436-13.3 16			
Исполн	Россолько			Узел 17 Стык окон с одинарными переплетами	Стадия	Лист	Листов
					Р	1	
ГИП	Бесник				Промстройпроект Москва		
ГАП	Ратнер						
Нач.отд	Козлов						

17662-03 24

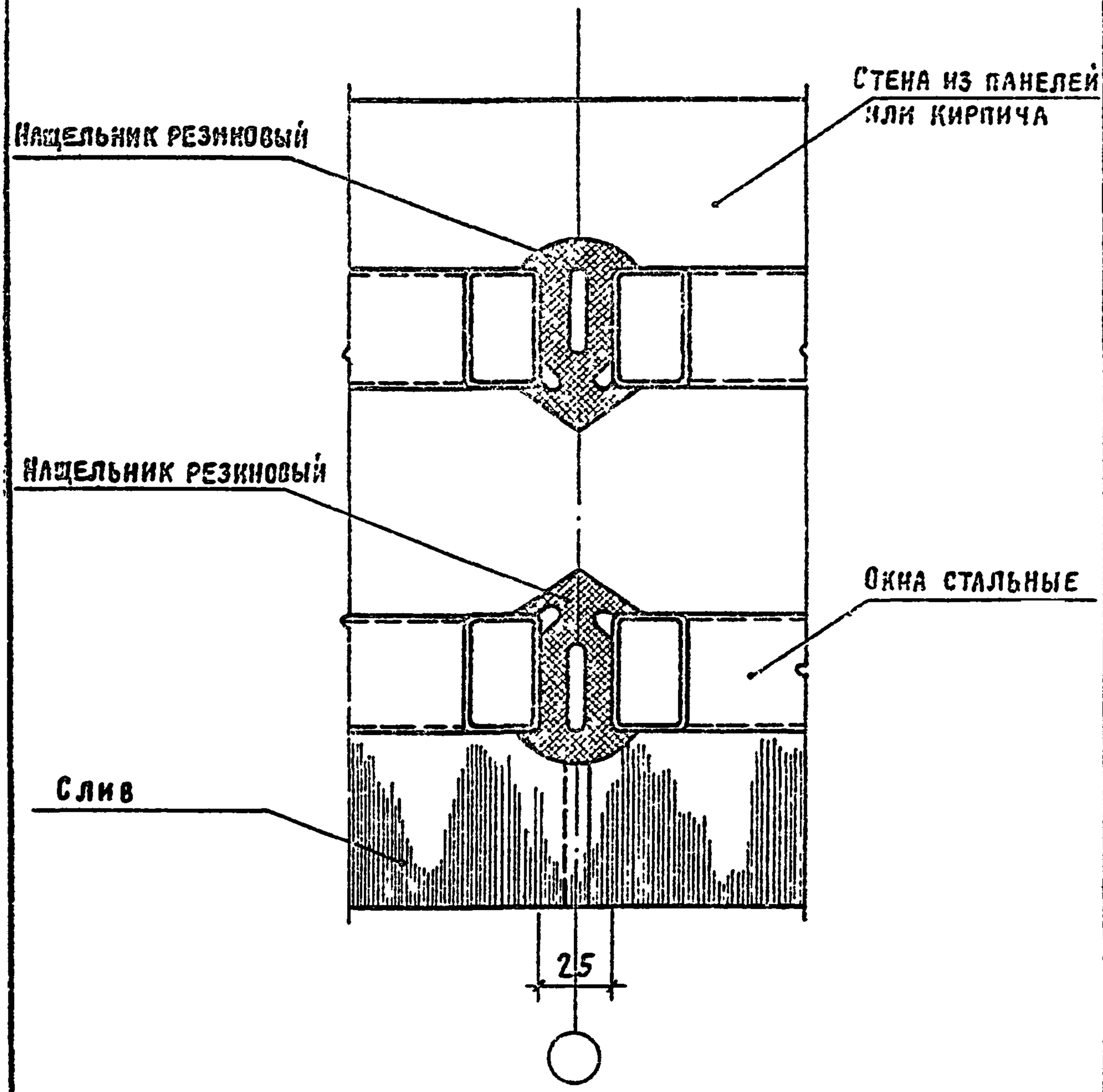

Технические требования см. листы 2.436-13.3 ООТТ

				2.436-13.3 17			
				Узел 18 Стык окон с раздельными переплетами	Стадия	Лист	Листов
					Р	1	
Исполн.	Россолько				Промстройпроект Москва		
ГИП	Весник						
ГАП	Ратнер						
Нач. ОТП	Козлов						

17662-03 25

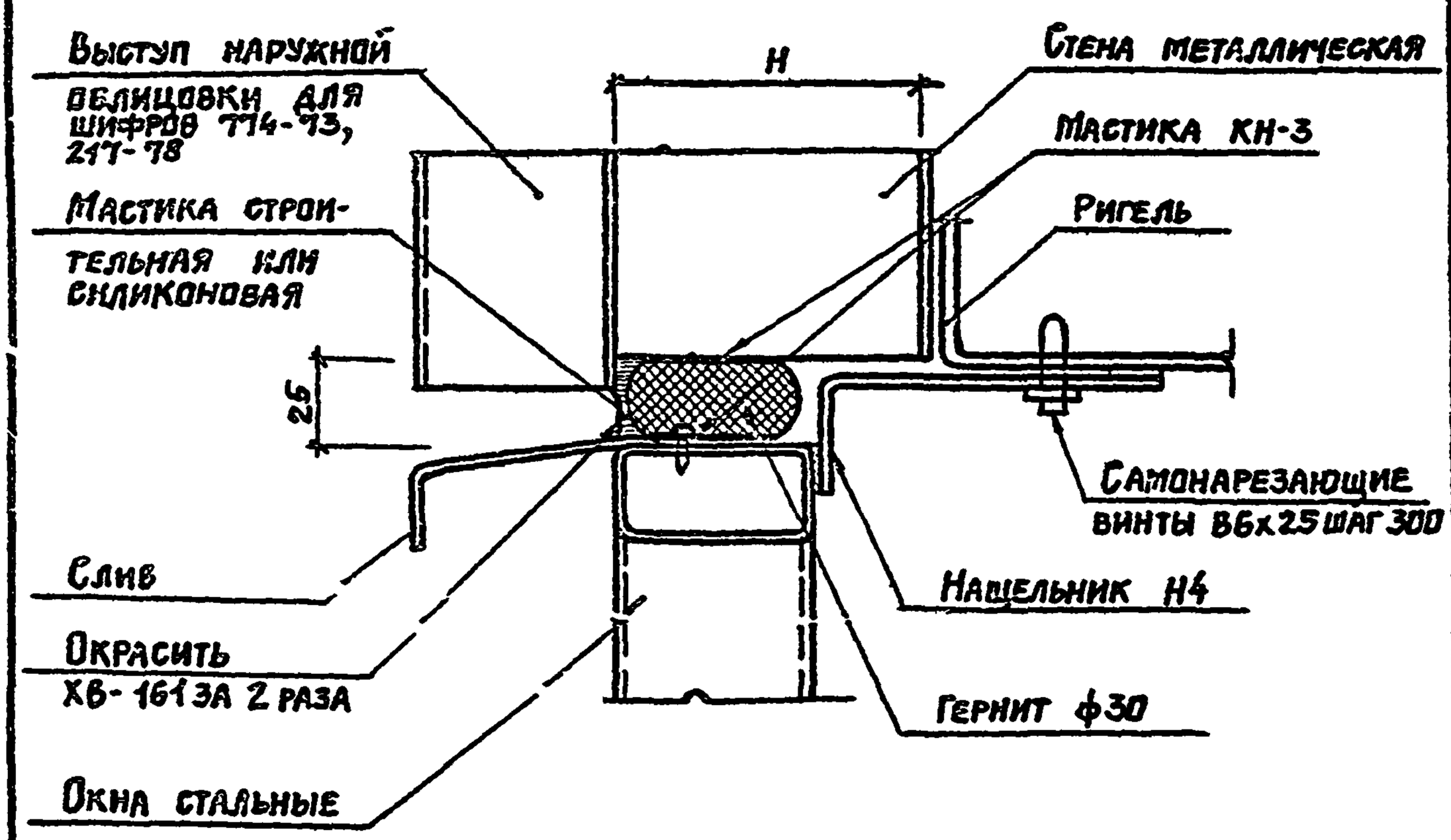

Шифр, серия	Толщина панели H мм
774-73	60; 80
217-78	60; 70; 80; 90; 100
1.432.2-17	46,6; 50; 61,6; 80; 81,6; 91,6; 100

Технические требования см. листы 2.436-13.3 ОПТ
Расход материалов см. листы 2.436-13.3 23

Исполн.	Россолько		
ГИП	Весник		
ГАП	Ратнер		
Нач.отп	Козлов		

2.436-13.3 18

Узел 19
Сопряжение окон с одинарными переплетами с металлической стеной

Стадия	Лист	Листов
Р	1	

ПРОМСТРОЙПРОЕКТ
Москва

Инв.№подл. | Подпись и дата | Взам.инв.№

17662-03 26

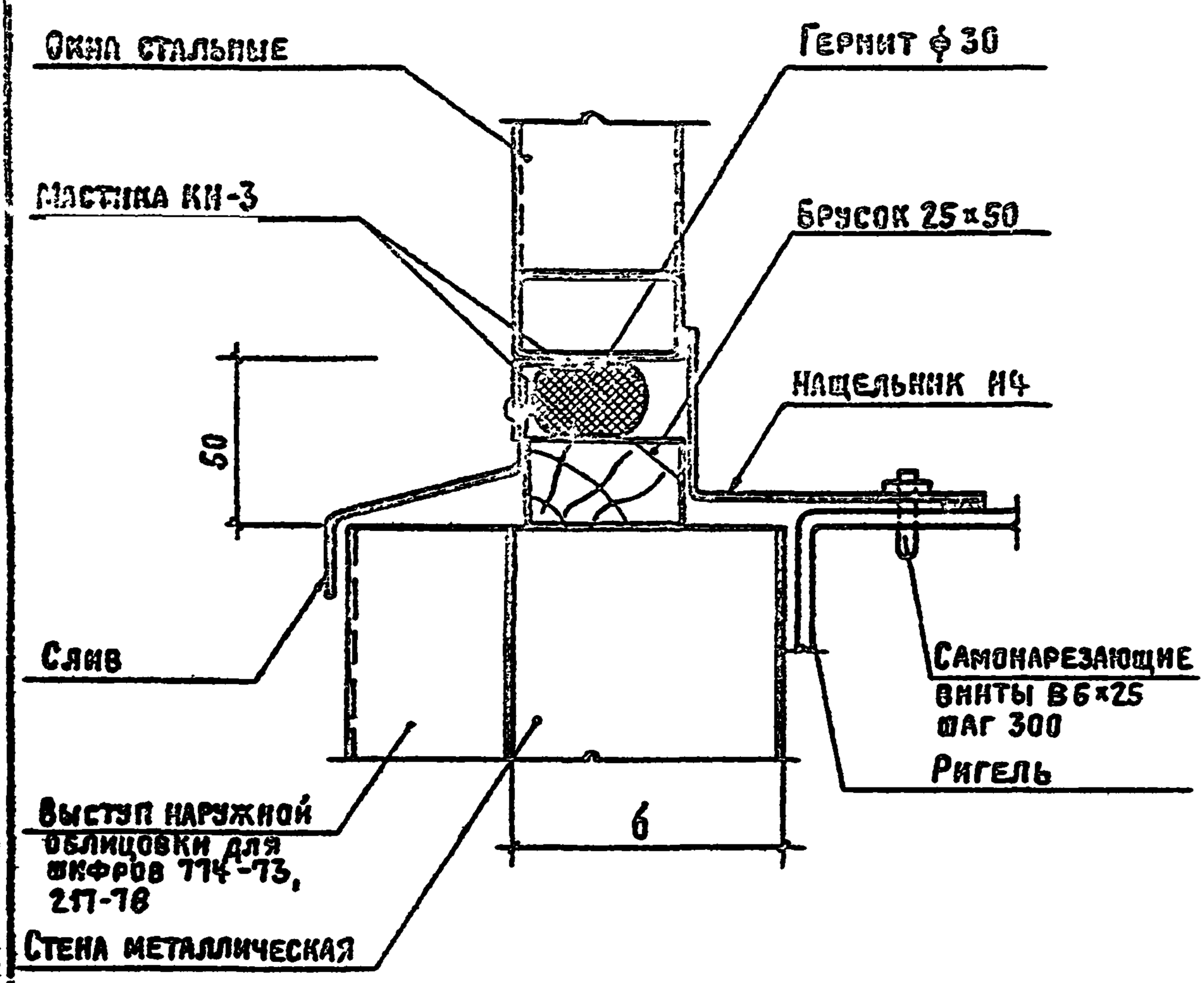

Технические требования см. листы 2.436-13.3 00ТТ
Расход материалов см. листы 2.436-13.3 23
Таблицу толщин стен см. лист 2.436-13.3 18

Исполн.	Россолько			
ГИП	Весник			
ГАП	Ратнер			
Нач.отп	Козлов			

2.436-13.3 19

Узел 20
Сопряжение окон с одинарными переплетами с металлической стеной

Стадия	Лист	Листов
Р	1	

Промстройпроект
Москва

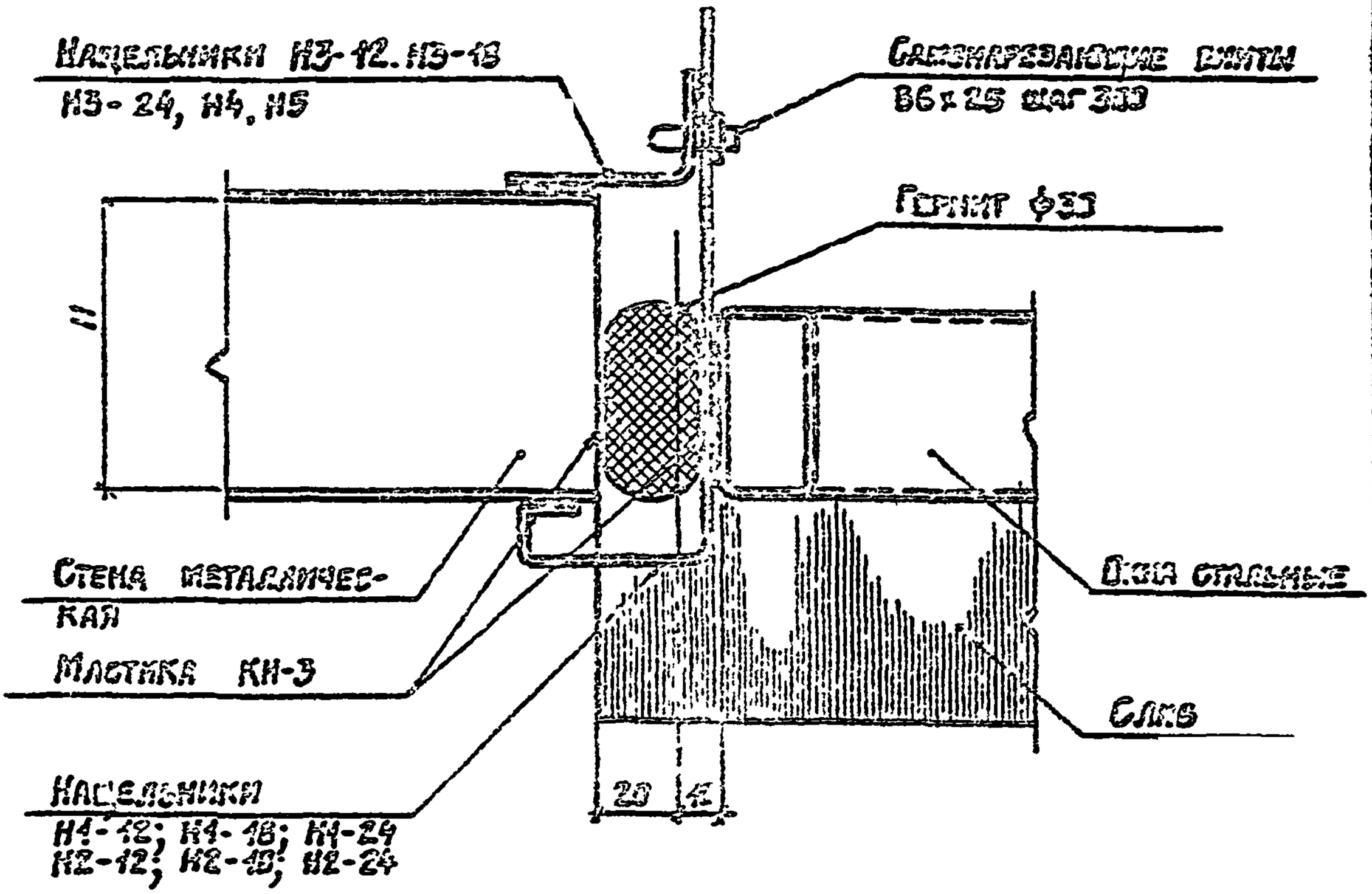

Серия	Толщина панели Н 3.3
1.432.2-17	46,6; 50; 61,6; 80; 84,6; 94,6; 100

Технические требования см. листы 2.436-13.3 ОПТ
Расход материалов см. листы 2.436-13.3 23

Исполн.	Россолько		
ГИП	Весник		
ГАП	Ратнер		
Нач. ОТП	Козлов		

2.436-13.3 20

Узел 21
Сопряжение окон с одинарными переплетами с металлической стеной

Стадия	Лист	Листов
Р	1	

Промстройпроект
Москва

17662-03 22

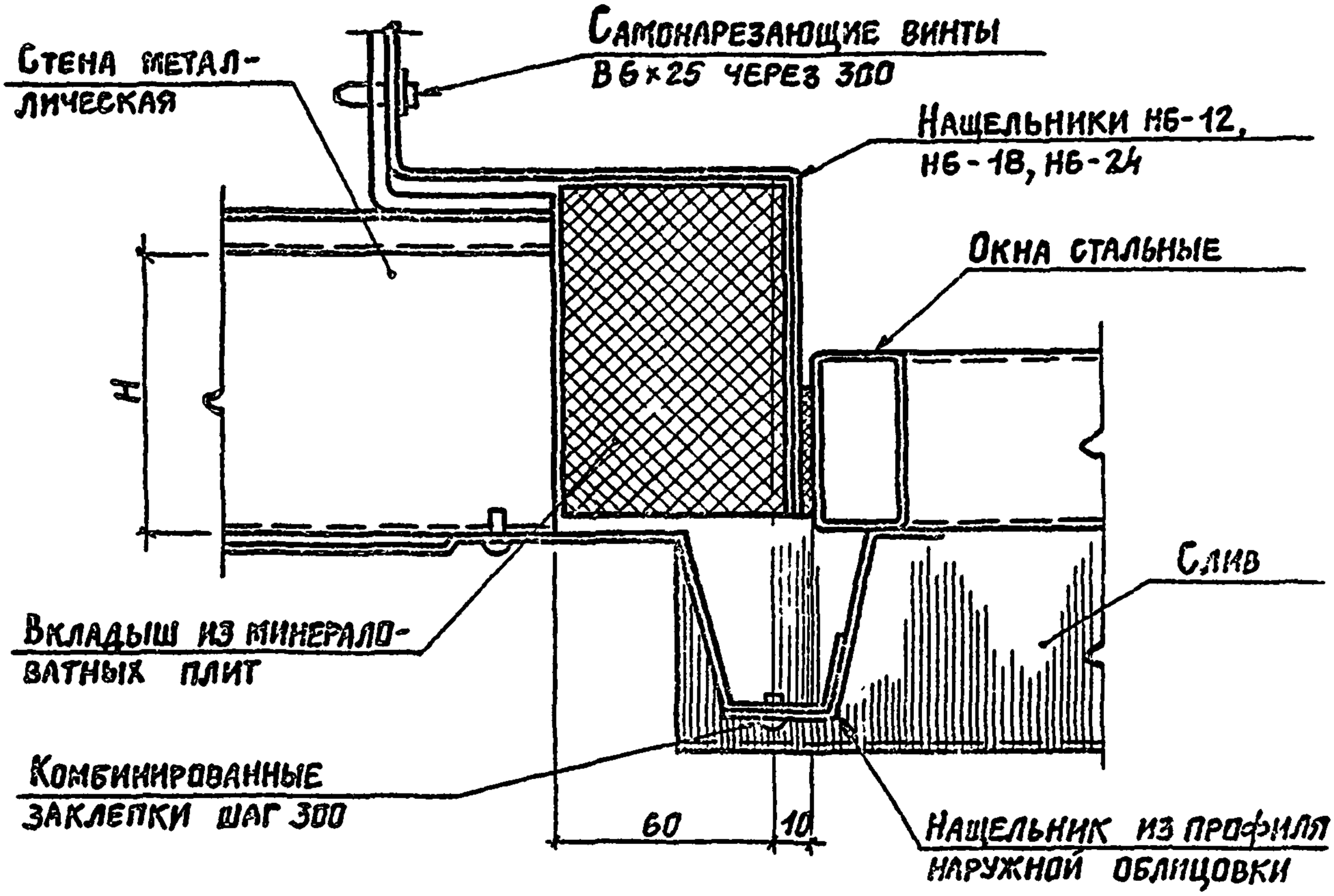

Шифр	Толщина панели Н мм	Размер вкладыша мм
774-73	60	80×70
	80	80×90

Технические требования см. листы 2.436-13.3 ОПТ.
Расход материалов см. листы 2.436-13.3 23

Исполн.	Россолько		
ГИП	Весник		
ГАП	Ратнер		
Нач. отп	Козлов		

2.436-13.3 21

Узел 22
Сопряжение окон с одинарными переплетами с металлической стеной

Стадия	Лист	Листов
Р	1	

Промстройпроект
Москва

17662-03 29

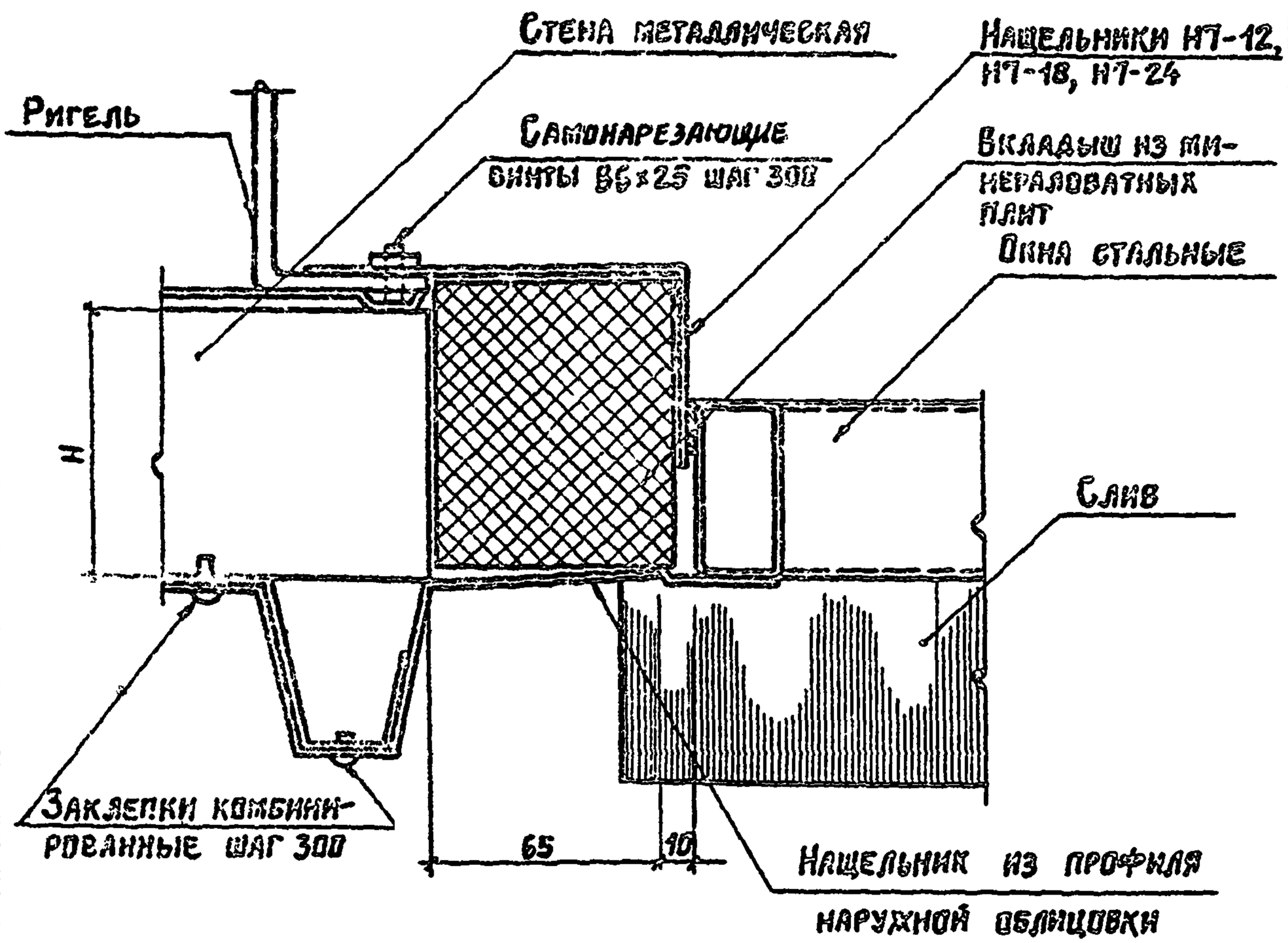

Шифр	Толщина панели Н мм	Размер вкладыша мм
217-78	60	80×70
	70	80×80
	80	80×90
	90, 100	80×100

Технические требования см. листы 2.436-13.3 ООТТ
Расход материалов см. листы 2.436-13.3 23

Исполн.	Россолько		
ГИП	Весник		
ГАП	Ратнер		
Нач. отд.	Козлов		

2.436-13.3 22

Узел 23
Сопряжение окон с одинарными переплетами с металлической стеной

Стадия	Лист	Листов
Р	1	

Промстройпроект
Москва

Инв. № подл.	Подпись и дата	Взам. инв. №

Марка поз.	Обозначение	Наименование	№№ узлов 1	2	3	4	5	6	7	8	9	10	Масса ед. кг	Примечание
	ГОСТ 5.1011-71	Гернит ф30	6,0	6,0	6,0	6,0	6,0	—	12,0	12,0	12,0	12,0	—	м
	ГОСТ 24064-80	Мастика КН-3	0,9	0,9	0,9	0,9	0,9	—	1,8	1,8	1,8	1,8	—	кг
	ГОСТ 14791-79 ТУ 6-02-775-73	Мастика строительная или силиконовая „Эластосил 11-06"	7,0	—	—	—	—	1,5	7,0	—	—	—	—	кг
	2.436-13.3 ООТТ п. 11	Свинцово-суриковая замазка	—	0,15	0,15	0,15	0,15	—	—	0,15	0,15	0,15	—	кг
	ТУ 6-10-908-79	Краска ХВ-161	0,1	—	—	—	—	—	0,1	—	—	—	—	кг
	ГОСТ 6993-79	Эмаль ХВ-1100	0,1	—	—	—	—	0,1	0,1	—	—	—	—	кг
	ГОСТ 8486-66	Брусок 25×30 ℓ=1100	—	5/0,004	5/0,004	5/0,004	5/0,004	—	—	—	—	—	—	шт./м3
	ГОСТ 8486-66	Доска 32×145 ℓ=1100	—	—	—	—	—	—	—	5/0,025	5/0,025	5/0,025	—	шт./м3
	ГОСТ 16183-77	Пакля строительная первого вида	—	—	—	—	—	0,7	—	—	—	—	—	кг
	ГОСТ 6785-80	Плиты подоконные железобетонные	—	6,0	—	—	—	—	—	6,0	—	—	—	м
	ТУ 400-1-463-78	Плиты асбестоцементные подоконные	—	—	6,0	—	—	—	—	—	6,0	—	—	м

Расход материалов на узлы 2, 3, 4, 5, 8, 9, 10 см. совместно с листом 3.

Исполн.	Радугина		
ИП	Весник		
АП	Ратнер		
Нач. отд.	Козлов		

2.436-13.3 23

Расход материалов на 6 м

Стадия	Лист	Листов
Р	1	3

Промстройпроект Москва

Копировал Куц Формат 11

17662-03 ЭТ

Марка поз.	Обозначение	Наименование	№№ узлов 11	12	13	14	15	16	19	20	21	22	23	Масса ед.кг	Примечание
	ГОСТ 5.1011-71	Гернит ф30	12,0	—	—	6,0	—	12,0	6,0	6,0	6,0	—	—	—	м
	ГОСТ 5.1011-71	Гернит ф40	—	—	6,0	—	12,0	—	—	—	—	—	—	—	м
	ГОСТ 24064-80	Мастика КН-3	1,8	—	0,9	1,8	1,8	1,8	0,9	0,9	—	—	—	—	кг
	ГОСТ 14791-79 ТУ 6-02-775-73	Мастика строительная или силиконовая „Эластосил 11-06"	—	1,5	7,0	7,0	7,0	7,0	—	—	—	—	—	—	кг
	2.436-13.3ОТТ п.11	Свинцово-суриковая замазка	0,15	—	—	—	—	—	—	—	—	—	—	—	кг
	ТУ6-10-908-79	Краска ХВ-161	—	—	0,1	0,1	0,1	0,1	—	—	—	—	—	—	кг
	ГОСТ 6993-79	Эмаль ХВ-1100	—	0,1	0,1	0,1	0,1	0,1	—	—	—	—	—	—	кг
	ГОСТ 8486-66	Брусок 25×50 ℓ=1100	—	—	—	—	—	—	—	5 / 0,027	—	—	—	—	шт. / м3
	ГОСТ 8486-66	Доска 32×145 ℓ=1100	5 / 0,025	—	—	—	—	—	—	—	—	—	—	—	шт. / м3
	ГОСТ 16183-77	Пакля строительная первого вида	—	2,0	—	—	—	—	—	—	—	—	—	—	кг
	ТУ 67-269-79	Винт самонарезающий 6б×25	—	—	—	—	—	—	20	20	20	20	20	—	шт.

Расход материалов на узел 11 см. совместно с листом 3.

Расход материалов	Толщина стены мм	№№ узлов										Масса ед. кг	Примечание
		2	3	4	5	8	9	10	11	22	23		
Цементный раствор М 100	250	0,017	0,034	0,034	0,040	0,006	0,012	0,012	0,014	—	—	—	$м^3$
	300	0,022	0,043	0,043	0,051	0,010	0,021	0,021	0,025	—	—	—	$м^3$
	380	0,029	0,058	0,058	0,067	0,018	0,036	0,036	0,042	—	—	—	$м^3$
	510	—	—	—	—	0,029	0,058	0,058	0,069	—	—	—	$м^3$
Плитка керамическая ГОСТ 6141-76	250	—	—	1,08	—	—	—	0,30	—	—	—	—	$м^2$
	300	—	—	1,32	—	—	—	0,66	—	—	—	—	$м^2$
	380	—	—	1,80	—	—	—	1,08	—	—	—	—	$м^2$
	510	—	—	—	—	—	—	1,92	—	—	—	—	$м^2$
Полужесткие минераловатные плиты марки 125 ГОСТ 9573-72*	60	—	—	—	—	—	—	—	—	4,20	—	—	кг
	80	—	—	—	—	—	—	—	—	5,40	—	—	кг
	60	—	—	—	—	—	—	—	—	—	4,20	—	кг
	70	—	—	—	—	—	—	—	—	—	4,80	—	кг
	80	—	—	—	—	—	—	—	—	—	5,40	—	кг
	90,100	—	—	—	—	—	—	—	—	—	6,00	—	кг