ТИПОВОЙ ПРОЕКТ
902-2-428.87
БЛОКИ АЭРОТЕНКОВ-ОТСТОЙНИКОВ ВТОРИЧНЫХ ГОРИЗОНТАЛЬНЫХ
АЛЬБОМ IV
ИЗДЕЛИЯ

21943-04
ЦЕНА 2-28

ЦЕНТРАЛЬНЫЙ ИНСТИТУТ ТИПОВОГО ПРОЕКТИРОВАНИЯ
ГОССТРОЯ СССР

Москва А-445. Смольная ул. 22

Сдано в печать VII 1987 года

Заказ № 6182 Тираж 480 зкз

ТИПОВОЙ ПРОЕКТ

902-2-428.87

БЛОКИ АЭРОТЕНКОВ-ОТСТОЙНИКОВ ВТОРИЧНЫХ ГОРИЗОНТАЛЬНЫХ

АЛЬБОМ IV

СОСТАВ ПРОЕКТА

АЛЬБОМ I ПОЯСНИТЕЛЬНАЯ ЗАПИСКА
АЛЬБОМ II ТЕХНОЛОГИЧЕСКАЯ И ЭЛЕКТРОТЕХНИЧЕСКАЯ ЧАСТИ
АЛЬБОМ III КОНСТРУКЦИИ ЖЕЛЕЗОБЕТОННЫЕ
АЛЬБОМ IV ИЗДЕЛИЯ
АЛЬБОМ V НЕСТАНДАРТИЗИРОВАННОЕ ОБОРУДОВАНИЕ
АЛЬБОМ VI СПЕЦИФИКАЦИИ ОБОРУДОВАНИЯ
АЛЬБОМ VII СМЕТЫ
АЛЬБОМ VIII ВЕДОМОСТИ ПОТРЕБНОСТИ В МАТЕРИАЛАХ

ПРИМЕНЕННЫЕ ТИПОВЫЕ ПРОЕКТЫ

Серия 3.901-12 выпуск I. Затвор плоский глубинный 400×500

Серия 3.901-12 выпуск II. Затвор плоский глубинный 500×600

РАЗРАБОТАН
ИНСТИТУТОМ СОЮЗВОДОКАНАЛПРОЕКТ
ГЛАВНЫЙ ИНЖЕНЕР ИНСТИТУТА А.Н.МИХАЙЛОВ
ГЛАВНЫЙ ИНЖЕНЕР ПРОЕКТА В.А.ЦВЕТКОВ

УТВЕРЖДЕН
ГОССТРОЕМ СССР
протокол №АЧ-42 ОТ 18 июля 1986г.
ВВЕДЕН В ДЕЙСТВИЕ
В/О СОЮЗВОДОКАНАЛПРОЕКТ
ПРИКАЗ №339 ОТ 29 ДЕКАБРЯ 1986г.

21943-ПЛ 2

Обозначение	Наименование	Стр.
1	2	3
ТП 902-2-428.87- КЖ.И.С	Содержание альбома	2
	Содержание альбома	3
ТП 902-2-428.87-КЖИ.ТТ	Технические требования	4
1.1.00.СБ	Каркас пространственный (Кп 1; Кп 2; Кп 5; Кп 13, Кп 14)	5
1.1.01	Сетка арматурная (С1; С3; С7; С21; С23)	6
1.1.02	Сетка арматурная (С2; С4; С8; С22; С24)	7
1.2.00.СБ	Каркас пространственный (КП 3; КП 6; КП 7; КП 8; КП 12)	8
1.2.01	Сетка арматурная (С5; С9; С10; С11; С12; С13; С19; С20)	9
1.3.00.СБ	Каркас пространственный (КП 4; КП 9)	10
1.4.00.СБ	Каркас пространственный (кп 10; Кп 11)	10
1.3.01	Сетка арматурная (С6; С14)	11
1.4.01	Сетка арматурная (С15; С17)	12
1.4.02	Сетка арматурная (С16; С18)	12
1.0.01	Каркас плоский (Кр 1)	13
1.0.02	Сетка арматурная (С1)	13
1.0.03	Сетка арматурная (С2)	14
1.0.04	Сетка арматурная (С3)	14
1.0.05	Сетка арматурная (С4)	15
1.0.06	Сетка арматурная (С5)	15
1.0.07	Сетка арматурная (С6)	16
1.0.08	Сетка арматурная (С7)	16
1.0.09	Сетка арматурная (С8)	17

1	2	3
ТП 902-2-428.87-КЖИ.4.0.07	Изделие закладное (ЗДИ-7)	17
2.1.00	Панель стеновая (ПС2-48-К2^{а}; ПС 2-48-К12^{а}; ПС2-48-К12^{б}; ПС2-48-К12^{г}; ПС2-48-К2^{б}; ПС2-54-К2^{а}, ПС2-54-К12^{а})	18 19
2.2.00	Панель стеновая (ПС2-48-К12^{е}; ПС2-48-К12^{ж}; ПС2-48-К12^{и}; ПС2-48-К12^{к}; ПС2-48-К12^{л}; ПС2-48-К12^{м})	20 21
2.3.00	Панель стеновая (ПС 2-48-К12^{в})	22
2.4.00	Панель стеновая (ПС 2-48-К12^{д})	23
2.5.00	Панель перегородочная (ПГ 42-2^{а}; ПГ 42-2^{б}; ПГ 42-2^{в})	24
2.0.01	Сетка арматурная (С1)	25
2.0.02	Сетка арматурная (С2)	25
2.0.03	Изделие закладное (ЗДИ 1)	26
2.0.04	Изделие закладное (ЗДИ 2)	26
2.0.05	Изделие закладное (ЗДИ 3)	27
2.0.06	Изделие закладное (ЗДИ4; ЗДИ 5)	27
2.0.07	Изделие закладное (ЗДИ 6)	28
2.0.08	Изделие закладное (ЗДИ 7)	28
2.0.09	Изделие закладное (ЗДИ8; ЗДИ9)	29
2.0.10	Изделие закладное (ЗДИ 10)	30
2.0.11	Каркас плоский (КР1)	30

Привязан:

Инв. №

Инж.	Цветкова	
Рук. гр.	Семенова	
ГИП	Чирков	
Гл. спец.	Козловичер	
Нач. отд.	Дальшуллер	

ТП 902-2-428.87- КЖ.И.С

Содержание альбома

Стадия	Лист	Листов
Р	1	2

СОЮЗВОДОКАНАЛПРОЕКТ

копировал Шуляковская

формат А3

Обозначение	Наименование	Стр.
1	2	3
ТП 902-2-428.87-КЖИ.3.0.01	Сетка арматурная (С9; С10)	31
3.0.06	Изделие закладное (М7)	31
3.0.02	Изделие закладное (М1)	32
3.0.03	Изделие закладное (М2; М4)	32
3.0.04	Изделие закладное (М3)	33
3.0.05	Изделие закладное (М5; М6)	33
3.0.07	Изделие закладное (Мн 1; Мн 2; Мн 5; Мн 6)	34
3.0.08	Изделие закладное (Мн7; Мн8)	34
3.0.09	Изделие закладное (Мн3)	35
3.0.10	Изделие закладное (Мн4)	35
4.1.00	Лоток (ЛТ1-9-6^{а}; ЛТ1-9-6^{б}; ЛТ1-9-6^{в}; ЛТ1-9-6^{г}; ЛТ1-9-6^{д}; ЛТ1-9-6^{е})	36; 37, 38
4.2.00	Лоток (ЛТ1-6-3^{а}; ЛТ1-6-3^{б})	39
4.3.00	Лоток (ЛТ1-4.5-3^{в}; ЛТ1-4.5-3^{д})	40
4.4.00	Лоток (ЛТ1-4.5-3^{а}; ЛТ1-4.5-3^{б}; ЛТ1-4.5-3^{г})	41
4.0.01	Изделие закладное (ЗДИ1)	42
4.0.02	Изделие закладное (ЗДИ2)	42
4.0.03	Изделие закладное (ЗДИ3)	43
4.0.04	Изделие закладное (ЗДИ4)	43
4.0.05	Изделие закладное (ЗДИ5)	44
4.0.06	Изделие закладное (ЗДИ6)	44
5.1.00	Балка (Б 1)	45
5.0.01	Каркас плоский (КР1)	46
5.0.02	Каркас плоский (КР2)	46
5.0.03	Изделие закладное (ЗДИ1)	47
5.0.04	Изделие закладное (ЗДИ2)	47
6.2.00	Плита (П4; П5)	48
6.2.01	Каркас плоский (Кр1)	49
6.2.02	Изделие закладное (ЗДИ1)	49
ТП 902-2-428.87-КЖИ. 6.2.03	Изделие закладное (ЗДИ2)	50
6.1.00	Плита (ПТ 12-6^{а})	50
7.1.00.СБ	Фильтросный лоток (Фл1; Фл2)	51
7.1.01	Сетка арматурная (С1; С2)	52
9.0.07	Изделие закладное (ЗДИ4)	52
8.1.00	Площадка Пм1	53
8.2.00	Площадка Пм2	53
9.1.00	Плита (ПТ-6-6^{а})	54
9.1.01	Изделие закладное (ЗДИ1)	54
9.0.01	Сетка арматурная (С1; С3; С5)	55
9.0.02	Сетка арматурная (С2; С4; С6; С8)	56
9.0.03	Сетка арматурная (С7; С11)	57
9.0.04	Сетка арматурная (С9; С10)	57
9.0.05	Изделие закладное (ЗДИ1)	58
9.0.06	Изделие закладное (ЗДИ2; ЗДИ3)	58

Привязан

Инв. №

ТП 902-2-428.87-КЖ.И.С

Лист 2

Альбом содержит рабочую документацию на железобетонные, арматурные и закладные изделия следующих элементов:

- днище
- монолитные участки стен
- стеновые и перегородочные панели
- балки
- лотки, фильтросные каналы
- плиты
- элементы камер распределения ила

1. Технические требования к изготовлению сварных железобетонных изделий.

1.1. При изготовлении железобетонных изделий обязательно соблюдение требований серии 3.900-3 к аналогичным изделиям, а так же требований ГОСТ 13015. 4-84.

1.2. Закладные изделия должны иметь металлизационное цинковое или алюминиевое покрытие толщиной 100 мкм.

Покрытие наносится на пластины и приваренные к ним анкера и арматурные стержни на длину 40-50 мм от пластины.

Перед нанесением покрытия должна быть обеспечена вторая степень очистки поверхности согласно ГОСТ 9.402-80.

2. Технические требования к изготовлению арматурных, закладных изделий и металлоконструкций

2.1. Арматурные сетки и каркасы изготовляются при помощи контактной точечной сварки.
Сварку производить во всех точках пересечения стержней.

2.2. Сварка сеток и каркасов выполняется в соответствии с ГОСТ'ом 14098-68 „Соединения сварные арматуры железобетонных изделий и конструкций.
Контактная и ванная сварка. „Основные типы и конструктивные элементы." и „Инструкцией по сварке соединений арматуры и закладных деталей железобетонных конструкций" СН 393-78.

2.3. Размеры сеток и каркасов даны по осям и торцам стержней."

2.4. Сетки и каркасы изготовляются в кондукторах.

2.5. В изготовлении закладных изделий применяется контактная и автоматическая сварка по ГОСТ 19293-73, а так же ручная дуговая сварка.

2.6. Высоту неоговоренных сварных швов принимать по наименьшей толщине свариваемых элементов.

2.7. Металлические конструкции свариваются электродами Э42 по ГОСТ 9467-75.

2.8. Металлоконструкции окрасить краской БТ 177 за 2 раза по огрунтовке ГФ-021.

Н. контр.	Семенова		
Инженер	Петрошевская		
Инж. I к.	Цветкова		
Рук. гр.	Гарбуз		
ГИП	Чирков		
Гл. спец.	Козловимер		
Нач. отд.	Альтшулер		

Привязан:

Инв. №

ТП 902-2-428.87-КЖ.И. ТТ

Технические требования.

Стадия	Масса	Масштаб
Р		
Лист	Листов 1	

СОЮЗВОДОКАНАЛПРОЕКТ

Копировал Шуткевская

21943-04 5

Формат А2

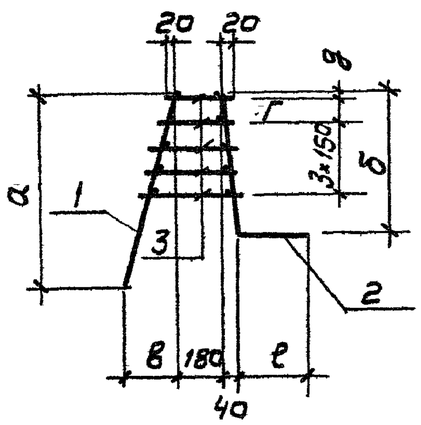

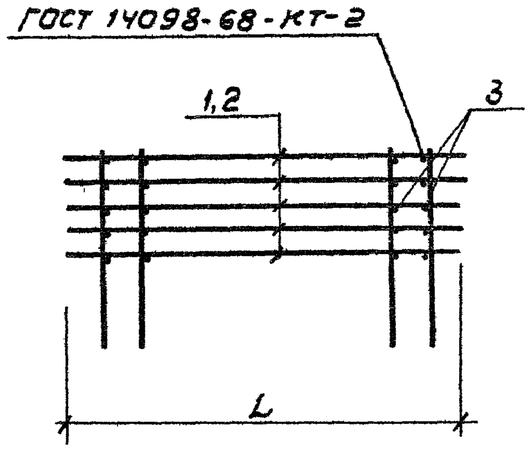

Обозначение	Размеры в мм								Масса ед. кг
	L	а	б	в	г	g	е		
ТП 902-2-428.87 КЖ.И.1.1.00	3200	860	780	155	–	35	200		61,4
-01	2700	860	780	155	–	35	200		51,3
-02	4200	860	780	155	–	35	200		73,2
-03	3200	970	910	240	100	20	220		88,0
-04	2700	970	910	240	100	20	220		73,5

Формат	Зона	Поз.	Обозначение	Наименование	к-во на исполнение 1.100 –	01	02	03	04	Примеч
				Документация						
А3			ТП 902-2-428.87-КЖ.И.ТТ	Технические требования						
				Сборочные единицы						
А3		1	ТП 902-2-428.87-КЖ.И.1.1.00	Сетка арматурная С1	1					17,2 кг
			-01	то же С3		1				14,4 кг
			-02	" С7			1			22,8 кг
			-03	" С21				1		24,5 кг
			-04	" С23					1	20,5 кг
		2	ТП 902-2-428.87-КЖ.И.1.1.02	" С2	1					32,2 кг
А3			-01	" С4		1				26,9 кг
			-02	" С8			1			42,8 кг
			-03	" С22				1		48,5 кг
			-04	" С24					1	40,5 кг
				Детали						
БУ		3	КЖ И.1.1.00 3	А-I-8 ГОСТ 5781-82* ℓ=220÷320	120	100	76			0,1 кг
БУ				А-I-8-ГОСТ 5781-82* ℓ=220÷390				150	125	0,1 кг
					Кп1	Кп2	Кп5	Кп13	Кп14	

Н.контр.	Семенова		
Инж.	Петропавловская		
Инж.	Цветкова		
Рук. гр.	Гарбуз		
ГИП	Чиркав		
Гл.спец.	Козловичер		
Нач.отд.	Альтшуллер		

Привязан

Инв. №

ТП 902-2-428.87-КЖ.И.1.1.00 СБ

Каркас пространственный (Кп1; Кп2; Кп5; Кп13; Кп14)

Стадия	Масса	Масштаб
Р	см. табл.	
Лист	Листов 1	

СОЮЗВОДОКАНАЛПРОЕКТ

Копировал: В. Филиппова

21943-04 6

Формат А3

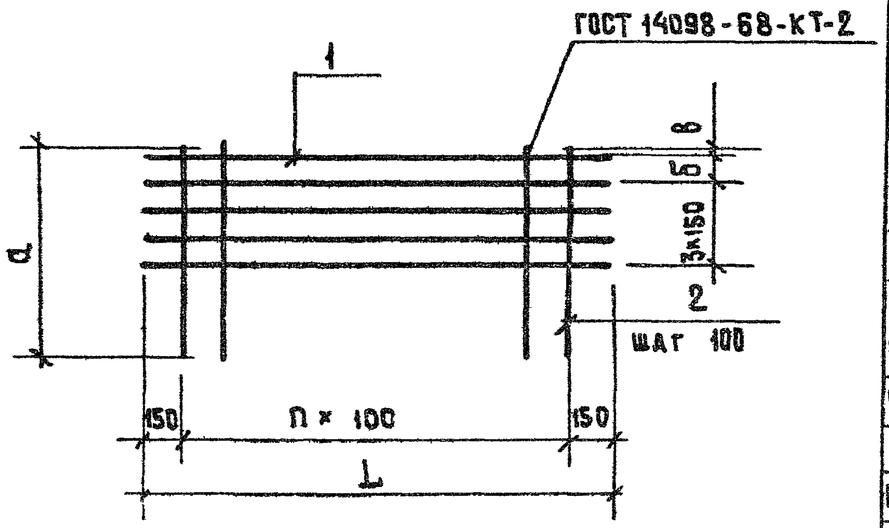

Формат	Зона	Поз.	Обозначение	Наименование	К-во на исполнение 1.1.01 —	01	02	03	04		Примеч.
				Документация							
А3			ТП 902-2-428.87-КЖ.И.ТТ	Технические требования							
				Детали							
Бч			ТП 902-2-428.87-КЖ.И.1.1.01.1	А-III-8-ГОСТ 5781-82* ℓ=3200	4			5			1.3 кг
Бч		1	2	А-III-8-ГОСТ 5781-82* ℓ=2700		4			5		1.1 кг
Бч			3	А-III-8-ГОСТ 5781-82* ℓ=4200			4				1.7 кг
Бч		2	4	А-III-8-ГОСТ 5781-82* ℓ=880	30	25	40				0.4 кг
Бч			5	А-III-10-ГОСТ 5781-82* ℓ=1000				30	25		0.6 кг
					С1	С3	С7	С21	С23		

Обозначение	Размеры в мм L	a	б	в	n шт	Масса ед.кг.
ТП 902-2-428.87-КЖ.И.1.1.01	3200	880	—	35	29	17.2
-01	2700	880	—	35	24	14.4
-02	4200	880	—	35	39	22.8
-03	3200	1000	100	20	29	24.5
-04	2700	1000	100	20	24	20.5

Привязан:

Инв.№

Н.контр.	Семенова	
Инж.	Петропавловская	
Инж.	Цветкова	
Рук.гр.	Семенова	
ГИП	Чирков	
Гл.спец.	Козловичер	
Нач.отд.	Альтшуллер	

ТП 902-2-428.87-КЖ.И.1.1.01

Сетка арматурная (С1, С3, С7, С21; С23)

Стадия	Масса	Масштаб
Р	см. табл.	
Лист	Листов 1	

СОЮЗВОДОКАНАЛПРОЕКТ

Копировал Шуляковская

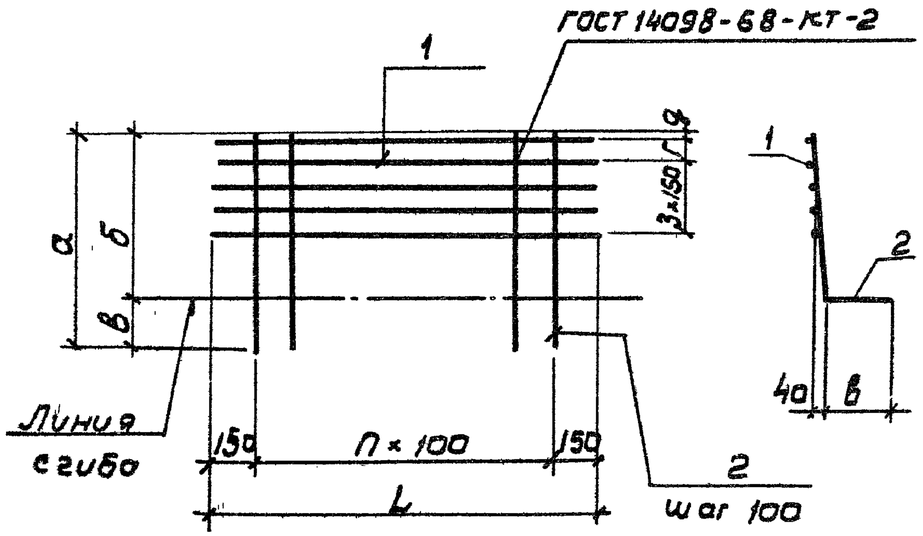

Формат	Зона	Поз.	Обозначение	Наименование	К-во на исполнение 1.1.02						Примеч
					–	01	02	03	04		
				Документация							
А3			ТП 902-2-428.87-КЖ.И.ТТ	Технические требования							
				Детали							
Бч		1	ТП 902-2-428.87-КЖ.И.1.1.02.1	А-III-8-ГОСТ 5781-82* ℓ=4200			4				1,7 кг
Бч			2	А-III-8-ГОСТ 5781-82* ℓ=3200	4			5			1,3 кг
Бч			3	А-III-8-ГОСТ 5781-82* ℓ=2700		4			5		1,1 кг
Бч		2	4	А-III-12-ГОСТ 5781-82* ℓ=980	30	25	40				0,9 кг
Бч			5	А-III-14-ГОСТ 5781-82* ℓ=1130				30	25		1,4 кг
					С2	С4	С8	С22	С24		

Обозначение	Размеры в мм							n шт	Масса ед кг
	L	а	б	в	г	д			
ТП902-2-428.87-КЖ.И.1.1.02	3200	980	780	200	–	35		29	32,2
-01	2700	980	780	200	–	35		24	26,9
-02	4200	980	780	200	–	35		39	42,8
-03	3200	1130	910	220	100	20		29	48,5
-04	2700	1130	910	220	100	20		24	40,5

Привязан

Инв №

Н.контр.	Семенова	
Инж.	Петропавловская	
Инж.	Цветкова	
Рук.гр	Семенова	
ГИП	Чиркав	
Гл.спец.	Козловичер	
Нач.отд.	Альтшуллер	

ТП 902-2-428.87-КЖ.И.1.1.02

Сетка арматурная (С2; С4; С8; С22; С24)

Стадия	Масса	Масштаб
Р	См. табл.	
Лист	Листов	

СОЮЗВОДОКАНАЛПРОЕКТ

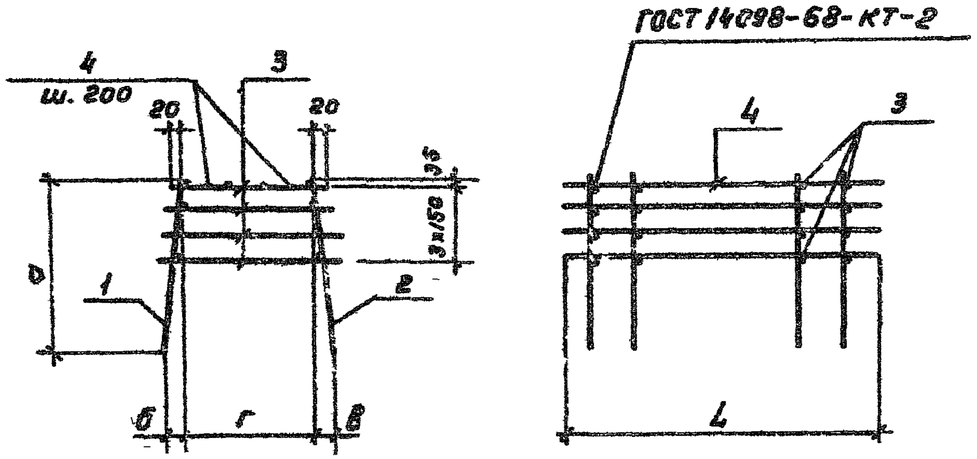

Обозначение	Размеры в мм L	а	б	в	г	Масса ед. кг
ТП902-2-428.87-КЖ.И.1.2.00	3200	1120	50	50	940	105.6
-01	3200	1120	206	50	180	67.4
-02	2700	1120	206	50	180	56.3
-03	2700	1120	50	50	940	88.2
-04	2100	1120	206	50	180	43.3

Формат	Зона	Поз	Обозначение	Наименование	К-во на исполнение 1 2 00 —	01	02	03	04	Примеч
				Документация						
А5			ТП902-2-428.87- КЖ И.ТТ	Технические требования						
				Сборочные единицы						
А3		1	ТП902-2-428.87- КЖ.И.1.2.01	Сетка арматурная С5	1					26.2 кг
			-01	Тоже С9		1				20,2 кг
			-03	" С11			1			16,9 кг
			-05	" С13				1		21.9 кг
			-06	" С19					1	13.1 кг
А3		2	-1 2.01	" С5	1					26.2 кг
			-05	" С13				1		21,9 кг
			-02	" С10		1				35.2 кг
			-04	" С12			1			29.4 кг
			-07	" С20					1	22.6 кг
				Детали						
Б4		3	-1.2.00. 1	А-I-8-ГОСТ5781-82* ℓ=880÷1060	120			100		0,4 кг
Б4			. 2	А-I-8-ГОСТ5781-82* ℓ=220÷400		120	100		76	0,1 кг
Б4		4	. 3	А-I-8-ГОСТ5781-82* ℓ=3200	4					1.3 кг
Б4			. 4	А-I-8-ГОСТ5781-82* ℓ=2700				4		1.1 кг
					КП3	КП6	КП7	КП8	КП12	

Привязан

Инв. №

Н. контр.	Семенова	
Инж.	Петропавловская	
Инж.	Цветкова	
Рук гр.	Гарбуз	
ГИП	Чирков	
Гл спец.	Козловичев	
Нач. отд.	Альтшуллер	

ТП902-2-428.87- КЖ.И.1.2.00СБ

Каркас пространственный (КП3; КП6; КП7; КП8; КП12)

Стадия	Масса	Масштаб
Р	см. табл.	
Лист	Листов 1	

СОЮЗВОДОКАНАЛПРОЕКТ

Копировал Гольденбаум 21943-04 9 Формат А3

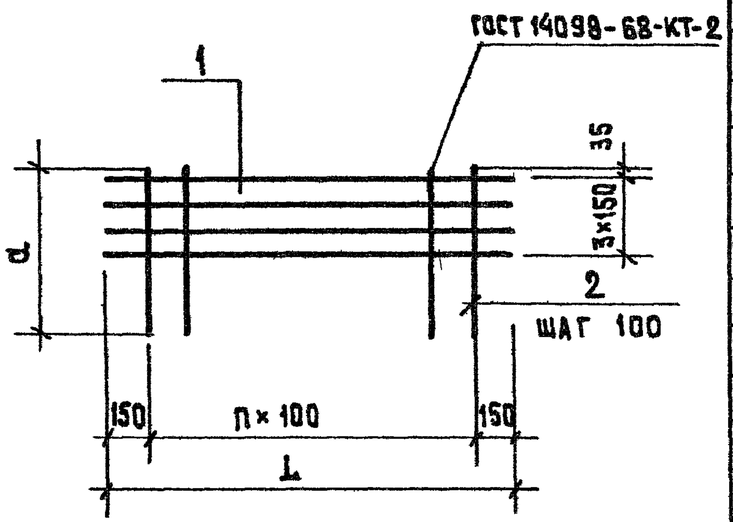

Формат	Зона	Поз.	Обозначение	Наименование	К-во на исполнение 1.2.01 —	01	02	03	04	05	06	07		Примеч.
				Документация										
А3			ТП 902-2-428.87- КЖ И ТТ	Технические требования										
				Детали										
Б4			ТП 902-2-428.87- КЖ И 12.01. 1	А III-8 ГОСТ 5781-82* ℓ=3200	4	4	4							1.3 кг
Б4		1	. 2	А-III-8 ГОСТ 5781-82* ℓ=2700				4	4	4				1.1 кг
Б4			. 3	А-III-8 ГОСТ 5781-82* ℓ=2100							4	4		0.9 кг
Б4			. 4	А-III-8 ГОСТ 5781-82* ℓ=1140		30		25			19			0.5 кг
Б4		2	. 5	А-III-10 ГОСТ 5781-82* ℓ=1120	30					25				0.7 кг
Б4			. 6	А-III-12 ГОСТ 5781-82* ℓ=1120			30		25			19		1.0 кг
					С5	С9	С10	С11	С12	С13	С19	С20		

Обозначение	Размеры в мм L	α				П шт.	Масса ед. кг
ТП 902-2-428.87- КЖ.И.12.01	3200	1120				29	33.8
-01	3200	1140				29	20.2
-02	3200	1120				29	35.2
-03	2700	1140				24	16.9
-04	2700	1120				24	29.4
-05	2700	1120				24	21.9
-06	2100	1140				18	13.1
-07	2100	1120				18	22.6

Привязан

Инв.№

Н.контр.	Семенова	
Инж.	Петрославловская	
Инж.	Цветкова	
Рук.гр.	Семенова	
ГИП	Чирков	
Гл.спец.	Козловичер	
Нач.отд.	Альтшуллер	

ТП 902-2-428.87- КЖ.И.1.2.01

Сетка арматурная (С5; С9; С10; С11; С12; С13; С19; С20)

Стадия	Масса	Масштаб
Р	см. табл.	
Лист	Листов 1	

СОЮЗВОДОКАНАЛПРОЕКТ

Копировал Шуляковская

21943-04 10

Формат А3

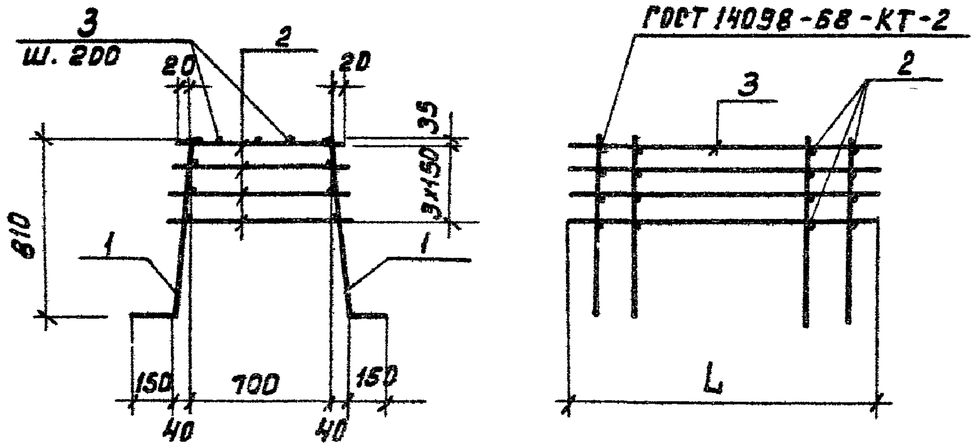

Формат	Зона	Поз.	Обозначение	Наименование	к-во на исп. 1 3.00 —	01	Примеч.
				Документация			
А3			ТП 902-2-428.87-КЖ.И.ТТ	Технические требования			
				Сборочные единицы			
		1	ТП902-2-428.87-КЖ.И.1.3.01	Сетка арматурная С6	2		23,2кг
			-01	то же С14		2	19,4кг
				Детали			
Б4		2	-1.3.00.1	А-I-8-ГОСТ5781-82* ℓ=740÷820	120	100	0,4кг
Б4		3	.2	А-I-8-ГОСТ5781-82* ℓ=3200	4		1,3кг
Б4			.3	А-I-8-ГОСТ5781-82* ℓ=2700		4	1,1кг
					КП4	КП9	

Обозначение	Размеры в мм L		Масса ед. кг.
ТП902-2-428.87-КЖИ-1.3.00	3200		99.6 кг
-01	2700		83.2 кг

Привязан

Инв. №

ТП902-2-428.87-КЖ.И.1.3.00СБ

Н.Контр.	Семенова		
Инж.	Петропавловская		
Инж.	Цветкова		
Рук. гр.	Горбуз		
ГИП	Чирков		
Гл.спец.	Козлобичер		
Нач.отд.	Альтшуллер		

Каркас пространственный (КП4; КП9)

Стадия	Масса	Масштаб
Р	см. табл.	
Лист	Листов 1	

СОЮЗВОДОКАНАЛПРОЕКТ

Формат А4

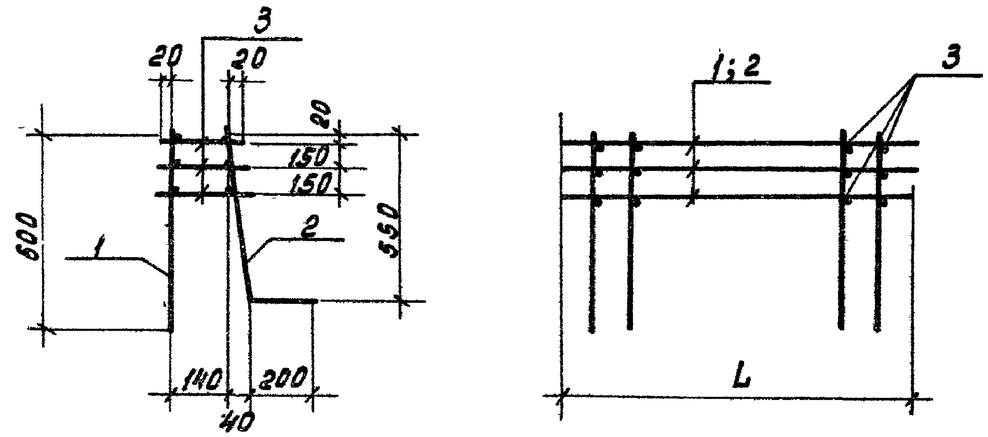

Формат	Зона	Поз.	Обозначение	Наименование	к-во на исп 1.4.00 —	01	Примеч.
				Документация			
А3			ТП902-2-428 87-КЖ И.ТТ	Технические требования			
				Сборочные единицы			
		1	ТП902-2-428 87-КЖ.И 1 4 01	Сетка арматурная С15	1		9,9кг
			-01	то же С17		1	8,3кг
		2	-1 4 02	" С16	1		18,9кг
			-01	" С18		1	15,8кг
				Детали			
Б4		3	-1 4 00 .1	А-I-6-ГОСТ5781-82* ℓ=180÷220	90	75	0,05кг
					КП10	КП11	

Обозначение	Размеры в мм L		Масса ед, кг
ТП 902-2-428.87-КЖ.И.1.4.00	3200		33.3
-01	2700		27.9

Привязан

Инв. №

Взам. инв. № | Подпись и дата | Инв. № подл.

ТП902-2-428.87-КЖ.И.1.4.00СБ

Н.Контр.	Семенова		
Инж.	Петропавловская		
Инж.	Цветкова		
Рук ер.	Горбуз		
ГИП	Чирков		
Гл. спец.	Козлобичер		
Нач.отд	Альтшуллер		

Каркас пространственный (КП 10; КП 11)

Стадия	Масса	Масштаб
Р	см. табл.	
Лист	Листов 1	

СОЮЗВОДОКАНАЛПРОЕКТ

Коп. Доценко

Формат А4

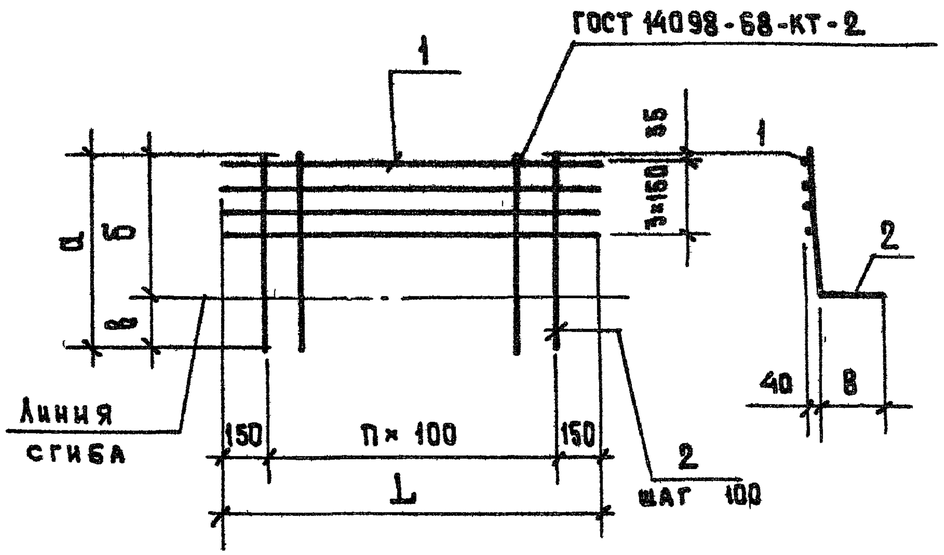

Формат	Зона	Поз	Обозначение	Наименование	К-во на исполн 1.3.01 —	01		Примеч.
				Документация				
А3			ТП 902-2-428.87- КЖ.И.ТТ	Технические требования				
				Детали				
Б4		1	ТП 902-2-428.87- КЖ.И.1.3.01.1	А-III-8- ГОСТ 5781-82* ℓ = 3200	4			1.3 кг
Б4			.2	А-III-8- ГОСТ 5781-82* ℓ = 2700		4		1.1 кг
Б4		2	.3	А-III-10 ГОСТ 5781-82* ℓ = 970	30	25		0.6 кг
					С6	С14		

Обозначение	Размеры в мм L	а	б	в		П шт	Масса ед. кг
ТП 902-2-428.87-КЖ.И.1.3.01	3200	970	820	150		29	23.2
-01	2700	970	820	150		24	19.4

Привязан:

Инв №

Н. контр.	Семенова	
Инж.	Петропавловская	
Инж.	Цветкова	
Рук. гр	Семенова	
ГИП	Чирков	
Гл спец.	Козловичер	
Нач отд.	Альтшуллер	

ТП 902-2-428.87-КЖ.И. 1.3.01

Сетка арматурная (С6; С14)

Стадия	Масса	Масштаб
Р	см. табл.	
Лист	Листов 1	

Союзводоканалпроект

Копировал Шуляк ап

Формат А3

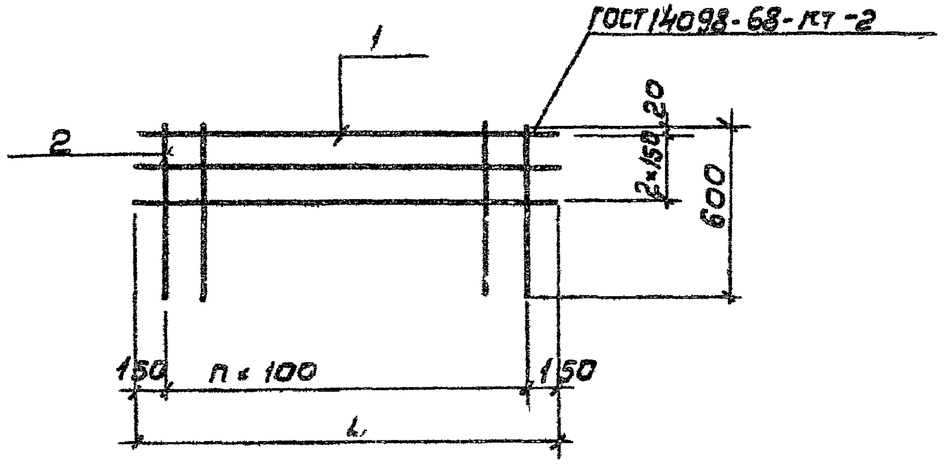

Формат	Зона	Поз.	Обозначение	Наименование	К-во на исп. 1.4.01 –	01	Примеч.
				Документация			
А3			ТП 902-2-428.87-КЖ.И ТТ	Технические требования			
				Детали			
Бч		1	ТП 902-2-428.87-КЖ.И 1.4.01 1	А-III-8 ГОСТ 5781-82* ℓ=3200	3		1,3 кг
Бч			.2	А-III-8 ГОСТ 5781-82* ℓ=2700		3	1,1 кг
Бч		2	3	А-III-8 ГОСТ 5781-82* ℓ=600	30	25	0,2 кг
					С15	С17	

Обозначение	Размеры в мм L		n шт	Масса ед кг
ТП 902-2-428.87-КЖ.И.1.4.01	3200		29	9,9
-01	2700		24	8,3

Привязан

Инв. №

ТП 902-2-428.87-КЖ.И 1.4.01

Н. контр.	Семенова		
Инж.	Петропавловская		
Инж.	Цветкова		
Рук. гр.	Горбуз		
ГИП	Чирков		
Гл. спец.	Козловичер		
Нач. отд.	Дельтшуллер		

Сетка арматурная (С15; С17)

Стадия	Масса	Масштаб
Р	см. табл.	
Лист	Листов 1	

СОЮЗВОДОКАНАЛПРОЕКТ

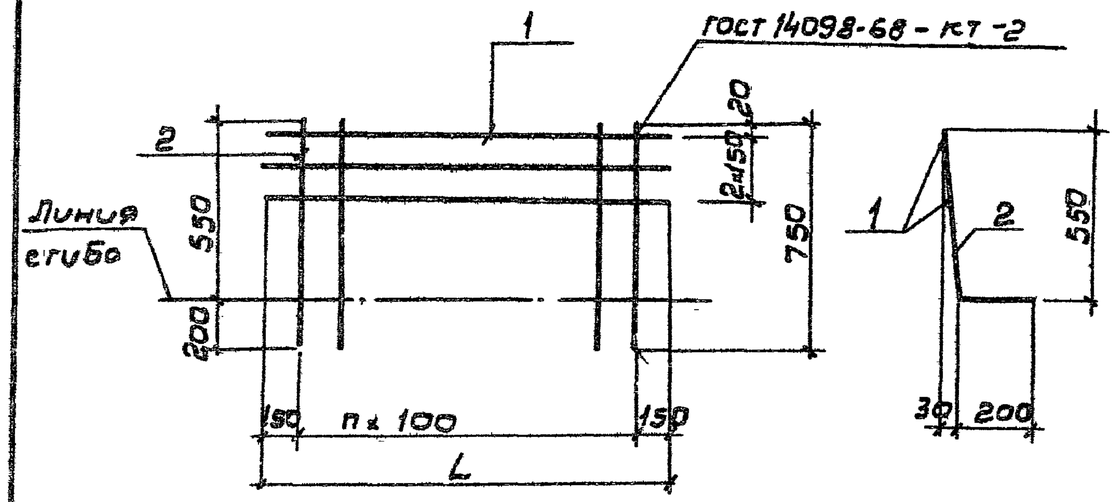

Формат	Зона	Поз.	Обозначение	Наименование	К-во на исп. 1.4.02 –	01	Примеч.
				Документация			
А3			ТП 902-2-428.87-КЖ.И ТТ	Технические требования			
				Детали			
Бч		1	ТП 902-2-428.87-КЖ.И.1.4.02.1	А-III-8 ГОСТ 5781-82* ℓ=3200	3		1,3 кг
Бч			.2	А-III-8 ГОСТ 5781-82* ℓ=2700		3	1,1 кг
Бч		2	.3	А-III-10 ГОСТ 5781-82* ℓ=750	30	26	0,5 кг
					С16	С18	

Обозначение	Размеры в мм L		n шт.	Масса ед. кг
ТП 902-2-428.87-КЖ.И.1.4.02	3200		29	18,9
-01	2700		24	15,8

Привязан

Инв. №

Взам. инв. №

Подпись и дата

Инв. № подл.

ТП 902-2-428.87-КЖ.И.1 4.02

Н. контр.	Семенова		
Инж.	Петропавловская		
Инж.	Цветкова		
Рук. гр.	Горбуз		
ГИП	Чирков		
Гл. спец.	Козловичер		
Нач. отд.	Дельтшуллер		

Сетка арматурная (С16; С18)

Стадия	Масса	Масштаб
Р	см. табл.	
Лист	Листов 1	

СОЮЗВОДОКАНАЛПРОЕКТ

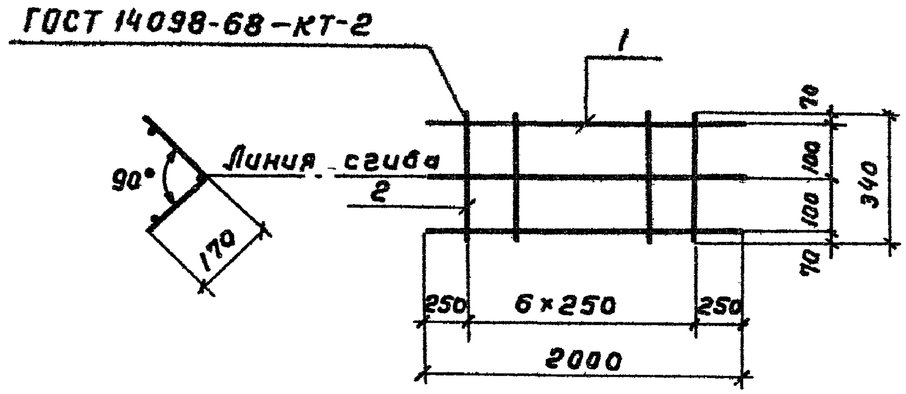

Формат	Зона	Поз	Обозначение	Наименование	Кол.	Примеч.
				Документация		
А3			ТП 902-2-428.87- КЖ.И.ТТ	Технические требования		
				Детали		
Б4		1	ТП 902-2-428.87- КЖ.И.1.0.01.1	А-I-6-ГОСТ 5781-82* ℓ=2000	3	0,4 кг
Б4		2	.2	А-I-6-ГОСТ 5781-82* ℓ=340	7	0,1 кг

Привязан

Инв. №

Н.контр	Семенова		
Инж.	Петропавловская		
Инж.	Цветкова		
Рук.гр.	Гарбуз		
ГИП	Чирков		
Гл.спец.	Козловичер		
Нач.отд.	Альтшуллер		

ТП 902-2-428.87- КЖ.И.1.0.01

Каркас плоский (КР1)

Стадия	Масса	Масштаб
Р	19	
Лист	Листов 1	

СОЮЗВОДОКАНАЛПРОЕКТ

Копир. Гольденбаум Формат А4

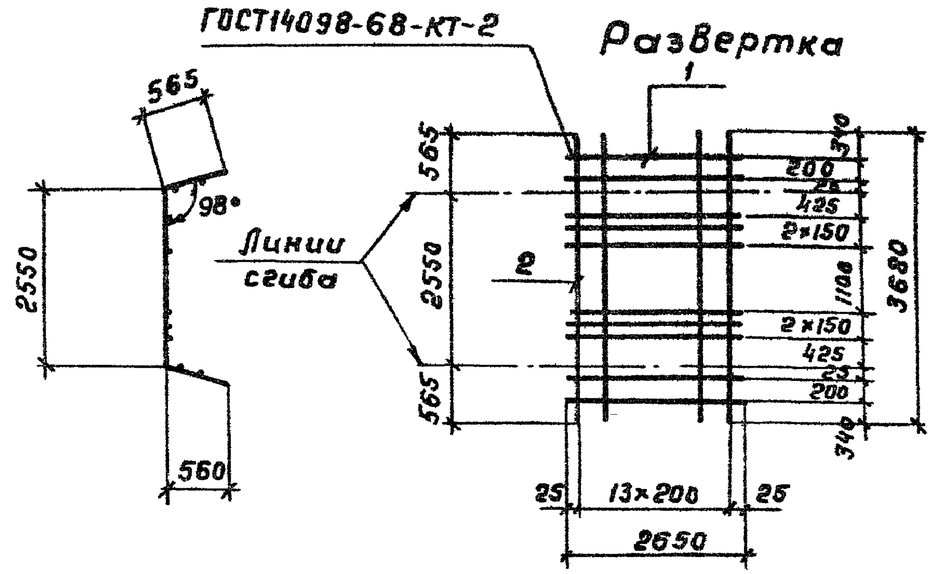

Формат	Зона	Поз	Обозначение	Наименование	Кол.	Примеч.
				Документация		
А3			ТП 902-2-428.87- КЖ.И.ТТ	Технические требования		
				Детали		
Б4		1	ТП 902-2-428.87- КЖ.И.1.0.02.1	А-I-6-ГОСТ 5781-82* ℓ=2650	10	0,6 кг
Б4		2	.2	А-III-22-ГОСТ 5781-82* ℓ=3680	14	11,0 кг

Привязан

Инв. №

Взам. инв. № | Подпись и дата | Инв. № подл.

Н.контр	Семенова		
Инж.	Петропавловская		
Инж.	Цветкова		
Рук.гр.	Гарбуз		
ГИП	Чирков		
Гл спец	Козловичер		
Нач отд	Альтшуллер		

ТП 902-2-428.87- КЖ.И.1.0.02

Сетка арматурная (С1)

Стадия	Масса	Масштаб
Р	160.0	
Лист	Листов 1	

СОЮЗВОДОКАНАЛПРОЕКТ

Копир. Гольденбаум 21943-04 14 Формат А4

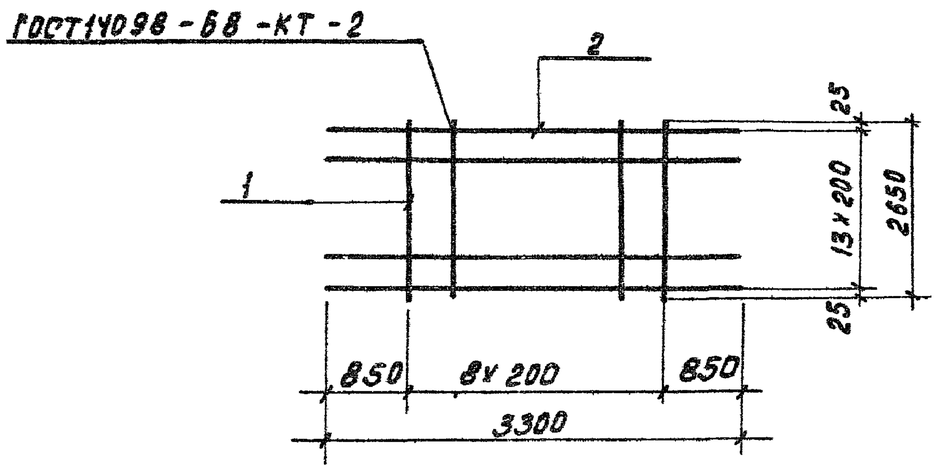

Формат	Зона	Поз.	Обозначение	Наименование	Кол.	Примеч.
				Документация		
А3			ТП902-2-428.87- КЖ.И.ТТ	Технические требования		
				Детали		
Б4		1	ТП902-2-428.87- КЖИ.1.0.03.1	А-I-6-ГОСТ 5781-82* ℓ=2650	9	0,6 кг
Б4		2	•2	А-III-22-ГОСТ 5781-82* ℓ=3300	14	9,9 кг

Привязан

Инв. №

ТП 902-2-428.87-К Ж. И. 1. 0. 03

Н. контр.	Семенова		
Инж.	Петропавловская		
Инж.	Цветкова		
Рук. гр.	Гарбуз		
ГИП	Чирков		
Гл. спец.	Козловичер		
Нач. отд.	Альтшуллер		

Сетка арматурная (С 2)

Стадия	Масса	Масштаб
Р	144.0	6/м
Лист	Листов 1	

СОЮЗВОДОКАНАЛПРОЕКТ

Копировал: Доценко

Формат А4

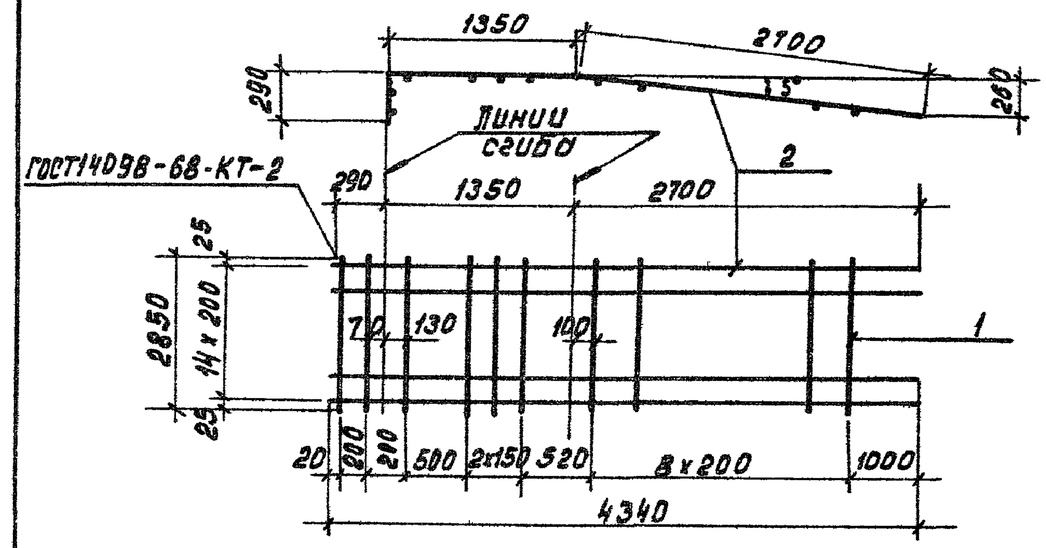

Формат	Зона	Поз.	Обозначение	Наименование	Кол.	Примеч.
				Документация		
А3			ТП902-2-428.87- КЖ.И.ТТ	Технические требования		
				Детали		
Б4		1	ТП902-2-428.87- КЖИ.1.0.04.1	А-I-6-ГОСТ 5781-82* ℓ=2850	15	0,6 кг
Б4		2	•2	А-III-22-ГОСТ 5781-82* ℓ=4340	15	13,0 кг

Привязан

Инв. №

Взам. инв. № | Подпись и дата | Инв. № подл.

ТП 902-2-428.87-К Ж.И.1.0.04

Н. контр.	Семенова		
Инж.	Петропавловская		
Инж.	Цветкова		
Рук. гр.	Гарбуз		
ГИП	Чирков		
Гл. спец.	Козловичер		
Нач. отд.	Альтшуллер		

Сетка арматурная (С 3)

Стадия	Масса	Масштаб
Р	204.0	6/м
Лист	Листов 1	

СОЮЗВОДОКАНАЛПРОЕКТ

Копировал: Доценко

Формат А4

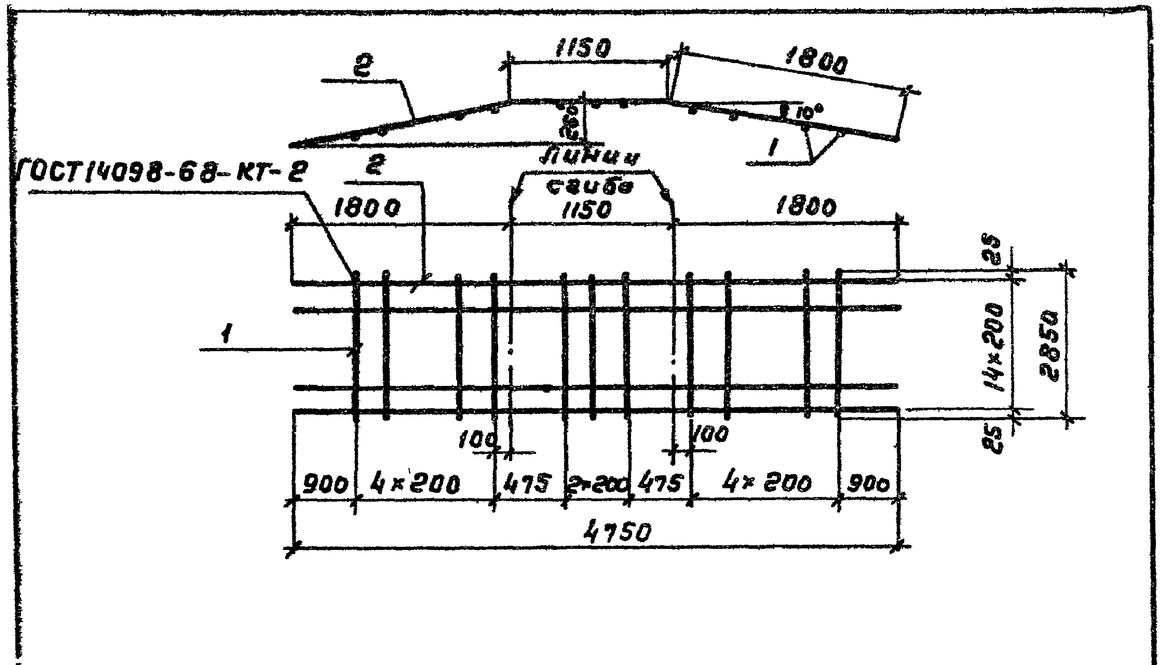

Формат	Зона	Поз	Обозначение	Наименование	Кол.	Примеч.
				Документация		
А3			ТП 902-2-428.87- КЖ.И.ТТ	Технические требования		
				Детали		
Б4		1	ТП 902-2-428.87- КЖ.И.1.0.05.1	А-I-6-ГОСТ 5781-82* ℓ=2850	13	0.6 кг
Б4		2	.2	А-III-18-ГОСТ 5781-82* ℓ=4750	15	9.5 кг

Привязан

Инв. №

Н.контр.	Семенова		
Инж.	Петропавловская		
Инж.	Цветкова		
Рук.гр.	Гарбуз		
ГИП	Чирков		
Гл.спец.	Козловичер		
Нач.отд.	Альтшуллер		

ТП 902-2-428.87-КЖ.И.1.0.05

Сетка арматурная (С 4)

Стадия	Масса	Масштаб
Р	150,3	б/м
Лист	Листов 1	

СОЮЗВОДОКАНАЛПРОЕКТ

Копир. Гольденбаум Формат А4

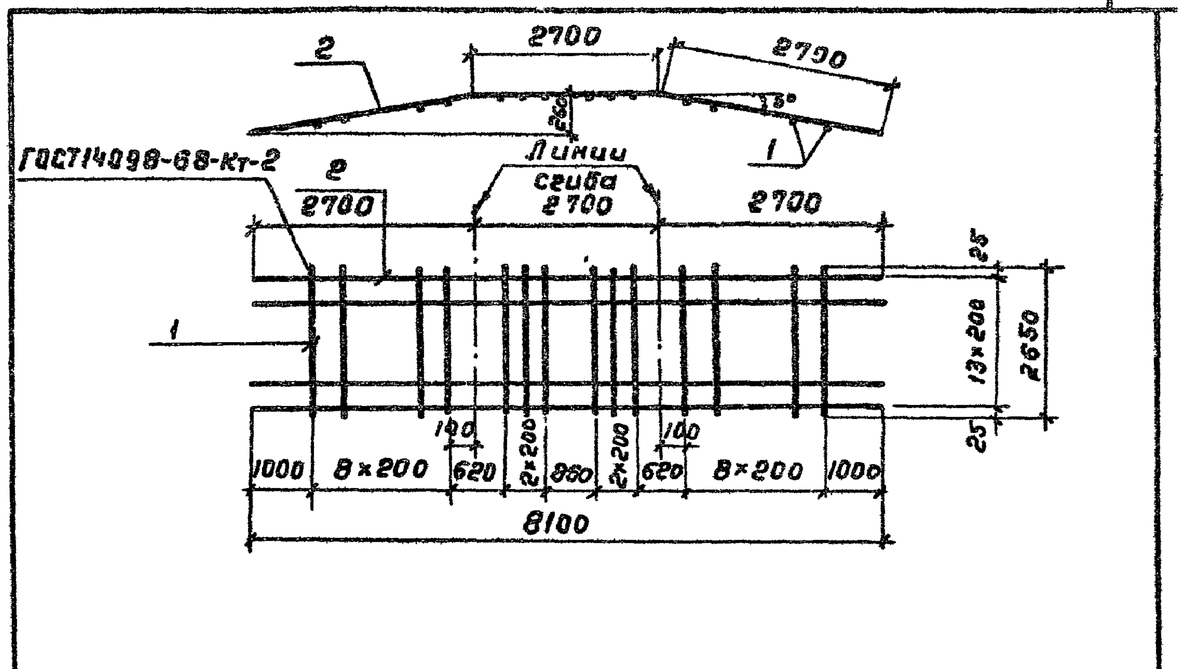

Формат	Зона	Поз.	Обозначение	Наименование	Кол	Примеч.
				Документация		
А3			ТП 902-2-428.87- КЖ.И.ТТ	Технические требования		
				Детали		
Б4		1	ТП 902-2-428.87- КЖ.И.1.0.06.1	А-I-6-ГОСТ 5781-82* ℓ=2650	24	0,6 кг
Б4		2	.2	А-III-22-ГОСТ 5781-82* ℓ=8100	14	24.3 кг

Привязан

Инв. №

Взам. инв. №

Подпись и дата

Инв. № подл.

Н.контр.	СЕМЕНОВА		
Инж.	Петропавловская		
Инж.	Цветкова		
Рук.гр.	Гарбуз		
ГИП	Чирков		
Гл.спец	Козловичер		
Нач.отд.	Альтшуллер		

ТП 902-2-428.87-КЖ.И.1.0.06

Сетка арматурная (С 5)

Стадия	Масса	Масштаб
Р	354.6	б/м
Лист	Листов 1	

СОЮЗВОДОКАНАЛПРОЕКТ

Альбом IV

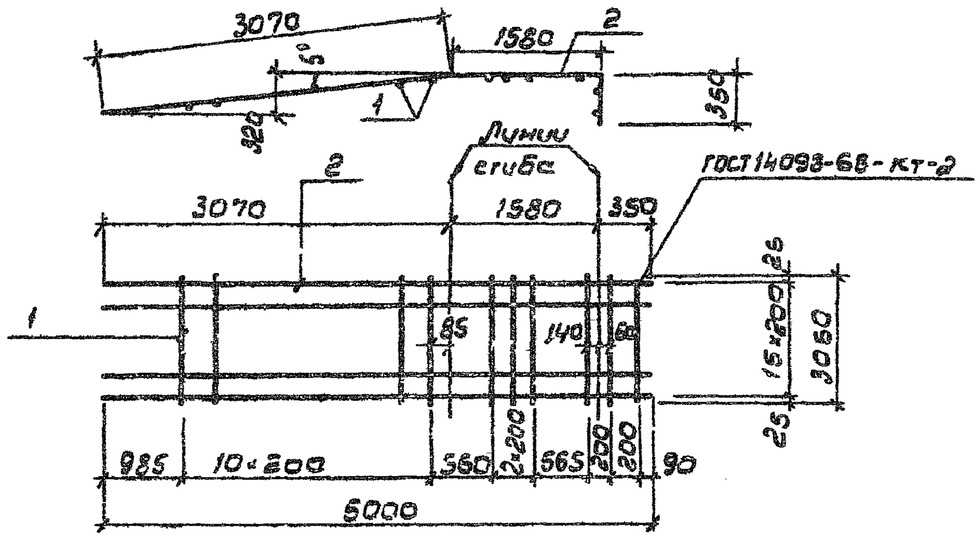

Формат	Зона	Поз.	Обозначение	Наименование	Кол.	Примеч.
				Документация		
А3			ТП 902-2-428.87-КЖ.И.ТТ	Технические требования		
				Детали		
Б4		1	ТП 902-2-428.87 КЖ.И.1.0.07.1	А-I-8-ГОСТ 5781-82* ℓ=3050	17	1,2 кг
Б4		2	.2	А-III-25 ГОСТ 5781-82* ℓ=5000	16	19,3 кг

Привязан

Инв. №

Н. контр.	Семенова		
Инж.	Петроповловская		
Инж.	Цветкова		
Рук. гр.	Гарбуз		
ГИП	Чиркав		
Гл. спец.	Козловичер		
Нач. отд.	Альтшуллер		

ТП 902-2-428.87-КЖ.И.1.0.07

Сетка арматурная (С6)

Стадия	Масса	Масштаб
В	329 г	б/м

Лист | Листов 1

СОЮЗВОДОКАНАЛПРОЕКТ

Альбом IV

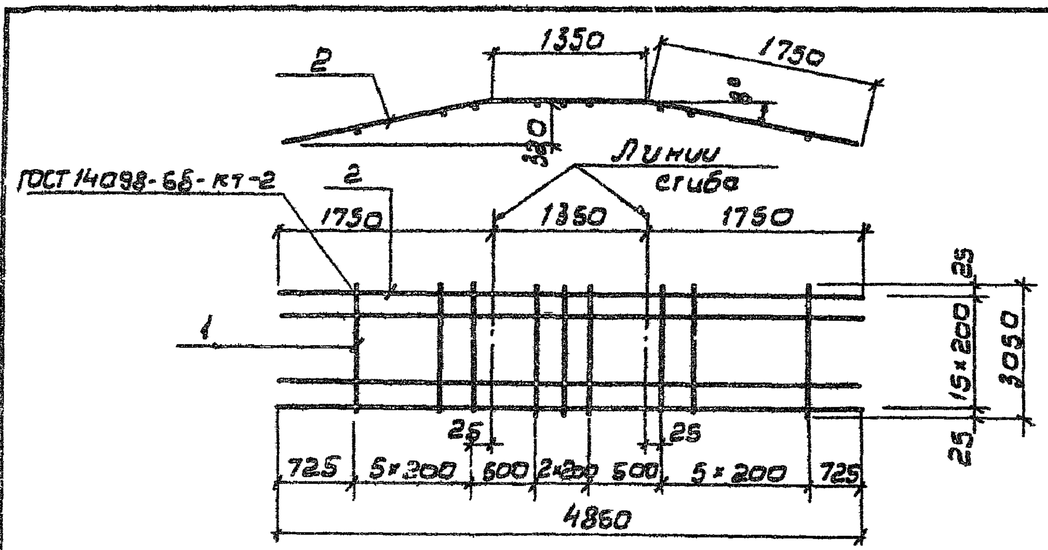

Формат	Зона	Поз.	Обозначение	Наименование	Кол.	Примеч.
				Документация		
А3			ТП 902-2-428.87-КЖ.И.ТТ	Технические требования		
				Детали		
Б4		1	ТП 902-2-428.87-КЖ.И.1.0.08.1	А-I-6-ГОСТ 5781-82* ℓ=3050	15	0,7 кг
Б4		2	.2	А-III-20-ГОСТ 5781-82* ℓ=4850	16	11,8 кг

Привязан

Инв. №

Взам. инв. №

Подпись и дата

Инв. № подл.

Н. контр.	Семенова		
Инж.	Петроповловская		
Инж.	Цветкова		
Рук. гр.	Гарбуз		
ГИП	Чиркав		
Гл. спец.	Козловичер		
Нач. отд.	Альтшуллер		

ТП 902-2-428.87-КЖ.И.1.0.08

Сетка арматурная (С7)

Стадия	Масса	Масштаб
Р	199,3	б/м

Лист | Листов 1

СОЮЗВОДОКАНАЛПРОЕКТ

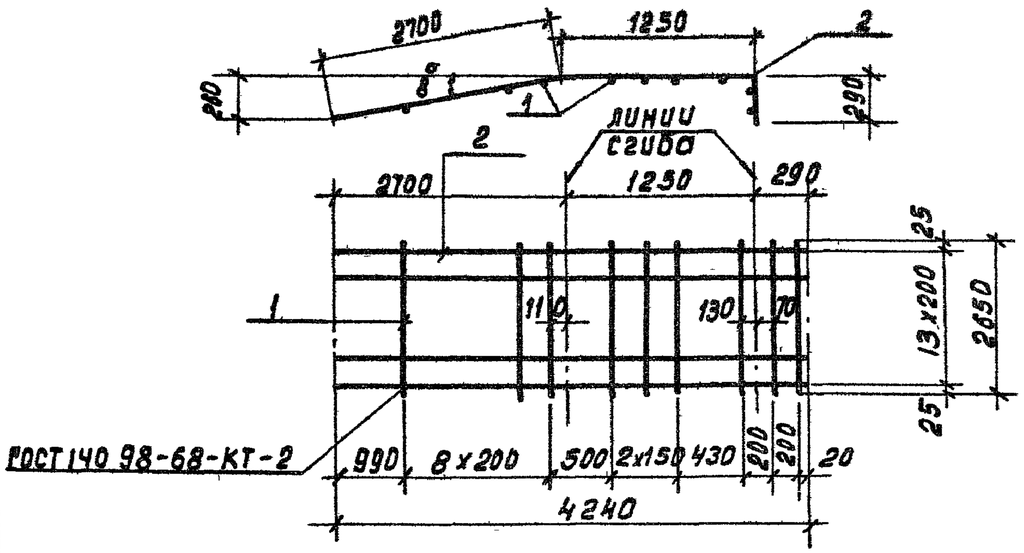

Формат	Зона	Поз.	Обозначение	Наименование	Кол.	Примечание
				Документация		
А3			ТП902-2-428.87-КЖ.И.ТТ	Технические требования		
				Детали		
Б4		1	ТП902-2-428.87-КЖ.И.1.0.09.1	А-I-Б-ГОСТ 5781-82* ℓ=2650	15	0,6 кг
Б4		2	.2	А-III-22-ГОСТ 5781-82* ℓ=4240	14	12,7 кг

Привязан

Инв №

Н.контр.	Семенова		
Провер.	Петропавловская		
Инж.	Цветкова		
Рук.гр.	Горбуз		
ГИП	Чирков		
Гл.спец.	Козловичер		
Нач.отд.	Альтшуллер		

ТП902-2-428.87-КЖ.И.1.0.09

Сетка арматурная (С 8)

Стадия	Масса	Масштаб
Р	186.8	6/м
Лист	Листов 1	

СОЮЗВОДОКАНАЛПРОЕКТ

Формат А4

1-1

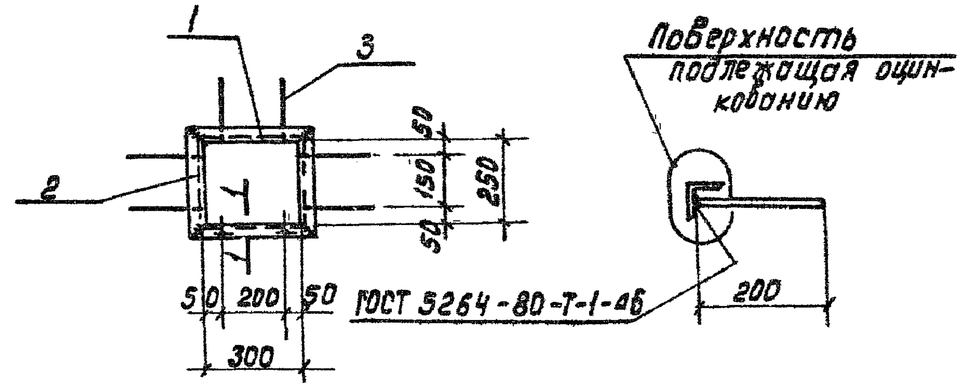

Формат	Зона	Поз.	Обозначение	Наименование	Кол.	Примеч.
				Документация		
А3			ТП902-2-428.87-КЖ.И.ТТ	Технические требования		
				Детали		
Б4		1	ТП902-2-428.87-КЖ.И.4.0.07.1	Уголок 50x5 ГОСТ 8509-72* / ВСТ3кп2 ГОСТ 535-79 ℓ=400	2	1,5 кг
Б4		2	.2	Уголок 50x5 ГОСТ 8509-72* / ВСТ3кп2 ГОСТ 535-79 ℓ=350	2	1,3 кг
Б4		3	.3	А-III-8-ГОСТ 5781-82* ℓ=200	8	0,1 кг

Привязан

Инв.№

Н.контр.	Семенова		
Инж.	Петропавловская		
Инж.	Цветкова		
Рук.гр.	Горбуз		
ГИП	Чирков		
Гл.спец	Козловичер		
Нач.отд.	Альтшуллер		

ТП902-2-428.87-КЖ.И.4.0.07

Изделие закладное (ЗДИ 7)

Стадия	Масса	Масштаб
Р	6,4	1:20 1:10
Лист	Листов 1	

СОЮЗВОДОКАНАЛПРОЕКТ

Инв.№подл. | Подпись и дата | Взам. инв.№

Коп. Доценко

Формат А4

Формат	Зона	Поз	Обозначение	Наименование	К-во на исполнение 2.1.00 —	01	02	03	04	05	06	Примеч.
				Документация								
				Стеновая панель								
				ПС2-48-К2	X				X			Со всеми закладными изделиями
		1	3.900-3	ПС2-48-К12		X	X	X				
			8. 3/82 ч.1	ПС2-54-К2						X		
				ПС2-54-К12							X	
				Сборочные единицы								
А4		2	ТП902-2-428.87-КЖ.И.2.0.03	Изделие закладное ЗДИ1	3	3		3	3			1,2 кг
А4		3	2.0.04	Тоже ЗДИ2			1					1.6 кг
А4		4	2.0.06	" ЗДИ4				2	2			3.8 кг
А4		5	2.0.07	" ЗДИ6						4	4	0.9 кг
А4		6	2.0.08	" ЗДИ7			4					2.0 кг
				Детали								
Б4		7	-2.1.00.7	А-III-12-ГОСТ5781-82* ℓ=650						4	4	0.6 кг

Бетон класса В15, F ☐, W4

Ведомость расхода стали на дополнительные элементы, кг

Марка элемента	Изделия закладные: Арматура класса А-III ГОСТ 5781-82* 6	8	10	12		Итого	Прокат Вст3кп2 ГОСТ 8510-72* L56×36×5	ГОСТ 103-76* δ=8		Итого	Общий расход
ПС2-48-К2а		0.6				0.6		3.0		3.0	3.6
ПС2-48-К12а		0.6				0.6		3.0		3.0	3.6
ПС2-48-К12б		0,2	3.2			3.4		6.2		6.2	9.6
ПС2-48-К12г		1.2				1.2		10.0		10.0	11.2
ПС2-48-К2б		1.2				1.2		10.0		10.0	11.2
ПС2-54-К2а	0.8			2.4		3.2	2.8			2.8	6.0
ПС2-54-К12а	0,8			2.4		3.2	2.8			2.8	6.0

Рис.1

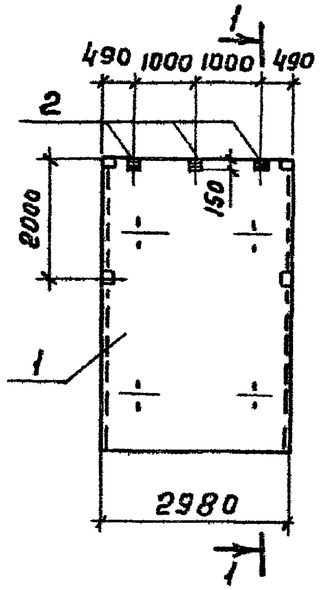

1-1

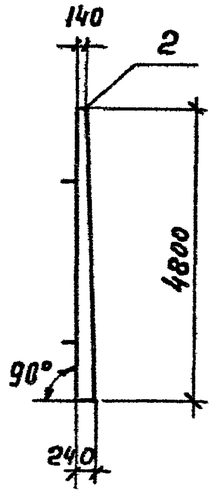

Рис.2

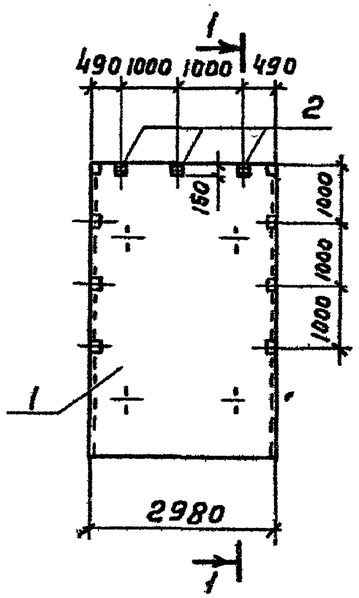

Обозначение	Марка эл-та	Рис.	Масса ед. кг
ТП 902-2-428.87-КЖ.И.2.1.00	ПС2-48-К2а	1	6750
-01	ПС2-48-К12а	2	6750
-02	ПС2-48-К12б	3	6750
-03	ПС2-48-К12г	4	6750
-04	ПС2-48-К2б	5	6750
-05	ПС2-54-К2а	6	8800
-06	ПС2-54-К12а	7	8800

Привязан

Инв. №

Н.контр.	Семенова		
Инж	Петропавловская		
Инж	Цветкова		
Рук.гр	Гарбуз		
ГИП	Чирков		
Гл спец.	Ковловичер		
Нач.отд	Альтшуллер		

ТП 902-2-428.87-КЖ.И.2.1.00

Панель стеновая (ПС2-48-К2а; ПС2-48-К12а; ПС2-48-К12б; ПС2-48-К12г; ПС2-48-К2б; ПС2-54-К2а; ПС2-54-К12а)

Стадия	Масса	Масштаб
Р	см. табл	1:100
Лист 1	Листов 2	

СОЮЗВОДОКАНАЛПРОЕКТ

Рис. 3

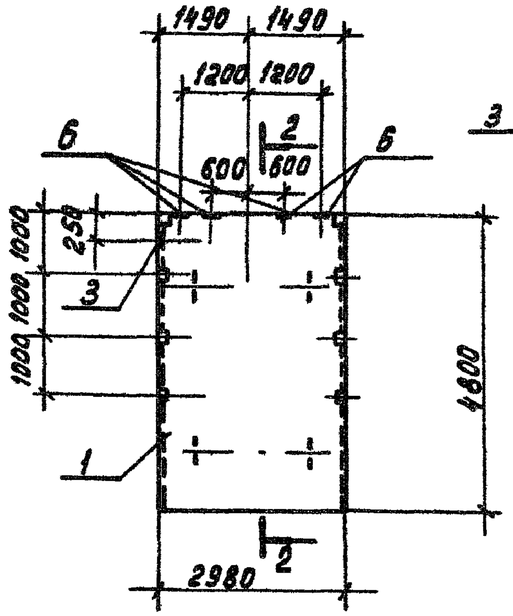

2-2

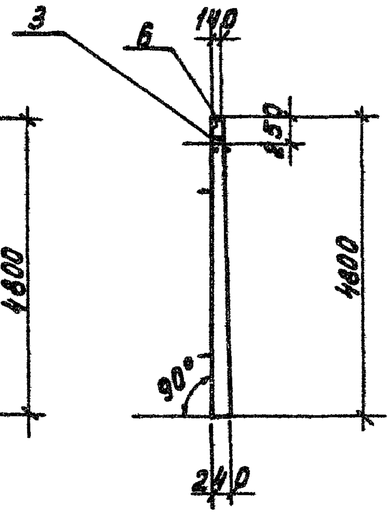

Рис. 4

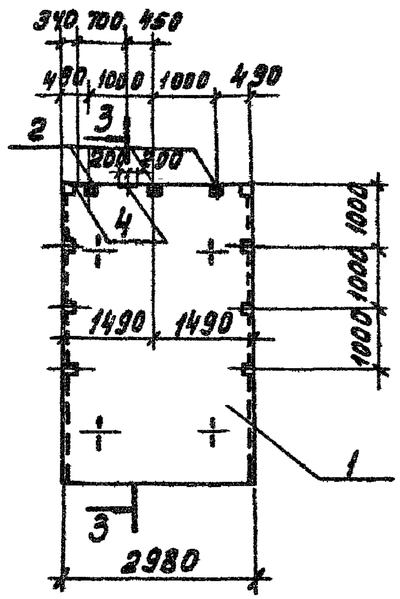

3-3

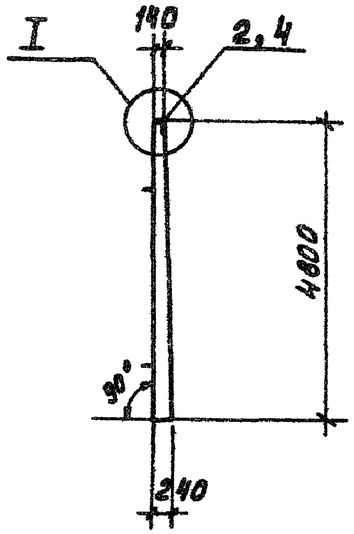

5-5

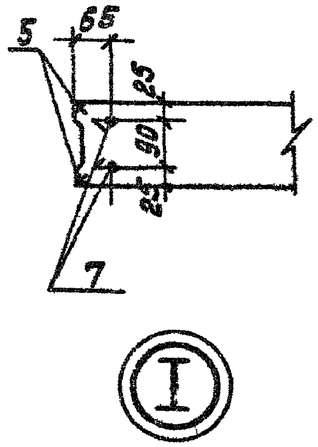

Рис. 5

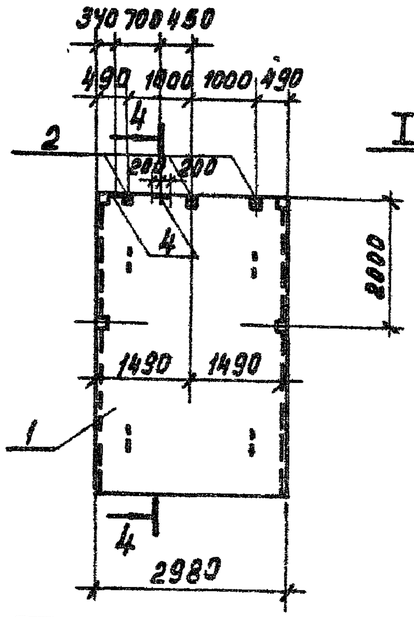

4-4

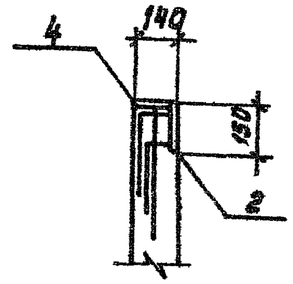

Рис. 6

6-6

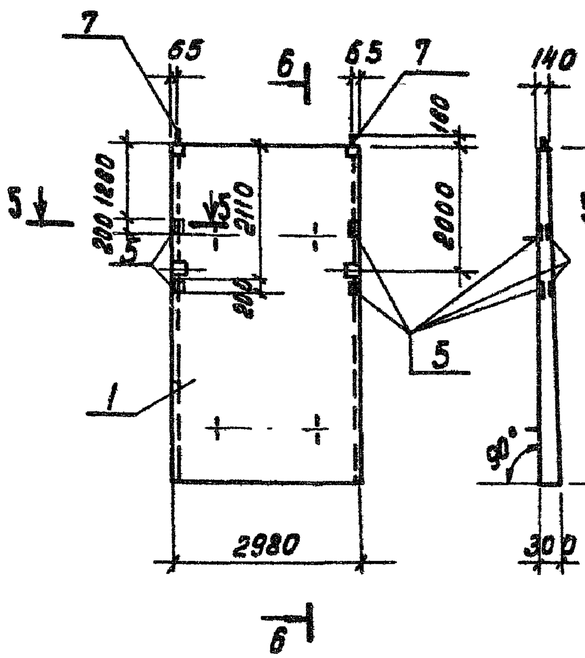

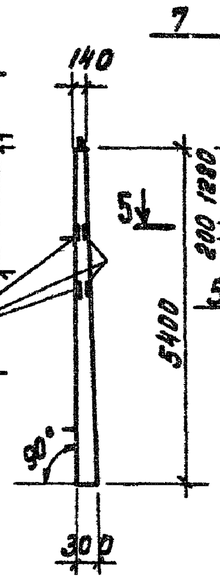

Рис. 7

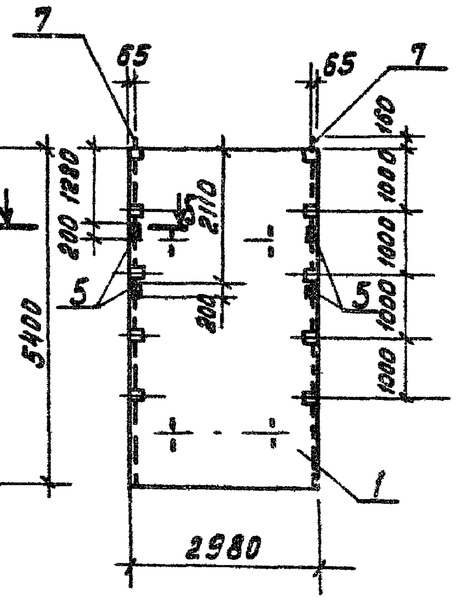

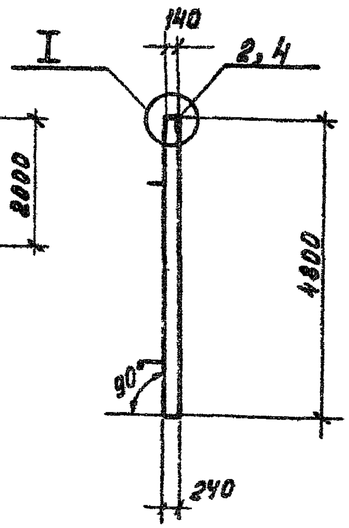

Привязан			
Инв. №			

ТП902-2-428.87-КЖ.И.2.1.00

Лист 2

Формат	Зона	Поз	Обозначение	Наименование	К-во на исполнение 2.200 —	01	02	03	04	05	Примеч.
				Документация							
		1	3.900-3 в3/82 ч.1	Стеновая панель ПС2-48-К12							Со всеми закладными изделиями
				Сборочные единицы							
А4		2	ТП902-2-428.87-КЖИ-2.0.03	Изделие закладное ЗДИ1			3			3	1,2 кг
А4		3	-2.0.07	Тоже ЗДИ6	4	4	4	4	4		0,9 кг
А4		4	-2.0.08	" ЗДИ7		2		4			2.0 кг
А4		5	-2.0.10	" ЗДИ10				1			11.6 кг
				Детали							
		6	5.900-2	Сальник для тр. Ду 400 ℓк=300		1					38,3 кг
		7	5.900-2	Сальник для тр. Ду 500 ℓк=300					1		48,3 кг
Б4		8	ТП902-2-428.87-КЖИ-2.2.00.8	А-III-10-ГОСТ5781-82* ℓ=1800				16			1,1 кг

Бетон класса В15, F [ ], W4

Ведомость расхода стали на дополнительные элементы, кг

Марка элемента	Изделия закладные: Арматура класса А-III ГОСТ 5781-82* 6	8	10		Итого	Прокат Вст3кп2 ГОСТ 8510-72* ∠50×36×5	ГОСТ 8509-72* ∠50×5	ГОСТ 103-76* — δ=8	Сальники	Итого	Общий расход
ПС2-48-К12в	0.8				0.8	2.8				2.8	3.6
ПС2-48-К12ж	0.8		1.6		2.4	2.8		2.4	38.3	43.5	45.9
ПС2-48-К12и	0.8	0.6			1.4	2.8		3.0		5.8	7.2
ПС2-48-К12к	0.8	1.2	20.8		22.8	2.8	10.4	4.8		18.0	40.8
ПС2-48-К12л	0.8				0.8	2.8			48.3	51.1	51,9
ПС2-48-К12м		0.6			0.6			3.0		3.0	3.6

Рис.1 2-2

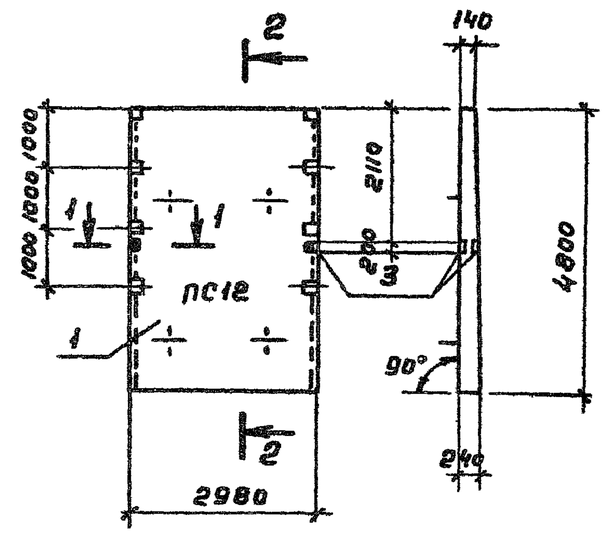

Обозначение	Марка элемента	Рис	Масса ед. кг
ТП902-2-428.87-КЖИ-2.2.00	ПС2-48-К12в	1	6750
-01	ПС2-48-К12ж	2	6750
-02	ПС2-48-К12и	3	6750
-03	ПС2-48-К12к	4	6750
-04	ПС2-48-К12л	5	6750
-05	ПС2-48-К12м	6	6750

Привязан

Инв. №

Н.контр.	Семенова		
Инж.	Петроповловский		
Инж.	Цветкова		
Рук.гр.	Гарбуз		
ГИП	Чирков		
Гл.спец.	Козловочер		
Нач.отд.	Альтшуллер		

ТП 902-2-428.87-КЖИ.2.2.00

Панель стеновая (ПС2-48-К12в; ПС2-48-К12ж; ПС2-48-К12и; ПС2-48-К12к; ПС2-48-К12л; ПС2-48-К12м)

Стадия	Масса	Масштаб
Р	6750	1:100
Лист 1	Листов 2	

СОЮЗВОДОКАНАЛПРОЕКТ

Копировал Голубенкова Формат А3

Рис. 2 3-3

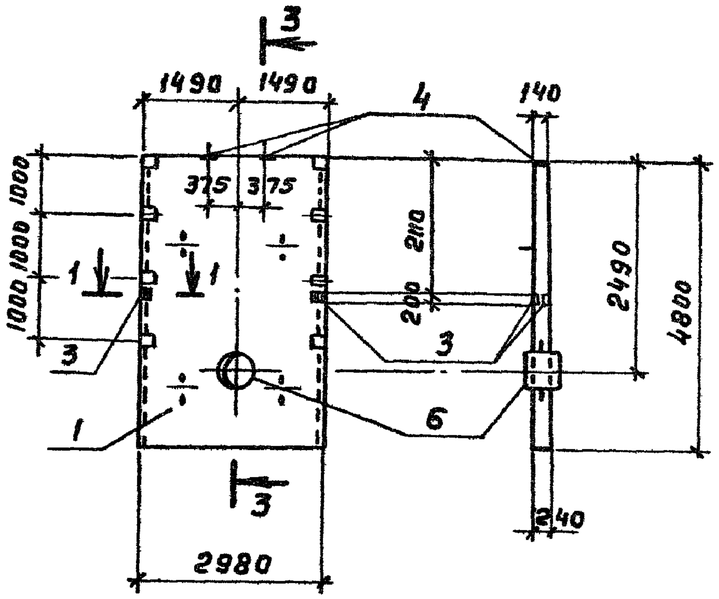

Рис. 3 4-4

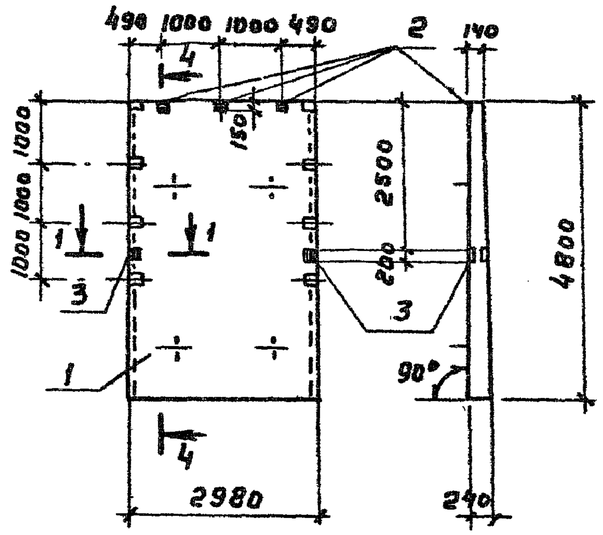

Рис. 4 5-5

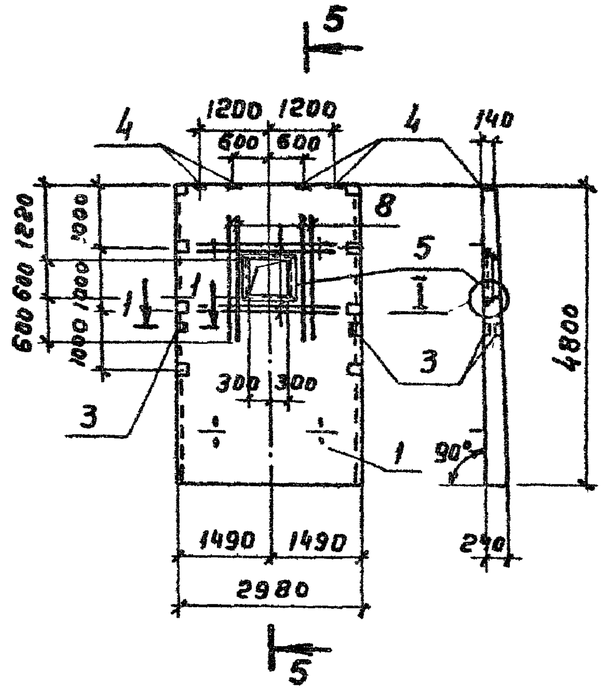

Рис. 5 6-6

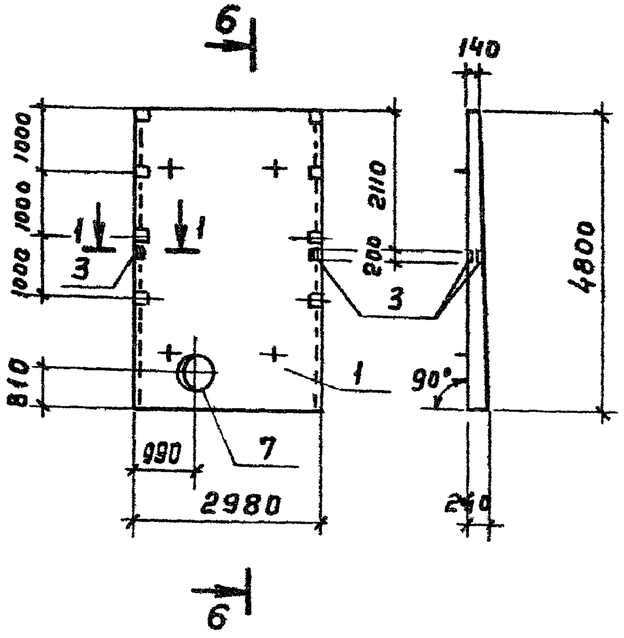

Рис. 6 7-7

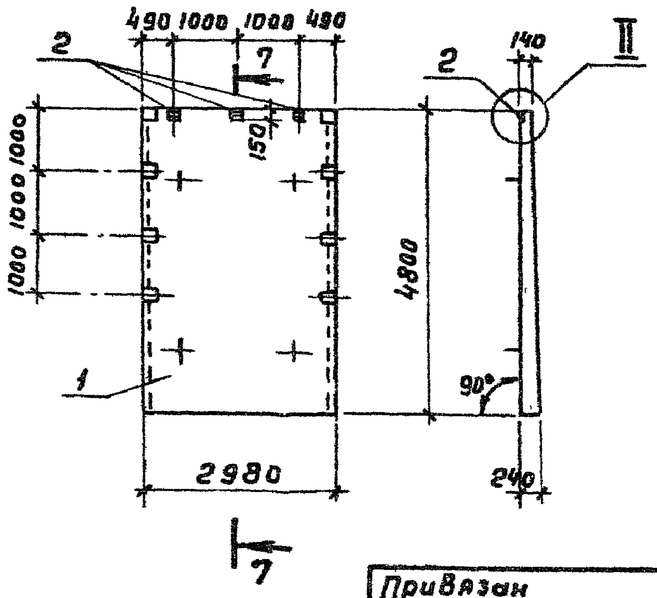

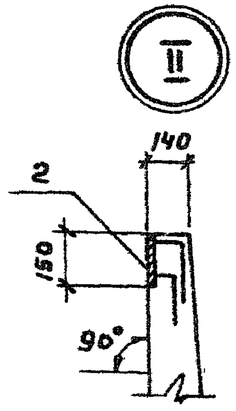

1-1

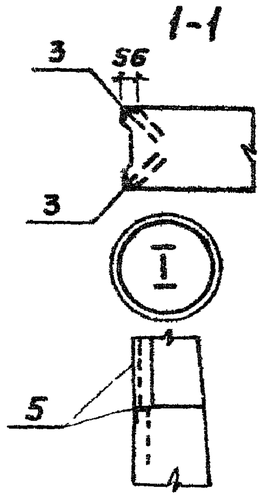

Привязан			
Инв. №			

ТП 902-2-428.87-КЖ.И.2.2.00

Лист 2

Опалубка

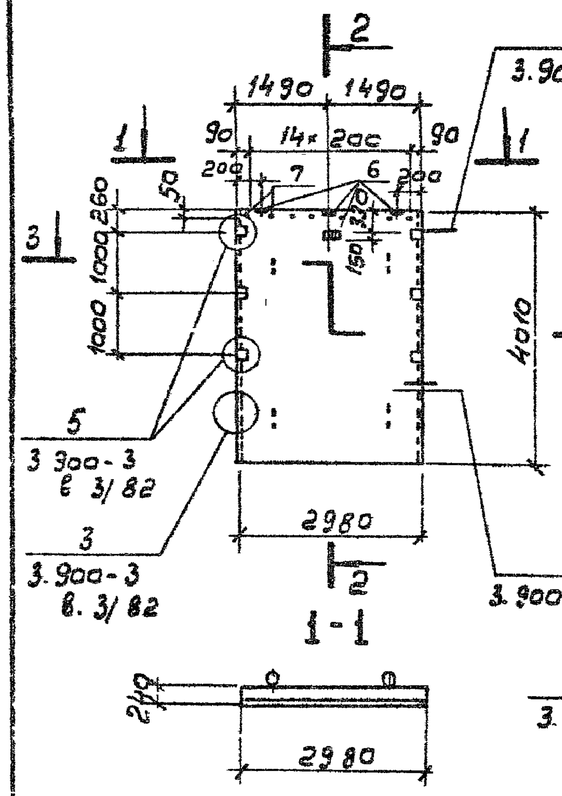

Армирование

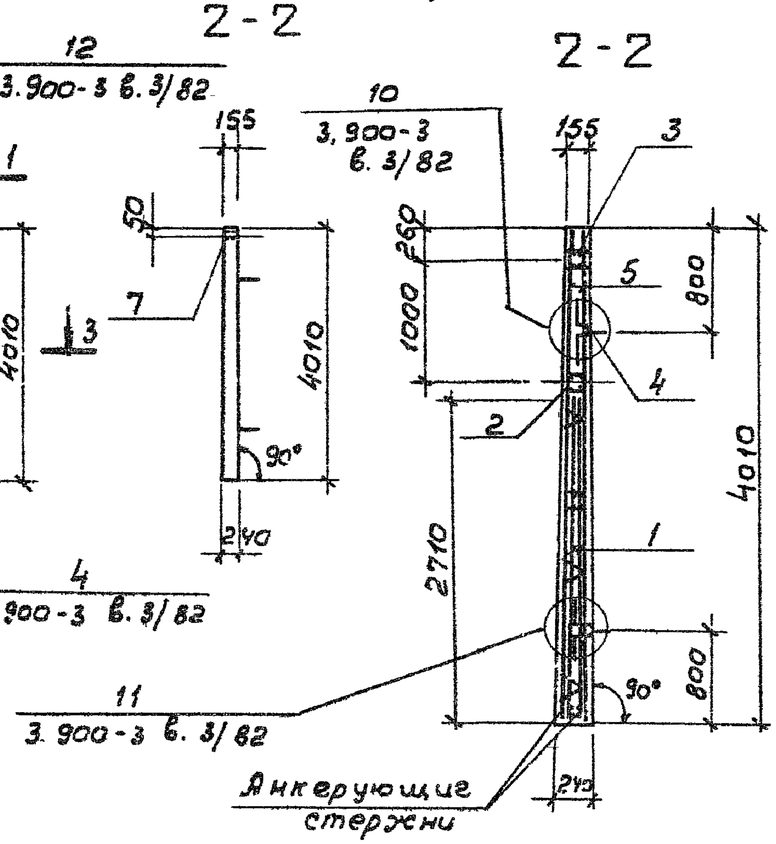

3-3

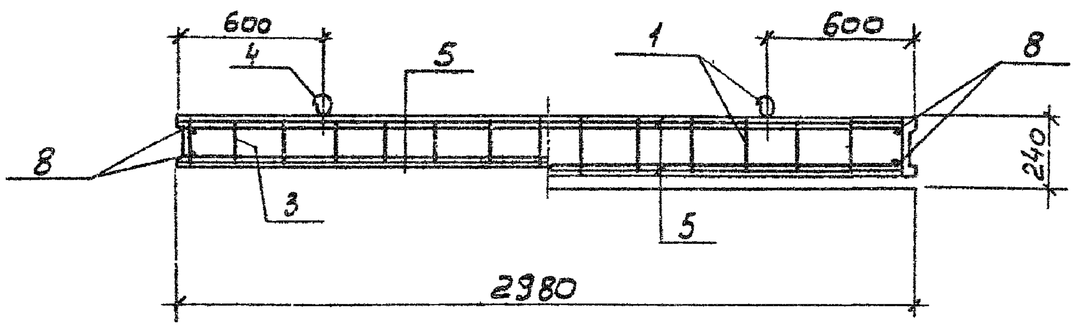

Формат	Зона	Поз	Обозначение	Наименование	Кол.	Примеч.
				Документация		
А3			ТП 902-2-428.87- КЖ.И. ТТ	Технические требования		
			3.900-3 в. 3/82 ч.1	Стеновая панель ПС2-48-К12		
				Сборочные единицы		
		1	3.900-3 в. 3/82 ч. 2	Каркас пространственный КП22	1	
		2	3.900-3 в. 3/82 ч. 2	Изделие закладное МН 8	1	
		3	3.900-3 в. 3/82 ч. 2	То же МН-6	1	
		4	3 900-3 в. 3/82 ч. 2	" МН-27	2	
А3		5	ТП 902-2-428.87- КЖ.И.2.0.01	Сетка арматурная С1	2	
А4		6	-2.0.04	Изделие закладное 3ДУ2	4	
				Детали		
Б4		7	-2.3.00.7	Труба 20 ГОСТ 3262-75* ℓ=170	15	0,3 кг
Б4		8	8	А-III-10-ГОСТ 5781-82* ℓ=3990	4	2,5 кг
				Материалы	м³	
				Бетон класса В15, F□, W4	2,38	

1. Общие примечания см. серию 3.900-3 в 3/82 ч. 1.
2. Защитный слой бетона - 20 мм.
3. По высоте стандартные сетки, каркасы обрезать.

Привязан

Инв №

Ведомость расхода стали на элемент, кг

Марка элемента	Изделия арматурные								Всего	Изделия закладные							Всего	Общий расход
	Арматура класса									Прокат марки				Арматура класса				
	Вр I		А-I		А-III					Вст3 кп2				Вр I	А-II			
	ГОСТ 6727-80		ГОСТ 5781-82*							ГОСТ 103-76*			ГОСТ 8262-80* ГОСТ 5781-82* ТР d=20	ГОСТ 6727-80	ГОСТ 5781-82*			
	ф5		8	10	8	10	12	20		5×40	5×120	8×150		5	20			
ПС2-48-К12в	24,3		25,8	8,6	0,8	104,0	35,8	183,4	358,4	0,8	10,2	5,6	4,5	0,1	20,2	41,4		42,4

Н контр	Семенова		
Инж	Петропавловская		
Инж	Цветкова		
Рук. гр	Горбуз		
ГИП	Чиркав		
Гл спец	Козловичер		
Нач отд	Альтшуллер		

ТП 902-2-428.87-КЖ.И.2.3.00

Панель стеновая (ПС2-48-К12в)

Стадия	Масса	Масштаб
Р	5950	1:20
Лист	Листов 1	

СОЮЗВОДОКАНАЛПРОЕКТ

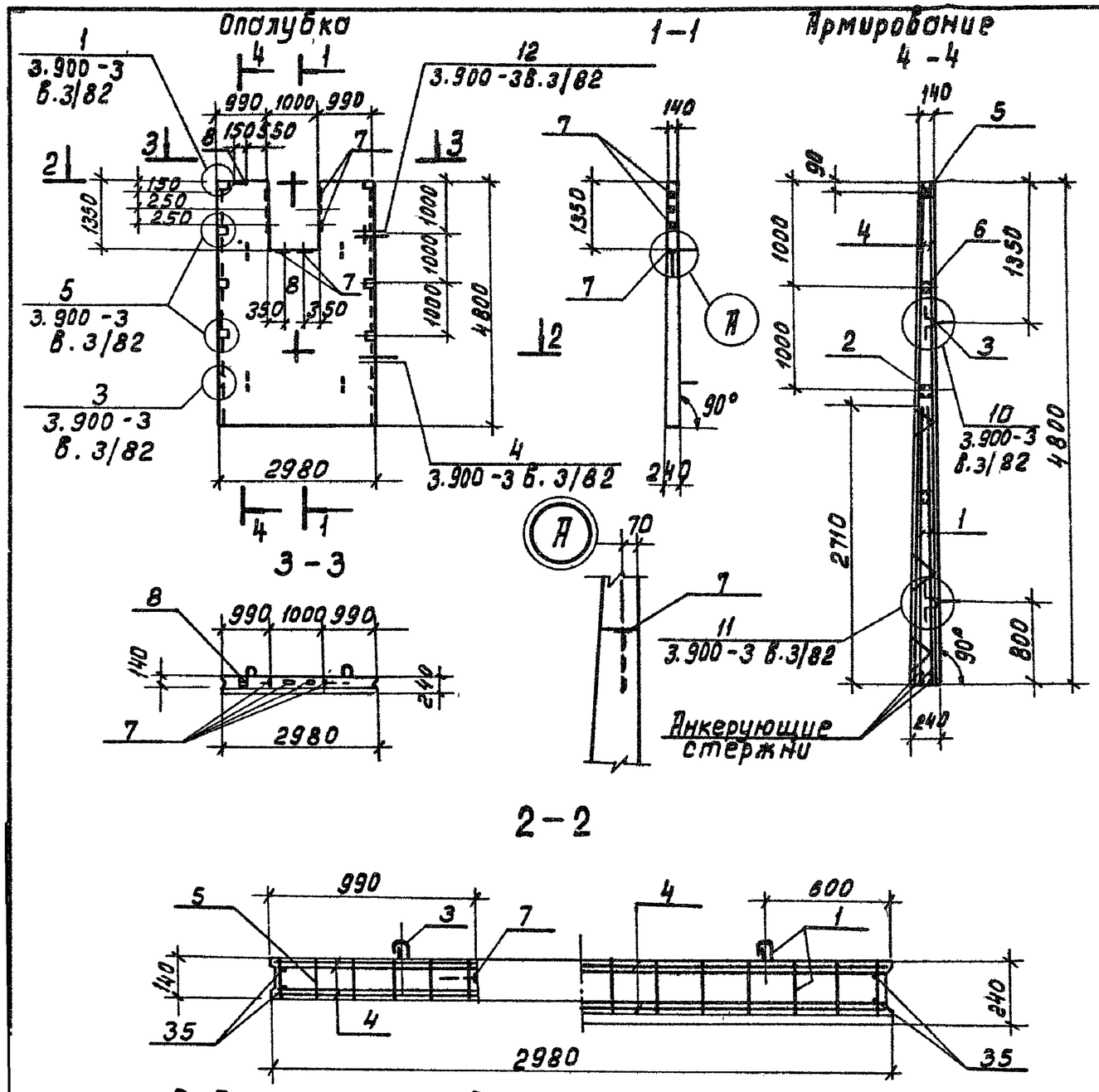

Формат	Зона	Поз.	Обозначение	Наименование	Кол.	Примеч.
				Документация		
А3			ТП902-2-428.87- КЖ.И.ТТ	Технические требования		
			3.900-3 в.3/82 ч.1	Стеновая панель ПС2-48-К12		
				Сборочные единицы		
		1	3.900-3 в.3/82 ч.2	Каркас пространственный КП22	1	
		2	3.900-3 в.3/82 ч.2	Изделие закладное МН-8	1	
		3	3.900-3 в.3/82 ч.2	То же МН-27	2	
А3		5	ТП902-2-428.87-КЖ.И.2.0.09	" ЗДИ8	2	
А3		6	-01	" ЗДИ9	2	
А4		7	-2.0.05	" ЗДИ3	8	
А4		8	-2.0.06 исп.01	" ЗДИ5	1	
А4		4	-2.0.02	Сетка арматурная С2	2	
				Детали		
		9		А-III-10-ГОСТ5781-82* ℓ=4780	4	3.0 кг
				Материалы	м³	
				Бетон класса В15, F ☐, W4	2.50	

1. Общие примечания см. серию 3.900-3 в.3/82 ч.1.
2. Защитный слой бетона - 20мм.
3. В месте выреза стандартные элементы сеток, каркасов обрезать.

Привязан:

Инв. №

Ведомость расхода стали на элемент, кг

Марка элемента	Изделия арматурные									Изделия закладные							Общий расход
	Арматура класса								Всего	Прокат марки				Др-ра класса		Всего	
	Вр I		А-I		А-III					Вст 3кп2				ВрI	А-II		
	ГОСТ 6727-80		ГОСТ 5781-82*							ГОСТ 103-76*				ГОСТ 6727-80	ГОСТ 5781-82*		
	ф5		8	10	8	10	12	20		-5×40	-5×120	-6×100	-8×100	ф5	20		
ПС2-48-К12 9	29.6		25.8	8.6	1.0	113.2	48.6	183.4	380.6	1.0	14.0	4.0	1.0	0.1	20.2	40.3	450.5

Н.Контр.	Семенова		
Инж.	Петропавловская		
Инж.	Цветкова		
Рук.гр.	Арбуз		
ГИП	Чирков		
Гл.спец.	Козлобичер		
Нач.отд.	Альтшуллер		

ТП902-2-428.87-КЖ.И.2.4.00

Панель стеновая (ПС2-48-К12 9)

Стадия	Масса	Масштаб
Р	6250	1:100 1:50 1:25
Лист	Листов 1	

СОЮЗВОДОКАНАЛПРОЕКТ

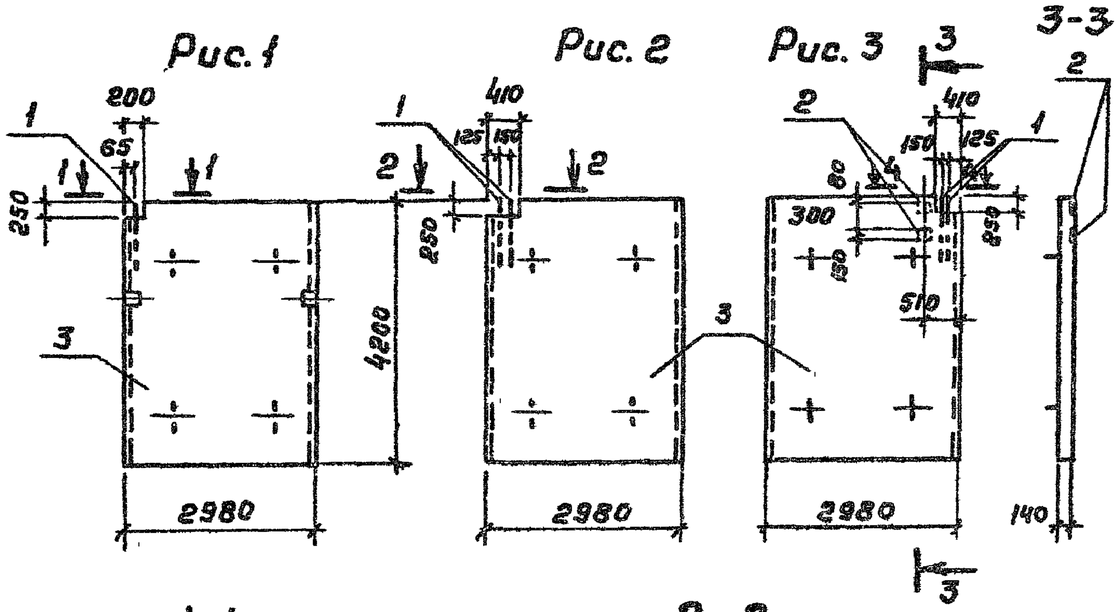

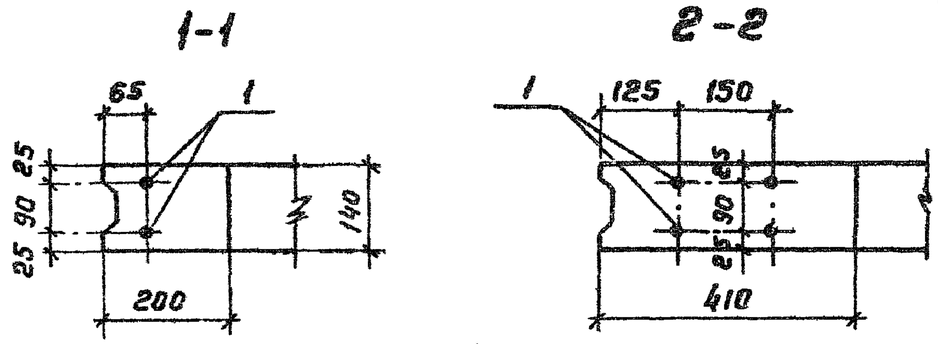

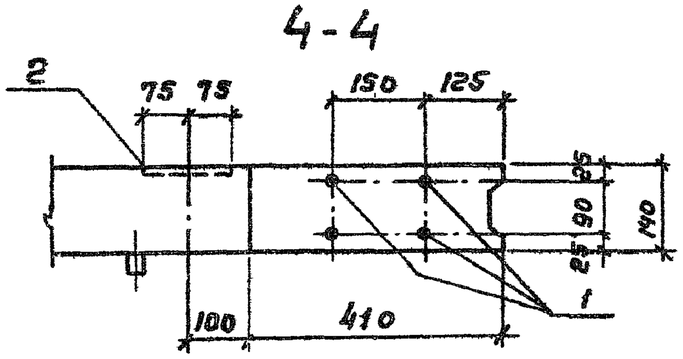

Формат	Зона	Поз	Обозначение	Наименование	К-во на исполн 2.5.00 —	01	02	Примеч.
				Документация				
		3	3.900-3 в.6	Панель перегородочная ПГ-42-2				Со всеми закладными изд.
				Сборочные единицы				
Н4		2	ТП 902-2-428.87-КЖ.И.2.0.04	Изделие закладное 3ДИ2	—	—	2	1,6 кг
				Детали				
Б4		1	ТП 902-2-428.87-КЖ.И.2.5.00.1	А-III-12-ГОСТ 5781-82* ℓ=750	2	4	4	0,7 кг

Бетон класса В15, F ☐, W4

Ведомость расхода стали на дополнительные элементы, кг

Марка элемента	Изделия закладные					Общий расход
	Арматура класса А-III ГОСТ 5781-82*			Прокат Вст3кп2 ГОСТ 103-76*		
	8	12	Итого	-б=8	Итого	
ПГ42-2а		1.4	1.4			1.4
ПГ42-2б		2.8	2.8			2.8
ПГ-42-2в	0,4	2.8	3.2	2.8	2.8	6.0

Обозначение	Марка эл-та	Рис.	Масса ед кг
ТП 902-2-428.87-КЖ.И-2.5.00	ПГ-42-2а	1	4380
-01	ПГ-42-2б	2	4380
-02	ПГ-42-2в	3	4380

Привязан

Инв. №

Н контр.	Сененко	
Инж.	Петропавловский	
Инж.	Цветкова	
Рук. гр.	Гарбуз	
ГИП	Чирков	
Гл. спец.	Козловинер	
Нач. отд.	Альтшуллер	

ТП 902-2-428.87-КЖ.И.2.5.00

Панель перегородочная (ПГ42-2а; ПГ42-2б, ПГ42-2в)

Стадия	Масса	Масштаб
Р	4380	1:100 1:10
Лист	Листов 1	

СОЮЗВОДОКАНАЛПРОЕКТ

Копировал Гольденбаум Формат А3

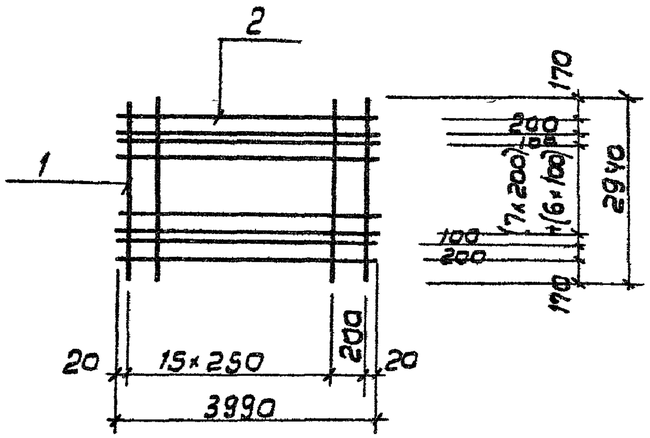

Формат	Зона	Поз.	Обозначение	Наименование	Кол.	Примеч.
				Документация		
А3			ТП 902-2-428.87- КЖ.И ТТ	Технические требования		
				Детали		
Б4		1	ТП 902-2-428.87- КЖ.И 2.0.01 1	ф5 В р I ГОСТ 6727-80 ℓ=2940	17	0,4 кг
Б4		2	.2	А-III-10-ГОСТ 5781-82* ℓ=3990	18	2,5 кг

Привязан

Инв. №

Н. контр.	Семенова		
Инж.	Петропавловская		
Инж.	Цветкова		
Рук. гр.	Горбуз		
ГИП	Чирков		
Гл. спец.	Козловичер		
Нач. отд.	Альтшуллер		

ТП 902-2-428.87-КЖ.И.2.0.01

Сетка арматурная (С1)

Стадия	Масса	Масштаб
Р	51,8	
Лист	Листов 1	

СОЮЗВОДОКАНАЛПРОЕКТ

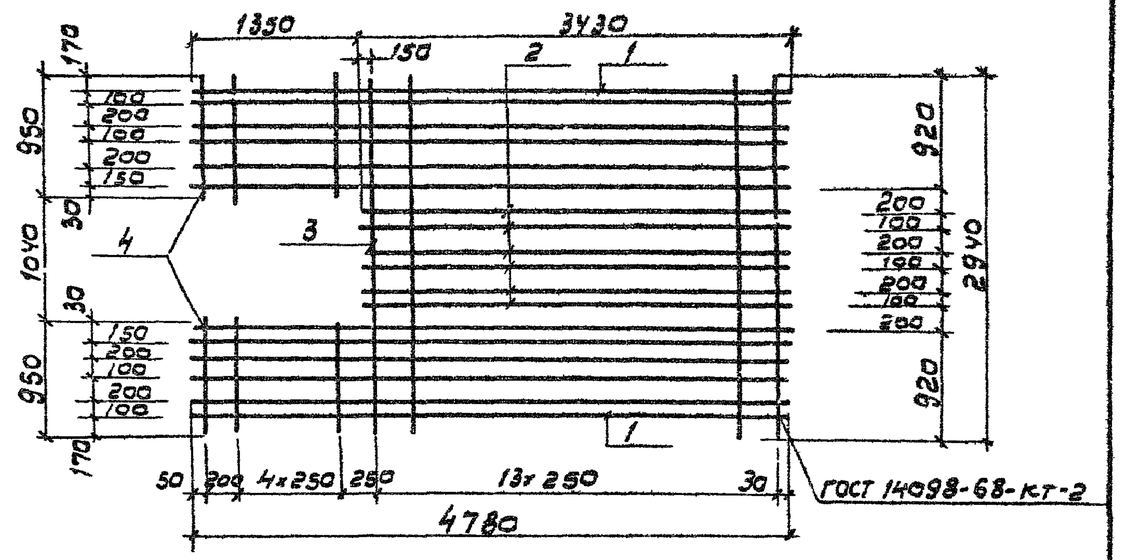

Формат	Зона	Поз.	Обозначение	Наименование	Кол.	Примеч.
				Документация		
А3			ТП 902-2-428.87- КЖ.И ТТ	Технические требования		
				Детали		
Б4		1	ТП 902-2-428.87- КЖ.И 2.0.02 1	А-III-10-ГОСТ 5781-82* ℓ=4780	12	3,0 кг
Б4		2	.2	А-III-10-ГОСТ 5781-82* ℓ=3430	6	2,1 кг
Б4		3	.3	ф5 В р I ГОСТ 6727-80 ℓ=2940	14	0,6 кг
Б4		4	.4	ф5 В р I ГОСТ 6727-80 ℓ=950	12	0,2 кг

Привязан

Инв. №

Взам. инв. № | Подпись и дата | Инв. № подл.

Н. контр.	Семенова		
Инж.	Петропавловская		
Инж.	Цветкова		
Рук. гр.	Горбуз		
ГИП	Чирков		
Гл. спец.	Козловичер		
Нач. отд.	Альтшуллер		

ТП 902-2-428.87-КЖ.И.2.0.02

Сетка арматурная (С2)

Стадия	Масса	Масштаб
Р	59,4	1:50
Лист	Листов 1	

СОЮЗВОДОКАНАЛПРОЕКТ

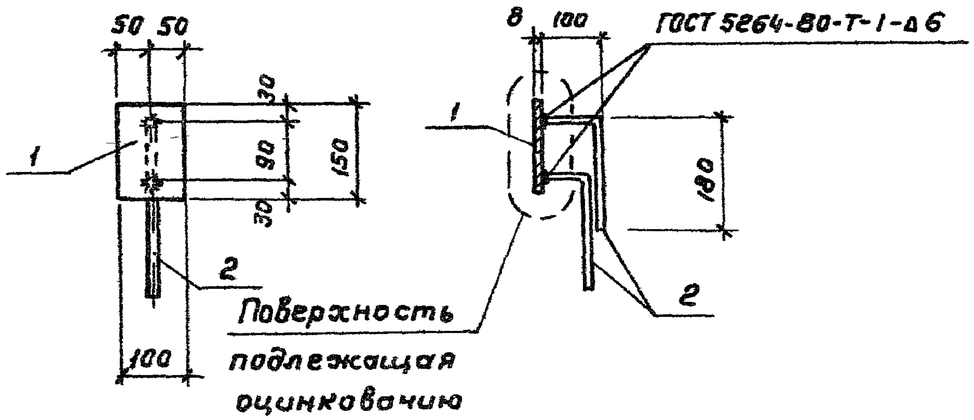

Формат	Зона	Поз	Обозначение	Наименование	Кол	Примеч
				Документация		
А3			ТП 902-2-428.87- КЖ.И ТТ	Технические требования		
				Детали		
Б4		1	ТП 902-2-428.87- КЖ.И 2 0 03 1	Полоса 8×100 ГОСТ 103-76* / Вст3пс6-1 ГОСТ 535-79 ℓ=150	1	1,0 кг
Б4		2	.2	А-III-8-ГОСТ 5781-82* ℓ=280	2	0,1 кг

Привязан

Инв №

Н контр	Семенова		
Инж	Петропавловская		
Инж	Цветкова		
Рук гр	Гарбуз		
ГИП	Чирков		
Гл спец	Козловичер		
Нач отд	Альтшуллер		

ТП 902-2-428.87- КЖ.И.2.0.03

Изделие закладное (ЗДИ1)

Стадия	Масса	Масштаб
Р	12	1:10
Лист	Листов 1	

СОЮЗВОДОКАНАЛПРОЕКТ

Формат А4

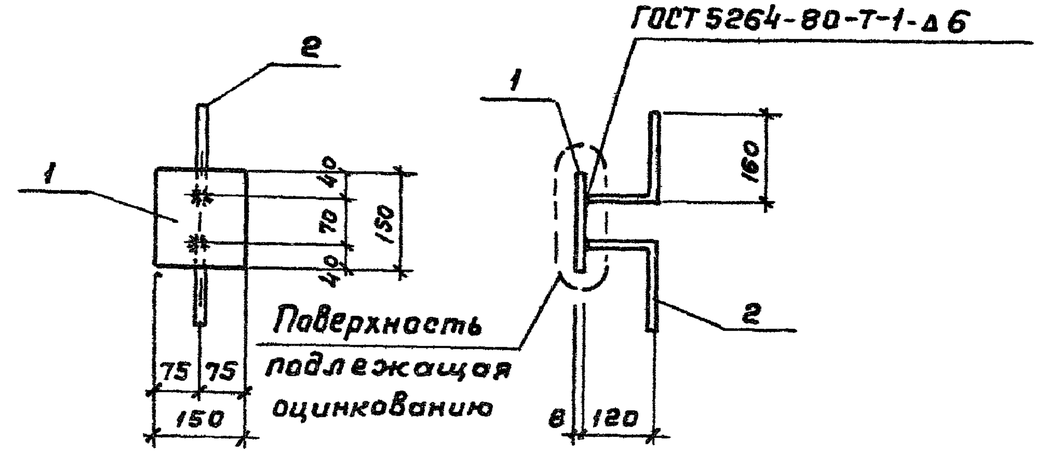

Формат	Зона	Поз	Обозначение	Наименование	Кол	Примеч
				Документация		
А3			ТП 902-2-428.87- КЖ И ТТ	Технические требования		
				Детали		
Б4		1	ТП 902-2-428.87 КЖ И 2 0 04.1	Полоса 8×150 ГОСТ 103-76* / Вст3пс6-1 ГОСТ 535-79 ℓ=150	1	1,4 кг
Б4		2	2	А-III-8-ГОСТ 5781-82* ℓ=280	2	0,1 кг

Привязан

Инв №

Взам инв № | Подпись и дата | Инв № подл

Н контр	Семенова		
Инж	Петропавловская		
Инж	Цветкова		
Рук гр	Гарбуз		
ГИП	Чирков		
Гл. спец	Козловичер		
Нач отд	Альтшуллер		

ТП 902-2-428.87- КЖ.И.2.0.04

Изделие закладное (ЗДИ2)

Стадия	Масса	Масштаб
Р	16	1:10
Лист	Листов 1	

СОЮЗВОДОКАНАЛПРОЕКТ

21943-04 27

Копировал Гольденбаум

Формат А4

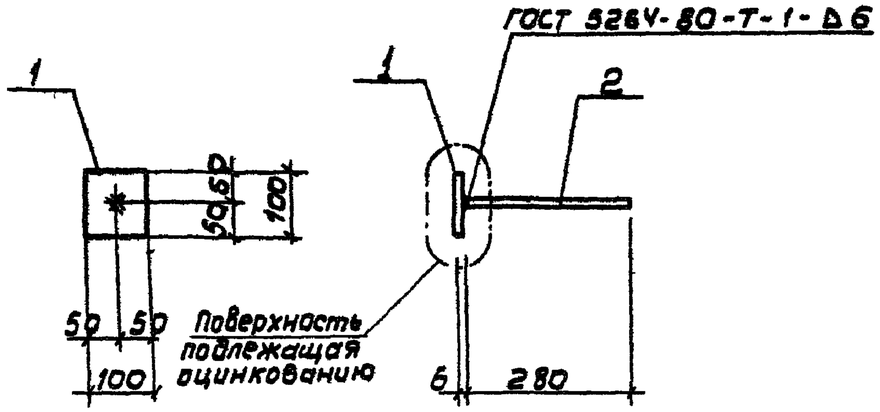

Формат	Зона	Поз.	Обозначение	Наименование	Кол.	Примеч.
				Документация		
А3			ТП 902-2-428.87- КЖ.И. ТТ	Технические требования		
				Детали		
БУ		1	ТП 902-2-428.87- КЖ.И. 2.0.05.1	Полоса $\frac{6\times100\ ГОСТ\ 103-76^*}{Ст3кп2-1\ ГОСТ\ 535-79}$ ℓ = 100	1	0,5 кг
БУ		2	.2	А-III-8-ГОСТ 5781-82* ℓ = 280	1	0,1 кг

Привязан

Инв. №

Н.контр.	Семенова		
Инж.	Петропавловская		
Инж.	Цветкова		
Рук.гр.	Гарбуз		
ГИП	Чирков		
Гл.спец.	Козловичер		
Нач.отд.	Альтшуллер		

ТП 902-2-428.87-КЖ.И.2.0.05

Изделие закладное (ЗДИ3)

Стадия	Масса	Масштаб
Р	0,6	1:10
Лист	Листов 1	

СОЮЗВОДОКАНАЛПРОЕКТ

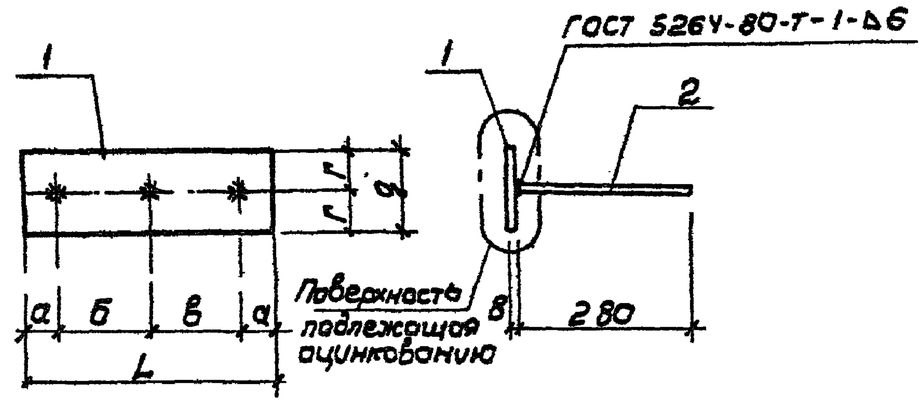

Формат	Зона	Поз.	Обозначение	Наименование	Е-86 на услож. 2.0.06 —	Е-86 на услож. 2.0.06 01	Примеч.
				Документация			
А3			ТП 902-2-428.87-КЖ.И. ТТ	Технические требования			
				Детали			
БУ		1	ТП 902-2-428.87-КЖ.И. 2.0.06.1	Полоса $\frac{8\times140\ ГОСТ\ 103-76^*}{Ст3пс6-1\ ГОСТ\ 535-79}$ ℓ = 400	1		3,5 кг
БУ			.2	Полоса $\frac{8\times100\ ГОСТ\ 103-76^*}{Ст3пс6-1\ ГОСТ\ 535-79}$ ℓ = 150		1	1,0 кг
БУ		2	.3	А-III-8-ГОСТ 5781-82* ℓ = 280	3	2	0,1 кг
					ЗДИ4	ЗДИ5	

Обозначение	Размеры в мм L	а	б	в	г	g		Масса ед. кг
ТП 902-2-428.87 КЖ.И.2.0.06	400	50	150	150	70	140		3.8
-01	150	30	90	—	50	100		1.2

Привязан

Инв. №

Взам. инв. №

Подпись и дата

Инв. № подл.

Н.контр.	Семенова	
Инж.	Петропавловская	
Инж.	Цветкова	
Рук.гр.	Гарбуз	
ГИП	Чирков	
Гл.спец.	Козловичер	
Нач.отд.	Альтшуллер	

ТП 902-2-428.87-КЖ.И.2.0.06

Изделие закладное (ЗДИ4; ЗДИ5)

Стадия	Масса	Масштаб
Р	См. табл.	
Лист	Листов 1	

СОЮЗВОДОКАНАЛПРОЕКТ

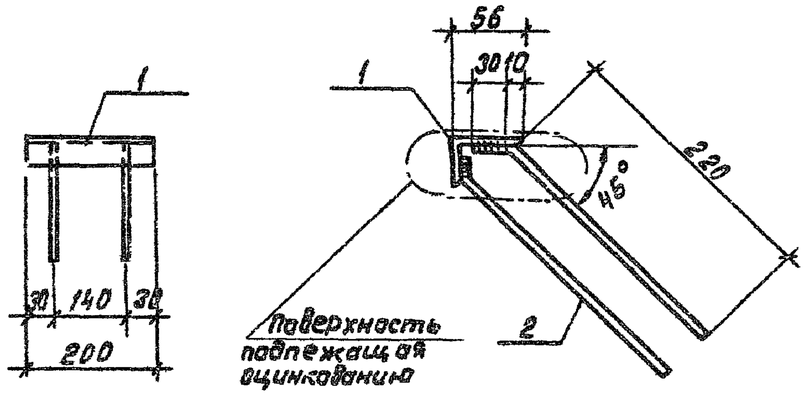

Формат	Зона	Поз.	Обозначение	Наименование	Кол.	Примеч.
				Документация		
А3			ТП 902-2-428.87-КЖ.И.ТТ	Технические требования		
				Детали		
Б4		1	ТП902-2-428.87-КЖ.И.2.0.07.1	Уголок $\frac{56\times36\times5\ ГОСТ\ 8510-72^*}{ВСТ3кп2-1\ ГОСТ\ 535-79}$ ℓ=200	1	0.7кг
Б4		2	.2	А-III-6-ГОСТ 5781-82* ℓ=250	4	0.05кг.

Привязан

Инв.№

ТП902-2-428.87-КЖ.И.2.0.07

Н контр.	Семенова	
Инж.	Петропавловская	
Инж	Цветкова	
Рук. гр	Гарбуз	
Гип	Чирков	
Гл. спец.	Козловичер	
Нач отд.	Альтшуллер	

Изделие закладное (ЗДН6)

Стадия	Масса	Масштаб
Р	0,9	1:10 1:5
Лист -	Листов 1	

СОЮЗВОДОКАНАЛПРОЕКТ

Формат А4

ГОСТ 5264-80-Т-1-Δ6

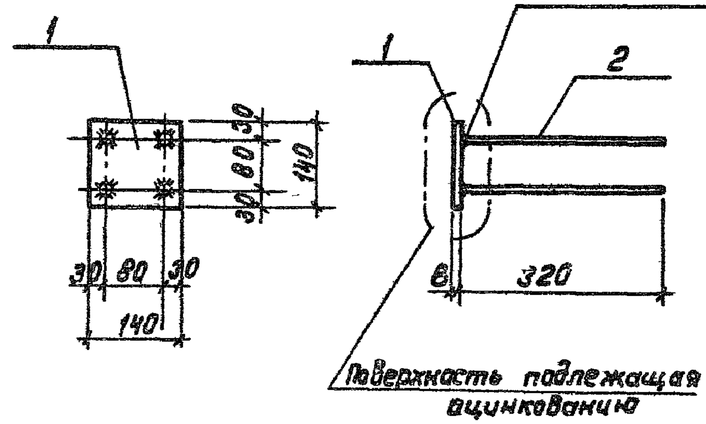

Формат	Зона	Поз.	Обозначение	Наименование	Кол.	Примеч.
				Документация		
А3			ТП902-2-428.87-КЖ.И.ТТ	Технические требования		
				Детали		
Б4		1	ТП902-2-428.87-КЖ.И.2.0.08.1	Полоса $\frac{8\times140\ ГОСТ\ 103-76^*}{ВСТ3кп2-1\ ГОСТ\ 535-79}$ ℓ=140	1	1,2кг
Б4		2	.2	А-III-10-ГОСТ 5781-82* ℓ=320	4	0,2кг

Привязан

Инв.№

ТП902-2-428.87-КЖ.И.2.0.08

Н контр.	Семенова	
Инж.	Петропавловская	
Инж.	Цветкова	
Рук гр	Гарбуз	
Гип	Чирков	
Гл спец	Козловичер	
Нач отд	Альтшуллер	

Изделие закладное (ЗДН7)

Стадия	Масса	Масштаб
Р	2.0	1:10
Лист	Листов 1	

СОЮЗВОДОКАНАЛПРОЕКТ

Инв.№ подл. | Подпись и дата | Взам. инв.№

Коп Доценко

Формат А4

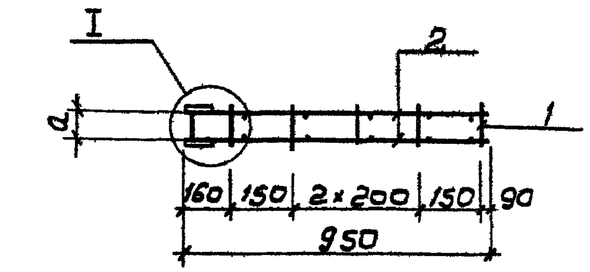

3-3

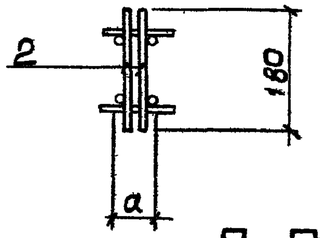

1-1

2-2

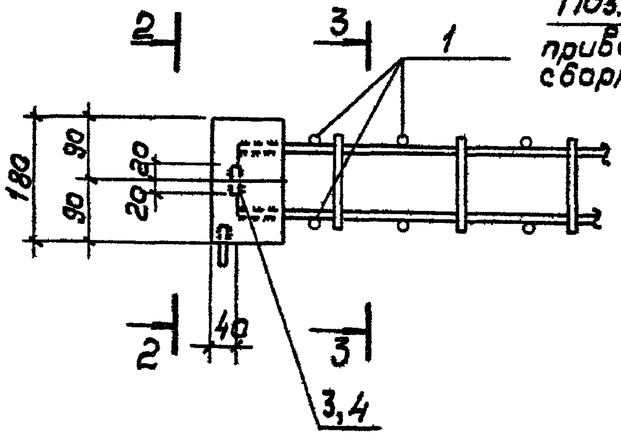

Поз. 3,4 приварить при сборке швом h = 5 мм

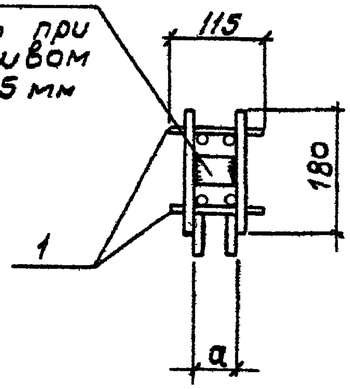

Формат	Зона	Поз.	Обозначение	Наименование	К-во на элемент 2.009 —	К-во на элемент 2.009 01	Примеч.
				Документация			
А3			ТП 902-2-428.87- КЖ И ТТ	Технические требования			
				Сборочные единицы			
А4		2	ТП 902-2-428.87- КЖ И.2.0.11	Каркас плоский КР1	2	2	2,6 кг
				Детали			
		1		ф5 ВрI ГОСТ 6727-80 ℓ=115	10	10	0,02 кг
		3		Полоса 5×40 ГОСТ 103-76* / Ст3кп2 ГОСТ 535-79 ℓ=60	1		0,1 кг
		4		Полоса 5×40 ГОСТ 103-76* / Ст3кп2 ГОСТ 535-79 ℓ=72		1	0,1 кг
					ЗДИ8	ЗДИ9	

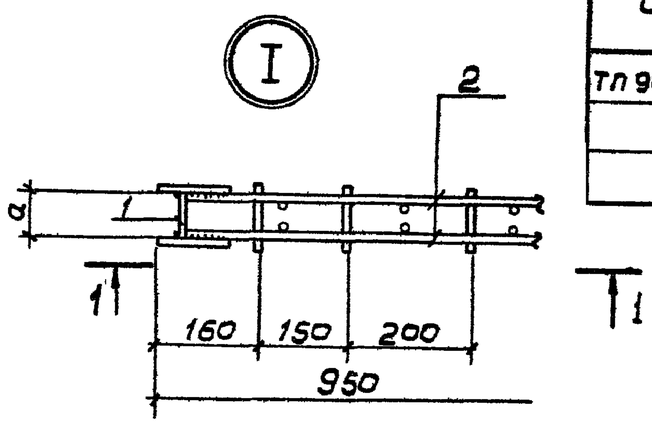

Обозначение	Размеры мм a		Масса ед кг
ТП 902- КЖ И 20.09	60		5,5
-01	72		5,5

Н контр	Семенова		
Инж	Петропавловская		
Инж	Цветкова		
Рук гр	Гарбуз		
ГИП	Чурков		
Гл спец	Козловичер		
Нач отд	Альтшулер		

Привязан

Инв №

ТП 902- КЖ.И.2.0.09

Изделие закладное (ЗДИ8; ЗДИ9)

Стадия	Масса	Масштаб
Р	См табл	1:20 / 1:10
Лист	Листов 1	

СОЮЗВОДОКАНАЛПРОЕКТ

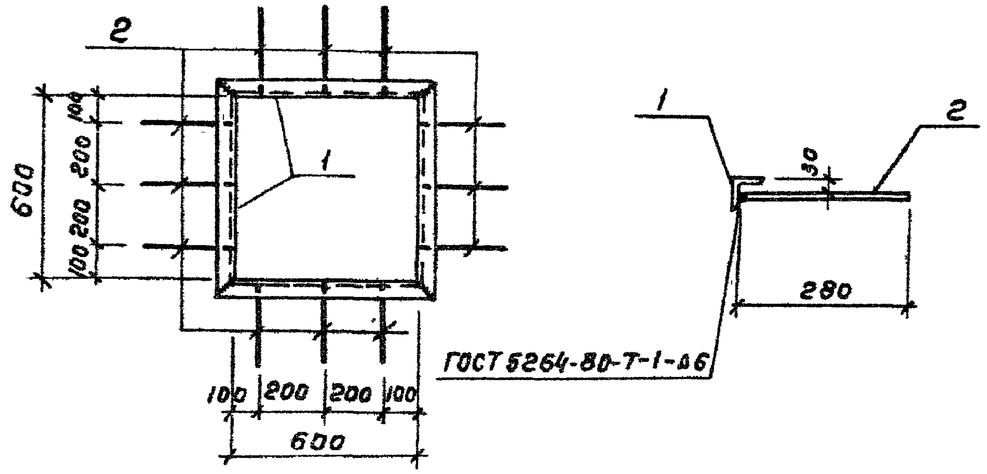

Формат	Зона	Поз	Обозначение	Наименование	Кол.	Примеч.
				Документация		
А3			ТП 902-2-428.87 -КЖ.И.ТТ	Технические требования		
				Детали		
Б4		1	ТП 902-2-428.87-КЖ.И.2.0.10.1	Уголок $\frac{50\times5\ ГОСТ\ 8509-72*}{Вст3кп2-1\ ГОСТ\ 535-79}$ ℓ = 700	4	2.6кг
Б4		2	.2	А-III-8-ГОСТ 5781-82* ℓ=280	12	0,1кг

Привязан

Инв. №

ТП 902-2-428.87-КЖ.И.2.0.10

Н.контр.	Семенова		
Инж.	Петроповловская		
Инж.	Цветкова		
Рук.гр.	Гарбуз		
ГИП	Чирков		
Гл.спец.	Козловичер		
Нач.отд.	Альтшуллер		

Изделие закладное (ЗДИ 10)

Стадия	Масса	Масштаб
Р	11.6	1.20 1:10
Лист	Листов 1	

СОЮЗВОДОКАНАЛПРОЕКТ

Формат А4

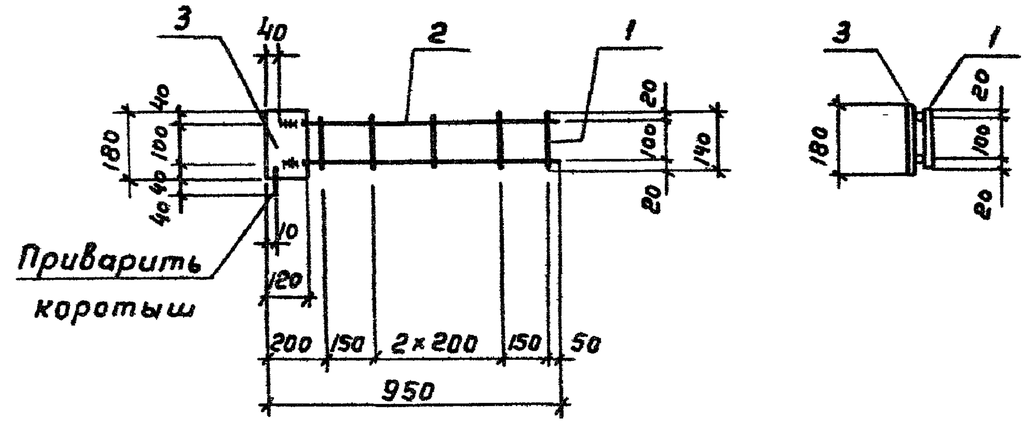

Формат	Зона	Поз	Обозначение	Наименование	Кол.	Примеч.
				Документация		
А3			ТП 902-2-428.87- КЖ.И.ТТ	Технические требования		
				Детали		
Б4		1	ТП 902-2-428.87- КЖ.И.2.0.11.1	ф5 Вр I ГОСТ 6727-80 ℓ=140	5	0,02 кг
Б4		2	.2	А-III-12-ГОСТ 5781-82* ℓ= 910	2	0,8кг
Б4		3	.3	Полоса $\frac{5\times120\ ГОСТ\ 103-76*}{Вст3пс6-1\ ГОСТ\ 535-79}$	1	0,9кг

Привязан

Инв. №

ТП 902-2-428.87-КЖ.И.2.0.11

Н.контр.	Семенова		
Инж.	Петроповловская		
Инж.	Цветкова		
Рук.гр.	Гарбуз		
ГИП	Чирков		
Гл.спец.	Козловичер		
Нач.отд.	Альтшуллер		

Каркас плоский (КР1)

Стадия	Масса	Масштаб
Р	2.6	1:20
Лист	Листов 1	

СОЮЗВОДОКАНАЛПРОЕКТ

Инв. № подл. | Подпись и дата | Взам. инв. №

Копировал Гольденбаум

Формат А4

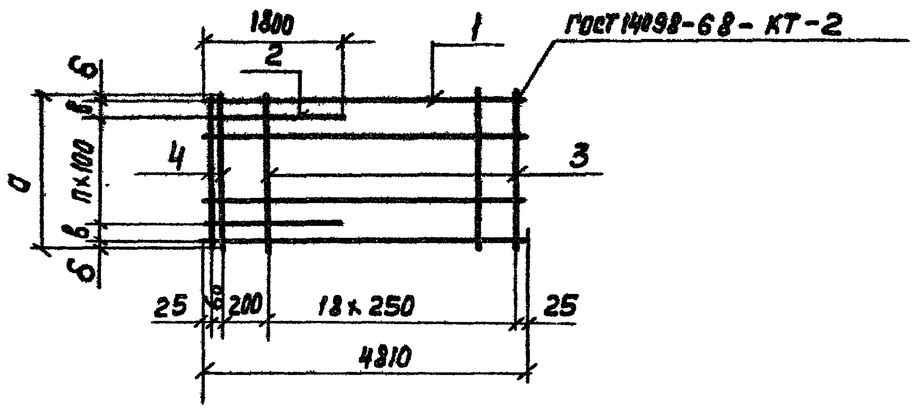

Формат	Зона	Поз.	Обозначение	Наименование	К-во на эл. 3.0.01		Примеч.
					—	01	
				Документация			
А3			ТП902-2-428.87-КЖ.И.ТТ	Технические требования			
				Детали			
Б4		1	ТП902-2-428.87-КЖ.И.3.0.01.1	А-III-16-ГОСТ5781-82* ℓ=4810	16	8	7,6 кг
Б4		2	.2	А-III-20-ГОСТ5781-82* ℓ=1800	15	7	4,4 кг
Б4		3	.3	А-I-6-ГОСТ5781-82* ℓ=2940	19		0,7 кг
Б4			.3	А-I-6-ГОСТ5781-82* ℓ=1450		19	0,6 кг
Б4		4	.4	А-III-12-ГОСТ5781-82* ℓ=2940	2		2,6 кг
Б4			.4	А-III-12-ГОСТ5781-82* ℓ=1450		2	1,3 кг
					С9	С10	

Обозначение	Размеры мм а	б	в	П шт	Масса ед. кг	Примеч.
ТП902-2-428.87-КЖИ.3.0.01	2940	20	50	28	206.1	
-01	1450	26	100	12	105.6	

Привязан

Инв. N

Н. контр.	Семенова	
Инж.	Петропавловская	
Инж.	Цветкова	
Рук. гр.	Семенова	
ГИП	Чирков	
Гл. спец.	Козловичер	
Нач. отд.	Альтшуллер	

ТП902-2-428.87-КЖ.И.3.0.01

Сетка арматурная (С9; С10)

Стадия	Масса	Масштаб
Р	см. табл.	б/м
Лист	Листов 1	

СОЮЗВОДОКАНАЛПРОЕКТ

Формат А4

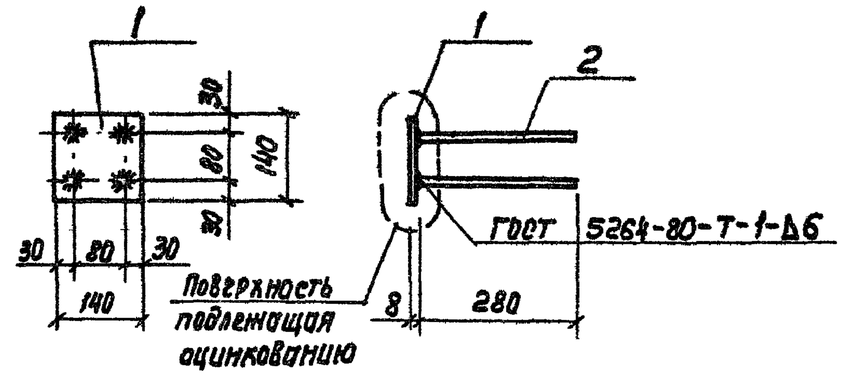

Формат	Зона	Поз.	Обозначение	Наименование	Кол.	Примеч.
				Документация		
А3			ТП902-2-428.87-КЖИ.ТТ	Технические требования		
				Детали		
Б4		1	ТП902-2-428.87-КЖИ.3.0.06.1	Полоса $\frac{8\times140\ ГОСТ\ 103-76^*}{Вст3пс6-1\ ГОСТ\ 535-79}$ ℓ=140	1	1,2 кг
Б4		2	.2	А-III-8-ГОСТ5781-82* ℓ=280	4	0,1 кг

Привязан

Инв. N

Н. контр.	Семенова	
Инж.	Петропавловская	
Инж.	Цветкова	
Рук. гр.	Гарбуз	
ГИП	Чирков	
Гл. спец.	Козловичер	
Нач. отд.	Альтшуллер	

ТП902-2-428.87-КЖИ.3.0.06

Изделие закладное (М7)

Стадия	Масса	Масштаб
Р	1.6	1:10
Лист	Листов 1	

СОЮЗВОДОКАНАЛПРОЕКТ

Инв. N подл. | Подпись и дата | Взам. инв. N

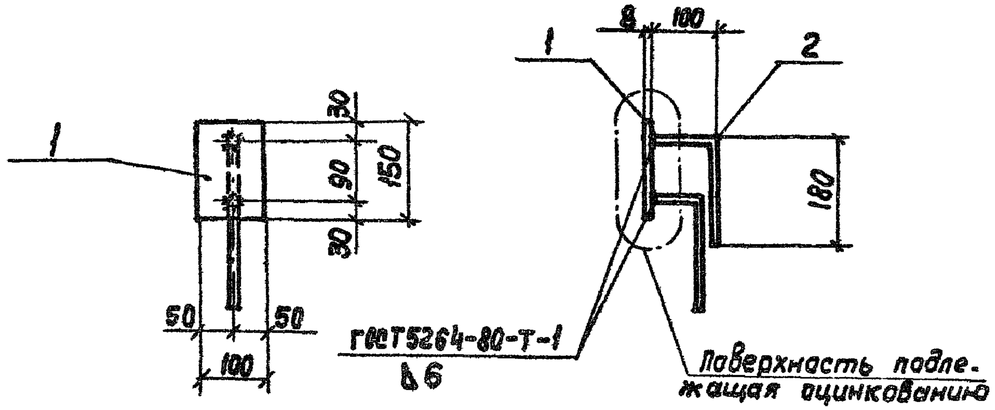

Формат	Зона	Поз.	Обозначение	Наименование	Кол.	Примеч.
				Документация		
А3			ТП902-2-428.87 КЖ.И.ТТ	Технические требования		
				Детали		
Б4		1	ТП902-2-428.87- КЖ.И.3.0.02.1	Полоса $\frac{8\times100\ ГОСТ\ 103-76^*}{Вст3пс6-1\ ГОСТ\ 535-79}$ е=150	1	1,0кг
Б4		2	.2	А-III-8-ГОСТ 5781-82* е=280	2	0,1кг

Привязан

Инв. №

ТП 902-2-428.87-КЖ.И. 3.0.02

Н. контр.	Семенова		
Инж.	Петропавловская		
Инж.	Цветкова		
Рук. гр.	Гарбуз		
ГИП	Чирков		
Гл. спец.	Козловичер		
Нач. отд.	Альтшуллер		

Изделие закладное (М1)

Стадия	Масса	Масштаб
Р	1.2	1:10
Лист	Листов 1	

СОЮЗВОДОКАНАЛПРОЕКТ

Формат А4

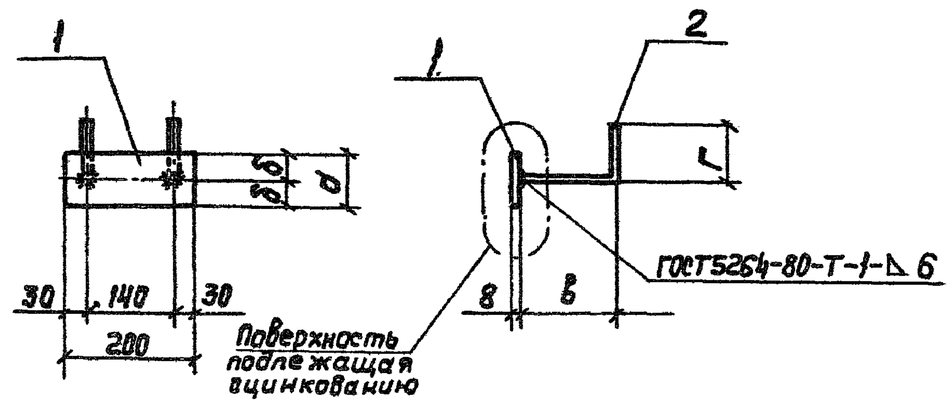

Формат	Зона	Поз.	Обозначение	Наименование	К-во на исп. 3.0.03 —	К-во на исп. 3.0.03 01	Примеч.
				Документация			
А3			ТП902-2-428.87-КЖ.И.ТТ	Технические требования			
				Детали			
Б4		1	ТП902-2-428.87-КЖ.И.3.0.03.1	Полоса $\frac{8\times140\ ГОСТ\ 103-76^*}{Вст3пс6-1\ ГОСТ\ 535-79}$ е=200	1		1,8кг
Б4		1	.2	Полоса $\frac{8\times80\ ГОСТ\ 103-76^*}{Вст3пс6-1\ ГОСТ\ 535-79}$ е=200		1	1,0кг
Б4		2	.3	А-III-8-ГОСТ 5781-82* е=260	2		0,1кг
Б4		2	.4	А-III-8-ГОСТ 5781-82* е=250		2	0,1кг
					м2	м4	

Обозначение	Размеры в мм а	б	в	г		Масса ед. кг
ТП902-2-428.87-КЖ.И.3.0.03	140	70	180	80		2.0
-01	80	40	150	100		1.2

Привязан

Инв. №

ТП902-2-428.87-КЖ.И.3.0.03

Н. контр.	Семенова		
Инж.	Петропавловская		
Инж.	Цветкова		
Рук. гр.	Гарбуз		
ГИП	Чирков		
Гл. спец.	Козловичер		
Нач. отд.	Альтшуллер		

Изделие закладное (М2; М4)

Стадия	Масса	Масштаб
Р	см. табл.	1:10
Лист	Листов 1	

СОЮЗВОДОКАНАЛПРОЕКТ

Инв. № подл. | Подпись и дата | Взам. инв. №

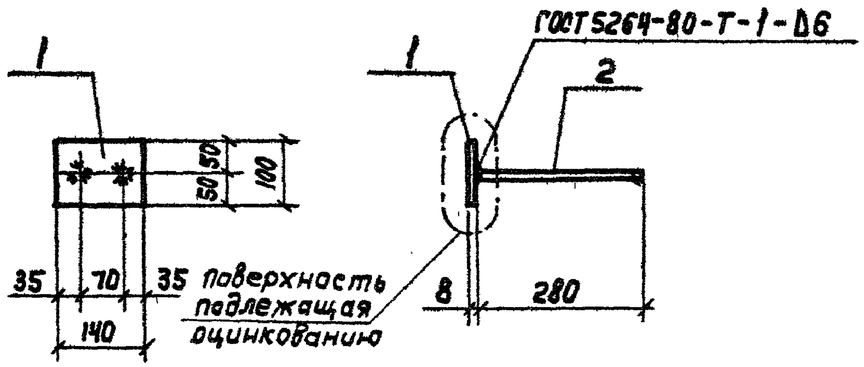

Формат	Зона	Поз.	Обозначение	Наименование	Кол.	Примеч.
				Документация		
А3			ТП902-2-428.87- КЖ. И. ТТ	Технические требования		
				Детали		
Б4		1	ТП902-2-428.87-КЖ. И. 3.0.04.1	Полоса $\frac{8\times100\ ГОСТ\ 103-76^*}{Вст3пс6-1\ ГОСТ\ 535-79}$	1	1,4кг
Б4		2	.2	А-III-8-ГОСТ 5781-82* ℓ=280	2	0,1кг

Привязан

Инв. N

ТП902-2-428.87- КЖ.И.3.0.04

Н. Контр.	Семенова		
Инж.	Петропавловская		
Инж.	Цветкова		
Рук. гр.	Гарбуз		
ГИП	Чирков		
Гл. спец	Козловичер		
Нач. отд.	Альтшуллер		

Изделие закладное (М3)

Стадия	Масса	Масштаб
Р	1.6	1:10
Лист	Листов 1	

СОЮЗВОДОКАНАЛПРОЕКТ

Формат А4

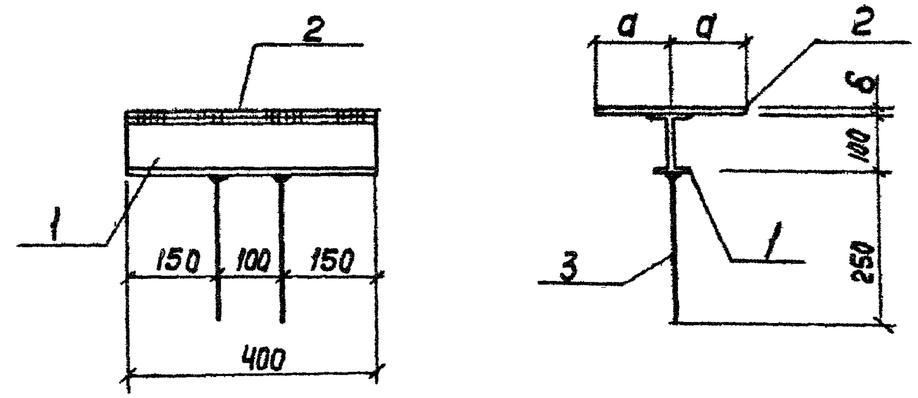

Формат	Зона	Поз.	Обозначение	Наименование	К-во на исп. 8.0.05 —	К-во на исп. 8.0.05 01	Примеч.
				Документация			
А3			ТП902-2-428.87-КЖ. И. ТТ	Технические требования			
				Детали			
Б4		1	ТП902-2-428.87-КЖ. И. 3.0.05.1	Двутавр $\frac{10\ ГОСТ\ 8239-72^*}{Вст3кп2\ ГОСТ\ 535-79}$	1	1	3.8кг
Б4		2	.2	Полоса $\frac{10\times400\ ГОСТ\ 103-76^*}{Вст3пс6-1\ ГОСТ\ 535-79}$ ℓ=550	1		17.2кг
Б4			.3	Полоса $\frac{5\times250\ ГОСТ\ 103-76^*}{Вст3кп2\ ГОСТ\ 535-79}$ ℓ=400		1	3.9кг
Б4		3	.4	А-III-8-ГОСТ 5781-82* ℓ=250	2	2	0,1кг
					М5	М6	

Обозначение	Размеры в мм а	б		Масса ед. кг
ТП902-2-428.87 -КЖИ.3.0.05	275	10		21.2
-01	125	5		7.9

Привязан

Инв N-

Взам. инв. N-

Подпись и дата

Инв N подл.

ТП902-2-428.87-КЖ.И.3.0.05

Н Контр.	Семенова	
Инж.	Петропавловская	
Инж.	Цветкова	
Рук гр.	Гарбуз	
ГИП	Чирков	
Гл спец	Козловичер	
Нач.отд	Альтшуллер	

Изделие закладное (М5, М6)

Стадия	Масса	Масштаб
Р	См. табл	1:20
Лист	Листов 1	

СОЮЗВОДОКАНАЛПРОЕКТ

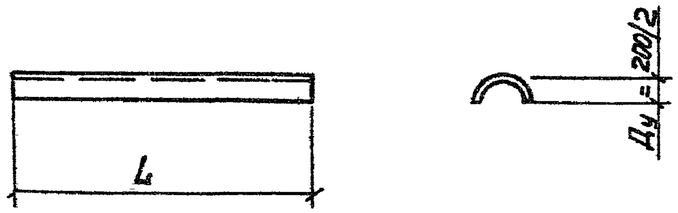

Обозначение	Марка элемента	Размеры в мм L		Масса ед. кг
ТП902-2-428.87- КЖ.И. 3.0.07	МН1	1220		17.7
-01	МН2	2040		29.6
-02	МН5	1150		16.7
-03	МН6	2450		35,7

Привязан

Инв №

Н. контр.	Семенова		
Инж.	Петропавловская		
Инж.	Цветкова		
Рук. гр.	Гарбуз		
ГИП	Чирков		
Гл. спец.	Козловичер		
Нач. отд.	Альтшуллер		

ТП902-2-428.87-КЖИ.3.0.07

Изделие закладное (МН1; МН2; МН5; МН6)

Стадия	Масса	Масштаб
Р	См. табл.	
Лист	Листов 1	

Труба Ду-200/2 ГОСТ 8731-74 / Ст3кп 2-1 ГОСТ 535-79

Союзводоканалпроект

Формат А4

Инв. № подл. | Подпись и дата | Взам. инв. №

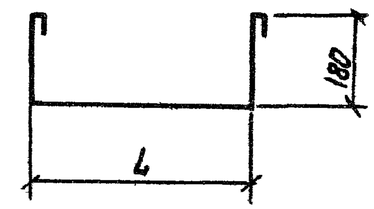

Обозначение	Марка элемента	Размеры в мм L		Масса ед. кг
ТП902-2-428.87- КЖ.И. 3.0.08	МН7	650		0,7
-01	МН8	550		0,6

Привязан

Инв №

Н. контр.	Семенова		
Инж.	Петропавловская		
Инж.	Цветкова		
Рук. гр.	Гарбуз		
ГИП	Чирков		
Гл. спец.	Козловичер		
Нач. отд.	Альтшуллер		

ТП902-2-428.87-КЖИ.3.0.08

Изделие закладное (МН7; МН8)

Стадия	Масса	Масштаб
Р	См. табл.	
Лист	Листов 1	

А-1-10-ГОСТ 5781-82*

Союзводоканалпроект

Копир Лаврухина

Формат А4

Привязан

Инв.N

Н.контр.	Семенова		
Инж.	Петропавловская		
Инж.	Цветкова		
Рук.гр.	Горбуз		
ГИП	Чирков		
Гл.спец.	Козловичер		
Нач.отд.	Альтшуллер		

ТП 902-2-428.87-КЖ.И.3.0.09

Изделие закладное (МН3)

Стадия	Масса	Масштаб
Р	0,7	
Лист	Листов 1	

А-I-10-ГОСТ 5781-82*
ℓ = 1150

СОЮЗВОДОКАНАЛПРОЕКТ

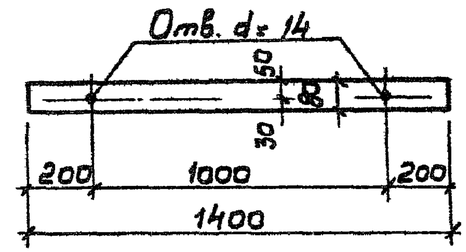

Привязан

Инв.N

Взам.инв.N

Подпись и дата

Инв.N подл.

Н.контр.	Семенова		
Инж.	Петропавловская		
Инж.	Цветкова		
Рук.гр.	Горбуз		
ГИП	Чирков		
Гл.спец.	Козловичер		
Нач.отд.	Альтшуллер		

ТП 902-2-428.87-КЖ.И.3.0.10

Изделие накладное (МН4)

Стадия	Масса	Масштаб
Р	3,5	
Лист	Листов 1	

Полоса $\frac{4\times80\ ГОСТ\ 103-76^*}{Вст3кп2-1\ ГОСТ\ 535-79}$

СОЮЗВОДОКАНАЛПРОЕКТ

Формат	Зона	Поз.	Обозначение	Наименование	К-во на исполнение 4.1.00 —	01	02	03	04	05	Примеч.
				Документация							
		1	3.900-3 в.8 4.1	Лоток АТ1-9-6							Совместно закладными изделиями
				Сборочные единицы							
Ф4		2	ТП902-2-428.87-КЖИ.4.0.01	Изделие закладное ЗДИ1	4	4	4	2	2	2	0,5 кг
Ф4		3	4.0.02	То же ЗДИ2	12	10	8				1,1 кг
Ф4		4	4.0.03	" ЗДИ3	2	2	2				1,0 кг
Ф4		5	4.0.04	" ЗДИ4		4	2				0,7 кг
Ф4		6	4.0.06	" ЗДИ6		2	1				13,0 кг
Ф4		7	4.0.07	" ЗДИ7			1				6,4 кг
				Детали							
Б4		8	ТП902-2-428.87-КЖИ.4.1.00.1	А-III-8-ГОСТ 5781-82* ℓ=1700		16	8				0,7 кг
Б4		9	.2	А-III-8-ГОСТ 5781-82* ℓ=2750		16	8				1,1 кг
Б4		10	.3	Труба 20 ГОСТ 3262-75* / Вст3кп2 ГОСТ 535-79 ℓ=60				20	20	20	0,1 кг
Б4		11	.4	А-III-10-ГОСТ 5781-81* ℓ=780				8	8	8	0,5 кг
Б4		12	.5	А-III-10-ГОСТ 5781-82* ℓ=2700				2	2	2	1,7 кг

Бетон класса В15, F ☐, W4

Рис. 1

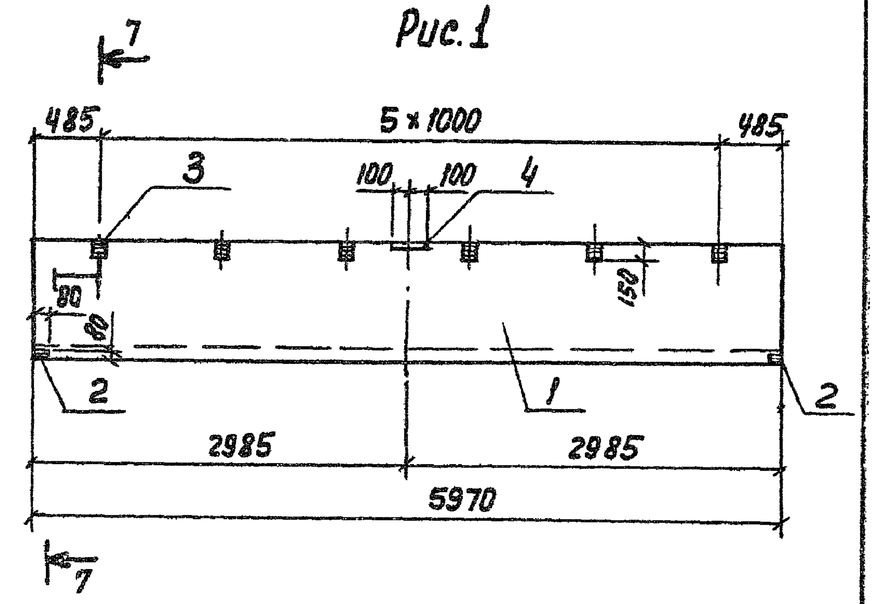

Обозначение	Марка эл-та	Рис.	Масса, ед. кг
ТП902-2-428.87-КЖИ.4.1.00	АТ1-9-6а	1	3700
-01	АТ1-9-6б	2	3700
-02	АТ1-9-6в	3	3700
-03	АТ1-9-6г	4	3570
-04	АТ1-9-6д	5	3680
-05	АТ1-9-6е	6	3570

Ведомость расхода стали на дополнительные элементы, кг

Марка элемента	Изделия закладные: Арматура класса А-III ГОСТ 5781-82* 8	10		Итого	Прокат Вст3кп2 ГОСТ 103-76* -δ=8	-δ=10	ГОСТ 8509-72* ∠50×5	ГОСТ 3262-75* Труба 20			Итого	Общий расход
АТ1-9-6а	2.0			2.0	13.6	1.6					15.2	17,2
АТ1-9-6б	4.6			4.6	11.6	1.6	26.0				39,2	43,8
АТ1-9-6в	3.8			3,8	9.6	1.6	18,6				29.8	33,6
АТ1-9-6г	0,2	7.4		7,6	0.8			2,0			2,8	10,4
АТ1-9-6д	0.2	7,4		7,6	0,8			2,0			2,8	10,4
АТ1-9-6е	0,2	7,4		7,6	0,8			2,0			2,8	10,4

Привязан

Инв. №

ТП 902-2-428.87-КЖИ.4.1.00

Н. контр.	Семенова	
Инж.	Петропавловская	
Инж.	Цветкова	
Рук. гр.	Гордуз	
ГИП	Цирков	
Гл. спец.	Козловичер	
Нач. отд.	Альтшуллер	

Лоток (АТ-1-9-6а; АТ1-9-6б; АТ1-9-6в; АТ1-9-6г; АТ1-9-6д; АТ1-9-6е)

Стадия	Масса	Масштаб
Р	см. табл.	1:100
Лист	Листов 3	

Союздорпроект

Рис.2

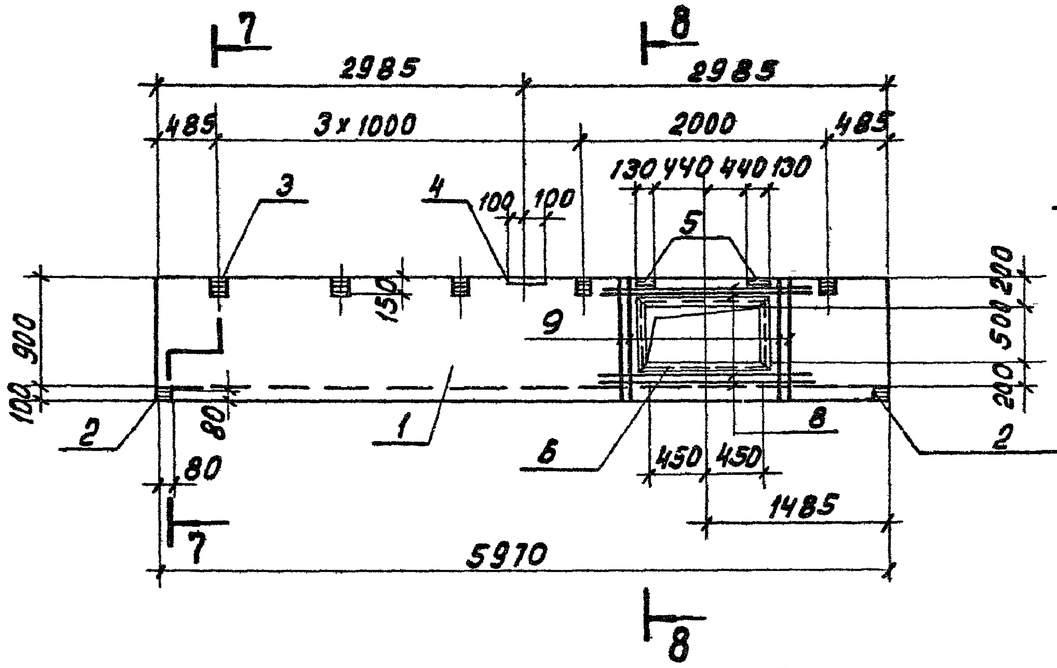

7-7

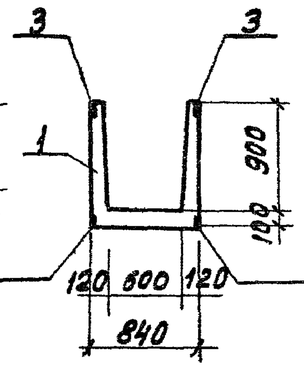

Рис.3

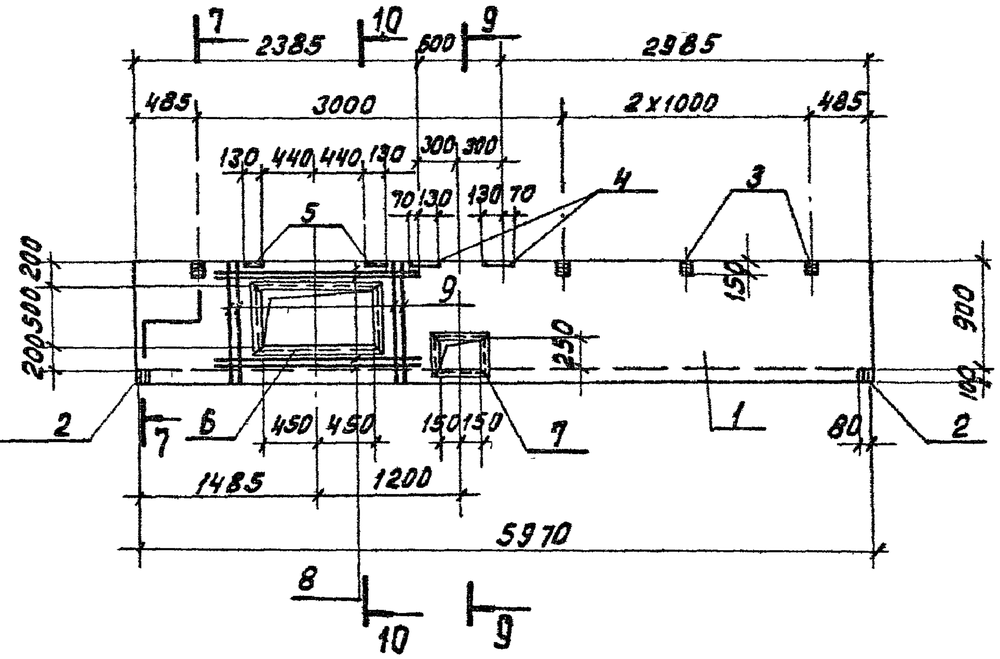

10 - 10

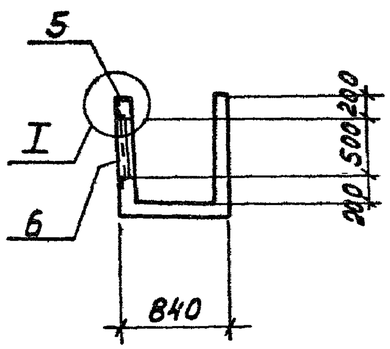

9 - 9

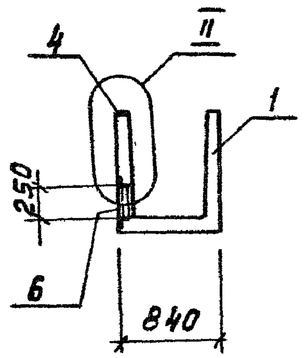

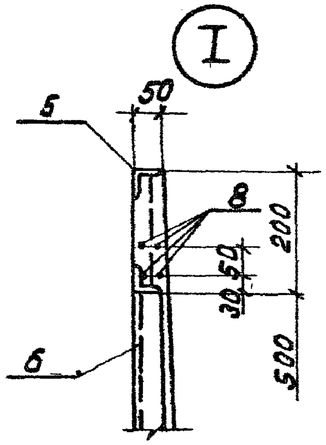

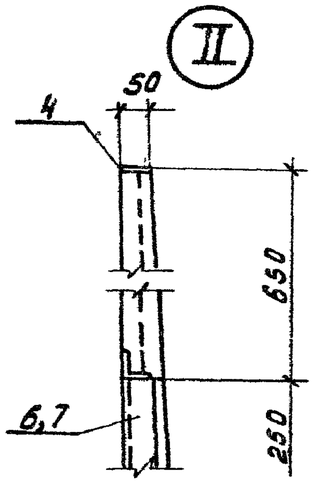

В местах отверстий арматуру стандартных сеток обрезать по месту.

8-8

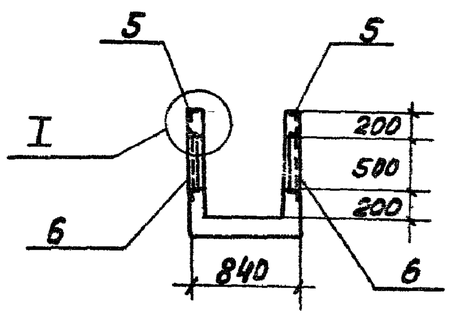

Позиция „9"

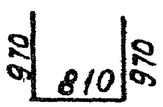

Привязан			
Инв.№			

ТП 902-2-42.87-КЖ.И.4.1.00 Лист 2

Рис.5

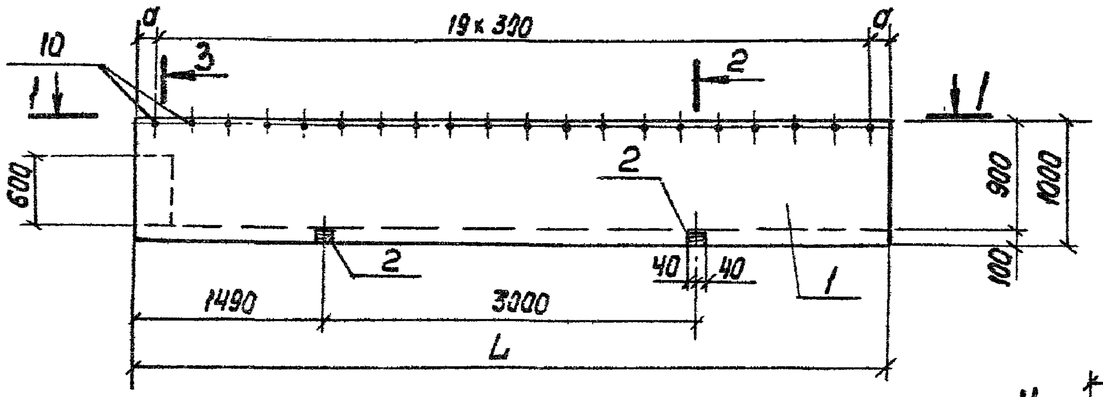

Рис. 4

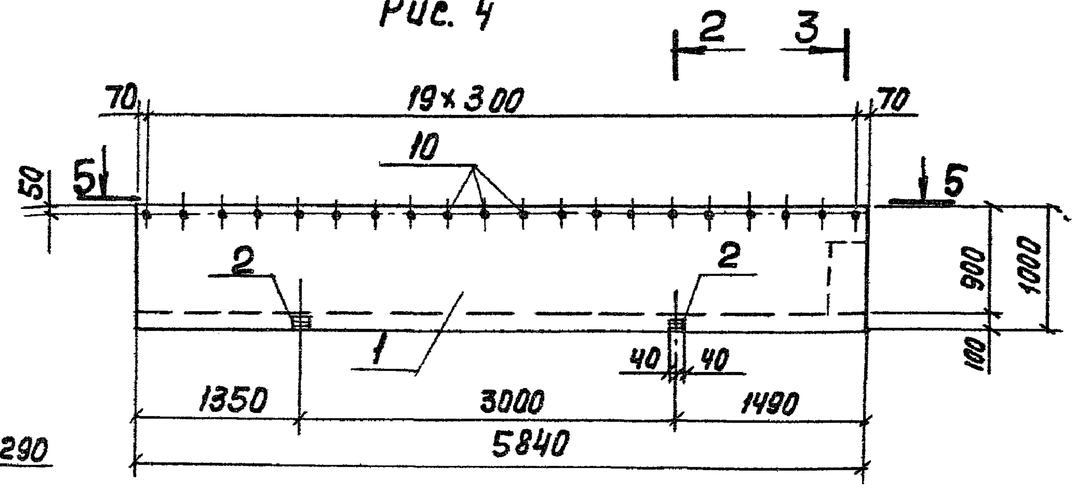

6-6

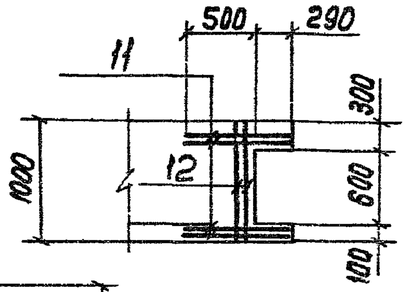

1-1

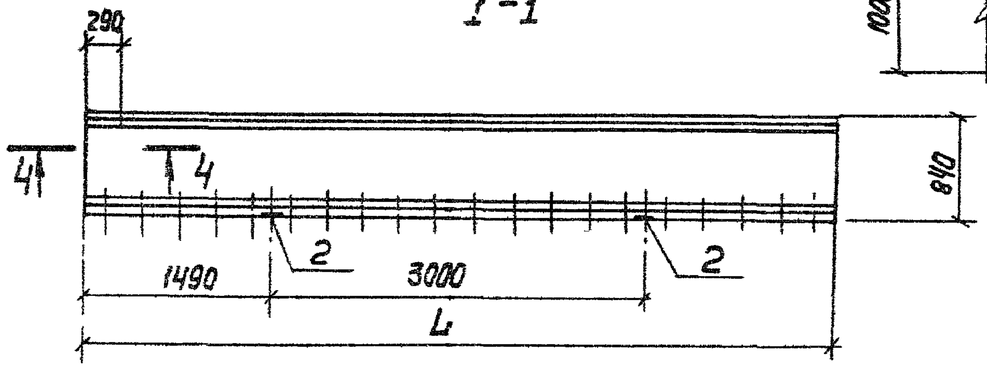

Позиция „12"

5-5

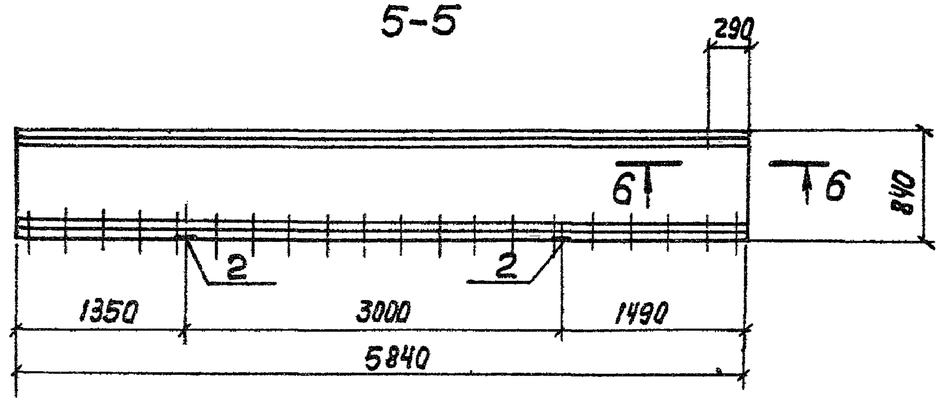

2-2

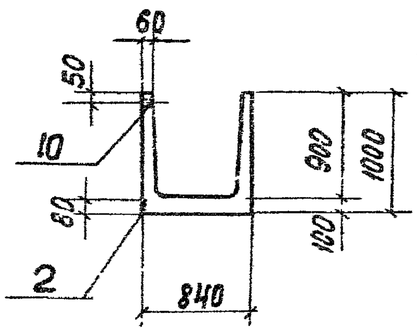

3-3

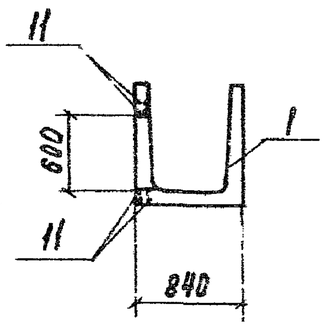

4-4

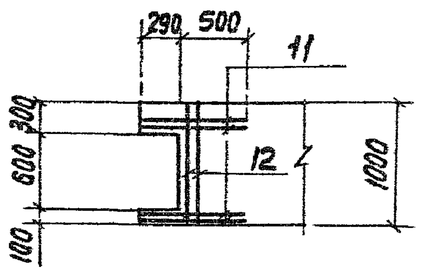

Марка эл-та	Размеры в мм			Рис.
	L	a		
ЛТ1-9-6г	—	—		4
ЛТ1-9-6д	5940	120		5
ЛТ1-9-6е	5840	70		5

В месте выреза и по длине лотка стандартные сетки обрезать по месту.

Привязан

Инв. №

ТП902-2-428.87-КЖИ.4.100

Лист 3

Копир. Лаврухина 21943-04 39 Формат А3

1–1

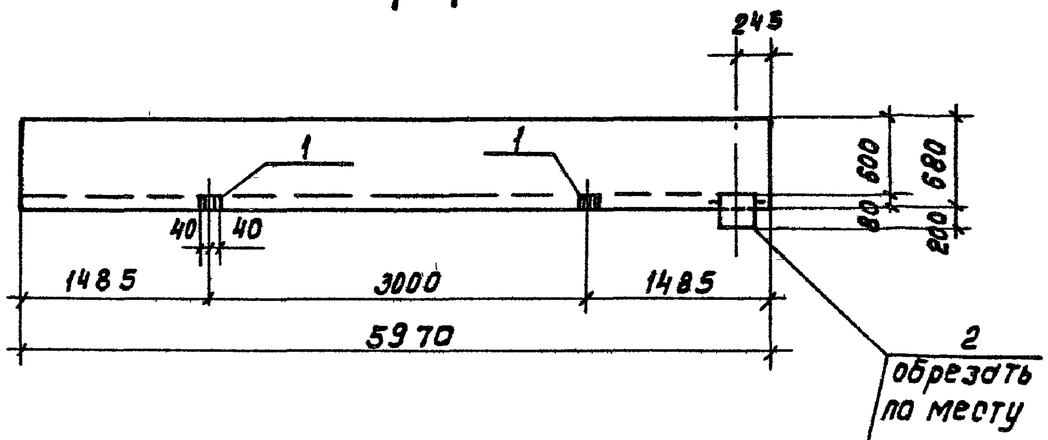

План

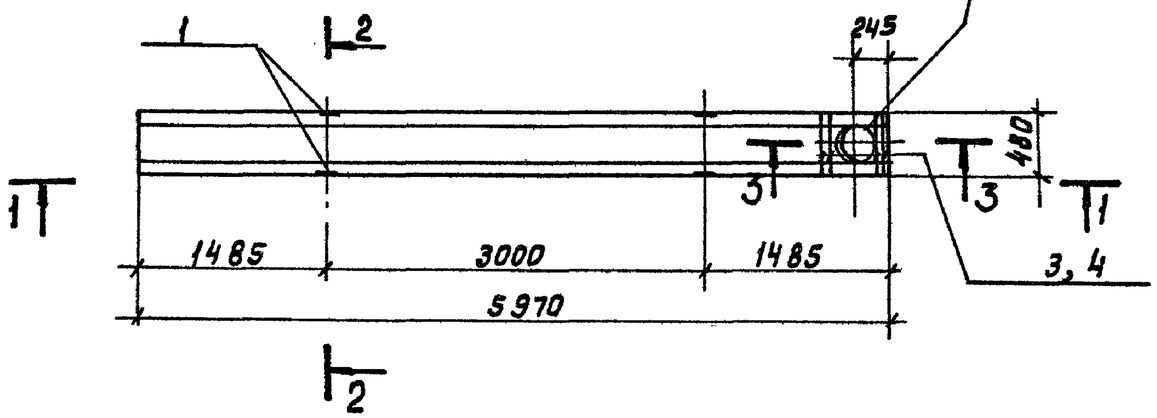

Формат	Зона	Поз.	Обозначение	Наименование	К-во на усл. 4.2.00 —	К-во на усл. 4.2.00 01	Примечание
				Документация			
		5	3.900-3 б. 8 ч.1	Лоток ЛТ1-6-3			Собсеми закладными изд.
				Сборочные единицы			
Д4		1	ТП902-2-428.87-КЖ.И.4.0.01	Изделие закладное ЗДН1	4	4	0,5кг
		2	3.901-6	Ребристый патрубок Ду300 P_K=500	1	—	33,0кг
				Детали			
Б4		3	ТП902-2-428.87-КЖ.И.4.2.00.3	А-III-8-ГОСТ 5781-82* ℓ=1730	4	—	0,7кг
Б4		4	.4	А-III-8-ГОСТ 5781-82* ℓ=750	4	—	0,3кг
					ЛТ1-6-3а	ЛТ1-6-3б	

Бетон класса В15, F ☐, W4

Ведомость расхода стали на дополнительные элементы, кг

Марка элемента	Изделия закладные: Ар-ра класса А-III ГОСТ 5781-82* 8		Итого	Прокат ВСТ3КП2-1 ГОСТ 103-76* 8=8	Итого	Общий расход
ЛТ1-6-3а	4.4		4.4	1.6	1.6	6.0
ЛТ1-6-3б	—		—	1.6	1.6	1.6

Ведомость деталей.

Поз.	Эскиз
3	640 450 640
4	150 450 150

2–2

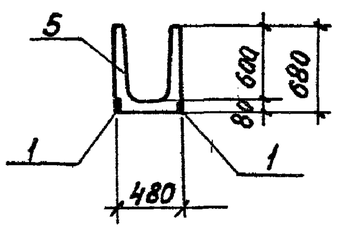

3–3

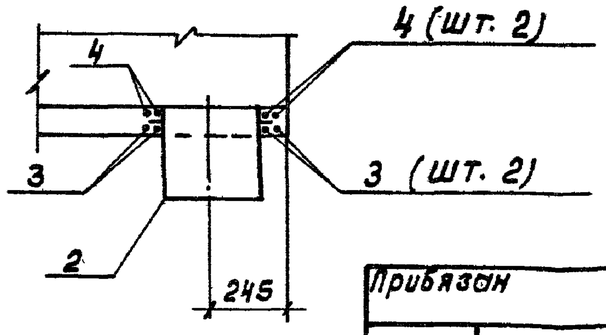

Привязан

Инв. №

Н.контр.	Семенова	
Инж.	Петропавловская	
Инж.	Цветкова	
Рук. гр.	Горбуз	
РИП	Чирков	
Гл. спец.	Козлобичер	
Нач. отд.	Альтшуллер	

ТП902-2-428.87-КЖ.И.4.2.00

Лоток (ЛТ1-6-3а; ЛТ1-6-3б)

Стадия	Масса	Масштаб
Р	1850	1:50 1:20
Лист	Листов 1	

СОЮЗВОДОКАНАЛПРОЕКТ

Копировал: Доценко

21943-04 40 Формат А3

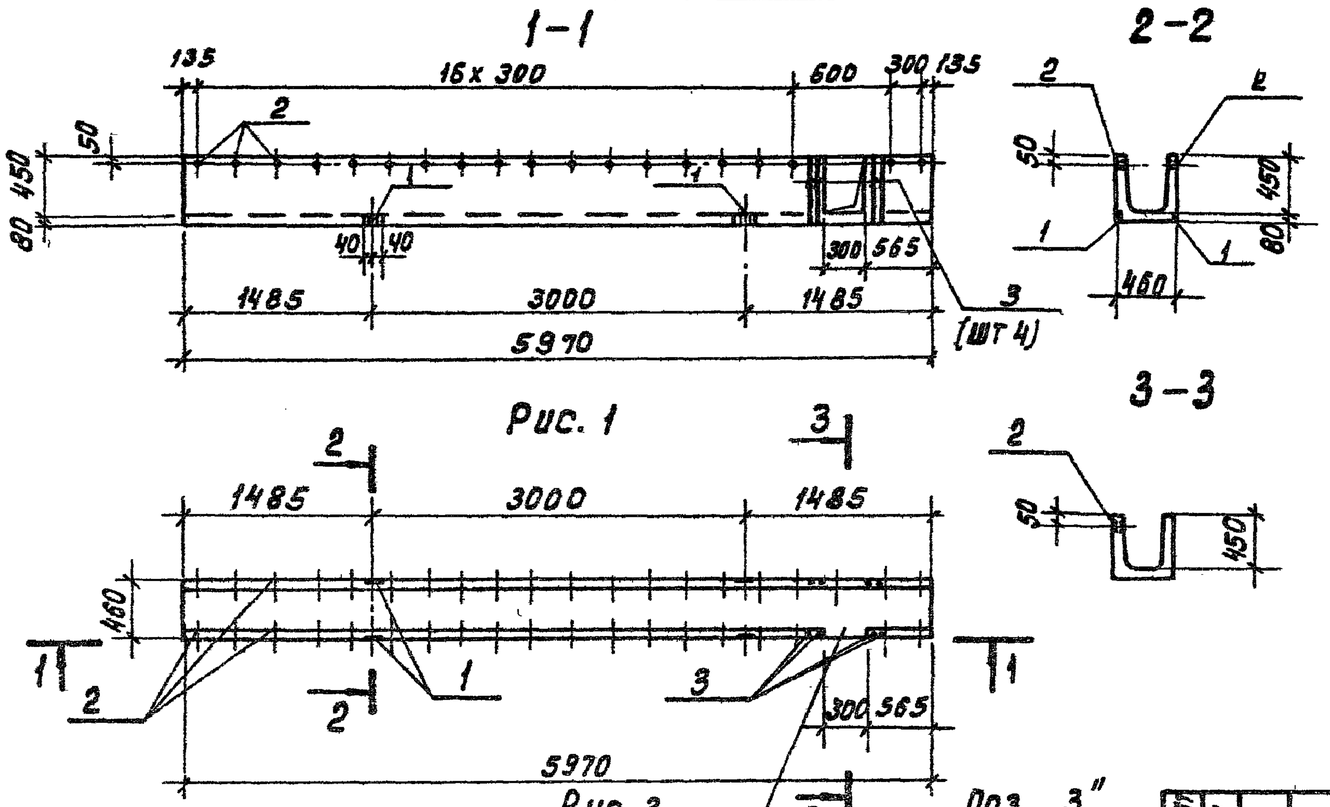

Рис. 1

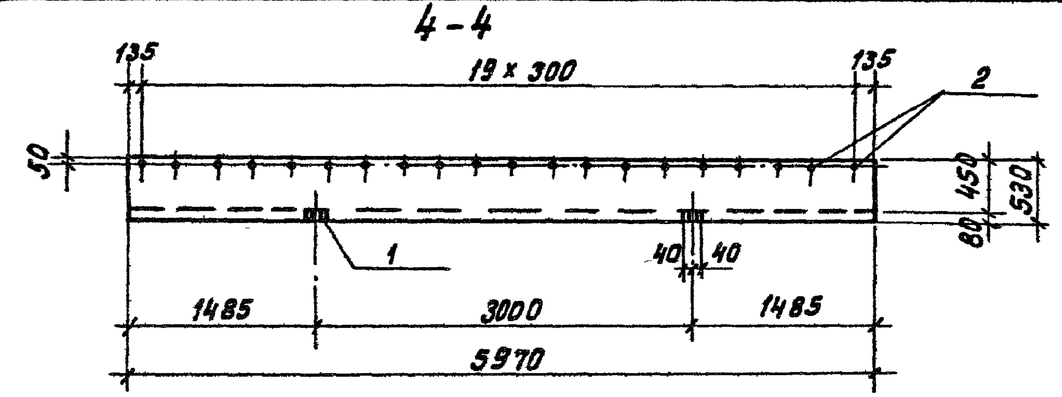

Рис. 2

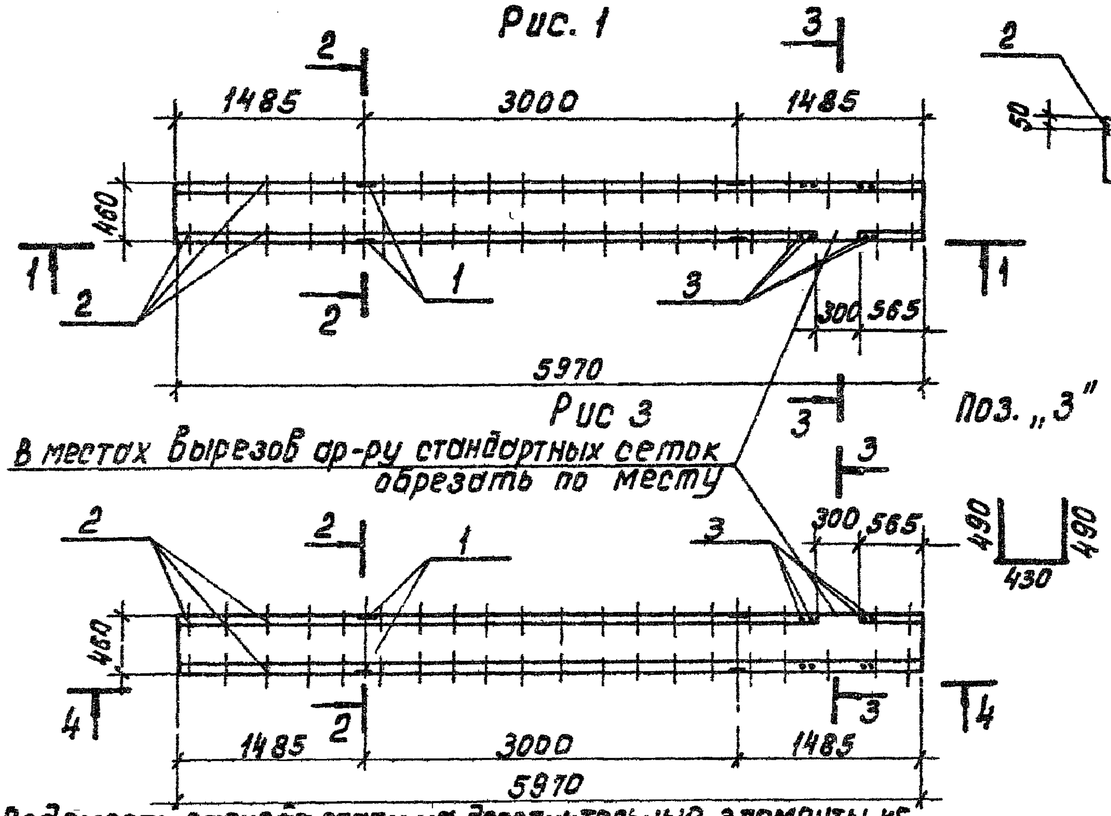

Рис 3

Поз. „3"

В местах вырезов ар-ру стандартных сеток обрезать по месту

Формат	Зона	Поз.	Обозначение	Наименование	кол-во на испол. —	01	02	Примеч.
				Документация				
			3.900-3 в.8 ч.1	Лоток ЛТ1-4.5-3				собсемы закладн. изд.
				Сборочные единицы				
Л4		1	ТП902-2-428.87- КЖ.И.4.0.01	Изделие закладное ЗДИ1	4	4	4	0,5 кг
				Детали				
Б4		2	ТП902-2-428.87- КЖ.И.4 3.00.2	Труба 20 ГОСТ 3262-75* / Вст3кп2 ГОСТ 535-79 ℓ=50	39	40	39	0,1 кг
Б4		3	.3	А-III-10-ГОСТ 5781-82* ℓ=1410	4		4	0,8 кг

Бетон класса В15, F ☐, W4

Ведомость расхода стали на дополнительные элементы, кг

Марка элемента	Изделия закладные								Общий расход
	Арматура класса А-III ГОСТ 5781-82*				Прокат Вст 3 кп2 ГОСТ 103-76*	ГОСТ 3262-75			
	8	10		Итого	δ=8	Тр. 20		Итого	
ЛТ1-4.5-3а	0.4	3.2		3.6	1.6	3.9		5.5	9.1
ЛТ1-4.5-3б	0.4			0.4	1.6	4.0		5.6	6.0
ЛТ1-4.5-3г	0.4	3.2		3.6	1.6	3.9		5.5	9.1

Обозначение	Марка эл-та	Рис.
ТП902-2-428.87-КЖ.И.3.00	ЛТ1-4.5-3а	1
-01	ЛТ1-4.5-3б	2
-02	ЛТ1-4.5-3г	3

Привязан

Инв. №

Н.контр.	Семенова	
Инж.	Петроповловская	
Инж.	Цветкова	
Рук.гр.	Горбуз	
ГИП	Чиркоб	
Гл.спец.	Козловичер	
Нач.отд.	Лытшуллер	

ТП902-2-428.87-КЖ.И.4.3.00

Лоток (ЛТ1-4.5-3а; ЛТ1-4.5-3б; ЛТ1-4.5-3г)

Стадия	Масса	Масштаб
Р	1420	1:50
Лист	Листов 1	

СОЮЗВОДОКАНАЛПРОЕКТ

Коп. Доценко

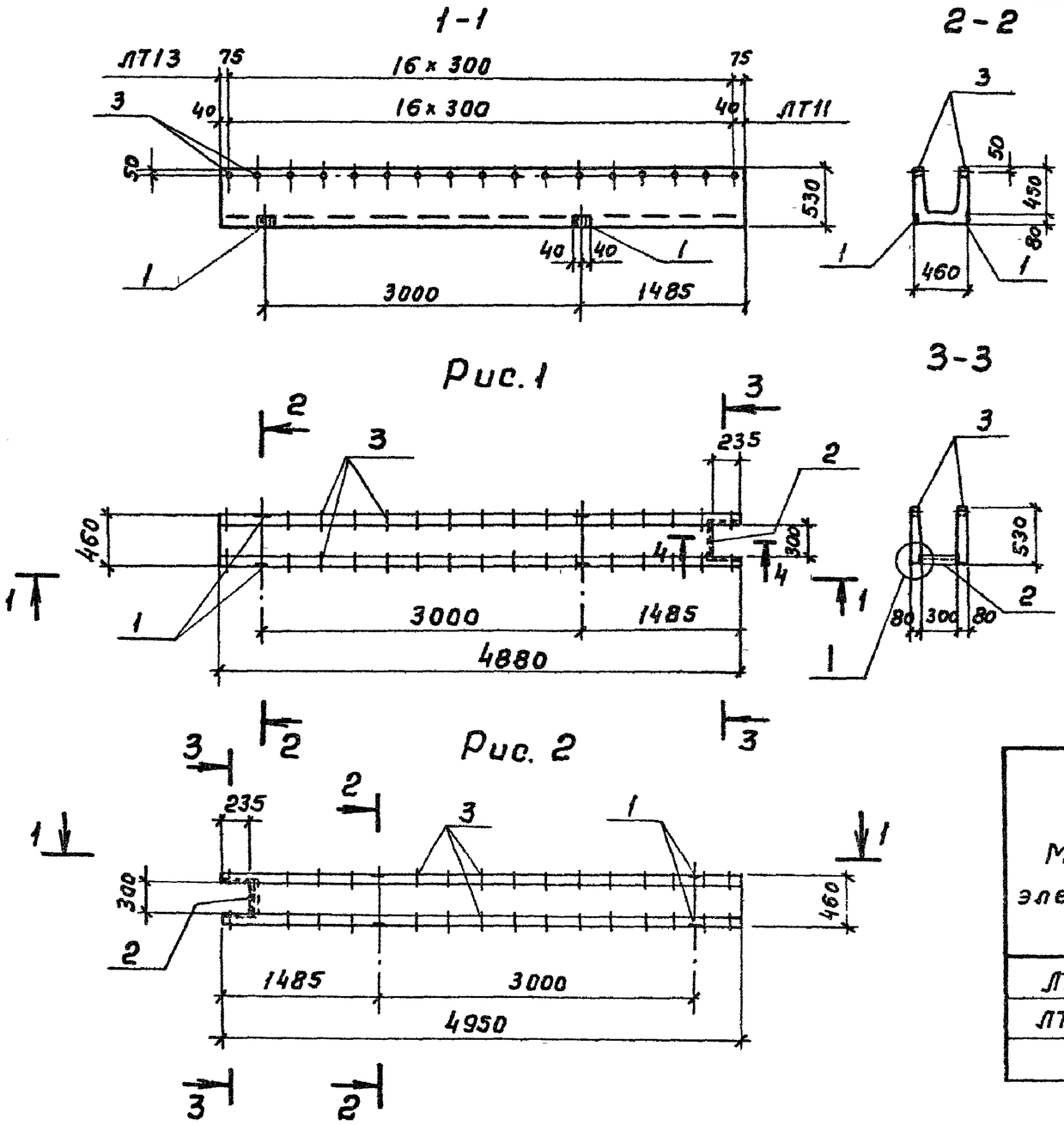

Формат	Зона	Поз	Обозначение	Наименование	Кол.	Примечание
				Документация		
			3.900-3 в. 8 ч. 1	Лоток ЛТ 1-4.5-3		
				Сборочные единицы		
А4		1	ТП 902-2-428.87-КЖИ-4.0.01	Изделие закладное ЗДИ1	4	0,5кг
А4		2	4.0.05	Тоже ЗДИ5	1	4.3кг
				Детали		
Б4		3	ТП 902-2-428.87-КЖИ.4.4.00.3	Труба $\frac{20\ ГОСТ\ 3262-75^*}{Вст3кп\ ГОСТ\ 535-79}$ е=50	34	0,1кг

Бетон класса В15, F ☐, W4.

Ведомость расхода стали на дополнительные элементы, кг

Марка элемента	Изделия закладные							Общий расход
	Ар-ра класса			Прокат				
	А-III			Вст 3				
	ГОСТ 5781-82*			ГОСТ 103-76*	ГОСТ 8509-72*	ГОСТ 8262-75*		
	8		Итого	8=8	∟50×5	Тр. 20	Итого	
ЛТ1-4.5-3а	1.0		1.0	1.6	3.7	3.4	8.7	9.7
ЛТ1-4.5-3д	1.0		1.0	1.6	3.7	3.4	8.7	9.7

Обозначение	Марка эл-та	Рис	Масса ед. кг
ТП902-2-428.87-КЖИ-4.4.00	ЛТ1-4.5-3в	1	1160
-01	ЛТ1-4.5-3д	2	1175

Привязан

Инв. №

Н. контр.	Семенова		
Инж	Петропавловская		
Инж.	Цветкова		
Рук гр.	Гарбуз		
ГИП	Чирков		
Гл спец	Козловичер		
Нач отд	Альтшуллер		

ТП 902-2-428.87-КЖИ.4.4.00

Лоток (ЛТ1-4.5-3в; ЛТ1-4.5-3д)

Стадия	Масса	Масштаб
Р	см.	1:50
	табл.	1:10
Лист	Листов 1	

СОЮЗВОДОКАНАЛПРОЕКТ

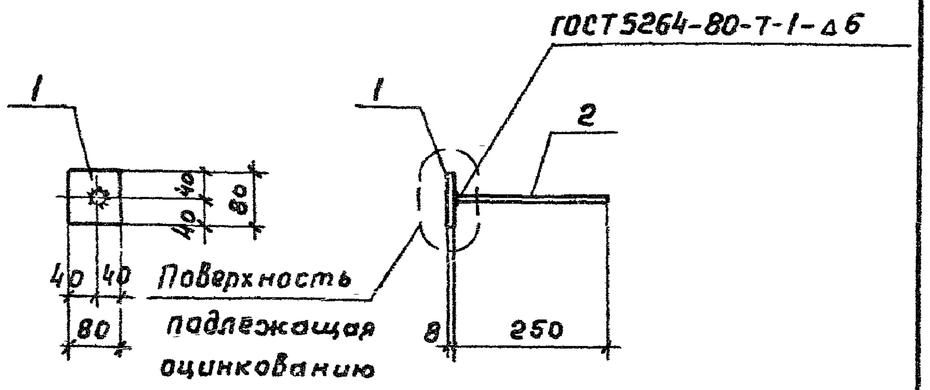

Формат	Зона	Поз	Обозначение	Наименование	Кол.	Примеч.
				Документация		
А3			ТП 902-2-428.87-КЖ.И.ТТ	Технические требования		
				Детали		
Б4		1	ТП 902-2-428.87-КЖ.И.4.0.01.1	Полоса 8×80 ГОСТ 103-76* / Вст3пс6-1 ГОСТ 535-79 ℓ=80	1	0,4 кг
Б4		2	.2	А-III-8-ГОСТ 5781-82* ℓ=250	1	0,1 кг

Привязан

Инв. №

ТП 902-2-428.87-КЖ.И.4.0.01

Н.контр	Семенова	
Инж	Петропавловская	
Инж.	Цветкова	
Рук.гр.	Гарбуз	
ГИП	Чиркав	
Гл.спец.	Козловичер	
Нач.отд	Альтшуллер	

Изделие закладное (ЗДИ1)

Стадия	Масса	Масштаб
Р	0,5	1:10
Лист	Листов 1	

СОЮЗВОДОКАНАЛПРОЕКТ

Копировал Гольденбаум Формат А4

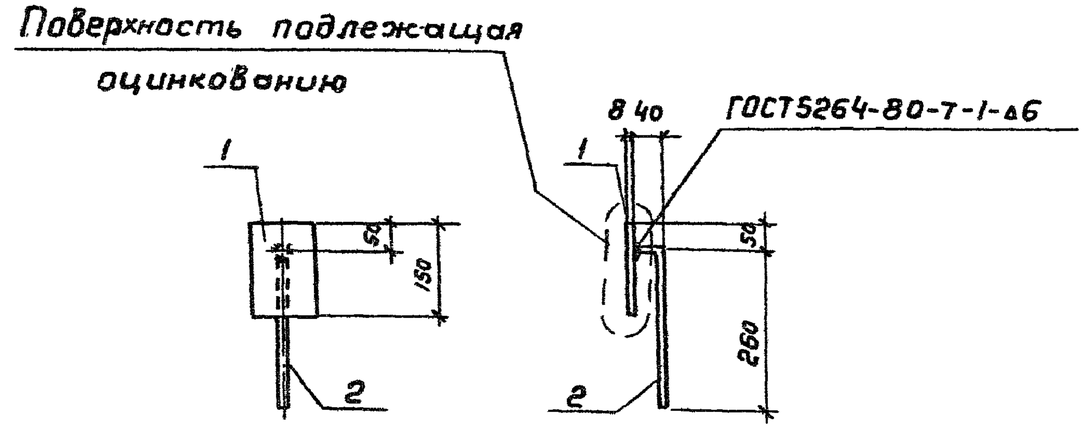

Формат	Зона	Поз	Обозначение	Наименование	Кол.	Примеч.
				Документация		
А3			ТП 902-2-428.87-КЖ.И.ТТ	Технические требования		
				Детали		
Б4		1	ТП 902-2-428.87-КЖ.И.4.0.02.1	Полоса 8×100 ГОСТ 103-76* / Вст3пс6-1 ГОСТ 535-79 ℓ=150	1	1.0 кг
Б4		2	.2	А-III-8-ГОСТ 5781-82* ℓ=300	1	0,1 кг

Привязан

Инв. №

Взам.инв.№ | Подпись и дата | Инв.№подл.

ТП 902-2-428.87-КЖ.И.4.0.02

Н.контр	Семенова	
Инж.	Петропавловская	
Инж.	Цветкова	
Рук.гр.	Гарбуз	
ГИП	Чиркав	
Гл.спец.	Козловичер	
Нач.отд	Альтшуллер	

Изделие закладное (ЗДИ2)

Стадия	Масса	Масштаб
Р	1,1	1:10
Лист	Листов 1	

СОЮЗВОДОКАНАЛПРОЕКТ

Копировал Гольденбаум Формат А4

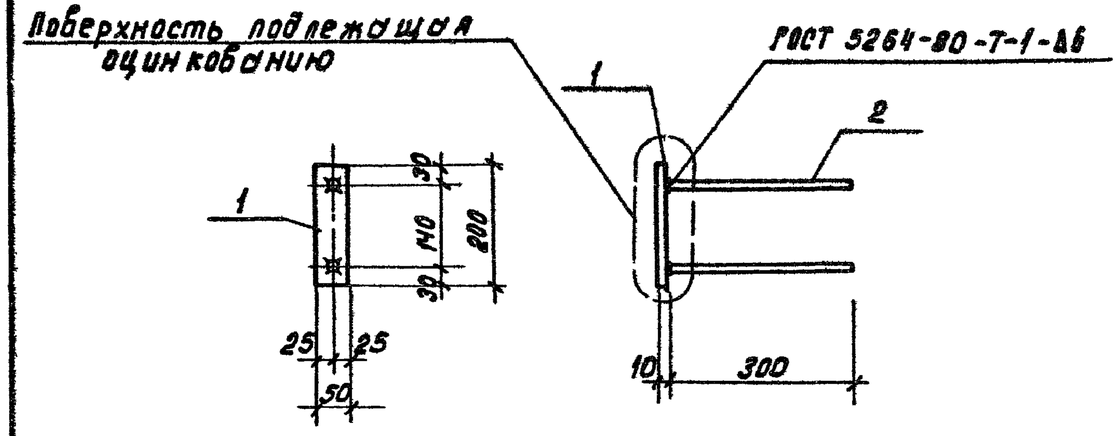

Формат	Зона	Поз.	Обозначение	Наименование	Кол.	Примеч.
				Документация		
А3			ТП902-2-428.87- КЖ. И. ТТ	Технические требования		
				Детали		
Б4		1	ТП902-2-428.87- КЖ.И.4.0.03.1	Полоса $\frac{10\times50\ ГОСТ\ 103-76^*}{Вст3пс6-1\ ГОСТ\ 535-79}$ ℓ=200	1	0.8 кг
Б4		2	.2	А-III-8-ГОСТ 5781-82* ℓ=300	2	0.1 кг

Привязан

Инв.№

Н.контр.	Семенова		
Инж.	Петропавловская		
Инж.	Цветкова		
Рук.гр.	Горбуз		
ГИП	Чирков		
Гл.спец.	Козлобичер		
Нач.отд.	Альтшуллер		

ТП902-2-428.87-КЖИ.4.0.03

Изделие закладное (ЗДН3)

Стадия	Масса	Масштаб
Р	1.0	1:10
Лист	Листов 1	

СОЮЗВОДОКАНАЛПРОЕКТ

Формат А4

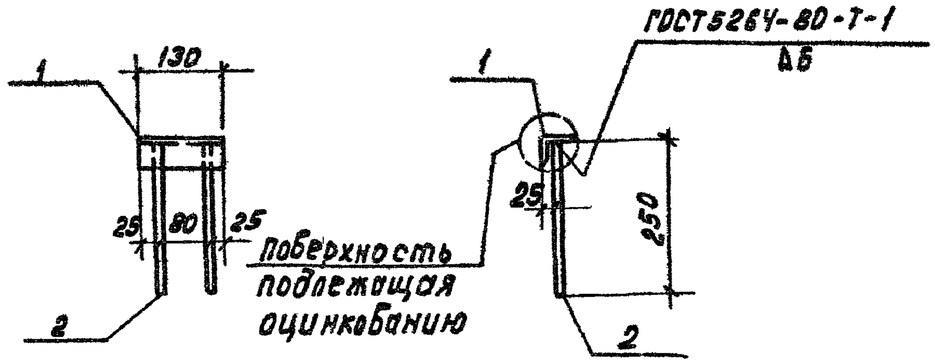

Формат	Зона	Поз.	Обозначение	Наименование	Кол.	Примеч.
				Документация		
А3			ТП902-2-428.87- КЖ.И.ТТ	Технические требования		
				Детали		
Б4		1	ТП902-2-428.87- КЖ.И.4.0.04.1	Уголок $\frac{50\times5\ ГОСТ\ 8509-72^*}{Вст3кп2\ ГОСТ\ 535-79}$ ℓ=130	1	0.5 кг
Б4		2	.2	А-III-8-ГОСТ 5781-82* ℓ=250	2	0.1 кг

Привязан

Инв.№

Инв.№ подл. | Подпись и дата | Взам. инв.№

Н.контр.	Семенова	
Инж.	Петропавловская	
Инженер	Цветкова	
Рук.гр.	Горбуз	
ГИП	Чирков	
Гл.спец.	Козлобичер	
Нач.отд.	Альтшуллер	

ТП902-2-428.87-КЖ.И.4.0.04

Изделие закладное (ЗДН4)

Стадия	Масса	Масштаб
Р	0,7	1:10
Лист	Листов 1	

СОЮЗВОДОКАНАЛПРОЕКТ

Коп. Доценко

Формат А4

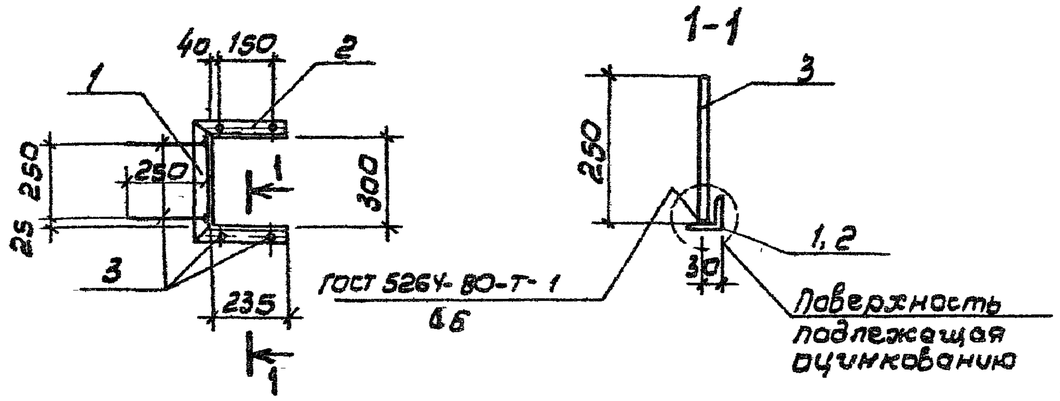

Формат	Зона	Поз.	Обозначение	Наименование	Кол.	Примеч.
				Документация		
А3			ТП 902-2-428.87- КЖ. И. ТТ	Технические требования		
				Детали		
Б4		1	ТП 902-2-428.87- КЖ.И.4.0.05. 1	Уголок $\frac{50\times5\ ГОСТ\ 8509-72^*}{Ст3кп2\ ГОСТ\ 535-79}$ ℓ=400	1	1,5 кг
Б4		2	.2	Уголок $\frac{50\times5\ ГОСТ\ 8509-72^*}{Ст3кп2\ ГОСТ\ 535-79}$ ℓ=285	2	1,1 кг
Б4		3	.3	А-III-8-ГОСТ 5781-82* ℓ=250	6	0,1 кг

Привязан

Инв. N

ТП 902-2-428.87- КЖ.И. 4.0.05

Н. контр.	Семенова		
Инж.	Петроградовская		
Инж.	Цветкова		
Рук. гр.	Горбуз		
ГИП	Чирков		
Гл. спец.	Козловичер		
Нач. отд.	Альтшуллер		

Изделие закладное (3ДИ5)

Стадия	Масса	Масштаб
Р	4.3	
Лист	Листов 1	

СОЮЗВОДОКАНАЛПРОЕКТ

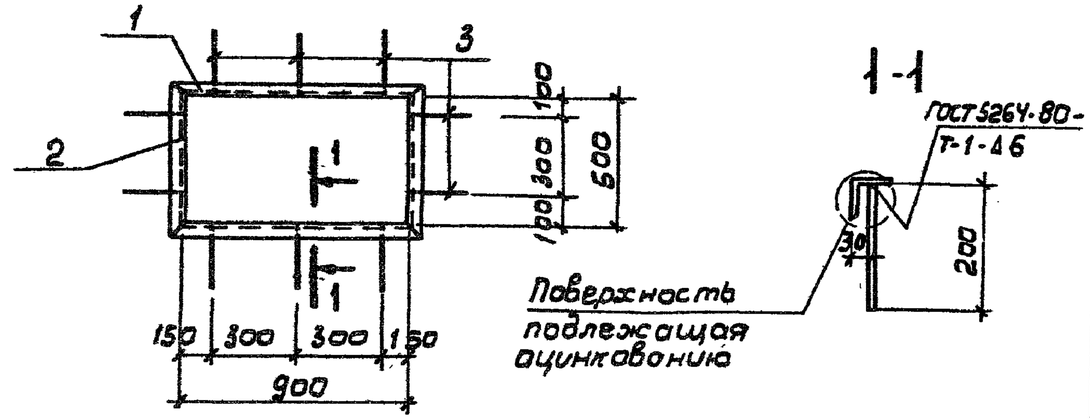

Формат	Зона	Поз.	Обозначение	Наименование	Кол.	Примеч.
				Документация		
А3			ТП 902-2-428.87- КЖ. И. ТТ	Технические требования		
				Детали		
Б4		1	ТП 902-2-428.87- КЖ.И.4.0.06. 1	Уголок $\frac{50\times5\ ГОСТ\ 8509-72^*}{Ст3кп2\ ГОСТ\ 535-79}$ ℓ=1000	2	3,8 кг
Б4		2	.2	Уголок $\frac{50\times5\ ГОСТ\ 8509-72^*}{Ст3кп2\ ГОСТ\ 535-79}$ ℓ=600	2	2,2 кг
Б4		3	.3	А-III-8-ГОСТ 5781-82* ℓ=200	10	0,1 кг

Привязан

Инв. N

ТП 902-2-428.87- КЖ.И. 4.0.06

Н. контр.	Семенова		
Инж.	Петроградовская		
Инж.	Цветкова		
Рук. гр.	Горбуз		
ГИП	Чирков		
Гл. спец.	Козловичер		
Нач. отд.	Альтшуллер		

Изделие закладное (3ДИ6)

Стадия	Масса	Масштаб
Р	13.0	
Лист	Листов 1	

СОЮЗВОДОКАНАЛПРОЕКТ

Инв. N подл. | Подпись и дата | Взам. инв. N

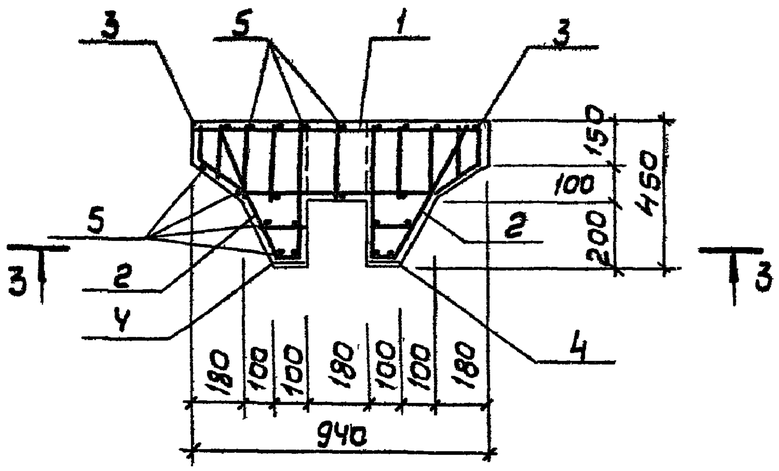

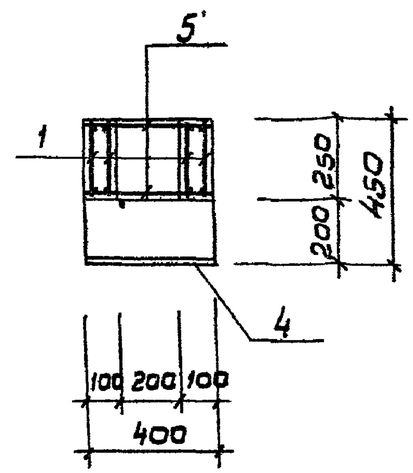

План

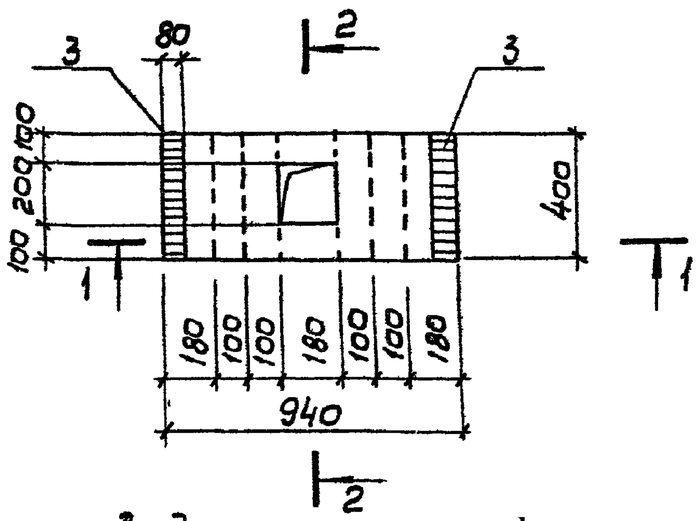

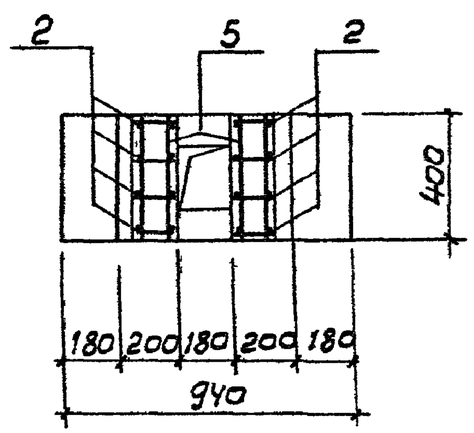

3-3

Поз.	Обозначение	Наименование	Кол.	Примеч.
		Документация		
А3	ТП 902-2-428.87-КЖ.И.ТТ	Технические требования		
		Сборочные единицы		
А4	1 ТП 902-2-428.87-КЖ.И.5.0.01	Каркас плоский Кр1	4	
А4	2 -5.0.02	То же Кр2	8	
А4	3 -5.0.03	Изделие закладное ЗД И1	2	
А4	4 -5.0.04	То же ЗД И2	2	
Б4	5 -5.1.00.5	А-I-6-ГОСТ 5781-82* ℓ=380	28	0,1кг
		Материалы	$м^3$	
		Бетон класса В 15, F□, W4	0,10	

Защитный слой бетона - 20 мм

Ведомость расхода стали на элемент, кг

Марка элемента	Изделия арматурные								Изделия закладные					Общий расход
	Арматура класса							Всего	Прокат марки				Всего	
	А-I			А-III					Вст 3 кп2					
	ГОСТ 5781-82*								ГОСТ 103-76*					
	6	10	Итого	8	12		Итого		8×80	8×100		Итого		
Б1	8,0	5,6	13,6	1,2	6,4	-	7,6	21,2	4,0	5,0		9,0	9,0	30,2

Привязан

Инв №

Н контр	Семенова	
Инж.	Петропавловская	
Инж.	Цветкова	
Рук. гр.	Гарбуз	
ГИП	Чурков	
Гл. спец.	Козловичер	
Нач отд	Аль и Плер	

ТП 902-2-428.87-КЖ.И. 5.1.00

Балка (Б-1)

Стадия	Масса	Масштаб
Р	250	1:20
Лист	Листов 1	

СОЮЗВОДОКАНАЛПРОЕКТ

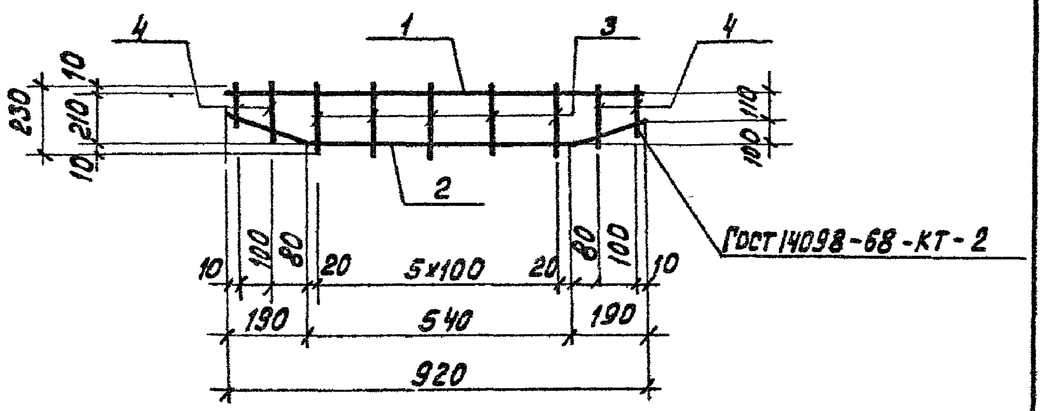

Формат	Зона	Поз.	Обозначение	Наименование	Кол.	Примеч.
				Документация		
А3			ТП902-2-428.87- КЖ.И.ТТ	Технические требования		
				Детали		
БЧ		1	ТП902-2-428.87-КЖ.И.5.0.01.1	А-III-12-ГОСТ 5781-82* ℓ=920	1	0,8кг
БЧ		2	.2	А-I-10-ГОСТ5781-82* ℓ=950	1	0,6кг
БЧ		3	.3	А-I-6-ГОСТ5781-82* ℓ=230	6	0,1 кг
БЧ		4	.4	А-I-6-ГОСТ 5781-82* ℓ=130÷180	4	0,1кг
				ℓср =155		

Привязан:

Инв. №

Н.контр.	Семенова		
Инж.	Петропавловская		
Инж.	Цветкова		
Рук. гр.	Горбуз		
ГИП	Чуркоб		
Гл. спец.	Козловичер		
Нач. отд.	Альтшуллер		

ТП 902-2-428.87-КЖ.И. 5.0.01

Каркас плоский (КР 1)

Стадия	Масса	Масштаб
Р	2.4	1/м
Лист	Листов 1	

СОЮЗВОДОКАНАЛПРОЕКТ

Формат А4

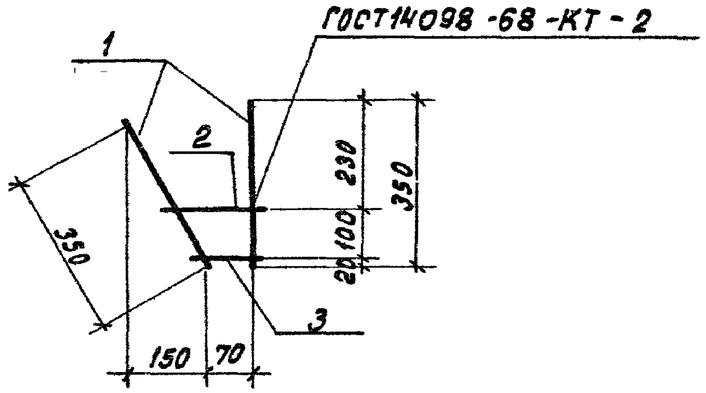

Формат	Зона	Поз.	Обозначение	Наименование	Кол.	Примеч.
				Документация		
А3			ТП902-2-428.87- КЖ.И.ТТ	Технические требования		
				Детали		
БЧ		1	ТП902-2-428.87-КЖ.И.5.0.02.1	А-I-10-ГОСТ5781-82* ℓ=350	2	0,2кг
БЧ		2	.2	А-I-6-ГОСТ5781-82* ℓ=150	1	0,1кг
БЧ		3	.3	А-I-6-ГОСТ5781-82* ℓ=100	1	0,1кг

Привязан:

Инв. №

Инв. № подл. | Подпись и дата | Взам. инв. №

Н.конт.	Семенова		
Инж.	Петропавловская		
Инженер	Цветкова		
Рук гр.	Горбуз		
ГИП	Чуркоб		
Гл. спец.	Козловичер		
Нач.отд.	Альтшуллер		

ТП 902-2-428.87-КЖ.И.5.0.02

Каркас плоский (КР 2)

Стадия	Масса	Масштаб
Р	0.6	1/м
Лист	Листов 1	

СОЮЗВОДОКАНАЛПРОЕКТ

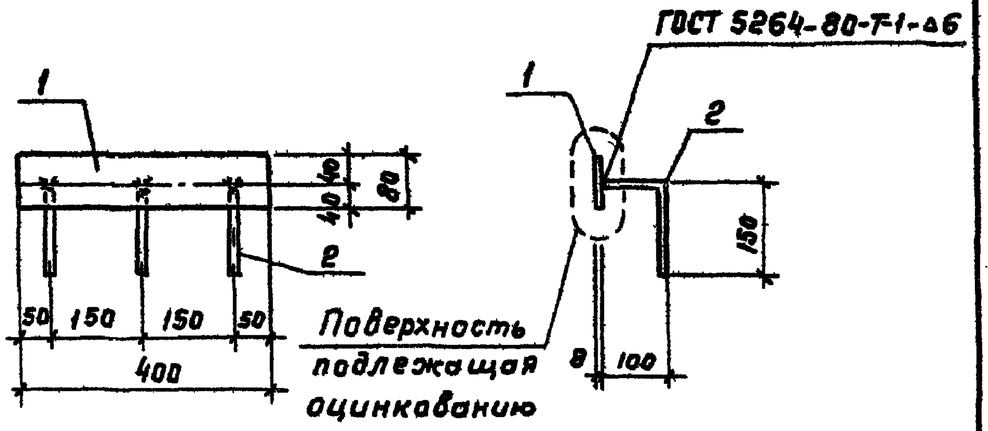

Формат	Зона	Поз.	Обозначение	Наименование	Кол.	Примеч.
				Документация		
А3			ТП 902-2-428.87- КЖ.И.ТТ	Технические требования		
				Детали		
Б4		1	ТП 902-2-428.87- КЖ.И.5.0.03.1	Полоса $\frac{8\times80\ ГОСТ103-76^*}{Вст3кп2\ ГОСТ535-79}$ ℓ=400	1	2.0 кг
Б4		2	2	А-III-8-ГОСТ5781-82* ℓ=250	3	0.1 кг

Привязан

Инв. №

Норм.конт.	Семенова		
Инжен.	Петропавловская		
Инжен.	Цветкова		
Рук.гр.	Гарбуз		
ГИП	Чирков		
Гл.спец.	Козловичер		
Нач.отд.	Альтшуллер		

ТП 902-2-428.87- КЖ.И.5.0.03

Изделие закладное (ЗДИ1)

Стадия	Масса	Масштаб
Р	2.3	1:10
Лист	Листов 1	

СОЮЗВОДОКАНАЛПРОЕКТ

Копировал Гольденбаум Формат А4

Альбом IV

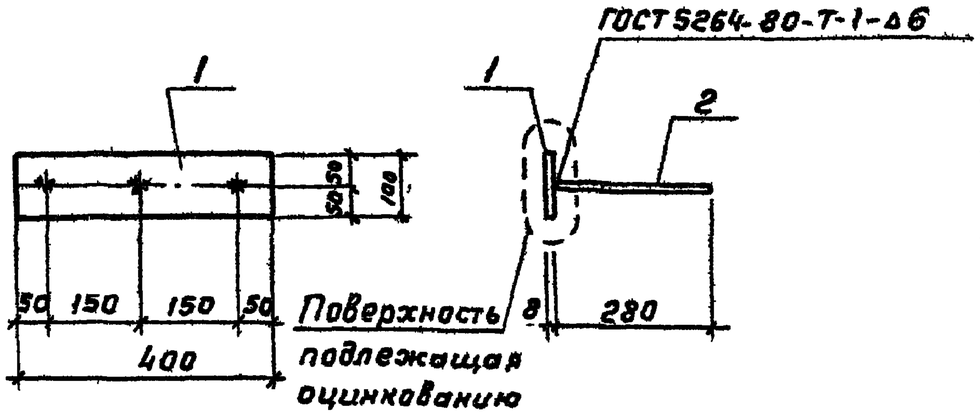

Формат	Зона	Поз.	Обозначение	Наименование	Кол.	Примеч.
				Документация		
А3			ТП 902-2-428.87- КЖ.И.ТТ	Технические требования		
				Детали		
Б4		1	ТП 902-2-428.87-КЖ.И.5.0.04.1	Полоса $\frac{8\times100\ ГОСТ103-76^*}{Вст3кп2\ ГОСТ535-79}$ ℓ=400	1	2.5 кг
Б4		2	2	А-III-8-ГОСТ5781-82* ℓ=280	3	0.1 кг

Привязан

Инв. №

Норм.конт.	Семенова		
Инжен.	Петропавловская		
Инжен.	Цветкова		
Рук.гр.	Гарбуз		
ГИП	Чирков		
Гл.спец.	Козловичер		
Нач.отд.	Альтшуллер		

ТП 902-2-428.87- КЖ.И.5.0.04

Изделие закладное (ЗДИ2)

Стадия	Масса	Масштаб
Р	2.8	1:10
Лист	Листов 1	

СОЮЗВОДОКАНАЛПРОЕКТ

Инв.№ подл. | Подпись и дата | Взам.инв.№

Копировал Гольденбаум Формат А4

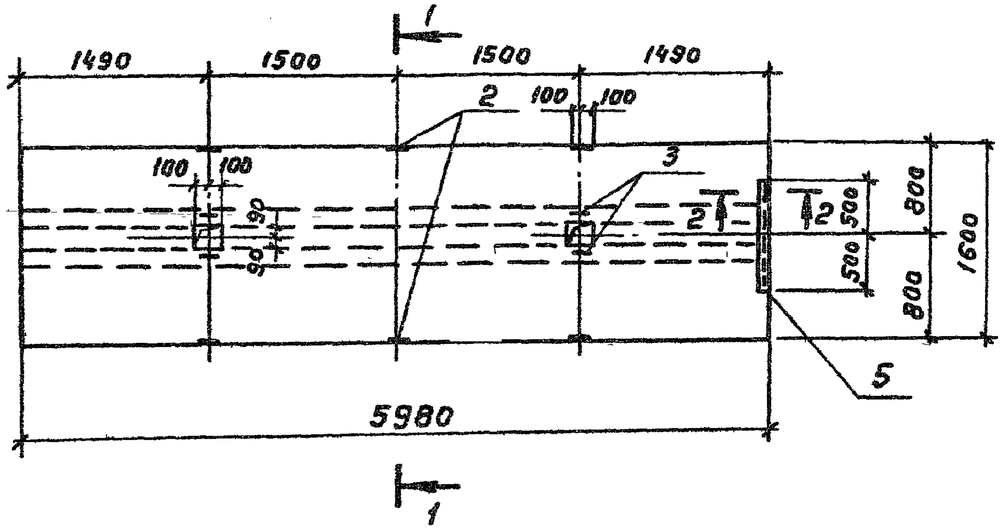

1-1

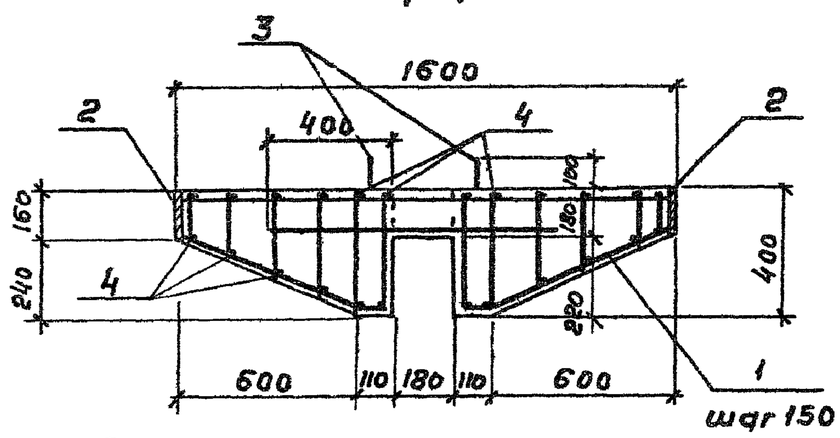

2-2

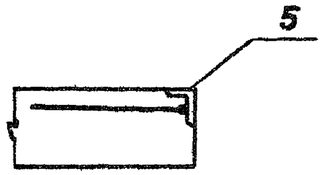

Формат	Зона	Поз	Обозначение	Наименование	К-во на исп. 6.2.00 —	К-во на исп. 6.2.00 01	Примечание
				Документация			
А3			ТП 902-2-428.87-КЖ.И.ТТ	Технические требования			
				Сборочные единицы			
Д4		1	ТП 902-2-428.87-КЖ.И.6.2.01	Каркас плоский КР1	41	41	3.9 кг
Д4		2	-6.2.02	Изделие закладное ЗДИ1	6	6	2,2 кг
Д4		5	-6.2.03	Тоже ЗДИ2	—	1	6,3 кг
				Детали			
Б4		3	-6.2.00.3	А-I-20-ГОСТ 5781-82* ℓ=1730	4	4	4.2 кг
Б4		4	.4	А-I-6-ГОСТ 5781-82* ℓ=5950	24	24	1.3 кг
				Материалы	$м^3$	$м^3$	
				Бетон класса В15, F [ ], W4	2.70	2.70	
					П4	П5	

Ведомость расхода стали на элемент, кг

Марка элемента	Изделия арматурные: Арматура класса А-I, ГОСТ 5781-82* 6	10	20		Итого	А-III 12		Итого	Всего	Изделия закладные: Прокат Вст3кп2-1 ГОСТ 103-76 -δ=10	ГОСТ 8510-76	Ар-ра А III ГОСТ 5781-82 8	Всего	Общий расход
П4	51.7	82.0	16.8		150.5	57.4		57.4	207.9	15.0		1.2	16.2	224.1
П5	51.7	82.0	16.8		150.5	57.4		57.4	207.9	15.0	5.9	1.6	22.5	230.4

Позиция „3"

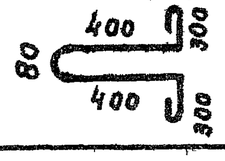

Привязан

Инв. №

Н.контр.	Семенова	
Инж.	Петропавловский	
Инж.	Цветкова	
Рук.гр.	Гарбуз	
ГИП	Чирков	
Гл.спец.	Козловичер	
Нач.отд.	Альтшуллер	

ТП 902-2-428.87-КЖ.И.6.2.00

Плита (П4; П5)

Стадия	Масса	Масштаб
Р	6750	1:50 1:20
Лист	Листов 1	

СОЮЗВОДОКАНАЛПРОЕКТ

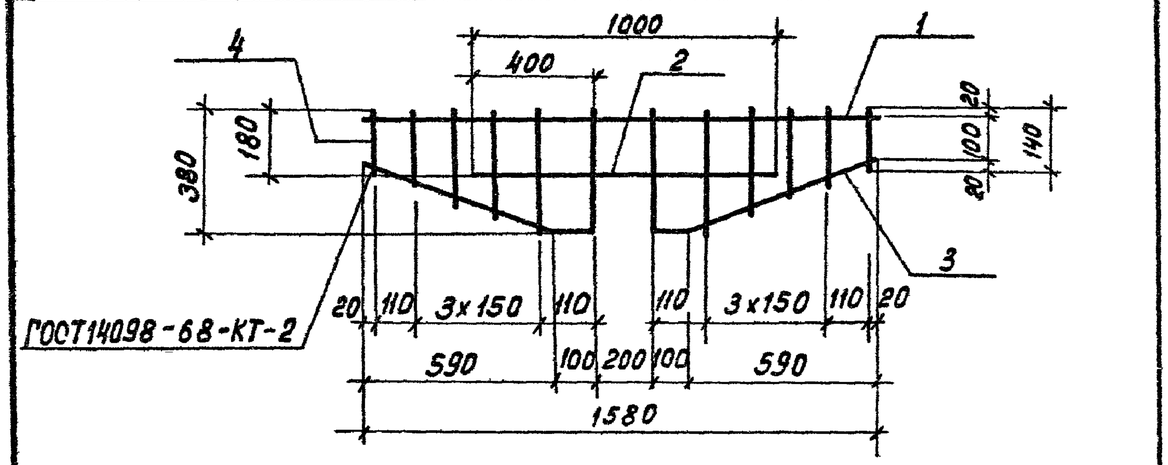

Формат	Зона	Поз.	Обозначение	Наименование	Кол.	Примеч.
				Документация		
А3			ТП902-2-428.87-КЖ.И.ТТ	Технические требования		
				Детали		
Б4		1	ТП902-2-428.87-КЖ.И.6.2.01.1	А-III-12-ГОСТ 5781-82* ℓ=1580	1	1,4 кг
Б4		2	.2	А-I-10-ГОСТ 5781-82* ℓ=1000	1	0,6 кг
Б4		3	.3	А-I-10-ГОСТ 5781-82* ℓ=1110	2	0,7 кг
Б4		4	.4	А-I-6-ГОСТ 5781-82* ℓср=280	10	0,05 кг
				ℓ=180 ÷ 380		

Привязан

Инв. №

Н.контр.	Семенова		
Инж.	Петропавловская		
Инж.	Цветкова		
Рук. гр.	Горбуз		
ГИП	Чирков		
Гл. спец.	Козловичер		
Нач. отд.	Альтшуллер		

ТП902-2-428.87-КЖ.И.6.2.01

Каркас плоский (КР1)

Стадия	Масса	Масштаб
Р	3.9	1:20
Лист	Листов 1	

СОЮЗВОДОКАНАЛПРОЕКТ

Формат А4

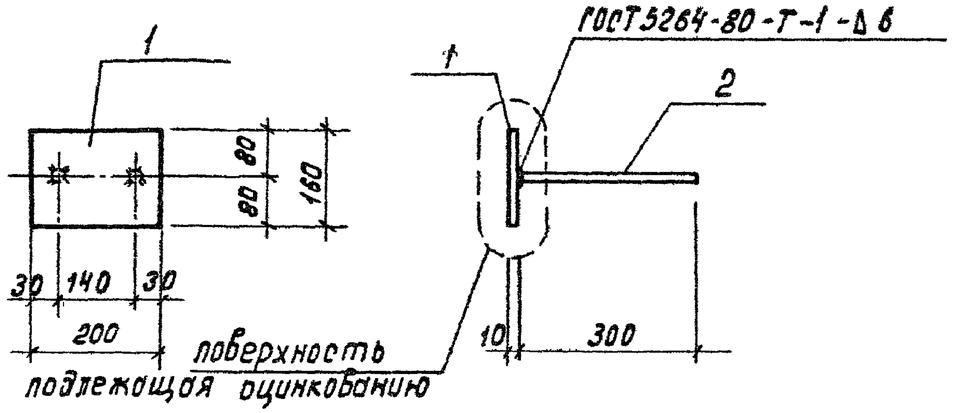

Формат	Зона	Поз.	Обозначение	Наименование	Кол.	Примеч.
				Документация		
А3			ТП902-2-428.87-КЖ.И.ТТ	Технические требования		
				Детали		
Б4		1	ТП902-2-428.87-КЖ.И.6.2.02.1	Полоса 10x160 ГОСТ 103-76* / ВСТ3кп2 ГОСТ 535-79 ℓ=200	1	2,5 кг
Б4		2	.2	А-III-8-ГОСТ 5781-82* ℓ=300	2	0,1 кг

Привязан

Инв. №

Взам. инв. № | Подпись и дата | Инв. № подл.

Н.контр.	Семенова		
Инж.	Петропавловская		
Инж.	Цветкова		
Рук. гр.	Горбуз		
ГИП	Чирков		
Гл. спец.	Козловичер		
Нач. отд.	Альтшуллер		

ТП902-2-428.87-КЖ.И.6.2.02

Изделие закладное (ЗДИ1)

Стадия	Масса	Масштаб
Р	2,7	1:10
Лист	Листов 1	

СОЮЗВОДОКАНАЛПРОЕКТ

Коп Доценко

Формат А4

Альбом IV

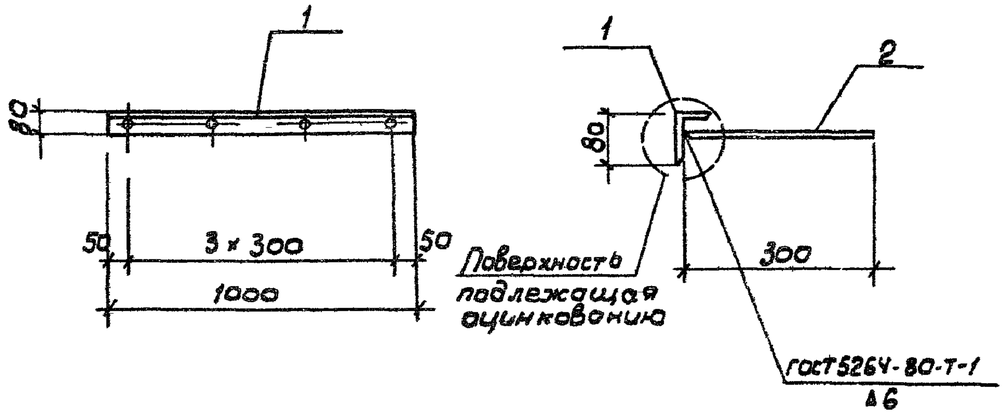

Формат	Зона	Поз.	Обозначение	Наименование	Кол.	Примеч.
				Документация		
А3			ТП 902-2-428.87-КЖ.И. ТТ	Технические требования		
				Детали		
Б4		1	ТП 902-2-428.87-КЖ.И.6.2.03.1	Уголок $\frac{80 \times 50 \times 6\ ГОСТ\ 8510-72^*}{Вст3кп2-1\ ГОСТ\ 535-79}$ ℓ=1000	1	5,9 кг
Б4		2	.2	А-III-8-ГОСТ 5781-82* ℓ=300	4	0,1 кг

Привязан

Инв.№

Н.контр.	Семенова		
Инж.	Петропавловская		
Инж.	Цветкова		
Рук. гр.	Гарбуз		
ГИП	Чирков		
Гл.спец.	Козловичер		
Нач.отд.	Альтшуллер		

ТП 902-2-428.87-КЖ.И.6.2.03

Изделие закладное (3 дм г)

Стадия	Масса	Масштаб
Р	6,3	1:20
Лист	Листов 1	

СОЮЗВОДОКАНАЛПРОЕКТ

Альбом IV

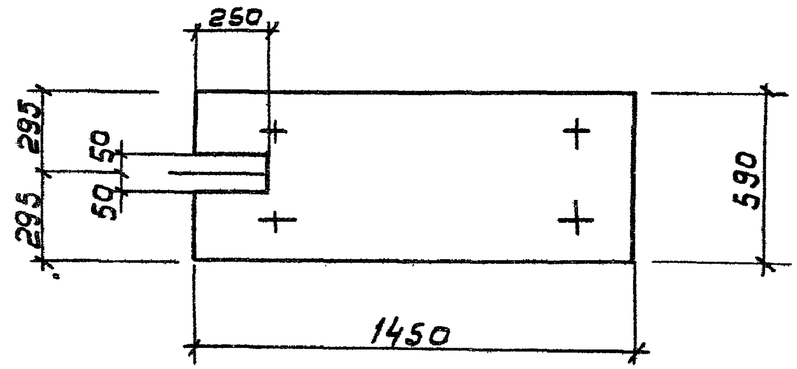

Формат	Зона	Поз.	Обозначение	Наименование	Кол.	Примечание
				Сборочные единицы		
			3.900-3 в.7	Плита ПТ 12-6		

Бетон класса В15, F ▭, W4

В месте выреза арматуру не вырезать.

Привязан

Инв.№

Инв.№ подл. | Подпись и дата | Взам. инв.№

Н.контр.	Семенова		
Инж.	Петропавловская		
Инж.	Цветкова		
Рук. гр.	Гарбуз		
ГИП	Чирков		
Гл.спец.	Козловичер		
Нач.отд.	Альтшуллер		

ТП 902-2-428.87-КЖ.И.6.1.00

Плита (ПТ 12-6 а)

Стадия	Масса	Масштаб
Р	170	1:20
Лист	Листов 1	

СОЮЗВОДОКАНАЛПРОЕКТ

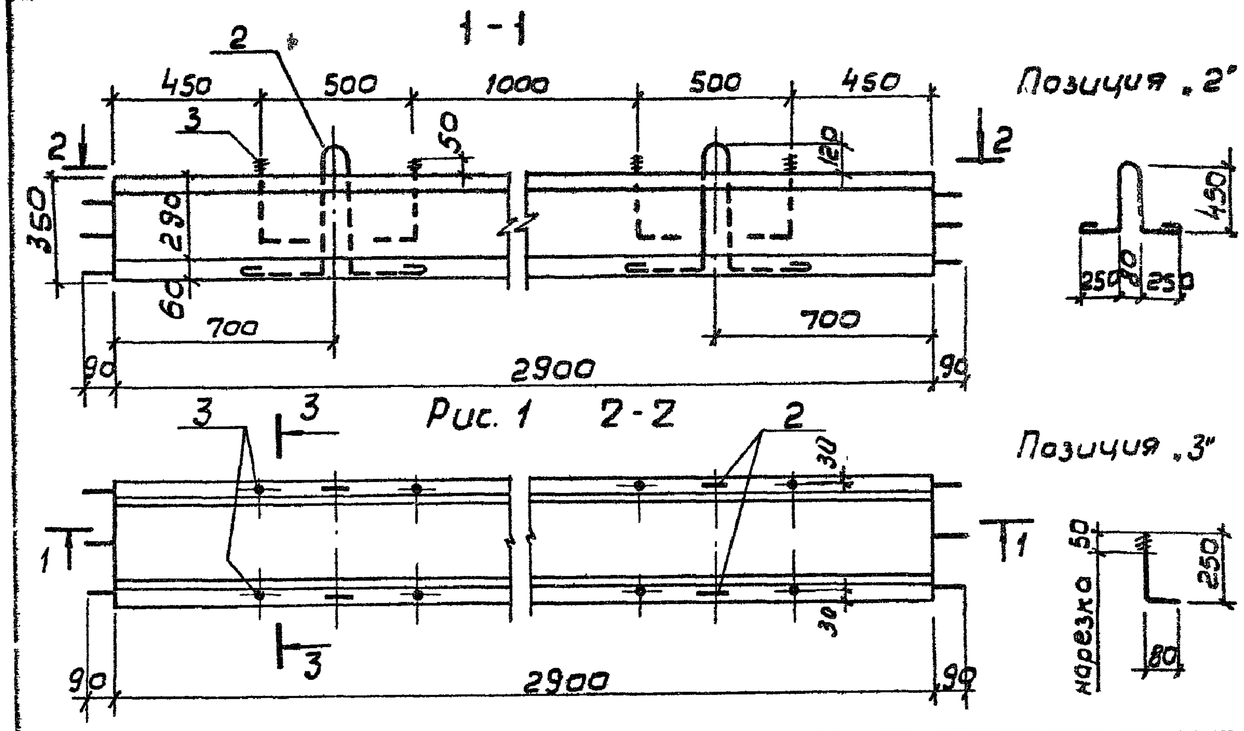

Рис. 1

Обозначение	Марка эл-та	Рис.	Масса ед. кг
ТП 902-2-428.87-КЖ.И-7.1.00	Фл1	1	525
-01	Фл2	2	200

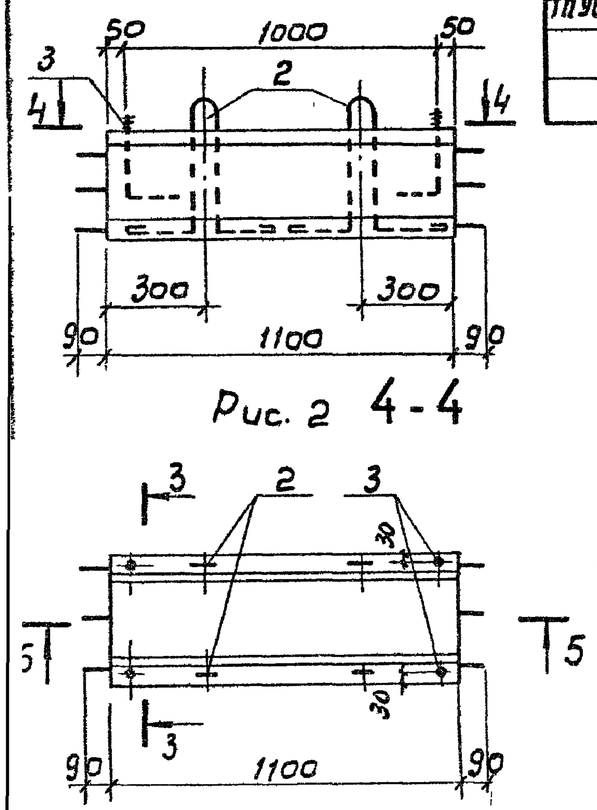

Рис. 2

Формат	Зона	Поз.	Обозначение	Наименование	Кол-во на исполн. 7100 —	01	Примеч.
				Документация			
А3			ТП 902-2-428.87-КЖ.И.ТТ	Технические требования			
				Сборочные единицы			
А4		1	ТП 902-2-428.87-КЖ.И.7.1.01	Сетка арматурная С1	1		12,8 кг
А4			-01	То же С2		1	5,2 кг
				Детали			
Б4		2	-7.1.00.1	А-I-10-ГОСТ 5781-82* ℓ=1610	4	4	1,1 кг
Б4		3	.2	А-I-10-ГОСТ 5781-82* ℓ=330	8	8	0,3 кг
				Материалы	м³	м³	
				Бетон класса В15	0,21	0,08	

Ведомость расхода стали на элемент, кг

Марка элемента	Изделия арматурные								Общий расход
	Арматура класса								
	А-III ГОСТ 5781-82*				А-I ГОСТ 5781-82*				
	6			Итого	10	12		Итого	
Фл1	12,8			12,8	4,4	2,4		6,8	19,6
Фл2	5,2			5,2	4,4	2,4		6,8	12,0

Привязан

Инв. №

Н. контр.	Семенова	
Инж.	Петроградская	
Инж.	Цветкова	
Рук. гр.	Гарбуз	
ГИП	Чирков	
Гл. спец.	Козловичер	
Нач. отд.	Альтшулер	

ТП 902-2-428.87-КЖ.И.7.1.00СБ

Фильтросный лоток (Фл1, Фл2)

Стадия	Масса	Масштаб
Р	См. табл.	1:20 1:10
Лист	Листов 1	

СОЮЗВОДОКАНАЛПРОЕКТ

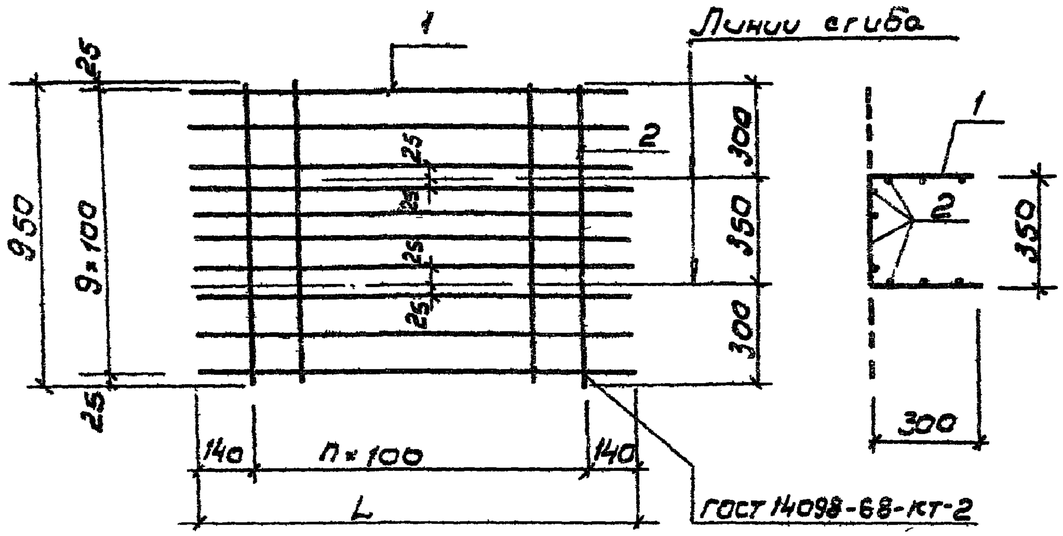

Формат	Зона	Поз.	Обозначение	Наименование	К-во на усл. 7.1.01		Примеч.
					–	01	
				Документация			
А3			ТП 902-2-428.87-КЖ.И. ТТ	Технические требования			
				Детали			
БЧ		1	ТП 902-2-428.87 КЖ.И.7.1.01.-1	А-III-6-ГОСТ 5781-82* ℓ=3080	10		0,7 кг
БЧ			.2	А-III-6-ГОСТ 5781-82* ℓ=1280		10	0,3 кг
БЧ		2	.3	А-III-6-ГОСТ 5781-82* ℓ=950	28	11	0,2 кг
					С1	С2	

Обозначение	Размеры в мм L		n шт.	Масса ед. кг
ТП902-2-428.87-КЖИ-7.1.01	3080		28	12,8
-01	1280		10	5,2

Привязан

Инв.№

Н.контр.	Семенова	
Инж.	Петропавловская	
Инж.	Цветкова	
Рук.гр.	Горбуз	
ГИП	Чурков	
Гл.спец.	Козловичер	
Нач.отд.	Альтшуллер	

ТП902-2-428.87-КЖ.И 7.1.01

Сетка арматурная (С1; С2)

Стадия	Масса	Масштаб
Р	См. табл.	
Лист	Листов 1	

СОЮЗВОДОКАНАЛПРОЕКТ

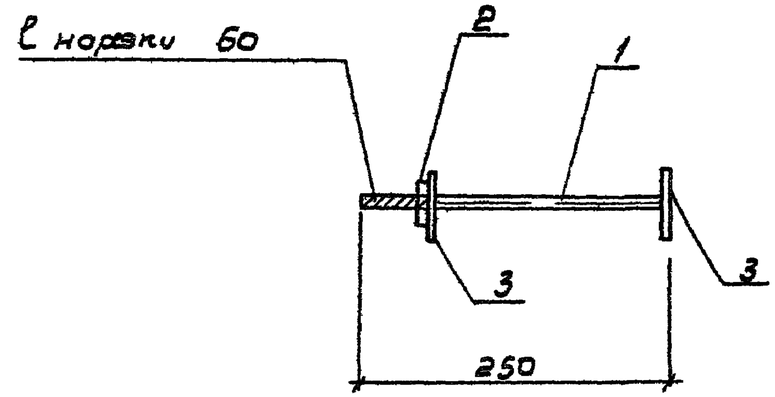

Формат	Зона	Поз.	Обозначение	Наименование	Кол.	Примеч.
				Документация		
А3			ТП 902-2-428.87-КЖ.И. ТТ	Технические требования		
				Детали		
БЧ		1	ТП 902-2-428.87-КЖ.И. 9.0.07.1	Болт М16×250 ГОСТ 7798-70* / Ст3 кп 2-1 ГОСТ 535-79	1	0,4 кг
БЧ		2	.2	Гайка М16 ГОСТ 5915-70* / Ст3 кп 2.1 ГОСТ 535-79	1	0,04 кг
БЧ		3	.3	Шайба 16 ГОСТ 11371-68* / Ст3 кп 2-1 ГОСТ 535-79	2	0,01 кг

Привязан

Инв.№

Инв.№ подл. | Подпись и дата | Взам. инв.№

Н.контр.	Семенова	
Инж.	Петропавловская	
Инж.	Цветкова	
Рук.гр.	Горбуз	
ГИП	Чурков	
Гл.спец.	Козловичер	
Нач.отд.	Альтшуллер	

ТП 902-2-428.87-КЖ.И. 9.0.07

Изделие закладное (ЗДИ4)

Стадия	Масса	Масштаб
Р	0,5	1:5
Лист	Листов 1	

СОЮЗВОДОКАНАЛПРОЕКТ

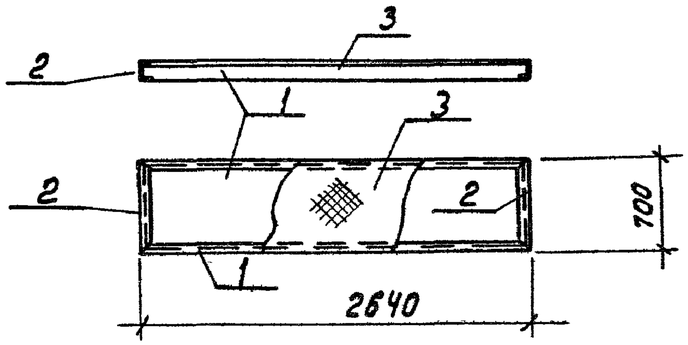

Формат	Зона	Поз.	Обозначение	Наименование	Кол.	Примеч.
				Документация		
А3			ТП902-2-428.87-КЖ.И.ТТ	Технические требования		
				Детали		
Б4		1	ТП902-2-428.87-КЖ.И.8.1.00.1	Швеллер 10 ГОСТ 8240-72* / Вст3кп2 ГОСТ 535-79 ℓ=2640	2	22.7кг
Б4		2	.2	Швеллер 10 ГОСТ 8240-72* / Вст3кп2 ГОСТ 535-79	2	6,0кг
Б4		3	.3	Рифл. ст. δ=4мм ГОСТ 8568-77 / Вст3кп2 ГОСТ 535-79	м² / 1,85	1м² / 42,3кг

Привязан

Инв.№

Н.контр.	Семенова		
Инж.	Петропавловская		
Инж.	Цветкова		
Рук.гр.	Гарбуз		
ГИП	Чирков		
Гл.спец.	Козлобичер		
Нач.отд.	Альтшулер		

ТП902-2-428.87-КЖ.И.8.1.00

Площадка ПМ1

Стадия	Масса	Масштаб
Р	135,5	1:50
Лист	Листов 1	

СОЮЗВОДОКАНАЛПРОЕКТ

Формат А4

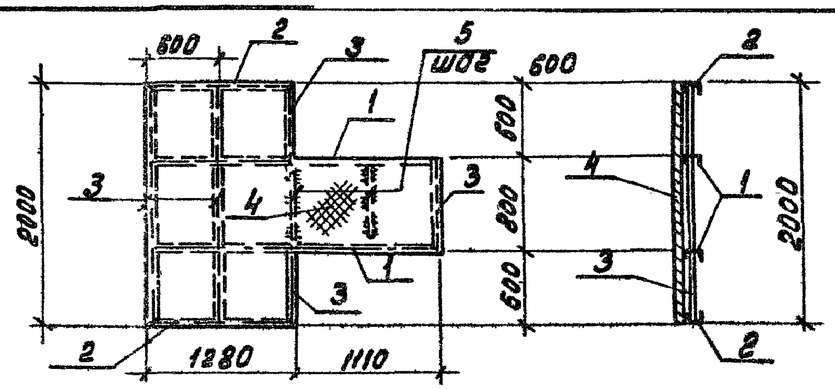

Формат	Зона	Поз.	Обозначение	Наименование	Кол.	Примеч.
				Документация		
А3			ТП902-2-428.87-КЖ.И.ТТ	Технические требования		
				Детали		
Б4		1	ТП902-2-428.87-КЖ.И.8.2.00.1	Швеллер 10 ГОСТ 8240-72* / Вст3кп2 ГОСТ 535-79 ℓ=2390	2	20,5кг
Б4		2	.2	Швеллер 10 ГОСТ 8240-72* / Вст3кп2 ГОСТ 535-79	2	11,0кг
Б4		3	.3	Уголок 80×50×6 ГОСТ 8510-72* / Вст3кп2 ГОСТ 535-79	п.м / 6.0	1п.м. / 5,92кг
Б4		4	.4	Рифл. ст. δ=4мм ГОСТ 8568-77 / Вст3кп2 ГОСТ 535-79	м² / 3.45	1м² / 42,3кг
Б4		5	.5	Полоса 6×60 ГОСТ 103-76* / Вст3кп2 ГОСТ 535-79 ℓ=700	2	2,0кг

Привязан

Инв.№

Взам. инв.№ | Подпись и дата | Инв.№ подл.

Н.контр.	Семенова		
Инж.	Петропавловская		
Инж.	Цветкова		
Рук.гр.	Гарбуз		
ГИП	Чирков		
Гл.спец.	Козлобичер		
Нач.отд.	Альтшулер		

ТП902-2-428.87-КЖ.И.8.2.00

Площадка ПМ2

Стадия	Масса	Масштаб
Р	249,0	1:50
Лист	Листов 1	

СОЮЗВОДОКАНАЛПРОЕКТ

Коп. Доценко

Формат А4

Альбом IV

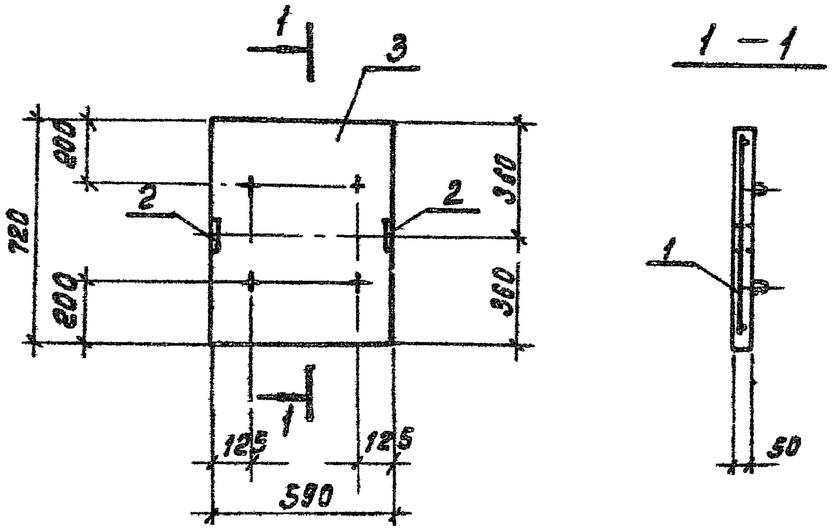

Формат	Зона	Поз.	Обозначение	Наименование	Кол.	Примеч.
				Документация		
		3	3.900-3 б.8 ч.1	Плита покрытия ПТ-6-6		
				Сборочные единицы		
		1	3.900-3 б.8 ч.2	Сетка арматурная С60	1	
Б4		2	ТП902-2-428.87-КЖ.И.9.1.01	Изделие закладное ЗДИ1	2	0.6кг.

Бетон класса В15

Привязан

Инв. №

Н.контр.	Семенова		
Инж.	Петропавловская		
Инж.	Цветкова		
Рук. гр.	Горбуз		
ГИП	Чурков		
Гл.спец.	Козловичер		
Нач.отд.	Апатшуллер		

ТП902-2-428.87-КЖ.И.9.1.00

Плита (ПТ-6-6а)

Стадия	Масса	Масштаб
Р	50	1:20
Лист	Листов 1	

СОЮЗВОДОКАНАЛПРОЕКТ

Формат А4

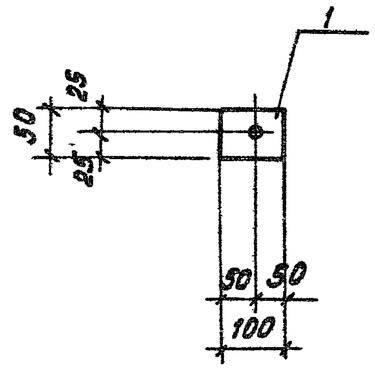

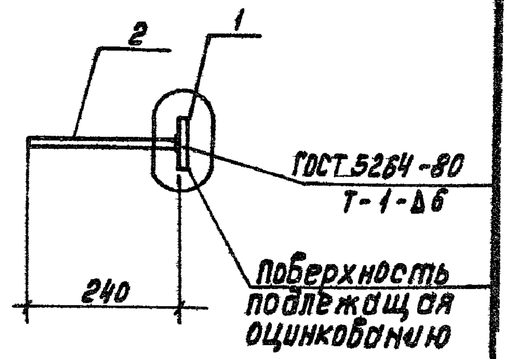

Формат	Зона	Поз.	Обозначение	Наименование	Кол.	Примеч.
				Документация		
Л3			ТП902-2-428.87-КЖ.И.ТТ	Технические требования		
				Детали		
Б4		1	ТП902-2-428.87-КЖ.И.9.1.01.1	Полоса 8×50 ГОСТ 103-76* Вст3пс6-1 ГОСТ 535-79 ℓ=100	1	0.5 кг
Б4		2	.2	А-III-8 ГОСТ 5781-82* ℓ=240	1	0.1 кг

Привязан

Инв. №

Взам. инв. №

Подпись и дата

Инв. № подл.

Н.контр.	Семенова		
Инж.	Петропавловская		
Инж.	Цветкова		
Рук. гр.	Горбуз		
ГИП	Чурков		
Гл.спец	Козловичер		
Нач.отд.	Апатшуллер		

ТП902-2-428.87-КЖ.И.9.1.01

Изделие закладное (ЗДИ1)

Стадия	Масса	Масштаб
Р	0,6	1:10
Лист	Листов 1	

СОЮЗВОДОКАНАЛПРОЕКТ

Кат. Доценко. 21943-04 55

Формат А4

Обозначение	Размеры в мм						К-во		Масса
	L	а	б	в	г	д	п	т	ед. кг
ТП902-2-428.87 КЖ.И-9.0.01	3970	1320	2220	20	60	100	10	6	11.9
-01	2070	1320	320	20	60	—	1	6	6.1
-02	2000	2420	250	60	110	100	—	11	10.3

Формат	Зона	Поз.	Обозначение	Наименование	К-во на исполн. 9.0.01 —	01	02	Примеч.
				Документация				
А3			ТП 902-2-428.87- КЖ И. ТТ	Технические требования				
				Детали				
БУ		1	ТП 902-2-428.87- КЖ. И. 9.0.01 1	А-III-6-ГОСТ 3781-82* ℓ=3970	7			0,8 кг
БУ			.2	А-III-6-ГОСТ 5781-82* ℓ=2070		7		0,4 кг
БУ			.3	А-III-6-ГОСТ 5781-82* ℓ=2070			12	0,4 кг
БУ		2	.4	А-III-6-ГОСТ 5781-82* ℓ=1320	21	11		0,3 кг
БУ			.5	А-III-6-ГОСТ 5781-82* ℓ=2420			11	0,5 кг
					С1	С3	С5	

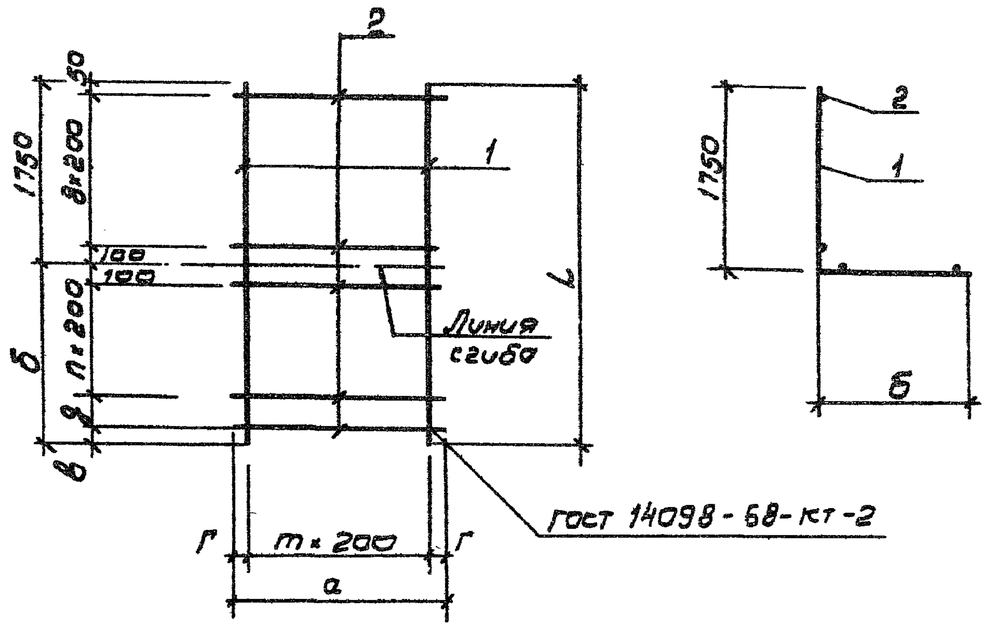

Н.контр.	Семенова		
Инж.	Петропавловская		
Инж.	Цветкова		
Рук гр.	Гарбуз		
ГИП	Чурков		
Гл. спец.	Козлович		
Нач. отд.	Ялтинцев		

Привязан

Инв. №

ТП 902-2-428.87- КЖ.И.9.0.01

Сетка арматурная (С1; С3; С5)

Стадия	Масса	Масштаб
Р	см. табл.	
Лист	Листов 1	

СОЮЗВОДОКАНАЛПРОЕКТ

Обозначение	Размеры в мм						К-во		Примеч.
	L	a	б	в	г		n	m	
ТП902-2-428.87-КЖ.И.9.0.02	1830	1320	1730	100	60		8	6	5.5
-01	1830	1320	1730	100	60		8	6	4.8
-02	1830	2420	1730	100	110		8	11	9.3
-03	950	1320	850	200	60		3	6	2.6

Формат	Зона	Поз.	Обозначение	Наименование	К-во на исполнение 9.0.02 —	01	02	03		Примеч.
				Документация						
А5			ТП 902-2-428.87- КЖ.И. ТТ	Технические требования						
				Детали						
Бч		1	ТП 902-2-428.87- КЖ.И. 9.0.02.1	А-III-6-ГОСТ 5781-82* ℓ=1830	7	12	7			0,3 кг
Бч			.2	А-III-6-ГОСТ 5781-82* ℓ=950				7		0,2 кг
Бч		2	.3	А-III-6-ГОСТ 5781-82* ℓ=1320	9	9		4		0,3 кг
Бч			.4	А-III-6-ГОСТ 5781-82* ℓ=2420			9			0,5 кг
					С2	С4	С6	С8		

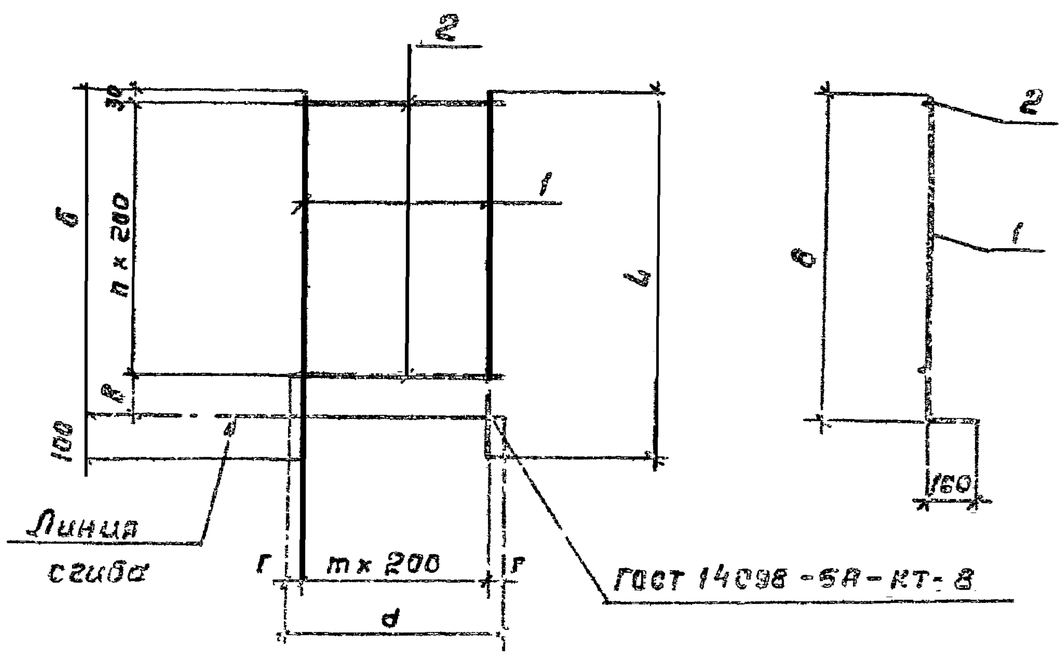

Н.контр.	Овсянова		
Инж.	Петров-Вилкин		
Инж.	Цветкова		
Рук. гр.	Горкуз		
ГИП	Чернов		
Гл. спец.	Колесникова		
Нач. отд.	Клятченко		

Привязан.

Инв. №

ТП 902-2-428.87-КЖ.И.9.0.02

Сетка арматурная (С2; С4; С6; С8)

Стадия	Масса	Масштаб
Р	см. табл.	
Лист	Листов 1	

СОЮЗВОДОКАНАЛПРОЕКТ

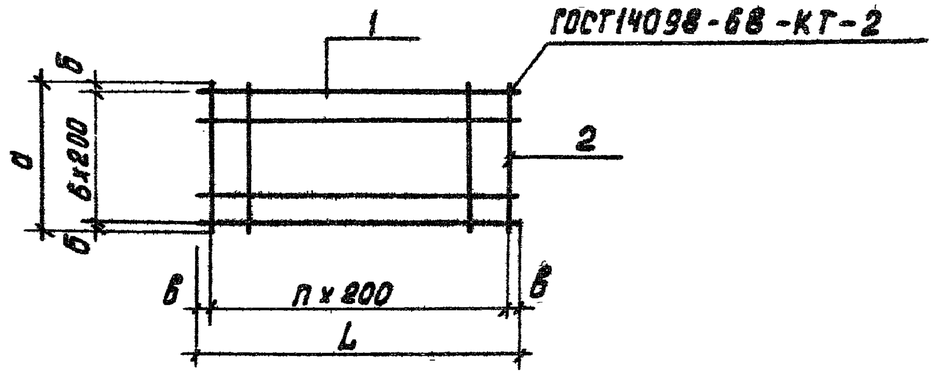

Формат	Зона	Поз.	Обозначение	Наименование	К-во на исп. 9.0.03 —	01	Примеч.
				Документация			
А3			ТП902-2-428.87-КЖ.И. ТТ	Технические требования			
				Детали			
Б4		1	ТП902-2-428.87-КЖИ.9.0.03.1	А-III-6-ГОСТ5781-82* ℓ=1300	7		0,3кг
Б4			.2	А-III-6-ГОСТ5781-82* ℓ=3200		7	0,7кг
Б4		2	.3	А-III-6-ГОСТ5781-82* ℓ=1330	7		0,3кг
Б4			.4	А-III-6-ГОСТ5781-82* ℓ=1320		16	0,3кг
					С7	С11	

Обозначение	Размеры в мм L	a	δ	б	п шт.	Масса ед, кг.
ТП902-2-428.87-КЖ.И.9.0.03	1300	1330	65	50	6	4.2
-01	3200	1320	60	100	15	9.7

Привязан

Инв. №

ТП902-2-428.87-КЖ.И.9.0.03

Н.контр.	Семенова		
Инж.	Петропавловская		
Инж.	Цветкова		
Рук. гр.	Гарбуз		
ГИП	Чурков		
Гл. спец.	Козлобичер		
Нач. отд.	Альтшуллер		

Сетка арматурная (С7; С11)

Стадия	Масса	Масштаб
Р	см. табл.	
Лист	Листов 1	

СОЮЗВОДОКАНАЛПРОЕКТ

Формат А4

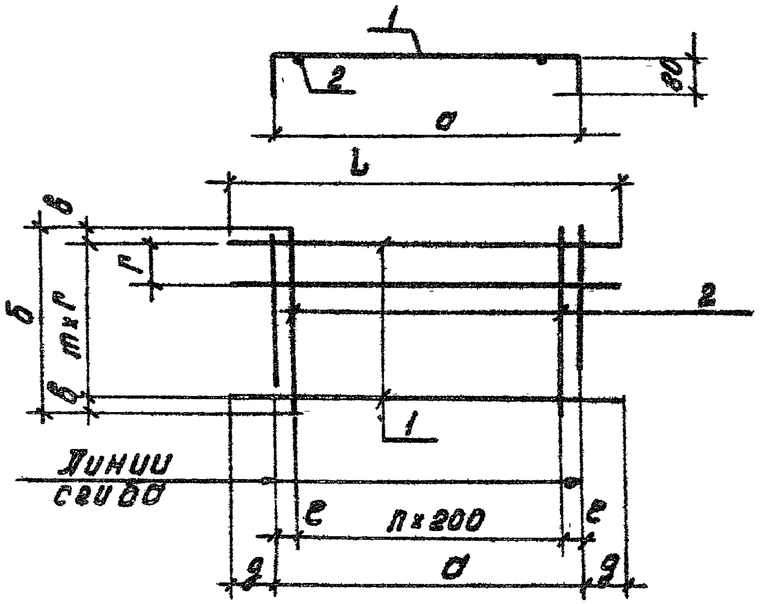

Формат	Зона	Поз.	Обозначение	Наименование	К-во на исп. 9.0.04 —	01	Примеч.
				Документация			
А3			ТП902-2-428.87-КЖ.И. ТТ	Технические требования			
				Детали			
Б4		1	ТП902-2-428.87-КЖ.И.9.0.04.1	А-III-6-ГОСТ5781-82* ℓ=1830	4		0,4кг
Б4			.2	А-III-6-ГОСТ5781-82* ℓ=1700		3	0,4кг
Б4		2	.3	А-III-6-ГОСТ5781-82* ℓ=600	7		0,1кг
Б4			.4	А-III-6-ГОСТ5781-82* ℓ=440		7	0,1кг
					С9	С10	

Обозначение	Размеры в мм. L	a	б	б	г	д	е	к-во п	m	Масса ед, кг
ТП902-2-428.87-КЖ.И-9.0.04	1830	1470	600	75	150	180	135	6	3	2.3
-01	1700	1500	440	20	200	100	150	6	2	1.9

Привязан

Инв. №

Инв. № подл. | Подпись и дата | Взам. инв. №

ТП 902-2-428.87-КЖ.И.9.0.04

Н.контр.	Семенова		
Инж.	Петропавловская		
Инж.	Цветкова		
Рук. гр.	Гарбуз		
ГИП	Чурков		
Гл. спец.	Козлобичер		
Нач. отд.	Альтшуллер		

Сетка арматурная (С9; С10)

Стадия	Масса	Масштаб
Р	см. табл.	
Лист	Листов 1	

СОЮЗВОДОКАНАЛПРОЕКТ

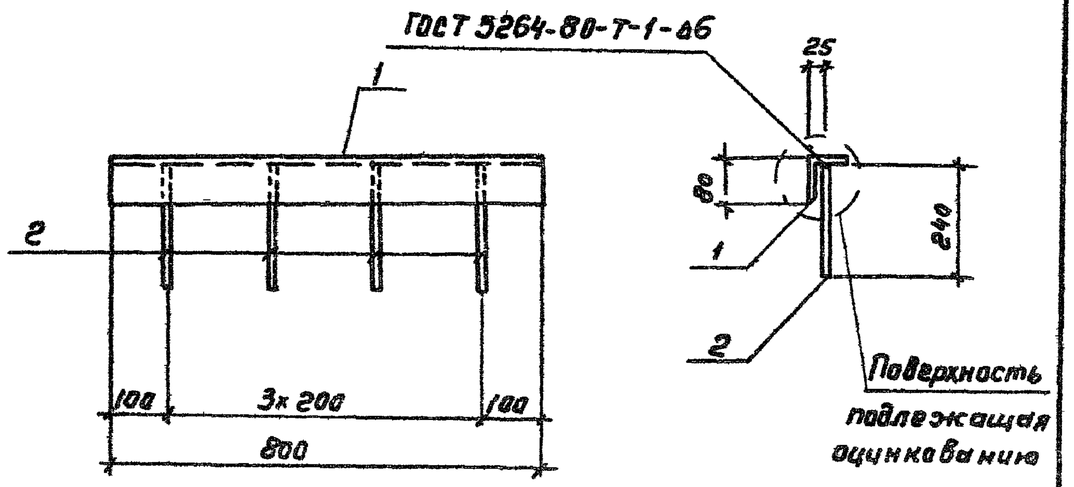

Формат	Зона	Поз	Обозначение	Наименование	Кол	Примеч.
				Документация		
А3			ТП 902-2-428.87 КЖ.И.ТТ	Технические требования		
				Детали		
Б4		1	ТП 902-2-428.87-КЖ.И.9.0.05.1	Уголок $\frac{80\times50\times6\ ГОСТ\ 8510-72^*}{Вст3кп2-1\ ГОСТ\ 535-79}$ ℓ= 800	1	4.4 кг
Б4		2	2 А-III-8-ГОСТ 5781-82* ℓ=200		4	0,1 кг

Привязан

Инв. №

ТП902-2-428.87-КЖ.И.9.0.05

Н. контр.	Семенова		
Инжен.	Петроповлович		
Инжен.	Цветкова		
Рук. гр.	Гарбуз		
ГИП	Чирков		
Гл. спец.	Козловичер		
Нач. отд.	Альтшуллер		

Изделие закладное (ЗДИ1)

Стадия	Масса	Масштаб
Р	4.8	1:10
Лист	Листов 1	

СОЮЗВОДОКАНАЛПРОЕКТ

Формат А4

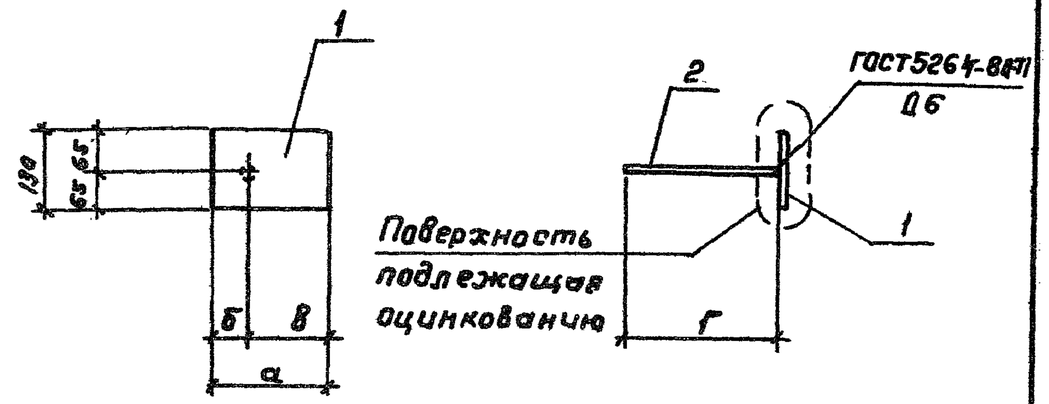

Формат	Зона	Поз	Обозначение	Наименование	К-во на исп. 9.0.06 —	К-во на исп. 9.0.06 01	Примеч.
				Документация			
А3			ТП 902-2-428.87-КЖ.И.ТТ	Технические требования	X	X	
				Детали			
Б4		1	ТП 902-2-428.87-КЖ.И.9.0.06.1	Полоса $\frac{10\times130\ ГОСТ\ 103-76^*}{Вст3пс6-1\ ГОСТ\ 535-79}$ ℓ= 200	1		2.0 кг
Б4		1	-2	Полоса $\frac{8\times80\ ГОСТ\ 103-76^*}{Вст3пс6-1\ ГОСТ\ 535-79}$ ℓ= 100		1	0,5 кг
Б4		2	-3	А-III-8-ГОСТ 5781-82* ℓ= 240	1		0,1 кг
Б4		2	-4	А-III-8-ГОСТ 5781-82* ℓ= 150		1	0,1 кг
					ЗДИ2	ЗДИ3	

Обозначение	Размеры в мм а	б	в	г		Масса ед. кг
ТП902-2-428.87-КЖ.И. 9.0.06	200	60	140	240		2.1
-01	80	40	40	150		0.6

Привязан

Инв. №

ТП902-2-428.87-КЖ.И.9.0.06

Н. контр.	Семенова		
Инжен.	Петроповлович		
Инжен.	Цветкова		
Рук. гр.	Гарбуз		
ГИП	Чирков		
Гл. спец.	Козловичер		
Нач. отд.	Альтшуллер		

Изделие закладное (ЗДИ2; ЗДИ3)

Стадия	Масса	Масштаб
Р	см. табл.	
Лист	Листов 1	

СОЮЗВОДОКАНАЛПРОЕКТ

Взам. инв. № | Подпись и дата | Инв. № подл.

Копировал Гольденбаум 21943-04 (59)

Формат А4