ТИПОВОЙ ПРОЕКТ 903-1-248.87

КОТЕЛЬНАЯ С ТРЕМЯ КОТЛАМИ КВ-ГМ-11,63-150

ЗАКРЫТАЯ СИСТЕМА ТЕПЛОСНАБЖЕНИЯ. ТОПЛИВО-ГАЗ И МАЗУТ

АЛЬБОМ 3.2

Разработан
проектным институтом
„ЛАТГИПРОПРОМ"

Утверждён Госстроем СССР
Протокол № 61 от 8.09.67г.

Главный инженер института /В.Овчаров/
Главный инженер проекта /А.Думан/

				Привязан	
Инв №					

22634-06

Содержание альбома (начало)

Обозначение	Наименование	Стр.
КЖ.Н.ТУ	Технические условия	4
КЖ.Н 13.1	Траверса Т6-1-а	
КЖ Н.03.11	Колонна 3К81-3АV М3а	5
КЖ Н 03.1.2	Колонна 3К81-3АV М3б	6
КЖ Н 03.13	Колонна 3К81-3АV М3в	7
КЖ Н 03.1.4	Колонна 3К81-3АV М3г	8
КЖН 03.15	Колонна 3К81-3АV М3д	9
КЖ Н 03 16	Колонна 3К81-3АV М3е	10
КЖН 03.1.7	Колонна 3К81-3АV М3ж	11
КЖН 03.1.8	Колонна 3К81-3АV М3н	12
КЖН 03.19	Колонна 3К81-3АV М3к	13
КЖН 03.110	Колонна 3К81-3АV М3л	14
КЖН.03.1.11	Колонна 3К81-3АV М3м	15
КЖН 03 2 1	Колонна КФ13-3АV-а	16
КЖН.03 22	Колонна (КФ13-3АV а; КФ13-3АV в)	17
КЖН.03.3	Колонна (1К3.36-а; 1К3.36-б; 1К3.36-в)	18
КЖН.03.4	Колонна (1К3.42-а; 1К3.42-б; К61-а)	19
КЖН.04.1.1	Балка покрытия (1БДР18-1АVТ-А; 1БДР18-3АVТ-А)	20
КЖН.04.1.2	Балка покрытия (1БДР18-4АVТ-А; 1БДР18-2АVТ-Б)	21
КЖН.04.1.3	Балка покрытия 1БДР18-4АVТ-Б	22
КЖН.05.1	Плита 1ПГ-4АVТ-20А-400М-А	23
КЖН.09.1	Стеновая панель (ПГ 52.5.12 2.0-2.Л.2.38-1, ПГ 52.5.12 2.0-2 Л-1.31-1, ПГ 52.5.18 2.0-11-1.32-1, ПГ 52.5.12 2.0-2 Л-1.32-1; ПГ 52.5.18 2.0-СО-2.37-1, ПГ 30 12.2.0-6.Л-37-1; ПГ 30 18.2.0-6.Л-37-1)	24
КЖН.1.1	Изделие закладное МН1	25
КЖН.1.14	Изделие закладное МН14	
КЖН 12	Изделие закладное МН2	26
КЖН 13	Изделие закладное МН3	
КЖН 14	Изделие закладное МН4	27
КЖН.15	Изделие закладное МН5	
КЖН 16	Изделие закладное МН6	28
КЖН 17	Изделие закладное МН7	
КЖН 18	Изделие закладное МН8	29
КЖН.19	Изделие закладное МН9	
КЖН 110	Изделие закладное МН10	30
КЖН.1.11	Изделие закладное МН11	
КЖ Н.1.12	Изделие закладное МН12	31
КЖН.1.13	Изделие закладное МН13	
КЖН21	Каркас (Кр1, Кр4, Кр5, Кр6, Кр7)	32
КЖН22	Каркас плоский КР2	33
КЖН.23	Каркас плоский КР3	
КЖН 24	Каркас плоский КР4	34
КЖН.25	Сетка С1	
КЖН.41	Опорный столик (МС1; МС2)	35
КЖН.42	Изделие соединительное МС3	36
КЖН.43	Изделие соединительное МС4	
КЖН.44	Изделие соединительное МС5	37
КЖН.45	Изделие закладное МС3-1	
КЖН.46	Столик РК4-1	38
КЖН.47	Столик РК4-2	
КЖН.48	Изделие закладное МР1	39
КЖН.49	Изделие закладное МР2	
КЖН.410	Рама Р-1	40
КЖН.411	Рама Р-2	

Содержание альбома (окончание).

Обозначение		Наименование	Стр.
КЖ.И.10.000	лист 1	Ворота распашные ВТУ1	41
КЖ.И.10 000	лист 2		
КЖ.И.10.000	лист 3		42
КЖ.И.10.000 СБ	лист 1	Ворота распашные ВТУ1. Сборочный чертеж	
КЖ.И 10.000 СБ	лист 2		43
КЖ.И.10.000 СБ	лист 3		44
КЖ.И.10.000 СБ	лист 4		45
КЖ.И 10 000 СБ	лист 5		46
КЖ.И.10.001		Перемычка	47
КЖ.И.10.002		Стойка	
КЖ И.10.003		Швеллер	48
КЖ.И.10.004		Швеллер	
КЖ.И.10.005		Уголок	49
КЖ.И 10 006		Уголок	
КЖ.И.10 007		Уголок	50
КЖ.И.10 008		Лист	
КЖ.И.10.009		Втулка	51
КЖ И.10.010		Втулка	
КЖ.И 10.011		Ребро	52
КЖ.И.10 012		Полоса	
КЖ.И 10.013		Ось	53
КЖ И 10 014		Ось	
КЖ.И 10.015		Ручка	54
КЖ.И.10 016		Ручка	
КЖ И.10.017		Крюк	55
КЖ.И.10 018		Обшивка	
КЖ.И 10 019		Обшивка	56
КЖ.И 10 020		Обшивка	

Обозначение		Наименование	Стр.
КЖ.И.10.100 СБ		Рама полотна ворот. Сборочный чертеж.	57
КЖ И 10.100		Рама полотна ворот	58
КЖ И 10.101		Стойка	
КЖ.И.10.102		Стойка	59
КЖ.И 10 103		Стойка	
КЖ.И.10.200 СБ		Клапан. Сборочный чертеж.	60
КЖ И.10.200		Клапан	61
КЖ.И.10.201		Деталь рамы	
КЖ.И.10.300 СБ		Шпингалет. Сборочный чертеж	62
КЖ.И.10 300		Шпингалет	
КЖ.И.10.301		Ось	63
КЖ.И 10.302		Втулка	
КЖ.И.10.303		Кольцо	64
КЖ.И.10.304		Стяжка	
КЖ.И.11.000 СБ	лист 1	Дверь ДВ1. Сборочный чертеж.	65
КЖ И 11 000 СБ	лист 2		
КЖ.И.11.000	лист 1	Дверь ДВ1	66
КЖ.И.11.000	лист 2		
КЖ.И.11 001		Перемычка	67
КЖ.И.11 002		Стойка	
КЖ.И.11.100 СБ		Полотно дверей. Сборочный чертеж.	68
КЖ И.11.100		Полотно дверей.	
КЖ И.11.101		Перемычка	69
КЖ.И.11.102		Стойка	
КЖ.И.11 103		Стяжка	70
КЖ И 11 104		Полоса	
КЖ И 11 105		Обшивка	71
КЖ И 11 106		Обшивка	

Альбом 3.2

Технические условия

1. Арматурные закладные и соединительные изделия изготовить в соответствии с ГОСТ 14098-85 „Соединения сварные арматуры и закладных изделий сборных железобетонных конструкций" типы. Конструкция и размеры. и СН393-78 „Инструкция по сварке соединений арматуры и закладных деталей железобетонных кострукций."
2. Объединение плоских каркасов в пространственный каркас выполнять при помощи электросварочных клещей.
3. Приварку анкеров к пластинам „втавр" выполнить на сварочных автоматах под слоем флюса.
4. Сварку пластин и проката между собой выполнить дуговой ручной электросваркой электродами типа Э-42 по ГОСТ 9467-75.
5. Арматурные закладные изделия должны отвечать требованиям ГОСТ 10922-75* „Арматурные изделия и закладные детали сварные для железобетонных конструкций." Технические требования и методы испытаний."
6. Окраска поверхностей закладных деталей:
   А-мет. Ц160
   Б-грунт ГФ 021 ГОСТ 25129-82 эмаль ПФ 115 серая ГОСТ 6465-76, VII 4/1 ГОСТ 9.032-74, толщ. 55 мкм.
7. Условия привязки:
   - на листах сборных железобетонных элементов марки изделий по несущей способности даны для основного варианта - расчетной t наружного воздуха -30°С.
   - скоростного напора ветра для I района по СНиП II-6-74.
   - веса снегового покрова для II района.

   При привязке проекта марка изделий несущей способности корректируется согласно спецификациям на маркировочных схемах.

Инв. № подл. | Подпись и дата | Взам. инв. №

ГИП	Думан		ТП 903-1-248.87	КЖ.И.ТУ	
Нач.отд.	Новжилова		Технические условия	Стадия	Лист	Листов
Н.контр.	Сажинская			Р		1
Гл.конст.	Андриевская			ЛАТГИПРОПРОМ	
Рук.гр.	Бобрук				
Вед.инж.	Яковчик				

Копировал Дубкова Формат А4

Альбом 3.2

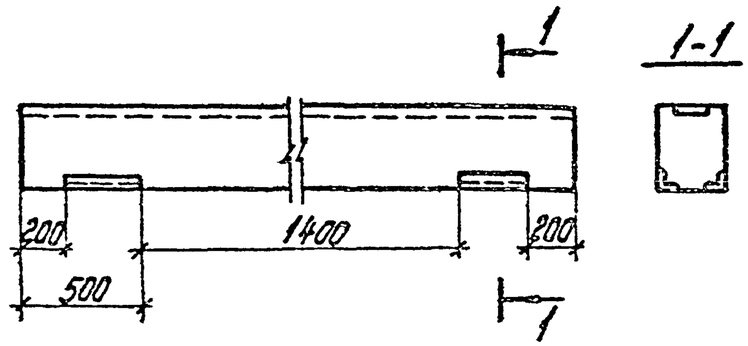

Траверсу Т6-1-а изготовить по типу марки Т6-1 по серии 3.015-1/82 вып. II-2 с привязкой закладных деталей по данному чертежу.

Инв. № подл. | Подпись и дата | Взам. инв. №

ГИП	Думан		ТП 903-1-248.87 КЖ.И.13.1			
Нач.отд.	Новжилова		Траверса Т6-1-а	Стадия	Масса	Масштаб
Н.контр.	Сажинская			Р		
Гл.конст.	Андриевская			Лист	Листов 1	
Рук.гр.	Бобрук			ЛАТГИПРОПРОМ		
Вед.инж.	Ипполитова					
Инж.	Аксенова					

Копировал Дубкова Формат А4

22634-06

Альбом 3.2

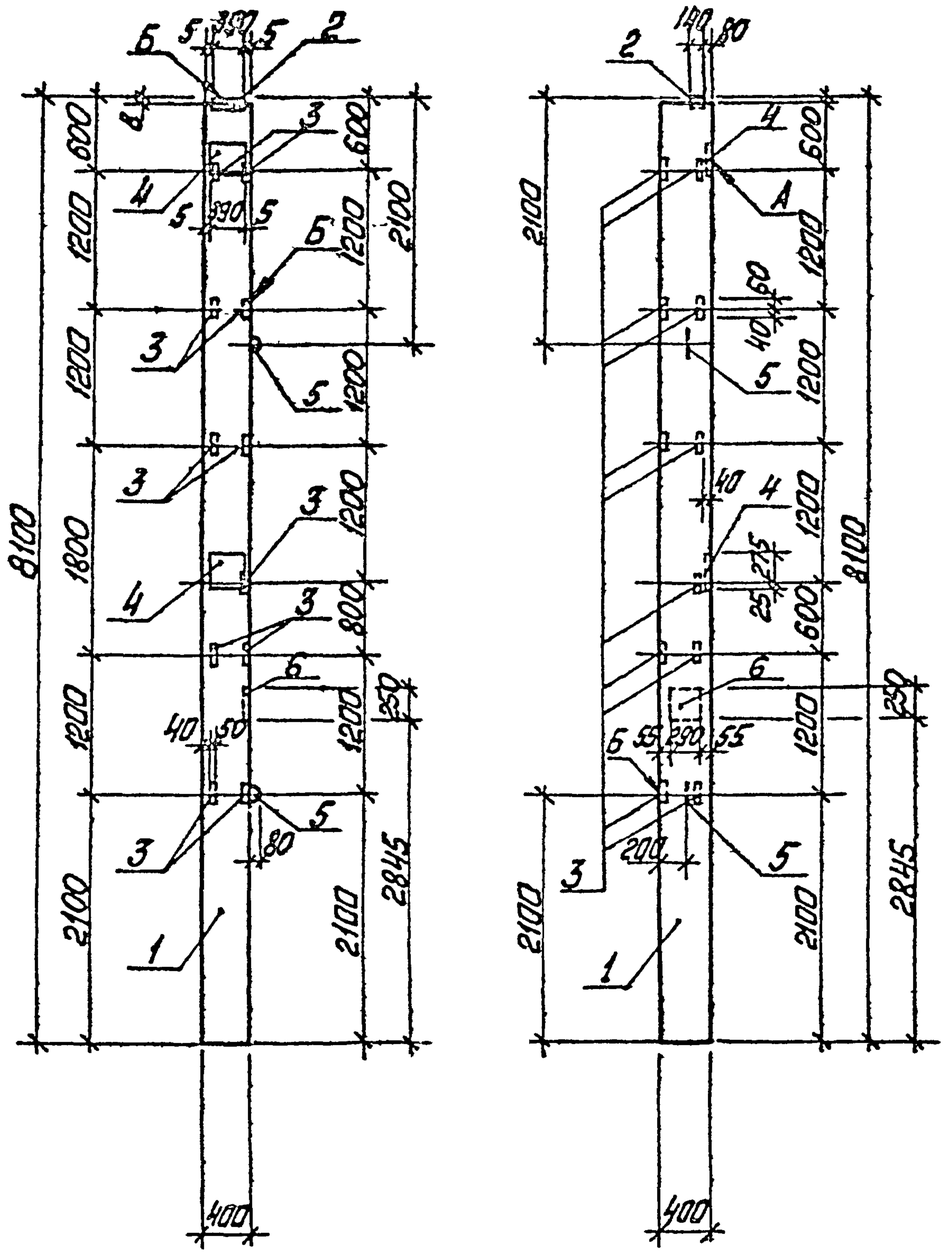

Формат	Зона	Поз.	Обозначение	Наименование	Кол.	Примечание
				Документация		
А3			ТП 903-1-248.87 КЖ.И.ТУ	Технические условия		
				Сборочные единицы		
А3		1	1.423.1-7.1-1.00.0-210	Колонна 3К81-3АV М3	1	
				Детали		
А3		2	1.423.1-7.2-0.030-01	МН2	1	
А3		3	1.423.1-7.2-0.160	МН42	11	
А3		4	1.400-7/6	М1-1-2	2	
А3		5	3.400-7 Вып.1	М16-200	2	
А3		6	1.423.1-7.2-0.150-01	М40	1	

Ведомость расхода стали на дополнительные закладные изделия, кг

Марка элемента	Изделия закладные											Всего
	Арматура класса							Прокат марки				
	А-I			А-III				ВСт3 кп2				
	ГОСТ 5781-82*							ГОСТ 19903-74*				
	ф6	ф16	Итого	ф10	ф12	ф14	Итого	δ=8	δ=10	δ=14	Итого	
3К81-3АV М3а	0,1	2,8	2,9	3,3	3,2	4,6	11,1	9,0	20,8	6,0	35,8	49,8

Установку закладных деталей выполнять по узлам серии 1.423.1-7 Вып.0.

ГИП	Думан		
Нач.отд.	Новожилова		
Н.контр.	Сарыкинская		
Гл.инж.	Лабоцевская		
Рук.гр.	Бобрик		
Вед.инж.	Яковлик		
Техник	Залитр		

ТП 903-1-248.87 КЖ.И.03.1.1

Колонна 3К81-3АV М3а

Стадия	Масса	Масштаб
Р	3200	1:50
Лист	Листов 1	

ЛАТГИПРОПРОМ

Копировал

Формат А3

22634-06

Инв.№ подл. | Подп. и дата | Взам.инв.№

Альбом 3.2

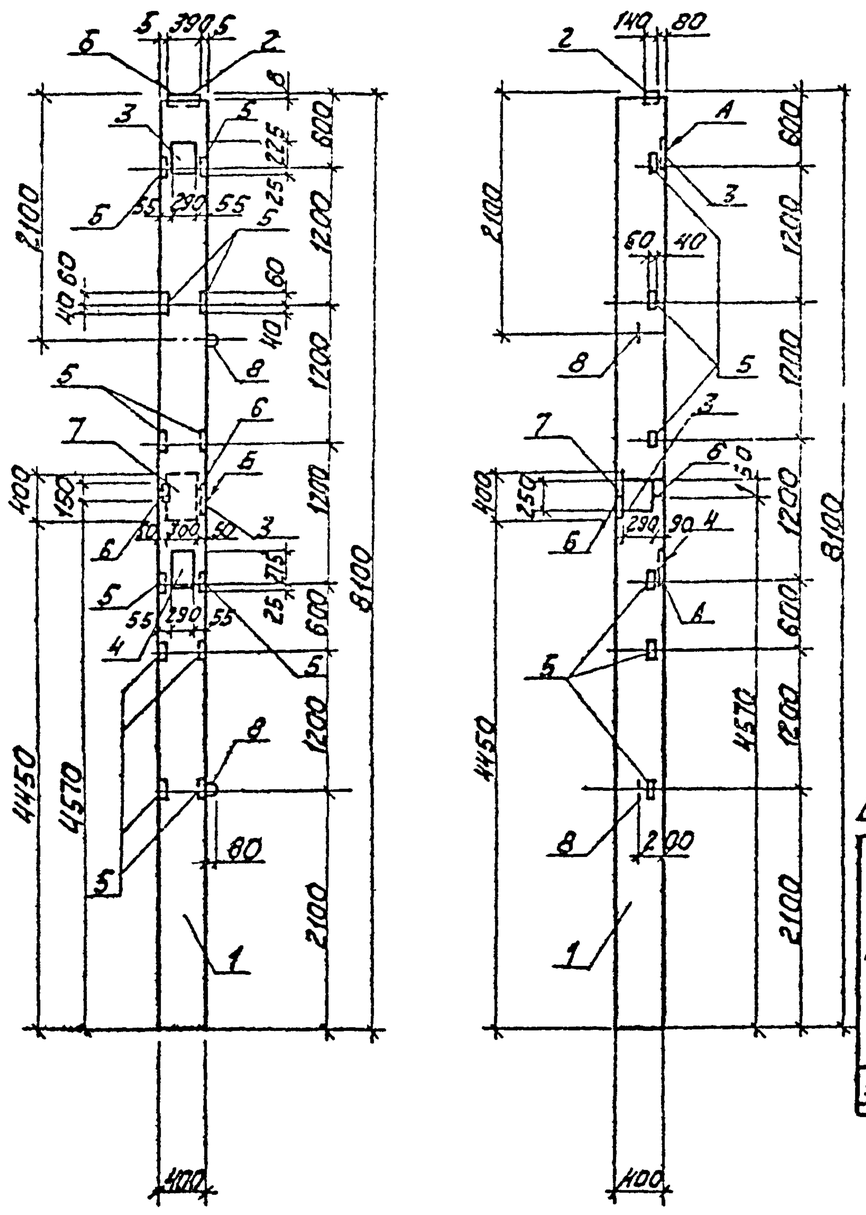

Формат	Зона	Поз.	Обозначение	Наименование	Кол.	Примечание
				Документация		
А3			ТП 903-1-248.87 КЖ.И.ТУ	Технические условия		
				Сборочные единицы		
А3		1	1.423.1-7.1-1.000-210	Колонна 3К81-3А V МЗ	1	
				Детали		
А3		2	1.423.1-7.2-0.030-01	МН2	1	
А3		3	1.423.1-7.2-0.150-01	МН40	2	
А3		4	1.423.1-7.2-0.150-02	МН41	1	
А3		5	1.423.1-7.2-0.160	МН42	12	
А3		6	1.020-1/83.2-15	МН-45	1	
А3		7	1.400-15 В1 170-08	МН 158-3	1	
А3		8	3.400-7 Вып.1	М 16-200	2	

Ведомость расхода стали на дополнительные закладные изделия, кг.

Марка элемента	Изделия закладные															Всего
	Арматура класса									Прокат марки						
	А-I			А-III						Вст3кп2						
	ГОСТ 5781-82*									ГОСТ 19903-74*				ГОСТ 8510-82*		
	ф6	ф16	Итого	ф8	ф10	ф12	ф14	ф16	Итого	б=8	б=12	б=14	Итого	L140x90x10	Итого	
3К81-3А V МЗ б	0,3	2,8	3,1	0,5	4,0	7,2	0,6	5,3	17,6	19,5	11,3	6,0	36,8	5,3	5,3	62,8

1. Установку закладных деталей принимать по узлам серий 1.423.1-7. Вып. 1

ГИП	Думан		
Нач.отд.	Важилова		
Н.контр.	Сержинская		
Гл.констр.	Андреевский		
Рук.гр.	Бобрук		
Ведущ.	Яковчик		
Техник	Залите		

ТП 903-1-248.87 КЖ.И.03.1.2

Колонна 3К81-3А V МЗ б

Стадия	Масса	Масштаб
Р	3200	1:50
Лист	Листов 1	

ЛАТГИПРОПРОМ

Копировал — Формат А3

22634-06

Инв.№ подл. | Подпись и дата | Взам.инв.№

Альбом № 2

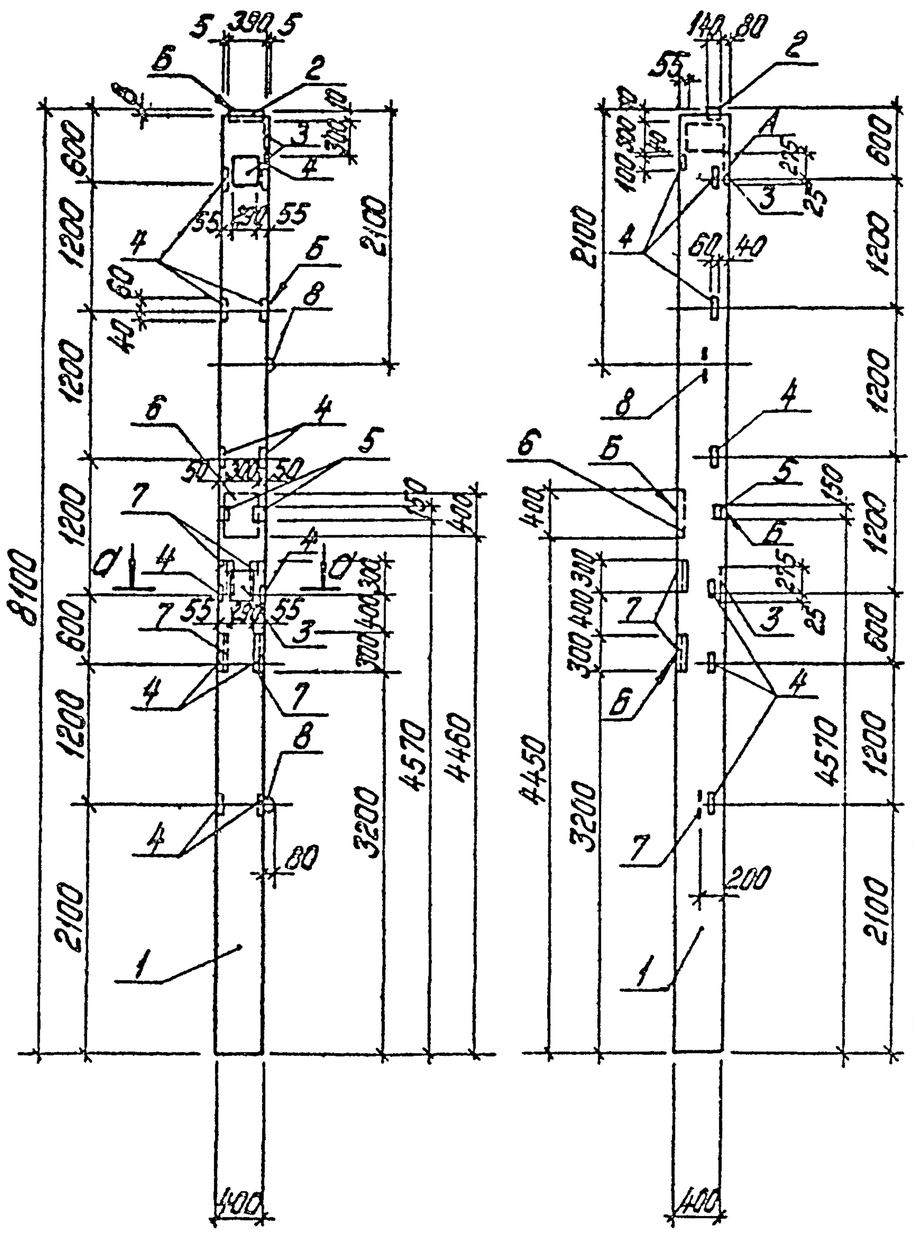

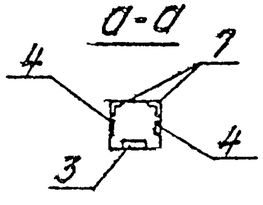

1. Узлы установки закладных деталей приняты по серии 1.423.1-7 вып. 1.

Формат	Зона	Поз.	Обозначение	Наименование	Кол.	Примечание
				Документация		
А3			ТП903-1-248.87 КЖ.И.ТУ	Технические условия		
				Сборочные единицы		
А3		1	1.423.1-7.1-1.00.0-210	Колонна 3К81-3АV М3	1	
				Детали		
А3		2	1.423.1-7.2-0,030-01	МН2	1	
А3		3	1.423.1-7.2-0,150-02	МН41	3	
А3		4	1.423.1-7.2-0,160	МН42	13	
А3		5	1.020-1/83,2-15	МН45	1	
А3		6	1.400-15 В.1 170-08	МН153-3	1	
А3		7	1.400-15 В.1 530-05	МН528	4	
А3		8	3.400-7 В.1	М16-200	2	

Ведомость расхода стали на дополнительные закладные изделия, кг

Марка элемента	Изделия закладные															Всего
	Арматура класса								Прокат марки							
	А-I	А-III							ВСт3 кп2							
	ГОСТ 5781-82*								ГОСТ 19903-74*				ГОСТ 8509-72	ГОСТ 8510-82*		
	ф6	ф16	ф8	ф10	ф12	ф14	ф16	Итого	б=8	б=12	б=14	Итого	L63×5	L100×100×8	Итого	
3К81-3АV М38	0,3	2,8	3,7	4,3	7,2	0,6	5,3	21,1	21,7	11,3	6,0	39,0	5,6	5,3	10,9	74,1

ТП903-1-248.87 КЖ.И.03.1.3							
ГИП	Думан		Колонна 3К81-3АV М38	Стадия	Масса	Масштаб	
Нач.отд.	Новенкилова			Р	3200	1:50	
Н.контр.	Сапожинская			Лист	Листов 1		
Гл.констр.	Лубоцевская			ЛАТГИПРОПЫСМ			
Рук.гр.	Бобрук						
Вед.инж.	Яковчик						
Техник	Залите						

копировал Дубкова

формат А3

22634-06

Альбом 3.2

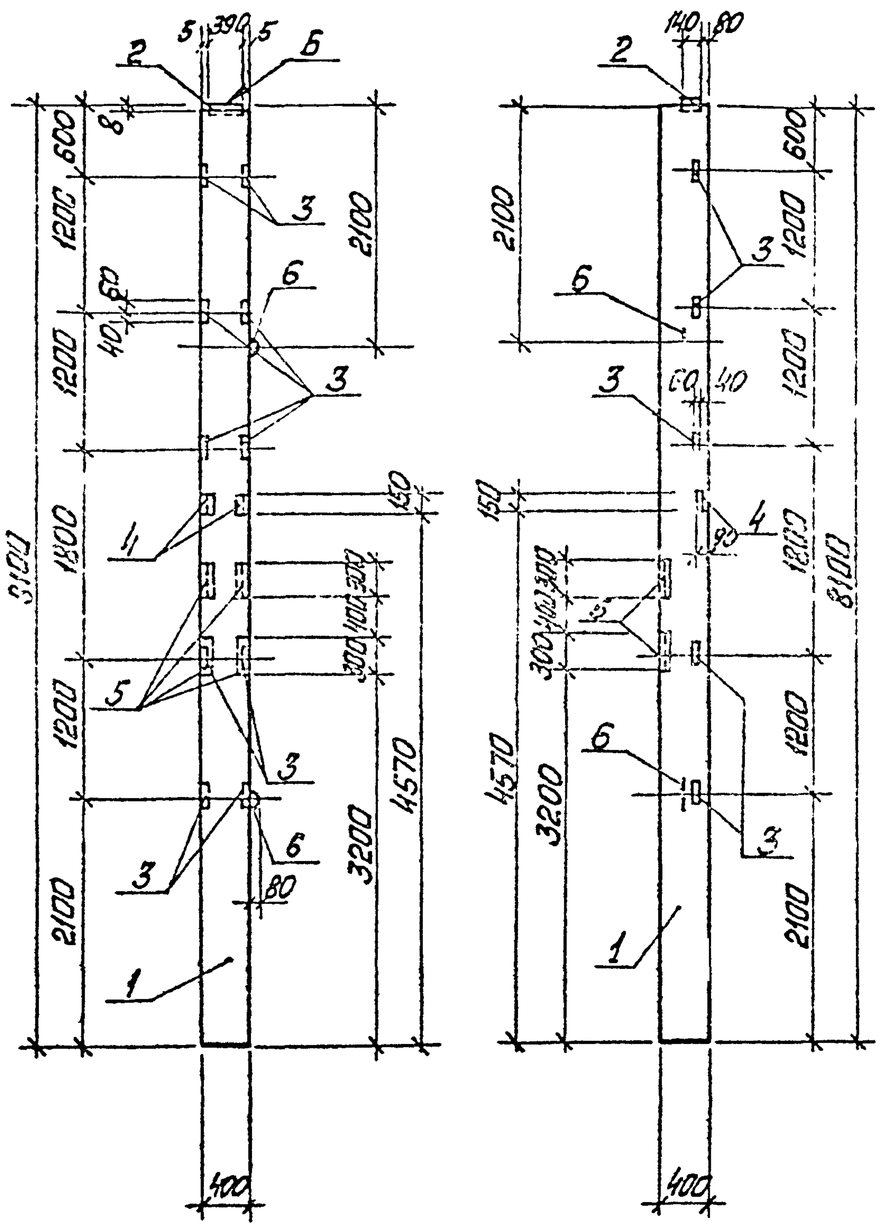

Форм.	Зона	Поз.	Обозначение	Наименование	Кол.	Примечание
				Документация		
А3			тп903-1-248.87 КЖ.И.ТУ	Технические условия		
				Сборочные единицы		
А3		1	1.423.1-7.1-1.00.0-210	Колонна 3К81-3АV М3	1	
				Детали		
А3		2	1.423.1-7.2-0,030-01	МН2	1	
А3		3	1.423.1-7.2-0,160	МН42	10	
А3		4	1.020-1/83.2-15	МН45	1	
А3		5	1.400-15 В.1 530-05	МН528	4	
А3		6	3.400-7 В.1	М16-200	2	

Ведомость расхода стали на дополнительные закладные изделия, кг

Марка элемента	Изделия закладные													Всего
	Арматура класса							Прокат марки						
	А-I		А-III					ВСт3кп2						
	ГОСТ 5781-82*							ГОСТ 19903-74*			ГОСТ 8509-72*	ГОСТ 8510-72*		
	ф16	Итого	ф8	ф10	ф12	ф14	Итого	б=8	б=14	Итого	L63x5	L140x90x16	Итого	
3К81-3АV М3г	2,8	2,8	3,7	3,4	1,2	0,6	8,9	4,0	6,0	10,0	5,6	5,3	10,9	32,6

1. Узлы установки закладных деталей приняты по серии 1.423.1-7 Вып.1.

ГИП	Думан		
Нач отд	Чавжилова		
Н. контр.	Гаржинская		
Гл. конст.	Андриевская		
Рук. гр.	Бобрук		
Вед инж.	Якобчик		
Техник	Залитис		

тп 903-1-248.87 КЖ.И.03.1.4

Колонна 3К81-3АV М3г

Стадия	Масса	Масштаб
Р	3200	1:50

Лист | Листов 1

ЛАТГИПРОПРОМ

Копировал

Формат А3

Альбом № 2

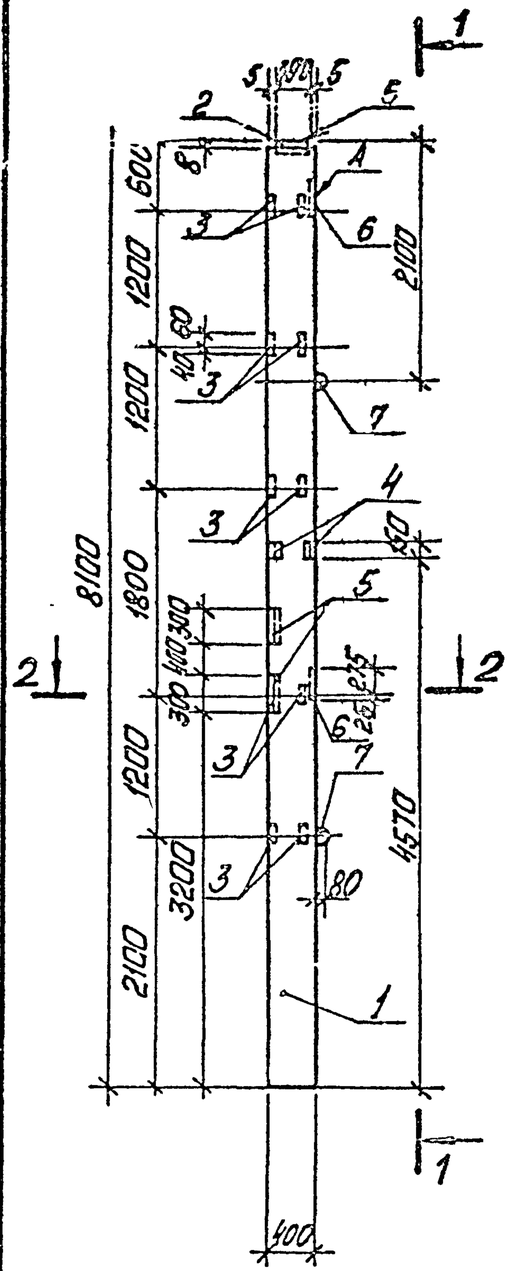

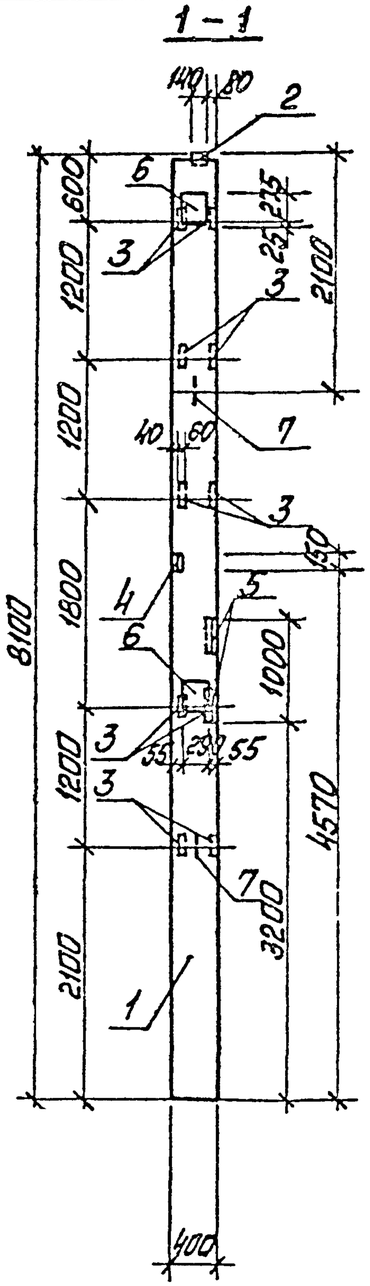

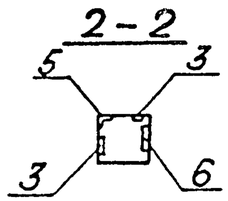

Форм.	Зона	Поз.	Обозначение	Наименование	Кол.	Примечание
				Документация		
А3			ТП 903-1-248.87 КЖ.И.ТУ	Технические условия		
				Сборочные единицы		
А3		1	1.423.1-7.1-1.00.0-210	Колонна 3К81-3АV М3	1	
				Детали		
А3		2	1.423.1-7.2-0,030-01	МН2	1	
А3		3	1.423.1-7.2-0,160	МН42	10	
А3		4	1.020-1/83.2-15	МН45	1	
А3		5	1.400-15 В.1 530-05	МН328	2	
А3		6	1.400-6/76	М1-1-2	2	
А3		7	3.400-7 В.1	М16-200	2	

Ведомость расхода стали на дополнительные закладные изделия, кг

Марка элемента	Изделия закладные														Всего
	Арматура класса							Прокат марки							
	А-I		А-III					ВСт3кп2							
	ГОСТ 5781-82*							ГОСТ 19903-74*				ГОСТ 8509-72	ГОСТ 8510-72		
	ф16	Итого	ф8	ф10	ф12	ф14	Итого	δ=8	δ=10	δ=14	Итого	L63×5	L140×90×10	Итого	
3К81-3АV М3д	2,8	2,8	2,1	3,0	1,2	5,2	11,9	4,0	20,8	6,0	30,8	2,9	5,3	8,2	53,7

1. Узлы установки закладных деталей приняты по серии 1.423.1-7 вып 1.

ГИП	Думан		
Нач отд	Новожилова		
Н. конт	Лагжинская		
Гл. конст	Назлиевская		
Рук гр	Бобчук		
Вед. инж	Яковчик		
Техник	Залите		

ТП 903-1-248.87 КЖ.И.03.1.5

Колонна 3К81-3АV М3д

Стадия	Масса	Масштаб
Р	3200	1:50
Лист	Листов 1	

ЛАТГИПРОПРОМ

Копировал

Формат А3

22634-06

Альбом № 2

Инв. № подл. | Подп. и дата | Взам. инв. №

Альбом 3.2

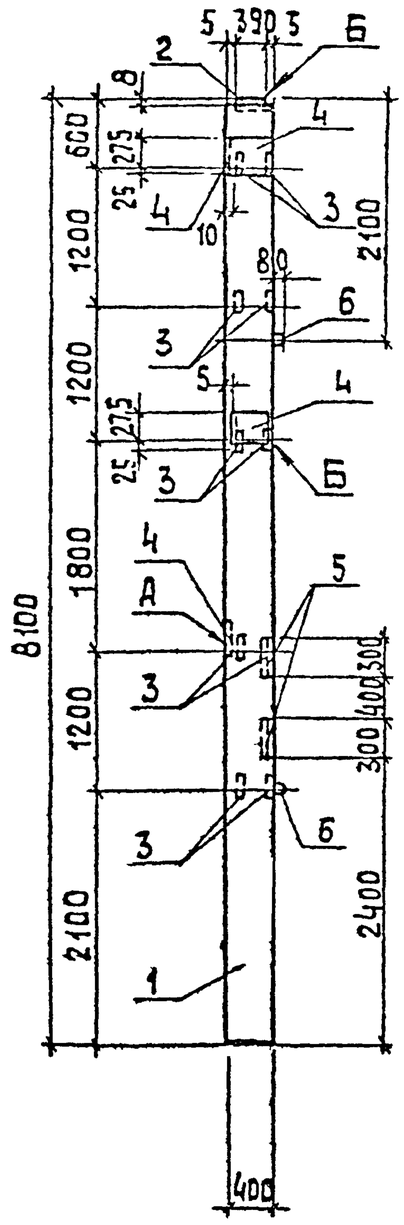

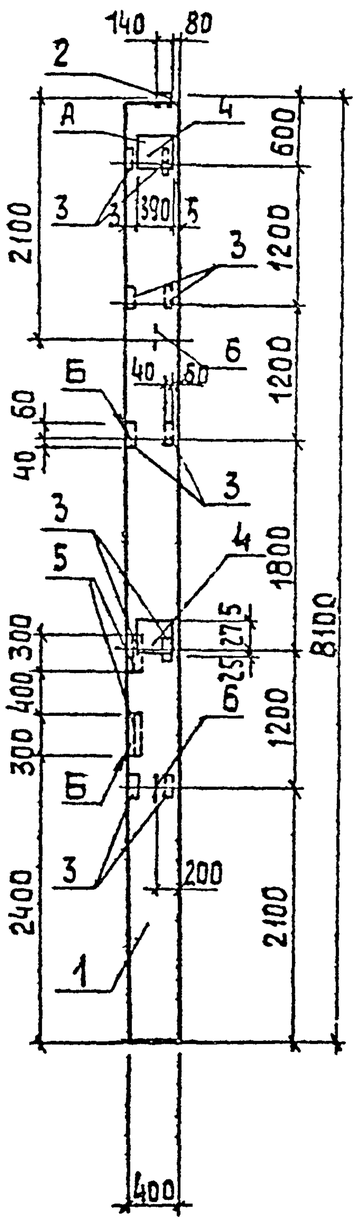

Форма	Зона	Поз.	Обозначение	Наименование	Кол.	Примечание
				Документация		
А3			ТП 903-1-248.87 кж.и.ТЧ	Технические условия		
				Сборочные единицы		
А3		1	1.423.1-7.1 - 1.00.0-270	Колонна 3К 81-3АУ М3	1	
				Детали		
А3		2	1.423.1-7.2-0.030-01	МН2	1	
А3		3	1.423.1-7.2-0.160	МН42	10	
А3		4	1.400-6/76	М1-1-2	4	
А3		5	1.400-15 В.1 530-05	МН 528	2	
А3		6	3.400-7 В.1	М16-200	2	

Ведомость расхода стали на дополнительные закладные изделия, кг

Марка элемента	Изделия закладные												Всего
	Арматура класса						Прокат марки						
	А-I	А-III					Вст3кп2						
	ГОСТ 5781-82*						ГОСТ 19903-74*				ГОСТ 8509-72*		
	ф16	ф8	ф10	ф12	ф14	Итого	б=8	б=10	б=14	Итого	L63x5	Итого	
3К81-3АУМ3е	2,8	1,7	3,0	1,2	8,2	17,9	4,0	41,6	6,0	51,6	2,9	2,9	72,4

1. Узлы установки закладных деталей принимать по серии 1.423-7 вып.1

ГИП	Думан		
Нач.отд	Новожилова		
Н.контр.	Саржинская		
Гл.конст.	Анбриевская		
Рук.гр.	Бобрчк		
В.инж.	Яковчик		
Техник	Залите		

ТП 903-1-248.87 КЖ.И.03.1.6

Колонна 3К.81-3АУМ3е

Стадия	Масса	Масштаб
Р	3200	1:50
Лист	Листов 1	

ЛАТГИПРОПРОМ

Копировал 38 формат А3

Инв.№ подл. | Подп. и дата | Взам.инв.№

90631-06

Альбом 3.2

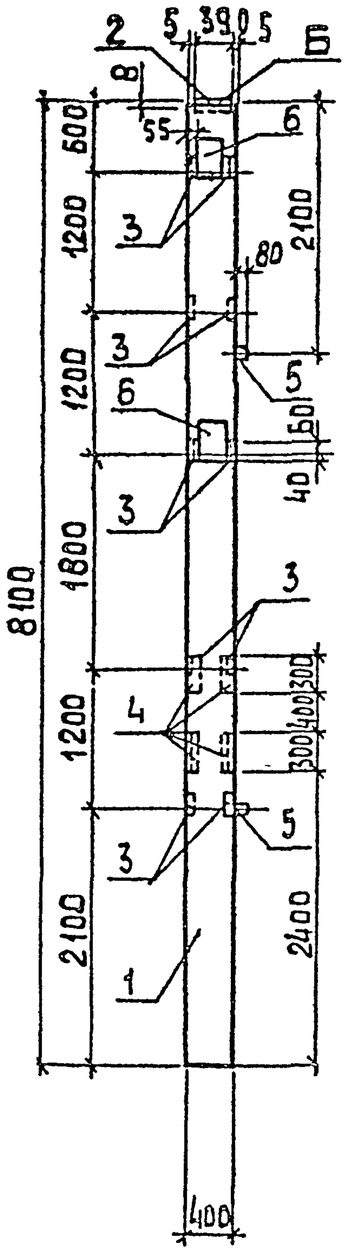

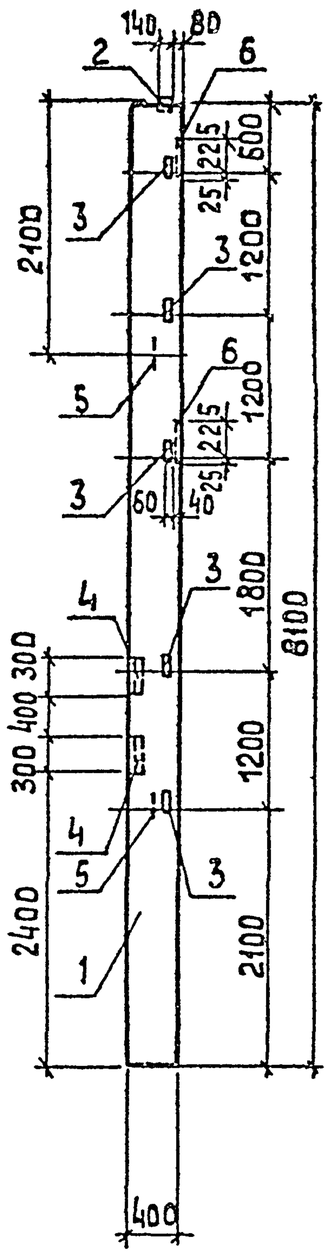

Форм.	Зона	Поз.	Обозначение	Наименование	Кол.	Примечание
				Документация		
А3			ТП 903-1-248.87 КЖ.И.ТУ	Технические условия		
				Сборочные единицы		
А3		1	1.423.1-7.1-1.00.0-210	Колонна 3К.В1-3АV М3	1	
				Детали		
А3		2	1.423.1-7.2-0.030-01	МН2	1	
А3		3	1.423.1-7.2-0,160	МН42	10	
А3		4	1.400-15 В.1 530-05	МН 52 В	4	
А3		5	3.400-7 В.1	М16-200	2	
А3		6	1.423.1-7.2-0,150-01	МН40	2	

Ведомость расхода стали на дополнительные закладные изделия, кг

Марка элемента	Изделия закладные											Всего
	Арматура класса											
	А-I		А-III				Вст3 кп 2					
	ГОСТ 5781-82*						ГОСТ 19903-74*			ГОСТ 8509-72*		
	ф16	Итого	ф8	ф10	ф12	Итого	б=8	б=14	Итого	L63x5	Итого	
3К 81-3АV М3Ж	2,8	2,8	3,4	3,0	5,2	11,6	13,2	6,0	19,2	5,8	5,8	39,4

1. Узлы установки закладных деталей принимать по серии 1.423.1-7 Вып.1

ГИП	Думан		
Нач.отд.	Новожилов		
Н.контр.	Саржинская		
Гл.конст.	Андриевская		
Рук.гр.	Бобрук		
В.инж.	Яковчик		
Техник	Залите		

ТП 903-1-248.87 КЖ.И.03.17

Колонна 3К-В1-3АV М3Ж

Стадия	Масса	Масштаб
Р	3200	1:50
Лист	Листов 1	

ЛАТГИПРОПРОМ

Копировал

Формат А1

22634-06

Инв.№ подл. | Подп. и дата | Взам.инв.№

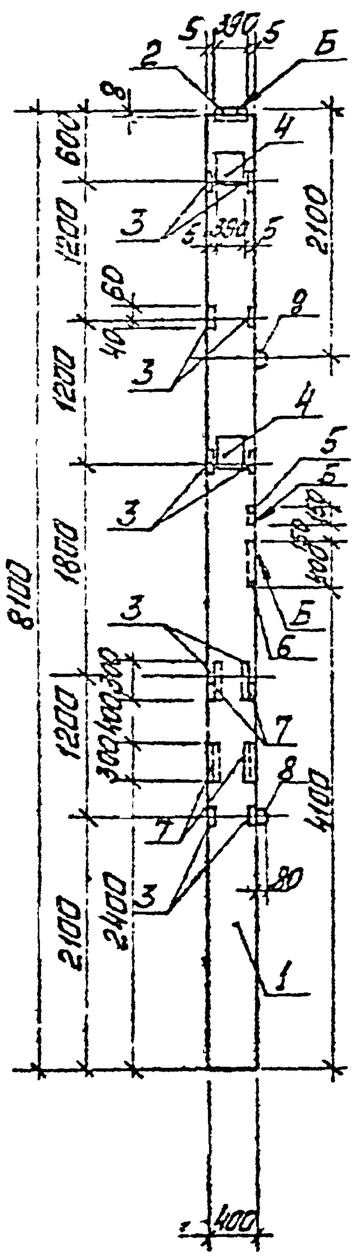

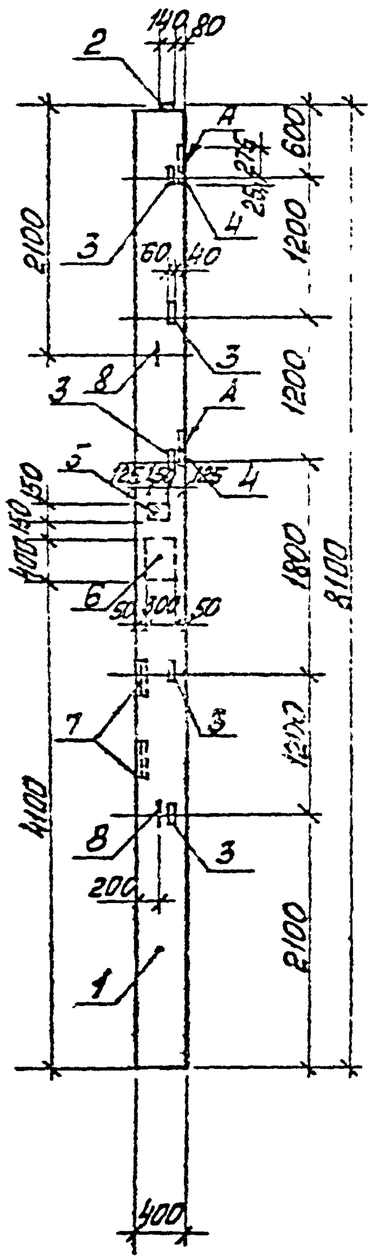

1. Узлы установки закладных деталей принятые по серии 1.423.1-7 вып.1.

Формат	Зона	Поз.	Обозначение	Наименование	Кол.	Примечание
				Документация		
А3			ТП 903-1-248.87 КЖ.И.ТУ	Технические условия		
				Сборочные единицы		
А3		1	1.423.1-7.1-1.00.0-210	Колонна 3К81-3АV М3	1	
				Детали		
А3		2	1.423.1-7.2-0.030-01	МН2	1	
А3		3	1.423.1-7.2-0.160	МН42	10	
А3		4	1.400-7/6	М1-1-2	2	
А3		5	1.400-15 В.1 120-42	МН 112-2	1	
А3		6	1.400-15 В.1 170-08	МН 153-3	1	
А3		7	1.400-15 В.1 630-05	МН 528	4	
А3		8	3.400-7 В.1	М16-200	2	

Ведомость расхода на дополнительные закладные изделия, кг

Марка элемента	Изделия закладные															Всего
	Арматура класса							Прокат марки								
	А-I	А-III						ВСт3 кп 2								
	ГОСТ 5781-82*							ГОСТ 19903-74*					ГОСТ 8509-72*			
	ф16	ф8	ф10	ф18	ф14	ф16	Итого	б=8	б=10	б=12	б=14	Итого	L63x5		Итого	
3К81-3АV М3И	2,8	3,2	3,0	2,5	4,6	5,3	18,6	5,4	20,8	11,3	6,0	43,5	5,6		5,6	70,5

ГИП	Думан		
Нач.отд.	Новожилова		
Н.контр.	Горжинская		
Гл.конст.	Эйдриевская		
Рук.гр.	Бабчук		
Вед.инж.	Яковчук		
Техник	Залите		

ТП 903-1-248.87 КЖ.И.03.1.8

Колонна 3К81-3АV М3И

Стадия	Масса	Масштаб
Р	3200	1:50
Лист	Листов 1	

ЛАТГИПРОПРОМ

Копировал

Формат А3

22634-06

Инв. № подл. | Подп. и дата | Взам. инв. №

Альбом 3.2

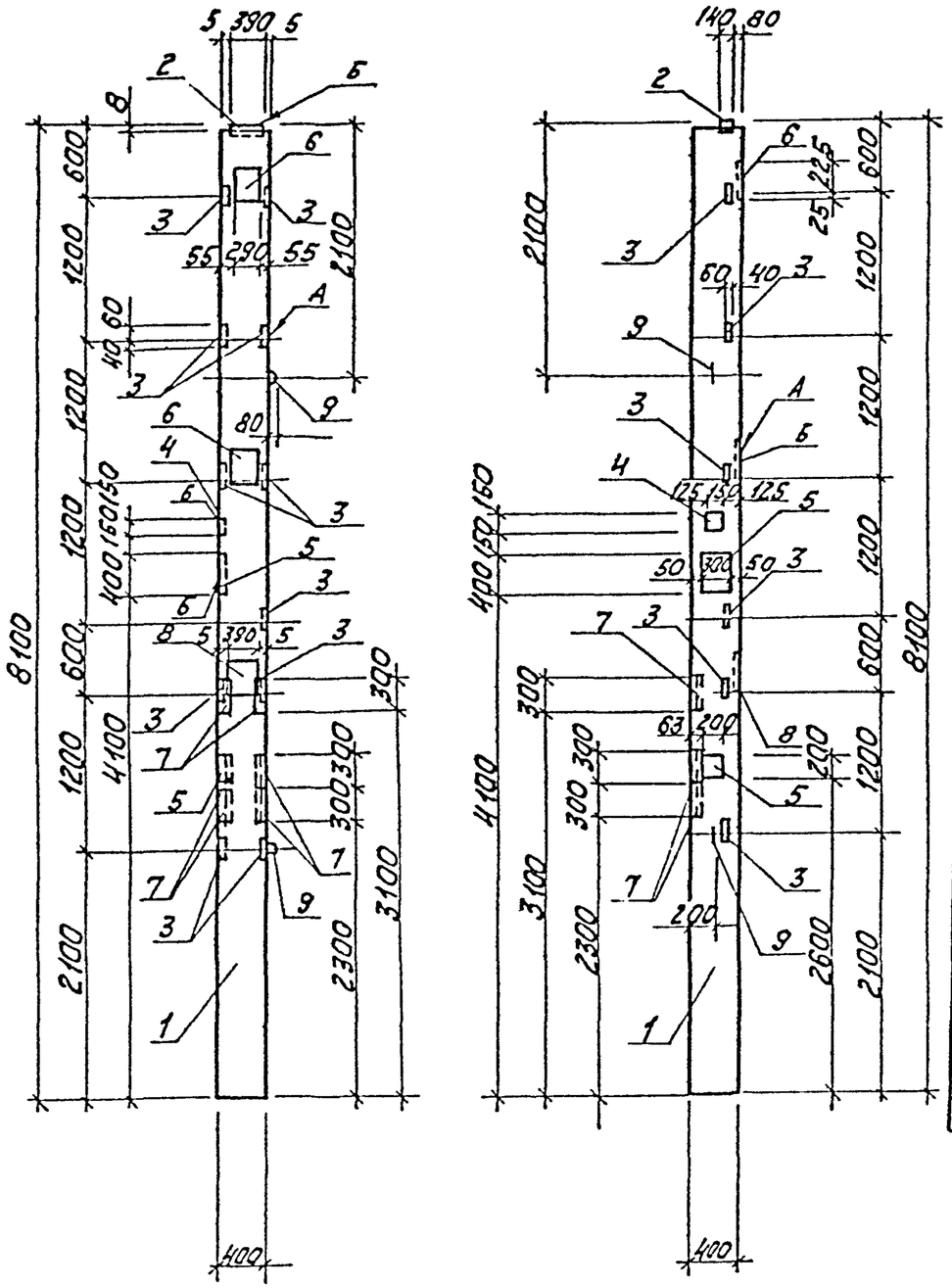

Формат	Зона	Поз.	Обозначение	Наименование	Кол.	Примечание
				Документация		
А3			ТП 903-1-248.87 КЖ.И.ТУ	Технические условия		
				Сборочные единицы		
А3		1	1.423.1-7.1-1.00.0-210	колонна 3к В1-3А V мз	1	
				Детали		
А3		2	1.423.1-7.2-0.030-01	МН2	1	
А3		3	1.423.1-7.2-0.160	МН42	11	
А3		4	1.400-15 В.1 120-43	МН 112-2	1	
А3		5	1.400-15 В.1 130-02	МН 117-3	1	
А3		6	1.423.1-7.2-0.150-01	МН40	2	
А3		7	1.400-15 В.1 530-05	МН 528	6	
А3		8	1.400-6/76	М1-1-2	1	
А3		9	3.400-7 В.1	М 16-200	2	

Ведомость расхода стали на дополнительные закладные изделия, кг.

Марка элемента	Изделия закладные															Всего
	Арматура класса								Прокат марки							
	А-I			А-III					Вст3кп2							
	ГОСТ 5781-82*								ГОСТ 19903-74*					ГОСТ 8509-72*		
	ф6	ф16	Итого	ф8	ф10	ф12	ф14	Итого	δ=6	δ=8	δ=10	δ=14	Итого	L63x5	Итого	
3КВ1-3А V МЗК	0,2	2,8	3,0	5,1	3,3	6,5	2,3	17,2	1,9	15,0	10,4	6,0	33,3	8,6	8,6	62,1

1. Установку закладных деталей выполнять по узлам серии 1.423.1-7 вып. 1

ГИП	Думан		
Нач.отд	Новожилова		
Н.контр	Саржинская		
Гл.констр	Андреевская		
Рук.гр	Бобрук		
Вед.инж	Яковчик		
Техник	Залите		

ТП 903-1-248.87 КЖ.И.03.1.9

Колонна 3КВ1-3А V МЗК

Стадия	Масса	Масштаб
Р	3200	1:50
Лист	Листов 1	

ЛАТГИПРОПРОМ

Копировал

Формат А3

22634-06

Альбом 30

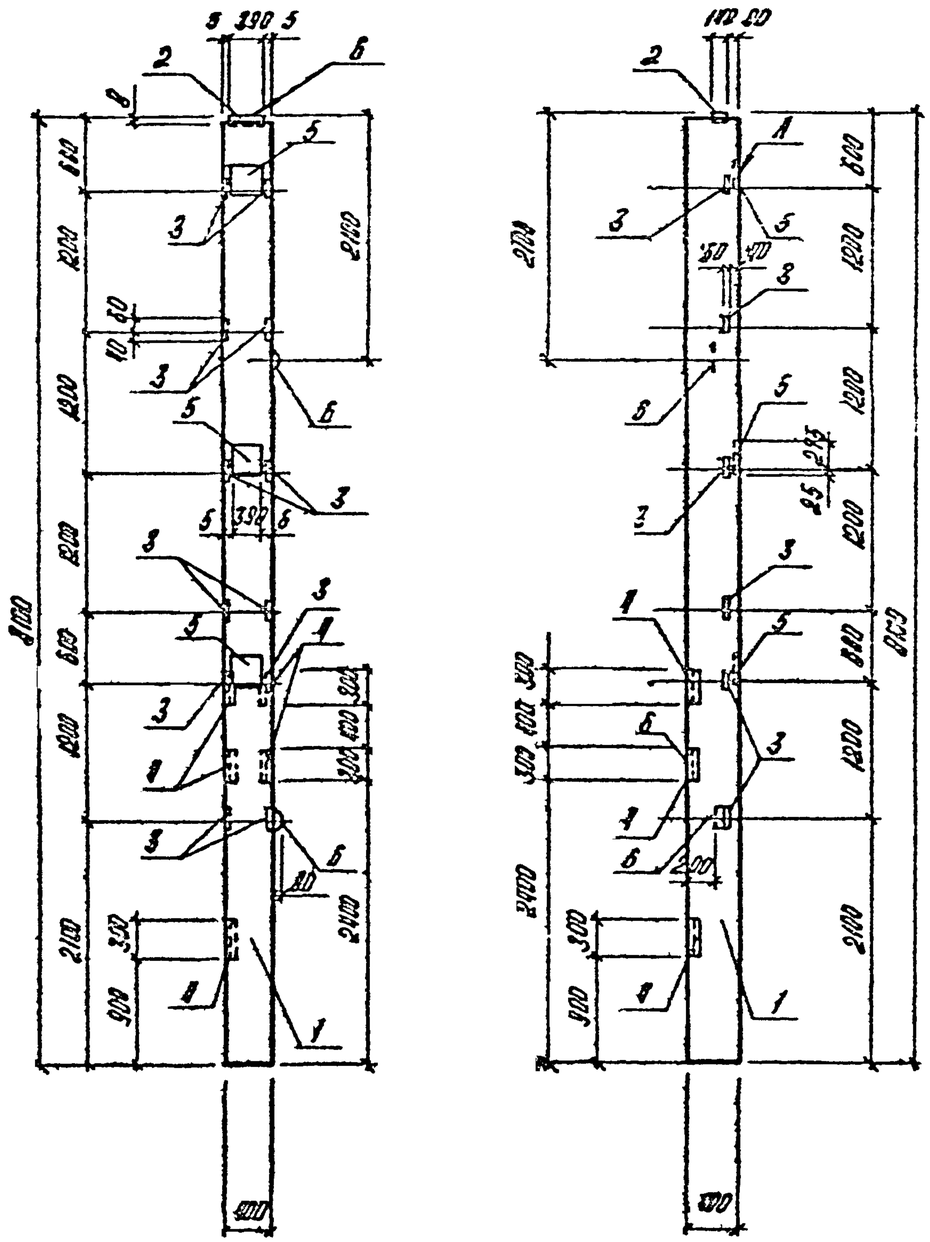

Формат	Зона	Поз	Обозначение	Наименование	Кол.	Примечание
				Документация		
А3			ТП503-1-248.87 КЖ.М. ТУ	Технические условия		
				Сборочные единицы		
А3		1	1.423.1-7.1-100.0-210	Колонна 3к 81-3АV М3		
				Детали		
А3		2	1.423.1-7.2-0.030-01	МН2	1	
А3		3	1.423.1-7.2-0.160	МН40	12	
А3		4	1.400-15 В.1530-05	МН628	5	
А3		5	1.400-6/76	М1-1-2	3	
А3		6	3.400-7 Д.1	М16-200	2	

Ведомость расхода стали на дополнительные закладные изделия, кг

Марка элемента	Изделия закладные													Всего
	Арматура класса							Прокат марки						
	А-I		А-III					ВСт3 кп2						
	ГОСТ 5781-82*							ГОСТ 19903-74*				ГОСТ 2590-79*		
	ф16	Итого	ф8	ф10	ф12	ф14	Итого	б=8	б=10	б=14	Итого	∟63×5	Итого	
3КВ1-3АV М3П	2,8	2,8	4,2	3,6	1,2	5,9	15,9	4,8	31,2	6,0	42,0	7,2	7,2	67,9

1. Установку закладных деталей. Выполнять по узлам серии 1.423.1-7 Вып.1.

ГИП	Аймон		
Нач.отд	Новожилов		
Н.контр	Сержинская		
Гл.констр.	Андреевская		
Рук.гр.	Бабчук		
Вед.инж.	Ахвахин		
Техник.	Зальцгер		

ТП503-1-248.87 КЖ.М.03.1.10

Колонна 3к 81-3АV М3П

Стадия	Масса	Масштаб
Р	3200	1:50
Лист	Листов 1	

ЛАТГИПРОПРОМ

Копировал

Формат А3

22634-06

Инв. № подл. | Подпись и дата | Взам. инв. №

Альбом 3.2

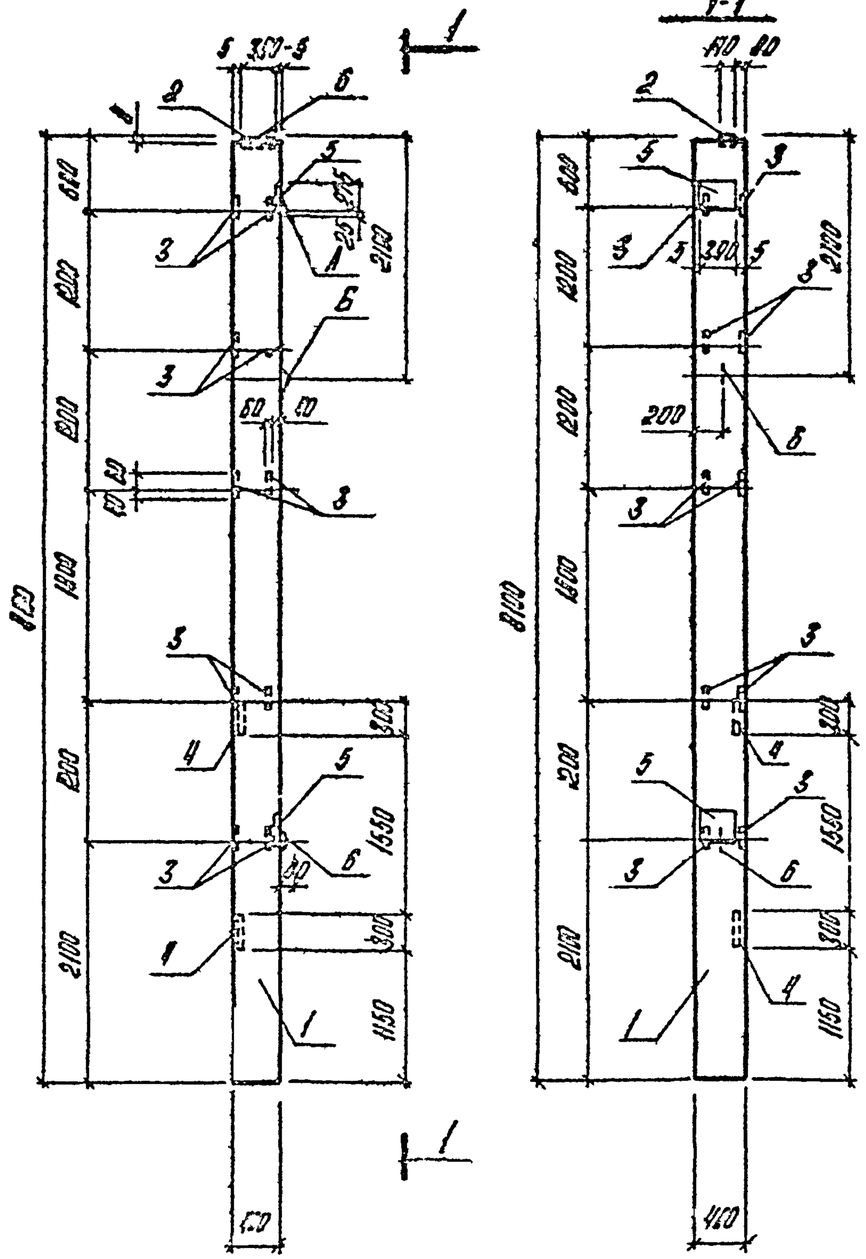

Формат	Зона	Поз.	Обозначение	Наименование	Кол.	Примечание
				Документация		
А5			ТП903-1-240.87 ВН.И.ТУ	Технические условия		
				Сборочные единицы		
А5		1	1.423.1-7.1-1.00.0-210	Колонна 3К 81-3АУ М3		
				Детали		
А5		2	1.423.1-7.2-0.030-01	МН2	1	
А3		3	1.423.1-7.2-0.160	МН 42	10	
А3		4	1.400-15 В.1 530-05	МН529	2	
А3		5	1.400-6/76	МН-142	2	
А3		6	3.400-7 В.1	МН5-200	2	

Ведомость расхода стали на дополнительные закладные изделия, кг

Марка элемента	Изделие закладные													Всего
	Арматура класса							Прокат марки						
	А-I		А-III					ВСт3 кп2						
	ГОСТ 5781-82*							ГОСТ 19903-74*				ГОСТ 8509-72*		
	ф16	Итого	ф8	ф10	ф12	ф14	Итого	б=8	б=10	б=14	Итого	L63×5	Итого	
3К81-3АУ М3М	2,8	2,8	1,6	3,0	1,2	4,6	10,4	4,0	20,8	6,0	30,8	2,8	2,8	46,8

1. Установку закладных деталей выполнять по узлам серии 1.423.1-7 Вып.1.

ГИП	Дымов		
Нач.отд	Новожилова		
Н.контр	Сорокинская		
Гл.констр	Андриевская		
Рук.гр	Бобрик		
Вед.инж	Яковчик		
Тех.кон	Залите		

ТП903-1-240.87 КЖ.И.03.1.11

Колонна 3К81-3АУ М3М

Стадия	Масса	Масштаб
Р	3200	1:50
Лист	Листов 1	

ЛАТГИПРОПРОМ

Копировал

Формат А3

22 34-06

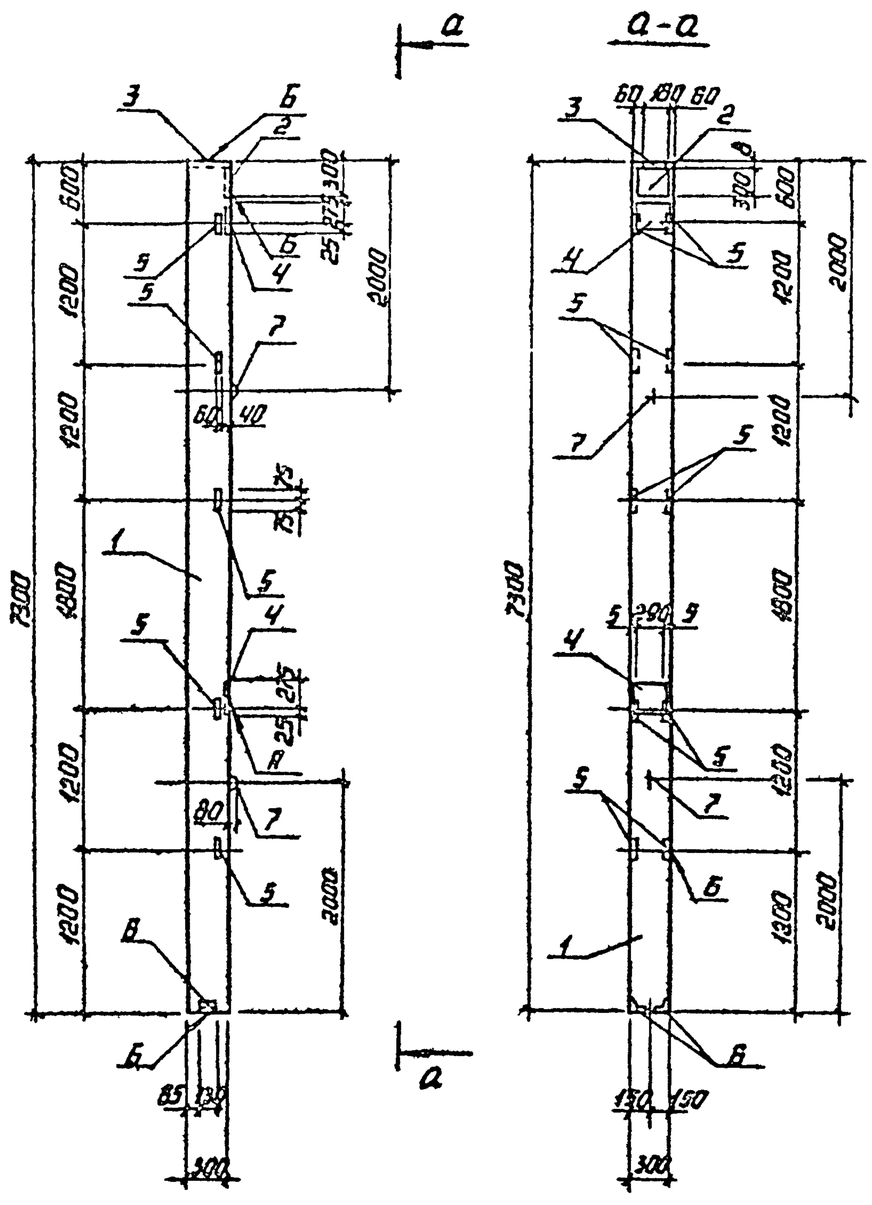

Формат	Зона	Поз.	Обозначение	Наименование	Кол.	Примечание
				Документация		
А3			ТП903-1-248.87 КЖ.Н.ТУ	Технические условия		
				Сборочные единицы		
А3		1	1.427.1-5.1-1.00-118	Колонна КФ73-3АV	1	
				Изделия закладные		
А3		2	1.427.1-5.2-0.40.0	МН1	1	
А3		3	1.427.1-5.2-0.05.0	МН2	1	
А3		4	1.427.1-5.2-0.15.0-2	МН16	2	
А3		5	1.427.1-5.2-0.16.0	МН17	10	
А3		6	1.427.1-5.2-0.16.0-1	МН18	1	
А3		7	3.400-7 вып.1	М12-150	2	

Ведомость расхода стали на дополнительные закладные изделия

Марка элемента	Изделия закладные										Всего
	Арматура класса							Прокат марки			
	А-I			А-III				ВСт3 кп2			
	ГОСТ 5781-82*							ГОСТ 19903-74*			
	ф6	ф12	итого	ф10	ф12	ф14	итого	δ=8	δ=10	итого	
КФ73-3АV-а	0,2	1,3	1,5	6,5	1,3	4,8	12,6	15,9	9,6	25,5	39,6

1. Установку закладных деталей выполнить по узлам серии 1.427.1-5 вып. 0.

ГИП	Думан		
Нач.отд.	Новодчилова		
Н.контр.	Сарбанасова		
Гл.констр.	Андриевский		
Рук.гр.	Бобрик		
Вед.инж.	Яковчик		
Технк	Залыте		

ТП 903-1-248.87 КЖ.Н.03.2.1

Колонна КФ73-3АV-а

Стадия	Масса	Масштаб
Р	1700	1:50

Лист | Листов 1

ЛАТГИПРОПРОМ

Копировал | Формат А3

22634-06

Инв. № подл. | Подпись и дата | Взам. инв. №

Альбом 3.2

Рис. 1

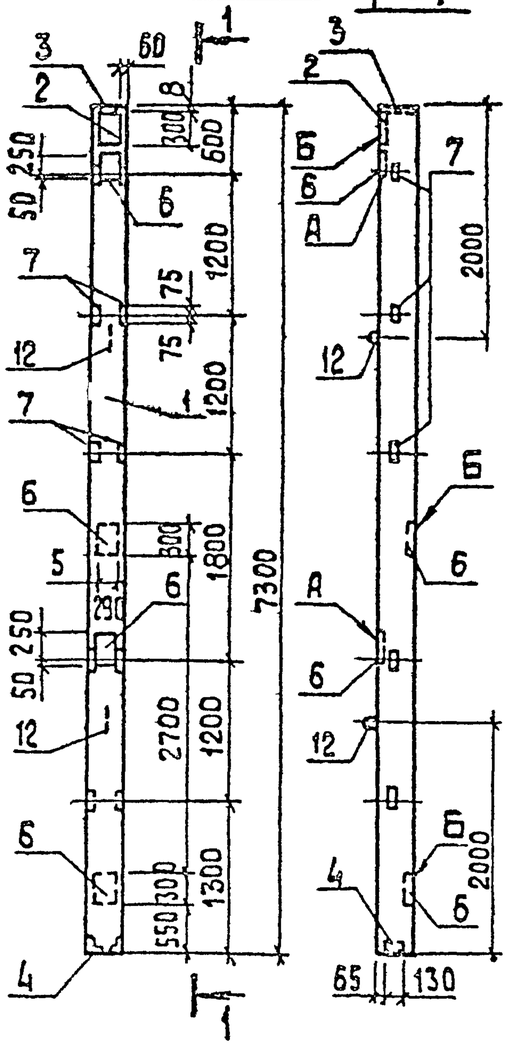

Рис. 2

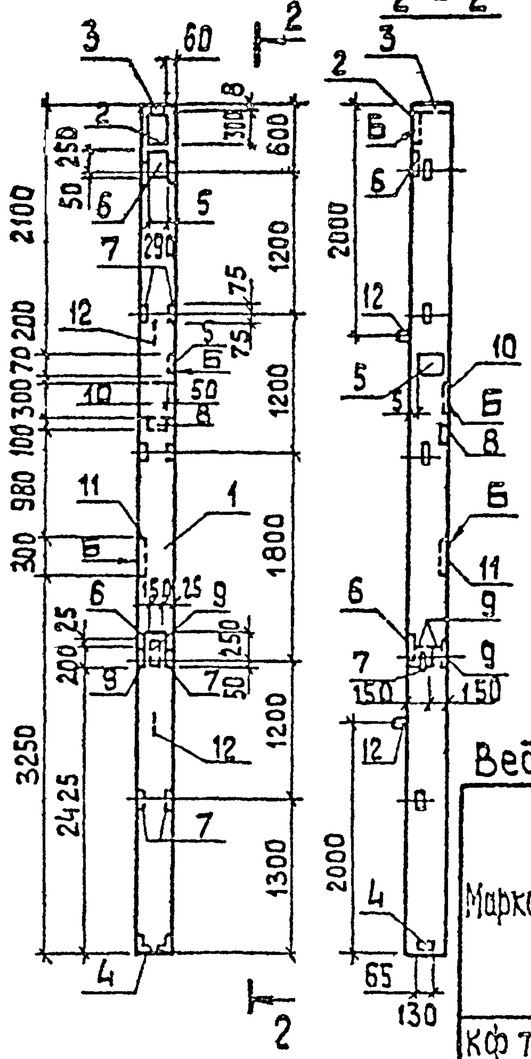

Формат	Зона	Поз.	Обозначение	Наименование	Кол. на исп. т 903-1-248.87 кж.и.03-22 —	01	Примечание
				Документация			
А3			ТП 903-1-248.87 кж.и.ТУ	Технические условия			
				Сборочные единицы			
А3		1	1.427.1-5.1-1.00-118	КФ73-3АV	1	1	
				Детали			
А3		2	1.427.1-5.2-0.04.0	МН1	1	1	
А3		3	1.427.1-5.2-0.05.0	МН2	1	1	
А3		4	1.427.1-5.2-0.09.0	МН8	1	1	
А3		5	1.427.1-5.2-0.15.0	МН14		1	
А3		6	1.427.1-5.2-0.15.0-2	МН16	4	2	
А3		7	1.427.1-5.2-0.16.0	МН17	10	9	
А3		8	1.400-15.В1. 120-14	МН 107.3		1	
А3		9	1.400-15.В1. 120-52	МН 113-5		3	
А3		10	1.400-15.В1. 160-29	МН 150-6		1	
А3		11	1.400-15.В1. 530-05	МН 528		1	
А3		12	3.400-7 Вып.1	М 12-150	2	2	

Ведомость расхода стали на дополнительные закладные изделия, кг

Марка элемента	Изделия закладные															Всего
	Арматура класса								Прокат марки							
	А III					А I			ВСт3кп2							
	ГОСТ 5781-82*								ГОСТ 8509-73*			ГОСТ 19903-74*				
	ф8	ф10	ф12	ф14	Итого	ф6	ф12	Итого	L63×5	L90×6	Итого	б=6	б=8	б=10	Итого	
КФ73-3АVб		7,3	1,3	9,6	18,2	0,4	1,3	1,7		2,8	2,8		15,1	19,2	34,3	57,0
КФ73-3АVв	2,3	7,2	4,3	4,8	18,6	0,3	1,3	1,6	1,4	2,8	4,2	5,1	21,4	14,3	40,8	65,2

Обозначение	Марка	Рис
ТП 903-1-248.87 кж.и.03.2.2	КФ73-3АVб	1
-01	КФ73-3АVв	2

1. Установку закладных деталей выполнять по узлам серии 1.427.1 Вып. 1

Инв. № подл. | Подп. и дата | Взам. инв. №

ГИП	Думан	
Нач. отд.	Новожилова	
Н. контр.	Саржинская	
Гл. конст.	Андриевский	
Рук. гр.	Бобрик	
В. инж.	Яковчик	
Инж.	Альтерман	

ТП 903-1-248.87 · КЖ.И.03.2.2

Колонна (КФ73-3АVб, КФ73-3АVв)

Стадия	Масса	Масштаб
Р	См. табл.	1:50

Лист | Листов 1

ЛАТГИПРОПРОМ

Копировал 38 Формат А3

22534-06

АЛЬБОМ 3.2

РИС.1

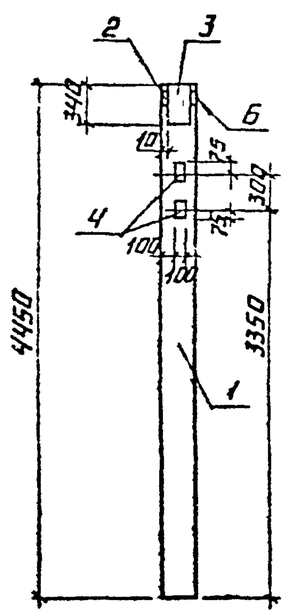

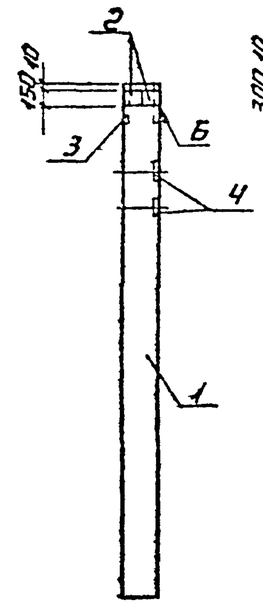

РИС.3

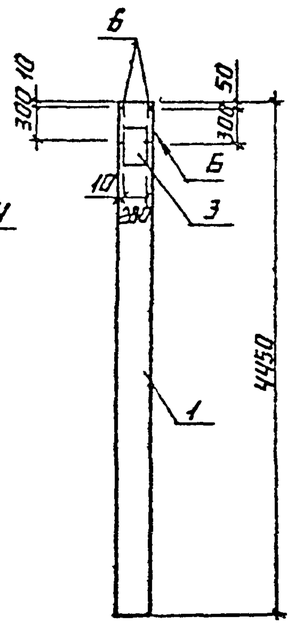

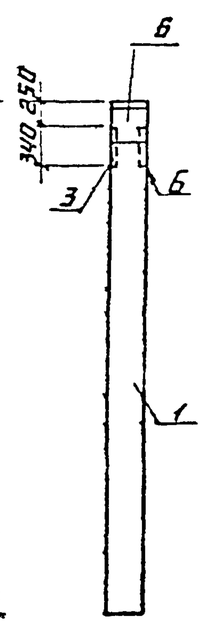

РИС.2

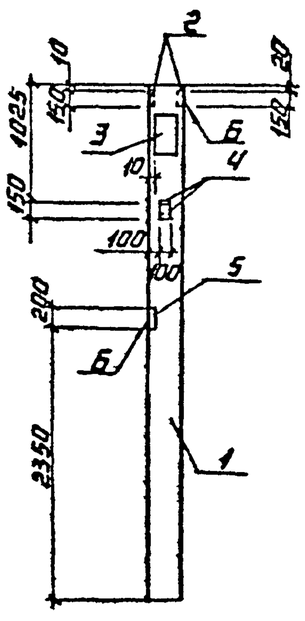

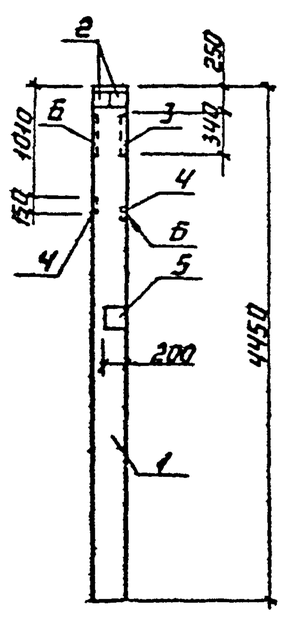

ФОРМАТ	ЗОНА	ПОЗ	ОБОЗНАЧЕНИЕ	НАИМЕНОВАНИЕ	КОЛ. НА ИСПОЛН. ТП 903-1-248.87 КЖ.И.03.3			ПРИМЕЧАНИЕ
					–	01	02	
				ДОКУМЕНТАЦИЯ				
А4			ТП 903-1-248.87 КЖ.И.ТУ	ТЕХНИЧЕСКИЕ УСЛОВИЯ				
				СБОРОЧНЫЕ ЕДИНИЦЫ				
А3		1	1.020-1/83.2-1 04-02	1КЗ.3б	1	1	1	
				ДЕТАЛИ				
А3		2	1.020-1/83 2-15 24-09	МН-41	2	2		
А3		3	1.020-1/83.2-15 26-06	МН-36	1	1	1	
А3		4	1.400-15.81. 120-07	МН 106-2	2	3		
А3		5	1.400-15.81. 130-02	МН 117-3		1		
А3		6	1.400-15.81. 130-56	МН 126-3			2	

ВЕДОМОСТЬ РАСХОДА СТАЛИ НА ДОПОЛНИТЕЛЬНЫЕ ЗАКЛАДНЫЕ ИЗДЕЛИЯ, КГ

МАРКА ЭЛЕМЕНТА	ИЗДЕЛИЯ ЗАКЛАДНЫЕ								ВСЕГО
	АРМАТУРА КЛАССА А III ГОСТ 5781-82*				ПРОКАТ МАРКИ ВСТ3КП2 ГОСТ 19903-74*				
	ф8	ф12	ф18	ИТОГО	δ=6	δ=8	δ=12	ИТОГО	
1КЗ.3б-а	0.8	2.6	3.5	8.9	1.4	5.6	18.0	25.0	31.9
1КЗ.3б-д	1.5	2.8	3.5	7.8	4.0	5.8	18.0	27.6	35.2
1КЗ.3б-в		2.4	3.5	6.0		11.4	18.0	29.4	35.4

ОБОЗНАЧЕНИЕ	МАРКА	РИС.	МАССА КГ
ТП 903-1-248.87 КЖ.И.03.3	1КЗ.3б-а	1	1001
-01	1КЗ.3б-д	2	1001
-02	1КЗ.3б-в	3	1001

1. УСТАНОВКУ ЗАКЛАДНЫХ ДЕТАЛЕЙ ВЫПОЛНЯТЬ ПО УЗЛАМ СЕРИИ 1.020-1/83 ВЫП. 2-1

ГИП	ДУМАН	
НАЧ. ОТД	НОВОЖИЛОВА	
Н. КОНТР	СОРОКИНСКАЯ	
ГА КОНТР	АНДРИЕВСКАЯ	
РУК. ГР.	БОБРУК	
ВЕД. ИНЖ.	ЯКОВЧИК	
ИНЖ.	АЛЬТЕРМАН	

ТП 903-1-248.87 КЖ.И.03.3

КОЛОННА (1КЗ.3б-а, 1КЗ.3б-д, 1КЗ.3б-в)

СТАДИЯ	МАССА	МАСШТАБ
Р	СМ. ТАБЛ.	1:50
ЛИСТ	ЛИСТОВ 1	

ЛАТГИПРОПРОМ

КОПИРОВАЛ

ФОРМАТ А3

22634-06

Инв. № подл. | Подпись и дата | Взам. инв. №

Альбом 3.2

Рис.1

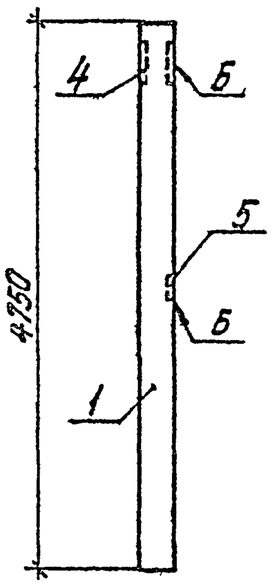

Рис.2

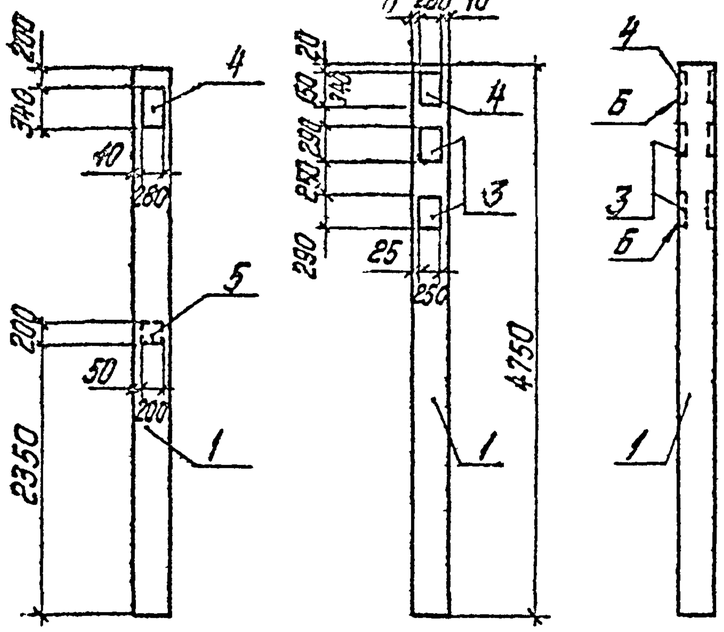

Рис.3

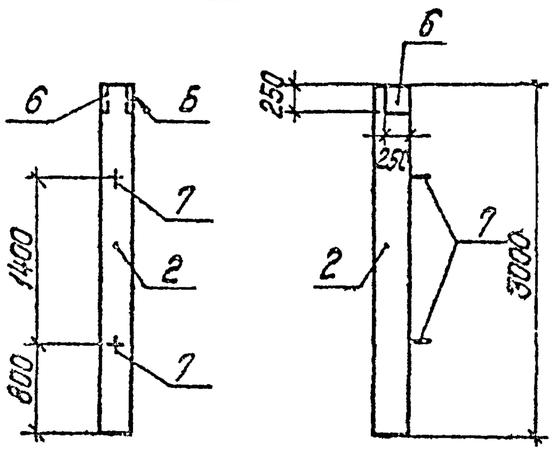

Формат	Зона	Поз.	Обозначение	Наименование	Кол. на исполн. ТП 903-1-248.87 КЖ.И.03.4 —	01	02	Примечание
				Документация				
А4			ТП903-1-248.87 КЖ.И.ТУ	Технические условия				
				Сборочные единицы				
А3		1	1.020-1/83.2-1 05-02	1К3.42	1	1		
А3		2	1.030.9-25-1.0	КБ1			1	
				Детали				
А3		3	1.020-1/83.2-15 23-04	МН-17		2		
А3		4	1.020-1/83.2-15 26-06	МН-36	1	1		
А3		5	1.400-15.В1. 130-02	МН117-3	1			
А3		6	1.400-15 В1. 210-33	МН207-4			1	
А3		7	1.400-9 В1	УП2-3			2	

Ведомость расхода стали на дополнительные закладные изделия, кг

Марка элемента	Изделия закладные												Всего
	Арматура класса								Прокат марки				
	AIII						AI		ВСт3кп2				
	ГОСТ 5781-82*								ГОСТ 103-76*				
	ф8	ф10	ф12	ф16	ф13	Итого	ф12	Итого	Б6	Б8	Б12	Итого	
1К3.42-а	0,3		0,4		3,6	4,3			1,9		18,0	19,9	24,2
1К3.42-б			1,4	5,4	3,6	10,4					45,3	45,3	55,7
КБ1-а		0,7				0,7	1,7	1,7		7,8		7,8	10,2

1. Установку закл. дет. выполнять по узлам серии 1.020-1/83 вып. 2-1.

Обозначение	Марка	Рис.	Масса, кг
ТП 903-1-248.87 КЖ.И.03.4	1К3.42-а	1	1136
-01	1К3.42-б	2	1136
-02	КБ1-а	3	680

ГИП	Думич		
Нач.отд.	Жилова		
Гл.конст.	Ясюжинская		
Гл.конст.	Ядлиевская		
Рук.гр.	Бобрук		
Вед.инж.	Яковчик		
Инж.	Альгромбл		

ТП 903-1-248.87 КЖ.И.03.4

Колонна (1К3.42-а, 1К3.42-б, КБ1-а)

Стадия	Масса	Масштаб
Р	см. табл.	1:50
Лист	Листов 1	

ЛАТГИПРОСЕЛЬСТРОЙ

Инв.№ подл. | Подпись и дата | Взам. инв.№

Копировал Дубова

Формат А3

22634-06

Альбом 3.2

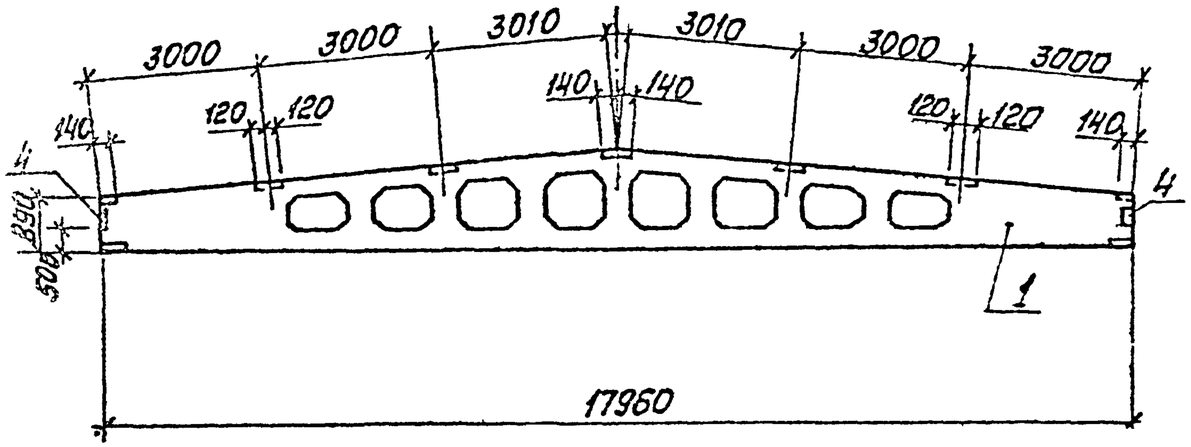

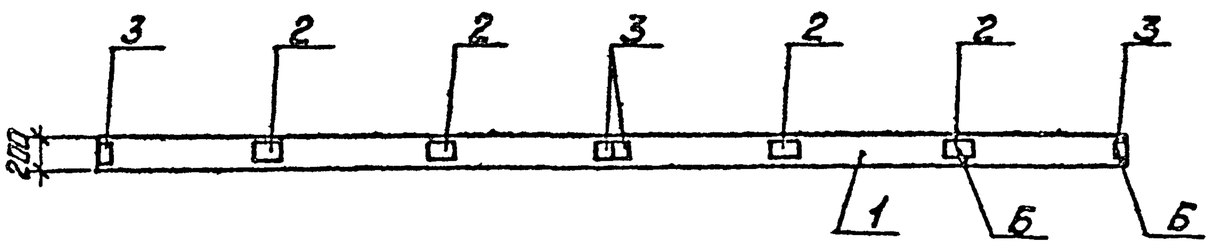

Формат	Зона	Поз.	Обозначение	Наименование	Кол. на участок тп 903-1-248.87 кж.и.пз.1.1 —	01	Примечание
				Документация			
А3			1.462.1-3/80 Вып.0	Железобетонные решётчатые балки для покрытий одноэтажных зданий			
А4			тп 903-1-248.87 кж.и.ту	Технические условия			
				Сборочные единицы			
				Балка покрытия			
А3		1	1.462.1-3/80 Вып.1	1БДР18-1АУТ	1		
А3		1	1.462.1-3/80 Вып.1	1БДР18-3АУТ		1	
				Детали			
А4		2	1.400-6/76 Вып1.1.85	М4-3-3	4	4	
А4		3	1.400-6/76 Вып.1.1.84	М4-1-2	4	4	
А4		4	1.400-6/76 Вып.1	М4-10	2	2	

Ведомость расхода стали на дополнительные закладные детали, кг

Марка элемента	Закладные изделия				Всего
	Арматура класса А III		Прокат марки Вст3кп2		
	ГОСТ 5781-82*		ГОСТ 8509-72*	ГОСТ 8509-72*	
	ф8	ф10	δ=6	L80x7	
1БДР18-1АУТ-А	1.2	0.4	14.0	6.8	22.4
1БДР18-3АУТ-А	1.2	0.4	14.0	6.8	22.4

Обозначение	Марка
тп 903-1-248.87 кж.и.01.1.1	1БДР18-1АУТ-А
01	1БДР18-3АУТ-А

ГИП	Думан		
Нач.СО	Новожилова		
Н.контр.	Саржинская		
Гл.констр.	Андреевский		
Рук.гр.	Бобрик		
Вед.инж.	Яковлик		

тп 903-1-248.87 кж.и.01.1.1

Балка покрытия (1БДР18-1АУТ-А) (1БДР18-3АУТ-А)

Стадия	Масса	Масштаб
Р	8400	1:100

Лист 1 Листов 1

ЛАТГИПРОПРОМ

Инв.№подл. | Подп. и дата | Взам.инв.№

Копировал Мал

Формат А3

22634-06

Альбом 3.2

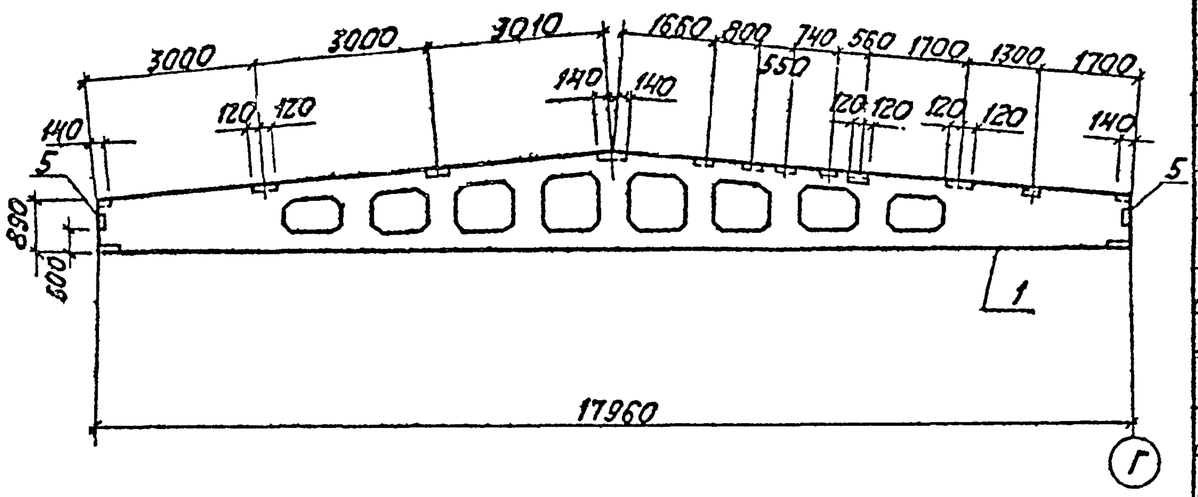

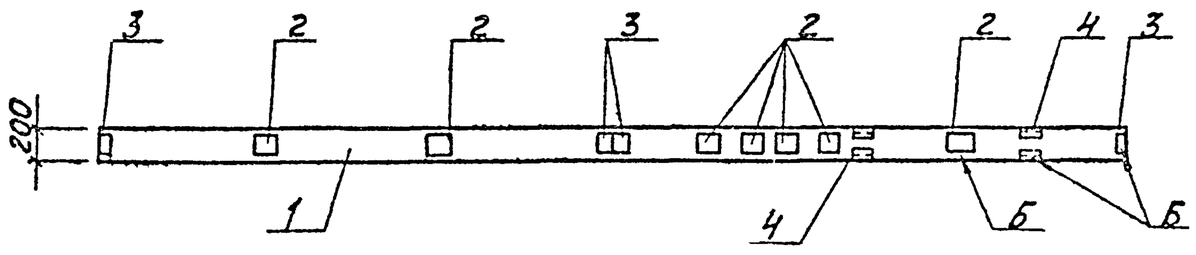

Формат	Зона	Поз.	Обозначение	Наименование	Кол. на листе ТП 903-1-248.87 КЖ.И.04.1.2 —	— 01	Примеч.
				Документация			
А3			1.462.1-3/80 Вып.0	Железобетонные решетчатые балки для покрытий одноэтажных зданий.			
А4			ТП 903-1-248.87 КЖ.Н.ТУ	Технические условия			
				Сборочные единицы			
				Балка покрытия			
А3		1	1.462.1-3/80 Вып.1	1БДР18-4АУт	1		
А3		1	1.462.1-3/80 Вып.1	1БДР18-2АУт		1	
				Детали			
А4		2	1.400-6/76 Вып.1 л.85	М4-3-3	7	7	
А4		3	1.400-6/76 Вып.1 л.84	М4-1-2	4	4	
А4		4	1.400-6/76 Вып.1 л.88	М4-22	2	2	
А4		5	1.400-6/76 Вып.1	М4-10	2	2	

Ведомость расхода стали на дополнительные закладные изделия, кг

Марка элемента	Закладные изделия							Всего
	Арматура класса А III			прокат марки Вст3кп2				
	ГОСТ 5781-82*			ГОСТ 8510-72		ГОСТ 19903-74*		
	ф8	ф10	Итого	70×70×3	80×7	-6×6	Итого	
1БДР18-4АУт-А	3.4	0.4	4.2	10.4	6.8	20.6	20.6	42.0
1БДР18-2АУт-Б	3.4	0.4	4.2	10.4	6.8	20.6	20.6	42.0

Обозначение	Марка
ТП 903-1-248.87 КЖ.И.04.1.2	1БДР18-4АУт-А
-01	1БДР18-2АУт-Б

ГИП	Думан	
Нач.отд.	Новожилов	
Н.контр.	Сапожинская	
Гл.констр.	Андриевская	
Рук.гр.	Бабчук	
Зел.инж.	Яковчик	

ТП 903-1-248.87 КЖ.И.04.1.2

Балка покрытия (1БДР18-4АУт-А, 1БДР18-2АУт-Б)

Стадия	Масса	Масштаб
Р	8.400	1:100
Лист	Листов	

ЛАТГИПРОСЕЛЬМАШ

Подп. | Дата | Взам.инв.№

Копировал | Формат А3

22634-06

Альбом 3.2

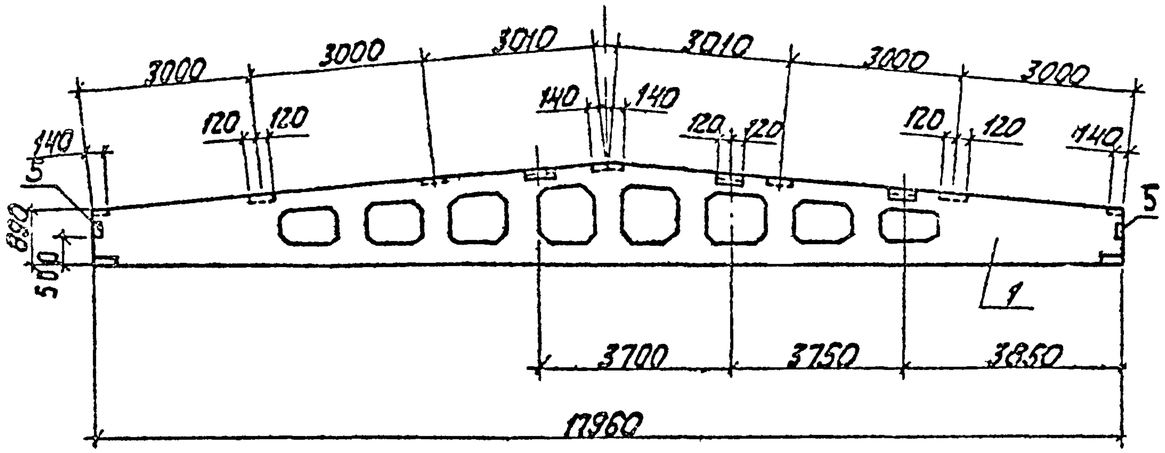

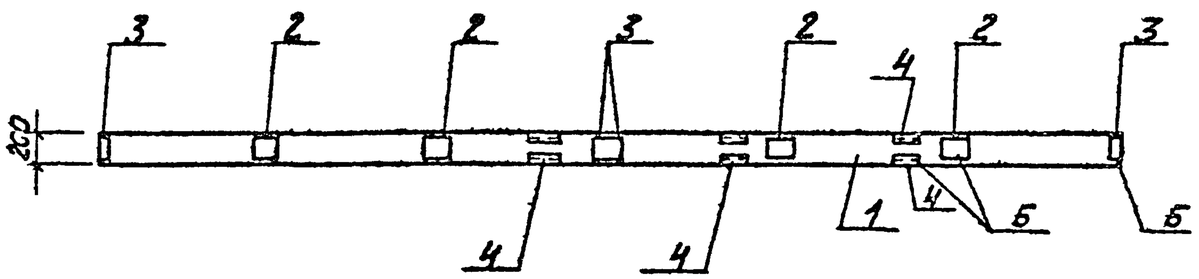

Формат	Зона	Поз.	Обозначение	Наименование	Кол.	Примечание
				Документация		
А3			1.462.1-3/80 Вып.0	Железобетонные решетчатые балки для покрытий одноэтажных зданий.		
А4			ТП 903-1-248.87 КЖ.И.ТУ	Технические условия		
				Сборочные единицы		
				Балка покрытия		
А3		1	1.462.1-3/80 Вып.1	1БДР18-4АIIIТ	1	
				Детали		
А4		2	1.400-5/76 Вып.1 лист85	М4-3-3	4	
А4		3	1.400-6/76 Вып.1 лист84	М4-1-2	4	
А4		4	1.400-6/76 Вып.1 лист88	М4-22	3	
А4		5	1.400-6/76 Вып.1	М4-10	2	

Ведомость расхода стали на дополнительные закладные изделия, кг.

Марка элемента	Закладные изделия						Всего
	Арматура класса АIII			Прокат марки Вст3кп2			
	ГОСТ 5781-82*			ГОСТ 19903-84	ГОСТ 8509-72	ГОСТ 8509-72	
	⌀8	⌀10	Итого	δ=6	L 110x70x8	L 80x7	
1БДР18-4АIIIТ-Б	3.2	1.0	4.2	5.2	15.6	6.8	31.8

ГИП	Думан		
Нач.отд.	Новожилов		
Н.контр.	Сорокинская		
Гл.конст.	Андреевский		
Рук.гр.	Бобрук		
Ведущ.	Яковлев		
Ст.техн.	Житецкая		

ТП 903-1-248.87 КЖ.Н.04.1.3

Балка покрытия 1БДР18-4АIIIТ-Б

Стадия	Масса	Масштаб
Р	8400	1:100
Лист	Листов 1	

ЛАТГИПРОПРОМ

Копировал

Формат А3

22634-06

Инв.№подл. | Подпись и дата | Взам.инв.№

Альбом 3.2

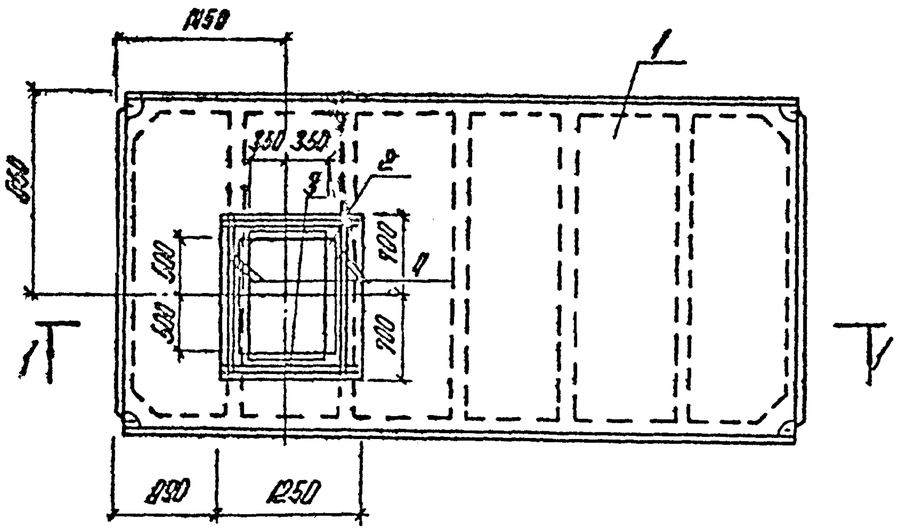

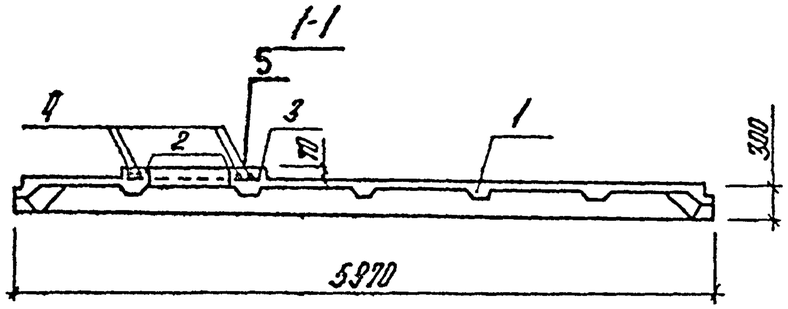

Формат	Зона	Поз.	Обозначение	Наименование	Кол.	Примечание
				Документация		
				Плиты железобетонные ребристые предварительно		
			ГОСТ 22701.1-77	напряженные размером 6х3 м для покрытий производ-		
				ственных зданий		
			1.465.1-10/82 Вып.0	Комплексные железобетонные плиты покрытий		
				однопролетных производственных зданий		
				Сборочные единицы		
АЧ		1	ГОСТ22701.1-77, 1.465.1-10/82 В1	Плита 1ПГ-4АУТ-80А-400М	1	
				Изделия закладные		
АЧ		2	1.400-15 В1.540	М548	3,4	м
				Детали		
Б4		3	ТП903-1-248.87 КЖИ.051	А-III-12-ГОСТ5781-82*ℓ=1200	4	1,1кг
Б4		4	В1	А-III-12-ГОСТ5781-82*ℓ=1350	4	1,2кг
				Материал		
		5		Бетон В 12,5 ГОСТ25192-82		0,25м³

Ведомость расхода стали на дополнительные арматурные и закладные изделия, кг

Марка элемента	Изделия арматурные			Изделия закладные				
	Арматура класса А III ГОСТ5781-82*		Всего	Арматура класса А III ГОСТ5781-82*		Прокат марки ВСт3кп2 ГОСТ8509-72*		Всего
	ф12	Итого		ф8	Итого	L50×5	Итого	
1ПГ-4АУТ-А	9,2	9,2	9,2	1,1	1,1	13,2	13,2	14,3

				ТП903-1-248.87	КЖИ.051	
				Плита 1ПГ-4АУТ-80А-400М-А	Стадия	Масса	Масштаб
					Р	3770	1:50
ГИП	Дымов				Лист	Листов 1	
Нач.ГО	Новожилова						
Н.контр.	Горкунская				ЛАТГИПРОСЕЛЬСТРОЙ		
Гл.конст.	Андриевская						
Рук.гр.	Бобрик						
Вед.инж.	Яновчик						

Копировал

Формат А3

22634-06

Инв.№ подл. | Подпись и дата | Взам.инв.№

Альбом 3.2

Рис.1

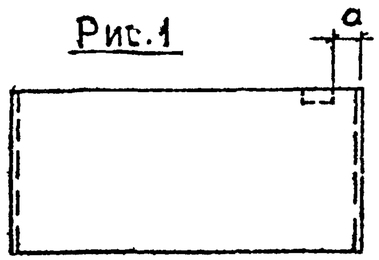

Рис.2

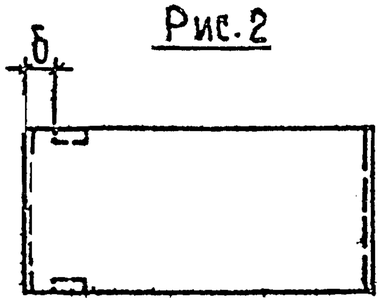

Рис.3

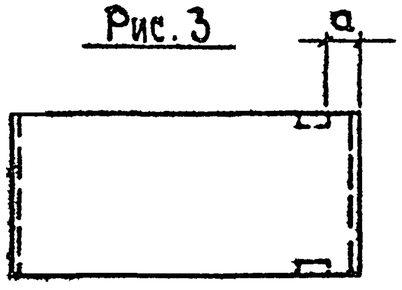

Рис. 4

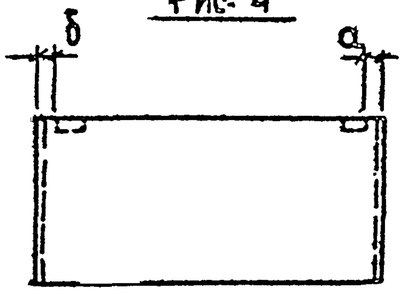

Обозначение			Наименование	Рис.	Разм. мм		Прим.
Обозначение по проекту	Обозначение по серии				а	б	
ТП 903-1-248.87 КЖИ.08.1	1.030.1-1,1-1	23-03	ПС 62.5.12.2.0-2Л-2.38-1	2		550	
-01		15-03	ПС 62.5.12.2.0-2Л-1.31-1	1	550		
-02		15-06	ПС 62.5.18.2.0-1Л-1.32-1	3	550		
-03		15-03	ПС 62.5.12.2.0-2Л-1.32-1	3	550		
-04		23-06	ПС 62.5.18.2.0-1Л-2.37-1	2		550	
-05		01-09	ПС 30.12.2.0-6Л-57-1	4	100	100	
-06		03-04	ПС 30.18.2.0-6Л-57-1	4	100	100	

1. Стеновые панели изготовить с привязкой закладных деталей по данному чертежу.
2. Закладные детали цинковать слоем 160 мкм.

Инв.№ подл. | Подп. и дата | Взам.инв.№

ГИП	Думан		
Нач.отд.	Новожилова		
Н.контр.	Сафжинская		
Гл.конст.	Андриевская		
Рук.гр.	Бобрук		
В.инж.	Ипполитова		
Инж.	Губина		

ТП 903-1-248.87 КЖИ.08.1

Стеновая панель (ПС 62.5.12.2.0-2Л-2.38-1; ПС 62.5.12.2.0-2Л-1.31-1; ПС 62.5.18.2.0-1Л-1.32-1; ПС 62.5.12.2.0-2Л-1.32-1; ПС 62.5.18.2.0-1Л-2.37-1; ПС 30.12.2.0-6Л-57-1; ПС 30.18.2.0-6Л-57-1)

Стадия	Масса	Масштаб
Р		
Лист	Листов 1	

ЛАТГИПРОПРОМ

Копировал 38 Формат А3

22634-06

Альбом 3.2

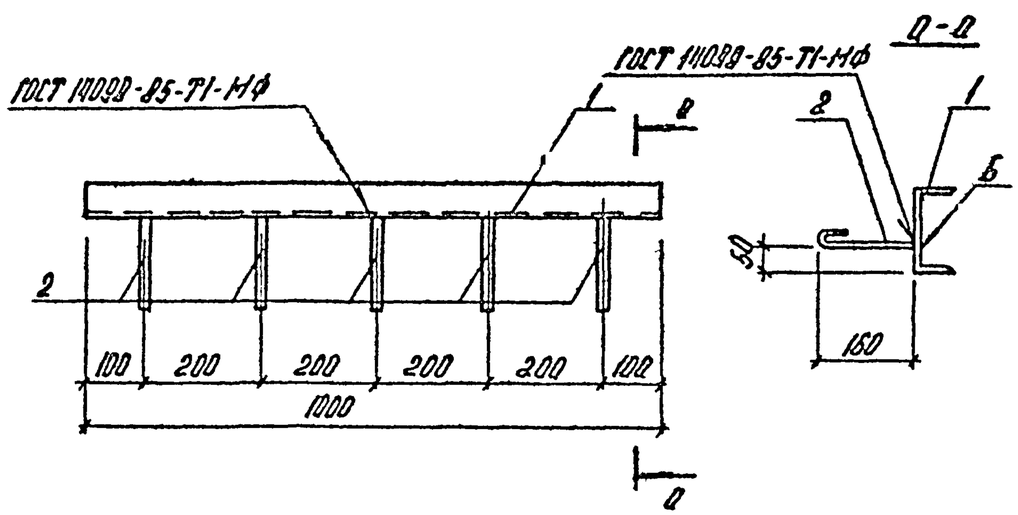

Формат	Зона	Поз.	Обозначение	Наименование	Кол.	Примечание
				Документация		
А4			ТП903-1-248.87 КЖ Н. ТУ	Технические условия		
				Детали		
Б4		1	ТП903-1-248.87 КЖ Н 1.1.1	Швеллер Ст3пс6-Г-ТУ14-1-3023-80 / Б-I-ГОСТ 8240-97* ℓ=1000	1	14,2 кг
Б4		2	КЖ Н 1.1.2	А-I-8-ГОСТ 5781-82* ℓ=210	12	0,9 кг

Взам. инв. № | Подпись и дата | Инв. № подл.

ГИП	Думан		
Нач.отд	Новожилова		
Н.контр.	Сорокинская		
Гл.конст.	Андреевский		
Рук.гр.	Бобдик		
Гл.спец.	Апостолова		
	Зайте		

ТП903-1-248.87 КЖ.Н.1.1

Изделие закладное МН1

Стадия	Масса	Масштаб
Р	15,1	1:10
Лист	Листов 1	

ЛАТГИПРОПРОМ

Копировал

Формат А4

Альбом 3.2

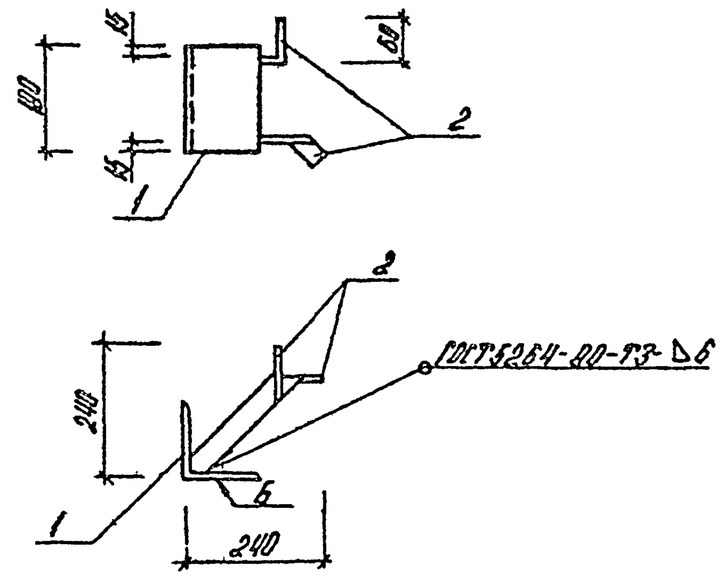

Формат	Зона	Поз.	Обозначение	Наименование	Кол.	Примечание
				Документация		
А4			ТП903 248.87 КЖ.Н. ТУ	Технические условия		
				Детали		
Б4		1	ТП903-1-248.87 КЖ.Н. 1.1.1	Уголок 125×125×8-Б-ГОСТ 8509-72* / ВСт3пс6-1-ГОСТ 535-79*	1	2,79 кг
Б4		2	КЖ Н.1.1.2	Лист Б-ПН-4×40×300-ГОСТ 19903-74* / ВСт3кп2-ГОСТ 14637-79	2	0,38 кг

Взам. инв. № | Подпись и дата | Инв. № подл.

ГИП	Думан		
Нач.отд	Новожилова		
Н.контр.	Сорокинская		
Гл.конст.	Андреевский		
Рук.гр.	Бобдик		
Гл.спец.	Зайте		

ТП903-1-248.87 КЖ.Н.1.14

Изделие закладное МН14

Стадия	Масса	Масштаб
Р	3,55	1:10
Лист	Листов 1	

ЛАТГИПРОПРОМ

Копировал

Формат А4

22634-06

Альбом 3.2

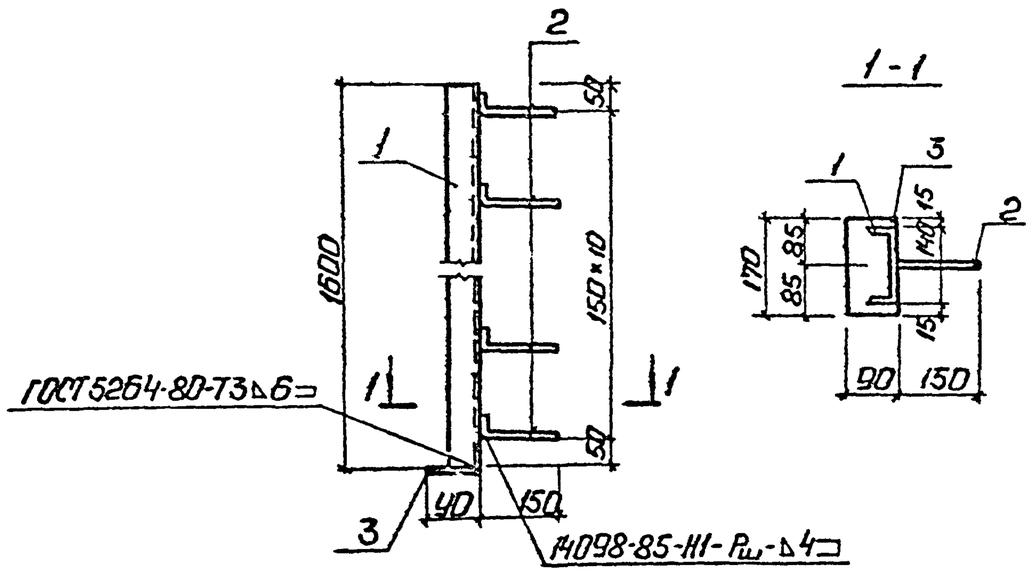

Формат	Зона	Поз.	Обозначение	Наименование	Кол.	Примечание
				Документация		
А4			ТП903-1-248.87 КЖ.И.ТУ	Технические условия		
				Детали		
Б4		1	ТП903-1-248.87 КЖ.И.1.2.1	Швеллер $\frac{14\text{-}ГОСТ\ 8240\text{-}72^*}{Вст3кп2\text{-}1\text{-}ГОСТ\ 535\text{-}79^*}$ ℓ=1600	1	19,7кг
Б4		2	КЖ.И.1.2.2	А-III-8 ГОСТ 5781-82* ℓ=200	11	0,9кг
Б4		3	КЖ.И.1.2.3	Лист $\frac{Б\ ПН\text{-}10\times90\times120\ ГОСТ\ 19903\text{-}74^*}{Вст3кп2\text{-}1\text{-}ГОСТ\ 14637\text{-}79}$	1	1,2 кг

Инв.№подл. | Подп. и дата | Взам.инв.№

ГИП	Думан		
Нач.С-1	Новожилова		
Н.контр.	Горжинская		
Гл.констр.	Андриевская		
Рук.гр.	Бобрук		
Вед.инж.	Ипполитова		
Ст.инж.	Шорапова		

ТП903-1-248.87 КЖ.И.1.2

Изделие закладное МН2

Стадия	Масса	Масштаб
Р	21,8	1:10
Лист	Листов 1	

ЛАТГИПРОПРОМ

Копировал: Ф.1 Формат А4

Альбом 3.2

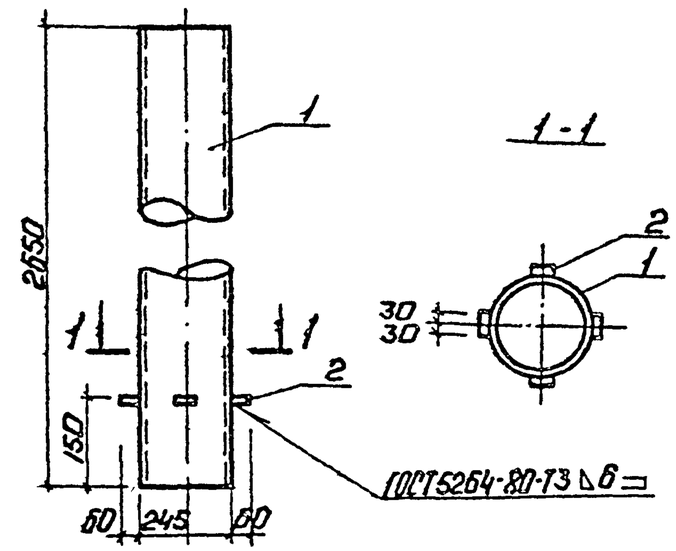

Формат	Зона	Поз.	Обозначение	Наименование	Кол.	Примечание
				Документация		
А4			ТП903-1-248.87 КЖ.И.ТУ	Технические условия		
				Детали		
Б4		1	ТП903-1-248.87 КЖ.И.1.3.1	Труба $\frac{Ф245\times7\ Р\ 2650\ ГОСТ\ 8732\text{-}78}{ГОСТ\ 8731\text{-}74}$	1	108,89кг
Б4		2	КЖ.И.1.3.2	Лист $\frac{Б\ ПН\text{-}10\times60\times60\ ГОСТ\ 19903\text{-}74^*}{Вст3кп2\text{-}1\text{-}ГОСТ\ 14637\text{-}79}$	4	1,13кг.

Инв.№подл. | Подп. и дата | Взам.инв.№

ГИП	Думан		
Нач.С-1	Новожилова		
Н.контр.	Горжинская		
Гл.констр.	Андриевская		
Рук.гр.	Бобрук		
Вед.инж.	Ипполитова		
Ст.инж.	Шорапова		

ТП903-1-248.87 КЖ.И.1.3

Изделие закладное МН3

Стадия	Масса	Масштаб
Р	110	
Лист	Листов 1	

ЛАТГИПРОПРОМ

Копировал: Ф.1 Формат А4

22634-06

Альбом 3.2

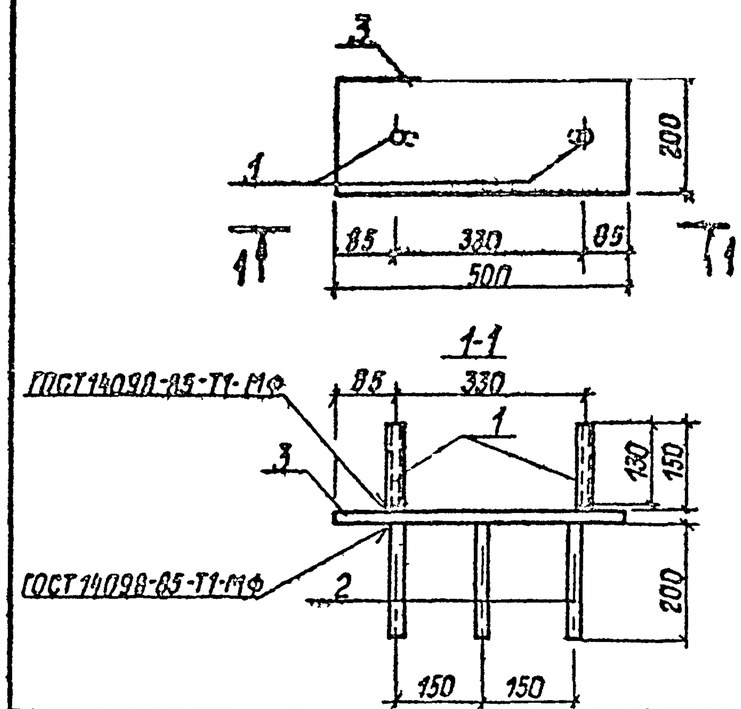

Формат	Зона	Поз.	Обозначение	Наименование	Кол.	Примечание
				Документация		
А4			ТП903-1-248.87 КЖ.И.ТУ	Технические условия		
				Детали		
Б4		1	ТП903-1-248.87 КЖ.И.1.4.1	Круг $\frac{24\ ГОСТ\ 2590-71^*\ \ell=150}{ВСт3кп2-ГОСТ\ 535-79^*}$	2	1,06 кг
Б4		2	КЖ.И.1.4.2	А-III-8-ГОСТ 5781-82* ℓ=200	3	0,24 кг
Б4		3	КЖ.И.1.4.3	Лист $\frac{Б-ПН-10\ ГОСТ\ 19903-74^*\ \ell=500}{ВСт3кп2-1-ГОСТ\ 14637-79}$	1	39,3 кг

ГИП	Думан		
Нач.отд	Надежилова		
Н.контр.	Саржинская		
Гл.конст.	Алдиевская		
Рук.гр.	Бобрук		
Инж.	Ипполитова		
Инж.	Аксенова		

ТП903-1-248.87 КЖ.И.1.4

Изделие закладное МН4

Стадия	Масса	Масштаб
Р	40,6	1:10
Лист	Листов 1	

ЛАТГИПРОПРОМ

Копировал | Формат А4

Альбом 3.2

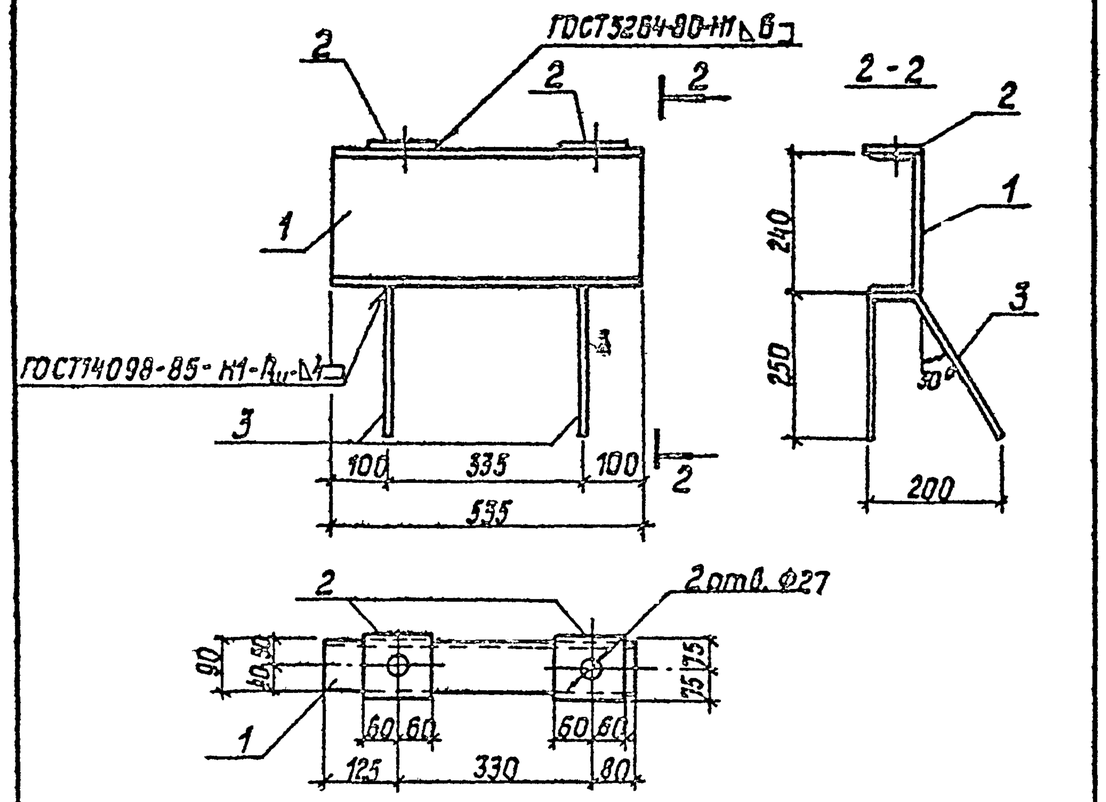

Формат	Зона	Поз.	Обозначение	Наименование	Кол.	Примечание
				Документация		
А4			ТП903-1-248.87 КЖ.И.ТУ	Технические условия		
				Детали		
Б4		1	ТП903-1-248.87 КЖ.И.1.5.1	Швеллер $\frac{24-Р-535\ ГОСТ\ 8240-72^*}{ВСт3пс6-1-ГОСТ\ 535-79^*}$	1	14,6 кг
Б4		2	КЖ.И.1.5.2	Лист $\frac{Б-ЛА\ 60\ ГОСТ\ 19903-74^*}{ВСт3кп2-1-ГОСТ\ 535-79^*}$	2	1,70 кг
Б4		3	КЖ.И.1.5.3	А-III-14-ГОСТ 5781-82* ℓ=810	2	1,48 кг

ГИП	Думан		
Нач.отд	Надежилова		
Н.контр.	Саржинская		
Гл.конст.	Алдиевская		
Рук.гр.	Бобрук		
Инж.	Ипполитова		

ТП903-1-248.87 КЖ.И.1.5

Изделие закладное МН5

Стадия	Масса	Масштаб
Р	17,78	
Лист	Листов 1	

ЛАТГИПРОПРОМ

Копировал | Формат А4

22634-06

Альбом 3.2

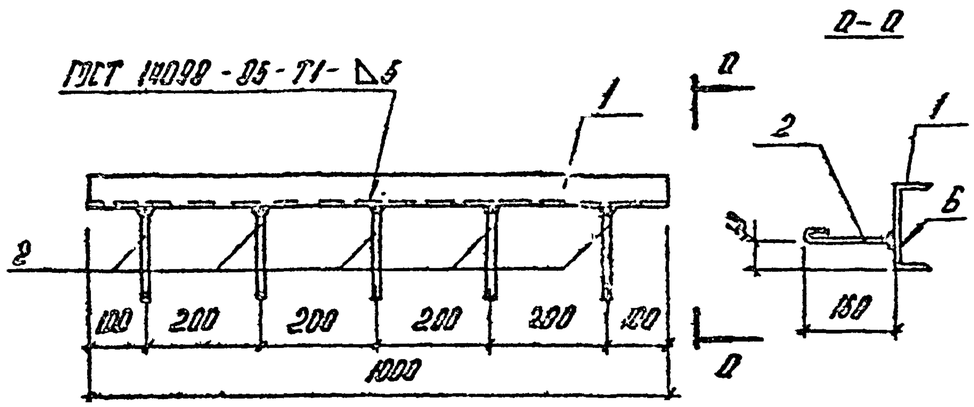

Формат	Зона	Поз.	Обозначение	Наименование	Кол.	Примечание
				Документация		
А4			ТП903-1-248.87 КЖИ ТУ	Технические условия		
				Детали		
Б4		1	ТП903-1-248.87 КЖИ.1.6.1	Швеллер $\frac{Ц-ГОСТ\ 8240-72^*}{ВСт3кп2-1-ГОСТ\ 535-79^*}$	1	16,3кг
Б4		2	КЖИ.1.6.2	ФОЛ ГОСТ 5781-82* ℓ=210	5	0,4кг

Взам. инв. №

Подпись и дата

Инв. № подл.

ГИП	Дыман		
Нач.отд.	Новожилова		
Н.контр.	Сорницкая		
Гл.конст.	Андреевская		
Рук.гр.	Бобрик		
Вед.инж.	Дровчик		

ТП903-1-248.87 КЖИ.1.6

Изделие закладное МН6

Стадия	Масса	Масштаб
Р	16,7	1:10
Лист	Листов 1	

ЛАТГИПРОПРОМ

Копировал

Формат А4

Альбом 3.2

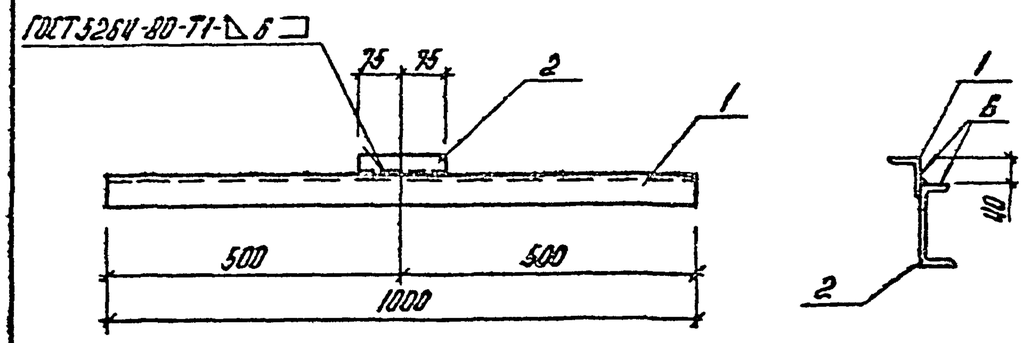

Формат	Зона	Поз.	Обозначение	Наименование	Кол.	Примечание
				Документация		
А4			ТП903-1-248.87 КЖИ ТУ	Технические условия		
				Детали		
Б4		1	Т.П903-1-248.87 КЖИ.1.7.1	Уголок $\frac{75\times75\times6-Б-ГОСТ\ 8509-72^*}{ВСт3кп2-1-ГОСТ\ 535-79^*}$	1	6,9кг
Б4		2	КЖИ.1.7.2	Швеллер $\frac{Ц-ГОСТ\ 8240-72^*}{ВСт3кп2-1-ГОСТ\ 535-79^*}$	1	1,0кг

Взам. инв. №

Подпись и дата

Инв. № подл.

ГИП	Думан		
Нач.отд.	Новожилова		
Н.контр.	Сорницкая		
Гл.конст.	Андреевская		
Рук.гр.	Бобрик		
Вед.инж.	Дровчик		

ТП903-1-248.87 КЖ.Н.1.7

Изделие закладное МН7

Стадия	Масса	Масштаб
Р	8,7	1:10
Лист	Листов 1	

ЛАТГИПРОПРОМ

Копировал

Формат А4

22634-06

Альбом 3.2

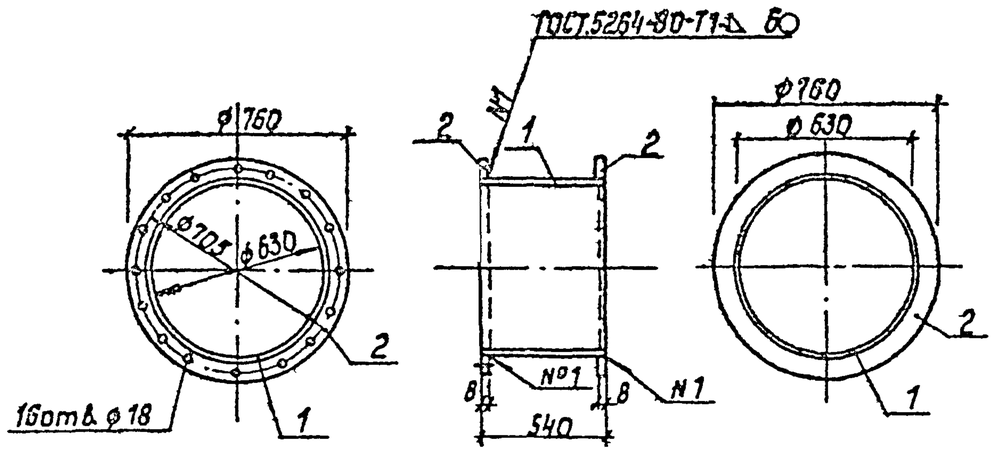

Формат	Зона	Поз.	Обозначение	Наименование	Кол.	Примечание
				Документация		
А4			ТП 903-1-248.87 КЖ.И.ТУ	Технические условия		
				Детали		
Б4		1	КЖ И.1.8.1	Труба $\frac{630\times7-ГОСТ\ 10704-76*}{БСт3сп\ ГОСТ\ 10705-80}$	1	57,8
Б4		2	КЖ И.1.8.2	Лист $\frac{Б-ПН-2,0-ГОСТ\ 19903-74*}{ВСт3пс6-1-ГОСТ\ 14637-80}$	2	9,9

Взам. инв. № | Подпись и дата | Инв. № подл.

ГИП	Думан	
Нач. отд.	Новожилова	
Н. контр.	Сержинская	
Гл. констр.	Акбиевская	
Рук. гр.	Бобрик	
Ст. арх.	Задё	

ТП 903-1-248.87 КЖ.И.1.8

Изделие закладное МН8

Стадия	Масса	Масштаб
Р	67,7	1:20
Лист	Листов 1	

ЛАТГИПРОПРОМ

Копировал | Формат А4

Альбом 3.2

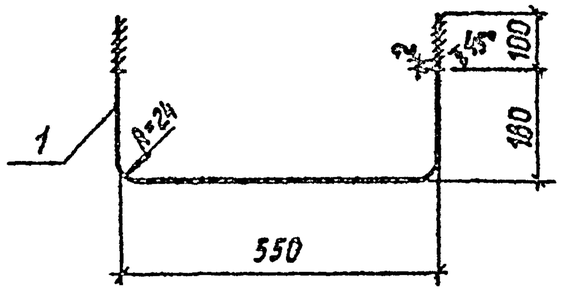

Формат	Зона	Поз.	Обозначение	Наименование	Кол.	Примечание
				Документация		
А4			ТП 903-1-248.87 КЖ.И.ТУ	Технические условия		
				Детали		
Б4		1	ТП 903-1-248.87 КЖ.И.1.9.1	Круг $\frac{24\ ГОСТ\ 2590-71*}{ВСт3кп2-ГОСТ\ 535-79*}$	1	3,9 кг
				ℓ=1120		

Взам. инв. № | Подпись и дата | Инв. № подл.

ГИП	Думан	
Нач. отд.	Новожилова	
Н. контр.	Сержинская	
Гл. констр.	Акбиевская	
Рук. гр.	Бобрик	
Вед. инж.	Яковчик	
Инж.	Лесенова	

ТП 903-1-248.87 КЖ.И.1.9

Изделие закладное МН9

Стадия	Масса	Масштаб
Р	3,9	1:10
Лист	Листов 1	

ЛАТГИПРОПРОМ

Копировал | Формат А4

22634-06

Альбом 3.2

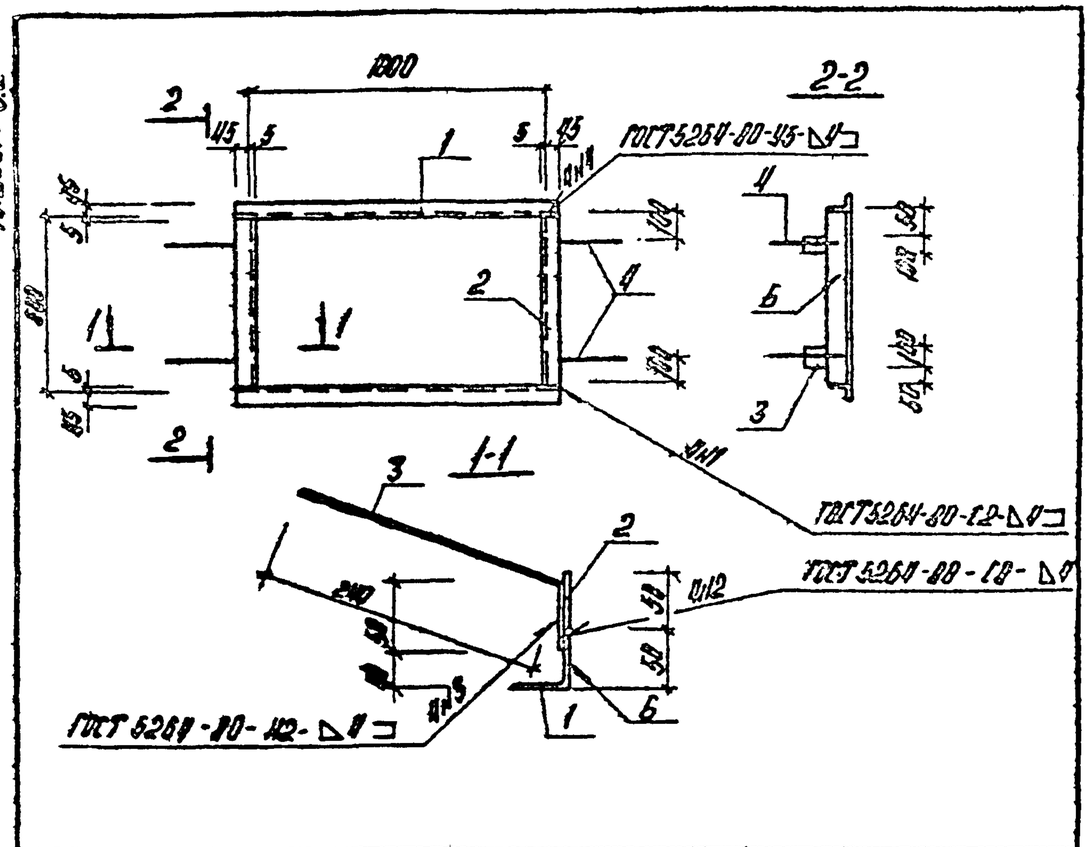

Формат	Зона	Поз.	Обозначение	Наименование	Кол.	Примечание
				Документация		
А4			ТП903-1-248.87 КЖ.ИТИ	Технические условия		
				Детали		
Б4		1	ТП903-1-248.87 КЖН.1.10.1	Уголок $\frac{50\times50\times5-Б-ГОСТ\,8509-72^*\ \ell=1370}{ВСт3кп2-1-ГОСТ\,535-79^*}$	2	3,4 кг
Б4		2	-01	Уголок $\frac{50\times50\times5-Б-ГОСТ\,8509-72^*\ \ell=590}{ВСт3кп2-1-ГОСТ\,535-79^*}$	2	1,9 кг
Б4		3	КЖН.1.10.2	Лист $\frac{6-\Pi\Pi4\times50\times100\ ГОСТ\,19903-74^*}{ВСт3кп2-1-ГОСТ\,14637-79}$	4	0,16 кг
Б4		4	КЖН.1.10.3	А-III-8 ГОСТ 5781-82* $\ell=290$	4	0,14 кг

ТП903-1-248.87 КЖН.1.10

Изделие закладное МН10

Стадия	Масса	Масштаб
Р	11,8	1:20
Лист	Листов 1	

ЛАТГИПРОПРОМ

ГИП	Думан	
Нач.отд.	Новожилова	
Гл.констр.	Ливочевская	
Н.контр.	Горяинская	
Рук.гр.	Бобрик	
Ст.инж.	Зоде	

Копировал

Формат А4

Альбом 3.2

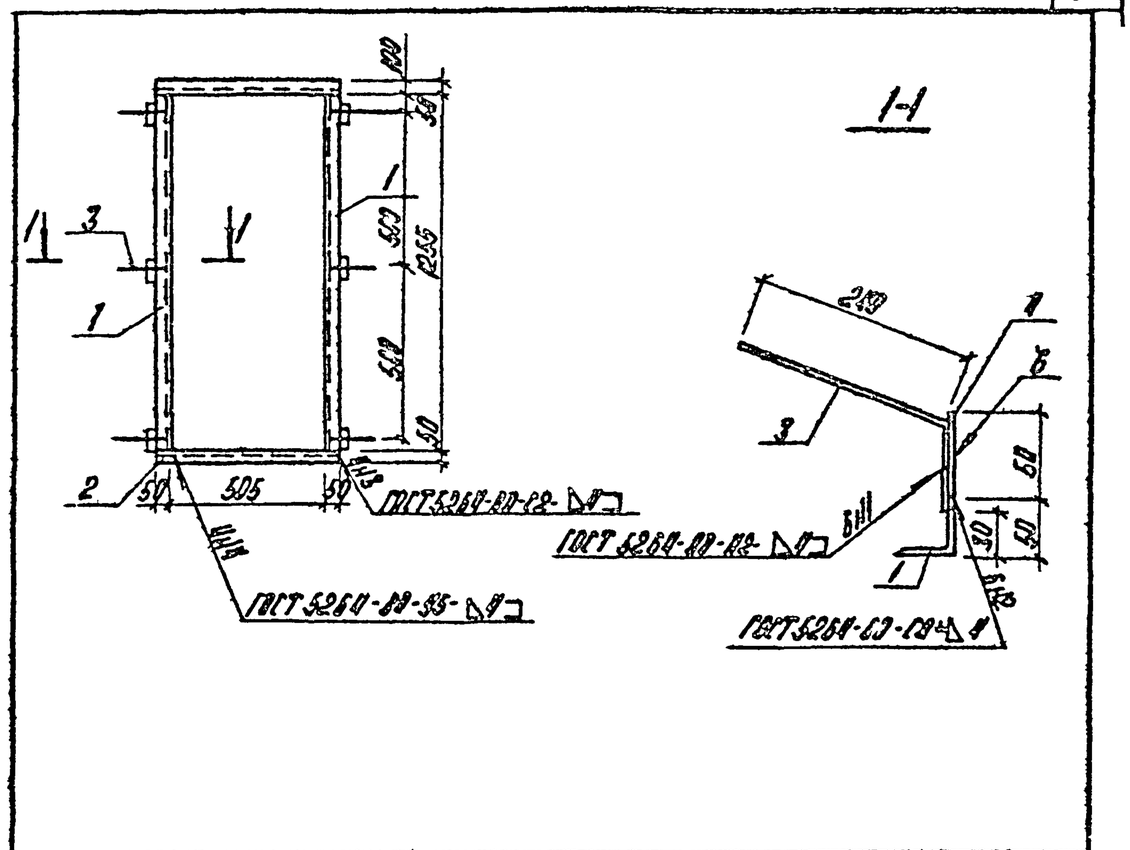

Формат	Зона	Поз.	Обозначение	Наименование	Кол.	Примечание
				Документация		
А4			ТП903-1-248.87 КЖН.ТУ	Технические условия		
				Детали		
Б4		1	ТП903-1-248.87 КЖН.1.11.1	Уголок $\frac{50\times50\times5-Б-ГОСТ\,8509-72^*\ \ell=515}{ВСт3кп2-1-ГОСТ\,535-79^*}$	2	0,8 кг
Б4		2	-01	Уголок $\frac{50\times50\times5-Б-ГОСТ\,8509-72^*\ \ell=605}{ВСт3кп2-1-ГОСТ\,535-79^*}$	2	2,0 кг
Б4		3	КЖН.1.11.2	А-III-8 ГОСТ 5781-82* $\ell=320$	6	0,14 кг
Б4		4	КЖН.1.11.3	Лист $\frac{6-\Pi\Pi4\times50\times100\ ГОСТ\,19903-74^*}{ВСт3кп2-1-ГОСТ\,14637-79}$	8	0,16 кг

ТП903-1-248.87 КЖН.1.11

Закладное изделие МН11

Стадия	Масса	Масштаб
Р	13,0	1:20
Лист	Листов 1	

ЛАТГИПРОПРОМ

ГИП	Думан	
Нач.отд.	Новожилова	
Н.контр.	Горяинская	
Гл.констр.	Ливочевская	
Рук.гр.	Бобрик	
Ст.инж.	Зоде	

Копировал

Формат А4

22634-06

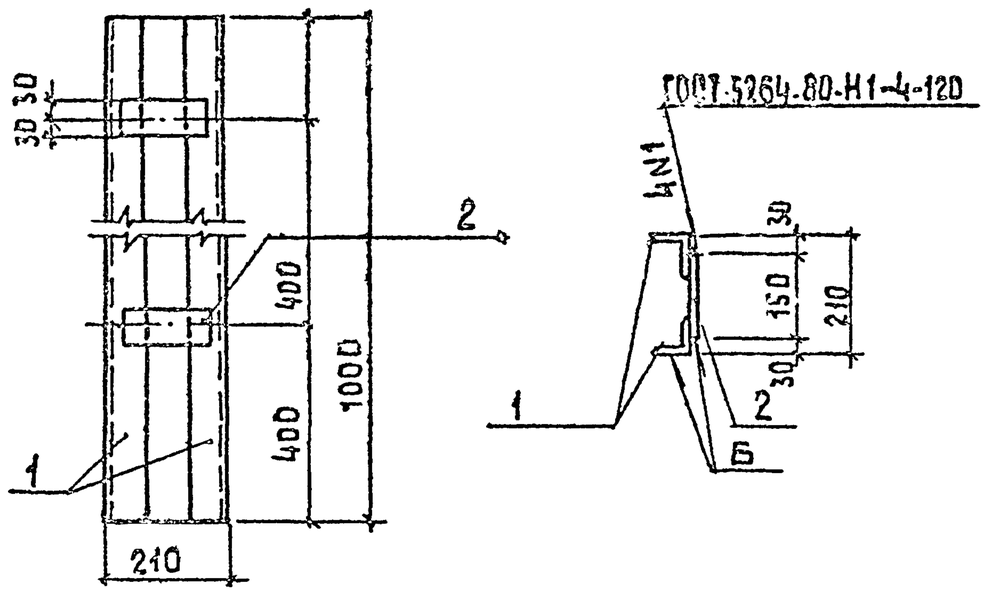

Формат	Зона	Поз.	Обозначение	Наименование	Кол.	Примечание
				Документация		
А4			ТП 903-1-248.87 кж.и.ТУ	Технические условия		
				Детали		
Б4		1	ТП 903-1-248.87 кж.и.1.12.1	Уголок $\frac{63\times63\times5\ ГОСТ\ 8509-72^{*}\ \ell=1000}{Вст3кп\ ГОСТ\ 535-79^{*}}$	2	5,0 кг
Б4		2	ТП 903-1-248.87 кж.и.1.12.2	Лист $\frac{Б-ПН-Б\times1,5\times1000\ ГОСТ\ 19903-74}{Вст3кп2\ ГОСТ\ 14637-79}$	2	0,36 кг

Инв.№ подл. | Подп. и дата | Взам.инв.№

ТП 903-1-248.87 КЖ.И.1.12

Изделие закладное МН 12

Стадия	Масса	Масштаб
Р	10,7	1:10

Лист | Листов 1

ЛАТГИПРОПРОМ

ГИП Думан
Нач.отд Новожилов
Н.контр Сажинская
Гл.конст Андриевский
Рук.гр Бобрук
Ст.арх. Зоде

Копировал | Формат А4

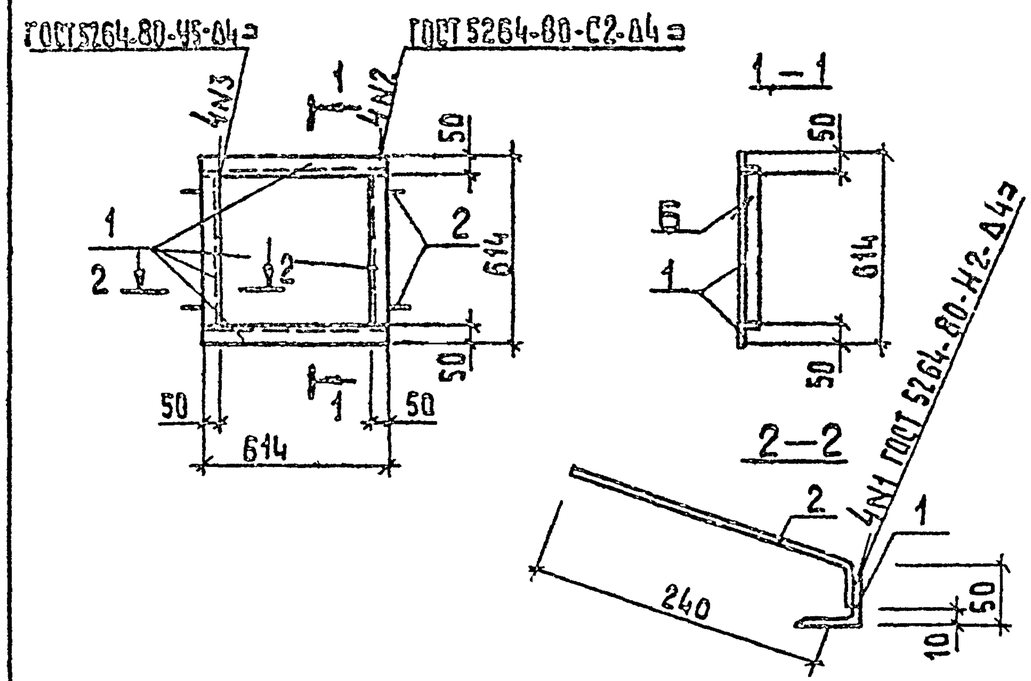

Формат	Зона	Поз.	Обозначение	Наименование	Кол.	Примечание
				Документация		
А4			ТП 903-1-248.87 кж.и.ТУ	Технические условия		
				Детали		
Б4		1	ТП 903-1-248.87 кж.и.1.13.1	Уголок $\frac{50\times50\times5-6\ ГОСТ\ 8509-72^{*}\ \ell=6}{Вст3кп2-1\ ГОСТ\ 535-79^{*}}$	4	1,9 кг
Б4		2	кж.и.1.13.2	А-III-В ГОСТ 5781-82* ℓ=280	4	0,1 кг

Инв.№ подл. | Подп. и дата | Взам.инв.№

ТП 903-1-248.87 КЖ.И.1.13

Изделие закладное МН 13

Стадия	Масса	Масштаб
Р	8,0	1:20

Лист | Листов 1

ЛАТГИПРОПРОМ

ГИП Думан
Нач.отд Новожилов
Н.контр Сажинская
Гл.конст Андриевский
Рук.гр. Бобрук
Ст.арх. Зоде

Копировал | Формат А4

Альбом 3.2

Рис. 1

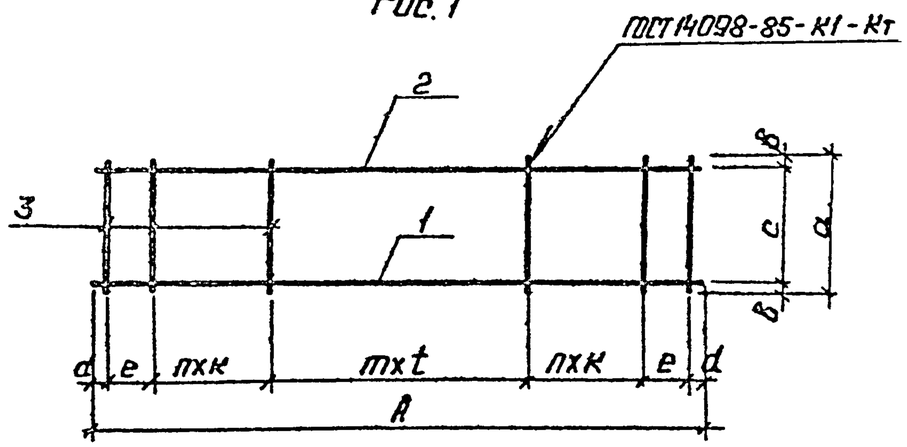

Рис. 2

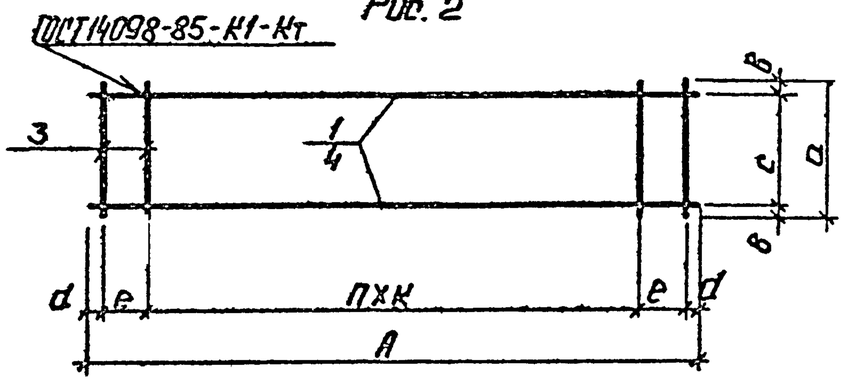

Формат	Зона	Поз.	Обозначение	Наименование	Колич. на исполн. ТП903-1-248.87 КЖ.И.21 —	01	02	03	04	Примечание
				Документация						
А4			ТП903-1-248.87 КЖ.И.ТУ	Технические условия						
				Детали						
Б4			ТП903-1-248.87 КЖ.И.2.1.1	А-III-18-ГОСТ5781-82* ℓ=5670		1				
Б4		1	-01	ℓ=5970			1			
Б4			КЖ.И.2.1.2	А-III-16-ГОСТ5781-82* ℓ=2700				1		
Б4			КЖ.И.2.1.3	А-III-8-ГОСТ5781-82* ℓ=1560	2					
Б4			КЖ.И.2.1.4	А-I-8-ГОСТ5781-82* ℓ=5970			1			
Б4		2	-01	ℓ=5670		1				
Б4			-02	ℓ=2700				1		
Б4		3	КЖ.И.2.1.5	А-III-6-ГОСТ5781-82* ℓ=270		30	32	15		
Б4		3	КЖ.И.2.1.6	А-I-6-ГОСТ5781-82* ℓ=250	12					
Б4			КЖ.И.2.1.7	А-III-6-ГОСТ5781-82* ℓ=430					19	
Б4		4	КЖ.И.2.1.8	А-III-12-ГОСТ5781-82* ℓ=3350					2	

Обозначение	Марка	Рис.	A	a	в	c	d	e	п	к	m	t	Масса кг
ТП903-1-248.87 КЖ.И.2.1	Кр 1	2	1560	250	20	210	15	90	9	150	—	—	1,8
-01	Кр 4	1	5670	270	20	230	25	110	9	150	9	300	15,4
-02	Кр 5	1	5970	270	20	230	60	75	10	150	9	300	16,2
-03	Кр 6	1	2700	270	20	230	25	125	4	150	4	300	6,3
-04	Кр 7	2	3350	430	20	390	25	50	15	200	—	—	8,3

Инв. № подл. | Подп. и дата | Взам. инв. №

ГИП	Думан		
Нач. отд.	Надежина		
Н. контр.	Сержинская		
Гл. контр.	Андриевский		
Рук. гр.	Бобрик		
Вед. инж.	Яновчик		

ТП 903-1-248.87 КЖ.И.2.1

Каркас (Кр 1, Кр 4, Кр 5, Кр 6, Кр 7).

Стадия	Масса	Масштаб
Р	см. табл.	

Лист | Листов 1

ЛАТГИПРОПРОМ

Копировал: Ф. 25

Формат А3

22634-06

Альбом 3.2

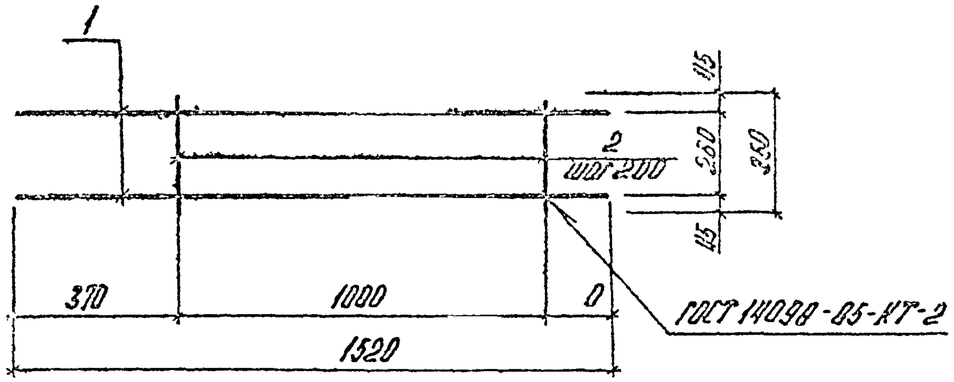

Формат	Зона	Поз	Обозначение	Наименование	Кол.	Примечание
				Документация		
А4			ТП903-1-248.87 КЖ.ИТУ	Технические условия		
				Детали		
Б4		1	КЖ.И221	А-III-8 ℓ=1520 ГОСТ 5781-82*	2	1,2 кг
Б4		2	КЖ.И222	А-I-6 ℓ=350 ГОСТ 5781-82*	6	0,43 кг

ГИП	Дуров		ТП903-1-248.87 КЖИ.2.2		
Нач.отд.	Рубакина		Каркас плоский Кр2	Стадия	Масса	Масштаб
Н.контр.	Сорокинская			Р	51,3	
Гл.спец.	Дубровская			Лист	Листов 1	
Инж.I кат.	Бобрик			ЛАТГИПРОПРОМ		
Инж.	Воронцова					
Техник	Колосова					

Копировал

Формат А4

Альбом 3.2

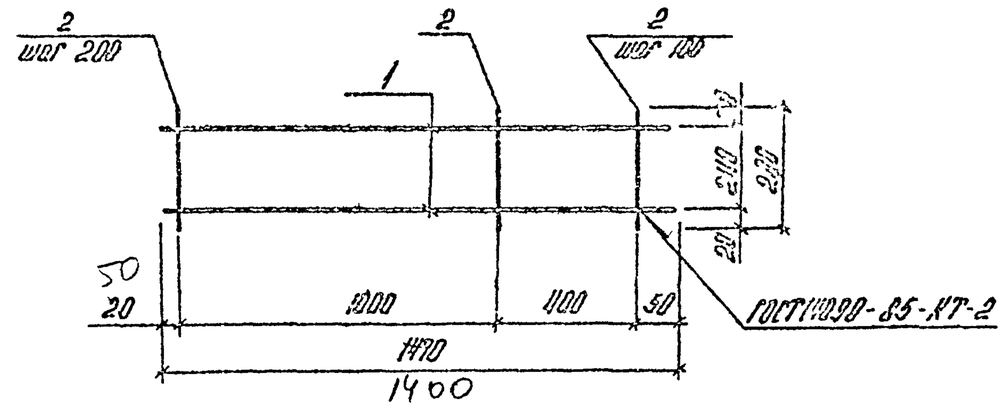

Формат	Зона	Поз	Обозначение	Наименование	Кол.	Примечание
				Документация		
А4			ТП903-1-248.87 А.3 КЖИ.ТУ	Технические условия		
				и Детали		
Б4		1	ТП903-1-248.87 КЖИ 23.1	А-III-12 ℓ=1470 ГОСТ 5781-82	2	2,6 кг
Б4		2	КЖИ 23.2	А-I-6 ℓ=210 ГОСТ 5781-82	10	0,6 кг

ГИП	Дуров		ТП903-1-248.87 КЖИ.23		
Нач.отд.	Рубакина		Каркас плоский Кр3	Стадия	Масса	Масштаб
Н.контр.	Сорокинская			Р	3,2	
Гл.спец.	Дубровская			Лист	Листов 1	
Инж.I кат.	Бобрик			ЛАТГИПРОПРОМ		
Инж.	Воронцова					
Техник	Колосова					

Копировал

Формат А4

Инв.№ подл. | Подпись и дата | Взам.инв.№

Альбом 3.2

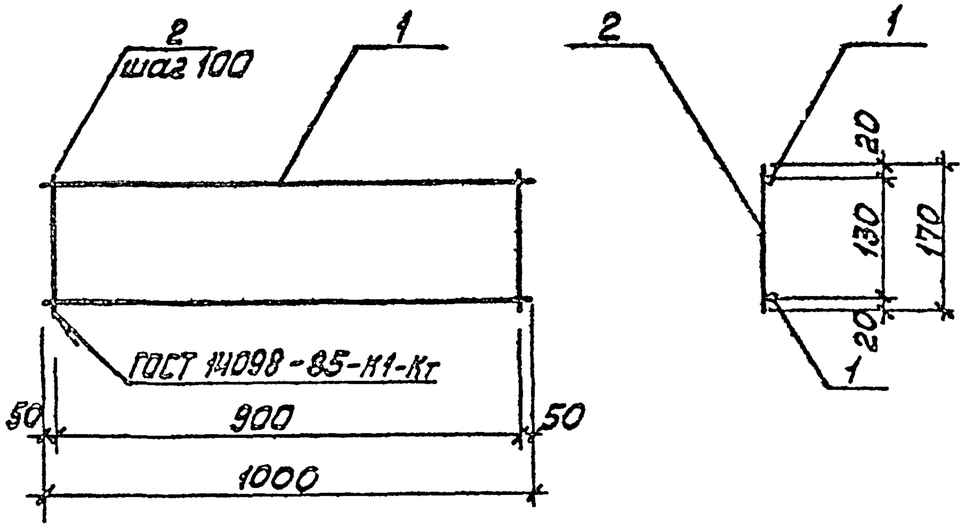

Форм.	Зона	Поз.	Обозначение	Наименование	Кол.	Примечание
				Документация		
А3			ТП 903-1-248.87 КЖ.И.ТУ	Технические условия		
				Детали		
Б4		1	ТП 903-1-248.87 КЖ.И.2.4.1	ф4 Вр1 ГОСТ 6727-80* ℓ=1000	2	0,1 кг
Б4		2	-01	ф4 Вр-1 ГОСТ 6727-80* ℓ=170	9	0,02 кг

Инв. № подл. | Подп. и дата | Взам. инв. №

ТП 903-1-248.87 КЖ.И.2.4

ГИП	Дуроан	Каркас плоский КР 8	Стадия: Р; Масса: 0,38; Масштаб:
Нач.отд.	Новожилова		Лист; Листов
Н.контр.	Сажинская		ЛАТТИПРОПРОМ
Гл.конст.	Анцевская		
Рук.гр.	Бобрик		
Ст.арх.	Зоде		

Копировал Мат. Формат А4

Альбом 3.2

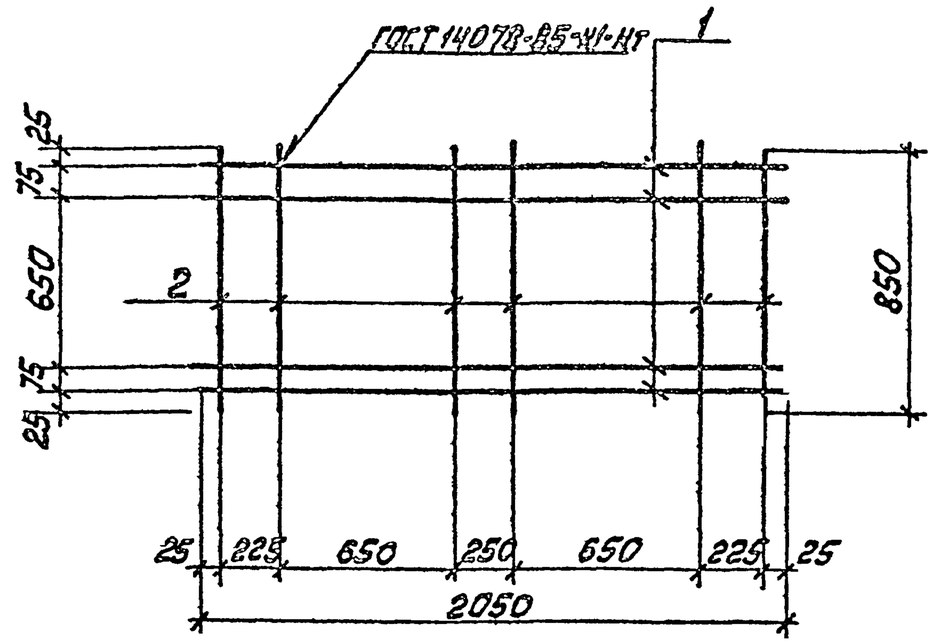

Форм.	Зона	Поз.	Обозначение	Наименование	Кол.	Примечание
				Документация		
А4			ТП 903-1-248.87 КЖ.И.ТУ	Технические условия		
				Детали		
Б4		1	ТП 903-1-248.87 КЖ.И.2.5.1	А-I-8-ГОСТ 5781-82* ℓ=2050	4	3,2 кг
Б4		2	-01	А-I-8-ГОСТ 5781-82* ℓ=850	6	2,0 кг

Инв. № подл. | Подп. и дата | Взам. инв. №

ТП 903-1-248.87 КЖ.И.2.5

ГИП	Дуроан	Сетка С1	Стадия: Р; Масса: 5,2; Масштаб:
Нач.отд.	Новожилова		Лист; Листов 1
Н.контр.	Сажинская		ЛАТТИПРОПРОМ
Гл.конст.	Анцевская		
Рук.гр.	Бобрик		
Вед.инж.	Яковчик		
Ст.техн.	Сытская		

Копировал Мат. Формат А4

22634-06

Альбом 32

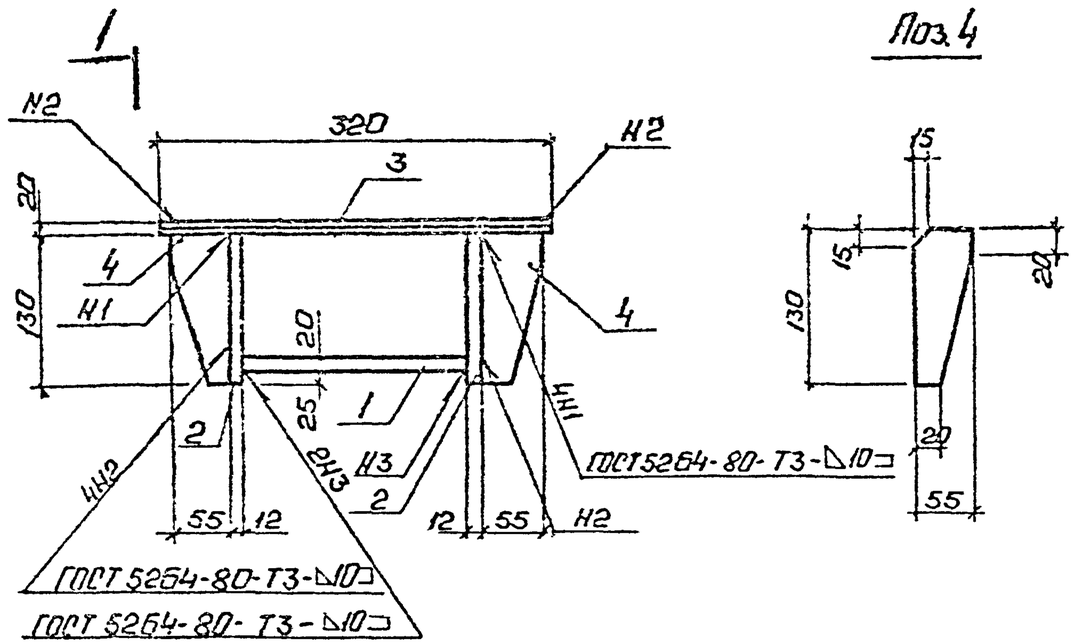

Формат	Зона	Поз.	Обозначение	Наименование	ТП903-1-248.87 КЖ.И.4.1 —	01	Примечание
				Документация			
			ТП903-1-248.87 КЖ.И.ТУ	Технические условия			
				Сборочные единицы			
Б4		1	ТП903-1-248.87 КЖ.И.4.1.1	Лист $\frac{Б\text{-}ПН\text{-}20\text{-}ГОСТ\,19903\text{-}74^*}{ВСт3пс6\text{-}1\,ТУ\,14\text{-}1\text{-}3023\text{-}80}$	1		4,7кг
Б4			-01	Лист $\frac{Б\text{-}ПН\text{-}20\text{-}ГОСТ\,19903\text{-}74^*}{ВСт3пс6\text{-}1\,ТУ\,14\text{-}1\text{-}3023\text{-}80}$		1	3,5кг
Б4		2	ТП903-1-248.87 КЖ.И.4.1.2	Лист $\frac{Б\text{-}ПН\text{-}12\text{-}ГОСТ\,19903\text{-}74^*}{ВСт3пс6\text{-}1\,ТУ\,14\text{-}1\text{-}3023\text{-}80}$	2		2,4кг
Б4			-01	Лист $\frac{Б\text{-}ПН\text{-}12\text{-}ГОСТ\,19903\text{-}74^*}{ВСт3пс6\text{-}1\,ТУ\,14\text{-}1\text{-}3023\text{-}84}$		2	1,8кг
Б4		3	ТП903-1-248.87 КЖ.И.4.1.1-02	Лист $\frac{Б\text{-}ПН\text{-}20\text{-}ГОСТ\,19903\text{-}74^*}{ВСт3пс6\text{-}1\,ТУ\,14\text{-}1\text{-}3023\text{-}80}$	1		10,0кг
Б4			ТП903-1-248.87 КЖ.И.4.1.1-03	Лист $\frac{Б\text{-}ПН\text{-}20\text{-}ГОСТ\,19903\text{-}74^*}{ВСт3пс6\text{-}1\,ТУ\,14\text{-}1\text{-}3023\text{-}80}$		1	7,5кг
Б4		4	ТП903-1-248.87 КЖ.И.4.1.3	Лист $\frac{Б\text{-}ПН\text{-}10\text{-}ГОСТ\,19903\text{-}74^*}{ВСт3кп2\,ГОСТ\,14637\text{-}79}$	2	2	0,55кг

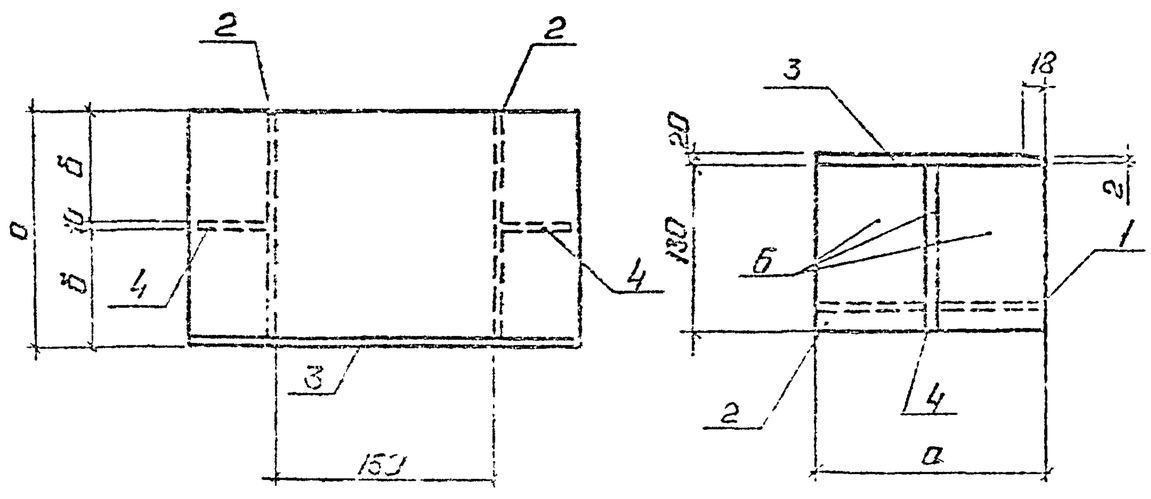

Обозначение	Марка	а	б	Масса кг
ТП903-1-248.87 КЖ.И.4.1	МС1	200	95	17,7
-01	МС2	150	70	13,4

				ТП903-1-248.87		КЖ.И.4.1	
Гип	Дымон			Опорный столик (МС1; МС2)	Стадия	Лист	Листов
Н.контр.	Дорохов				Р		
Гл.инж.пр.	Зиборов				Лист		
Рукн.гр.	Бобрич				ЛАТГИПРОСТРОМ		
Инж.	Фирсова						

Копировал

Формат А3

Альбом 3.2

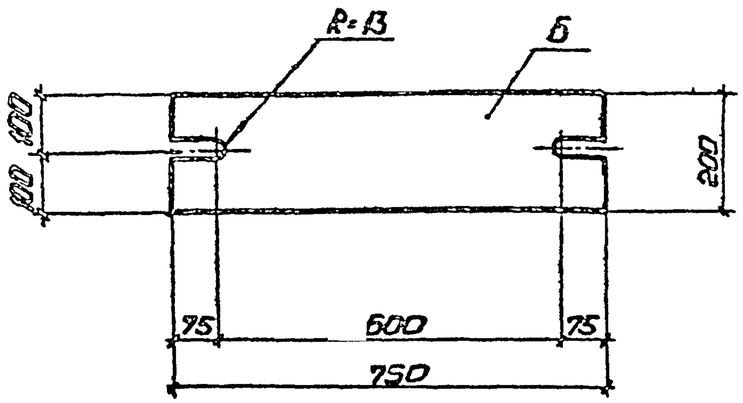

ТП 903-1-248.87					КЖИ.4.2
Изделие соединительное МС3.			Стадия	Масса	Масштаб
			Р	23,6	1:10
			Лист	Листов 1	
Лист Б-ПН20-ГОСТ19903-74* ВСт3пс6-1-ТУ14-13023-80			ЛАТГИПРОПРОМ		

ГИП	Думан	
Нач.отд.	Новожилова	
Н.контр.	Горжинская	
Гл.конст.	Андреевкая	
Рук.гр.	Бобрик	
Вед.инж.	Яковчик	

Копировал: Ф

Формат А4

Альбом 3.2

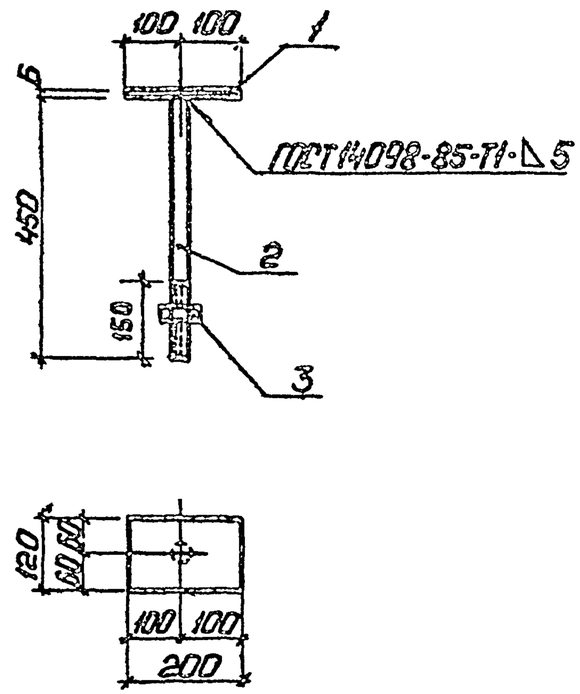

Формат	Зона	Поз.	Обозначение		Наименование	Кол.	Примечание
					Документация		
А4			ТП903-1-248.87	КЖИ.ТЧ	Технические условия		
					Детали		
Б4		1	ТП903-1-248.87	КЖИ.431	Лист Б-ПН60-ГОСТ19903-74* / ВСт3кп2-ГОСТ14637-79	1	11
Б4		2	ТП903-1-248.87	КЖИ.432	Круг 18-ГОСТ2590-71* / ВСт3кп2-1-ГОСТ535-79*	1	0,9
					Стандартные изделия	1	
		3			Гайка М18 ГОСТ5915-70	1	

ТП 903-1-248.87					КЖ.И.4.3
Изделие соединительное МС4			Стадия	Масса	Масштаб
			Р	2,12	1:10
			Лист	Листов 1	
			ЛАТГИПРОПРОМ		

ГИП	Думан	
Нач.отд.	Новожилова	
Н.контр.	Горжинская	
Гл.конст.	Андреевкая	
Рук.гр.	Бобрик	
Вед.инж.	Яковчик	

Копировал: Ф

Формат А4

22634-06

Альбом 3.2

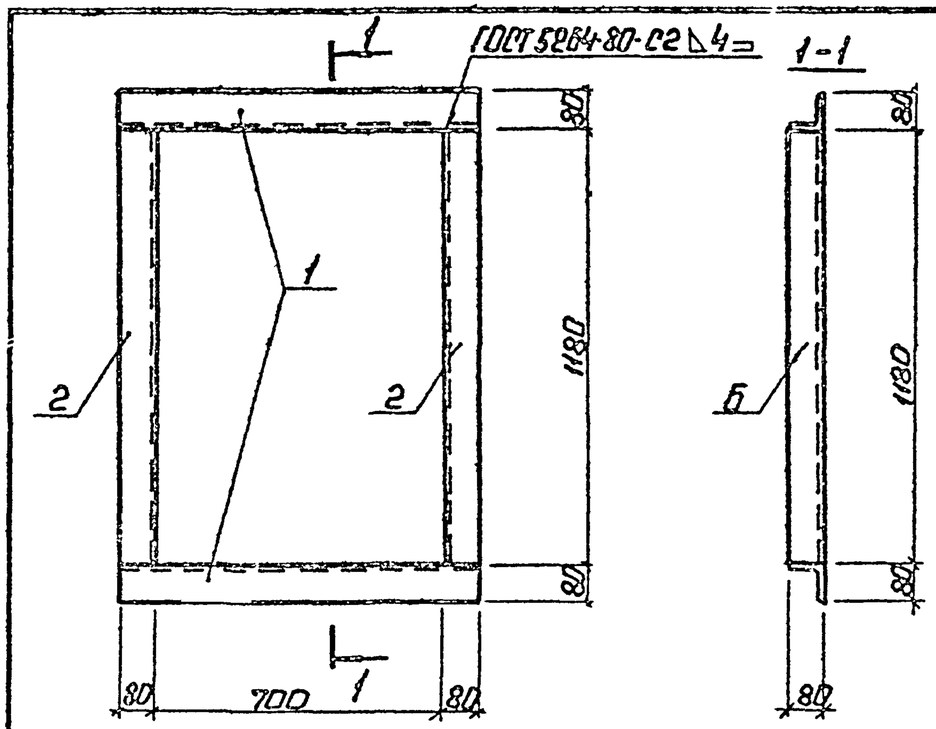

Формат	Зона	Поз.	Обозначение	Наименование	Кол.	Примечание
				Документация		
А3			ТП903-1-248.87 КЖ И ТУ	Технические условия		
				Детали		
Б4		1	ТП903-1-248.87 КЖ И.4.4.1	Уголок 80×80×6-5 ГОСТ 8509-72* ℓ=860 / ВСТ3кп2-1-ГОСТ 535-79*	2	6,3 кг
Б4		2	-01	Уголок 80×80×6-5 ГОСТ 8509-72* ℓ=1130 / ВСТ3кп2-1-ГОСТ 535-79*	2	9,8 кг

Инв. № подл. | Подп. и дата | Взам. инв. №

ТП 903-1-248.87 КЖ.И.4.4					
Изделие соединительное МС 5			Стадия	Масса	Масштаб
			Р	32,2	
			Лист	Листов 1	
ГИП	Думан		ЛАТГИПРОПРОМ		
Нач отд	Новожилова				
Н контр	Гаржинская				
Гл конст	Андриевская				
Рук гр	Бобрук				
Ст инж	Зодр				

Копировал: Ф. Б Формат А4

Альбом 3.2

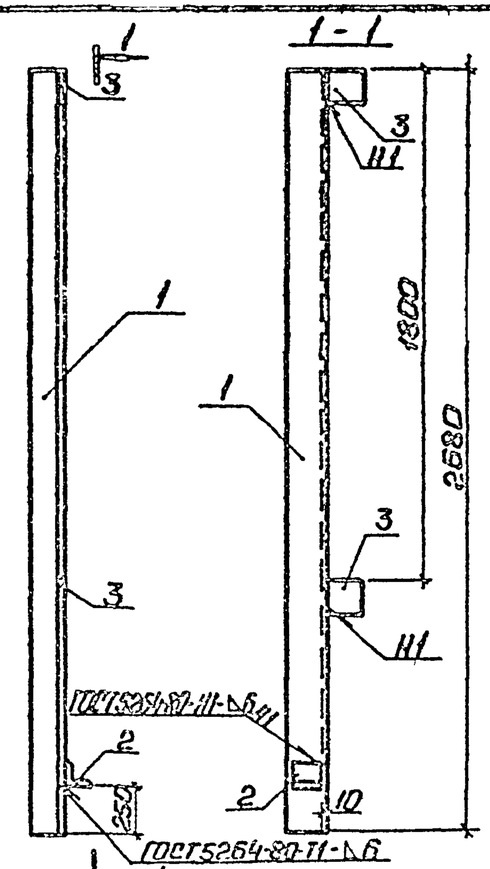

Формат	Зона	Поз.	Обозначение	Наименование	Кол.	Примечание
				Документация		
А4			ТП903-1-248.87 КЖ.И.ТУ	Технические условия		
				Детали		
Б4		1	ТП903-1-248.87 КЖ.И.4.5.1	Уголок 125×9 ГОСТ 8509-72* ℓ=2680 / ВСТ3пс6-1 ТУ14-1-3023-80	1	46,4 кг
Б4		2	КЖ.И.4.5.2	Уголок 63×5 ГОСТ 8509-72* ℓ=100 / ВСТ3кп2 ГОСТ 380-71*	1	0,5 кг
Б4		3	КЖ.И.4.5.3	Лист Б.Н10×120×120 ГОСТ 19903-74* / ВСТ3пс6-1 ТУ14-1-3023-80	2	2,3 кг

Инв. № подл. | Подп. и дата | Взам. инв. №

ТП 903-1-248.87 КЖ.И.4.5					
Изделие закладное МС 3-1			Стадия	Масса	Масштаб
			Р	49,2	
			Лист	Листов 1	
ГИП	Думан		ЛАТГИПРОПРОМ		
Нач отд	Новожилова				
Н контр	Гаржинская				
Гл конст	Андриевская				
Рук гр	Бобрук				
Вед инж	Яковчик				
Инж.	Аксенова				

Копировал: Ф. Б Формат А4

22634-06

Альбом 3.2

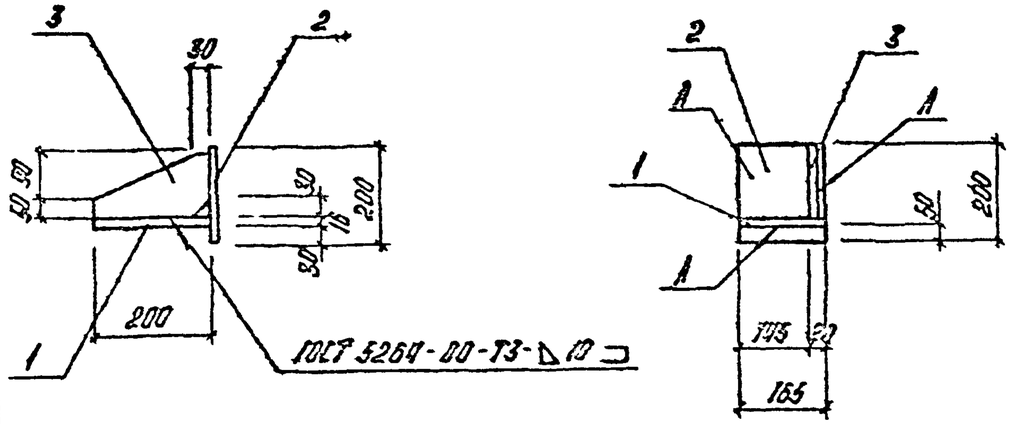

Формат	Зона	Поз.	Обозначение	Наименование	Кол.	Примечание
				Документация		
А3			ТП903-1-248.87 КЖ.Н.ТУ	Технические условия		
				Сборочные единицы		
Б4		1	ТП903-1-248.87 КЖ.Н.4.6.1	Лист 16×200×165-ГОСТ 19903-74* / Вст3пс6-1-ТУ14-1-3023-80	1	0,1кг
Б4		2	КЖ.Н.4.6.2	Лист 12×170×165-ГОСТ 19903-74* / Вст3пс6-1-ТУ14-1-3023-80	1	3,1кг
Б4		3	КЖ.Н.4.6.3	Лист 10×120×200-ГОСТ 19903-74* / Вст3пс6-1-ТУ14-1-3023-80	1	1,9кг

Взам. инв. №

Подпись и дата

Инв. № подл.

ГИП	Думан		
Нач.отд.	Родионова		
Н.контр.	Горюнкова		
Гл.инжен.	Акторьева		
Рук.гр.	Бобрик		
Ст.инж.	Шорогова		

ТП903-1-248.87 КЖ.Н.4.6

Стойка РК4-1

Стадия	Масса	Масштаб
Р	9,1	
Лист	Листов	

ЛАТГИПРОПРОМ

Копировал

Формат А4

Альбом 3.2

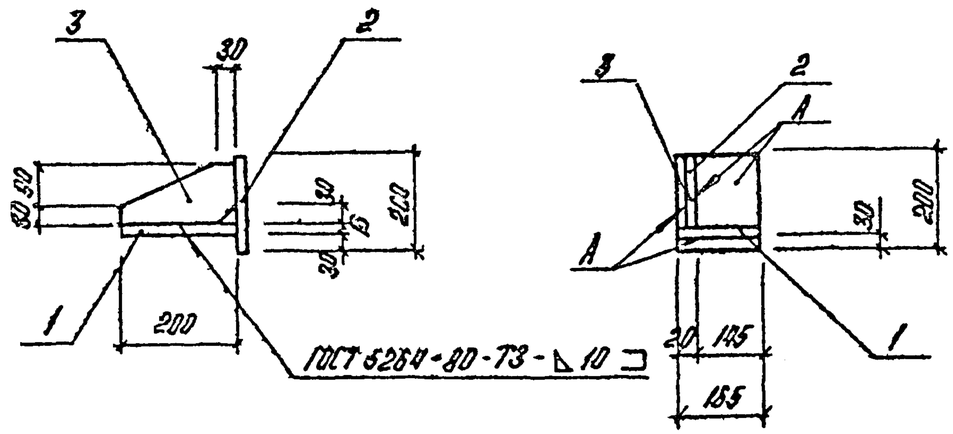

Формат	Зона	Поз.	Обозначение	Наименование	Кол.	Примечание
				Документация		
А3			ТП903-1-248.87 КЖ.Н.ТУ	Технические условия		
				Сборочные единицы		
Б4		1	ТП903-1-248.87 КЖ.Н.4.7.1	Лист 16×200×165-ГОСТ 19903-74* / Вст3пс6-1-ТУ14-1-3023-80	1	4,1кг
Б4		2	КЖ.Н.4.7.2	Лист 12×170×165-ГОСТ 19903-74* / Вст3пс6-1-ТУ14-1-3023-80	1	3,1кг
Б4		3	КЖ.Н.4.7.3	Лист 10×120×200-ГОСТ 19903-74* / Вст3пс6-1-ТУ14-1-3023-80	1	1,9кг

Взам. инв. №

Подпись и дата

Инв. № подл.

ГИП	Думан		
Нач.отд.	Родионова		
Н.контр.	Горюнкова		
Гл.инжен.	Акторьева		
Рук.гр.	Бобрик		
Ст.инж.	Шорогова		

ТП903-1-248.87 КЖ.Н.4.7

Стойка РК4-2

Стадия	Масса	Масштаб
Р	9,1	
Лист	Листов	

ЛАТГИПРОПРОМ

Копировал

Формат А4

22634-06

Альбом 3.2

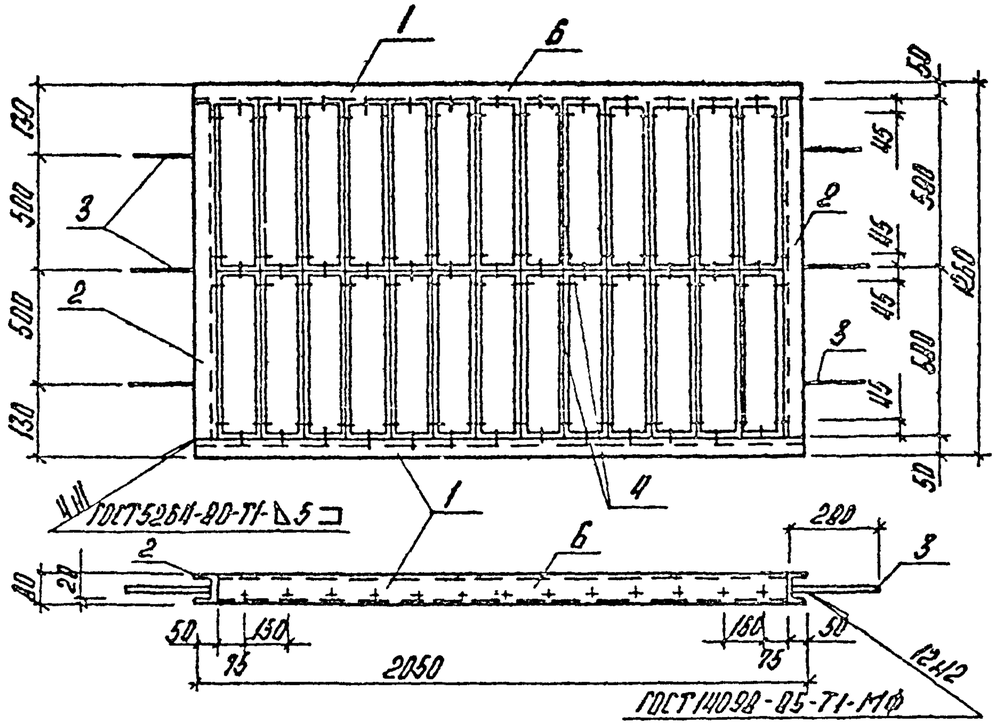

Формат	Зона	Поз	Обозначение	Наименование	Кол	Прим.
				Документация		
А4			ТП903-1-248.87 КЖИ.ТЧ	Технические условия		
				Детали		
Б4		1	ТП903-1-248.87 КЖИ 4.8.1	Швеллер $\frac{80\times50\times5-1\ ГОСТ\ 8278-83^{*}\ \ell=2050}{ВСт3кп2-1\ ГОСТ\ 14274-76^{*}}$	2	10,2кг
Б4		2	-01	Швеллер $\frac{24\times35\times5-1\ ГОСТ\ 8278-83^{*}\ \ell=450}{ВСт3кп2-1\ ГОСТ\ 14274-76^{*}}$	2	6,0кг
Б4		3	КЖИ 4.8.2	А-III-8-1 ГОСТ 5781-82* ℓ=350	12	0,1кг
				Стандартные изделия		
А3		4	ТУ 36-1517-84	СТД-302	26	

ГИП	Дымин		
Нач отд	Новожилова		
Н контр	Годжинская		
Гл конст	Андреевская		
Рук гр	Бобрик		
Ст арх	Зодр		

ТП903-1-248.87 КЖИ.4.8

Изделие закладное ЦР1

Стадия	Масса	Масштаб
Р	64,8	
Лист	Листов 1	

ЛАТГИПРОПРОМ

Копировал

Формат А4

Альбом 3.2

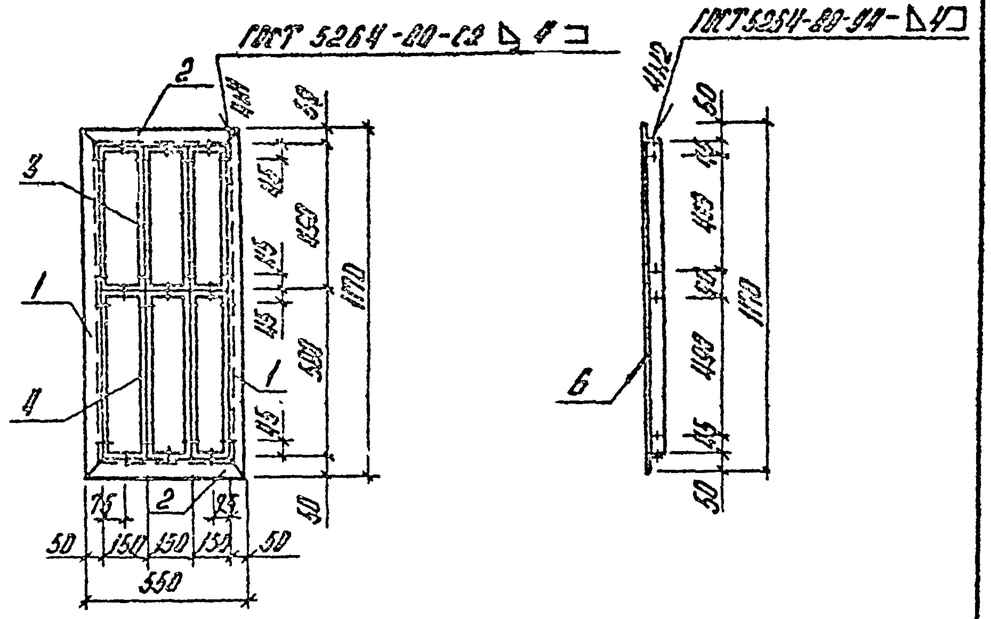

Формат	Зона	Поз	Обозначение	Наименование	Кол	Примечание
				Документация		
А4			ТП903-1-248.87 КЖИ.ТЧ	Технические условия		
				Детали		
Б4		1	ТП903-1-248.87 КЖИ 4.9.1	Уголок $\frac{125\times125\times8-1\ ГОСТ\ 8509-72^{*}\ \ell=1770}{ВСт3кп2-1\ ГОСТ\ 535-79^{*}}$	2	40кг
Б4		2	-01	Уголок $\frac{50\times50\times5-1\ ГОСТ\ 8509-72^{*}\ \ell=550}{ВСт3кп2-1\ ГОСТ\ 535-79^{*}}$	2	2,1кг
А3				Стандартные изделия		
А3		3	ТУ 36-1517-84	СТД-301	3	
А3		4	ТУ 36-1517-84	СТД-302	3	

ГИП	Дымин		
Нач отд	Новожилова		
Н контр	Годжинская		
Гл конст	Андреевская		
Рук гр	Бобрик		
Ст арх	Зодр		

ТП903-1-248.87 КЖИ.4.9

Изделие закладное ЦР2

Стадия	Масса	Масштаб
Р	12,5	
Лист	Листов 1	

ЛАТГИПРОПРОМ

Копировал

Формат А4

22634-06

Альбом 3.2

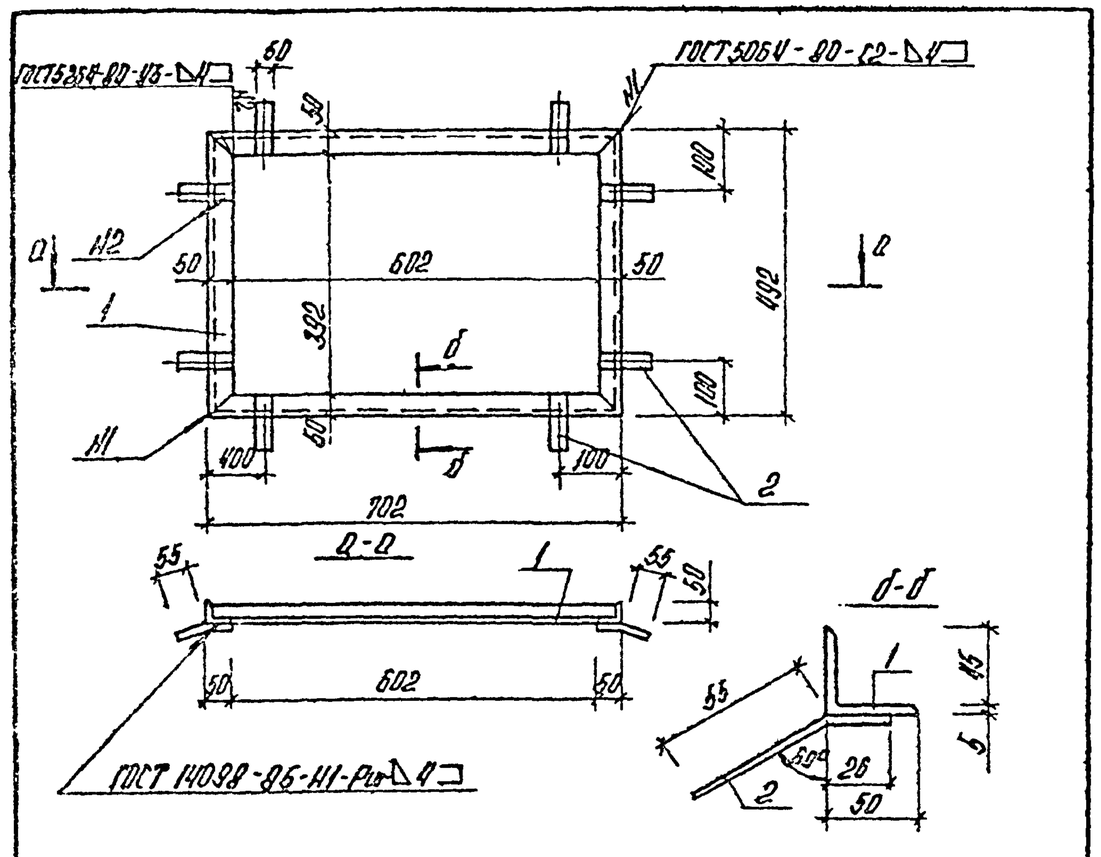

Формат	Зона	Поз.	Обозначение	Наименование	Кол.	Масса ед. кг	Примечание
				Документация			
А4			ТП903-1-248.87 КЖН ТУ	Технические условия			
				Детали			
Б4		1	ТП903-1-248.87 КЖН 4.10.1	Уголок $\frac{50\times50\times5\text{-}Б\text{-}ГОСТ8509\text{-}72^{*}\text{-}Р2388}{ВСт3кп2\text{-}1\text{-}ГОСТ535\text{-}79^{*}}$	1	9,0кг	
Б4		2	КЖН 4.10.2	Лист $\frac{Б\text{-}ПН\text{-}4.0\ ГОСТ19903\text{-}74^{*}}{ВСт3кп2\text{-}ГОСТ14637\text{-}79}$	8	0,12кг	

ТП903-1-248.87 КЖН 4.10

Рама Р-1

Стадия	Масса	Масштаб
Р	9,96	
Лист	Листов 1	

ЛАТГИПРОПРОМ

ГИП	Симон	
Нач.отд.	Новожилова	
Н.контр.	Сорокинская	
Гл.конст.	Анджиевская	
Рук.гр.	Бобрик	
Ст.арх.	Зобе	

Инв. № подл. | Подпись и дата | Взам. инв. №

Копировал | Формат А4

Альбом 3.2

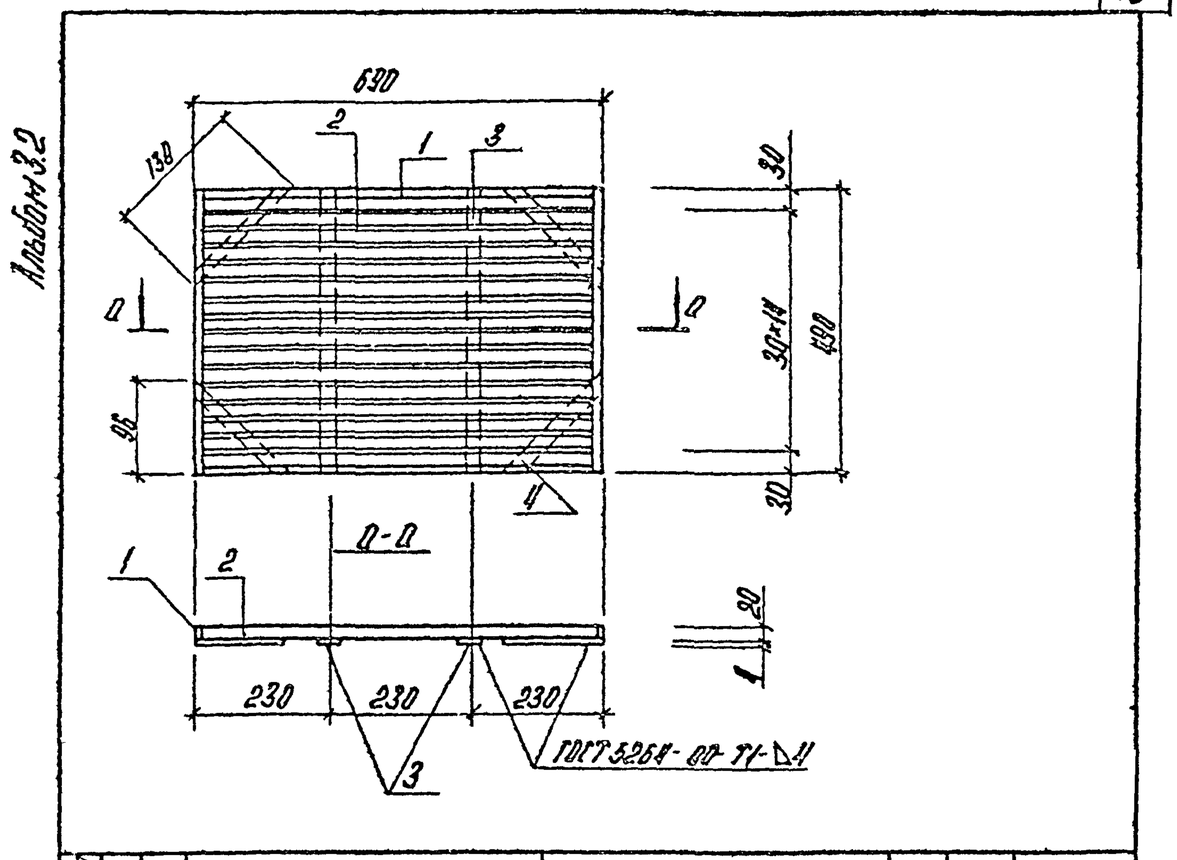

Формат	Зона	Поз.	Обозначение	Наименование	Кол.	Масса ед. кг	Примечание
				Документация			
А4			ТП903-1-248.87 КЖН ТУ	Технические условия			
				Детали			
Б4		1	ТП903-1-248.87 КЖН 4.11-	Лист $\frac{Б\text{-}ПН\text{-}4.0\ ГОСТ19903\text{-}74^{*}\text{-}Р2360}{ВСт3кп2\ ГОСТ14637\text{-}79}$	1	1,49	
Б4		2	-01	Лист $\frac{Б\text{-}ПН\text{-}4.0\ ГОСТ19903\text{-}74^{*}\text{-}Р680}{ВСт3кп2\ ГОСТ14637\text{-}79}$	15	0,44	
Б4		3	-02	Лист $\frac{Б\text{-}ПН\text{-}4.0\ ГОСТ19903\text{-}74^{*}\text{-}Р1180}{ВСт3кп2\ ГОСТ14637\text{-}79}$	2	0,31	
Б4		4	-03	Лист $\frac{Б\text{-}ПН\text{-}4.0\ ГОСТ19903\text{-}74^{*}\text{-}Р100}{ВСт3кп2\ ГОСТ14637\text{-}79}$	4	0,09	

ТП903-1-248.87 КЖН 4.11

Рама Р-2

Стадия	Масса	Масштаб
Р	9,07	
Лист	Листов 1	

ЛАТГИПРОПРОМ

ГИП	Симон	
Нач.отд.	Новожилова	
Н.контр.	Сорокинская	
Гл.конст.	Анджиевская	
Рук.гр.	Бобрик	
Ст.арх.	Зобе	

Инв. № подл. | Подпись и дата | Взам. инв. №

Копировал | Формат А4

22634-06

Альбом 3.2

Формат	Зона	Поз.	Обозначение	Наименование	Кол.	Примечание
				Документация		
А3			ТП 903-1-248.86 КЖ.И.10.000СБ	Сборочный чертеж		
				Сборочные единицы		
А3		1	ТП903-1-248.86 КЖ.И.10.100	Рама полотна ворот	2	
А3		2	ТП903-1-248.86 КЖ.И.10.200	Клапан	2	
А3		3	ТП903-1-248.86 КЖ.И.10.300	Шпингалет	1	
				Детали		
А4		4	ТП903-1-248.86 КЖ.И.10.001	Перемычка	2	
А4		5	ТП903-1-248.86 КЖ.И.10.002	Стойка	2	
А4		7	ТП903-1-248.86 КЖ.И.10.003	Швеллер	1	
А4		8	ТП903-1-248.86 КЖ.И.10.004	Швеллер	1	
Б4		9	ТП903-1-248.86 КЖ.И.000-01	Лист Б-ПН-4-ГОСТ19903-74 / ВСт3кп2-1-ГОСТ14637-79	2	0.11 кг
А4		10	ТП903-1-248.86 КЖ.И.10.005	Уголок	1	
А4		11	ТП903-1-248.86 КЖ.И.10.006	Уголок	2	
А4		12	-01	Уголок	1	
А4		13	ТП903-1-248.86 КЖ.И.10.007	Уголок	4	
Б4		14	ТП903-1-248.86 КЖ.И.10000-02	Лист Б-ПН-3.0-ГОСТ19903-74* / 09Г2-2-Ш-ГОСТ17066-80	6	0.23 кг
Б4		15	ТП903-1-248.86 КЖ.И.10000-03	Уголок 63×63×6-Б-ГОСТ8509-72* / ВСт3кп2-1-ГОСТ535-79*	2	0.4 кг
А4		16	ТП903-1-248.86 КЖ.И.10.008	Лист	1	
А4		17	-01	Лист	1	

Инв.№ подл. | Подпись и дата | Взам.инв.№

ТП 903-1-248.87			КЖ.И.10.000
Ворота распашные ВТУ 1		Стадия	Масса	Масштаб
		Р		
		Лист 1	Листов 3
ГИП	Думан	ААТГИПРОПРОМ	
Нач.отд.	Новожилов		
Н.контр.	Сорокинская		
Гл.конст.	Добровольская		
Рук.гр.	Собрук		
Инж.	Шарапова		

Копировал | Формат А4

Альбом 3.2

Формат	Зона	Поз.	Обозначение	Наименование	Кол.	Примечание
А4		18	ТП903-1-248.86 КЖ.И.10.008-02	Лист	2	
А4		19	-03	Лист	2	
А4		20	-04	Лист	1	
А4		21	ТП903-1-248.86 КЖ.И.10.009	Втулка	2	
А4		22	ТП903-1-248.86 КЖ.И.10.010	Втулка	2	
А4		23	ТП903-1-248.86 КЖ.И.10.011	Ребро	8	
А4		24	ТП903-1-248.86 КЖ.И.10.012	Полоса	4	
А4		25	ТП903-1-248.86 КЖ.И.10.013	Ось	2	
А4		26	ТП903-1-248.86 КЖ.И.10.014	Ось	1	
А4		27	ТП903-1-248.86 КЖ.И.10.015	Ручка	1	
А4		28	ТП903-1-248.86 КЖ.И.10.016	Ручка	1	
Б4		29	ТП903-1-248.86 КЖ.И.10.000-04	Лист Б-ПН-6×30×140-ГОСТ19903-74* / ВСт3кп2-1-ГОСТ14637-79	1	0.20 кг
А4		30	ТП903-1-248.86 КЖ.И.10.017	Крюк	1	
Б4		31	ТП903-1-248.86 КЖ.И.10.005	Уголок 50×50×5-Б-ГОСТ 8509-72 / ВСт3кп2-1-ГОСТ535-79* / ℓ=2500	2	0.36 кг
А4		32	ТП903-1-248.86 КЖ.И.10.018	Обшивка	1	
А4		33	ТП903-1-248.86 КЖ.И.10.019	Обшивка	2	
А4		34	ТП903-1-248.86 КЖ.И.10.020	Обшивка	1	
А4		35	ТП903-1-248.86 КЖ.И.10.006	Стержень	1	
				Стандартные изделия		
А3		36	ТУ36-1517-84	СТД 301	16	
Б4		37		Винт 3×6.01 ГОСТ10621-80		0,3 кг
Б4		38		Труба 25×1.6×80-ГОСТ10704-75* / ВСт3кп2-5-ГОСТ10705-80	1	0.08 кг

Инв.№ подл. | Подпись и дата | Взам.инв.№

ТП 903-1-248.87 КЖ.И.10.000 Лист 2

Копировал | Формат А4

22634-06

Альбом 3.2

Формат	Зона	Поз.	Обозначение	Наименование	Кол.	Примечание
				Стандартные изделия		
БЧ		39		Замок	1	
БЧ		40		Пружина N287 ГОСТ 13756-68	1	Кл. III ГОСТ 13464-68
БЧ		41		Болт М16×140 ГОСТ 7798-70*	2	
БЧ		42		Болт М10×20 ГОСТ 7798-70*	2	
БЧ		43		Гайка М16 ГОСТ 5915-70*	2	
БЧ		44		Контргайка М16 ГОСТ 8961-75	2	
БЧ		45		Гайка М12 ГОСТ 5915-70*	2	
БЧ		46		Шайба М12 ГОСТ 11371-78*	2	
БЧ		47		Шайба М10 ГОСТ 11371-78*	2	
БЧ		48		Шарик 6-28 ГОСТ 3128-81	2	
				Материалы		
БЧ				Плиты теплоизоляционные из минеральной ваты П75 ГОСТ 9573-82	0,26	м³

Инв. № подл. | Подпись и дата | Взам. инв. №

ТП 903-1- КЖ.И. 10.000 Лист 3

Копировал Формат А4

Альбом 3.2

Рис. 1

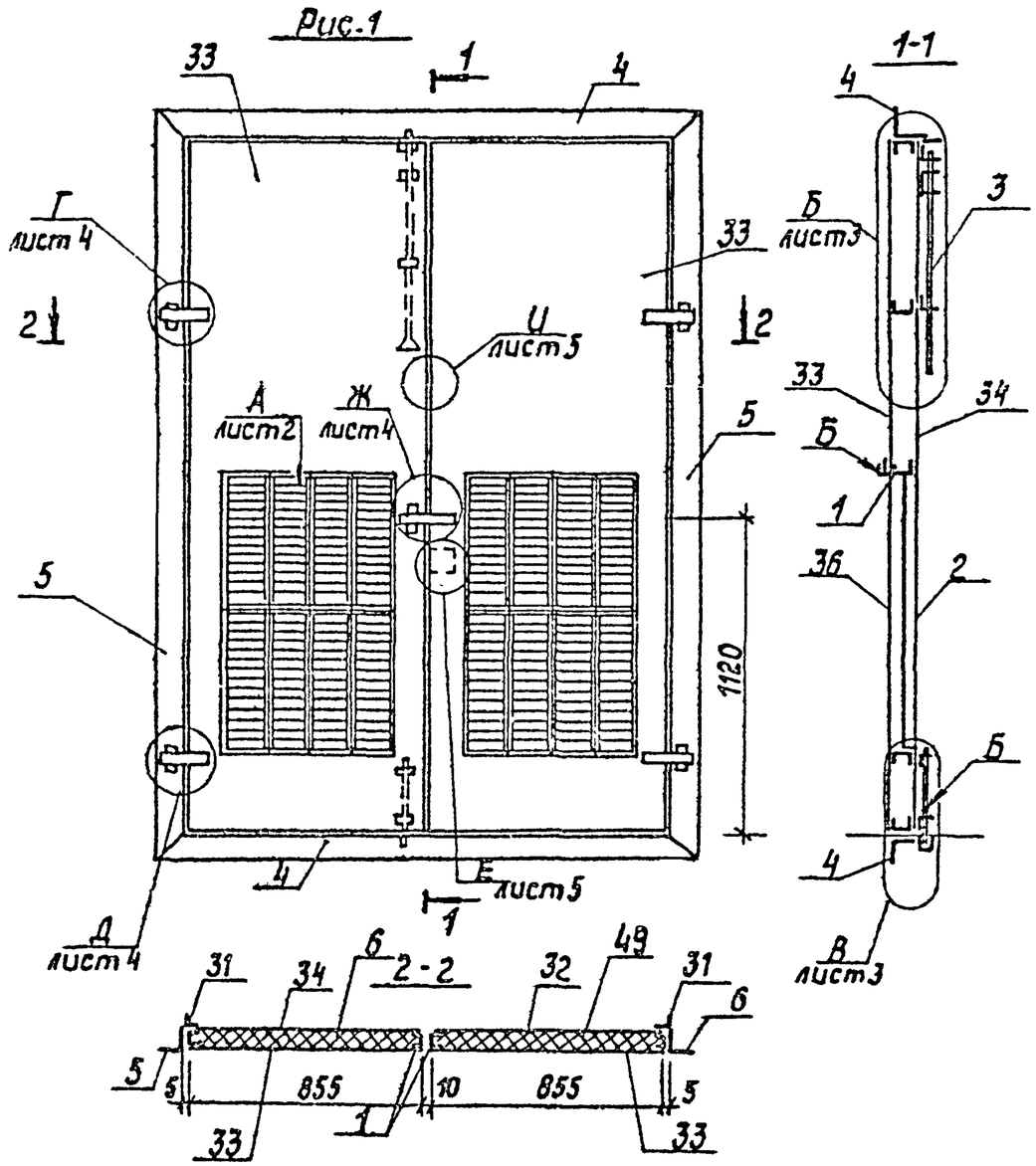

ГИП	Дусан		
Нач. отд.	Новожилова		
Н. контр.	Саржинская		
Гл. констр.	Айдалиева		
Рук. гр.	Олбрук		
Ст. инж.	Шаталова		

Инв. № подл. | Подпись и дата | Взам. инв. №

ТП 903-1-248.87 КЖ.И. 10.000 СБ

Ворота распашные ВТУ-1. Сборочный чертеж

Стадия	Масса	Масштаб
Р		
Лист 1	Листов 5	

АЛТГИПРОПРОМ

Копировал Формат А4

22634-06

Альбом 3.2

Рис.2

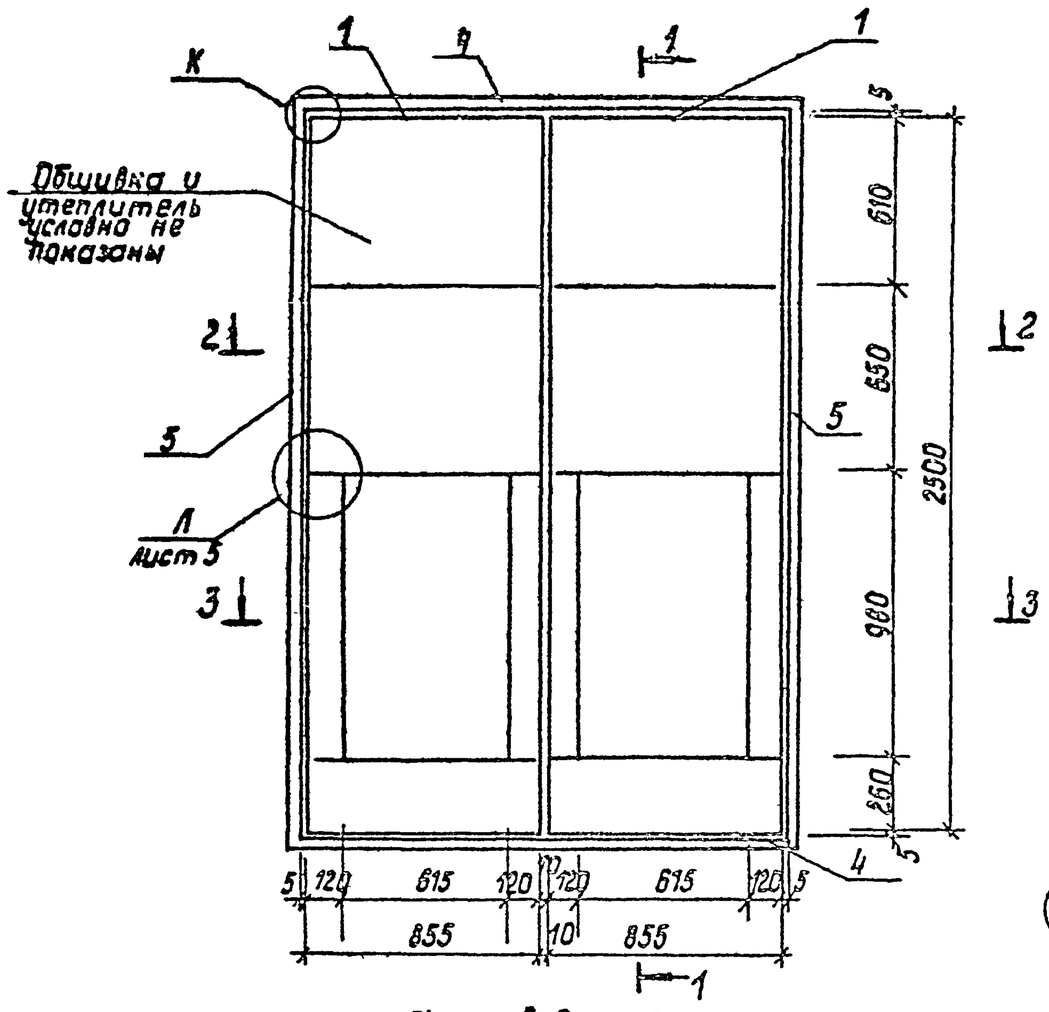

1-1

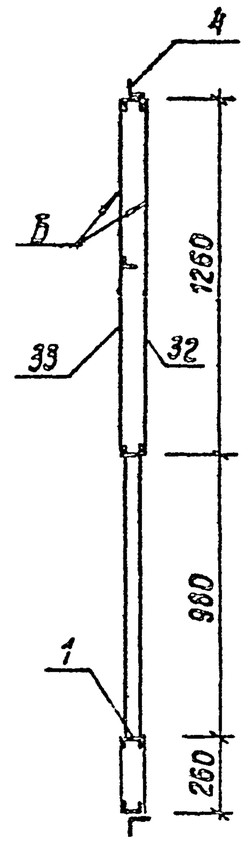

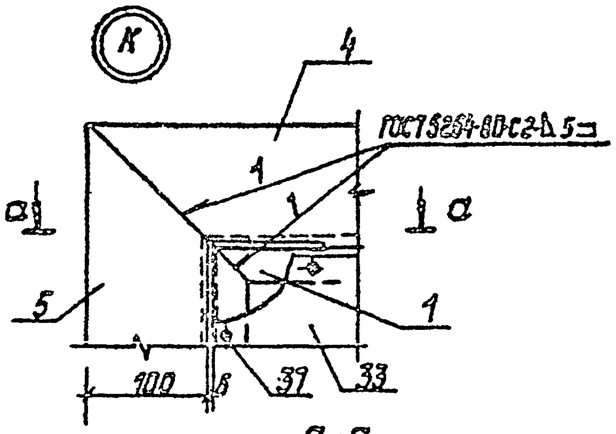

а-а

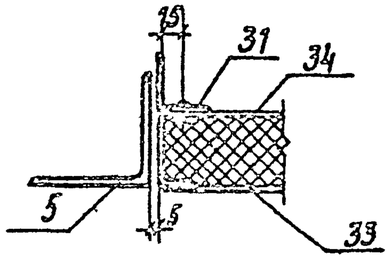

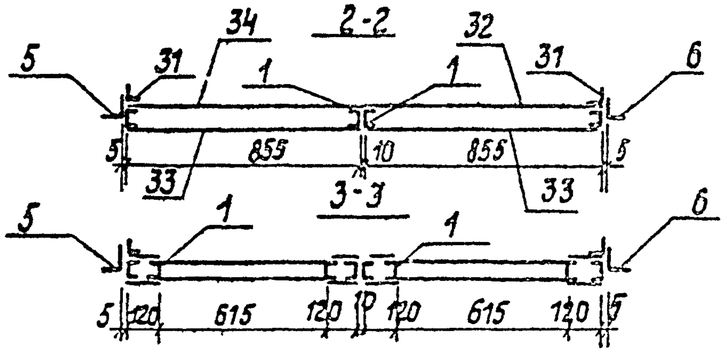

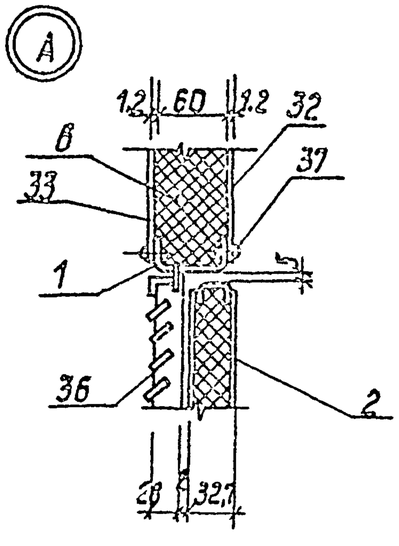

Покрытие поверхностей Б-
грунт ГФ020 ГОСТ 25129-82, эмаль
ПФ 115 ГОСТ 6465-76* VII. 4/1 ГОСТ 9.032-74
общей толщиной 80мкм.

ТП 903-1-248.87	КЖ. И.10.000СБ	Лист 2

Копировал

Формат А3

22634-06

Инв.№подл. | Подпись и дата | Взам.инв.№

Альбом 3.2

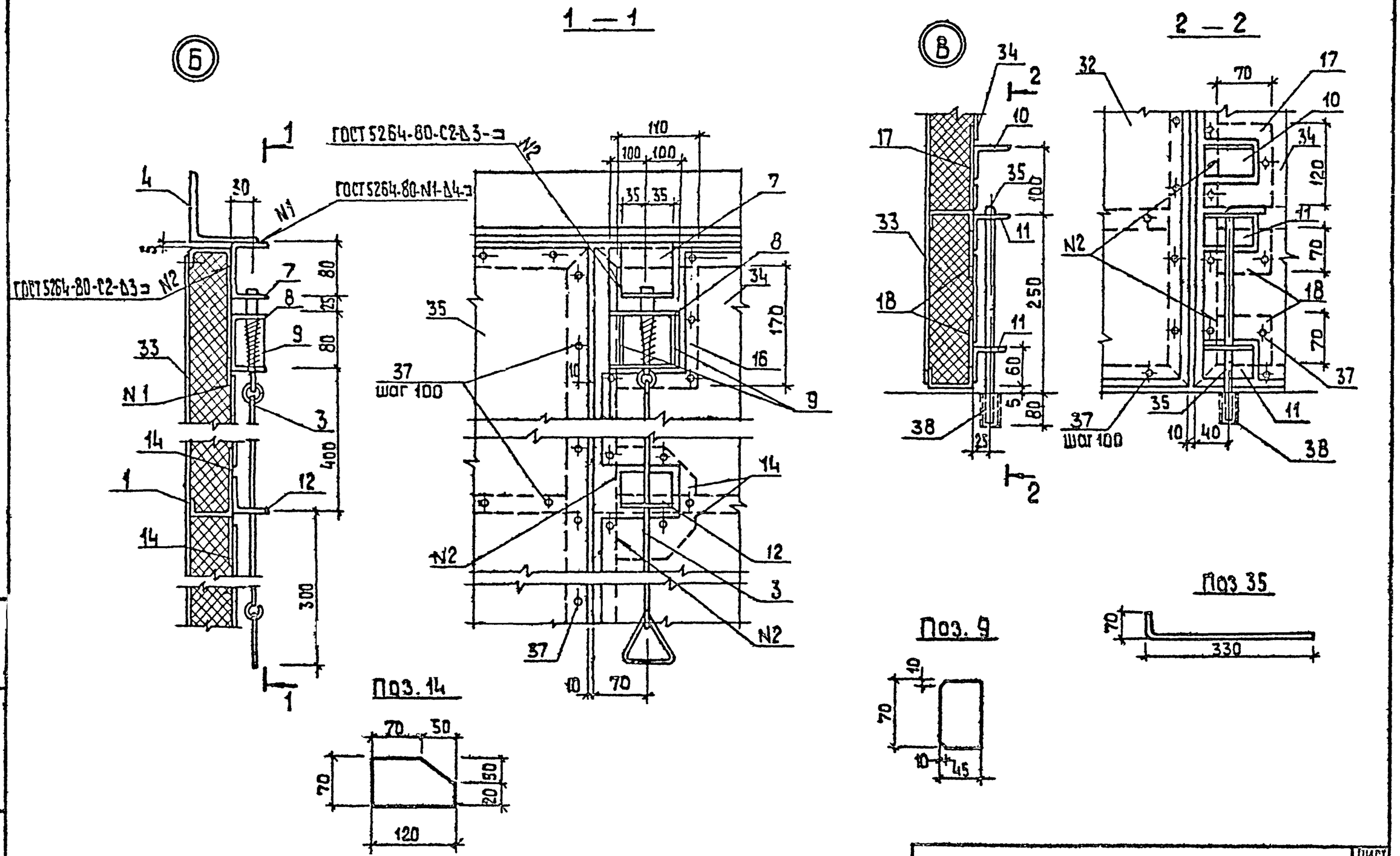

Инв.№ подл.	Подп. и дата	Взам.инв.№	

ТП 903-1-248.87 КЖ.И.10.000СБ Лист 3

Копировал 38 формат А3

22634-06

Альбом 3.2

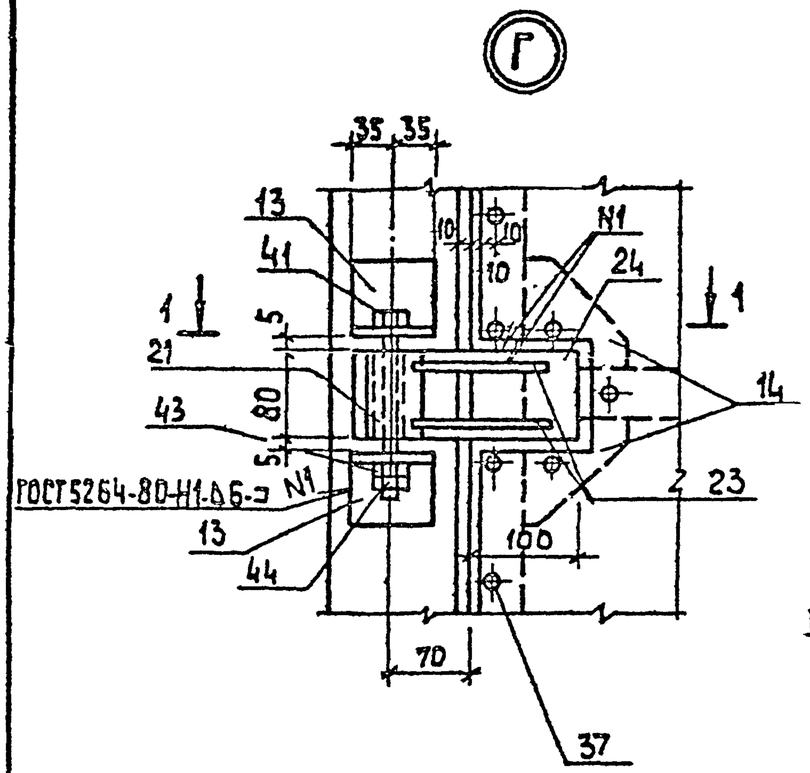

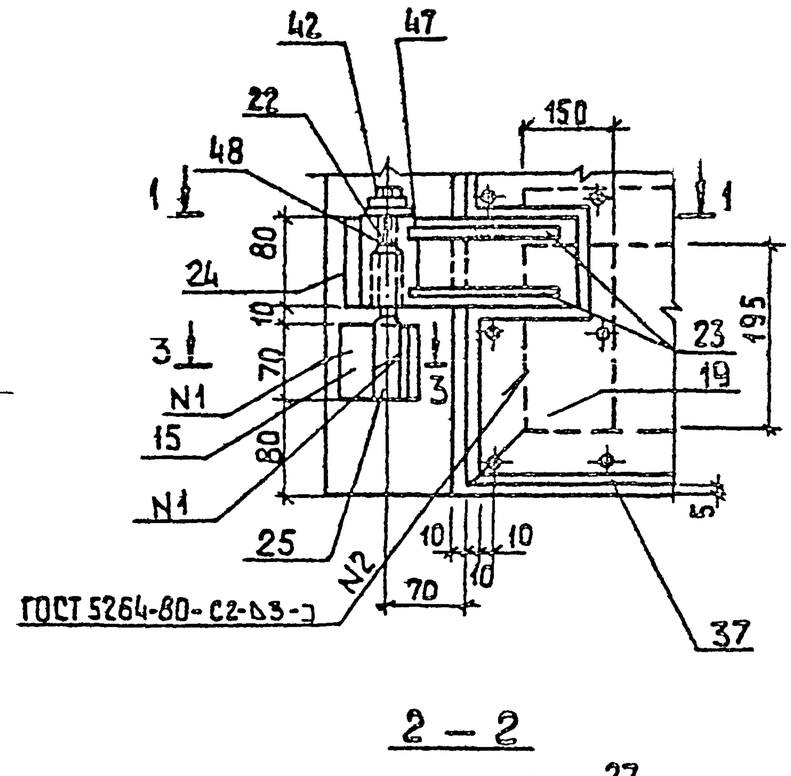

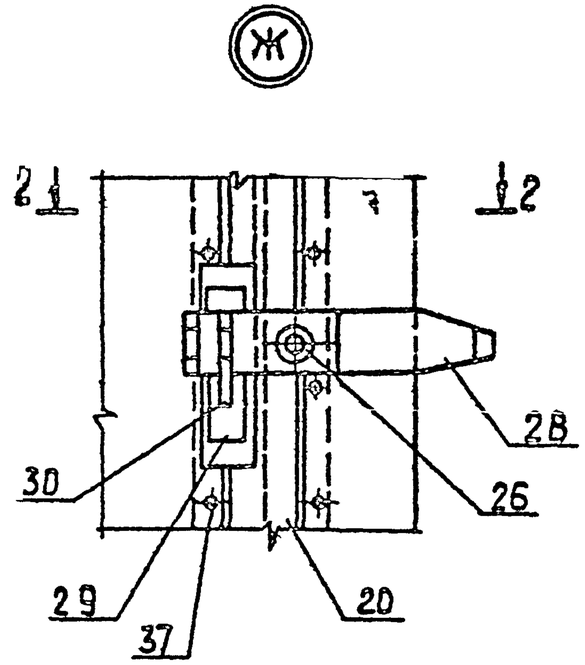

2 — 2

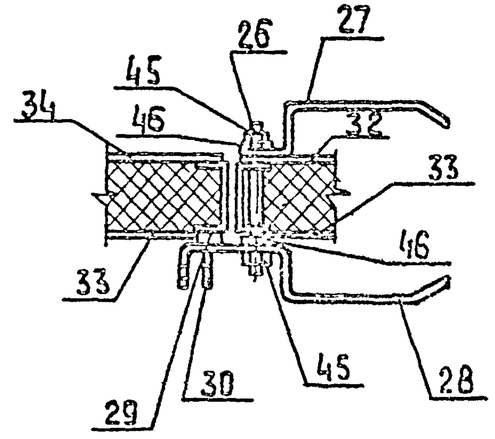

1 — 1

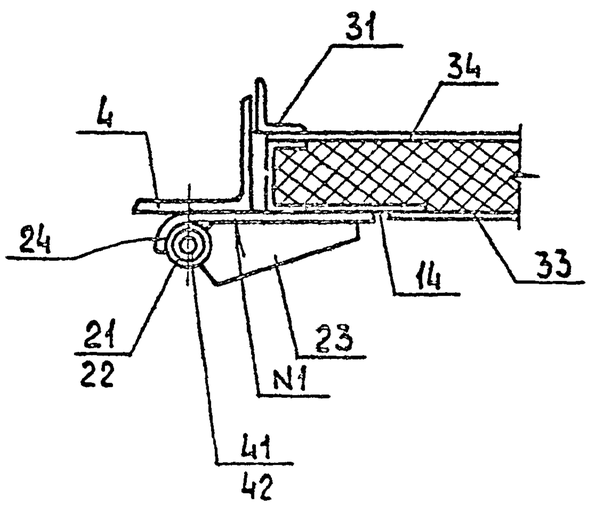

3 — 3

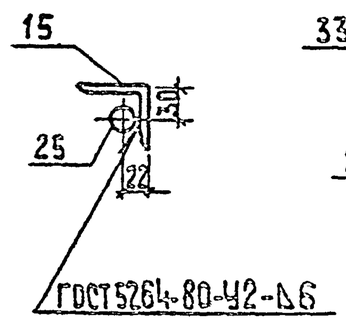

ТП 903-1-248.87	КЖ.И.10.000СБ	Лист 4

Копировал

Формат А4

29637-06

Инв.№ подл. | Подп. и дата | Взам. инв.№

Альбом 3.2

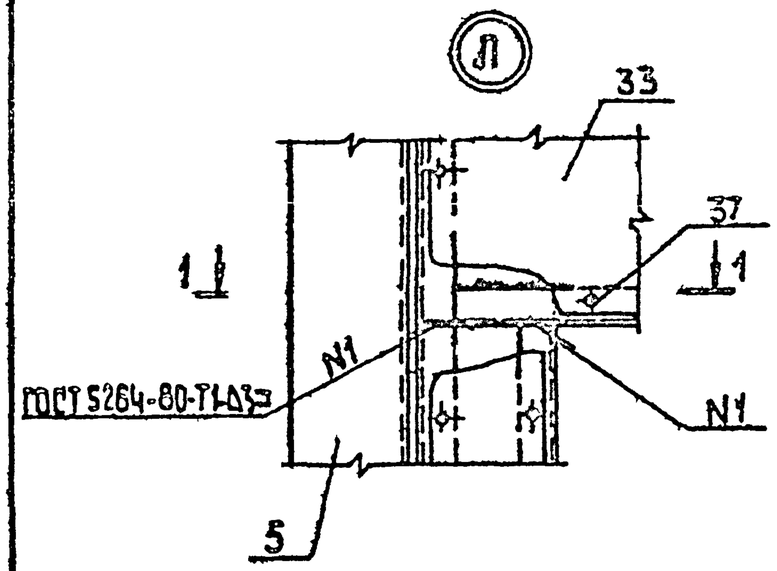

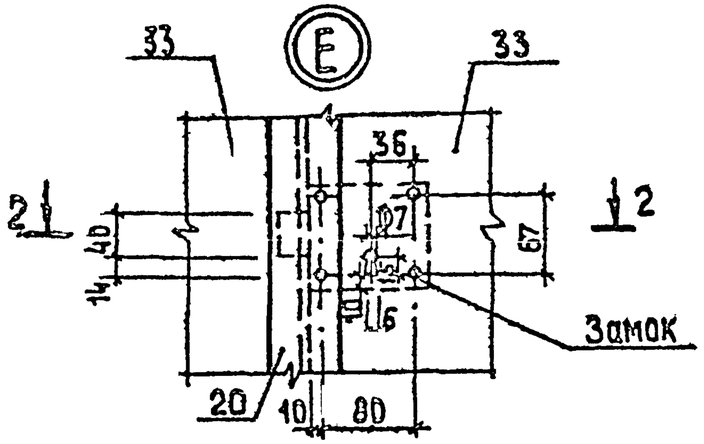

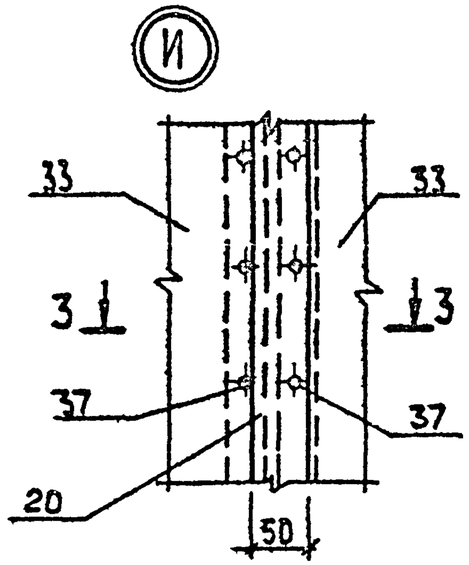

3 — 3

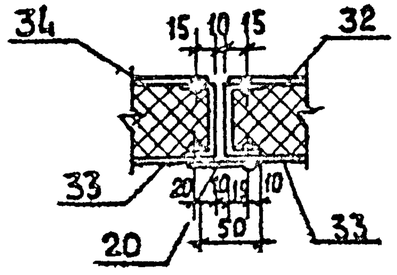

1 — 1

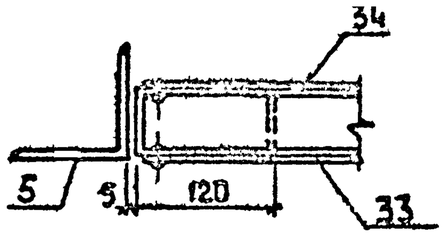

2 — 2

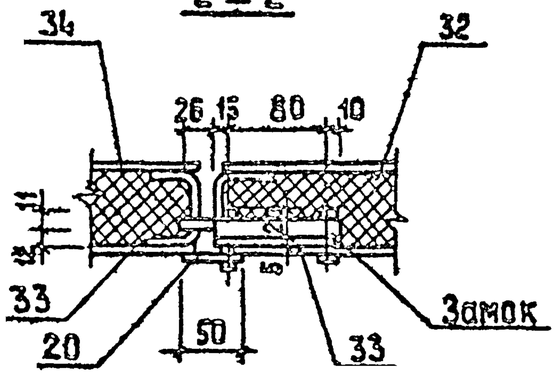

Инв.№подл. | Подп. и дата | Взам.инв.№

ТП 903-1-248.87	КЖ.И.10.000СБ	Лист 5

Копировал 35 формат А3

22634-06

Альбом 3.2

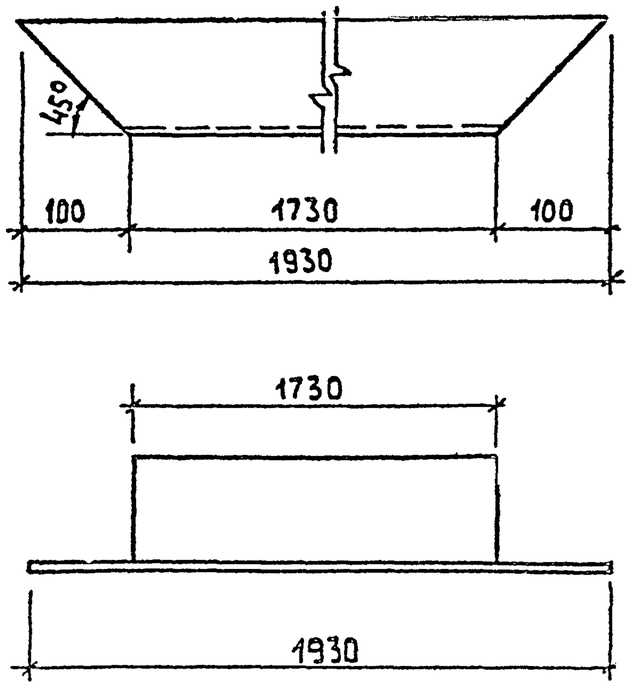

Взам.инв.№ | Подп. и дата

ГИП	Думан		
Нач. отд	Новожилова		
Н.контр	Саржинская		
Гл.конст	Андриевская		
Рук.гр	Бобрик		
Гл.инж	Шарапова		

ТП 903-1-248.87 КЖ.И.10.001

Перемычка

Стадия	Масса	Масштаб
Р	20,5	
Лист	Листов 1	

Уголок $\frac{100\times100\times7\text{-ГОСТ 8509-72*}}{\text{Вст3пс6-1-ТУ14-1-3023-80}}$

ЛАТГИПРОПРОМ

Копировал 28 формат А4

Альбом 3.2

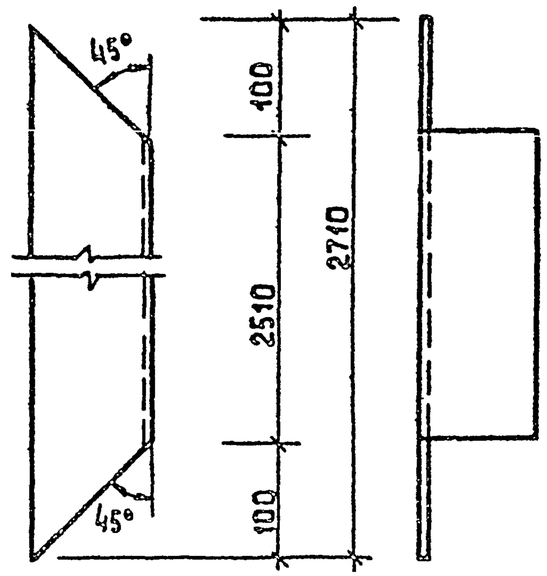

Взам.инв.№ | Подп. и дата

ГИП	Думан		
Нач. отд.	Новожилова		
Н.контр	Саржинская		
Гл.конст	Андриевская		
Рук.гр	Бобрик		
Гл.инж	Шарапова		

ТП 903-1-248.87 КЖ.И.10.002

Стойка

Стадия	Масса	Масштаб
Р	28,1	
Лист	Листов 1	

Уголок $\frac{100\times100\times7\text{-ГОСТ 8509-72*}}{\text{ВСт3пс6-1-ТУ14-1-3023-80}}$

ЛАТГИПРОПРОМ

Копировал 28 формат А4

226-24-06

Альбом 3.2

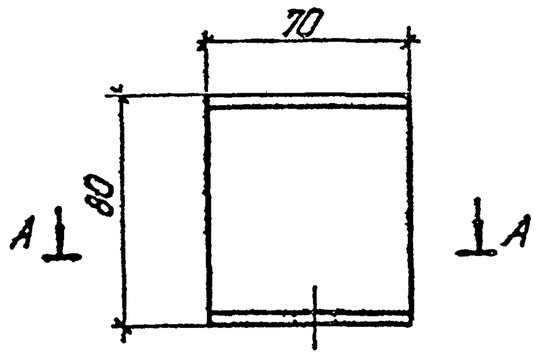

А-А

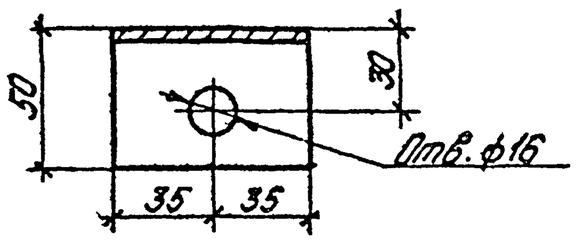

ТП903-1-248.87 КЖ И.10.003						
Швеллер				Стадия	Масса	Масштаб
				Р	0,36	
				Лист	Листов 1	
ГИП	Думан					
Нач.отд.	Новожилова					
Н.контр.	Саржинская					
Гл.конст.	Андриевский					
Рук.гр.	Бобрук					
Ст.инж.	Шаранова					
Швеллер 80х50х4-ГОСТ 8278-83 ВСт3кп2-ГОСТ 11474-76*				ЛАТГИПРОПРОМ		

Инв.№подл. | Подпись и дата | Взам.инв.№

копировал Дубкова формат А4

Альбом 3.2

А-А

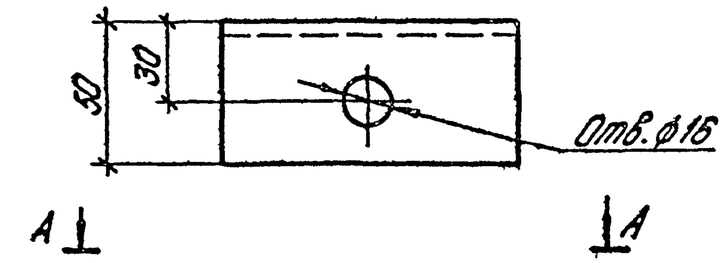

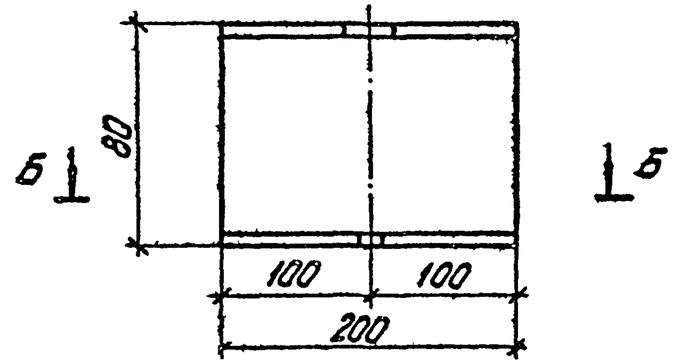

Б-Б

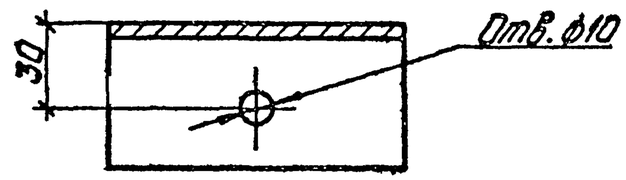

ТП903-1-248.87 КЖ И.10.004						
Швеллер				Стадия	Масса	Масштаб
				Р	1,04	
				Лист 1	Листов 1	
ГИП	Думан					
Нач.отд.	Новожилова					
Н.контр.	Саржинская					
Гл.конст.	Андриевский					
Рук.гр.	Бобрук					
Ст.инж.	Шаранова					
Швеллер 80х50х4 ГОСТ 8278-83 Ст3кп2-ГОСТ 11474-76*				ЛАТГИПРОПРОМ		

Инв.№подл. | Подпись и дата | Взам.инв.№

копировал Дубкова формат А4

22634-06

Альбом 3.2

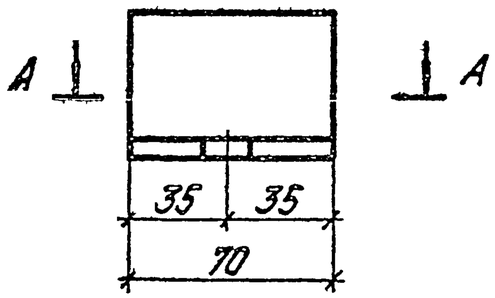

А-А

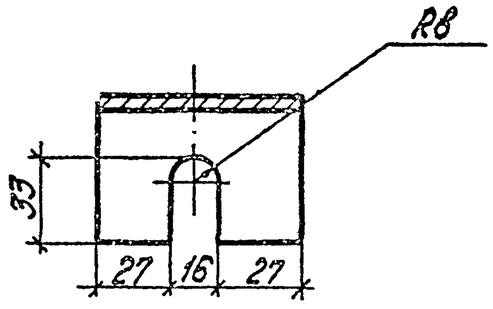

Тип	Думан		
Нач отд	Новожилова		
Н контр	Солучинская		
Гл конст	Андриевская		
Рук гр	Бобрук		
Гл инж	Шарапова		

ТП 903-1-248.87 КЖ.И.10.005

Уголок

Стадия	Масса	Масштаб
Р	0,16	1:2
Лист	Листов 1	

Уголок 50х50х5-5-ГОСТ 8509-72* / ВСт3кп2-1-ГОСТ 535-79*

ЛАТГИПРОПРОМ

Копировал Дубкова

Формат А4

Альбом 3.2

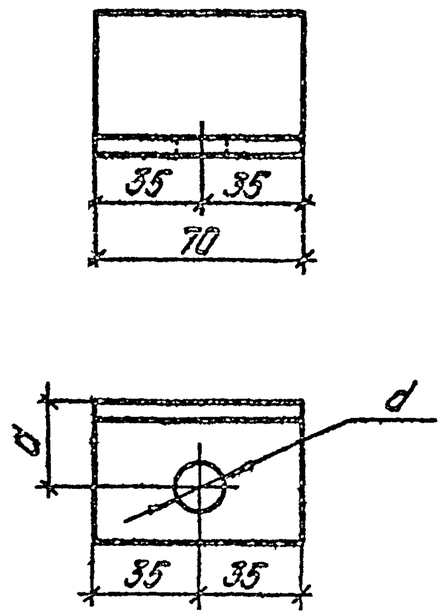

Обозначение	a	d
ТП 903-1-248.87 КЖ.И.10.006	25	14
-01	30	10

Тип	Думан		
Нач отд	Новожилова		
Н контр	Солучинская		
Гл конст	Андриевская		
Рук гр	Бобрук		
Гл инж	Шарапова		

ТП 903-1-248.87 КЖ.И.10.006

Уголок

Стадия	Масса	Масштаб
Р	0,16	1:2
Лист	Листов 1	

Уголок 50х50х5-6-ГОСТ 8509-72* / ВСт3кп2-1-ГОСТ 535-79*

ЛАТГИПРОПРОМ

Копировал Дубкова

Формат А4

22634-06

Альбом 3.2

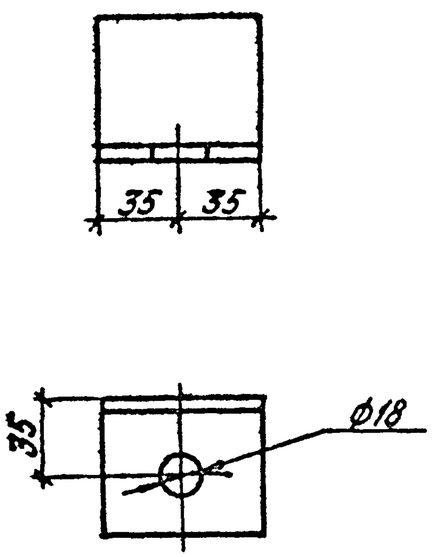

ТП 903-1-248.87			КЖ.И.10.007
Уголок	Стадия	Масса	Масштаб
	Р	0,50	
	Лист	Листов 1	
Уголок 63х63х6-Б-ГОСТ 8509-72* / ВСт3кп2-1-ГОСТ 535-79*	ЛАТТИПРОПРОМ		

ГИП Думан; Нач.отд. Новожилова; Н.контр. Саржинская; Гл.констр. Андриевская; Рук.гр. Бобрук; Ст.инж. Шаранова

Инв.№ подл. | Подпись и дата | Взам.инв.№

Копировал Дукова — Формат А4

Альбом 3.2

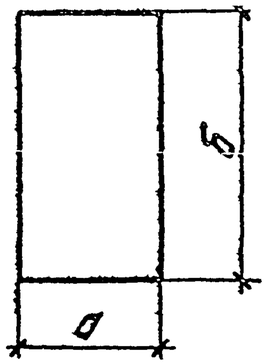

Обозначение	а	б	Масса, кг
ТП 903-1-248.87 КЖ.И.10.008	110	170	0,44
-01	70	120	0,19
-02	70	70	0,12
-03	150	195	0,69
-04	50	2480	2,92

ТП 903-1-248.87			КЖ.И.10.008
Лист	Стадия	Масса	Масштаб
	Р	см. табл.	
	Лист	Листов 1	
Лист Б-ПН-3П-ГОСТ 19903-74* / 09Г2-2-III ГОСТ 17066-80	ЛАТТИПРОПРОМ		

ГИП Думан; Нач.отд. Новожилова; Н.контр. Саржинская; Гл.констр. Андриевская; Рук.гр. Бобрук; Ст.инж. Шаранова

Инв.№ подл. | Подпись и дата | Взам.инв.№

Копировал Дукова — Формат А4

29634-06

Альбом 3.2

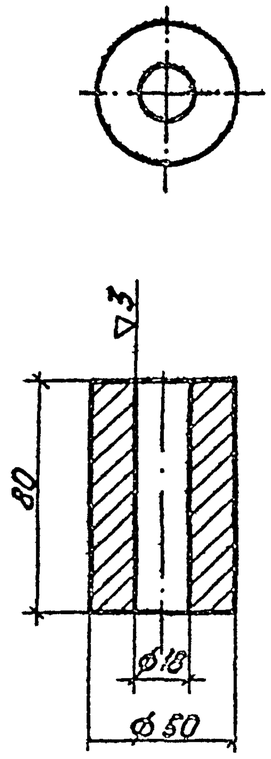

				ТП 903-1-248.87		КЖ.И. 10.009
				Втулка	Стадия	Масса	Масштаб
					Р	1,23	1:2
ГИП	Думан				Лист	Листов 1
Нач.отд.	Новожилова			50-В-ГОСТ 2590-71 / Б Ст5 пс II-ГОСТ 535-79	ЛАТГИПРОПРОМ
Н.контр.	Сажинская				
Гл.конструктор	Мазуревич				
Рук.гр.	Бобрик				
Ст.инж.	Шпанова				

Копировал — формат А4

Альбом 3.2

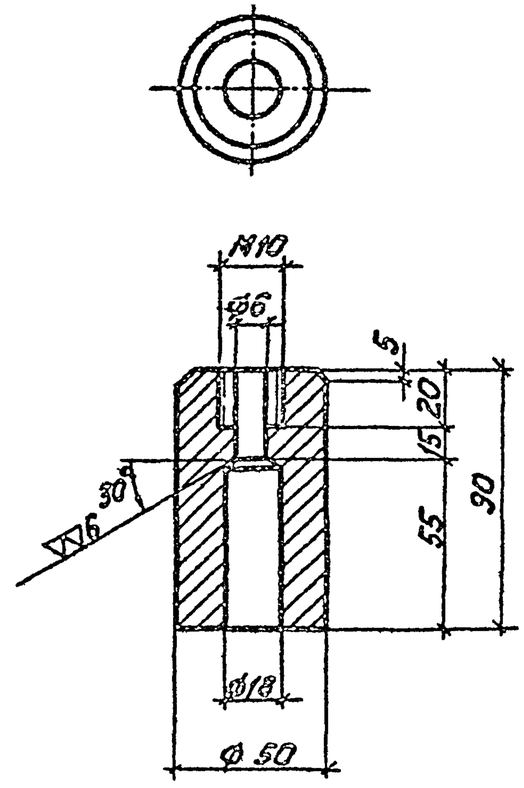

				ТП 903-1-248.87		КЖ.И. 10.010
				Втулка	Стадия	Масса	Масштаб
					Р	1,75	1:2
ГИП	Думан				Лист	Листов 1
Нач.отд.	Новожилова			50-В-ГОСТ 2590-71 / Б Ст5 пс II-ГОСТ 535-79	ЛАТГИПРОПРОМ
Н.контр.	Сажинская				
Гл.конструктор	Мазуревич				
Рук.гр.	Бобрик				
Ст.инж.	Шпанова				

Копировал — формат А4

Инв.№ подл. | Подпись и дата | Взам.инв.№

226-4-06

Альбом 3.2

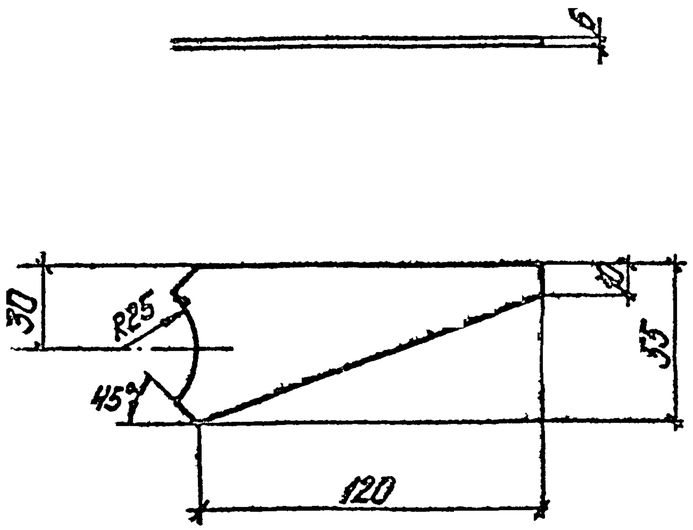

ТП 903-1-248.87				КЖ.И.10.011	
Ребро			Стадия	Масса	Масштаб
			Р	0,3	1:2
			Лист	Листов 1	
Лист Б-ПН-6-ГОСТ19903-74* / ВСт3кп2-1-ГОСТ14637-79			ЛАТГИПРОПРОМ		
ГИП	Думан				
Нач.отд.	Новожилова				
Н.контр.	Саржинская				
Гл.конст.	Андреевская				
Рук.гр.	Бобрук				
Ст.инж.	Шаранова				

Инв.№ подл. | Подпись и дата | Взам.инв.№

копировал Дубкова — формат А4

Альбом 3.2

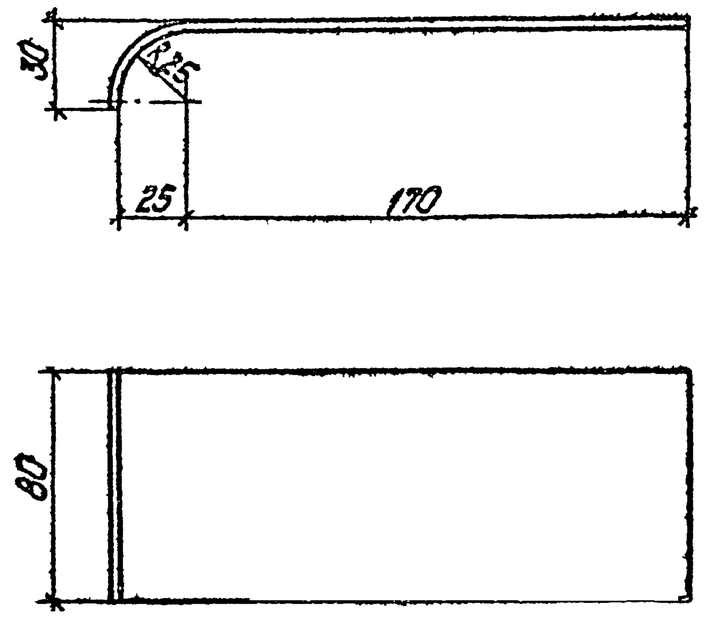

ТП 903-1-248.87				КЖ.И.10.012	
Полоса			Стадия	Масса	Масштаб
			Р	0,76	1:2
			Лист	Листов 1	
Лист Б-ПН-6-ГОСТ19903-74* / ВСт3кп2-1-ГОСТ14637-79			ЛАТГИПРОПРОМ		
ГИП	Думан				
Нач.отд.	Новожилова				
Н.контр.	Саржинская				
Гл.конст.	Андреевская				
Рук.гр.	Бобрук				
Ст.инж.	Шаранова				

Инв.№ подл. | Подпись и дата | Взам.инв.№

копировал Дубкова — формат А4

Альбом 3.2

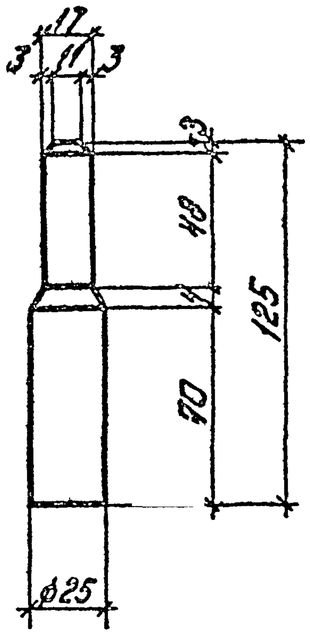

ТП 903-1-248.87 КЖ.И.10.013						
Ось			Стадия	Масса	Масштаб	
			Р	0,48	1:2	
			Лист	Листов 1		
ГИП	Думан		25-В - ГОСТ 2590-71 / Ст5пс-II-ГОСТ 535-79	ЛАТГИПРОПРОМ		
Нач.отд	Новожилова					
Н.контр	Сергинская					
Гл.конструктор	Андриевская					
Рук.гр	Зябрук					
Гл.инж	Шарапова					

Инв.№ подл. | Подпись и дата | Взам.инв.№

копировал Дубова

формат А4

Альбом 3.2

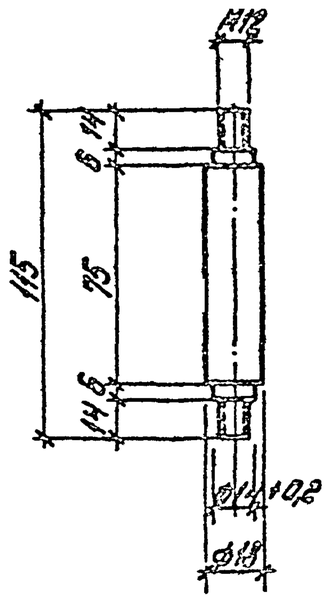

ТП 903-1-248.87 КЖ.И.10.014						
Ось			Стадия	Масса	Масштаб	
			Р	0,23	1:2	
			Лист	Листов 1		
ГИП	Думан		18-В - ГОСТ 2590-71 / Ст5пс-II-ГОСТ 535-79	ЛАТГИПРОПРОМ		
Нач.отд	Новожилова					
Н.контр	Сергинская					
Гл.конструктор	Андриевская					
Рук.гр	Зябрук					
Гл.инж	Шарапова					

Инв.№ подл. | Подпись и дата | Взам.инв.№

копировал Дубова

формат А4

22824-06

Альбом 3.2

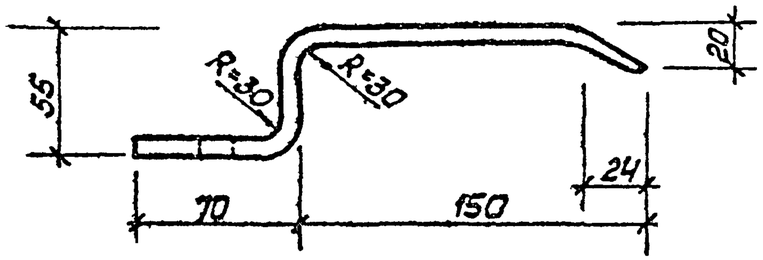

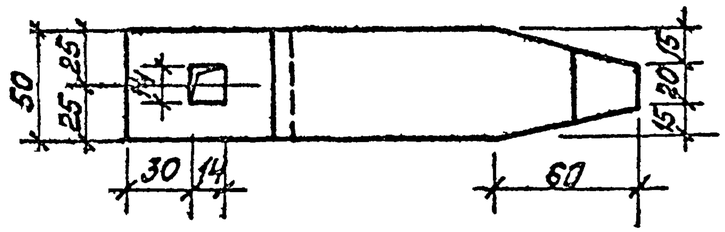

ТП 903-1-248.87			КЖ.И. 10.015
Ручка	Стадия	Масса	Масштаб
	Р	0,70	1:2
	Лист	Листов 1	
Лист Б-ПН-6,0-ГОСТ 19903-74* Вст3кп2-1-ГОСТ 14637-79	ЛАТГИПРОПРОМ		

ГИП	Думан	
Нач.отд.	Новожилова	
Н.конт.	Сажинская	
Гл.констр.	Андриевская	
Рук.гр.	Бобрук	
Ст.инж.	Шарапова	

Инв.№ подл. | Подп. и дата | Взам.инв.№

Копировал Мам Формат А4

Альбом 3.2

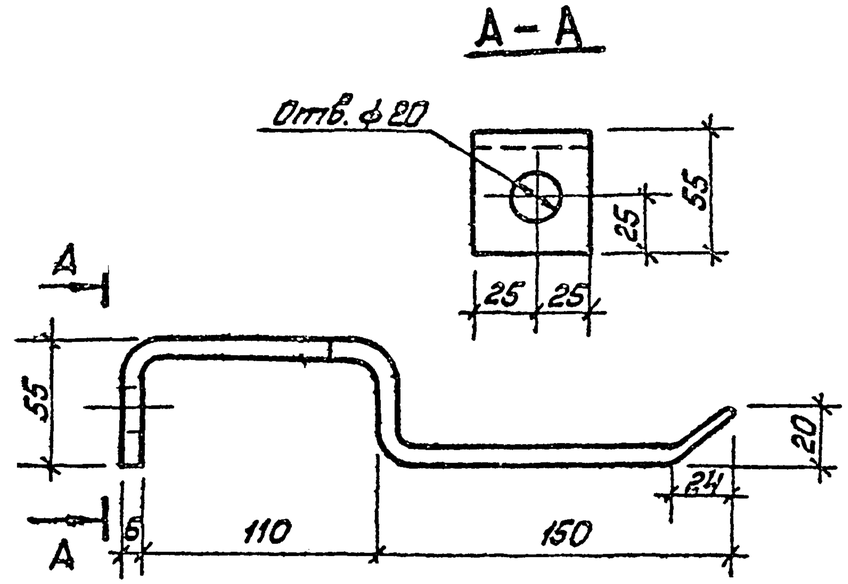

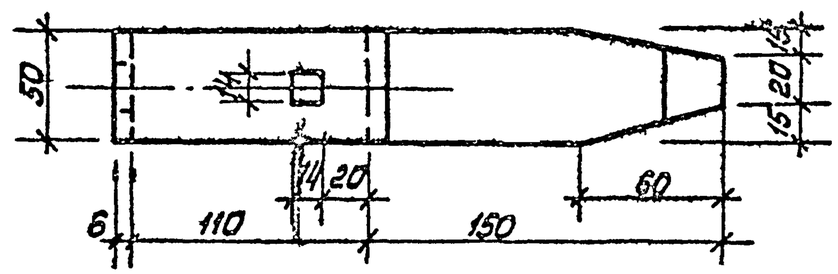

ТП 903-1-248.87			КЖ.И. 10.016
Ручка	Стадия	Масса	Масштаб
	Р	0,93	1:2
	Лист	Листов 1	
Лист Б-ПН-6,0-ГОСТ 19903-74* Вст3кп2-1-ГОСТ 14637-78	ЛАТГИПРОПРОМ		

ГИП	Думан	
Нач.СО	Новожилова	
Н.конт.	Сажинская	
Гл.конст.	Андриевская	
Рук.гр.	Бобрук	
Ст.инж.	Шарапова	

Инв.№ подл. | Подп. и дата | Взам.инв.№

Копировал Мам Формат А4

22634-06

Альбом 3.2

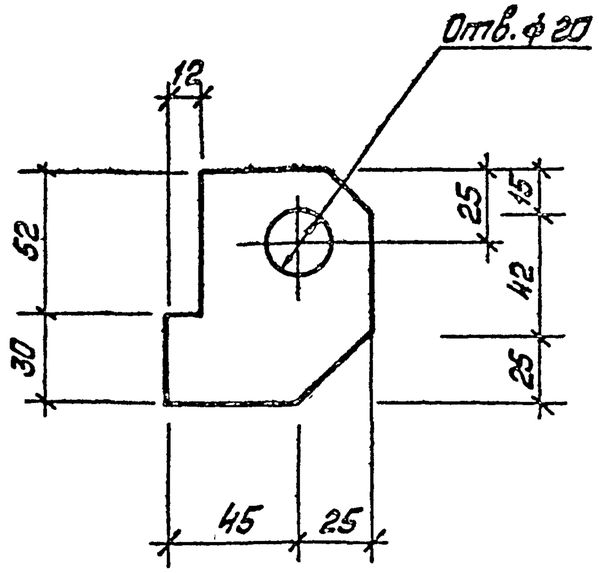

				ТП 903-1-248.87		КЖ.И.10.017
				Крюк	Стадия	Масса	Масштаб
					Р	0,40	1:2
ГИП	Думан				Лист	Листов 1
Нач.отд.	Новожилов			Б-ПН-6,0-ГОСТ19903-74*	ЛАТГИПРОПРОМ
Н.контр.	Грожинская			Лист ВСт3кп2-1-ГОСТ14637-79	
Гл.конст.	Ласс				
Рук.гр.	Бобрук				
Ст.инж.	Шебалова				

Копировал

Формат А4

Альбом 3.2

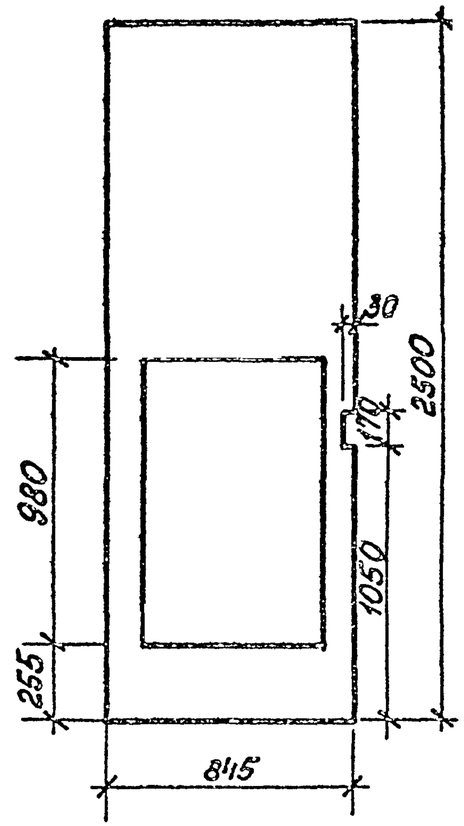

				ТП 903-1-248.87		КЖ.И.10.018
				Обшивка	Стадия	Масса	Масштаб
					Р	13,65	1:20
ГИП	Думан				Лист	Листов 1
Нач.отд.	Новожилов			Б-ПН-1,2-ГОСТ19903-74*	ЛАТГИПРОПРОМ
Н.контр.	Грожинская			Лист 09Г2-2-ВI-ГОСТ17066-80	
Гл.конст.	Ласс				
Рук.гр.	Бобрук				
Ст.инж.	Шебалова				

Копировал

Формат А4

22654-06

Альбом 3.2

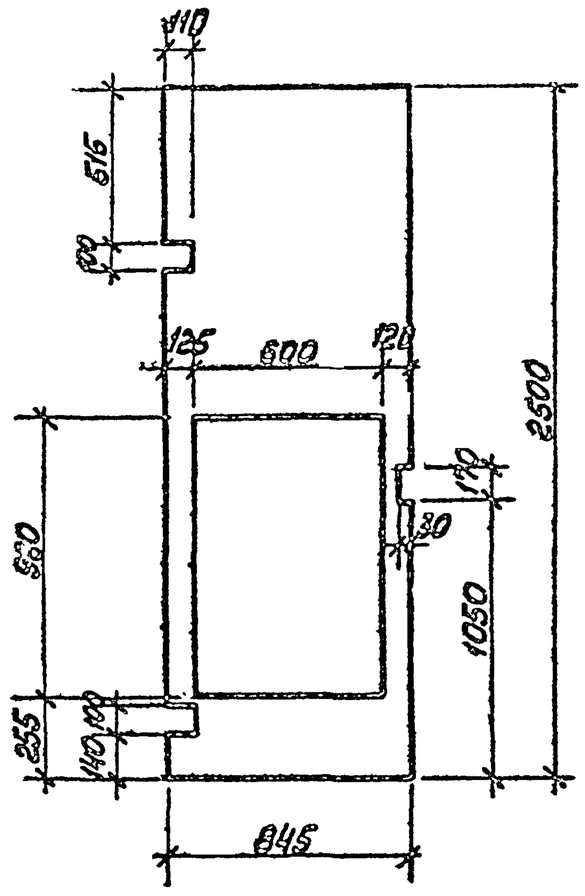

				ТП-903-1-248.87		КЖ.И.10.019
				Обшивка	Стадия: Р	Масса: 13,65 / Масштаб: 1:20
ГИП	Думан				Лист / Листов 1	
Нач.отд.	Новожилов					
Н.контр.	Сарыжинская					
Гл.конст.	Абдиевская			Лист Б-ПН-12-ГОСТ19903-74* 09Г2-2-III ГОСТ17066-80	ЛАТГИПРОПРОМ	
Рук.гр.	Бобрик					
Ст.инж.	Шарапова					

Инв.№подл. | Подп. и дата | Взам.инв.№

Копировал Мак. Формат А4

Альбом 3.2

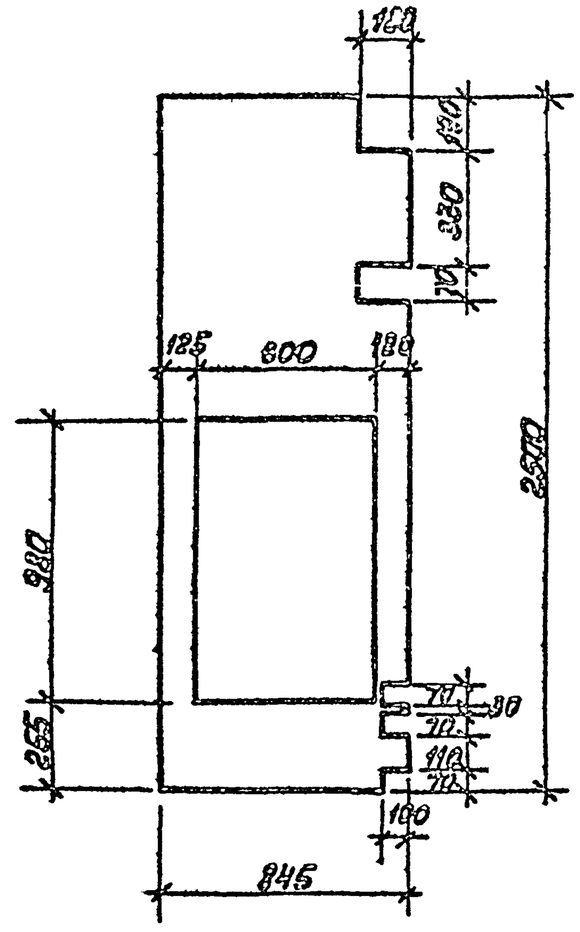

				ТП 903-1-248.87		КЖ.И.10.020
				Обшивка	Стадия: Р	Масса: 13,65 / Масштаб: 1:20
ГИП	Думан				Лист / Листов 1	
Нач.отд.	Новожилов					
Н.контр.	Сарыжинская					
Гл.конст.	Абдиевская			Лист Б ПН 12-ГОСТ19903-74* 09Г2-2-III ГОСТ17066-80	ЛАТГИПРОПРОМ	
Рук.гр.	Бобрик					
Ст.инж.	Шарапова					

Инв.№подл. | Подп. и дата | Взам.инв.№

Копировал Мак. Формат А4

22634-06

Альбом 3.2

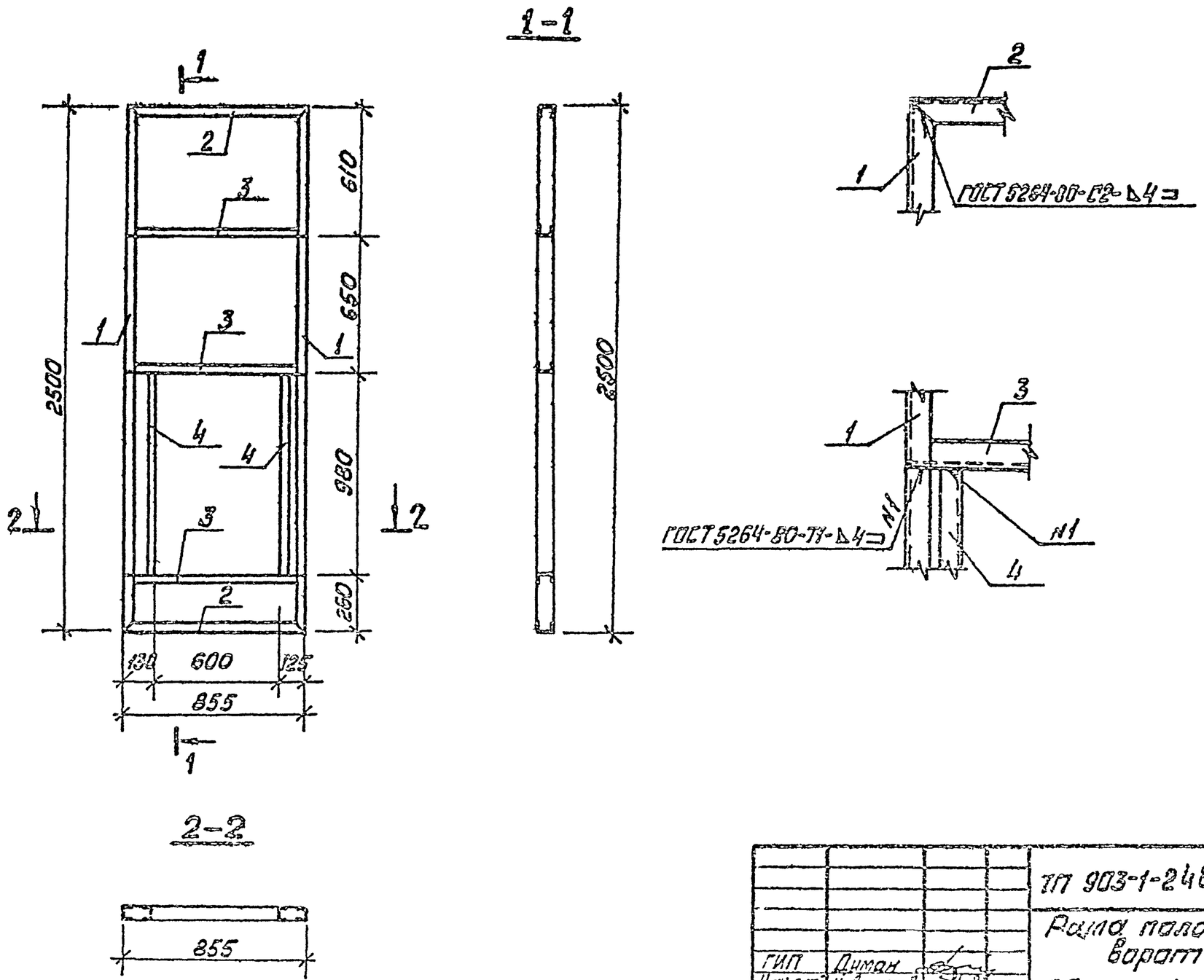

				ТП 903-1-248.87		КЖИ.10.100 СБ
				Рама полотна ворот Сборочный чертёж	Стадия	Масса	Масштаб
					Р		1:20
ГИП	Думан				Лист	Листов 1	
Нач.отд	Новожилов				ЛАТГИПРОСЕЛЬМАШ		
Н.контр	Саржинская						
Гл.конст	Андреевский						
Рук.гр.	Бабрик						
Ст.инж	Шафалова						

Копировал Шаф

Формат А3

226-1-06

Альбом 32

Формат	Зона	Поз.	Обозначение	Наименование	Кол.	Примечание
				Документация		
А3			ТП903-1-248.87 КЖИ.10.100СБ	Рама полотна ворот	1	
				Детали		
А4		1	ТП903-1-248.87 КЖИ.10.101	Стойка	2	
А4		2	-01	Стойка	2	
А4		3	ТП903-1-248.87 КЖИ.10.102	Стойка	3	
А4		4	ТП903-1-248.87 КЖИ.10.103	Стойка	2	

ГИП	Думан		
Нач.отд.	Новожилова		
Н.контр.	Сержинская		
Гл.констр.	Андриевская		
Рук.гр.	Бобрук		
Ст.инж.	Шарапова		

ТП 903-1-248.87 КЖ.И.10.100

Рама полотна ворот

Стадия	Масса	Масштаб
Р		

Лист | Листов 1

ЛАТГИПРОПРОМ

Копировал: Формат А4

Альбом 32

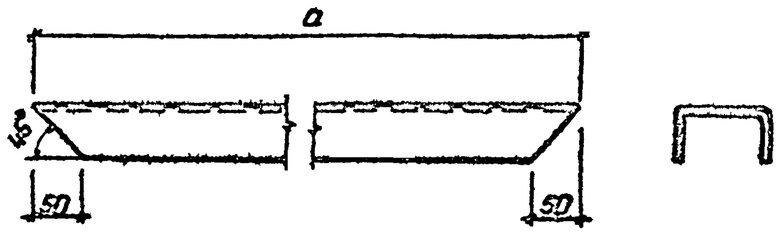

Обозначение	a	Масса, кг
ТП903-1-248.87 КЖИ.10.101	2500	12,94
-01	855	4,37

ГИП	Думан		
Нач.отд.	Новожилова		
Н.контр.	Сержинская		
Гл.констр.	Андриевская		
Рук.гр.	Бобрук		
Ст.инж.	Шарапова		

ТП 903-1-248.87 КЖ.И.10.101

Стойка

Швеллер 8П-50-4-ГОСТ 8278-83* / работа ВСт3кп2-ГОСТ 14637-79*

Стадия	Масса	Масштаб
Р	См. табл.	

Лист | Листов 1

ЛАТГИПРОПРОМ

Копировал: Формат А4

22634-06

Альбом 3.2

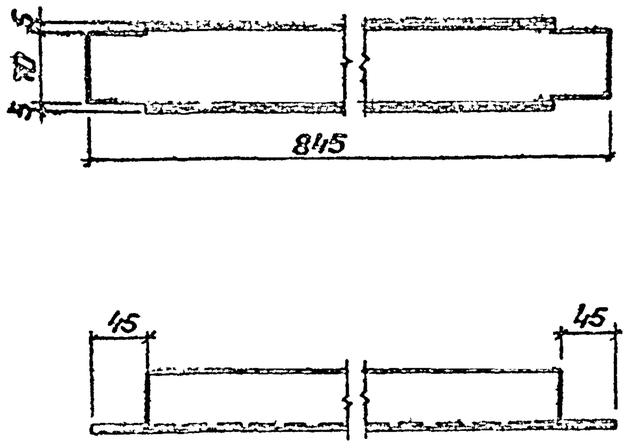

ГИП	Думан		
Нач отд	Новожилов		
Н контр	Горшкова		
Гл констр	Андреевка		
Рук гр	Бобрик		
Ст инж	Шарапова		

ТП 903-1-248.87 КЖ.И.10.102

Стойка

Стадия	Масса	Масштаб
Р	4,31	
Лист	Листов 1	

Швеллер 80×50×4-ГОСТ 8278-83* равнопол. Вст3кп2-ГОСТ 14474-76*

ЛАТГИПРОПРОМ

Копировал: Формат А4

Альбом 3.2

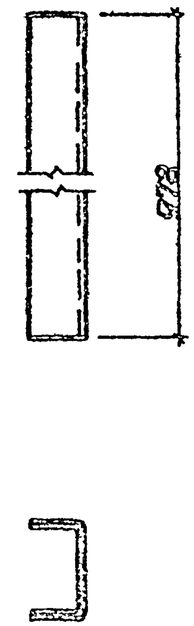

ГИП	Думан		
Нач отд	Новожилов		
Н контр	Горшкова		
Гл. констр	Андреевка		
Рук гр	Бобрик		
Ст инж	Шарапова		

ТП 903-1-248.87 КЖ.И.10.103

Стойка

Стадия	Масса	Масштаб
Р	5,20	
Лист	Листов 1	

Швеллер 80×50×4-ГОСТ 8278-83* равнопол. Вст3кп2-ГОСТ 14474-76*

ЛАТГИПРОПРОМ

Копировал: Формат А4

22634-06

Альбом 32

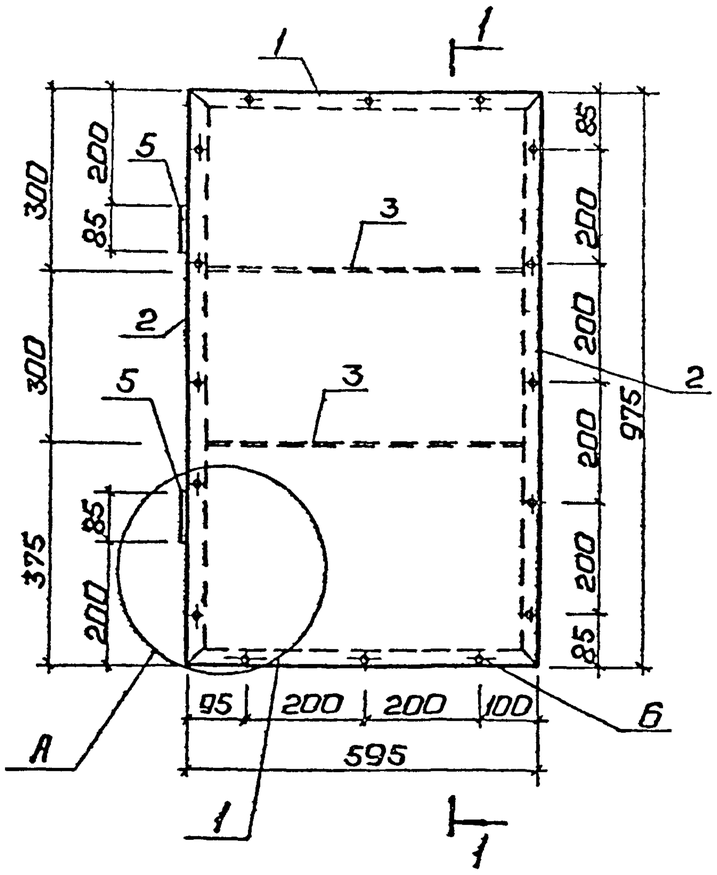

1 – 1

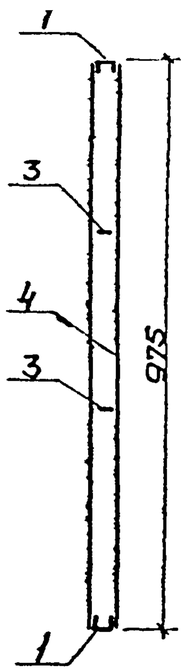

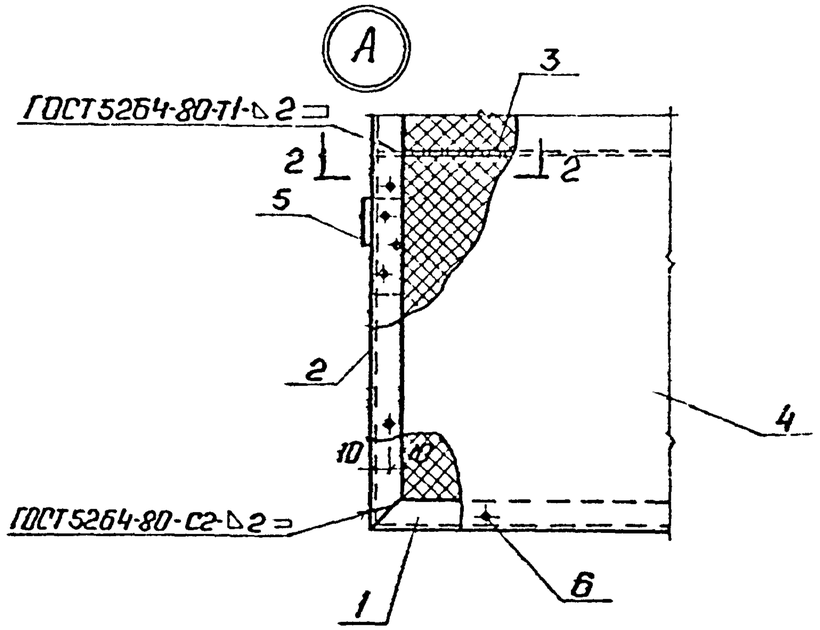

2-2

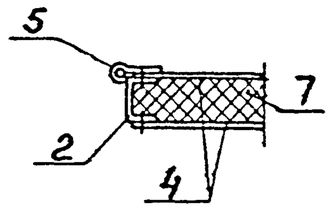

				ТП 903-1-248.87	КЖ.И.10200С6	
				Клапан. Сборочный чертеж.	Стадия	Масса	Масштаб
ГИП	Думан				Р		1:10
Нач.отд.	Новожилова				Лист	Листов 1
Н.контр.	Саржинская					
Гл.констр.	Андриевская				ЛАТГИПРОПРОМ	
Рук.гр.	Бобрик					
Ст.инж.	Шарапова					

Копировал:

Формат А3

22634-06

Альбом 3.2

Формат	Зона	Поз.	Обозначение	Наименование	Кол.	Примечание
				Документация		
			ТП 903-1-248.87 КЖ.И.10.200	Сборочный чертеж		
				Детали		
А4		1	ТП 903-1-248.87 КЖ.И.10.201	Деталь рамы	2	
А4		2	-01	Деталь рамы	2	
Б4		3	ТП 903-1-248.87 КЖ.И.10.200-01			
				Лист Б-ПН3×25×590-ГОСТ19903-74 / 09Г2-2-$\frac{III}{2}$-ГОСТ17066-80	2	0,34кг
Б4		4	ТП 903-1-248.87 КЖ.И.10.200-02			
				Лист Б-ПН-1,2×590×970 ГОСТ19903-74* / 09Г2-2-$\frac{III}{2}$-ГОСТ17066-80	2	5,39кг
				Стандартные изделия		
Б.4		5		Петля ПН1-85 ГОСТ 5088-78	2	0,18кг
Б.4		6		Винт М3×6.01 ГОСТ10621-80	32	
				Материалы		
				Минвата ГОСТ 4640-84 обернутая полиэтиленом δ=30 мм	0,18	м³

Взам. инв.№ | Подпись и дата | Инв.№ подл.

ГИП	Суман		
Нач.отд.	Новожилова		
Н.контр.	Сергинская		
Гл.спец.	Мартынова		
Рук.гр.	Бобрук		
Ст.инж.	Шарапова		

ТП 903-1-248.87 КЖ.И.10.200

Клапан

Стадия	Масса	Масштаб
Р		

Лист | Листов 1

ЛАТГИПРОПРОМ

Копировал | Формат А4

Альбом 3.2

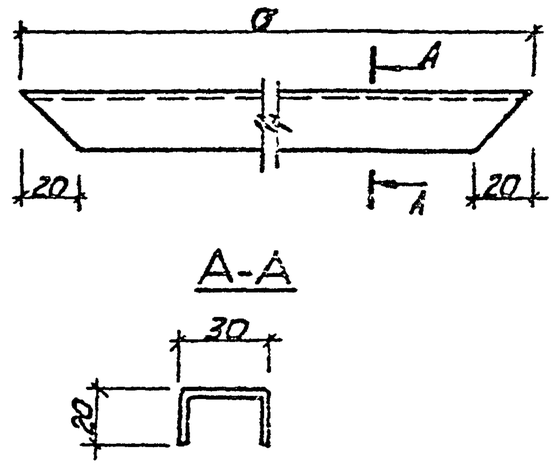

Обозначение	a	Масса кг
ТП 903-1-248.87 КЖ.И.10.201	590	0,97
-01	970	1,59

Взам. инв.№ | Подпись и дата | Инв.№ подл.

ГИП	Суман		
Нач.отд.	Новожилова		
Н.контр.	Сергинская		
Гл.спец.	Мартынова		
Рук.гр.	Бобрук		
Ст.инж.	Шарапова		

ТП 903-1-248.87 КЖ.И.10.201

Деталь рамы

Стадия	Масса	Масштаб
Р	см. табл.	

Лист | Листов 1

Лист Б ПН 20-ГОСТ19903-74* / 09Г2-2-$\frac{III}{2}$ ГОСТ17066-80

ЛАТГИПРОПРОМ

Копировал | Формат А4

22634-06

Альбом 3.2

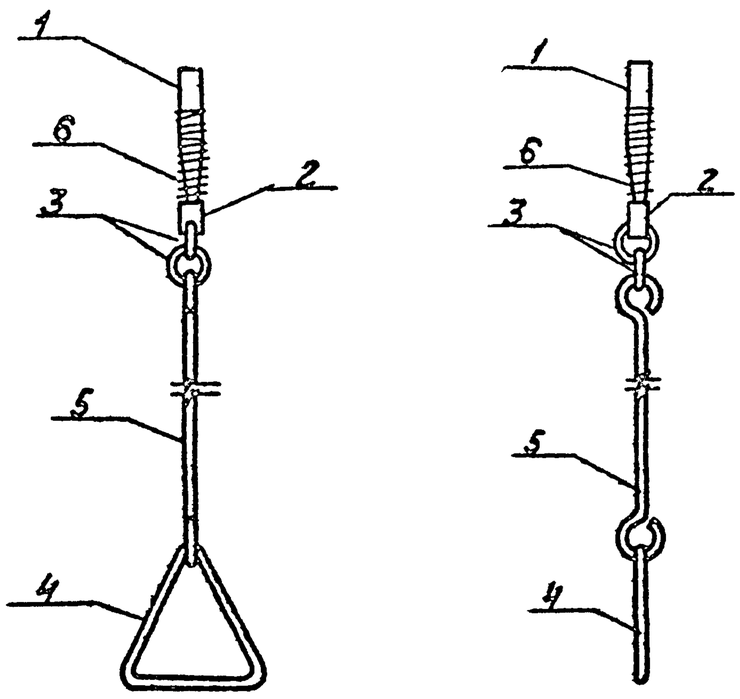

Формат	Зона	Поз.	Обозначение	Наименование	Кол.	Примечание
				Документация		
А4			ТП 903-1-248.87 КЖ.И.10.300СБ	Шпингалет		
				Детали		
А4		1	ТП 903-1-248.87 КЖ.И.10.301	Ось	1	
А4		2	ТП 903-1-248.87 КЖ.И.10.302	Втулка	1	
А4		3	ТП 903-1-248.87 КЖ.И.10.303	Кольцо	2	
А4		4	-01	Кольцо	1	
А4		5	ТП 903-1-248.87 КЖ.И.10.304	Стяжка	1	
Б4		6		Пружина N 287	1	
				ГОСТ 13766-68 кл.III ГОСТ 13464-68		

Альбом 3.2

Инв.№ подл. | Подпись и дата | Взам.инв.№

ТП 903-1-248.87 КЖ.И.10.300СБ					
Шпингалет. Сборочный чертеж.			Стадия	Масса	Масштаб
			Р	1,66	
			Лист	Листов 1	
ГИП	Думан		ЛАТГИПРОПРОМ		
Гл.спец.	Новожилова				
Н.контр.	Саржинская				
Гл.контр.	Андриевская				
Рук.гр.	Бобрук				
Ст.инж.	Шарапова				

Копировал — Формат А4

Инв.№ подл. | Подпись и дата | Взам.инв.№

ТП 903-1-248.87 КЖ.И.10.300					
Шпингалет			Стадия	Масса	Масштаб
			Р		
			Лист	Листов 1	
ГИП	Думан		ЛАТГИПРОПРОМ		
Гл.спец.	Новожилова				
Н.контр.	Саржинская				
Гл.контр.	Андриевская				
Рук.гр.	Бобрук				
Ст.инж.	Шарапова				

Копировал — Формат А4

22634-06

Альбом 3.2

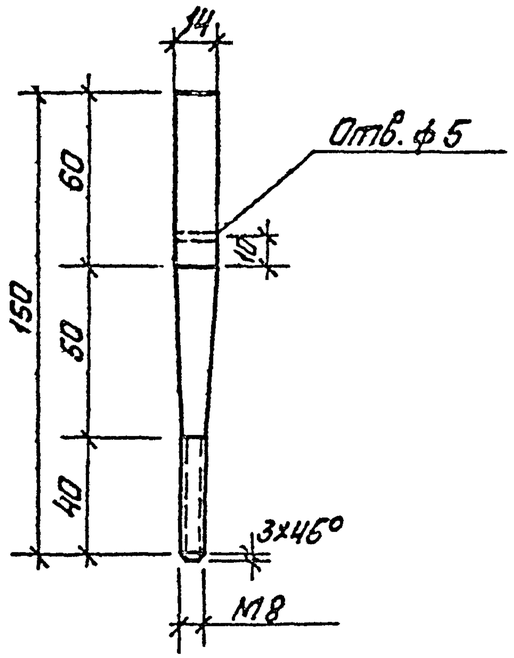

				ТП 903-1-248.87	КЖ.И.10.301	
ГИП	Думан			Ось	Стадия / Масса / Масштаб	
Нач.отд.	Навражнов				Р / 0,19 / 1:2	
Н.контр.	Сосунская				Лист / Листов	1
Гл.конст.	Лебедевская			14-В- ГОСТ 2590-71	ЛАТГИПРОПРОМ	
Рук.пр.	Бобник			Бст5 пс-II-1 ГОСТ 535-71		
Ст.инж.	Шерапова					

Копировал Маза. Формат А4

Альбом 3.2

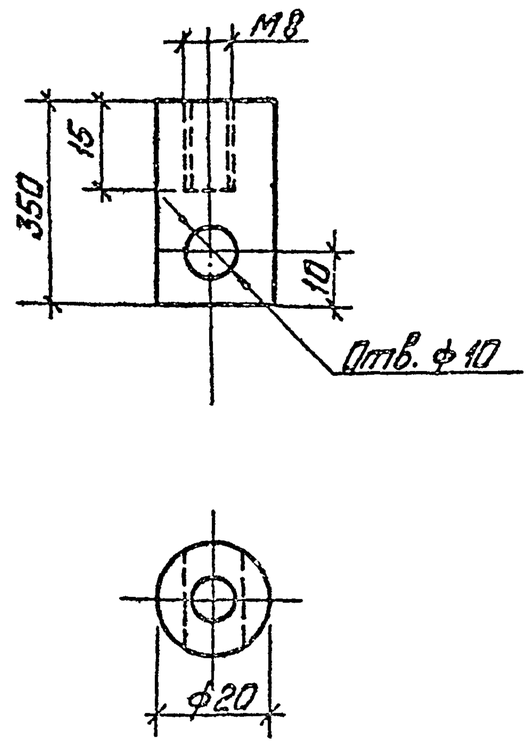

				ТП 903-1-248.87	КЖ.И.10.302	
ГИП	Думан			Втулка	Стадия / Масса / Масштаб	
Нач.отд.	Навражнов				Р / 0,86 / 1:2	
Н.контр.	Сосунская				Лист / Листов	1
Гл.конст.	Лебедевская			50-В-ГОСТ 2590-71	ЛАТГИПРОПРОМ	
Рук.пр.	Бобник			Бст5 пс-II-1 ГОСТ 535-79		
Ст.инж.	Шерапова					

Копировал Маза. Формат А4

22634-06

Альбом 3.2

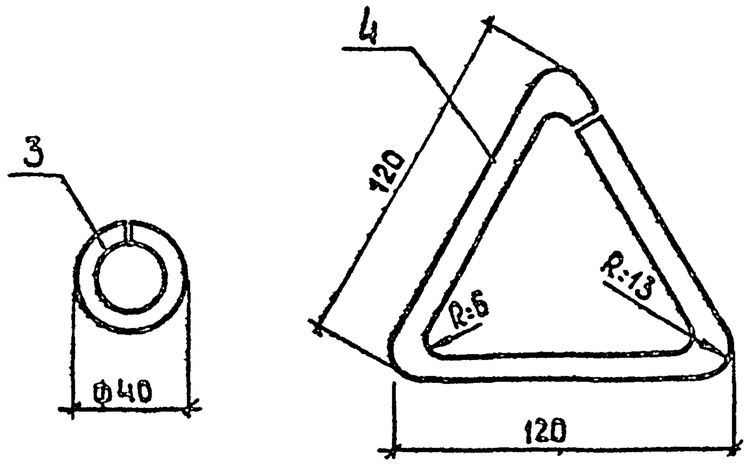

Поз.	Обозначение	ℓ	Масса кг
3	ТП 903-1-248.87 Ж.И.10.303	125	0,05
4	-01	360	0,14

Взам.инв.№ | Подп. и дата | Инв.№ подл.

ГИП	Думан		ТП 903-1-248.87 КЖ.И.10.303
Нач.отд	Новожилова		Кольцо
Н.контр.	Саржинская		Стадия: Р; Масса: См. табл.; Масштаб: 1:2
Гл.конст.	Андриевская		Лист; Листов 1
Рук.гр.	Бобрук		Ф8 АI ГОСТ 5781-82*
Ст.инж.	Шарапова		ЛАТГИПРОПРОМ

Копировал 38 формат А4

Альбом 3.2

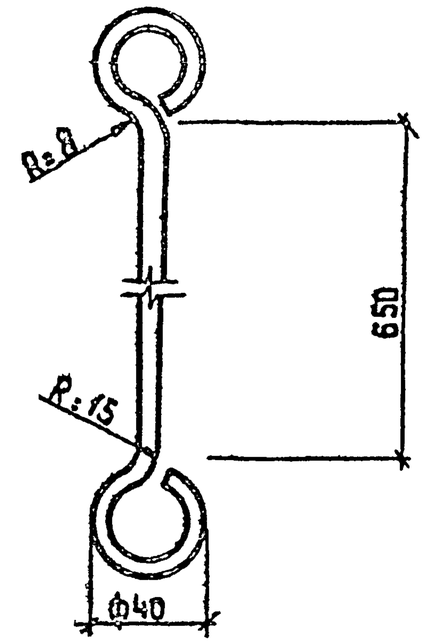

Взам.инв.№ | Подп. и дата | Инв.№ подл.

ГИП	Думан		ТП 903-1-248.87 КЖ.И.10.304
Нач.отд	Новожилова		Стяжка
Н.контр.	Саржинская		Стадия: Р; Масса: 0,37; Масштаб:
Гл.конст.	Андриевская		Лист; Листов 1
Рук.гр.	Бобрук		Ф8 АI ГОСТ 5781-82*
Ст.инж.	Шарапова		ЛАТГИПРОПРОМ

Копировал 38 формат А4

22634-06

Альбом 3.2

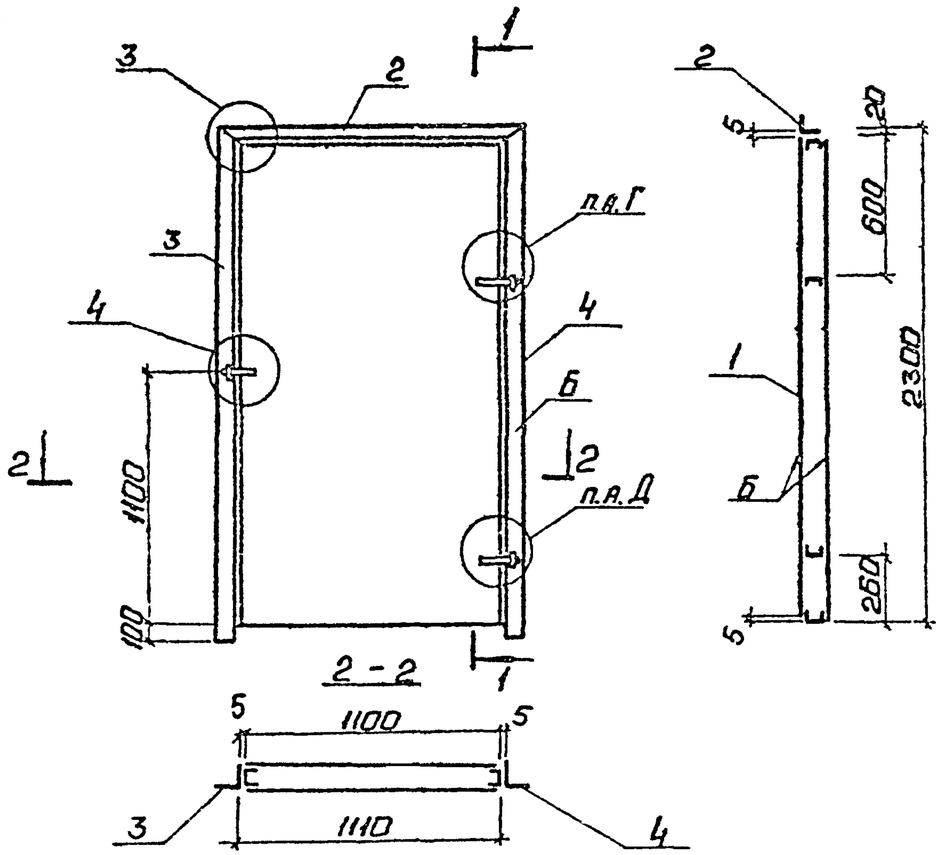

ГИП	Думан		
Нач.отд.	Новокшонова		
Н.контр.	Ряпунская		
Гл.конст.	Гадриева		
Рук.гр.	Бобрик		
Ст.инж.	Шасапова		

ТП 903-1-248.87 КЖ.И.11.00006

Дверь ДВ1.
Сборочный чертеж.

Стадия	Масса	Масштаб
Р		1:2
Лист 1	Листов 2	

ЛАТГИПРОПРОМ

Копировал: Ф.15 Формат А4

Альбом 3.2

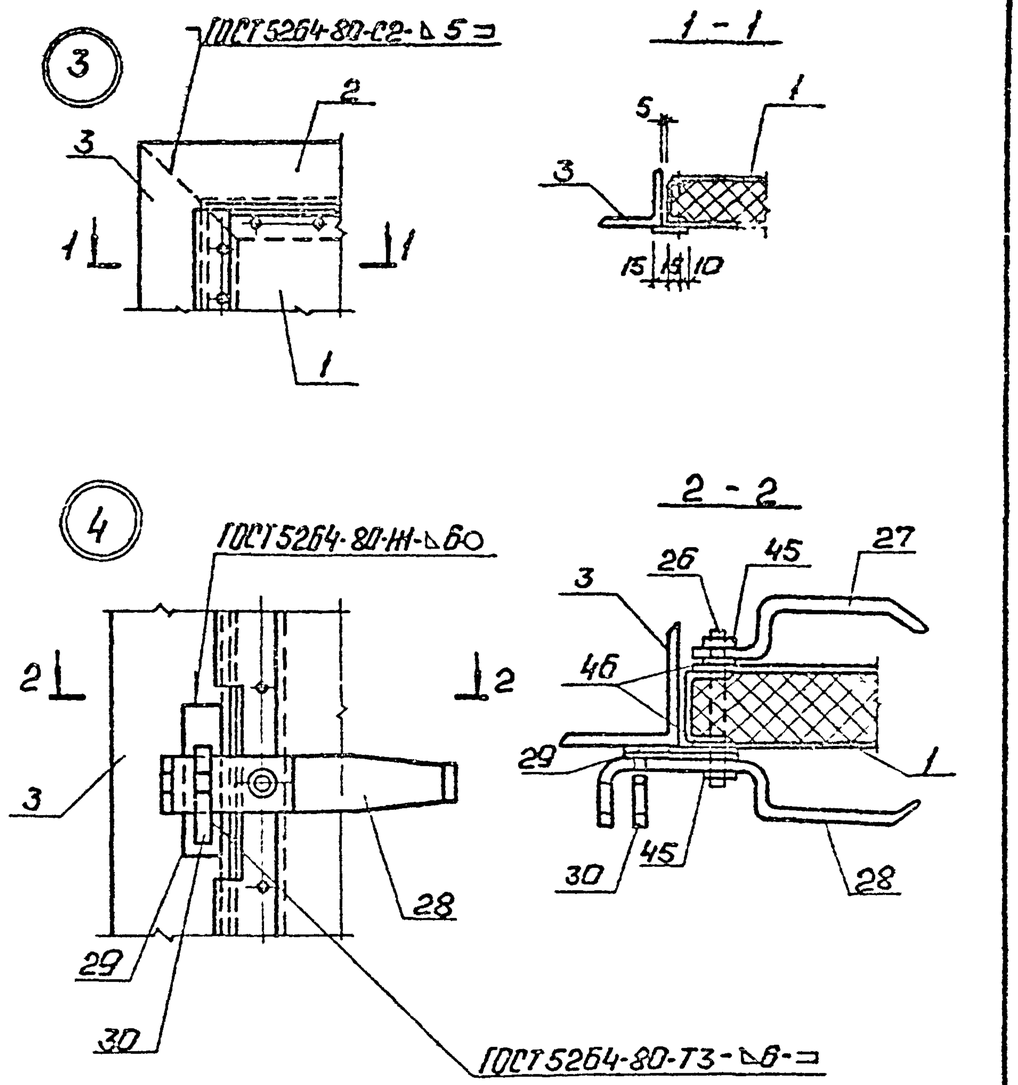

Покрытие поверхностей Б.
Грунт ГФ021 ГОСТ 25129-82; эмаль ПФ115 ГОСТ 6465-76* VII 4/1 ГОСТ 9.032-74.
Общей толщиной 80 мкм.

ТП 903-1-248.87 КЖ.И.11.00006 Лист 2

Копировал: Ф.15 Формат А4

22634-06

Формат	Зона	Поз.	Обозначение	Наименование	Кол	Примечание
				Документация		
А4			ТП 903-1-248.87 КЖ.И.11.000СБ	Двери ДВ1	1	
				Сборочные единицы		
А4		1	ТП 903-1-248.87 КЖ.И.11.100	Полотно дверей	1	
				Детали		
А4		2	ТП 903-1-248.87 КЖ.И.11.001	Перемычка	1	
А4		3	ТП 903-1-248.87 КЖ.И.11.002	Стойка	1	
А4		4	-01	Стойка	1	
А4		13	ТП 903-1-248.87 КЖ.И.10.007	Уголок	2	
А4		15	ТП 903-1-248.87 КЖ.И.10.000-03	Уголок 63×63×6-6-ГОСТ 8509-72* / Ст3кп2-1-ГОСТ 535-79*	1	0,4 кг
А4		21	ТП 903-1-248.87 КЖ.И.10.009	Втулка	1	
А4		22	ТП 903-1-248.87 КЖ.И.10.010	Втулка	1	
А4		23	ТП 903-1-248.87 КЖ.И.10.011	Ребро	4	
А4		24	ТП 903-1-248.87 КЖ.И.10.012	Полоса	2	
А4		25	ТП 903-1-248.87 КЖ.И.10.013	Ось	1	
А4		26	ТП 903-1-248.87 КЖ.И.10.014	Ось	1	
А4		27	ТП 903-1-248.87 КЖ.И.10.015	Ручка	1	
А4		28	ТП 903-1-248.87 КЖ.И.10.016	Ручка	1	

Инв. № подл. | Подп. и дата | Взам. инв. №

ГИП	Думан		
Нач.отд.	Новожилова		
Н.контр.	Саржинская		
Гл.конст.	Андриевская		
Рук.гр.	Бобрук		
Ст.инж.	Шарапова		

ТП 903-1-248.87 КЖ.И.11.000

Дверь ДВ1

Стадия	Масса	Масштаб
Р		

Лист 1 Листов 2

ЛАТГИПРОПРОМ

Копировал

Формат А4

Формат	Зона	Поз.	Обозначение	Наименование	Кол.	Примечание
А4		29	ТП 903-1-248.87 КЖ.И.10.000-04	Лист Б-ПА-6-30×140 ГОСТ 19903-74* / Ст3кп2-1-ГОСТ 14637-79	1	
А4		30	ТП 903-1-248.87 КЖ.И.10.017	Крюк	1	
				Стандартные изделия		
		41		Болт М16×140 ГОСТ 7798-70*	1	0,25
		42		Болт М10×20 ГОСТ 7798-70*	1	0,074
		43		Гайка М16 ГОСТ 5915-70*	1	0,03
		44		Контргайка М16 ГОСТ 8961-75*	1	0,03
		45		Гайка М12 ГОСТ 5915-70*	1	0,02
		46		Шайба М12 ГОСТ 11371-78*	1	0,025
		47		Шайба М10 ГОСТ 11371-78*	1	0,004
		48		Шорик 6-28 ГОСТ 3728-81	1	0,001

Инв. № подл. | Подп. и дата | Взам. инв. №

ТП 903-1-248.87 КЖ.И.11.000 Лист 2

Копировал

Формат А4

22634-06

Альбом 3.2

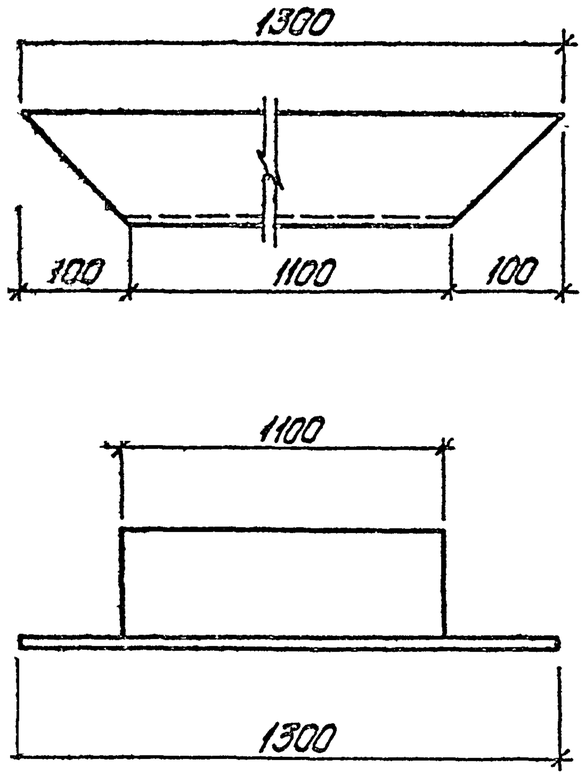

				ТП 903-1-248.87 КЖ.И.11.001		
				Перемычка	Стадия	Масса	Масштаб
					Р	14,04	1:5
					Лист	Листов 1
ГИП	Думан			Уголок 100х100х7-ГОСТ 8509-72* ВСт3пс6-1-ТУ14-1-3023-80	ЛАТГИПРОПРОМ
Нач отд	Новажилова				
Н.контр.	Сапожинская				
Гл.конст.	Андриевская				
Рук гр	Бобрук				
Инж-ж	Шаранова				

Копировал Дубкова

Формат А4

Альбом 3.2

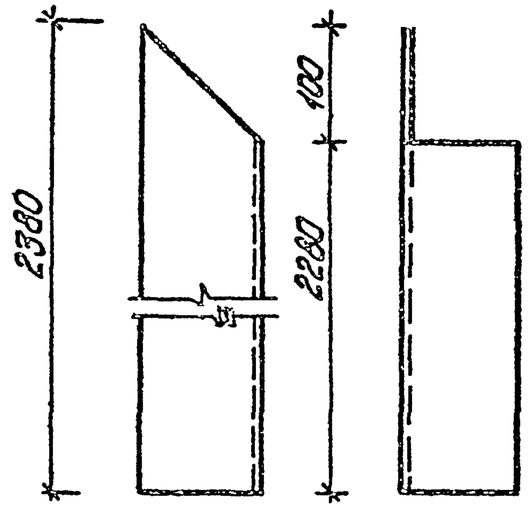

				ТП 903-1-248.87 КЖ.И.11.002		
				Стойка	Стадия	Масса	Масштаб
					Р	24,84	
					Лист	Листов 1
ГИП	Думан			Уголок 100х100х7-ГОСТ 8509-72* ВСт3пс6-1-ТУ14-1-3023-80	ЛАТГИПРОПРОМ
Нач отд	Новажилова				
Н.контр.	Сапожинская				
Гл.конст.	Андриевская				
Рук гр	Бобрук				
Инж-ж	Шаранова				

Копировал Дубкова

Формат А4

20634-06

Альбом 3.2

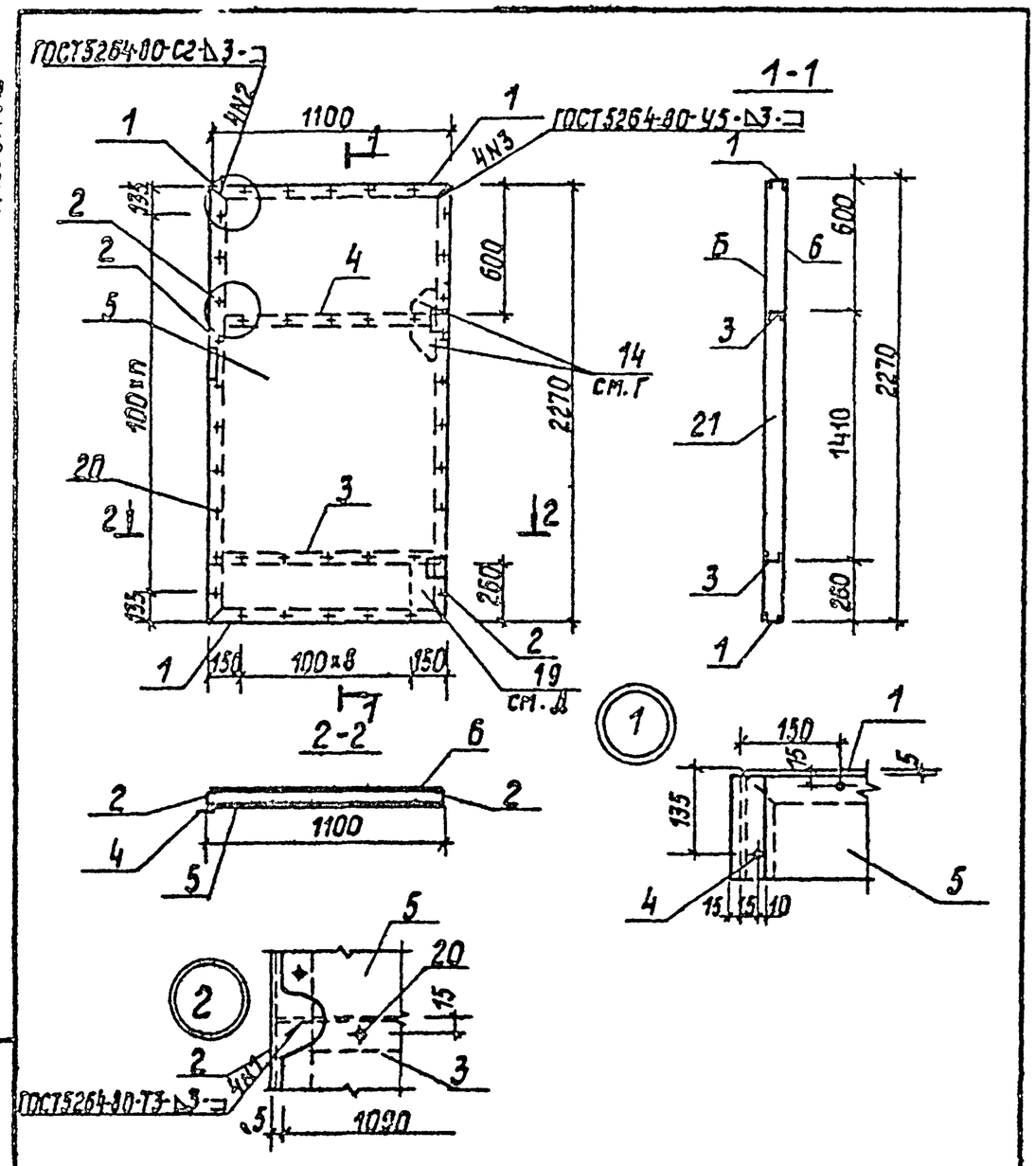

ТП 903-1-248.87			КЖ.И. 11.100СБ		
Полотно дверей. Сборочный чертеж			Стадия	Масса	Масштаб
			Р		1:20
ГИП	Думан		Лист	Листов 1	
Нач.отд.	Новожилова		ЛАТГИПРОПРОМ		
Н.контр.	Саржинская				
Гл.конст.	Андриевская				
Рук.гр.	Бобрук				
Ст.инж.	Шарапова				

Инв.№подл. | Подпись и дата | Взам.инв.№

Копировал | Формат А4

Альбом 3.2

Формат	Зона	Поз.	Обозначение	Наименование	Кол.	Примечание
				Документация		
А4			ТП903-1-248.87 КЖ.И.11.100СБ	Сборочный чертеж	1	
				Детали		
А4		1	ТП903-1-248.87 КЖ.И.11.101	Перемычка	2	
А4		2	ТП903-1-248.87 КЖ.И.11.102	Стойка	2	
А4		3	ТП903-1-248.87 КЖ.И.11.103	Стяжка	2	
А4		4	ТП903-1-248.87 КЖ.И.11.104	Полоса	1	
А4		5	ТП903-1-248.87 КЖ.И.11.105	Обшивка	1	
А4		6	ТП903-1-248.87 КЖ.И.11.106	Обшивка	1	
БЧ		14	ТП903-1-248.87 КЖ.И.10.000-02	Лист Б-ПН-ГОСТ19903-74* / 09Г2-2-ш-ГОСТ17066-80	2	
А4		19	ТП903-1-248.87 КЖ.И.10.008-03	Лист	1	
				Стандартные изделия		
		20		Винт 3х6.01.ГОСТ10621-80	120	

ТП 903-1-248.87			КЖ.И. 11.100		
Полотно дверей			Стадия	Масса	Масштаб
			Р		
ГИП	Думан		Лист	Листов 1	
Нач.отд.	Новожилова		ЛАТГИПРОПРОМ		
Н.контр.	Саржинская				
Гл.конст.	Андриевская				
Рук.гр.	Бобрук				
Ст.инж.	Шарапова				

Инв.№подл. | Подпись и дата | Взам.инв.№

Копировал | Формат А4

22634-06

Альбом 3.2

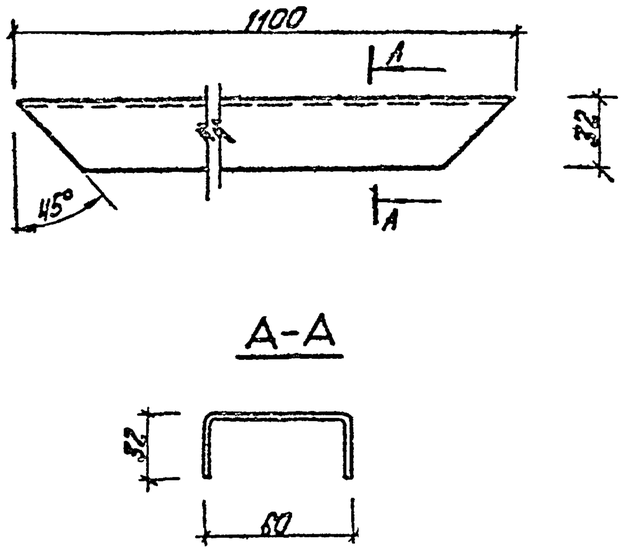

ГИП	Думан		ТП 903-1-248.87		КЖ.И. 11.101	
Нач.отд	Новожилова		Перемычка	Стадия	Масса	Масштаб
Н.контр.	Саржинская			Р	2.94	
Гл.спец.	Андреевская			Лист	Листов 1	
Рук.гр.	Боброк		Швеллер 60х32х3 ГОСТ 8278-83* Вст3кп2-ГОСТ 11474-76	ЛАТГИПРОПРОМ		
Ст.инж.	Иванова					

Инв.№ подл. | Подпись и дата | Взам.инв.№

Копировал Ю.Б. - формат А4

Альбом 3.2

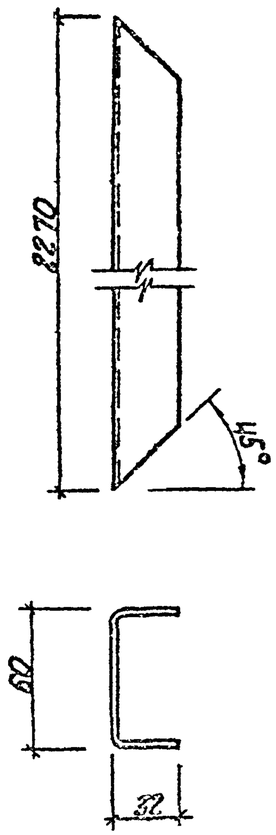

ГИП	Думан		ТП 903-1-248.87		КЖ.И. 11.102	
Нач.отд	Новожилова		Стойка	Стадия	Масса	Масштаб
Н.контр.	Саржинская			Р	6.06	
Гл.конс.	Андреевская			Лист	Листов 1	
Рук.гр.	Боброк		Швеллер 60х32х3-ГОСТ 8278-83* Вст3кп2-ГОСТ 11474-74*	ЛАТГИПРОПРОМ		
Ст.инж.	Иванова					

Инв.№ подл. | Подпись и дата | Взам.инв.№

Копировал Ю.Б. - формат А4

22634-06

Альбом 3.2

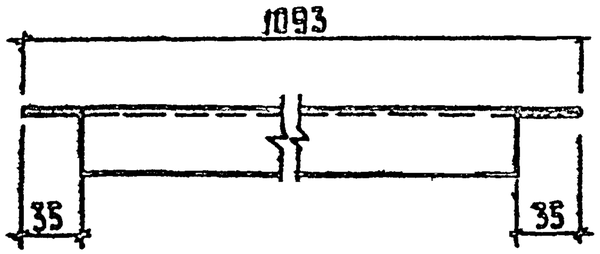

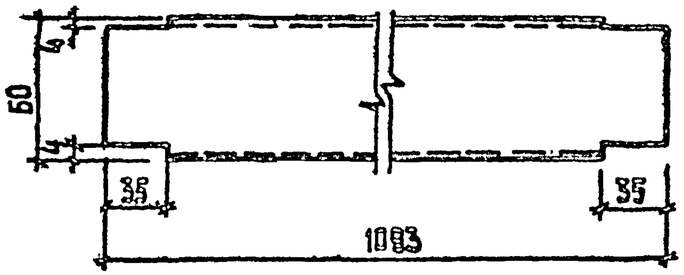

ТП 903-1-248.87				КЖ.И.11.103		
Стяжка			Стадия	Масса	Масштаб	
			Р	2,92		
			Лист	Листов 1		
ГИП	Думан		Швеллер $\frac{60\times32\times3\text{-ГОСТ 8278-83*}}{\text{Вст3кп2-ГОСТ 11474-76*}}$	ЛАТГИПРОПРОМ		
Нач.отд.	Новожилова					
Н.контр.	Саржинская					
Гл.констр.	Андриевская					
Рук.гр.	Бобрук					
Ст.инж.	Шарапова					

Инв.№подл. | Подп. и дата | Взам.инв.№

Копировал

формат А4

Альбом 3.2

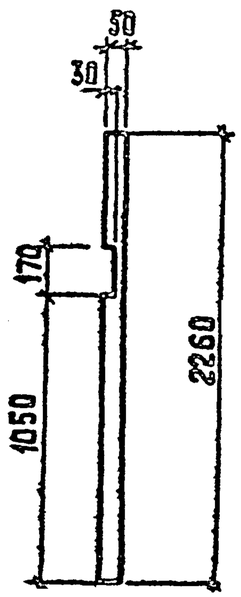

ТП 903-1-248.87				КЖ.И.11.104		
Полоса			Стадия	Масса	Масштаб	
			Р	2,66		
			Лист	Листов 1		
ГИП	Думан		Лист $\frac{\text{Б-ПН-3,0-ГОСТ 19903-74*}}{\text{0,9Г2-2-III-ГОСТ 17066-80}}$	ЛАТГИПРОПРОМ		
Нач.отд.	Новожилова					
Н.контр.	Саржинская					
Гл.констр.	Андриевская					
Рук.гр.	Бобрук					
Ст.инж.	Шарапова					

Инв.№подл. | Подп. и дата | Взам.инв.№

Копировал

формат А4

22634-06

Альбом 3.2

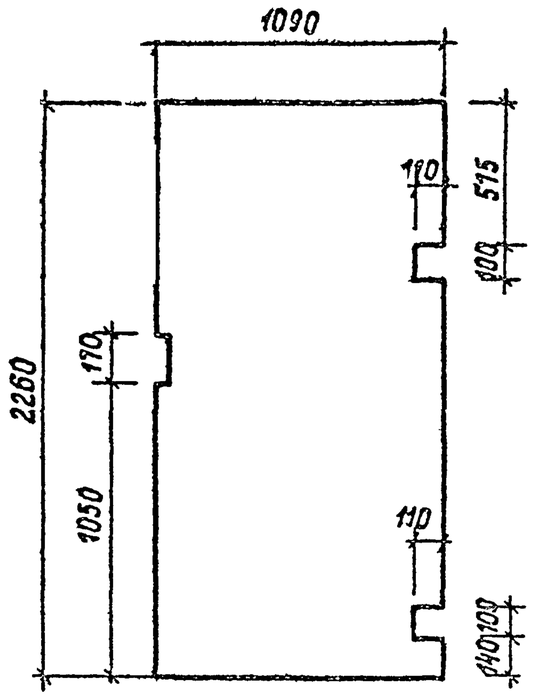

				ТП 903-1-248.87		КЖ. И. 11.105
ГИП	Думан			Обшивка	Стадия	Масса	Масштаб
Нач.отд.	Назожилова				Р	23,2	
Гл.контр.	Сержинская				Лист	Листов 1
Гл.констр.	Малиевская			Лист Б-ПН-1.2-ГОСТ19903-74* / 09Г2-2-III-ГОСТ17066-80	ЛАТГИПРОПРОМ	
Ст.инж.гр.	Бобрик					
Ст.инж.	Шарапова					

Подпись и дата | Инв.№ подл.

Копировал | Формат А4

Альбом 3.2

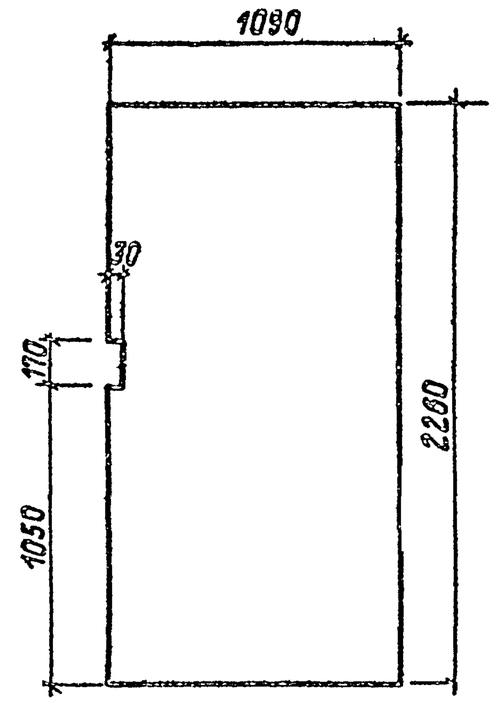

				ТП 903-1-248.87		КЖ. И. 11.106
ГИП	Думан			Обшивка	Стадия	Масса	Масштаб
Нач.отд.	Назожилова				Р	23,2	
Гл.контр.	Сержинская				Лист	Листов 1
Гл.констр.	Малиевская			Лист Б-ПН-1.2-ГОСТ19903-74* / 09Г2-2-III-ГОСТ17066-80	ЛАТГИПРОПРОМ	
Ст.инж.гр.	Бобрик					
Ст.инж.	Шарапова					

Подпись и дата | Инв.№ подл.

Копировал | Формат А4

2263-06