ТИПОВЫЕ КОНСТРУКЦИИ, ИЗДЕЛИЯ И УЗЛЫ ЗДАНИЙ И СООРУЖЕНИЙ

СЕРИЯ 3.015.1 - 9

СБОРНЫЕ ЖЕЛЕЗОБЕТОННЫЕ КОНСТРУКЦИИ ОТДЕЛЬНО СТОЯЩИХ ОПОР И ЭСТАКАД ДЛЯ КОМПЕНСАТОРНЫХ УЗЛОВ ТЕХНОЛОГИЧЕСКИХ ТРУБОПРОВОДОВ

ВЫПУСК 2

СБОРНЫЕ ЖЕЛЕЗОБЕТОННЫЕ КОНСТРУКЦИИ АРМАТУРНЫЕ И ЗАКЛАДНЫЕ ИЗДЕЛИЯ РАБОЧИЕ ЧЕРТЕЖИ

20010 - 02

ЦЕНА 1-44

ЦЕНТРАЛЬНЫЙ ИНСТИТУТ
ТИПОВОГО ПРОЕКТИРОВАНИЯ ГОССТРОЯ СССР
МИНСКИЙ ФИЛИАЛ

г Минск 220600 ул. К Маркса 32
Сдано в печать 16.10 1984г.
Заказ № 144 тираж 3550 экз.
Инв №00010/2 цена 1-44

ТИПОВЫЕ КОНСТРУКЦИИ, ИЗДЕЛИЯ И УЗЛЫ ЗДАНИЙ И СООРУЖЕНИЙ

СЕРИЯ 3.015.1 - 9

СБОРНЫЕ ЖЕЛЕЗОБЕТОННЫЕ КОНСТРУКЦИИ ОТДЕЛЬНО СТОЯЩИХ ОПОР И ЭСТАКАД ДЛЯ КОМПЕНСАТОРНЫХ УЗЛОВ ТЕХНОЛОГИЧЕСКИХ ТРУБОПРОВОДОВ

ВЫПУСК 2

СБОРНЫЕ ЖЕЛЕЗОБЕТОННЫЕ КОНСТРУКЦИИ АРМАТУРНЫЕ И ЗАКЛАДНЫЕ ИЗДЕЛИЯ РАБОЧИЕ ЧЕРТЕЖИ

РАЗРАБОТАНЫ

ХАРЬКОВСКИМ ПРОМСТРОЙНИИПРОЕКТОМ

ГЛАВНЫЙ ИНЖЕНЕР ИНСТИТУТА ДОВГИЙ Н Ф

ГЛАВНЫЙ ИНЖЕНЕР ПРОЕКТА МОНИН А М

ГИПРОХИМОМ

ГЛАВНЫЙ ИНЖЕНЕР ИНСТИТУТА МУРАШОВ Е И

ГЛАВНЫЙ ИНЖЕНЕР ПРОЕКТА ГРИГОРЬЯН Е М

Одобрены Отделом типового проектирования и организации проектно-изыскательских работ Госстроя СССР, письмо от 27.03.84 № 2/3-100.

Обозначение	Наименование	Стр.
3.015.1-9.2-00.00.ОТО	Техническое описание	4,5
-01.00.0	Колонна К1-1; К1-2; К1-3; К2-1;	
	К2-2; К2-3; К3-1; К3-2; К4-1; К4-2	6
-01.00.0СБ	Колонна К1-1; К1-2; К1-3; К2-1;	
	К2-2; К2-3; К3-1; К3-2; К4-1; К4-2	
	Сборочный чертеж	8,9
-02.00.0	Колонна К1-1-1; К2-1-1;	
	К3-1-1; К4-1-1.	9
-02.00.0СБ	Колонна К1-1-1; К2-1-1;	
	К3-1-1; К4-1-1	
	Сборочный чертеж	10
-03.00.0	Колонна К3-3; К4-3; К4-4	10
-03.00.0СБ	Колонна К3-3; К4-3; К4-4	
	Сборочный чертеж	11,12
-04.00.0	Колонна К5-1; К5-2	12
-04.00.0СБ	Колонна К5-1; К5-2	
	Сборочный чертеж	13
-05.00.0	Колонна К6, К7	13
-05.00.0СБ	Колонна К6, К7	
	Сборочный чертеж	14
-06.00.0	Колонна К8 ÷ К11	15

Обозначение	Наименование	Стр.
3.015.1-9.2-06.00.0СБ	Колонна К8 ÷ К11	
	Сборочный чертеж	16
-07.00.0	Колонна К50-1-1; К54-1-1;	
	К55-1-1	17
-07.00.0СБ	Колонна К50-1-1; К54-1-1;	
	К55-1-1	
	Сборочный чертеж	18
-08.00.0	Колонна К50-1-2; К54-1-2	19
-08.00.0СБ	Колонна К50-1-2, К54-1-2	
	Сборочный чертеж	19
-09.00.0	Вставка В1-1-1; В1-2-1	20
-09.00.0СБ	Вставка В1-1-1; В1-2-1	
	Сборочный чертеж	20
-10.00.0	Вставка В1-1-2; В1-2-2	21
-10.00.0СБ	Вставка В1-1-2; В1-2-2	
	Сборочный чертеж	21

Нач.отд.	Бродский	
Н.контр.	Зорин	
Гл.конс.	Зорин	
Ст.инж.	Боднянская	
Ст.инж.	Боднянская	
Инж.	Гижицкая	

3.015.1-9.2-00.00.0.00

Содержание

Стадия	Лист	Листов
Р	1	2

ГОССТРОЙ СССР
ХАРЬКОВСКИЙ ПРОМСТРОЙНИИПРОЕКТ

Обозначение	Наименование	Стр.
3.015.1-9.2-00.01.0	Каркас Кр-1÷Кр-26	
	Спецификация	22,23
-00.01.0СБ	Каркас Кр-1÷Кр-26	
	Сборочный чертеж	24,25
-00.02.0	Каркас Кр-27; Кр-30; Кр-48	
	Спецификация	25
-00.02.0СБ	Каркас Кр-27; Кр-30; Кр-48	
	Сборочный чертеж	26
-00.03.0	Каркас Кр-28; Кр-31; Кр-49	
	Спецификация	26
-00.03.0СБ	Каркас Кр-28; Кр-31; Кр-49	
	Сборочный чертеж	27
-00.04.0	Каркас Кр-29; Кр-32; Кр-33; Кр-35	
	Спецификация	27
-00.04.0СБ	Каркас Кр-29; Кр-32; Кр-33; Кр-35	
	Сборочный чертеж	28
-00.05.0	Каркас Кр-34; Кр-36; Кр-38;	
	Кр-40; Кр-43; Кр-45	
	Спецификация	28
-00.05.0СБ	Каркас Кр-34; Кр-36; Кр-38;	
	Кр-40; Кр-43; Кр-45	
	Сборочный чертеж	29
-00.06.0	Каркас Кр-39; Кр-41; Кр-44; Кр-46	
	Спецификация	30
-00.06.0СБ	Каркас Кр-39; Кр-41; Кр-44; Кр-46	
	Сборочный чертеж	31

Обозначение	Наименование	Стр.
3.015.1-9.2-00.07.0	Каркас Кр-37	31
-00.08.0	Каркас Кр-42; Кр-47	
	Спецификация	32
-00.08.0СБ	Каркас Кр-42; Кр-47	
	Сборочный чертеж	32
-00.09.0	Изделие закладное М1, М2	
	Спецификация	33
-00.09.0СБ	Изделие закладное М1, М2	
	Сборочный чертеж	33
-00.00.1	Стержень арматурный	
	поз. 9, 10, 12	34
-00.00.2	Стержень арматурный	
	поз. 11	34
-00.00.0ВМС	Ведомость расхода стали	
	на одну колонну	36

В настоящий выпуск включены чертежи сборных железобетонных колонн, вставок, сварных каркасов и закладных изделий.

Маркировка конструкций компенсаторных узлов принята буквами и цифрами (например, К1-1, К1-1-1, К6, В1-1-1). Буквы обозначают элементы компенсаторного узла — колонны, вставки.
Первая цифра соответствует порядковому номеру типоразмера, вторая — несущей способности элемента, третья — дополнительным закладным изделиям.

Конструкции колонн армированы плоскими сварными каркасами, которые следует выполнять при помощи контактной точечной сварки.
Плоские каркасы перед установкой в опалубку следует объединить в пространственные сваркой сварочными клещами.

Стержни рабочей арматуры каркасов приняты из арматуры класса А-III по ГОСТ 5781-82.
Поперечные стержни каркасов приняты из арматуры класса А-I по ГОСТ 5781-82.

Для закладных изделий принята прокатная сталь ВСт3кп2 по ГОСТ 380-71*
При температуре наружного воздуха ниже -30°С марки стали назначать согласно таблицам приложения 4 СНиП II-21-75.

При изготовлении конструкций необходимо выполнять требования следующих нормативных и инструктивных документов:

а) ГОСТ 10180-78 „Бетоны. Методы определения прочности на сжатие и растяжение."

б) ГОСТ 8829-77 „Конструкции и изделия железобетонные сборные." Методы испытаний и оценки прочности, жесткости и трещиностойкости.

в) ГОСТ 25628-83 „Колонны железобетонные для одноэтажных производственных зданий." Общие технические условия.

г) ГОСТ 13015.0-83 „Конструкции и изделия бетонные и железобетонные сборные." Общие технические требования.

д) ГОСТ 13015.1-81 „Конструкции и изделия бетонные и железобетонные сборные." Правила приемки.

Нач. отд.	Бродский			3.015.1-9.2-00.00.ОТО
Н. контр.	Зорин			
Гл. констр.	Зорин			
Ст. инж.	Боднянская			Техническое описание.
Ст. инж.	Боднянская			
Инженер	Пилипа			

Стадия	Лист	Листов
Р	1	2

Госстрой СССР, Харьковский Промстройниипроект

е) ГОСТ 13015.3 -81 „Конструкции и изделия бетонные и железобетонные сборные." Документ о качестве.

ж) ГОСТ 13015.2 -81 „Конструкции и изделия бетонные и железобетонные сборные." Правила маркировки.

з) ГОСТ 10922-75 „Арматурные изделия и закладные детали сварные для железобетонных конструкций." Технические требования и методы испытаний.

и) ГОСТ 14098-68 „Соединения сварные арматуры железобетонных изделий и конструкций. Контактная и ванная сварка. Основные типы и конструктивные элементы."

к) СН 393-78 „Указания по сварке соединений арматуры и закладных деталей железобетонных конструкций."

Отрыв и съем колонн и вставок с опалубки разрешается производить после достижения бетоном 70% проектной прочности.
Отрыв производится за две точки при помощи вспомогательных „пальцев," пропущенных через трубки, заложенные в конструкциях.

При опалубке со съемными бортами снятие бортов может производиться после формования конструкций.

Укладка конструкций в штабели допускается не более 5-7 рядов по высоте на деревянных подкладках толщиной не менее 60 мм, устанавливаемых в местах, где предусмотрены трубки для съема с опалубки и монтажа.

Формат	Зона	Поз.	Обозначение	Наименование	К-во шт.	Примечание
				Документация		
А3			3.015.1-9. 2-00.00.ОТО	Техническое описание		
А3			2-00.00.0ВМС	Выборка стали		
А4			2-01.00.0СБ	Сборочный чертеж		
				Сборочные единицы		
		1	3.400-6/76 л.20	Изделие закладное МН1-31	2	22,8кг
		2	3.015-1/82 вып.II-3 л.73	То же М4	1	1,2кг
		3	То же	" М8	1	2,5кг
				Детали		
А4		9	3.015.1-9. 2-00.00.1	Стержень арматурный	4	0,6кг
А4		10	-01	То же	20	2,8кг
А4		11	3.015.1-9. 2-00.00.2	"	2	1,8кг
			Переменные данные для исполнений			
А4			3.015.1-9. 2-01.00.0	К1-1		
				Сборочные единицы		
А4		5	3.015.1-9.2-00.01.0	Каркас плоский Кр-1	1	84,3кг
А4		6	-01	То же Кр-2	1	59,8кг
А4		7	-02	" Кр-3	1	66,5кг
А4		8	-03	" Кр-4	2	102,8кг

Нач.отд.	Бродский	
Н.контр.	Зорин	
Гл.конст.	Зорин	
Ст.инж.	Боднянская	
Ст.инж.	Боднянская	
Инж.	Попова	
Ст.инж.	Боднянская	

3.015.1-9.2-01.00.0

Колонна К1-1, К1-2, К1-3, К2-1, К2-2, К2-3, К3-1, К3-2, К4-1, К4-2

Стадия	Лист	Листов
	1	5

ГОССТРОЙ СССР, ХАРЬКОВСКИЙ ПРОМСТРОЙНИИПРОЕКТ

Взам.инв.№ | Подпись и дата | Инв.№ подл.

Формат	Зона	Поз.	Обозначение	Наименование	К-во шт.	Примечание
				Материалы		
				Бетон марки М 300	2,79	$м^3$
А4			3.015.1-9. 2.-01.00.0-01	К1-2		
				Сборочные единицы		
А4		5	2-00.01.0-02	Каркас плоский Кр-3	1	66,5кг
А4		6	-04	То же Кр-5	1	47,2кг
А4		7	-02	" Кр-3	1	66,5кг
А4		8	-03	" Кр-4	2	102,8кг
				Материалы		
				Бетон марки М 400	2,79	$м^3$
А4			3.015.1-9. 2-01.00.0-02	К1-3		
				Сборочные единицы		
А4		5	2-00.01.0-05	Каркас плоский Кр-6	1	104,4кг
А4		6	-06	То же Кр-7	1	74,0кг
А4		7	2-00.01.0	" Кр-1	1	84,3кг
А4		8	-07	" Кр-8	2	128,0кг
				Материалы		
				Бетон марки М 200	2,79	$м^3$

Взам.инв.№ | Подпись и дата | Инв.№ подл.

3.015.1-9.2-01.00.0

Лист 2

Формат	Зона	Поз.	Обозначение	Наименование	К-во шт.	Примечание
А4			3.015.1-9.2-01.00.0-03	К2-1		
				Сборочные единицы		
А4		5	2-00.01.0-08	Каркас плоский Кр-9	1	89,2кг
А4		6	-09	То же Кр-10	1	64,6кг
А4		7	-10	" Кр-11	1	70,4кг
А4		8	-11	" Кр-12	2	111,2кг
				Материалы		
				Бетон марки М300	2,98	$м^3$
А4			3.015.1-9.2-01.00.0-04	К2-2		
				Сборочные единицы		
А4		5	2.-00.01.0-10	Каркас плоский Кр-11	1	70,4кг
А4		6	-12	То же Кр-13	1	51,0кг
А4		7	-10	" Кр-11	1	70,4кг
А4		8	-11	" Кр-12	2	111,2кг
				Материалы		
				Бетон марки М400	2,98	$м^3$
А4			3.015.1-9.2-01.00.0-05	К2-3		
				Сборочные единицы		
А4		5	2.-00.01.0-13	Каркас плоский Кр-14	1	110,5кг
А4		6	-14	То же Кр-15	1	80,0кг
А4		7	-08	" Кр-9	1	89,2кг
А4		8	-15	" Кр-16	2	138,5кг

Формат	Зона	Поз.	Обозначение	Наименование	К-во шт.	Примечание
				Материалы		
				Бетон марки М200	2,98	$м^3$
А4			3.015.1-9.2-01.00.0-06	К3-1		
				Сборочные единицы		
А4		5	2-00.01.0-16	Каркас плоский Кр-17	1	94,2кг
А4		6	-17	То же Кр-18	1	69,6кг
А4		7	-18	" Кр-19	1	74,2кг
А4		8	-19	" Кр-20	2	119,6кг
				Материалы		
				Бетон марки М300	3,17	$м^3$
А4			3.015.1-9.2-01.00.0-07	К3-2		
				Сборочные единицы		
А4		5	2-00.01.0-18	Каркас плоский Кр-19	1	74,2кг
А4		6	-20	То же Кр-21	1	54,9кг
А4		7	-18	" Кр-19	1	74,2кг
А4		8	-19	" Кр-20	2	119,6кг
				Материалы		
				Бетон марки М400	3,17	$м^3$

Взам. инв. № | Подпись и дата | Инв. № подл.

Формат	Зона	Поз.	Обозначение	Наименование	К-во шт.	Примечание
А4			3.015.1-9.2-01.00.0-08	К4-1		
				Сборочные единицы		
А4		5	2-00.01.0-21	Каркас плоский Кр-22	1	99,1кг
А4		6	-22	То же Кр-23	1	74,5кг
А4		7	-23	" Кр-24	1	78,1кг
А4		8	-25	" Кр-25	2	127,8кг
				Материалы		
				Бетон марки М300	3,37	$м^3$
А4			3.015.1-9.2-01.00.0-09	К4-2		
				Сборочные единицы		
А4		5	2-00.01.0-23	Каркас плоский Кр-24	1	78,1кг
А4		6	-25	То же Кр-26	1	58,7кг
А4		7	-23	" Кр-24	1	78,1кг
А4		8	-24	" Кр-25	2	127,8кг
				Материалы		
				Бетон марки М200	3,37	$м^3$

Инв. N подл. | Подпись и дата | Взам. инв. N

3.015.1-9.2-01.00.0 | Лист 5

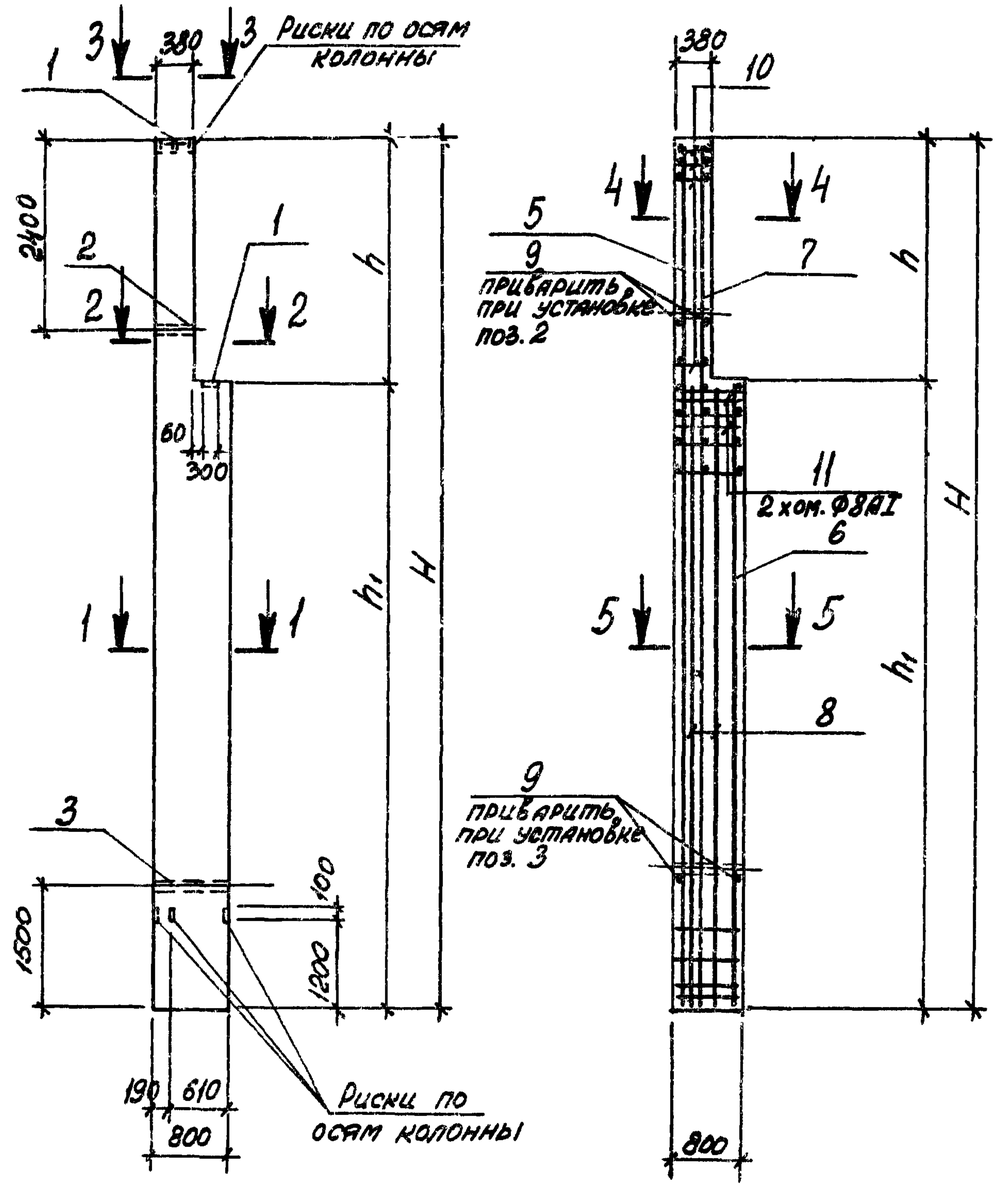

ГИП	Монин	
Нач. отд.	Бродский	
Н. конт.	Зорин	
Гл. конст.	Зорин	
Ст. инж.	Боднянская	
Ст. инж.	Бозиянская	
Инж.	Попова	
Ст. инж.	Боднянская	

Инв. N подл. | Подпись и дата | Взам. инв. N

3.015.1-9.2-01.00.0СБ

Колонна К1-1, К1-2, К1-3, К2-1, К2-2, К2-3, К3-1, К3-2, К4-1, К4-2
Сборочный чертеж

Стадия	Масса	Масштаб
Р	см. табл.	1:100
Лист 1	Листов 2	

Госстрой СССР, Харьковский Промстройниипроект

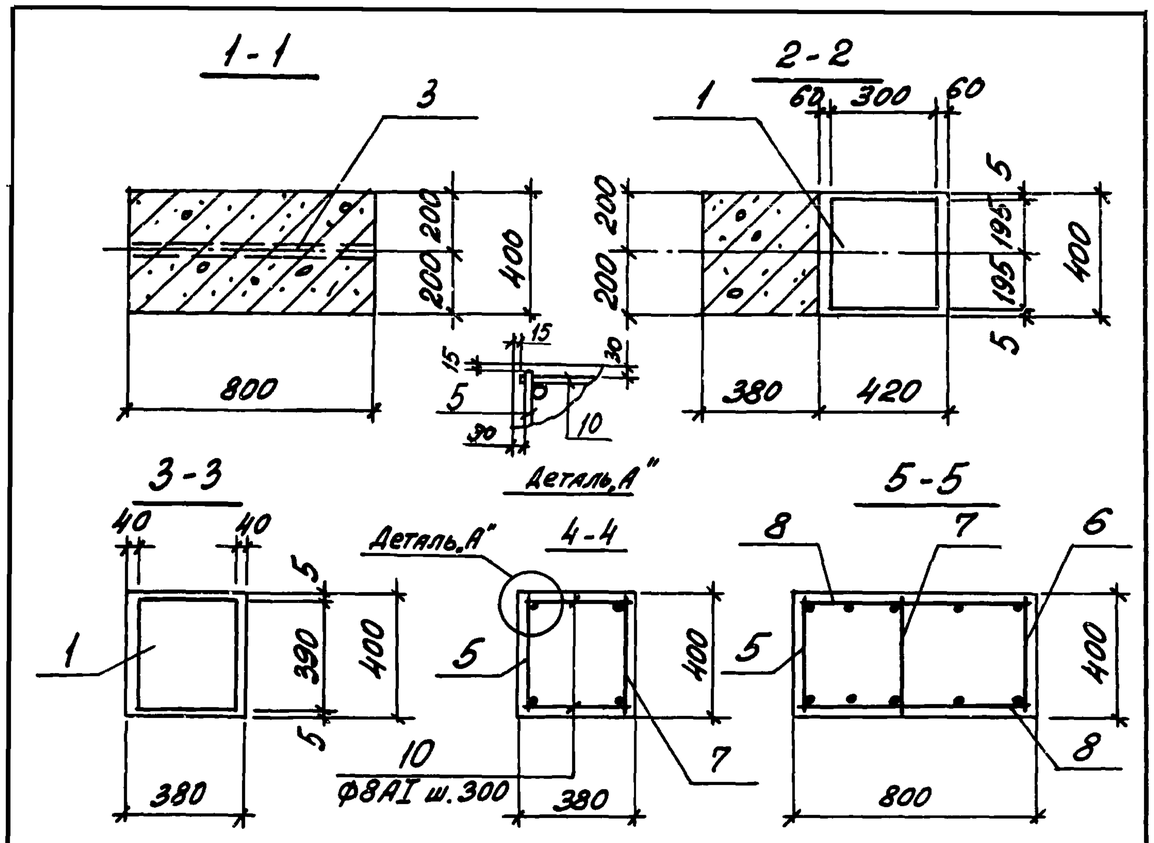

Марка	Обозначение	Размеры, мм H	h	h_1	Масса, т
К1-1	3.015.1-9.2-01.00.0				
К1-2	-01	10300		7300	7,00
К1-3	-02				
К2-1	-03				
К2-2	-04	10900	3000	7900	7,45
К2-3	-05				
К3-1	-06	11500		8500	7,90
К3-2	-07				
К4-1	-08	12100		9100	8,40
К4-2	-09				

3.015.1-9.2-01.00.0СБ

Лист 2

Формат	Зона	Поз.	Обозначение	Наименование	Кол. шт.	Примечания
				Документация		
А3			3.015.1-9.2-00.00ТО	Техническое описание		
А4			2-02.00.0СБ	Сборочный чертеж		
				Сборочные единицы		
		1	1.400-15 Вып.0	Изделие закладное МН215-5	3	27,3 кг
			Переменные данные для исполнений			
А4				3.015.1-9.2-02.00.0		
				К1-1-1		
				Сборочные единицы		
А4			3.015.1-9.2-01.00.0	К1-1		
А4				3.015.1-9.2-02.00.0-01		
				К2-1-1		
				Сборочные единицы		
А4			-01.00.0-03	К2-1		
				3.015.1-9.2-02.00.0-02		
				К3-1-1		
				Сборочные единицы		
А4			-01.00.0-06	К3-1		
А4				3.015.1-9.2-02.00.0-03		
				К4-1-1		
				Сборочные единицы		
А4			-01.00.0-08	К4-1		

Взам. инв. № | Подпись и дата | Инв. № подл.

Нач. отд.	Бродский	
Н. контр.	Зорин	
Гл. конст.	Зорин	
Ст. инж.	Боднянская	
Ст. инж.	Боднянская	
Инж.	Попова	

3.015.1-9.2-02.00.0

Колонна К1-1-1; К2-1-1; К3-1-1; К4-1-1

Стадия	Лист	Листов
Р	1	2

ГОССТРОЙ СССР, ХАРЬКОВСКИЙ ПРОМСТРОЙНИИПРОЕКТ

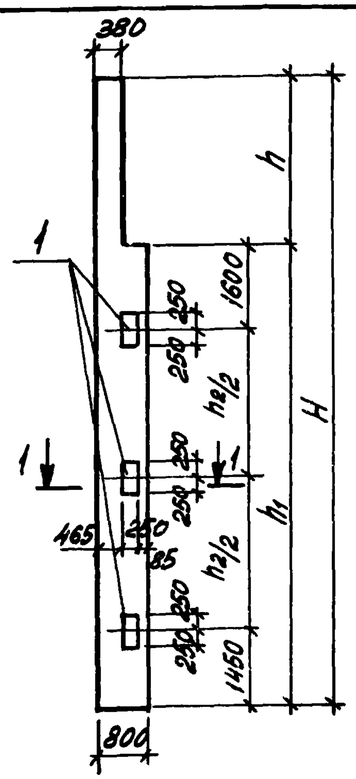

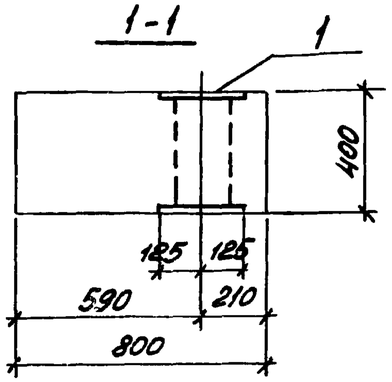

Ведомость расхода стали на дополнительные закладные изделия

Марка	Изделия закладные					
	Арматура класса			Прокат марки		
	А-III			ВСт3 кп2		
	ГОСТ 5781-82			ГОСТ 19903-74		
	Ф16		Итого	Б=12		Итого
К1-1-1, К2-1-1, К3-1-1, К4-1-1	3,7		3,7	23,6		23,6

Марка	Обозначение	Размеры, мм				Масса, т
		H	h	h_2	h_1	
К1-1-1	3.015.1-9.2-02.00.0	10300	3000	4250	7300	7.00
К2-1-1	-01	10900		4850	7900	7,45
К3-1-1	-02	11500		5450	8500	7,90
К4-1-1	-03	12100		6050	9100	8,40

ГИП	Монин	
Нач. отд.	Бродский	
Н. контр.	Зорин	
Гл. конст.	Зорин	
Ст. инж.	Боднянская	
Ст. инж.	Боднянская	
Инж.	Попова	
Ст. инж.	Боднянская	

3.015.1-9.2-02.00.0СБ

Колонна К1-1-1; К2-1-1; К3-1-1; К4-1-1
Сборочный чертеж

Стадия	Масса	Масштаб
Р	см. табл.	1:25 1:100
Лист 1	Листов 2	

ГОССТРОЙ СССР, ХАРЬКОВСКИЙ ПРОМСТРОЙНИИПРОЕКТ

Формат	Зона	Поз.	Обозначение	Наименование	Кол. шт.	Примечания
				Документация		
А3			3.015.1-9.2-00.00.0ТО	Техническое описание		
А3			2-00.00.0ВМС	Выборка стали		
А4			2-03.00.0СБ	Сборочный чертеж		
				Сборочные единицы		
		1	3.400-6/76 л.20	Изделие закладное МН1-3	2	22,8 кг
		2	3.015-1/82 Вып. II-3 л.73	То же М-4	1	1,2 кг
		3	То же	" М-8	1	2,5 кг
				Детали		
А4		9	3.015.1-9.2-00.00.1	Стержень арматурный	4	0,15 кг
А4		10	-01	То же	20	0,14 кг
А4		11	3.015.1-9.2-00.00.2	"	2	0,91 кг

Подпись и дата | Взам. инв. №

Нач. отд.	Бродский	
Н. контр.	Зорин	
Гл. конст.	Зорин	
Ст. инж.	Боднянская	
Ст. инж.	Боднянская	
Инж.	Попова	
Ст. инж.	Боднянская	

Инв. № подл.

3.015.1-9.2-03.00.0

Колонна К3-3, К4-3, К4-4
Спецификация

Стадия	Лист	Листов
Р	1	2

ГОССТРОЙ СССР, ХАРЬКОВСКИЙ ПРОМСТРОЙНИИПРОЕКТ

Формат	Зона	Поз.	Обозначение	Наименование	Кол.	Примечание
			Переменные данные для исполнений			
А4			3.015.1-9.2-03.00.0	К3-3		
				Сборочные единицы		
А4		5	2-00.02.0	Каркас плоский Кр-27	1	126,7кг
А4		6	2-00.03.0	То же Кр-28	1	102,1кг
А4		7	2-00.01.0-18	" Кр-19	1	74,2кг
А4		8	2-00.04.0	" Кр-29	2	220,2кг
				Материалы		
				Бетон марки М200	3,17	м³
А4			3.015.1-9.2-03.00.0-01	К4-3		
				Сборочные единицы		
А4		5	2-00.02.0-01	Каркас плоский Кр-30	1	133,9кг
А4		6	2-00.03.0-01	То же Кр-31	1	109,3кг
А4		7	2-00.01.0-23	" Кр-24	1	78,1кг
А4		8	2-00.04.0-01	" Кр-32	2	235,8кг
				Материалы		
				Бетон марки М200	3,37	м³
А4			3.015.1-9.2-03.00.0-02	К4-4		
				Сборочные единицы		
А4		5	2-00.02.0-02	Каркас плоский Кр-48	1	166,4кг
А4		6	2-00.03.0-02	То же Кр-49	1	135,9кг
А4		7	2-00.01.0-23	" Кр-24	1	78,1кг
А4		8	2-00.04.0-01	" Кр-32	2	235,8кг
				Материалы		
				Бетон марки М200	3,37	м³

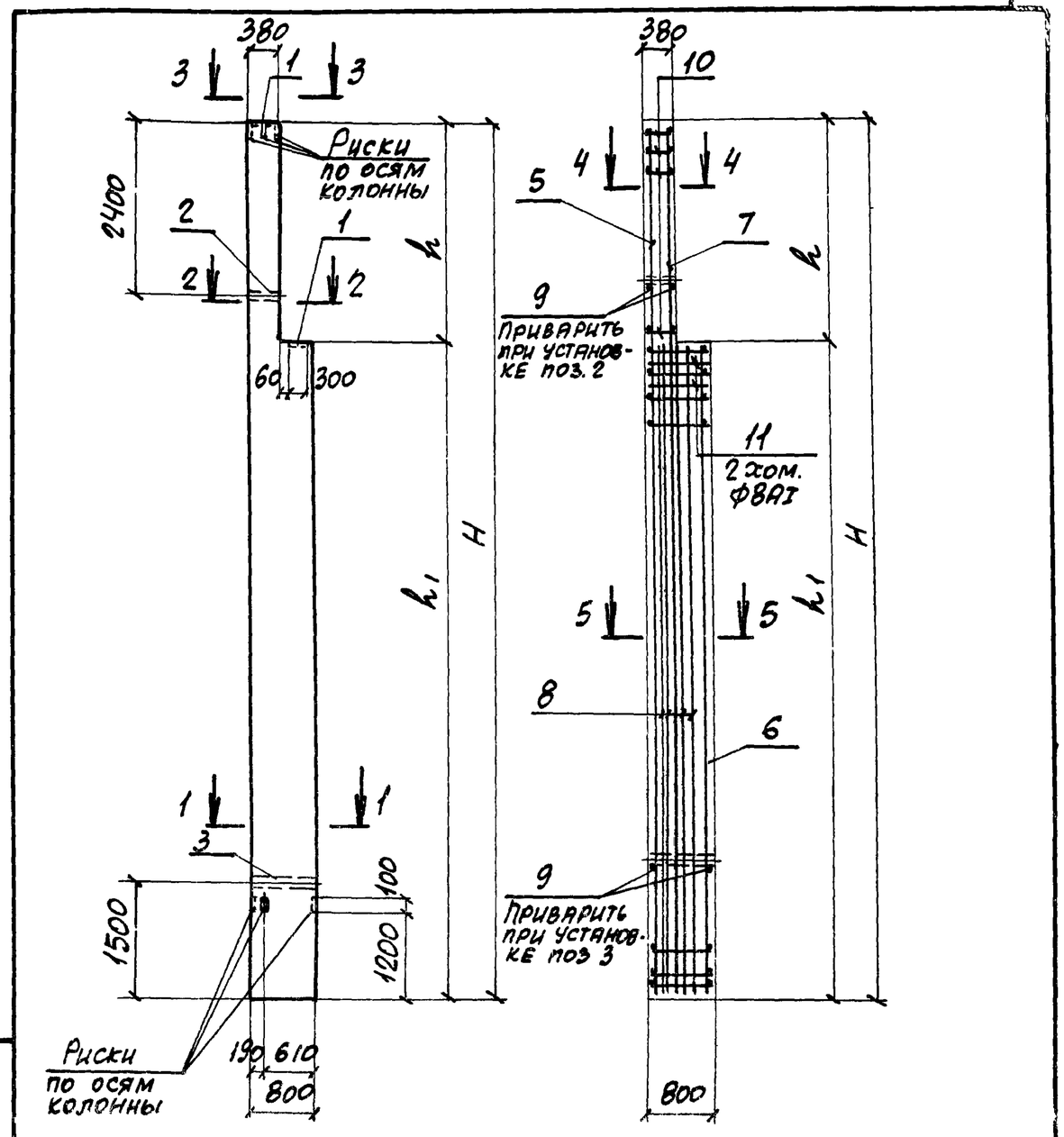

ГИП	Монин		
Нач. отд.	Бродский		
Н. контр.	Зорин		
Гл. констр.	Зорин		
Ст. инж.	Боднянская		
Ст. инж.	Боднянская		
Инж.	Попова		
Ст. инж.	Боднянская		

Взам. инв. № | Подпись и дата | Инв. № подл.

3.015.1-9.2-03.00.0 СБ

Колонна К3-3, К4-3, К4-4. Сборочный чертеж

Стадия	Масса	Масштаб
Р	см. табл.	1:75

Лист 1 Листов 2

Госстрой СССР ХАРЬКОВСКИЙ ПРОМСТРОЙНИИПРОЕКТ

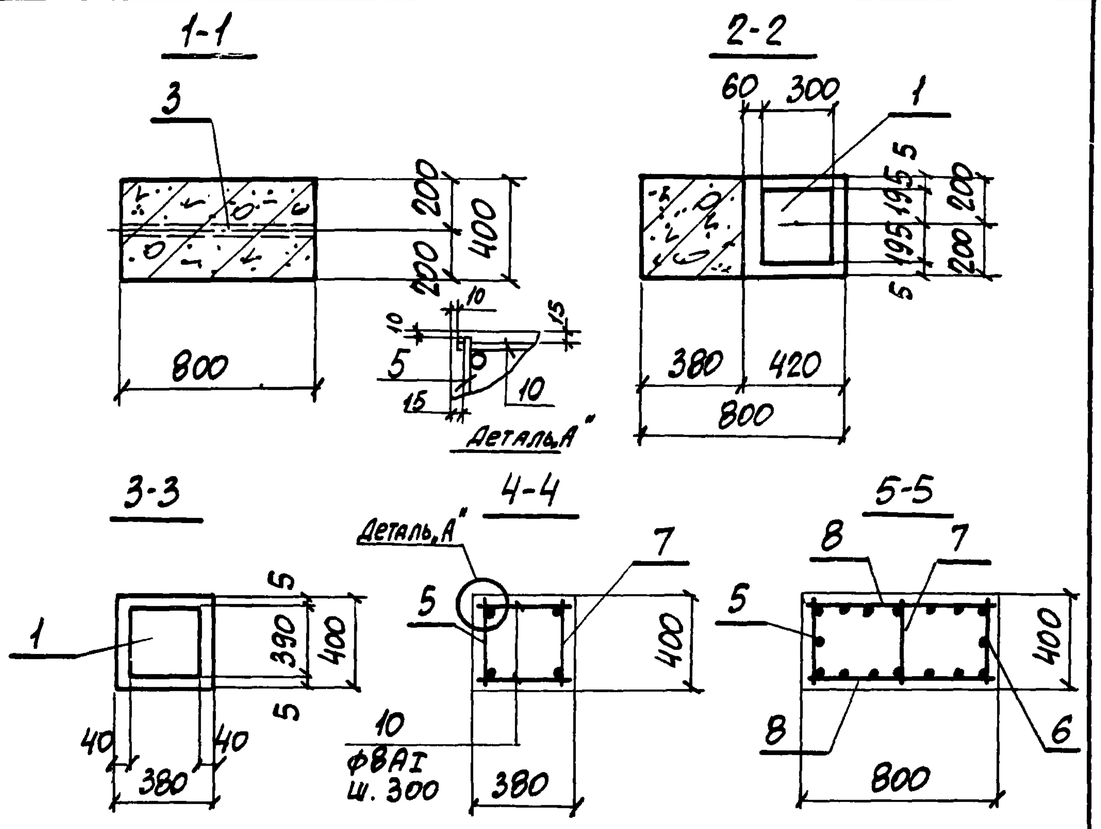

Марка	Обозначение	Размеры, мм H	h	h_1	Масса, т
К3-3	3.015.1-9.2-03.00.0	11500	3000	8500	7,9
К4-3	-01	12100		9100	8,4
К4-4	-02				

3.015.1-9.2-03.00.ОСБ — Лист 2

Формат	Зона	Поз.	Обозначение	Наименование	Кол.	Примечание
				Документация		
А3			3.015.1-9.2-00.00.0ТО	Техническое описание		
А3			2-00.00.0ВМС	Выборка стали		
А4			2-04.00.0СБ	Сборочный чертеж		
				Сборочные единицы		
		1	3.400-6/76, л.21	Изделие закладное МН-36	1	14,1 кг
		2	3.015-1/82, в.II-3, л.73	То же М6	2	1,6 кг
				Детали		
А4		9	3.015.1-9.2-00.00.1	Стержень арматурный	4	0,6 кг
				Материалы		
				Бетон марки М200	2,23	$м^3$
				Переменные данные для исполнений		
А4			3.015.1-9.2-04.00.0	К5-1		
				Сборочные единицы		
А4		4	2-00.04.0-02	Каркас плоский Кр-33	2	181,4 кг
А4		5	2-00.05.0	То же Кр-34	2	94,0 кг
А4			2-04.00.0-01	К5-2		
				Сборочные единицы		
А4		4	2-00.04.0-03	Каркас плоский Кр-35	2	353,8 кг
А4		5	2-00.05.0-01	То же Кр-36	2	182,8 кг

Инв. № подл. | Подпись и дата | Взам. инв. №

Нач. отд.	Бродский	
Н. контр.	Зорин	
Гл. констр.	Зорин	
Ст. инж.	Боднянская	
Ст. инж.	Боднянская	
Инж.	Попова	
Ст. инж.	Боднянская	

3.015.1-9.2-04.00.0

Колонна К5-1, К5-2.

Стадия	Лист	Листов
Р	1	2

Госстрой СССР
ХАРЬКОВСКИЙ ПРОМСТРОЙНИИПРОЕКТ

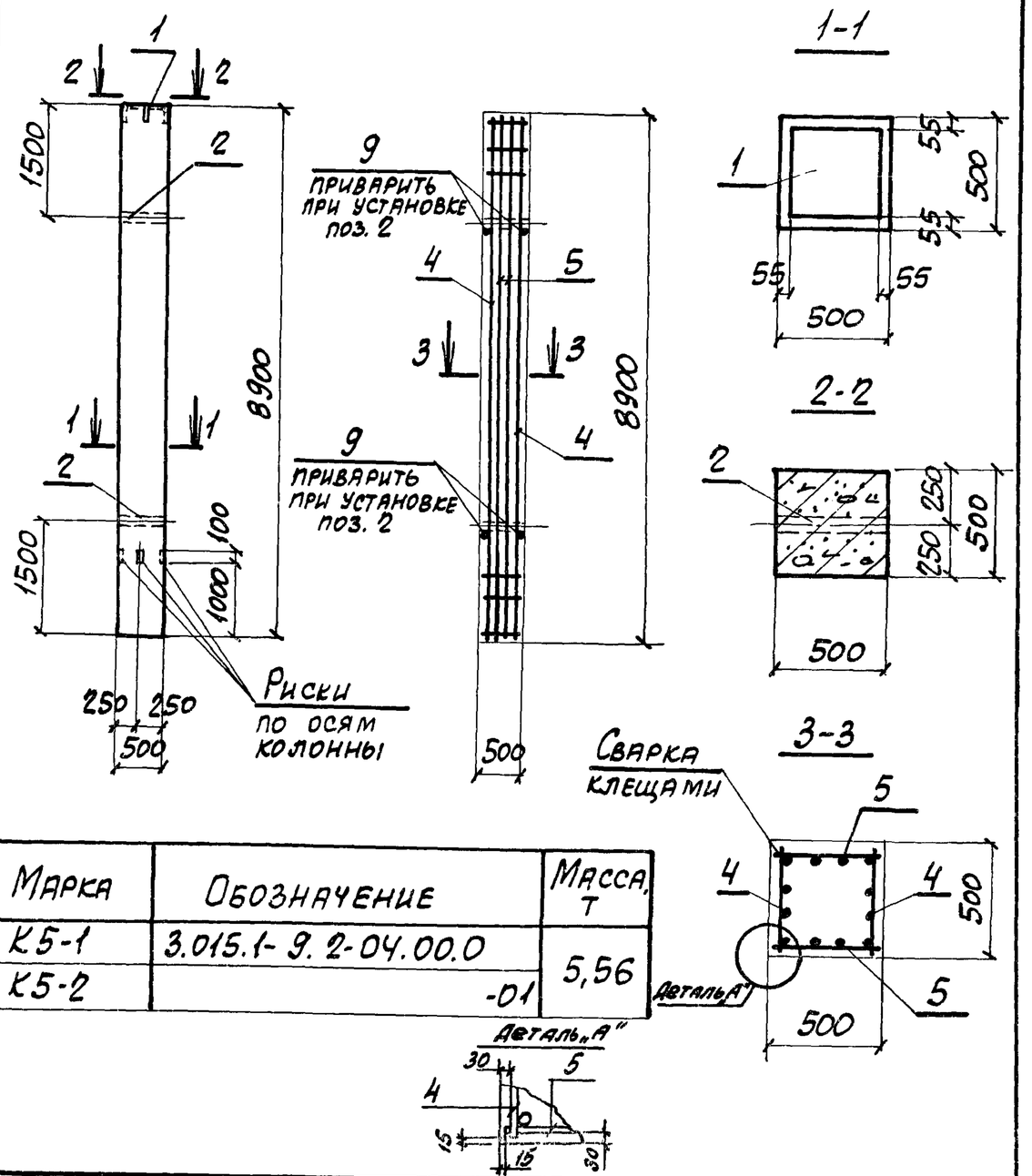

Марка	Обозначение	Масса, т
К5-1	3.015.1-9.2-04.00.0	5,56
К5-2	-01	

ГИП	Монин		3.015.1-9.2-04.00.0 СБ
Нач.отд.	Бродский		Колонна К5-1, К5-2. Сборочный чертеж
Н.контр.	Зорин		Стадия: Р; Масса: см. табл.; Масштаб: 1:100, 1:25
Гл.конст.	Зорин		Лист; Листов 1
Ст.инж.	Боднянская		Госстрой СССР ХАРЬКОВСКИЙ ПРОМСТРОЙНИИПРОЕКТ
Ст.инж.	Боднянская		
Инж.	Попова		
Ст.инж.	Боднянская		

Формат	Зона	Поз.	Обозначение	Наименование	Кол.	Примечание
				Документация		
А3			3.015.1-9.2-00.00.0ТО	Техническое описание		
А3			2-00.00.0ВМС	Выборка стали		
А4			2-05.00.0 СБ	Сборочный чертеж		
				Сборочные единицы		
		1	3.400-6/76, л.17	Изделие закладное МН-6	1,2 п.м.	7,3 кг
		2	3.015-1/82, в. II-3, л.73	То же М6	2	1,6 кг
				Детали		
А4		9	3.015.1-9.2-00.00.1	Стержень арматурный	14	2,1 кг
				Переменные данные для исполнений		
А4			2-05.00.0	К6		
А4		4	2-00.07.0	Каркас плоский Кр-37	2	12,6 кг
А4		5	2-00.05.0-02	То же Кр-38	2	152,0 кг
А4		6	2-00.06.0	" Кр-39	2	199,8 кг
				Материалы		
				Бетон марки М200	2,0	$м^3$

Инв.№ подл. | Подпись и дата | Взам. инв.№

Нач.отд.	Бродский		3.015.1-9.2-05.00.0
Н.контр.	Зорин		Колонна К6, К7.
Гл.констр.	Зорин		Стадия: Р; Лист: 1; Листов: 2
Ст.инж.	Боднянская		Госстрой СССР ХАРЬКОВСКИЙ ПРОМСТРОЙНИИПРОЕКТ
Ст.инж.	Боднянская		
Инж.	Попова		
Ст.инж.	Боднянская		

Формат	Зона	Поз.	Обозначение	Наименование	Кол.	Примечание
А4			3.015.1-9.2-05.00.0-01	К7		
				Сборочные единицы		
А4		4	2-00.07.0	Каркас плоский Кр-37	2	12,6 кг
А4		5	2-00.05.0-03	То же Кр-40	2	161,8 кг
А4		6	2-00.06.0-01	Кр-41	2	212,6 кг
				Материалы		
				Бетон марки М200	2,12	м³

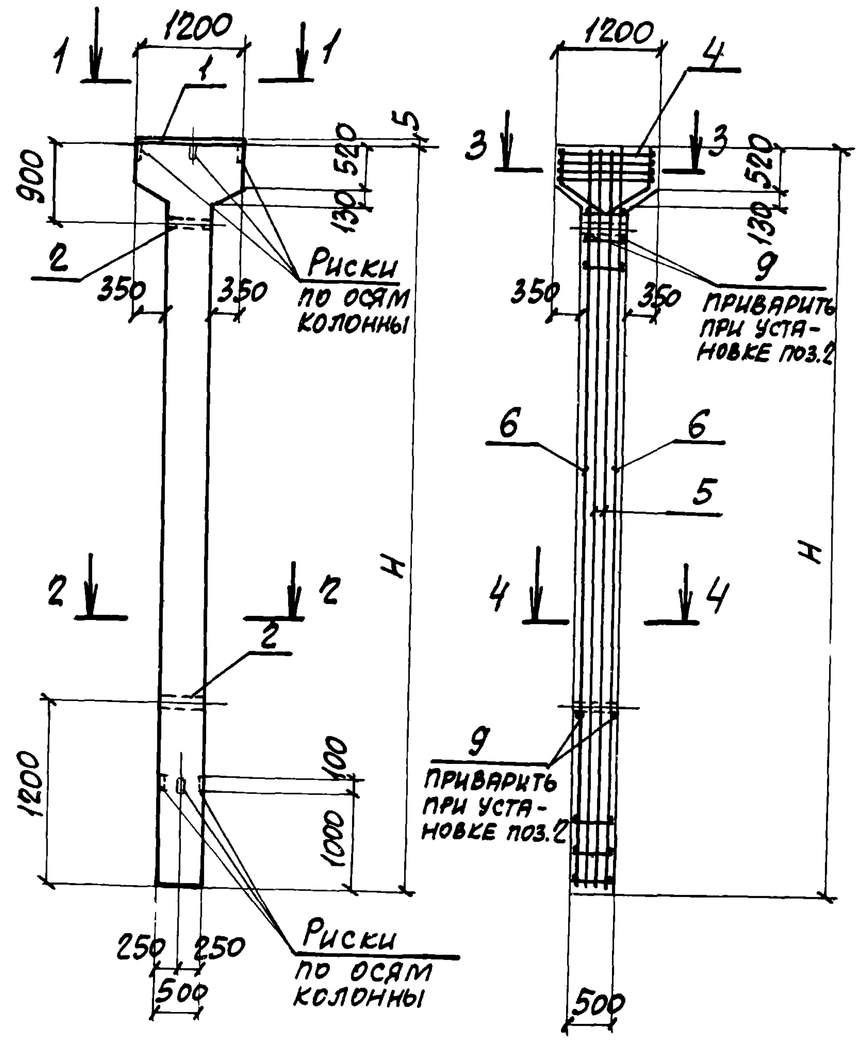

ГИП	Монин		
Нач.отд.	Бродский		
Н.контр.	Зорин		
Гл.констр.	Зорин		
Ст.инж.	Боднянская		
Ст.инж.	Боднянская		
Инж.	Попова		
Ст.инж.	Боднянская		

3.015.1-9.2-05.00.0 СБ

Колонна К6, К7. Сборочный чертеж

Стадия	Масса	Масштаб
Р	см. табл.	1:75

Лист 1 Листов 2

Госстрой СССР ХАРЬКОВСКИЙ ПРОМСТРОЙНИИПРОЕКТ

Инв.№ подл. | Подпись и дата | Взам. инв. №

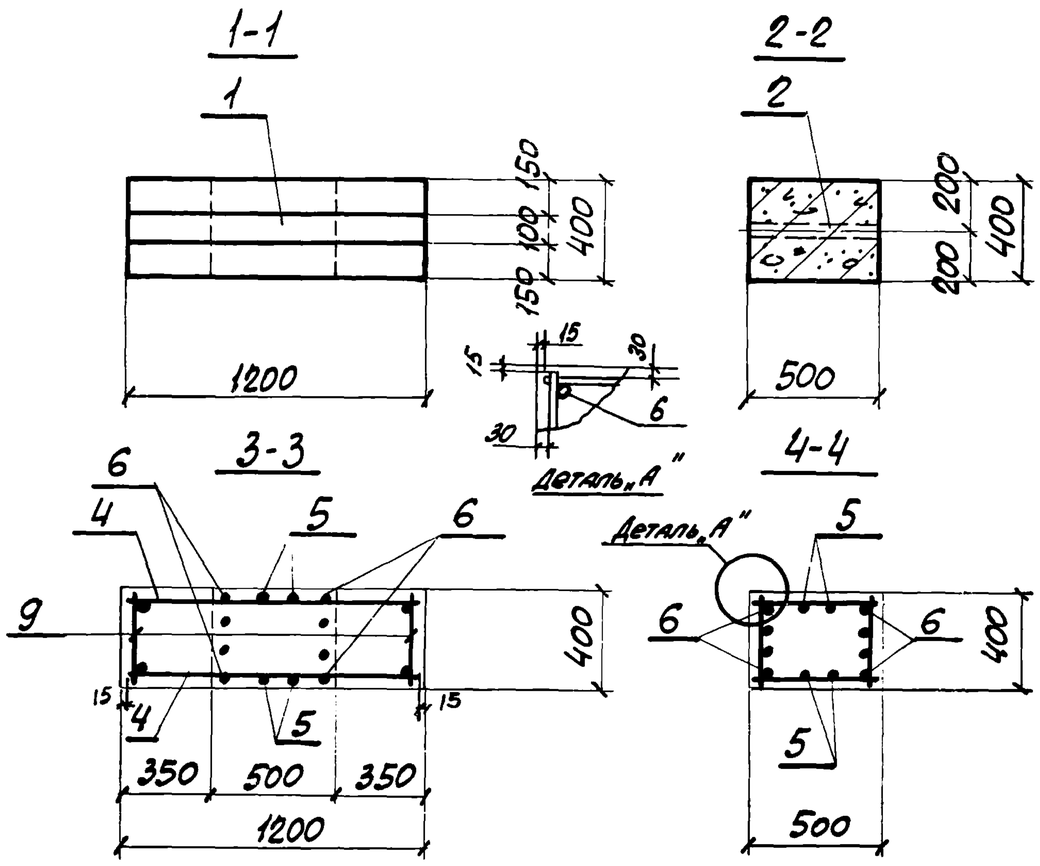

Марка	Обозначение	Размеры в мм		Масса, т
		H		
К6	3.015.1-9.2-05.00.0	9200		5,0
К7	-01	9800		5,3

Формат	Зона	Поз.	Обозначение	Наименование	Кол.	Примечание
				Документация		
А3			3.015.1-9.2-00.00.0 ТО	Техническое описание		
А3			2-00.00.0 ВМС	Выборка стали		
А4			2-06.00.0 СБ	Сборочный чертеж		
				Сборочные единицы		
		1	3.015-1/82, в. II-3, л. 73	Изделие закладное М6	2	1,6 кг
				Детали		
А4		9	3.015.1-9.2-00.00.1	Стержень арматурный	21	3,15 кг
				Переменные данные для исполнений		
А4			3.015.1-9.2-06.00.0	К8		
				Сборочные единицы		
		3	3.400-6/76, л. 17	Изделие закладное МН-8	1,8 п.м	7,3 кг
А4		4	3.015.1-9.2-00.05.0-02	Каркас плоский Кр-38	2	151,7 кг
А4		5	2-00.06.0	То же Кр-39	2	199,8 кг
А4		6	2-00.08.0	" Кр-42	2	10,4 кг
				Материалы		
				Бетон марки М200	2,12	м³

Нач. отд.	Бродский		
Н. контр.	Зорин		
Гл. констр.	Зорин		
Ст. инж.	Боднянская		
Ст. инж.	Боднянская		
Инж.	Полова		
Ст. инж.	Боднянская		

3.015.1-9.2-06.00.0

Колонна К8 ÷ К11.

Стадия	Лист	Листов
Р	1	2

Госстрой СССР
ХАРЬКОВСКИЙ ПРОМСТРОЙНИИПРОЕКТ

Взам. инв. № | Подпись и дата | Инв. № подл.

3.015.1-9.2-05 00.0 СБ

Лист 2

20010-02 16

Формат	Зона	Поз.	Обозначение	Наименование	Кол.	Примечание
А4			3.015.1-9.2-06.00.0-01	К9		
				Сборочные единицы		
		3	3.400-6/76, л.17	Изделие закладное МН1-8	1,8 п.м	7,3кг
А4		4	3.015.1-9.2-00.05.0-03	Каркас плоский Кр-40	2	161,8кг
А4		5	2-00.06.0-01	То же Кр-41	2	212,6кг
А4		6	2-00.08.0	" Кр-42	2	10,4кг
				Материалы		
				Бетон марки М200	2,24	$м^3$
А4			3.015.1-9.2-06.00.0-02	К10		
				Сборочные единицы		
		3	3.400-6/76, л.17	Изделие закладное МН1-8	2,4 п.м.	7,3кг
А4		4	3.015.1-9.2-00.05.0-04	Каркас плоский Кр-43	2	96,4кг
А4		5	2-00.06.0-02	То же Кр-44	2	164,2кг
А4		6	2-00.08.0-01	" Кр-47	2	14,2кг
				Материалы		
				Бетон марки М200	2,21	$м^3$
А4			3.015.1-9.2-06.00.0-03	К11		
				Сборочные единицы		
		3	3.400-6/76, л.17	Изделие закладное МН1-8	2,4 п.м.	7,3кг
А4		4	3.015.1-9.2-00.05.0-05	Каркас плоский Кр-45	2	102,9кг
А4		5	2-00.06.0-03	То же Кр-46	2	174,8кг
А4		6	2-00.08.0-01	" Кр-47	2	14,2кг
				Материалы		
				Бетон марки М200	2,33	$м^3$

Инв. № подл. | Подпись и дата | Взам. инв. №

3.015.1-9.2-06.00.0 Лист 2

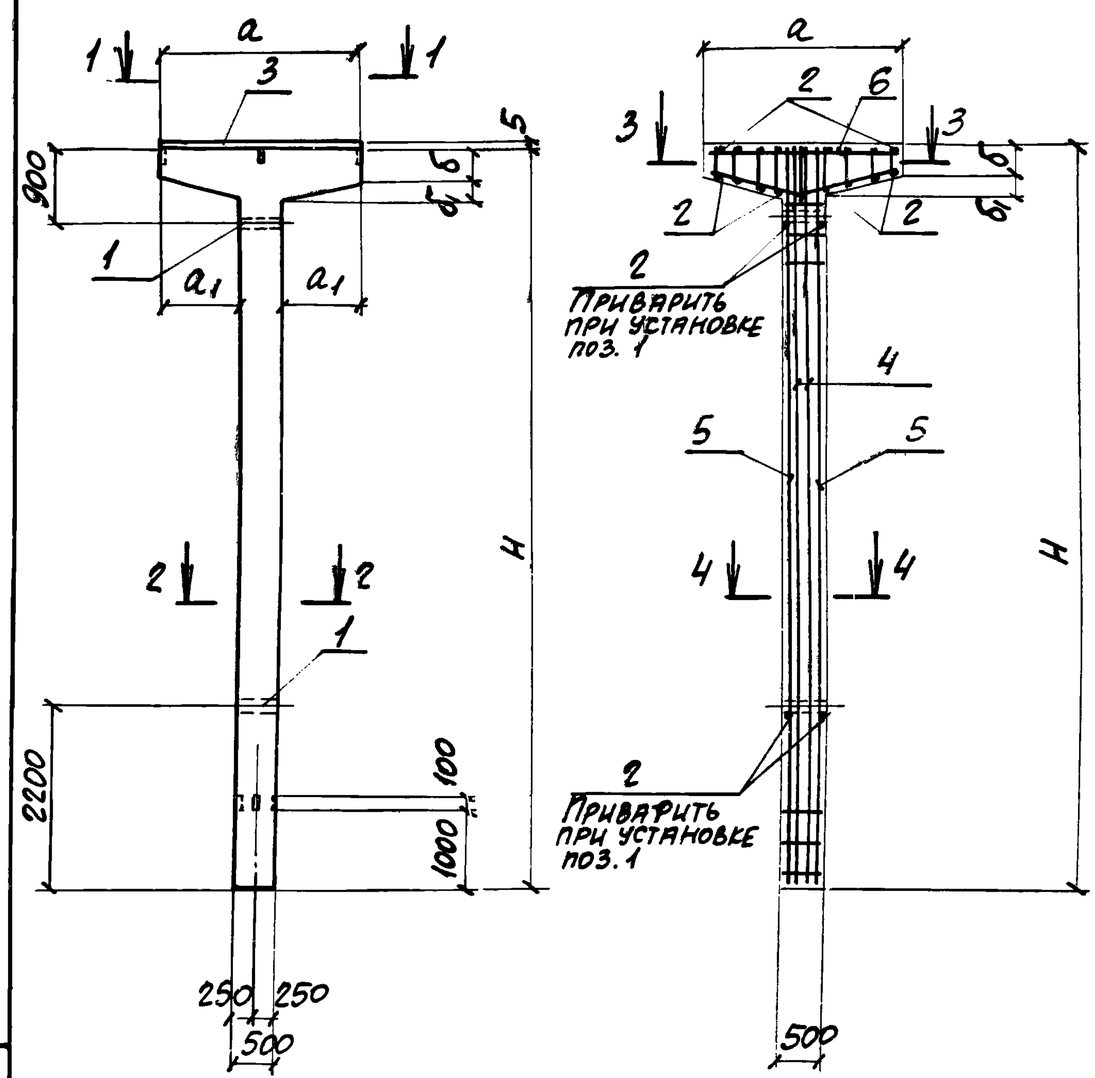

ГИП	Монин		
Нач.отд.	Бродский		
Н.контр.	Зорин		
Гл.констр.	Зорин		
Ст. инж.	Боднянская		
Ст. инж.	Боднянская		
Инж.	Попова		
Ст. инж.	Боднянская		

Инв. № подл. | Подпись и дата | Взам. инв. №

3.015.1-9.2-06.00.0СБ

Колонна К8÷К11. Сборочный чертеж

Стадия	Масса	Масштаб
Р	см. табл.	1:75

Лист 1 | Листов 2

Госстрой СССР
ХАРЬКОВСКИЙ ПРОМСТРОЙНИИПРОЕКТ

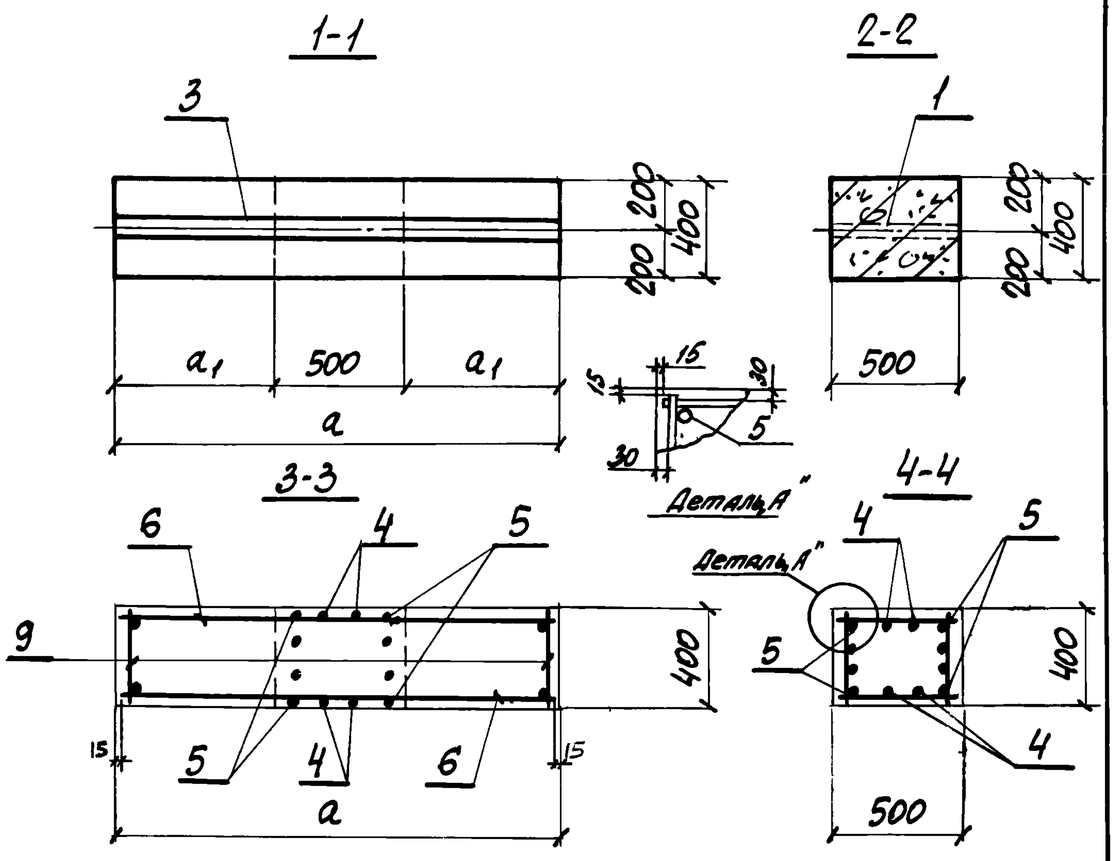

Марка	Обозначение	Размеры в мм H	a	a_1	б	$б_1$	Масса т
К8	3.015.1-9.2-06.00.0	9200	1800	650	410	240	5,3
К9	-01	9800	2400	950	300	370	5,6
К10	-02	9200	1800	650	410	240	5,5
К11	-03	9800	2400	950	300	370	5,8

Лист 2

3.015.1-9.2-06.00.ОСБ

Формат	Зона	Поз.	Обозначение	Наименование	Кол.	Примечание
				Документация		
А3			3.015.1-9.2-00.00.ОТО	Техническое описание		
А4			2-07.00.0СБ	Сборочный чертеж		
				Сборочные единицы		
		1	3.400-6/76, л 20	Изделие закладное МИ1-31	1	5,7 кг
				Переменные данные для исполнений		
А4				3.015.1-9.2-07.00.0		
				К50-1-1		
				Сборочные единицы		
			3.015-1/82, в.II-3, л.49	К50-1		

Нач. отд.	Бродский	
Н. контр.	Зорин	
Гл. констр.	Зорин	
Ст. инж.	Боднянская	
Ст. инж.	Боднянская	
Инж.	Гижицкая	
Ст. инж.	Боднянская	

3.015.1-9.2-07.00.0

Колонна К50-1-1, К54-1-1, К55-1-1.

Стадия	Лист	Листов
Р	1	2

Госстрой СССР ХАРЬКОВСКИЙ ПРОМСТРОЙНИИПРОЕКТ

Инв. № подл. | Подпись и дата | Взам. инв. №

Формат	Зона	Поз.	Обозначение	Наименование	Кол.	Примечание
А4				3.015.1-9.2-07.00.0-01		
				К54-1-1		
				Сборочные единицы		
			3.015-1/82, в.II-3, л.66	К54-1		
А4				3.015.1-9.2-07.00.0-02		
				К55-1-1		
				Сборочные единицы		
			3.015-1/82, в.II-3, л.68	К55-1		

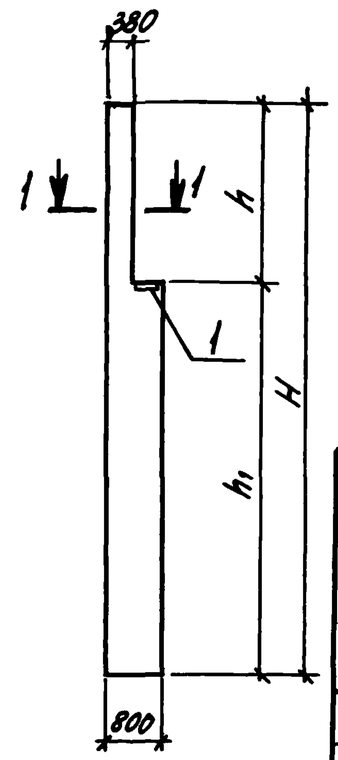

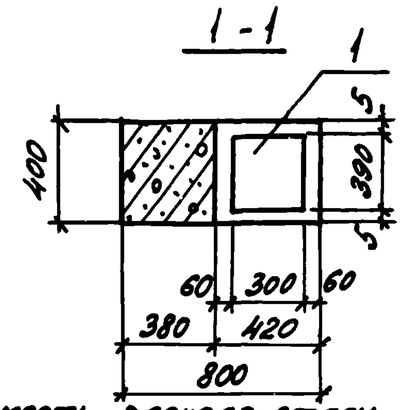

Ведомость расхода стали на дополнительные закладные изделия

Марка	Изделия закладные						Всего
	Арматура класса			Прокат марки			
	А-III			ВСт3кп2			
	ГОСТ 5781-82			ГОСТ 19903-74			
	ф12		Итого	Б=10		Итого	
К50-1-1	2,2		2,2	9,2		9,2	11,4
К54-1-1							
К55-1-1							

Марка	Обозначение	Размеры, мм			Масса, т
		H	h	h_1	
К50-1-1	3.015.1-9.2-07.00.0	8900	2800	6100	6,0
К54-1-1	-01	9500	2800	6700	6,4
К55-1-1	-02	9700	3000	6700	6,5

Остальное см. серию 3.015-1/82, в.II-3

ГИП	Монин		3.015.1-9.2-07.00.0СБ
Нач.отд.	Бродский		Колонна К50-1-1, К54-1-1, К55-1-1 Сборочный чертеж
Н.контр.	Зорин		Стадия: Р; Масса: см. табл.; Масштаб: 1:25, 1:100
Гл.конст.	Зорин		
Ст.инж.	Боднянская		Лист; Листов 1
Ст.инж.	Боднянская		Госстрой СССР ХАРЬКОВСКИЙ ПРОМСТРОЙНИИПРОЕКТ
Инж.I кат.	Пилина		

Инв.№ подл. | Подпись и дата | Взам.инв.№

3.015.1-9.2-07.00.0 Лист 2

Формат	Зона	Поз.	Обозначение	Наименование	К-во шт.	Примечание
				Документация		
А3			3.015.1-9.2-00.00.ОТО	Техническое описание		
А4			2-08.00.ОСБ	Сборочный чертеж		
				Сборочные единицы		
		1	1.400-15 Вып.0	Изделие закладное МН215-5	1	23,6 кг
			Переменные данные для исполнений			
А4				3.015.1-9.2-08.000		
				К50-1-2		
				Сборочные единицы		
А4			3.015.1-9.2-07.00.0	К50-1-1		
А4				3.015.1-9.2-08.00.0-01		
				К54-1-2		
				Сборочные единицы		
А4			3.015.1-9.2-07.00.0-01	К54-1-1		

Нач.отд.	Бродский	
Н.контр.	Зорин	
Гл.конст.	Зорин	
Ст.инж.	Боднянская	
Инж.	Гижицкая	
Ст.инж.	Боднянская	
Ст.инж.	Боднянская	

3.015.1-9.2-08.00.0

Колонна К50-1-2, К54-1-2

Стадия	Лист	Листов
Р		1

Госстрой СССР ХАРЬКОВСКИЙ ПРОМСТРОЙНИИПРОЕКТ

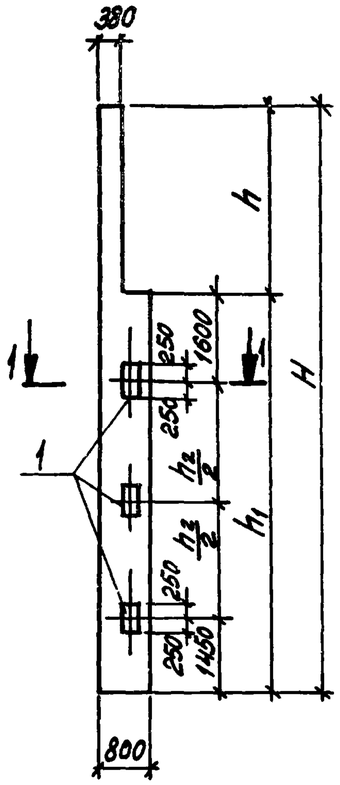

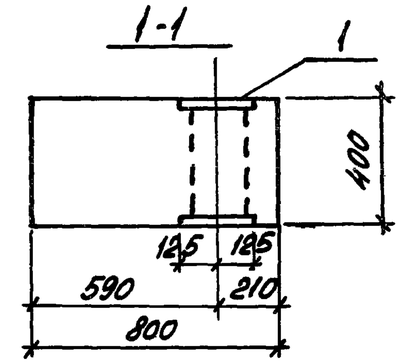

Ведомость расхода стали на дополнительные закладные изделия

Марка	Изделия закладные					
	Арматура класса			Прокат марки		
	А-III			ВСт3кп2		
	ГОСТ 5781-82			ГОСТ 19903-74		
	ф16		Итого	б=12		Итого
К50-1-2, К54-1-2	3,7		3,7	23,6		23,6

Марка	Обозначение	Размеры, мм			Масса, т
		H	h	h_1	
К50-1-2	3.015.1-9.2-08.00.0	8900	2800	6100	6,0
К54-1-2	-01	9500	2800	6700	6,4

Остальное см. лист 3.015.1-9.2-07.00.ОСБ и серию 3.015-1/82 Вып. II-3.

Взам.инв.№ | Подпись и дата | Инв.№ подл.

ГИП	Монин	
Нач.отд.	Бродский	
Н.контр.	Зорин	
Гл.конст.	Зорин	
Ст.инж.	Боднянская	
Ст.инж.	Боднянская	
Инж.	Гижицкая	
Ст.инж.	Боднянская	

3.015.1-9.2-08.00.ОСБ

Колонна К50-1-2; К54-1-2. Сборочный чертеж

Стадия	Масса	Масштаб
Р	см. табл.	1:25 1:100
Лист	Листов 1	

Госстрой СССР ХАРЬКОВСКИЙ ПРОМСТРОЙНИИПРОЕКТ

Формат	Зона	Поз.	Обозначение	Наименование	Кол.	Примечание
				Документация		
А3			3.015.1-9.2-00.00.0 ТО	Техническое описание		
А4			2-0.9.00.0 СБ	Сборочный чертеж		
				Сборочные единицы		
		1	3.400-6/76, л. 20	Изделие закладное МИ1-26	2	4,6кг
А4		2	3.015.1-9.2-00.09.0	То же М1	2	5,5кг
А4		3	2-00.09.0-01	" М2	3	9,5кг
			Переменные данные для исполнений			
А4				3.015.1-9.2-09.00.0		
				В1-1-1		
				Сборочные единицы		
			3.015-2/82, в. II-1, л. 23	В1-1		
А4				3.015.1-9.2-09.00.0-01		
				В1-2-1		
				Сборочные единицы		
			3.015-2/82, в. II-1, л. 24	В1-2		

Нач. отд.	Бродский	
Н. контр.	Зорин	
Гл. констр.	Зорин	
Ст. инж.	Боднянская	
Ст. инж.	Боднянская	
Инж.	Гижицкая	

3.015.1-9.2-09.00.0

Вставка В1-1-1, В1-2-1.

Стадия	Лист	Листов
Р		1

Госстрой СССР
ХАРЬКОВСКИЙ ПРОМСТРОЙНИИПРОЕКТ

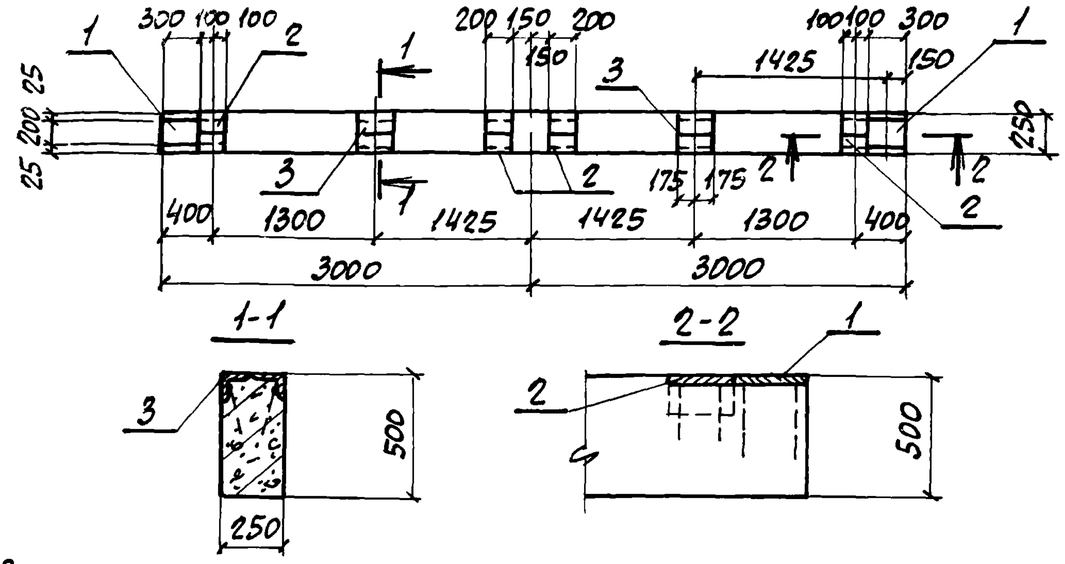

Ведомость расхода стали на дополнительные закладные изделия

Марка	Изделия закладные										Всего
	Арматура класса				Прокат марки						
	А-III				ВСт3кп2						
	ГОСТ 5781-82				ГОСТ 8510-72*			ГОСТ 19903-74			
	ф8	ф10		Итого	L125×80×8		Итого	δ=8		Итого	
В1-1-1 В1-2-1	3,1	1,6		4,7	36,4		36,4	7,6		7,6	48,7

Марка	Обозначение	Масса, т
В1-1-1	3.015.1-9.2-09.00.0	1,9
В1-2-1	-01	

Остальное см. серию 3.015-2/82, в. II-1, л.л. 23, 24.

Взам. инв. № | Подпись и дата | Инв. № подл.

ГИП	Монин	
Нач. отд.	Бродский	
Н. контр.	Зорин	
Гл. констр.	Зорин	
Ст. инж.	Боднянская	
Ст. инж.	Боднянская	
Инж.	Гижицкая	

3.015.1-9.2-09.00.0 СБ

Вставка В1-1-1, В1-2-1.
Сборочный чертеж

Стадия	Масса	Масштаб
Р	см. табл.	1:50 1:25

Лист	Листов 1

Госстрой СССР
ХАРЬКОВСКИЙ ПРОМСТРОЙНИИПРОЕКТ

Формат	Зона	Поз.	Обозначение	Наименование	Кол.	Примечание
				Документация		
А3			3.015.1-9.2-00.00.0ТО	Техническое описание		
А4			2-10.00.0СБ	Сборочный чертеж		
				Сборочные единицы		
		1	3.400-6/76, л.20	Изделие закладное МН1-26	2	4,6кг
А4		2	3.015.1-9.2-00.09.0	То же М1	4	5,5кг
			Переменные данные для исполнений			
А4				3.015.1-9.2-10.00.0		
				В1-1-2		
				Сборочные единицы		
			3.015-2/82, в.II-1, л.23	В1-1		
А4				3.015.1-9.2-10.00.0-01		
				В1-2-2		
				Сборочные единицы		
			3.015-2/82, в.II-1, л.24	В1-2		

Нач.отд.	Бродский		
Н.контр.	Зорин		
Гл.конст.	Зорин		
Ст.инж.	Боднянская		
Ст.инж.	Боднянская		
Инж.	Гижицкая		

3.015.1-9.2-10.00.0

Вставка В1-1-2, В1-2-2.

Стадия	Лист	Листов
Р		1

Госстрой СССР
ХАРЬКОВСКИЙ
ПРОМСТРОЙНИИПРОЕКТ

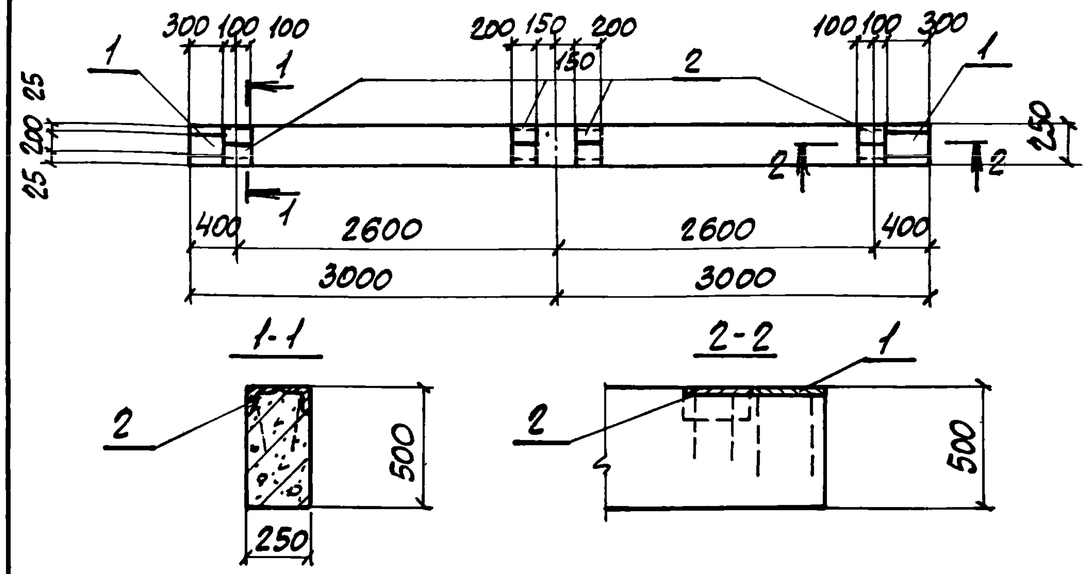

Ведомость расхода стали на дополнительные закладные изделия

Марка	Изделия закладные										Всего
	Арматура класса				Прокат марки						
	А-III				ВСт3кп2						
	ГОСТ 5781-82				ГОСТ 8510-72*			ГОСТ 19903-74			
	ф8	ф10		Итого	L125×80×8		Итого	8=8		Итого	
В1-1-2 В1-2-2	2,0	1,6		3,6	20,0		20,0	7,6		7,6	31,2

Марка	Обозначение	Масса, т
В1-1-2	3.015.1-9.2-10.00.0	1,9
В1-2-2	-01	

Остальное см. серию 3.015-2/82, в II-1, л.л. 23, 24

ГИП	Монин	
Нач.отд.	Бродский	
Н.контр.	Зорин	
Гл.конст.	Зорин	
Ст.инж.	Боднянская	
Ст.инж.	Боднянская	
Инж.	Гижицкая	

3.015.1-9.2-10.00.0СБ

Вставка В1-1-2, В1-2-2.
Сборочный чертеж

Стадия	Масса	Масштаб
Р	см. табл.	1:50 1:25
Лист	Листов 1	

Госстрой СССР
ХАРЬКОВСКИЙ
ПРОМСТРОЙНИИПРОЕКТ

Инв.№ подл. | Подпись и дата | Взам. инв.№

Формат	Зона	Поз.	Обозначение	Наименование	Кол.	Примечание
				Документация		
А3			3.015.1-9.2-00.00.0 ТО	Техническое описание		
А4			2-00.01.0 СБ	Сборочный чертеж		
			Переменные данные для исполнений			
А4				3.015.1-9.2-00.01.0		Кр-1
				Детали		
		1	3.015.1-9.2-00.01.1	ф25АIII, ГОСТ 5781-82, ℓ=10250	2	78,9 кг
		2	2-00.01.2	ф8АI, ГОСТ 5781-82, ℓ=370	37	5,4 кг
А4				3.015.1-9.2-00.01.0-01		Кр-2
				Детали		
		1	2-00.01.1-01	ф25АIII, ГОСТ 5781-82, ℓ=7250	2	55,8 кг
		2	2-00.01.2	ф8АI, ГОСТ 5781-82, ℓ=370	27	4,0 кг
А4				3.015.1-9.2-00.01.0-02		Кр-3
				Детали		
		1	2-00.01.1-02	ф22АIII, ГОСТ 5781-82, ℓ=10250	2	61,1 кг
		2	2-00.01.2	ф8АI, ГОСТ 5781-82, ℓ=370	37	5,4 кг
А4				3.015.1-9.2-00.01.0-03		Кр-4
				Детали		
		1	2-00.01.1-03	ф22АIII, ГОСТ 5781-82, ℓ=7250	2	43,2 кг
		2	2-00.01.2-01	ф8АI, ГОСТ 5781-82, ℓ=770	27	8,2 кг

Нач.отд.	Бродский	
Н.контр.	Зорин	
Гл.констр.	Зорин	
Гл.инж.	Бодняиская	
Ст.инж.	Боднянская	
Инж	Гижицкая	

3.015.1-9.2-00.01.0

Каркас Кр-1÷Кр-26.
Спецификация

Стадия	Лист	Листов
Р	1	5

Госстрой СССР
ХАРЬКОВСКИЙ
ПРОМСТРОЙНИИПРОЕКТ

Формат	Зона	Поз	Обозначение	Наименование	Кол.	Примечание
А4				3.015.1-9.2-00.01.0-04		Кр-5
				Детали		
		1	3.015.1-9.2-00.01.1-04	ф22АIII, ГОСТ 5781-82, ℓ=7250	2	43,2 кг
		2	2-00.01.2	ф8АI, ГОСТ 5781-82, ℓ=370	27	4,0 кг
А4				3.015.1-9.2-00.01.0-05		Кр-6
				Детали		
		1	2-00.01.1-05	ф28АIII, ГОСТ 5781-82, ℓ=10250	2	99,0 кг
		2	2-00.01.2	ф8АI, ГОСТ 5781-82, ℓ=370	37	5,4 кг
А4				3.015.1-9.2-00.01.0-06		Кр-7
				Детали		
		1	2-00.01.1-06	ф28АIII, ГОСТ 5781-82, ℓ=7250	2	70,0 кг
		2	2-00.01.2	ф8АI, ГОСТ 5781-82, ℓ=370	27	4,0 кг
А4				3.015.1-9.2-00.01.0-07		Кр-8
				Детали		
		1	2-00.01.1-07	ф25АIII, ГОСТ 5781-82, ℓ=7250	2	55,8 кг
		2	2-00.01.2-01	ф8АI, ГОСТ 5781-82, ℓ=770	27	8,2 кг
А4				3.015.1-9.2-00.01.0-08		Кр-9
				Детали		
		1	2-00.01.1-08	ф25АIII, ГОСТ 5781-82, ℓ=10850	2	83,5 кг
		2	2-00.01.2	ф8АI, ГОСТ 5781-82, ℓ=370	39	5,7 кг
А4				3.015.1-9.2-00.01.0-09		Кр-10
				Детали		
		1	2-00.01.1-09	ф25АIII, ГОСТ 5781-82, ℓ=7850	2	60,4 кг
		2	2-00.01.2	ф8АI, ГОСТ 5781-82, ℓ=370	29	4,2 кг

Взам. инв. № | Подпись и дата | Инв. № подл.

3.015.1-9.2-00.01.0

Лист 2

Формат	Зона	Поз.	Обозначение	Наименование	Кол.	Примечание
А4				3.015.1-9.2-00.01.0-10		Кр-11
				Детали		
		1	3.015.1-9.2-00.01.1-10	ф22АIII, ГОСТ5781-82, ℓ=10850	2	64,7кг
		2	2-00.01.2-10	ф8АI, ГОСТ 5781-82, ℓ=370	39	5,7кг
А4				3.015.1-9.2-00.01.0-11		Кр-12
				Детали		
		1	2-00.01.1-11	ф22АIII, ГОСТ5781-82, ℓ=7850	2	46,8кг
		2	2-00.01.2-11	ф8АI, ГОСТ 5781-82, ℓ=770	29	8,8кг
А4				3.015.1-9.2-00.01.0-12		Кр-13
				Детали		
		1	2-00.01.1-12	ф22АIII, ГОСТ 5781-82, ℓ=7850	2	46,8кг
		2	2-00.01.2-12	ф8АI, ГОСТ 5781-82, ℓ=370	29	4,2кг
А4				3.015.1-9.2-00.01.0-13		Кр-14
				Детали		
		1	2-00.01.1-13	ф28АIII, ГОСТ 5781-82, ℓ=10850	2	104,8кг
		2	2-00.01.2-13	ф8АI, ГОСТ5781-82, ℓ=370	39	5,7кг
А4				3.015.1-9.2-00.01.0-14		Кр-15
				Детали		
		1	2-00.01.1-14	ф28АIII, ГОСТ 5781-82, ℓ=7850	2	75,8кг
		2	2-00.01.2-14	ф8АI, ГОСТ5781-82, ℓ=370	29	4,2кг
А4				3.015.1-9.2-00.01.0-15		Кр-16
				Детали		
		1	2-00.01.1-15	ф25АIII, ГОСТ 5781-82, ℓ=7850	2	60,4кг
		2	2-00.01.2-15	ф8АI, ГОСТ 5781-82, ℓ=770	29	8,8кг

Формат	Зона	Поз.	Обозначение	Наименование	Кол.	Примечание
А4				3.015.1-9.2-00.01.0-16		Кр-17
				Детали		
		1	3.015.1-9.2-00.01.1-16	ф25АIII, ГОСТ5781-82, ℓ=11450	2	88,2кг
		2	2-00.01.2-16	ф8АI, ГОСТ 5781-82, ℓ=370	41	6,0кг
А4				3.015.1-9.2-00.01.0-17		Кр-18
				Детали		
		1	2-00.01.1-17	ф25АIII, ГОСТ 5781-82, ℓ=8450	2	65,1кг
		2	2-00.01.2-17	ф8АI, ГОСТ 5781-82, ℓ=370	31	4,5кг
А4				3.015.1-9.2-00.01.0-18		Кр-19
				Детали		
		1	2-00.01.1-18	ф22АIII, ГОСТ5781-82, ℓ=11450	2	68,2кг
		2	2-00.01.2-18	ф8АI, ГОСТ5781-82, ℓ=370	41	6,0кг
А4				3.015.1-9.2-00.01.0-19		Кр-20
				Детали		
		1	2-00.01.1-19	ф22АIII, ГОСТ 5781-82, ℓ=8450	2	50,4кг
		2	2-00.01.2-19	ф8АI, ГОСТ5781-82, ℓ=770	31	9,4кг
А4				3.015.1-9.2-00.01.0-20		Кр-21
				Детали		
		1	2-00.01.1-20	ф22АIII, ГОСТ 5781-82, ℓ=8450	2	50,4кг
		2	2-00.01.2-20	ф8АI, ГОСТ 5781-82, ℓ=370	31	4,5кг

Инв. № подл. | Подпись и дата | Взам. инв. №

Формат	Зона	Поз.	Обозначение	Наименование	Кол.	Примечание
А4				3.015.1-9.2-00.01.0-21		Кр-22
				Детали		
		1	3.015.1-9.2-00.01.1-21	ф25АIII, ГОСТ 5781-82, ℓ=12050	2	92,8кг
		2	2-00.01.2-21	ф8АI, ГОСТ 5781-82, ℓ=370	43	6,3кг
А4				3.015.1-9.2-00.01.0-22		Кр-23
				Детали		
		1	2-00.01.1-22	ф25АIII, ГОСТ 5781-82, ℓ=9050	2	69,7кг
		2	2-00.01.2-22	ф8АI, ГОСТ 5781-82, ℓ=370	33	4,8кг
А4				3.015.1-9.2-00.01.0-23		Кр-24
				Детали		
		1	2-00.01.1-23	ф22АIII, ГОСТ 5781-82, ℓ=12050	2	71,8кг
		2	2-00.01.2-23	ф8АI, ГОСТ 5781-82, ℓ=370	43	6,3кг
А4				3.015.1-9.2-00.01.0-24		Кр-25
				Детали		
		1	2-00.01.1-24	ф22АIII, ГОСТ 5781-82, ℓ=9050	2	53,9кг
		2	2-00.01.2-24	ф8АI, ГОСТ 5781-82, ℓ=770	33	10,0кг
А4				3.015.1-9.2-00.01.0-25		Кр-26
				Детали		
		1	2-00.01.1-25	ф22АIII, ГОСТ 5781-82, ℓ=9050	2	53,9кг
		2	2-00.01.2-25	ф8АI, ГОСТ 5781-82, ℓ=370	33	4,8кг

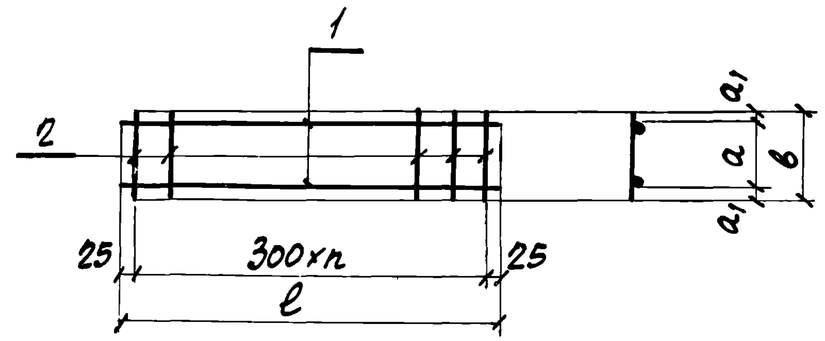

Марка	Обозначение	Размеры в мм ℓ	b	a	a1	n шт.		Масса ед., кг
Кр-1	3.015.1-9.2-00.01.0	10250	370	320	25	34		84,3
Кр-2	-01	7250				24		59,8
Кр-3	-02	10250				34		66,5
Кр-4	-03	7250	770	360	205	24		102,8
Кр-5	-04	7250	370	320	25	24		47,2
Кр-6	-05	10250		310	30	34		104,4
Кр-7	-06	7250				24		74,0
Кр-8	-07	7250	770	360	205	24		64,0

Взам. инв. №

Подпись и дата

Инв. № подл.

ГИП	Монин	
Нач. отд.	Бродский	
Н. контр.	Зорин	
Гл. констр.	Зорин	
Ст. инж.	Боднянская	
Ст. инж.	Боднянская	
Инж.	Попова	

3.015.1-9.2-00.01.0СБ

Каркас Кр-1÷Кр-26.
Сборочный чертеж

Стадия	Масса	Масштаб
Р	см. табл.	—

Лист 1 Листов 2

Госстрой СССР
ХАРЬКОВСКИЙ ПРОМСТРОЙНИИПРОЕКТ

Марка	Обозначение	Размеры в мм l	b	a	a_1	n шт.		Масса ед., кг
Кр-9	3.015.1-9.2-00.01.0-08	10850	370	320	25	36		89,2
Кр-10	-09	7850				26		64,6
Кр-11	-10	10850				36		70,4
Кр-12	-11	7850	770	360	205	26		55,6
Кр-13	-12	7850	370	310	25	26		51,0
Кр-14	-13	10850			30	36		110,5
Кр-15	-14	7850				26		80,0
Кр-16	-15	7850	770	360	205	26		69,2
Кр-17	-16	11450	370	320	25	38		94,2
Кр-18	-17	8450				28		69,6
Кр-19	-18	11450				38		74,2
Кр-20	-19	8450	770	360	205	28		59,8
Кр-21	-20	8450	370	320	25	28		54,9
Кр-22	-21	12050				40		99,1
Кр-23	-22	9050				30		74,5
Кр-24	-23	12050				40		78,1
Кр-25	-24	9050	770	360	205	30		63,9
Кр-26	-25	9050	370	320	25	30		58,7

Формат	Зона	Поз.	Обозначение	Наименование	Кол.	Примечание
				Документация		
А3			3.015.1-9.2-00.00.0ТО	Техническое описание		
А4			2-00.02.0СБ	Сборочный чертеж		
			Переменные данные для исполнений			
А4				3.015.1-9.2-00.02.0		Кр-27
				Детали		
		1	2-00.02.1	ф25АIII, ГОСТ 5781-82, ℓ=11450	2	88,2кг
		2	2-00.02.2	ф25АIII, ГОСТ 5781-82, ℓ=8450	1	32,5кг
		3	2-00.02.3	ф8АI, ГОСТ 5781-82, ℓ=370	41	6,0кг
А4				3.015.1-9.2-00.02.0-01		Кр-30
				Детали		
		1	2-00.02.1-01	ф25АIII, ГОСТ 5781-82, ℓ=12050	2	92,8кг
		2	2-00.02.2-01	ф25АIII, ГОСТ 5781-82, ℓ=9050	1	34,8кг
		3	2-00.02.3-01	ф8АI, ГОСТ 5781-82, ℓ=370	43	6,3кг
А4				3.015.1-9.2-00.02.0-02		Кр-48
				Детали		
		1	2-00.02.1-02	ф28АIII, ГОСТ 5781-82, ℓ=12050	2	116,4кг
		2	2-00.02.2-02	ф28АIII, ГОСТ 5781-82, ℓ=9050	1	43,7кг
		3	2-00.02.3-02	ф8АI, ГОСТ 5781-82, ℓ=370	43	6,3кг

Взам. инв. № | Подпись и дата | Инв. № подл.

Нач. отд.	Бродский	
Н. контр.	Зорин	
Гл. констр.	Зорин	
Ст. инж.	Боднянская	
Ст. инж.	Боднянская	
Инж.	Попова	

3.015.1-9.2-00.02.0

Каркас Кр-27, Кр-30, Кр-48.
Спецификация

Стадия	Лист	Листов
Р		1

Госстрой СССР
ХАРЬКОВСКИЙ ПРОМСТРОЙНИИПРОЕКТ

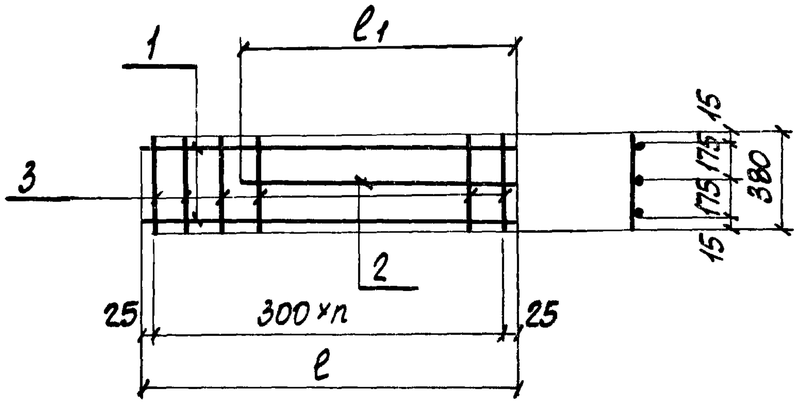

Марка	Обозначение	Размеры в мм ℓ	ℓ1	n шт.		Масса ед., кг
Кр-27	3.015.1-9.2-00.02.0	11450	8450	38		126,7
Кр-30	-01	12050	9050	40		133,9
Кр-48	-02					166,4

ГИП	Монин	
Нач.отд.	Бродский	
Н.контр.	Зорин	
Гл.констр.	Зорин	
Ст.инж.	Боднянская	
Ст.инж.	Боднянская	
Инж.	Попова	

3.015.1-9.2-00.02.0 СБ

Каркас Кр-27, Кр-30, Кр-48. Сборочный чертеж

Стадия	Масса	Масштаб
Р	см. табл.	—
Лист	Листов 1	

Госстрой СССР ХАРЬКОВСКИЙ ПРОМСТРОЙНИИПРОЕКТ

Формат	Зона	Поз.	Обозначение	Наименование	Кол.	Примечание
				Документация		
А3			3.015.1-9.2-00.00.ОТО	Техническое описание		
А4			2-00.03.0 СБ	Сборочный чертеж		
			Переменные данные для исполнений			
А4				3.015.1-9.2-00.03.0		Кр-28
				Детали		
		1	2-00.03.1	ф25АIII, ГОСТ 5781-82, ℓ=8450	3	97,6 кг
		2	2-00.03.2	ф8АI, ГОСТ 5781-82, ℓ=370	31	4,5 кг
А4				3.015.1-9.2-00.03.0-01		Кр-31
				Детали		
		1	2-00.03.1-01	ф25АIII, ГОСТ 5781-82, ℓ=9050	3	104,5 кг
		2	2-00.03.2	ф8АI, ГОСТ 5781-82, ℓ=370	33	4,8 кг
А4				3.015.1-9.2-00.03.0-02		Кр-49
				Детали		
		1	2-00.03.1-02	ф28АIII, ГОСТ 5781-82, ℓ=9050	3	131,1 кг
		2	2-00.03.2	ф8АI, ГОСТ 5781-82, ℓ=370	33	4,8 кг

Взам. инв. № | Подпись и дата | Инв. № подл.

Нач.отд.	Бродский	
Н.контр.	Зорин	
Гл.констр.	Зорин	
Ст.инж.	Боднянская	
Ст.инж.	Боднянская	
Инж.	Попова	

3.015.1-9.2-00.03.0

Каркас Кр-28, Кр-31, Кр-49. Спецификация

Стадия	Лист	Листов
Р		1

Госстрой СССР ХАРЬКОВСКИЙ ПРОМСТРОЙНИИПРОЕКТ

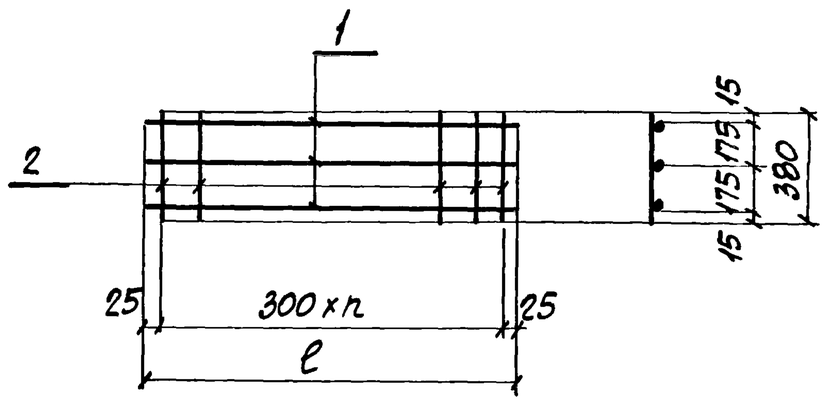

Марка	Обозначение	ℓ мм	n шт.		Масса ед., кг
Кр-28	3.015.1-9.2-00.03.0	8450	28		102,1
Кр-31	-01	9050	30		109,3
Кр-49	-02				135,9

ГИП	Монин		3.015.1-9.2-00.03.0 СБ
Нач.отд.	Бродский		Каркас Кр-28, Кр-31, Кр-49. Сборочный чертеж
Н.контр.	Зорин		Стадия: Р; Масса: см. табл; Масштаб: —
Гл.констр.	Зорин		Лист; Листов 1
Ст.инж.	Боднянская		Госстрой СССР ХАРЬКОВСКИЙ ПРОМСТРОЙНИИПРОЕКТ
Ст.инж.	Боднянская		
Инж.	Попова		

Формат	Зона	Поз.	Обозначение	Наименование	Кол.	Примечание
				Документация		
А3			3.015.1-9.2-00.00.0ТО	Техническое описание		
А4			2-00.04.0СБ	Сборочный чертеж		
				Переменные данные для исполнений		
А4				3.015.1-9.2-00.04.0		Кр-29
				Детали		
		1	2-00.04.1	ф22АIII, ГОСТ 5781-82, ℓ=8450	4	100,7 кг
		2	2-00.04.2	ф8АI, ГОСТ 5781-82, ℓ=770	31	9,4 кг
А4				3.015.1-9.2-00.04.0-01		Кр-32
				Детали		
		1	2-00.04.1-01	ф22АIII, ГОСТ 5781-82, ℓ=9050	4	107,9 кг
		2	2-00.04.2	ф8АI, ГОСТ 5781-82, ℓ=770	33	10,0 кг
А4				3.015.1-9.2-00.04.0-02		Кр-33
				Детали		
		1	2-00.04.1-02	ф20АIII, ГОСТ 5781-82, ℓ=8850	4	87,4 кг
		2	2-00.04.2-01	ф6АI, ГОСТ 5781-82, ℓ=470	31	3,3 кг
А4				3.015.1-9.2-00.04.0-03		Кр-35
				Детали		
		1	2-00.04.1-03	ф28АIII, ГОСТ 5781-82, ℓ=8850	4	171,0 кг
		2	2-00.04.2-01	ф8АI, ГОСТ 5781-82, ℓ=470	31	5,9 кг

Взам. инв. № | Подпись и дата | Инв. № подл.

Нач.отд.	Бродский		3.015.1-9.2-00.04.0
Н.контр.	Зорин		Каркас Кр-29, Кр-32, Кр-33, Кр-35. Спецификация
Гл.констр.	Зорин		Стадия: Р; Лист; Листов 1
Ст.инж.	Боднянская		Госстрой СССР ХАРЬКОВСКИЙ ПРОМСТРОЙНИИПРОЕКТ
Ст.инж.	Боднянская		
Инж.	Попова		

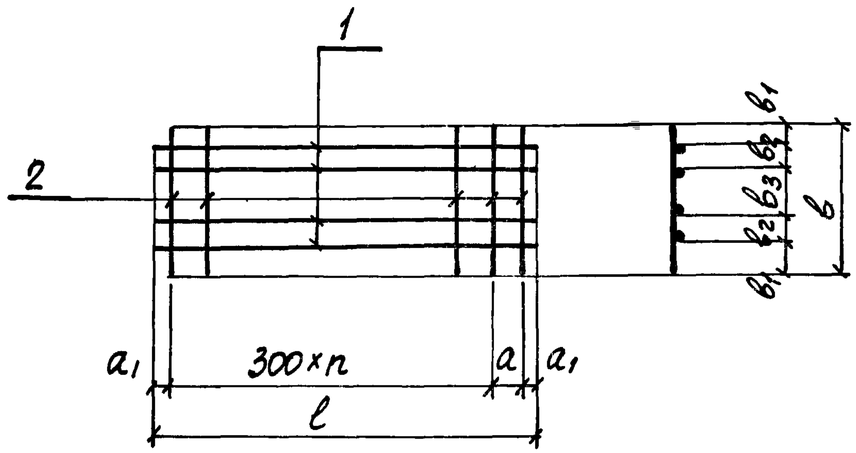

Марка	Обозначение	Размеры, мм ℓ	a	a_1	в	$в_1$	$в_2$	$в_3$	n шт.	Масса ед., кг
Кр-29	3.015.1-9. 2-00.04.0	8450	300	25	770	125	130	260	27	110,1
Кр-32	-01	9050							29	117,9
Кр-33	-02	8850	300	75	470	20	140	150	28	90,7
Кр-35	-03					30		130		176,9

ГИП	Монин		3.015.1-9.2-00.04.0 СБ
Нач.отд.	Бродский		Каркас Кр-29, Кр-32, Кр-33, Кр-35. Сборочный чертеж
Н.контр.	Зорин		Стадия: Р; Масса: см. табл.; Масштаб: —
Гл.констр.	Зорин		Лист; Листов 1
Ст.инж.	Боднянская		Госстрой СССР ХАРЬКОВСКИЙ ПРОМСТРОЙНИИПРОЕКТ
Ст.инж.	Боднянская		
Инж.	Попова		

Взам. инв.№ | Подпись и дата | Инв.№ подл.

Формат	Зона	Поз.	Обозначение	Наименование	Кол.	Примечание
				Документация		
А3			3.015.1-9. 2-00.00.ОТО	Техническое описание		
А4			2-00.05.ОСБ	Сборочный чертеж		
				Переменные данные для исполнений		
А4				3.015.1-9. 2-00.05.0		Кр-34
				Детали		
		1	2-00.05.1	ф20АIII, ГОСТ 5781-82, ℓ=8850	2	43,7кг
		2	2-00.05.2	ф6АI, ГОСТ 5781-82, ℓ=470	31	3,3кг
А4				3.015.1-9. 2-00.05.0-01		Кр-36
				Детали		
		1	2-00.05.1-01	ф28АIII, ГОСТ 5781-82, ℓ=8850	2	85,5к
		2	2-00.05.2	ф8АI, ГОСТ 5781-82, ℓ=470	31	5,9кг

Взам. инв.№ | Подпись и дата | Инв.№ подл.

Нач.отд.	Бродский		3.015.1-9.2-00.05.0
Н.контр.	Зорин		Каркас Кр-34, Кр-36, Кр-38, Кр-40, Кр-43, Кр-45. Спецификация
Гл.констр.	Зорин		Стадия: Р; Лист: 1; Листов: 2
Ст.инж.	Боднянская		Госстрой СССР ХАРЬКОВСКИЙ ПРОМСТРОЙНИИПРОЕКТ
Ст.инж.	Боднянская		
Инж.	Попова		

Формат	Зона	Поз.	Обозначение	Наименование	Кол.	Примечание
А4				3.015.1-9.2-00.05.0-02		Кр-38
				Детали		
		1	3.015.1-9.2-00.05.1-02	ф25АIII, ГОСТ 5781-82, ℓ=9150	2	70,5кг
		2	2-00.05.2	ф8АI, ГОСТ 5781-82, ℓ=470	29	5,4кг
А4				3.015.1-9.2-00.05.0-03		Кр-40
				Детали		
		1	2-00.05.1-03	ф25АIII, ГОСТ 5781-82, ℓ=9750	2	75,1кг
		2	2-00.05.2	ф8АI, ГОСТ 5781-82, ℓ=470	31	5,8кг
А4				3.015.1-9.2-00.05.0-04		Кр-43
				Детали		
		1	2-00.05.1-04	ф20АIII, ГОСТ 5781-82, ℓ=9150	2	45,2кг
		2	2-00.05.2	ф6АI, ГОСТ 5781-82, ℓ=470	29	3,0кг
А4				3.015.1-9.2-00.05.0-05		Кр-45
				Детали		
		1	2-00.05.1-05	ф20АIII, ГОСТ 5781-82, ℓ=9750	2	48,2кг
		2	2-00.05.2	ф6АI, ГОСТ 5781-82, ℓ=470	31	3,3кг

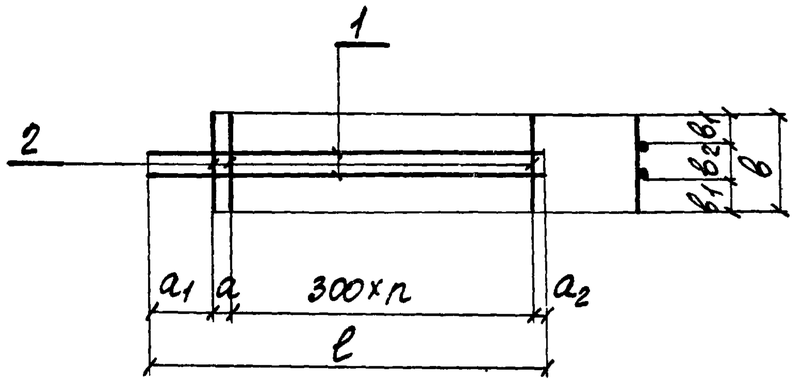

Марка	Обозначение	Размеры, мм ℓ	a	a_1	a_2	b	b_1	b_2	n шт.	Масса ед., кг
Кр-34	3.015.1-9.2-00.05.0	8850	300	75	75	470	160	150	28	47,0
Кр-36	-01									91,4
Кр-38	-02	9150	100	895	55	470	160	150	27	75,9
Кр-40	-03	9750							29	80,9
Кр-43	-04	9150							27	48,2
Кр-45	-05	9750							29	51,5

Инв. № подл. | Подпись и дата | Взам. инв. №

ГИП	Монин	
Нач. отд.	Бродский	
Н. контр.	Зорин	
Гл. констр.	Зорин	
Ст. инж.	Боднянская	
Ст. инж.	Боднянская	
Инж.	Попова	

3.015.1-9.2-00.05.0СБ

Каркас Кр-34, Кр-36, Кр-38, Кр-40, Кр-43, Кр-45. Сборочный чертеж

Стадия	Масса	Масштаб
Р	см. табл.	—
Лист	Листов 1	

Госстрой СССР ХАРЬКОВСКИЙ ПРОМСТРОЙНИИПРОЕКТ

Формат	Зона	Поз.	Обозначение	Наименование	Кол.	Примечание
				Документация		
А3			3.015.1-9.2-00.00.ОТО	Техническое описание		
А4			2-00.00.ОСБ	Сборочный чертеж		
			Переменные данные для исполнений			
А4				3.015.1-9.2-00.06.0		Кр-39
				Детали		
		1	2-00.06.1	ф25АIII, ГОСТ 5781-82, ℓ=9150	2	70,5кг
		2	2-00.06.2	ф20АIII, ГОСТ 5781-82, ℓ=5100	2	25,2кг
		3	2-00.06.3	ф8АI, ГОСТ 5781-82, ℓ=370	29	4,2кг

Формат	Зона	Поз.	Обозначение	Наименование	Кол.	Примечание
А4				3.015.1-9.2-00.06.0-01		Кр-41
				Детали		
		1	3.015.1-9.2-00.06.1-01	ф25АIII, ГОСТ 5781-82, ℓ=9750	2	75,1кг
		2	2-00.06.2-01	ф20АIII, ГОСТ 5781-82, ℓ=5400	2	26,7кг
		3	2-00.06.3	ф8АI, ГОСТ 5781-82, ℓ=370	31	4,5кг
А4				3.015.1-9.2-00.06.0-02		Кр-44
				Детали		
		1	2-00.06.1-02	ф22АIII, ГОСТ 5781-82, ℓ=9150	2	54,5кг
		2	2-00.06.2-02	ф20АIII, ГОСТ 5781-82, ℓ=5100	2	25,2кг
		3	2-00.06.3	ф6АI, ГОСТ 5781-82, ℓ=370	29	2,4кг
А4				3.015.1-9.2-00.06.0-03		Кр-46
				Детали		
		1	2-00.06.1-03	ф22АIII, ГОСТ 5781-82, ℓ=9750	2	58,1кг
		2	2-00.06.2-03	ф20АIII, ГОСТ 5781-82, ℓ=5400	2	26,7кг
		3	2-00.06.3	ф6АI, ГОСТ 5781-82, ℓ=370	31	2,6кг

Нач.отд.	Бродский	
Н.контр.	Зорин	
Гл.конст.	Зорин	
Ст.инж.	Боднянская	
Ст.инж.	Боднянская	
Инж	Попова	

3.015.1-9.2-00.06.0

Каркас Кр-39, Кр-41, Кр-44, Кр-46. Спецификация

Стадия	Лист	Листов
Р	1	2

Госстрой СССР
Харьковский Промстройниипроект

Инв.№ подл. | Подпись и дата | Взам.инв.№

3.015.1-9.2-00.06.0 Лист 2

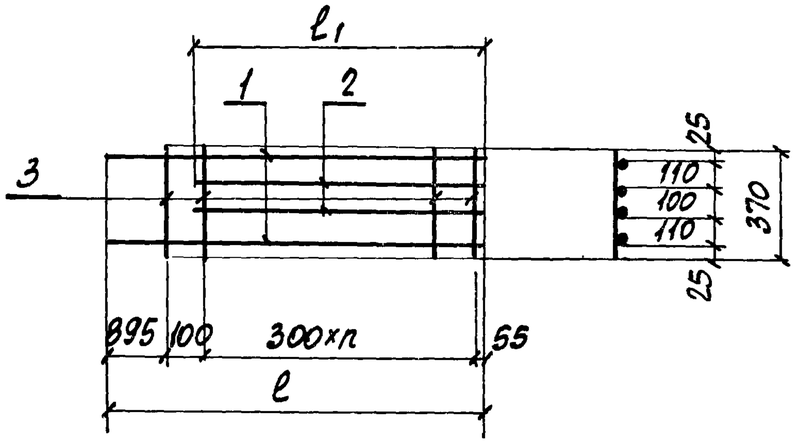

Марка	Обозначение	Размеры, мм ℓ	ℓ1	n шт.	Масса ед., кг
Кр-39	3.015.1-9.2-00.06.0	9150	5100	27	99,9
Кр-41	-01	9750	5400	29	106,2
Кр-44	-02	9150	5100	27	82,1
Кр-46	-03	9750	5400	29	87,4

ГИП	Монин	
Нач.отд.	Бродский	
Н.контр.	Зорин	
Гл.констр.	Зорин	
Ст.инж.	Боднянская	
Ст.инж.	Боднянская	
Инж.	Попова	

3.015.1-9.2-00.06.0СБ

Каркас Кр-39, Кр-41, Кр-44, Кр-46. Сборочный чертеж

Стадия	Масса	Масштаб
Р	см. табл.	–

Лист | Листов 1

Госстрой СССР ХАРЬКОВСКИЙ ПРОМСТРОЙНИИПРОЕКТ

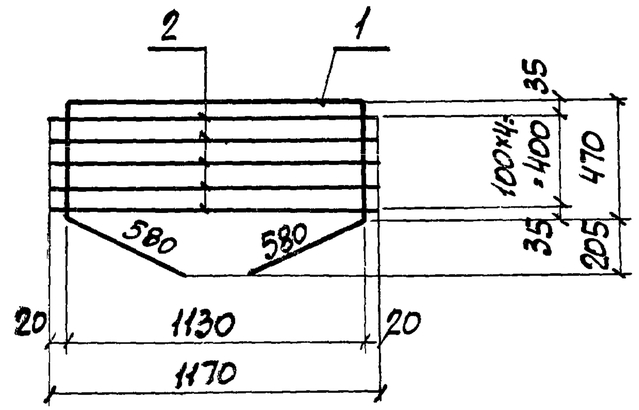

Формат	Зона	Поз.	Обозначение	Наименование	Кол	Примечание
				Документация		
А3			3.015.1-9.2-00.00.ОТО	Техническое описание		
А4				3.015.1-9.2-00.07.0		Кр-37
				Детали		
		1	2-00.07.1	ф14АIII, ГОСТ 5781-82, ℓ=3230	1	4,0кг
		2	2-00.07.2	ф8АI, ГОСТ 5781-82, ℓ=1170	5	2,3кг

ГИП	Монин	
Нач.отд.	Бродский	
Н.контр.	Зорин	
Гл.констр.	Зорин	
Ст.инж.	Боднянская	
Ст.инж.	Боднянская	
Инж.	Попова	

3.015.1-9.2-00.07.0

Каркас Кр-37

Стадия	Масса	Масштаб
Р	6,3кг	–

Лист | Листов 1

Госстрой СССР ХАРЬКОВСКИЙ ПРОМСТРОЙНИИПРОЕКТ

Взам. инв. № | Подпись и дата | Инв. № подл.

Формат	Зона	Поз.	Обозначение	Наименование	Кол.	Примечание
				Документация		
А3			3.015.1-9: 2-00.00.ОТО	Техническое описание		
А4			2-00.08.ОСБ	Сборочный чертеж		
			Переменные данные для исполнений			
А4				3.015.1-9.2-00.08.0		Кр-42
				Детали		
		1	2-00.08.1	ф14АIII, ГОСТ 5781-82, ℓ=1770	1	2,1 кг
		2	2-00.08.2	ф10АI, ГОСТ 5781-82, ℓ=1880	1	1,2 кг
		3	2-00.08.3	ф8АI, ГОСТ 5781,-82,	4+4	1,6 кг
				ℓ=от 410 до 630 через 200		
		4	2-00.08.4	ф8АI, ГОСТ 5781-82, ℓ=700	1	0,3 кг
А4				3.015.1-9.2-00.08.0-01		Кр-47
				Детали		
		1	2-00.08.1-01	ф14АIII, ГОСТ 5781-82, ℓ=2370	1	2,9 кг
		2	2-00.08.2-01	ф10АI, ГОСТ 5781-82, ℓ=2520	1	1,6 кг
		3	2-00.08.3-01	ф8АI, ГОСТ 5781-82,	5+5	1,7 кг
				ℓ=от 270 до 600 через 200		
		4	2-00.08.4-01	ф8АI, ГОСТ 5781-82, ℓ=670	1	0,3 кг

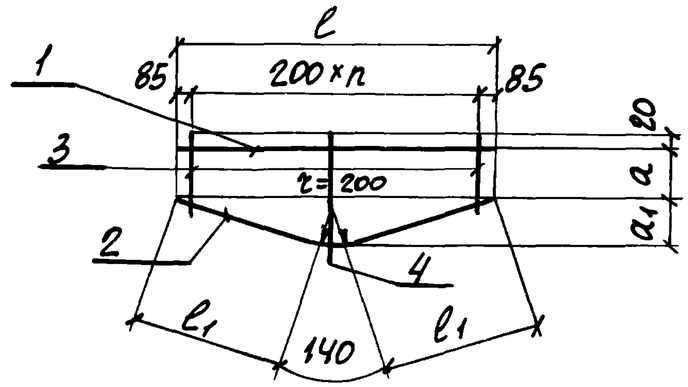

Марка	Обозначение	Размеры, мм ℓ	ℓ1	a	a1	n шт.	Масса ед., кг
Кр-42	3.015.1-9.2-00.08.0	1770	870	335	330	8	5,2
Кр-47	-01	2370	1190	225	440	11	6,5

Нач. отд.	Бродский		
Н.контр.	Зорин		
Гл.констр.	Зорин		
Ст. инж.	Боднянская		
Ст. инж.	Боднянская		
Инж.	Попова		

3.015.1-9.2-00.08.0

Каркас Кр-42, Кр-47. Спецификация

Стадия	Лист	Листов
Р		1

Госстрой СССР ХАРЬКОВСКИЙ ПРОМСТРОЙНИИПРОЕКТ

Взам. инв. № | Подпись и дата | Инв. № подл.

ГИП	Монин	
Нач. отд.	Бродский	
Н.контр.	Зорин	
Гл.констр.	Зорин	
Ст. инж.	Боднянская	
Ст. инж.	Боднянская	
Инж.	Попова	

3.015.1-9.2-00.08.0 СБ

Каркас Кр-42, Кр-47. Сборочный чертеж

Стадия	Масса	Масштаб
Р	см. табл.	—

Лист | Листов 1

Госстрой СССР ХАРЬКОВСКИЙ ПРОМСТРОЙНИИПРОЕКТ

Формат	Зона	Поз.	Обозначение	Наименование	Кол.	Примечание
				Документация		
А3			3.015.1-9.2-00.00.0ТО	Техническое описание		
А4			2-00.09.0СБ	Сборочный чертеж		
			Переменные данные для исполнений			
А4				3.015.1-9.2-00.09.0		М 1
				Детали		
		1	2-00.09.1	L125×80×8, ГОСТ 380-71*, ℓ=200	2	5,0 кг
		2	2-00.09.2	⌀8АIII, ГОСТ 5781-82, ℓ=300	4	0,5 кг
А4				3.015.1-9.2-00.09.0-01		М 2
				Детали		
		1	2-00.09.1-01	L125×80×8, ГОСТ 380-71*, ℓ=350	2	8,8 кг
		2	2-00.09.2	⌀8АIII, ГОСТ 5781-82, ℓ=300	6	0,7 кг

Нач.отд.	Бродский	
Н.контр.	Зорин	
Гл.констр.	Зорин	
Ст.инж.	Боднянская	
Ст.инж.	Боднянская	
Инж.	Попова	

3.015.1-9.2-00.09.0

Изделие закладное М1, М2. Спецификация

Стадия	Лист	Листов
Р		1

Госстрой СССР ХАРЬКОВСКИЙ ПРОМСТРОЙНИИПРОЕКТ

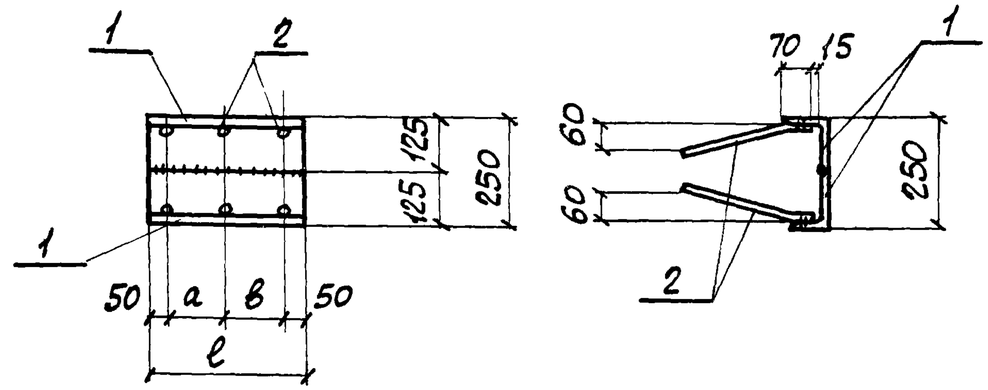

Марка	Обозначение	Размеры, мм ℓ	a	в		Масса ед., кг
М1	3.015.1-9.2-00.09.0	200	100	-		5,5
М2	-01	350	125	125		9,5

ГИП	Монин	
Нач.отд.	Бродский	
Н.контр.	Зорин	
Гл.констр.	Зорин	
Ст.инж.	Боднянская	
Ст.инж.	Боднянская	
Инж.	Попова	

3.015.1-9.2-00.09.0 СБ

Изделие закладное М1, М2. Сборочный чертеж

Стадия	Масса	Масштаб
Р	см. табл.	—

Лист | Листов 1

Госстрой СССР ХАРЬКОВСКИЙ ПРОМСТРОЙНИИПРОЕКТ

Инв.№ подл. | Подпись и дата | Взам. инв.№

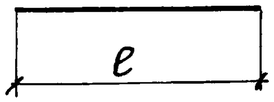

Поз	Обозначение	ф мм	ℓ мм	Масса ед., кг	Примечание
9	3.015.1-9.2-00.00.1	8АI	370	0,15	ГОСТ 5781-82
10	-01	8АI	350	0,14	ГОСТ 5781-82
12	-02	8АI	470	0,19	ГОСТ 5781-82

ГИП	Монин		
Нач. отд.	Бродский		
Н. контр.	Зорин		
Гл. конст.	Зорин		
Ст. инж.	Боднянская		
Ст. инж.	Боднянская		
Инж.	Попова		

3.015.1-9.2-00.00.1

Стержень арматурный поз. 9, 10, 12

Стадия	Масса	Масштаб
Р	См. табл.	—
Лист	Листов 1	

ГОССТРОЙ СССР ХАРЬКОВСКИЙ ПРОМСТРОЙНИИПРОЕКТ

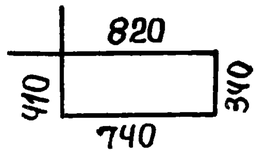

Взам. инв. № | Подпись и дата | Инв. № подл.

ГИП	Монин	
Нач. отд.	Бродский	
Н. контр.	Зорин	
Гл. конст.	Зорин	
Ст. инж.	Боднянская	
Ст. инж.	Боднянская	
Инж.	Попова	

3.015.1-9.2-00.00.2

Стержень арматурный поз. 11

Стадия	Масса	Масштаб
Р	0,9	—
Лист	Листов 1	

ФВАI ; ℓ = 2310
ГОСТ 5781-82

ГОССТРОЙ СССР ХАРЬКОВСКИЙ ПРОМСТРОЙНИИПРОЕКТ

Марка	Изделия арматурные											Изделия закладные												Общий расход
	Арматура класса										Всего	Арматура класса				Прокат марки				Газовые трубы			Всего	
	А-I				А-III							А-III				ВСт3 кп2								
	ГОСТ 5781-82											ГОСТ 5781-82				ГОСТ 19903-74				ГОСТ 3262-75*				
	ф6	ф8		Итого	ф20	ф22	ф25	ф28		Итого		ф12	ф16		Итого	δ=10	δ=12		Итого	d=1¼"		Итого		
К1-1		36,4		36,4		147,5	134,7			282,2	318,6	4,4			4,4	18,4			18,4	3,7		3,7	26,5	345,1
К1-1-1		36,4		36,4		147,5	134,7			282,2	318,6	4,4	3,7		8,1	18,4	23,6		42,0	3,7		3,7	53,8	372,4
К1-2		36,4		36,4		208,6				208,6	245,0	4,4			4,4	18,4			18,4	3,7		3,7	26,5	271,5
К1-3		36,4		36,4			190,5	169,0		359,5	395,9	4,4			4,4	18,4			18,4	3,7		3,7	26,5	422,4
К2-1		38,4		38,4		158,3	143,9			302,2	340,6	4,4			4,4	18,4			18,4	3,7		3,7	26,5	367,1
К2-1-1		38,4		38,4		158,3	143,9			302,2	340,6	4,4	3,7		8,1	18,4	23,6		42,0	3,7		3,7	53,8	394,4
К2-2		38,4		38,4		269,8				269,8	308,2	4,4			4,4	18,4			18,4	3,7		3,7	26,5	334,7
К2-3		38,4		38,4			204,3	180,6		384,9	423,3	4,4			4,4	18,4			18,4	3,7		3,7	26,5	449,8
К3-1		40,5		40,5		169,0	153,3			322,3	362,8	4,4			4,4	18,4			18,4	3,7		3,7	26,5	389,3
К3-1-1		40,5		40,5		169,0	153,3			322,3	362,8	4,4	3,7		8,1	18,4	23,6		42,0	3,7		3,7	53,8	416,6
К3-2		40,5		40,5		287,6				287,6	328,1	4,4			4,4	18,4			18,4	3,7		3,7	26,5	354,6
К3-3		40,5		40,5		269,6	218,3			487,9	528,4	4,4			4,4	18,4			18,4	3,7		3,7	26,5	554,9
К4-1		42,6		42,6		179,6	162,5			342,1	384,7	4,4			4,4	18,4			18,4	3,7		3,7	26,5	411,2
К4-1-1		42,6		42,6		179,6	162,5			342,1	384,7	4,4	3,7		8,1	18,4	23,6		42,0	3,7		3,7	53,8	438,5
К4-2		42,6		42,6		305,3				305,3	347,9	4,4			4,4	18,4			18,4	3,7		3,7	26,5	374,4
К4-3		42,6		42,6		287,6	232,1			519,7	562,3	4,4			4,4	18,4			18,4	3,7		3,7	26,5	588,8
К4-4		42,6		42,6		287,6		291,2		578,8	621,4	4,4			4,4	18,4			18,4	3,7		3,7	26,5	647,9
К5-1	13,2	0,6		13,8	262,2					262,2	276,0	2,2			2,2	11,9			11,9	3,2		3,2	17,3	293,3
К5-2		24,2		24,2				513,0		513,0	537,2	2,2			2,2	11,9			11,9	3,2		3,2	17,3	554,5

Нач. отд.	Бродский	
Н. контр.	Зорин	
Гл. конст.	Зорин	
Ст. инж.	Боднянская	
Ст. инж.	Боднянская	
Инж.	Пилина	
Ст. инж.	Боднянская	

3.015.1-9.2-00.00.0 ВМС

Ведомость расхода стали на одну колонну, вставку

Стадия	Лист	Листов
Р	1	2

ГОССТРОЙ СССР
ХАРЬКОВСКИЙ ПРОМСТРОЙНИИПРОЕКТ

Марка	Изделия арматурные												Изделия закладные															Общий расход
	Арматура класса											Всего	Арматура класса					Прокат марки						Газовые трубы			Всего	
	А-I				А-III								А-III					ВСт3кп2										
	ГОСТ 5781-82												ГОСТ 5781-82					ГОСТ 19903-74				ГОСТ 8510-72*		ГОСТ 3262-75*				
	ф6	ф8	ф10	Итого	ф10	ф14	ф20	ф22	ф25	ф28	Итого		ф8	ф10	ф12	ф16	Итого	δ=12	δ=8	δ=10	Итого	L125×80×8	Итого	d=1/4"		Итого		
К50-1-1		30,1		30,1				161,0		143,9	304,9	335,0		1,8	4,4		6,2		3,0	18,4	21,4			3,7		3,7	31,3	366,3
К50-1-2		30,1		30,1				161,0		143,9	304,9	335,0		1,8	2,2	3,7	7,7	23,6	3,0	9,2	35,8			3,7		3,7	47,2	382,2
К54-1-1		32,2		32,2				175,2		179,7	354,9	387,1		1,8	4,4		6,2		3,0	18,4	21,4			3,7		3,7	31,3	418,4
К54-1-2		32,2		32,2				175,2		179,7	354,9	387,1		1,8	2,2	3,7	7,7	23,6	3,0	9,2	35,8			3,7		3,7	47,2	434,3
К55-1-1		32,2		32,2				176,4		157,5	333,9	366,1		1,8	4,4		6,2		3,0	18,4	21,4			3,1		3,7	31,3	397,4
К6		25,9		25,9		8,0	50,4		282,0		340,4	366,3	1,2				1,2		7,6		7,6			3,2		3,2	12,0	378,3
К7		27,3		27,3		8,0	53,4		300,4		361,8	389,1	1,2				1,2		7,6		7,6			3,2		3,2	12,0	401,1
К8		26,2	2,4	28,6		4,2	50,4		282,0		336,6	365,2	1,8				1,8		11,3		11,3			3,2		3,2	16,3	381,5
К9		27,6	2,4	30,0		4,2	53,4		300,4		358,0	388,0	1,8				1,8		11,3		11,3			3,2		3,2	16,3	404,3
К10	10,8	7,2	3,2	21,2		5,8	140,8	109,0			255,6	276,8	2,4				2,4		15,1		15,1			3,2		3,2	20,7	297,5
К11	11,8	7,2	3,2	22,2		5,8	149,8	116,2			271,8	294,0	2,4				2,4		15,1		15,1			3,2		3,2	20,7	314,7
В1-1-1		17,5		17,5	9,0		29,4				38,4	55,9	3,1	0,8	3,0		6,9		17,4		17,4	36,4	36,4	1,6		1,6	62,3	118,2
В1-1-2		17,5		17,5	9,0		29,4				38,4	55,9	2,0	0,8	3,0		5,8		17,4		17,4	20,0	20,0	1,6		1,6	44,8	100,7
В1-2-1		23,2		23,2	12,7		44,5				57,2	80,4	3,1	0,8	3,0		6,9		17,4		17,4	36,4	36,4	1,6		1,6	62,3	142,7
В1-2-2		23,2		23,2	12,7		44,5				57,2	80,4	2,0	0,8	3,0		5,8		17,4		17,4	20,0	20,0	1,6		1,6	44,8	125,2