ТИПОВОЙ ПРОЕКТ

902-2-412.86

УСТАНОВКА

ДООЧИСТКИ СТОЧНЫХ ВОД НА ФИЛЬТРАХ

ПРОИЗВОДИТЕЛЬНОСТЬЮ

100,200 $м^3$/СУТКИ

Альбом II

ТИПОВОЙ ПРОЕКТ
902-2-412.86

УСТАНОВКА ДООЧИСТКИ СТОЧНЫХ ВОД НА ФИЛЬТРАХ

ПРОИЗВОДИТЕЛЬНОСТЬЮ 100, 200 м³/СУТКИ

СОСТАВ ПРОЕКТА:

Альбом I — Пояснительная записка.
Альбом II — Технологические, архитектурно-строительные, санитарно-технические решения. Внутренний водопровод и канализация. Нестандартизированное оборудование.
Альбом III — Электротехническая часть.
Альбом IV — Спецификации оборудования.
Альбом V — Ведомости потребности в материалах.
Альбом VI — Сметы.

АЛЬБОМ II

Утвержден Госгражданстроем
приказ № 68 от 28 февраля 1986 г.
Рабочие чертежи введены в действие
ЦНИИЭП инженерного оборудования
приказ № 37 от 22 мая 1986 г.

Разработан
проектным институтом
ЦНИИЭП инженерного оборудования
Главный инженер института А. Кетаов
Главный инженер проекта И. Бондаренко

				Привязан	
Инв №					

СОДЕРЖАНИЕ АЛЬБОМА

Марка	Наименование	стр
	Содержание альбома.	2
	Технологические решения.	
ТХ-1	Общие данные	3
ТХ-2	Технологическая схема.	4
ТХ-3	План на отм. 0.000. Разрезы 1-1; 2-2; 3-3.	5
ТХ-4	Схемы трубопроводов М5; М7; М8; М9; М10.	6
ТХ-5	Приемный резервуар и резервуар промывной воды	7
	План. Разрез 1-1. Схемы трубопроводов.	
	Архитектурно-строительные решения.	
ГП-1	Примерный генплан. М1:200	8
АР-1	Общие данные	9
АР-2	План. Разрезы 1-1; 2-2. Фасады 1-2; А-Б;	10
	2-1; Б-А. Детали.	
АР-3	Приточный шкаф.	11
КЖ-1	Общие данные	12
КЖ-2	Схемы расположения ленточных фундаментов,	13
	фундаментов под оборудование, плит покрытия.	
	Разрезы.	
КЖ-3	Резервуар промывной воды. Опалубочный чертеж	14
	и армирование. Приемный резервуар	
КМ-1	Общие данные (начало). Техническая спецификация стали.	15
КМ-2	Общие данные (продолжение). Техническая	16
	спецификация стали на типовые конструкции	

Марка	Наименование	стр.
КМ-3	Общие данные (окончание) ведомость	16
	металлоконструкций по видам профилей.	
КМ-4	Схемы расположения площадки для обслуживания	17
	фильтров и подвесных путей. Подставка под	
	ребристые трубы.	
КЖИ-1	Щит металлический. Жалюзийная решетка.	18
КЖИ-2	Щит деревянный. Изделие закладное МН2.	19
	Отопление и вентиляция	
ОВ-1	Общие данные. План. Схема системы отопления.	20
	Схема системы В1. Схема системы теплоснабжения	
	установки ПЕ1. Узел управления.	
ОВН-1	Воздуховод из асбестоцементных листов. Узлы соединений.	21
ОВН-2	Тепловая изоляция.	22
ОВН-3	Воздухосборник вертикальный.	22
	Внутренний водопровод и канализация.	
ВК-1	Общие данные. План на отм. 0.000.	23
	Схемы трубопроводов В1; К1.	
	Нестандартизированное оборудование.	
ТХН	Каркасно-засыпной фильтр. Эскизный чертёж	24,25
	общего вида.	
ТХН	Изоляция трубопроводов ф159х3,	26
	мягкими теплоизоляционными материалами.	

Альбом II

Ведомость рабочих чертежей основного комплекта ТХ

Лист	Наименование	Примечание
1.	Общие данные	
2.	Технологическая схема.	
3.	План на отм. 0.000 Разрезы 1-1; 2-2; 3-3.	
4.	Схемы трубопроводов М5; М7; М8; М9; М10.	
5.	Приемный резервуар и резервуар промывной	
	воды. План. Разрез 1-1.	
	Схемы трубопроводов.	

Ведомость основных комплектов рабочих чертежей

Обозначение	Наименование	Примечание
ТХ	Технологические решения	Альбом II
ОВ	Отопление и вентиляция	Альбом II
ВК	Внутренний водопровод и	
	канализация	Альбом II
АР	Архитектурно-строительные	
	решения	Альбом II
КМ	Конструкции металлические	Альбом II
КЖ	Конструкции железобетонные	Альбом II
ЭМ	Силовое электрооборудование	Альбом III
ЭО	Электрическое освещение	Альбом III
АТХ	Автоматизация	Альбом III
СС	Связь и сигнализация	Альбом III

Схема установки доочистки

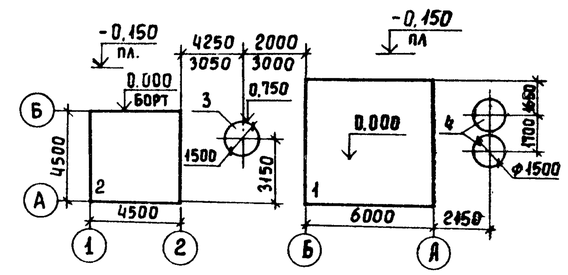

1. Отметка 0.000 (пол здания) соответствует абсолютной отметке ▭
2. Стальные трубы, прокладываемые в помещении, покрыть масляной краской за 2 раза и покрасить опознавательными цветами по ГОСТ 14202-69
3. Стальные трубы в сточной воде покрываются лаком ХС-188 ГОСТ 7313-75 за 3 раза по грунтовке ХС-010 за 2 раза.
4. Трубы крепятся на L75х6 к стеновым панелям с помощью монтажного пистолета.
5. В числителе даны отметки, размеры для производительности 100 м³/сут, в знаменателе для производительности 200 м³/сут.

Ведомость ссылочных и прилагаемых документов

Обозначение	Наименование	Примечан.
	Ссылочные документы	
Серия 7.901-5	Изделия и узлы	
вып 4 Ал. I. III	инженерного оборудования.	
	Прилагаемые документы	
ТХН	Каркасно-засыпной фильтр	
	Эскизный чертеж общего вида.	
СО	Спецификации оборудования.	
ВМ	Ведомости потребности в	
	материалах.	
ТХН	Нетиповые конструкции	
	теплоизоляции	

Экспликация сооружений

Лист	Наименование	Примечан.
1	Насосная станция установки	
	доочистки	
2	Резервуар промывной воды	
3	Приемный резервуар	
4	Каркасно-засыпной фильтр	

Условные обозначения

Обозначение	Наименование	Примечание
М4	Сточная вода после биологической	
	очистки.	
М5	Сточная вода после доочистки.	
М7	Сточная вода на фильтрацию	
М8	Промывная вода.	
М9	Грязная промывная вода	
М10	Дренажная вода	
П1	Перелив	
В1	Хозяйственно-питьевой	
	водопровода	
К1	Бытовая канализация	

Типовой проект разработан в соответствии с действующими нормами и правилами и предусматривает мероприятия, обеспечивающие взрывную, взрыво-пожарную и пожарную безопасность при эксплуатации сооружения.

Главный инженер проекта Н. Бондаренко

Согласовано

Взам. инв. №

Подпись и дата

Инв. № подл.

Провер.	Машинова		
Ст. техн.	Суворова		
Ст. инж.	Лущихина		
ГИП	Бондаренко		
Гл. спец.	Сирота		
Нач. отд.	Гольдман		

Привязан

Инв. №

Т.П 902-2-412.86 ТХ

Установка доочистки сточных вод на фильтрах производительностью 100, 200 м³/сут.

Стадия	Лист	Листов
Р	1	

Общие данные

ЦНИИЭП инженерного оборудования г. Москва

Альбом II

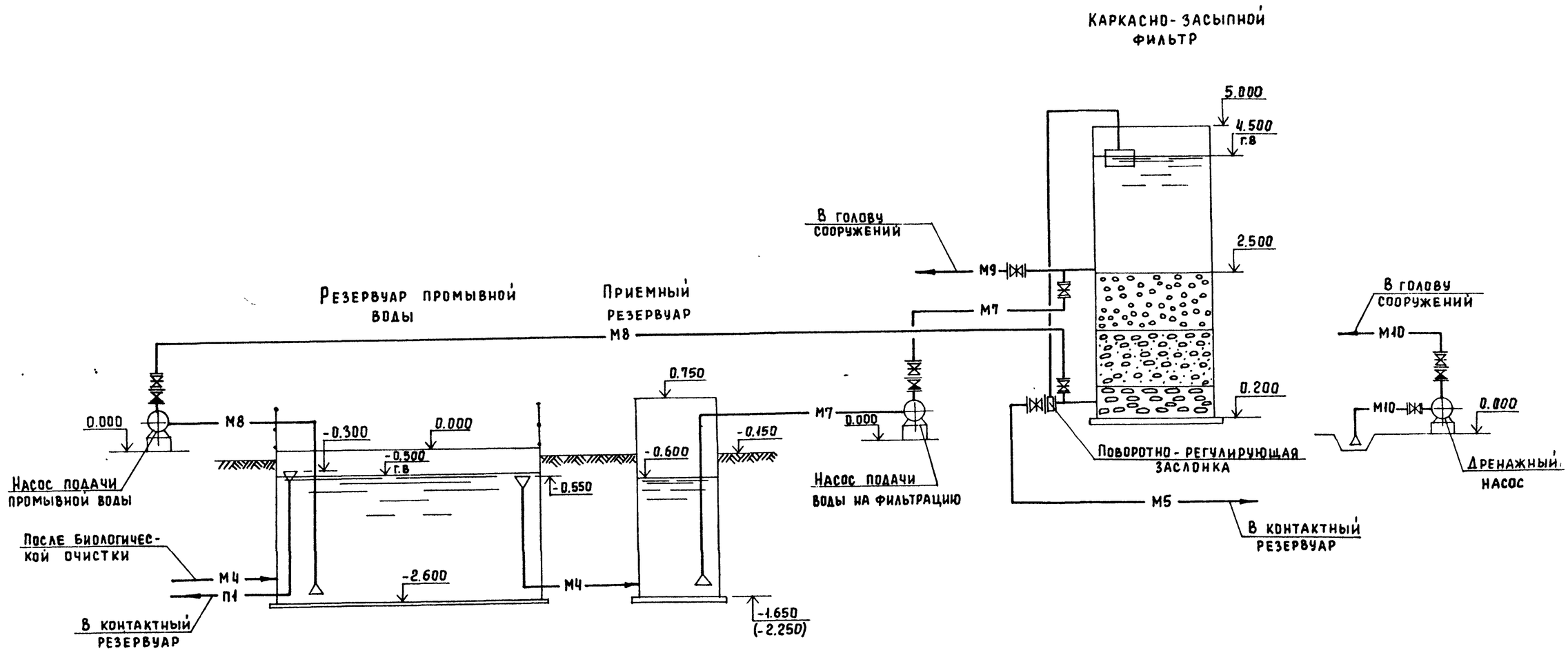

				Т.П. 902-2-412.86		ТХ	
Привязан			Н. контр.	Машинова	Установка доочистки сточных вод на фильтрах производительностью 100, 200 м³/сут.	Стадия	Лист	Листов
			Провер.	Машинова		Р	2	
			Ст. инж.	Лущихина	Технологическая схема	ЦНИИЭП инженерного оборудования г. Москва		
			ГИП	Бондаренко				
			Гл. спец.	Сирота				
Инв. №			Нач. отд.	Гольдман				

Копировал Еремченко 21345-02 5 Формат А2

Взам. инв. № | Подпись и дата | Инв. № подл.

Альбом III

1-1

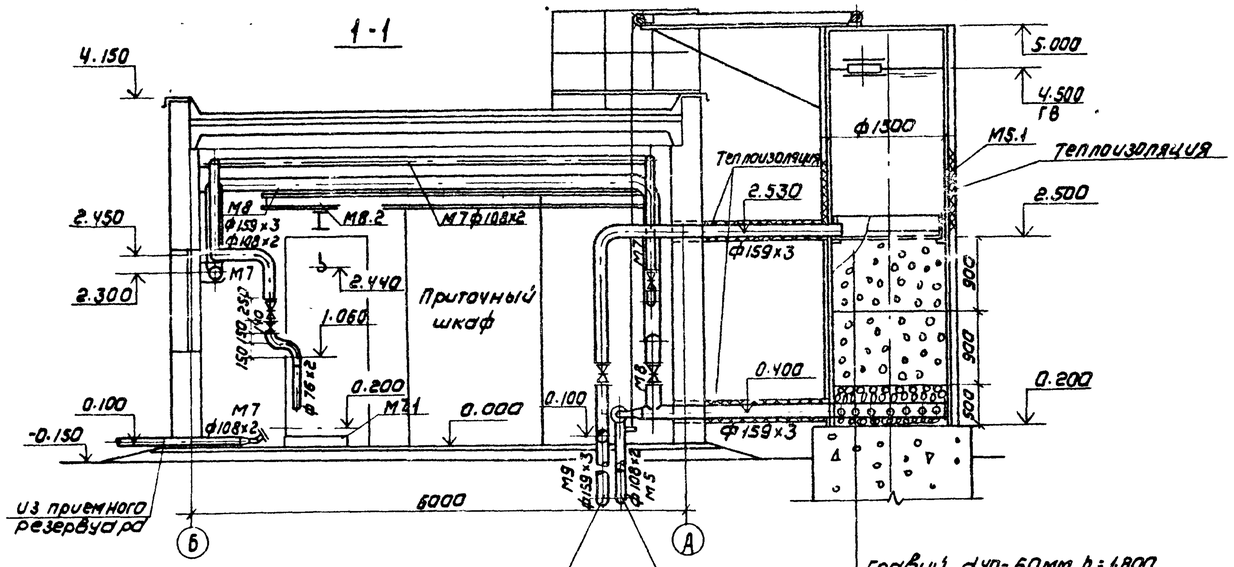

Гравий d40-60мм h=1.800	
Песок d=1.0-1.25мм h=900	
Гравий d=2-1мм h=100	
Гравий d=5-2мм h=100	
Гравий d=10-5мм h=100	
Гравий d=20-10мм h=100	
Гравий d=40-20мм h=100	

2-2

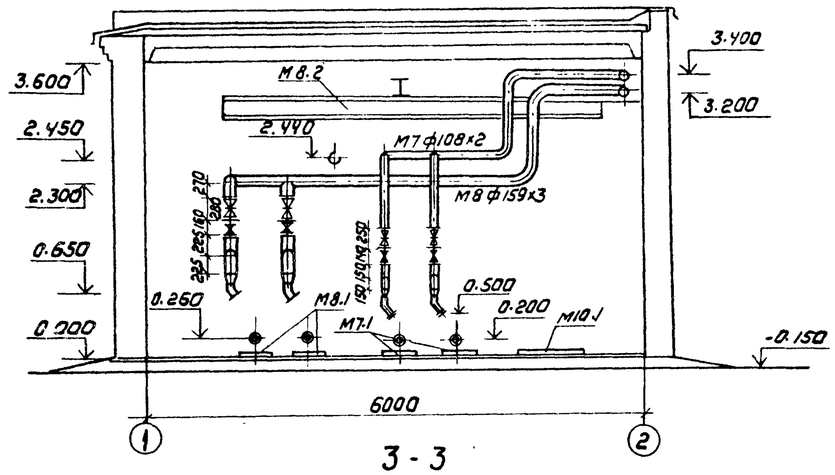

3-3

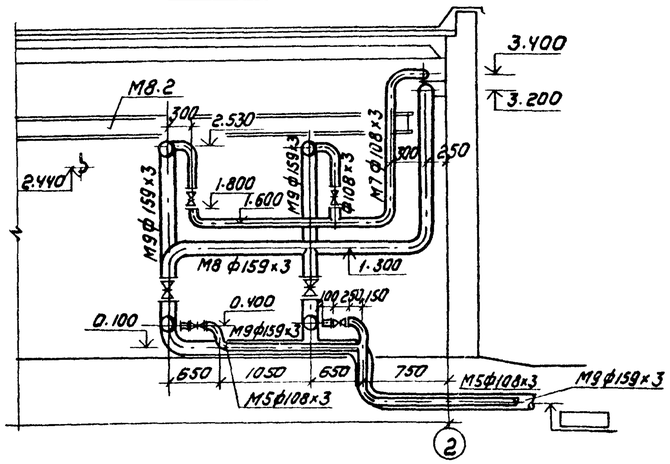

План на отм 0.000

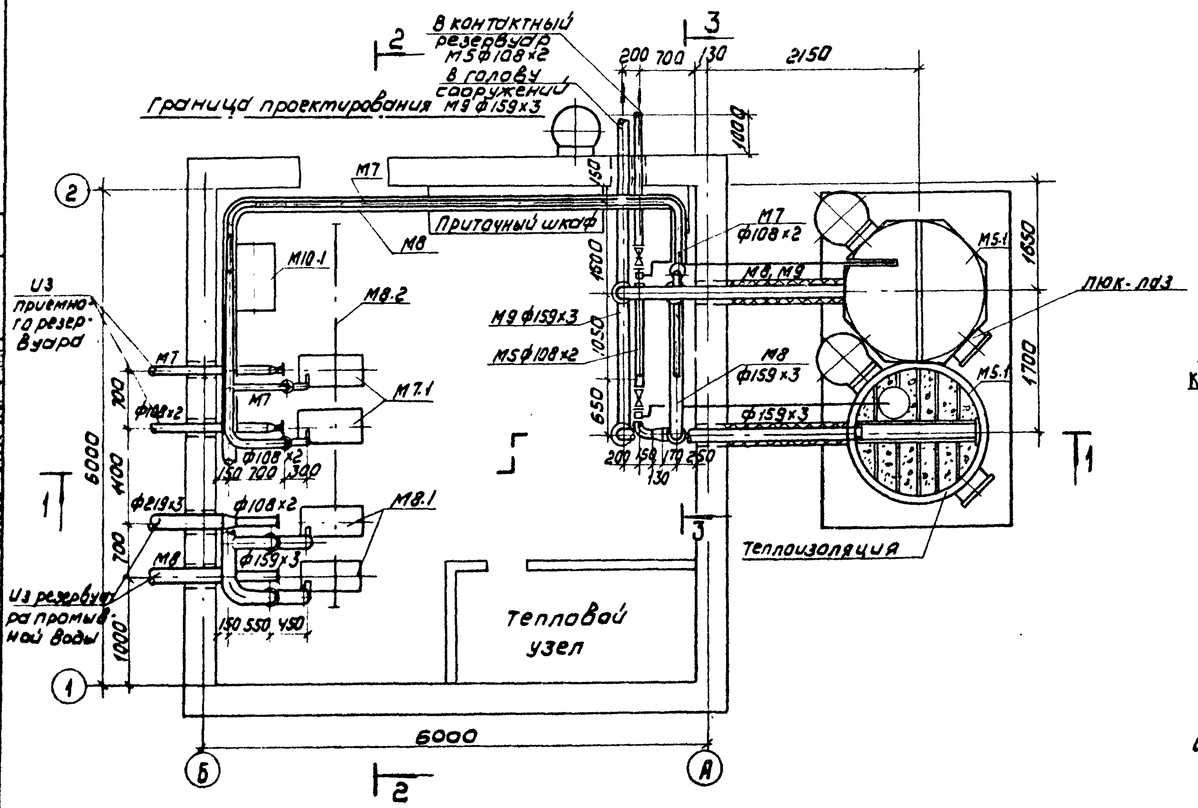

Деталь крепления теплоизоляционных плит к каркасно-засыпным фильтрам

Экспликация оборудования

N	Наименование	Примечание
М5.1	Каркасно-засыпной фильтр ф1500	
М7.1	Насос центробежный самовсасывающий НЦС-3	
	с электродвигателем 4А100S2; 4 кВт; 2880 об/мин.	
М8.1	Насос центробежный самовсасывающий НЦС-1 с	
	электродвигателем АО2-42-2. 3,5 кВт. 2910 об/мин	
М8.2	Таль передвижная червячная 1,0 ГОСТ 1106-74	
М10.1	Насос вихревой ВКС1/16 с электродвигателем	
	4АХ80В4 1.5 кВт	

Согласовано: Отдел АСО Красновой; Отдел ОВ Марковской; Отдел ЭАА Гольцман

Инв. № подл. | Подпись и дата | Взам. инв. №

Т.П 902-2-412.86			
Н. контр. Машинова	Установка доочистки сточных вод на фильтрах производительностью 100÷200 м³/сутки	Стадия Р	Лист 3	Листов
Провер. Лущихина			
Ст. инж. Машинова	План на отм. 0.000 Разрезы 1-1; 2-2; 3-3	ЦНИИЭП инженерного оборудования г. Москва	
ГИП Бондаренко			
Гл. спец. Сидота			
Нач. отд. Гольцман			

Копировал: Корнушова 21345-02 6 Формат: А2

Альбом II

М7

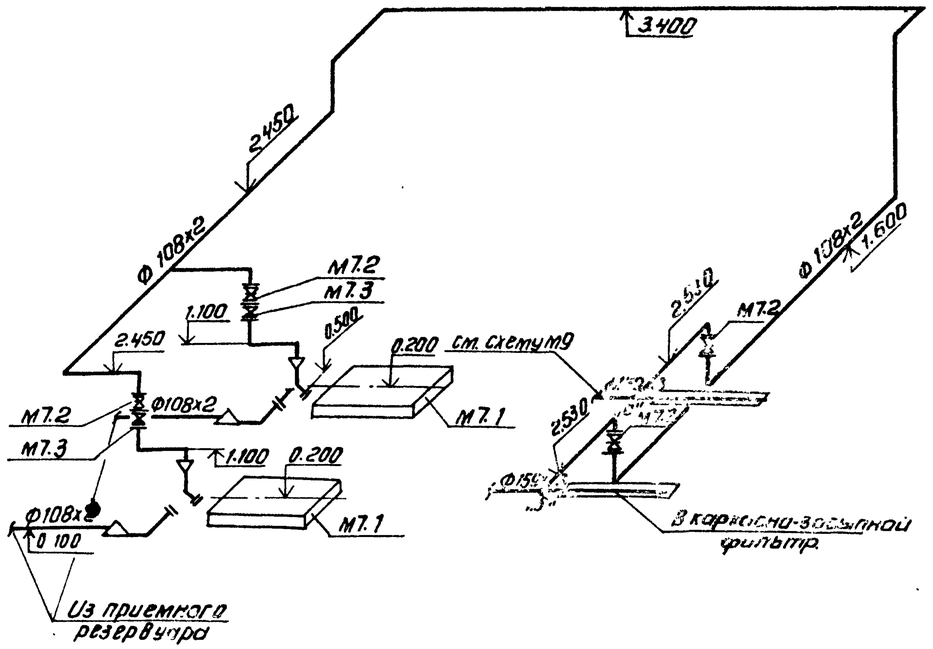

М5

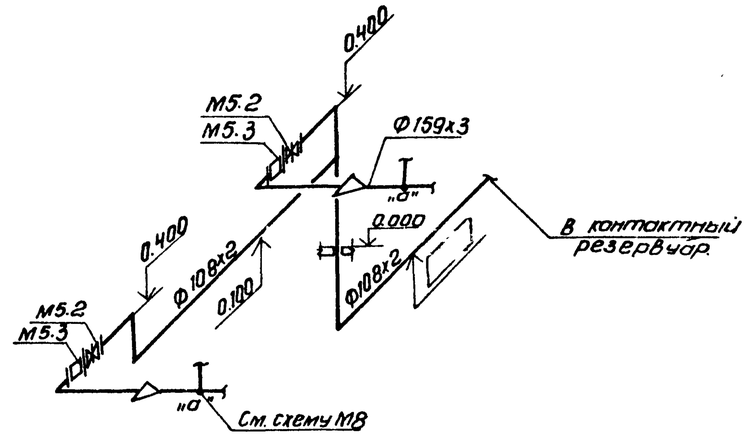

М9

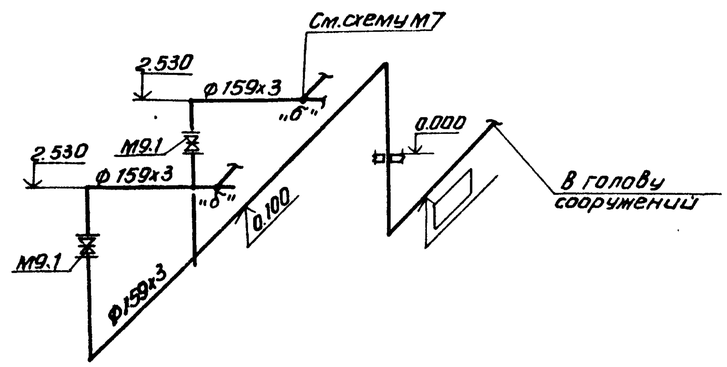

М8

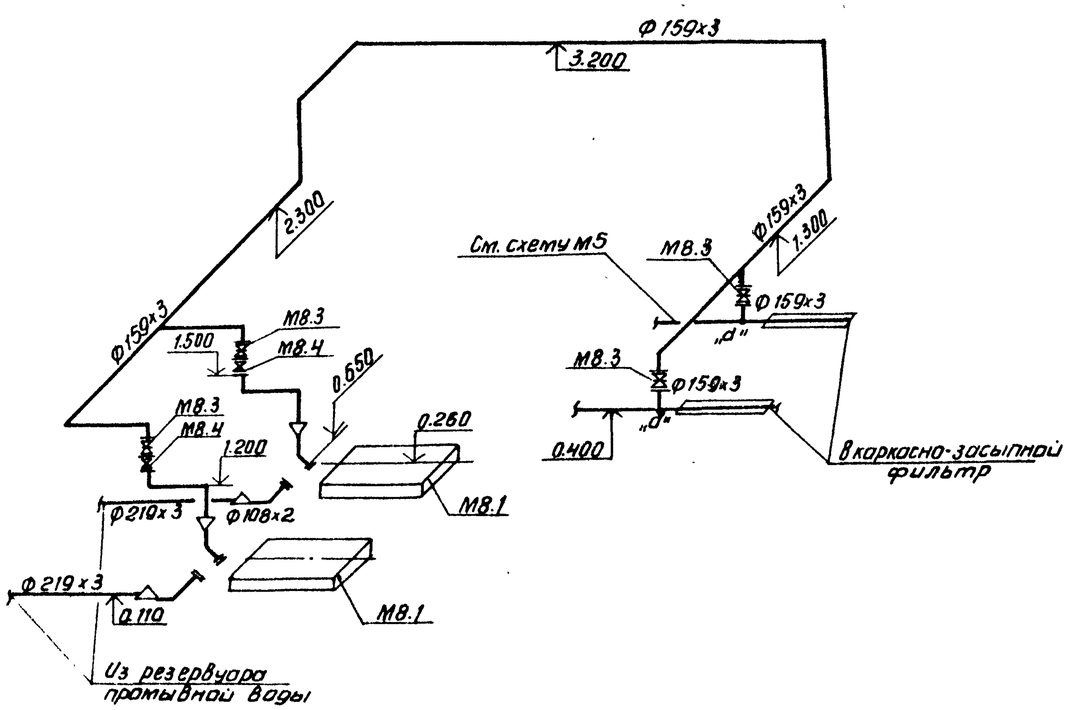

М10

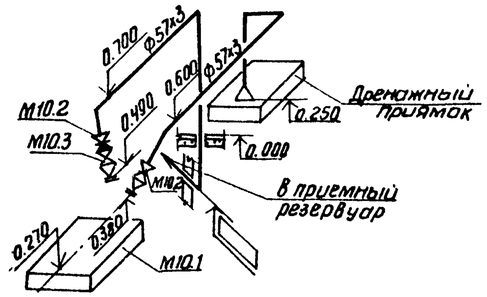

Привязан			Н. контр.	Лущихина	
			Провер.	Машинова	
			Инж.	Родионова	
			Ст. инж.	Лущихина	
			ГИП	Бондаренко	
			Гл. спец.	Сирота	
Инв. №			Нач. отд.	Гольдман	

ТП 902-2-412.86 ТХ

Установка доочистки сточных вод на фильтрах производительностью 100;200 м³/сут.

Схемы трубопроводов М5; М7; М8; М9; М10

Стадия	Лист	Листов
Р	4	

ЦНИИЭП инженерного оборудования г. Москва

Согласовано

Инв. № подл. | Подпись и дата | Взам. инв. №

Копировал: Антипова 21345-02 7 Формат А2

Альбом II

1 - 1

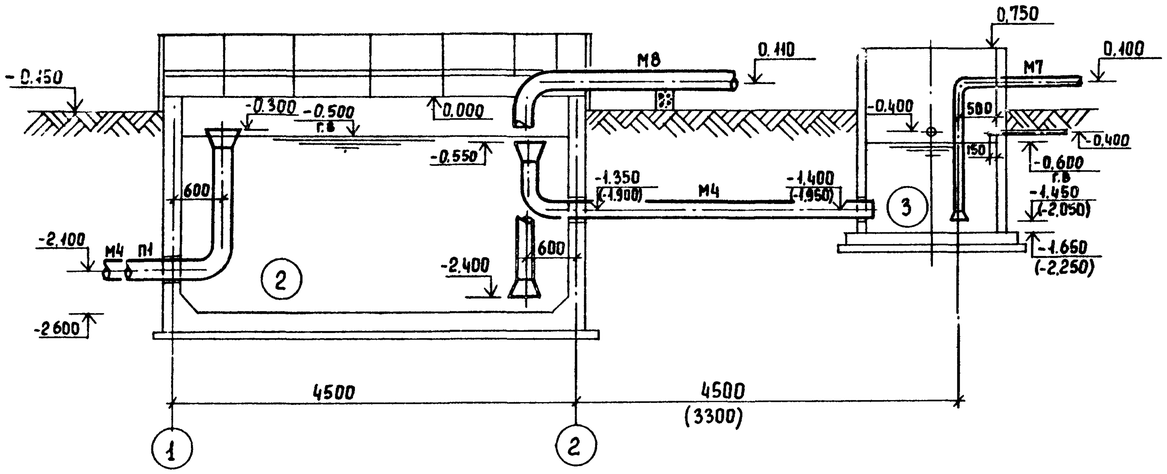

План

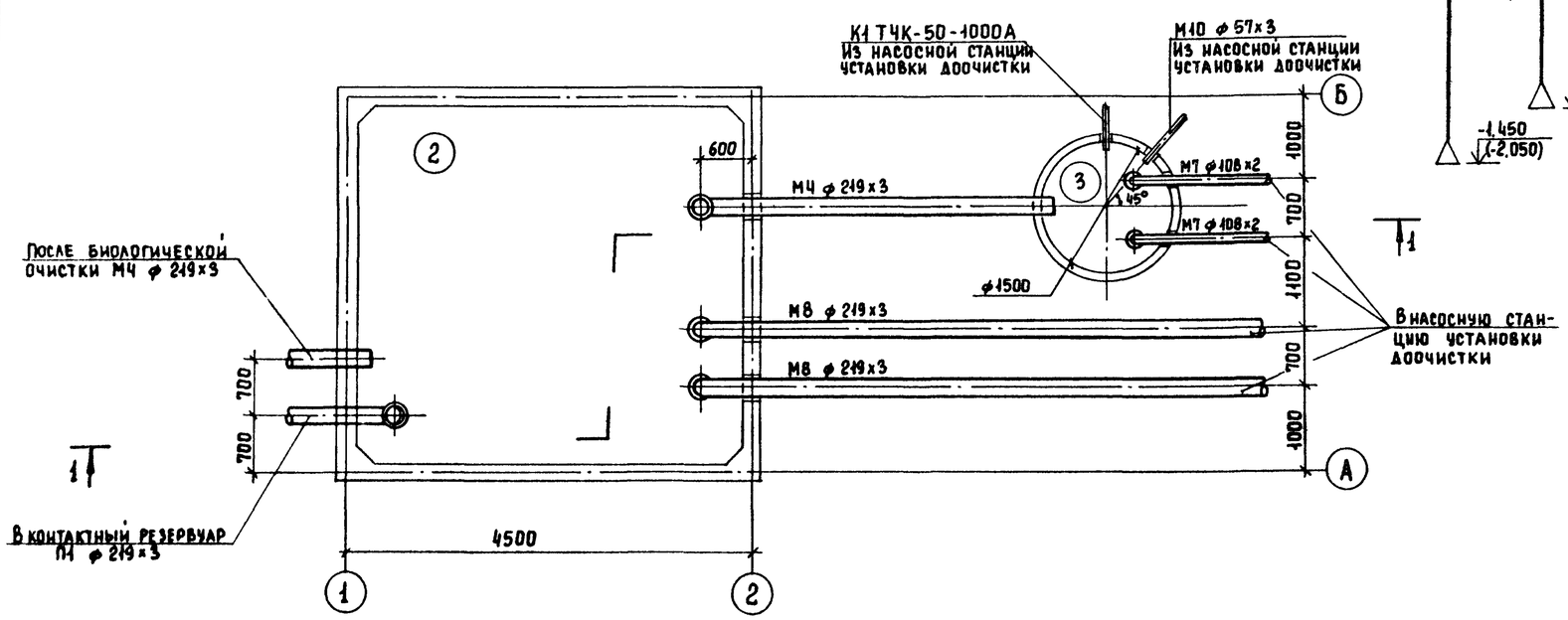

М4

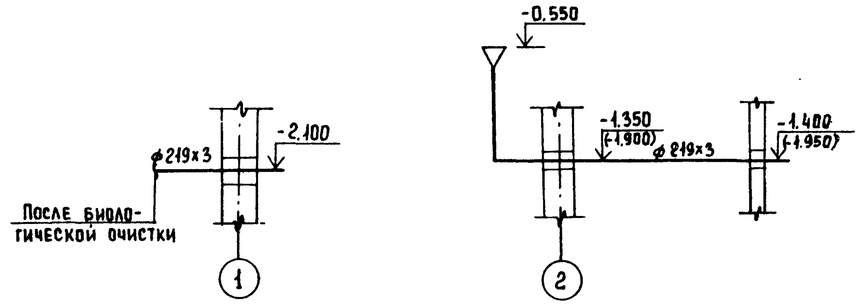

М7

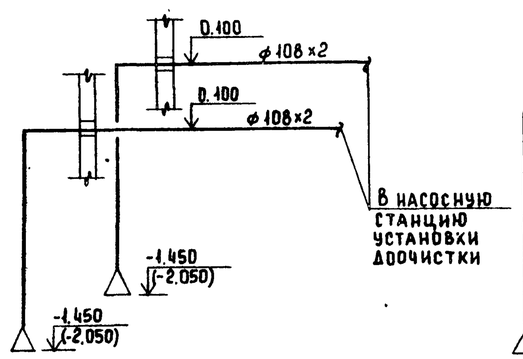

М8

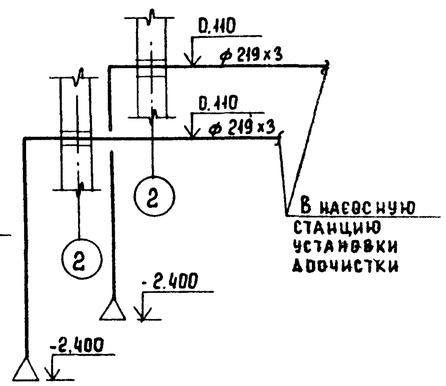

М10

К1

П1

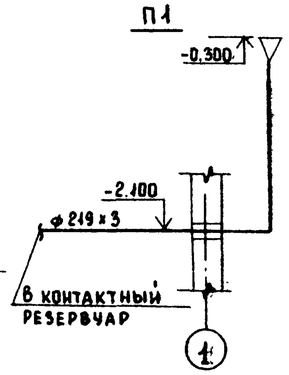

В числителе даны отметки, размеры для производительности 100 м³/сут, в знаменателе для производительности - 200 м³/сут.

Привязан			
Инв. №			

Проверил	Машинина		
Ст. техн.	Суворова		
Ст. инж.	Лущихина		
ГИП	Бондаренко		
Гл. спец.	Сирота		
Нач. отд.	Гольдман		

т.п. 902-2-412.86 ТХ

Установка доочистки сточных вод на фильтрах производительностью 100; 200 м³/сут.

Приемный резервуар. Резервуар промывной воды. План. Разрез 1-1. Схема трубопроводов.

Стадия	Лист	Листов
Р	5	

ЦНИИЭП инженерного оборудования г. Москва

Согласовано Отдел АСП Красной

Инв. № подл. | Подпись и дата | Взам. инв. №

Копировал Еремченко 21345-02 8 Формат А2

Альбом II

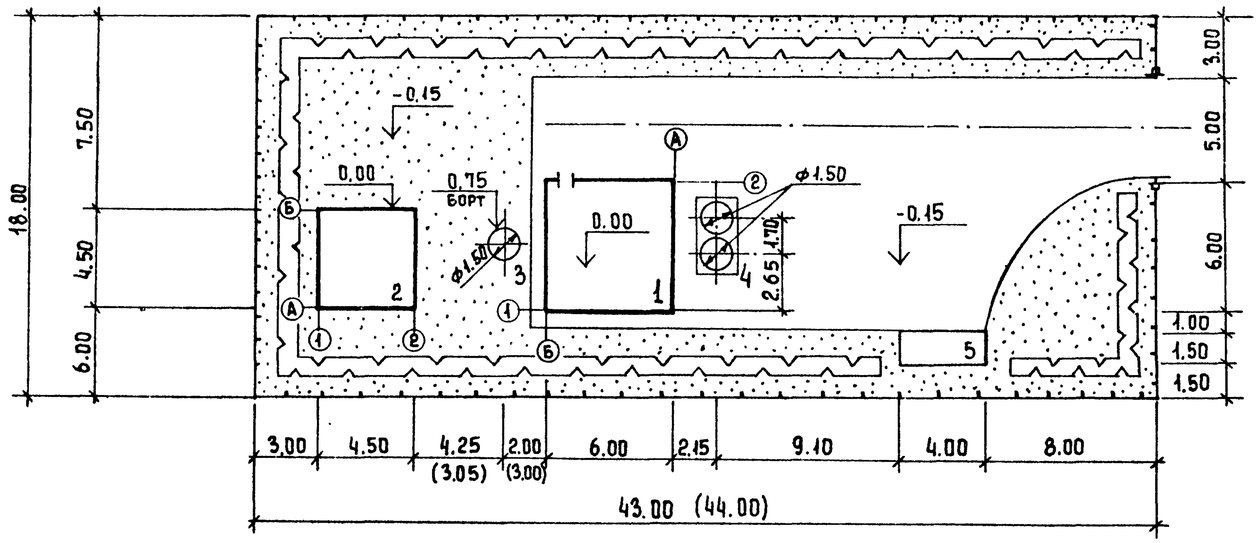

Экспликация сооружений

№ по генпл.	Наименование сооружений	Примечание
1	Насосная станция установки доочистки	ЦНИИЭП инж. оборудов.
2	Резервуар промывной воды	—"—
3	Приемный резервуар	—"—
4	Каркасно-засыпной фильтр	—"—
5	Песковая площадка	—"—

Основные показатели

Наименование	Ед. измер	Количество	
		Q=100 м³/сут	Q=200 м³/сут
Площадь участка	м²	774	792
Площадь застройки	м²	86	86
Площадь проездов	м²	245	245
Площадь озеленения	м²	443	461
Плотность застройки	%	11	11

В скобках даны размеры для производительности 200 м³/сут.

Согласовано: ГИП констр. Лоцукер; ОТА КГ Бондаренко; ГАП Глебов

Инв. № подл. | Подпись и дата | Взам. инв. №

Рук. гр.	Порембская		
ГИП гп	Паламарчук		
Гл. конст	Шапиро		
Н. контр.	Паламарчук		
Нач. отд	Красавин		

ТП 902-2-412.86 ГП

Установка доочистки сточных вод на фильтрах производительностью 100, 200 м³/сутки

Стадия	Лист	Листов
РП	1	1

Примерный генплан м 1:200

ЦНИИЭП инженерного оборудования г. Москва

Копировал Еремченко 21345-029 Формат А2

Альбом II

Ведомость рабочих чертежей основного комплекта

Лист	Наименование	Примечание
1	Общие данные	
2	План. Разрезы 1-1; 2-2. Фасады 1-2; А-Б; 2-1;	
	Б-А. Детали.	
3	Приточный шкаф	

План кровли

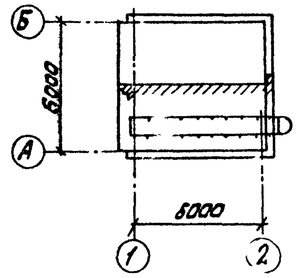

Ведомость перемычек

Марка, поз.	Схема сечения
ПБ1	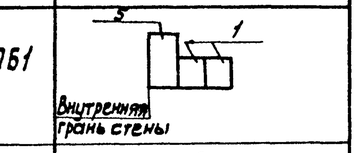
ПБ2	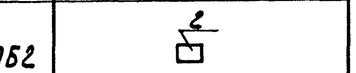
ПБ3	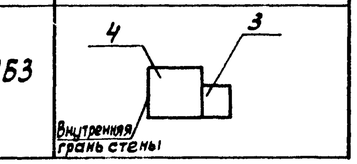

Спецификация перемычек

Марка поз.	Обозначение	Наименование	Кол. шт.	Масса ед. кг.	Примечание
1	ГОСТ 948-84	2ПБ13-1	2	54	
2	ГОСТ 948-84	1ПБ13-1	1	25	
3	ГОСТ 948-84	2ПБ22-3	2	92	
4	ГОСТ 948-84	5ПБ25-27	2	338	
5	ГОСТ 948-84	3ПБ16-37	1	102	

Ведомость ссылочных и прилагаемых документов

Обозначение	Наименование	Примечание
	Ссылочные документы	
ГОСТ 12506-81	Окна деревянные для зданий	
	промышленных предприятий	
ГОСТ 14624-84	Двери деревянные для	
	производственных зданий	
ГОСТ 948-84	Перемычки железобетонные для	
	зданий с кирпичными стенами	
2.430-3 Вып. 1,2	Типовые архитектурно-строительные	
	детали промышленных зданий	
	с кирпичными стенами	
ГОСТ 6785-80	Плиты подоконные железобетонные	

Ведомость проемов ворот и дверей

Марка, поз.	Размер проема в кладке, мм
1	1010 × 2370
2	910 × 1870

Ведомость отделки помещений

Площадь м²

Наименование или номер помещения	Потолок		Стены или перегородки		Низ стен или перегородок (панель)		
	Площадь	Вид отделки	Площадь	Вид отделки	Площадь	Вид отделки	Высота, мм
1	35,3	Затирка швов. Окраска поливинилацетатная ВА-27А	74,5	Штукатурка кирпичных стен. Окраска поливинилацетатная ВА-27А	—	—	—
2	4,5	Затирка швов. Известковая побелка	30,7	Затирка кирпичных стен. Известковая побелка	—	—	—

Общие указания

1. Здание II степени огнестойкости
2. Относительная отм. 0.000 соответствует абсолютной отм. ▭
3. Стены из кирпича КР 100/1800/15 (ГОСТ 530-80) на цементно-песчаном растворе марки 25.
4. Наружные поверхности кирпичных стен выполняются с расшивкой швов.
5. Горизонтальная гидроизоляция стен от капиллярной влаги осуществляется слоем цементно-песчаного раствора состава 1:2 толщиной 20мм на отм. -0.030
6. Вокруг здания устраивается отмостка с асфальтовым покрытием шириной 1,0 м
7. Дверные и оконные откосы оштукатуриваются цементно-песчаным раствором марки 50
8. Столярные изделия окрашиваются масляной краской за 2 раза.
9. Проект разработан для условий производства работ в летнее время. При производстве работ в зимнее время в проект необходимо ввести коррективы в соответствии со СНиП II-22-81; СНиП III-17-78, СНиП III-15-76

Основные строительные показатели

Наименование	Ед. изм.	Количество
Площадь застройки	м²	44,5
Строительный объем	м³	176,3

Спецификация элементов заполнения проемов

Марка поз	Обозначение	Наименование	Кол.	Масса	Примечание
1	ГОСТ 14624-84	Дверной блок ДНГ 24-10П	1		
2	ГОСТ 14624-84	Дверной блок ДВГ 19-9П	1		
ОК-1	ГОСТ 12506-81	Окно ПНД 12-18,1	2		
	ГОСТ 6785-80	Подоконная доска ПОГ 18, 25, 35	2		
ВЖ-1	ТП КЖИ ВЖ-1	ВЖ1	1		

Экспликация полов

Наименование или номер помещения	Тип пола	Схема пола или номер узла по серии	Элементы пола и их толщина	Площадь пола, м²
1	1	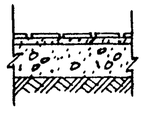	Покрытие-плитка керамическая по ГОСТ 6787-80 – 13 мм. Заполнение швов-цементно-песчаный раствор М150. Прослойка-цементно-песчаный раствор М150-17мм. Подстилающий слой-бетон В10 – 100мм. Основание-уплотненный грунт с втрамбованным в него слоем щебня или гравия крупностью 40-60 мм – 100мм	29,4
2	2	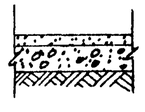	Покрытие-цементно-песчаный раствор М200 – 30 мм. Подстилающий слой-бетон В10-100мм. Основание-уплотненный грунт с втрамбованным в него слоем щебня или гравия крупностью 40-60 мм	4,5

Настоящий проект разработан в соответствии с действующими нормами и правилами и предусматривает в части архитектурно-строительных решений мероприятия обеспечивающие взрывную, взрыво-пожарную и пожарную безопасность при эксплуатации здания

Главный архитектор проекта %Глебов%

Привязан:

Инв №

Провер	Двойнина	
Ст арх	Шилова	
Рук гр.	Двойнина	
ГИП	Лочукер	
ГАП	Глебов	
Гл констр	Шапиро	
Н контр	Глебов	
Нач отд	Красавин	
Гл инж	Кетаов	

ТП 902-2-412.86 АР

Установка для очистки сточных вод на фильтрах производительностью 100, 200 м³/сутки

Стадия	Лист	Листов
Р	1	3

Общие данные.

ЦНИИЭП инженерного оборудования г. Москва

21345-02 10

Альбом II

Фасад 1-2

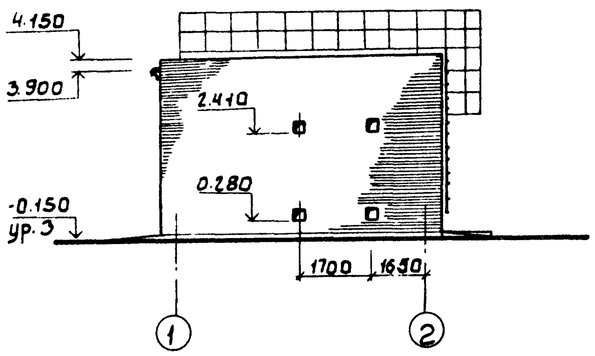

Фасад А-Б

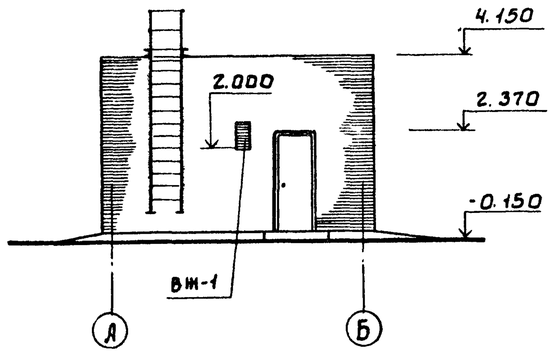

Фасад 2-1

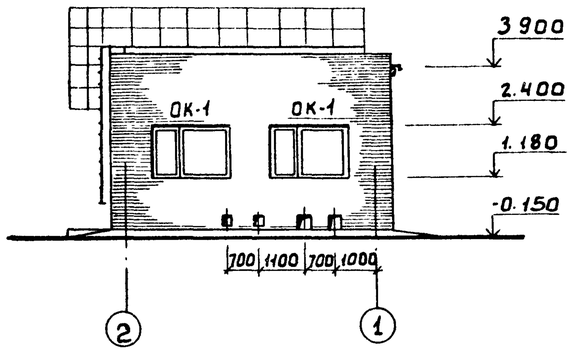

Фасад Б-А

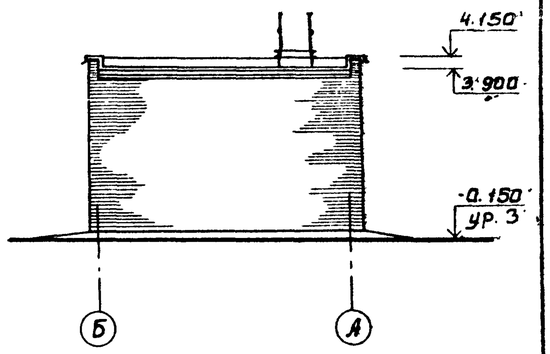

План

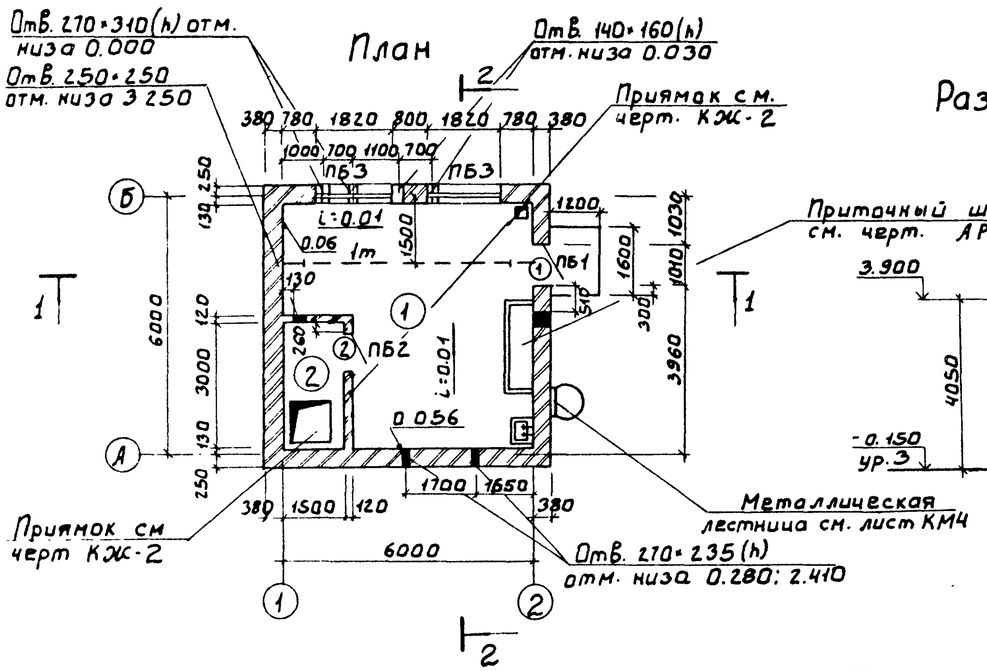

Разрез 1-1

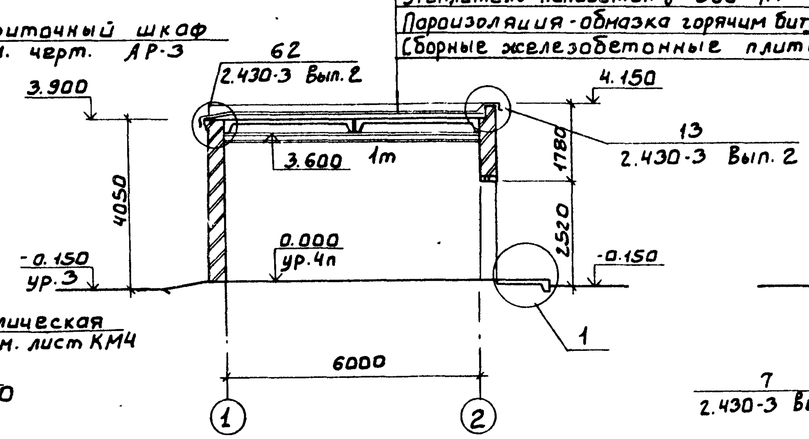

Разрез 2-2

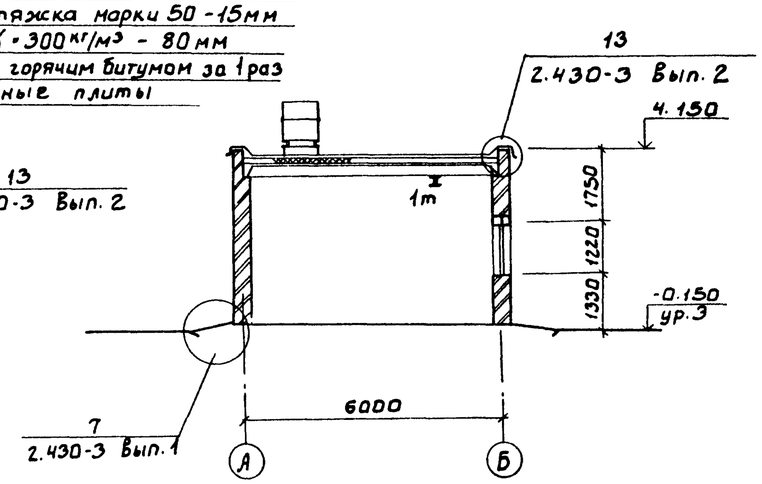

Марка кровельной мастики в скобках дана для районов строительства, расположенных южнее географической широты 50° для Европейской и 53° для Азиатской частей СССР

Экспликация помещений

Номер по плану	Наименование	Площадь м²	Категория производства по взрывной, взрыво-пожарной и пожарной опасности
1	Насосная установка доочистки	29.4	Д
2	Тепловой узел	4.5	Д

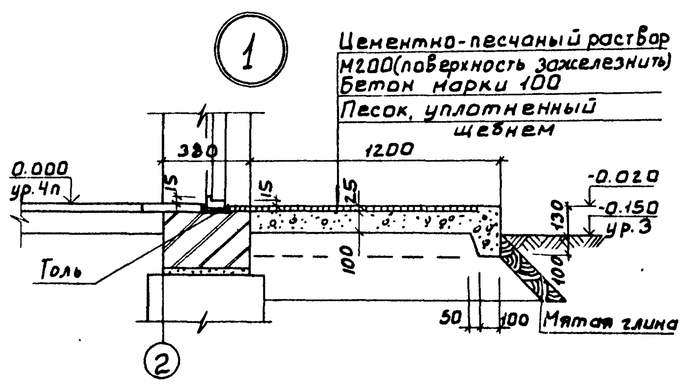

Профиль кирпичной кладки карниза к детали 62

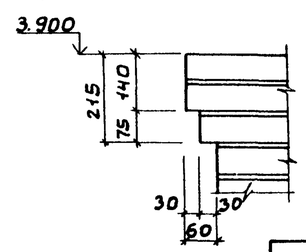

Пров.	Двойнина		Т.П. 902-2-412.86 АР
Ст. арх.	Шилова		
Рук. гр.	Двойнина		
ГИП	Лоучкер		Установка доочистки сточных вод на фильтрах производительностью 100-200 м³/сут.
ГАП	Глебов		
Гл. конс	Шапиро		План, разрезы 1-1, 2-2 Фасады 1-2; А-Б; 2-1; Б-А Детали.
Н. контр.	Глебов		
Нач. отд.	Красавин		
Гл. инж.	Кетаов		

Привязан

Инв. №

Стадия	Лист	Листов
Р	2	

ЦНИИЭП инженерного оборудования г. Москва

21345-02 11

Альбом II

План на 0.000

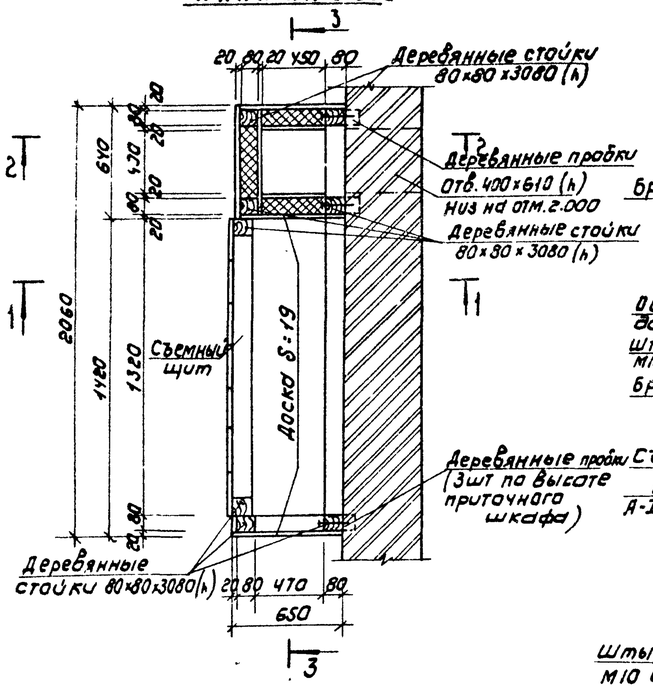

Разрез 1-1

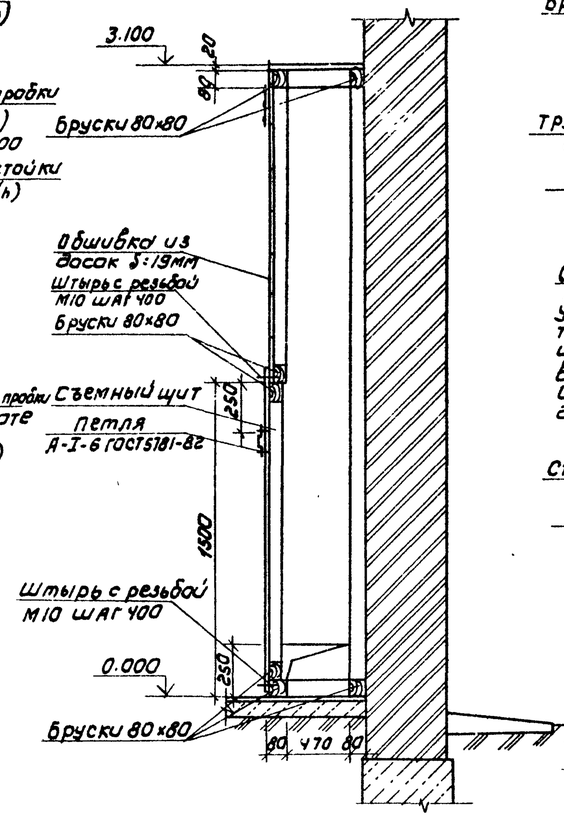

Разрез 2-2

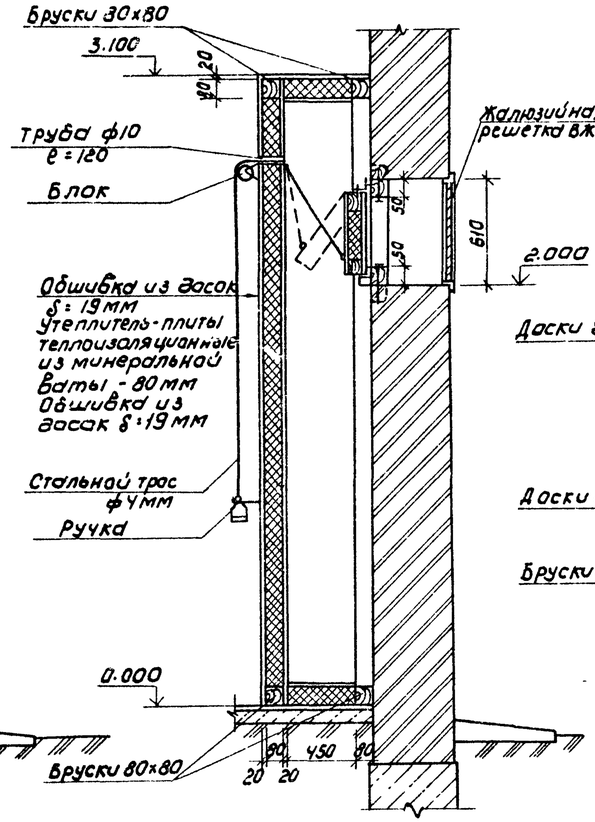

Разрез 3-3

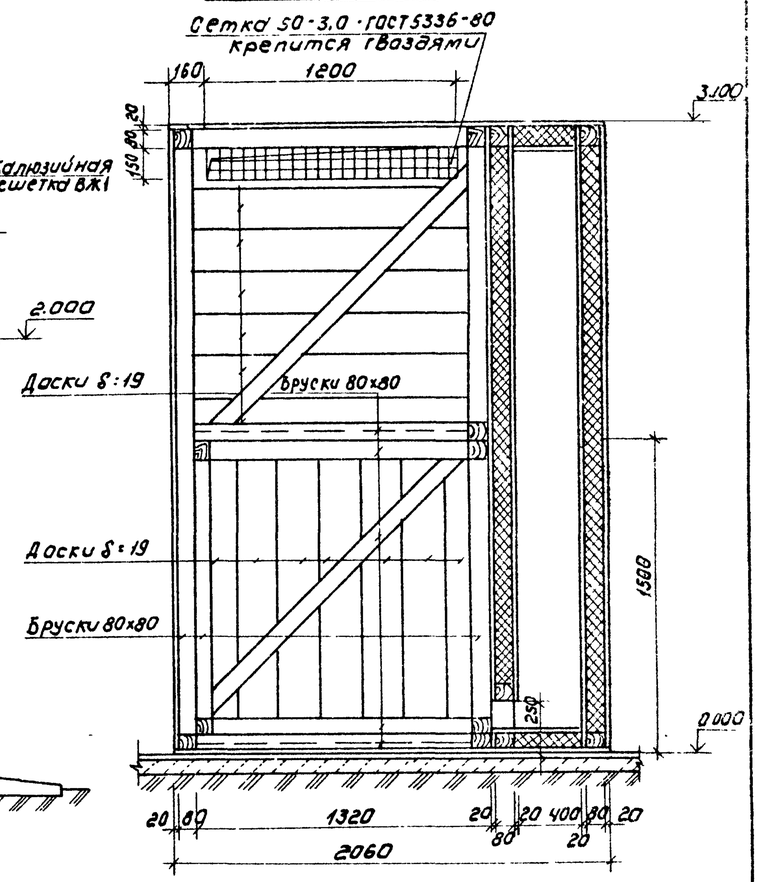

Утепленный клапан

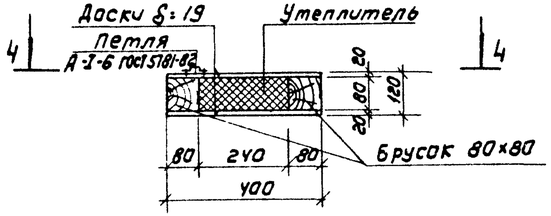

Вид 4-4

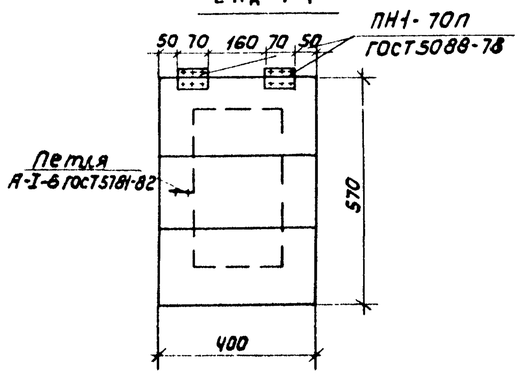

1. Приточный шкаф выполнен из антисептированных досок. Соединение досок между собой на гвоздях.
2. Все деревянные конструкции окрасить масляной краской (ГОСТ 695-77) за 2 раза по грунтовке.
3. Расход древесины - 0.63 м³.
   Расход минераловатных плит - 0.30 м³
   Плиты приняты по ГОСТ 9573-82, марки 125.

Согласовано: Атаев В.С., Нарциссов

Инв. № подл. | Подпись и дата | Взам. инв. №

Привязан

Инв. №

Провер.	Краснова		
Ст. инж.	Смирнова		
Рук. гр.	Краснова		
ГИП	Лоуцкер		
Гл. констр.	Шапиро		
Н. контр.	Лоуцкер		
Нач. отд.	Красавин		

ТП 902-2-412.86 АР

Установка доочистки сточных вод на фильтрах производительностью 100, 200 м³/сутки

Стадия	Лист	Листов
Р	3	

Приточный шкаф

ЦНИИЭП инженерного оборудования г. Москва

Копировал: Коршунова 21345-02 12 Формат: А2

Альбом II

Ведомость рабочих чертежей основного комплекта.

Лист	Наименование	Примечан.
1	Общие данные	
2	Схемы расположения ленточных фундаментов, фундаментов под оборудование, плит покрытия. Разрезы	
3	Резервуар промывной воды. Аналубочный чертеж и армирование. Приемные резервуары	

Ведомость спецификаций

Лист.	Наименование	Примечан.
2	Спецификация к схемам расположения ленточных фундаментов, фундаментов под оборудование, плит покрытия.	
3	Спецификация элементов к схеме расположения резервуаров	

Ведомость ссылочных и прилагаемых документов

Обозначение	Наименование	Примечан.
	Ссылочные документы	
ГОСТ 13579-78	Блоки бетонные для стен подвалов.	
ГОСТ 22701.0-77 ГОСТ 22701.5-77	Плиты ж/б ребристые предварительно напряженные размерами 6х3м для покрытий производственных зданий	
1.494-24 вып. 1	Стаканы для крепления крышных вентиляторов, дефлекторов и зонтов ж/б стаканы с отверстиями диаметром 400, 700, 1000, 1200 и 1450 мм	
1.869.1-1	Железобетонные опорные подушки	
5.900-2	Сальники набивные Ду 50...1400 для пропуска труб через стены	
1.400-15 вып. 0	Унифицированные закладные изделия железобетонных конструкций для крепления технологических коммуникаций и устройств.	
1.450.3-3 вып. 1	Стальные лестницы, площадки, стремянки и ограждения	
3.900-2 вып. 7	Сборные железобетонные конструкции емкостных сооружений для водоснабжения и канализации. Изделия для круглых колодцев	
	Прилагаемые документы	
ТП КЖ. ВМ	Ведомость потребности в материалах	
ТП КЖИ.ЩМ1	Щит металлический ЩМ1	
ТП КЖИ.ВЖ1	Жалюзийная решетка ВЖ1	
ТП КЖИ.Щ1	Щит деревянный Щ1	
ТП КЖИ.МН2	Изделие закладное МН2	

Ведомость объемов сборных бетонных, железобетонных конструкций по рабочим чертежам основного комплекта марки КЖ.

№строки	Наименование группы элементов конструкции	Код	Кол. м³	Примечание
1.	Плиты покрытий	384100	2,4	
2	Блоки бетонные	581100	11,9	
3	Детали колодцев	585500	1,43	Производительность 100 м³/сутки
	Детали колодцев	585500	1,7	Производительность 200 м³/сутки

Общие указания.

1. Проект разработан для следующих природных условий: расчетная зимняя температура наружного воздуха - минус 30°С, скоростной напор ветра - для I географического района - 0,25 кПа поверхностная снеговая нагрузка - для III географического района - 0,93 кПа рельеф территории спокойный, грунтовые воды отсутствуют Грунты непучинистые, непросадочные со следующими нормативными характеристиками:
   $\varphi^н = 0{,}49$ рад или 28°; $C^н = 2$ кПа (0,02 кгс/см²);
   $E = 14{,}7$ мПа (150 кгс/см²); $\gamma = 1{,}8$ т/м³
2. За условную отметку 0.000 принята отметка чистого пола, что соответствует абсолютной отметке [ ]

Типовой проект разработан в соответствии с действующими нормами и правилами и предусматривает в части металлических конструкций мероприятия, обеспечивающие взрывную, взрывопожарную и пожарную безопасность при эксплуатации здания.

Главный инженер проекта /Лоуцкер/

Привязан		
Инв. №		
Т.П. 902-2-412.86		К-Ж.
Провер.	Краснова	
Ст. инж.	Смирнова	
Рук. гр.	Краснова	
ГИП	Лоуцкер	
Гл. конст.	Шапиро	
Н. конт.	Лоуцкер	
Нач. отд.	Красавин	

Установка доочистки сточных вод на фильтрах производительностью 100, 200 м3/сут.

Стадия	Лист	Листов
Р	1	3

Общие данные.

ЦНИИЭП инженерного оборудования г. Москва.

Взам. инв. № | Подп. и дата | Инв. № подл.

Альбом III

Схема расположения ленточных фундаментов

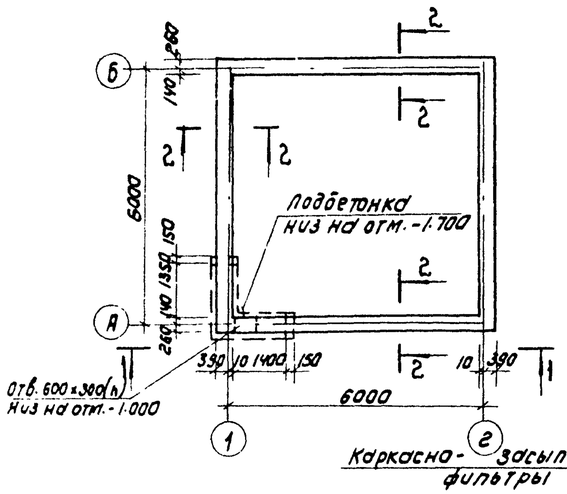

Схема расположения фундаментов под оборудование

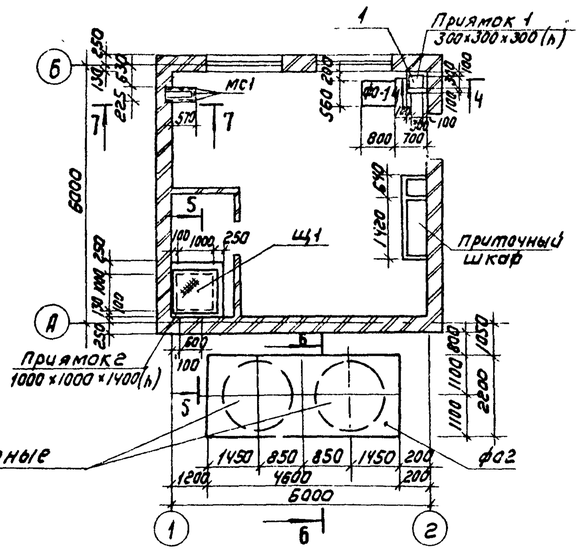

Схема расположения плит покрытия

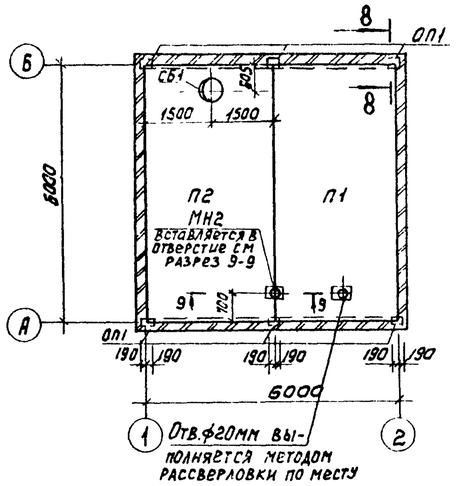

Спецификация к схемам расположения ленточных фундаментов, фундаментов под оборудование, плит покрытия

Марка поз	Обозначение	Наименование	Кол	Масса ед, кг	Примечание
		Бетонные блоки			
БС1	ГОСТ 13579-78	ФБС 24.4.6-Т	16	1300	
БС2	ГОСТ 13579-78	ФБС 12.4.6-Т	8	640	
БС3	ГОСТ 13579-78	ФЕС 9.4.6-Т	8	470	
		Плиты			
П1	ГОСТ 22701.1-77	ПГ-2АIVТ	1	2650	
П2	ГОСТ 22701.2-77	ПВУ-3АIVТ	1	3300	
Ф01		Фундамент под оборудование Ф01	1		
Ф02		Фундамент под оборудование Ф02	1		
МН2	ТП КЖИ-МН2	Изделие закладное МН2	2	2.0	
СБ1	1.494-24. Вып.1	Стакан СБ4А-1	1	150	
		Приямок 1	1		
		Приямок 2	1		
ОП1	1.869.1-1	Опорная подушка ОП1	6	33	
МС1		Уголок Б-50×50×5 ГОСТ 8509-72 / ВСТ3кп2-1 ГОСТ 535-79	1	15,6	
Щ1	ТП КЖИ.Щ1	Щит металлический Щ1	1		
1		Лист ромбический К-ПУ-4.0×400×400 ВСТ3сп ГОСТ 8568-77	1	5,0	

Спецификация к монолитным фундаментам и приямкам

Формат	Зона	Поз.	Обозначение	Наименование	Кол	Примечание
				Ф01		
			Материал:	Бетон В10	0,45	м³
				Ф02		
		2	ГОСТ 23279-85	4С 6Вт-200 / 6Вт-200 205×445	2	
				Материал		
				Бетон В10	17,31	м³
				Приямок 1		
		МН1	1.400-15.81.550-04	Изделие закладное МН553	1,4 п.м	4.1 кг
				Материал		
				Бетон В10	0,73	м³
				Приямок 2		
		МН1	1.400-15.81.550-04	Изделие закладное МН553	4,2 п.м	4.1 кг
		3		А-III-12 ГОСТ 5781-82 ℓ=1000	5	0.888 кг
				Материал		
				Бетон В10	2,31	м³

1-1

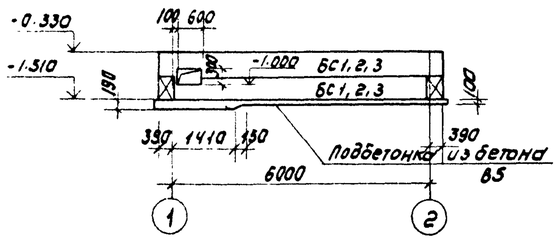

Разрез 3-3

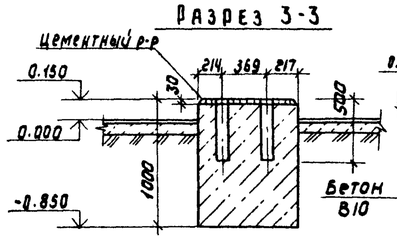

Разрез 4-4

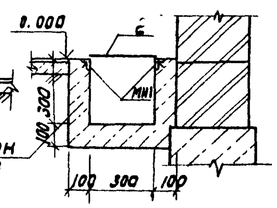

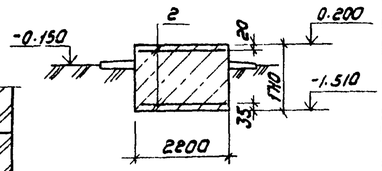

Разрез 2-2

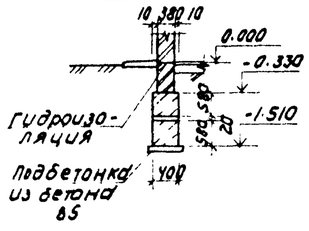

Разрез 8-8

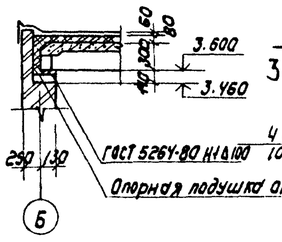

Ф01

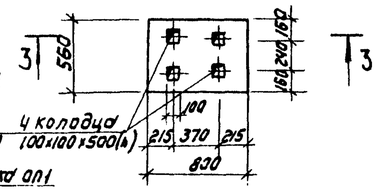

Разрез 5-5

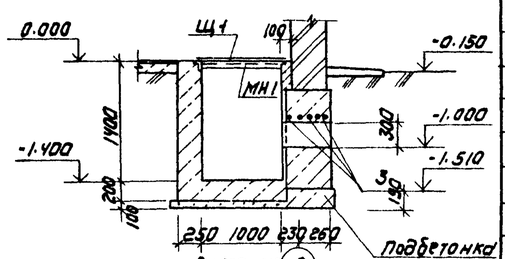

Разрез 7-7

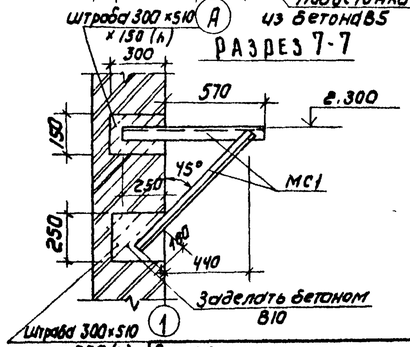

Разрез 9-9

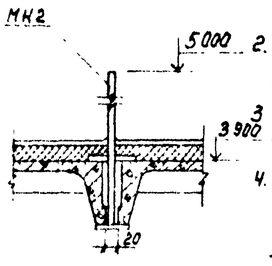

1. Бетонные блоки укладывать на цементном растворе марки 50 с перевязкой швов не менее 300 мм.
2. Монолитные участки между блоками выполнять из бетона В10.
3. Горизонтальную гидроизоляцию стен выполнять на отм.-0,030 из цементного раствора состава 1:2, толщиной 30 мм.
4. Обратную засыпку пазух фундаментов производить грунтом без включения строительного мусора, слоями не более 200 мм с уплотнением до $\gamma_{ск} \leq 1.6$ т/м³ в соответствии с СН 536-81.
5. Закладную деталь опорной подушки приварить к закладным деталям плиты сварным швом $h_ш = 8$ мм; $в_ш = 8$ мм по всему контуру.
6. Стены приямков, соприкасающиеся с грунтом, обмазать горячим битумом за 2 раза по грунтовке.

Согласовано: Бондаренко, Инженисова; Отдел АК; Отдел ВС; Взам. инв. №; Подпись и дата; Инв. № подл.

Провер.	Краснова		
Ст. инж.	Смирнова		
Рук. гр.	Краснова		
ГИП	Лоуцкер		
Гл. констр.	Шапиро		
Н. контр.	Лоуцкер		
Нач. отд.	Краснов		

Привязан

Инв. №

ТП 902-2-412.86 КЖ

Установка доочистки сточных вод на фильтрах производительностью 100, 200 м³/сут

Схемы расположения ленточных фундаментов, фундаментов под оборудование, плит покрытия. Разрезы

Стадия	Лист	Листов
Р	2	

ЦНИИЭП инженерного оборудования г. Москва

Копировал: Коршунова 21345-02 14 Формат: А2

Альбом II

Схема расположения резервуара промывной воды и приемного резервуара

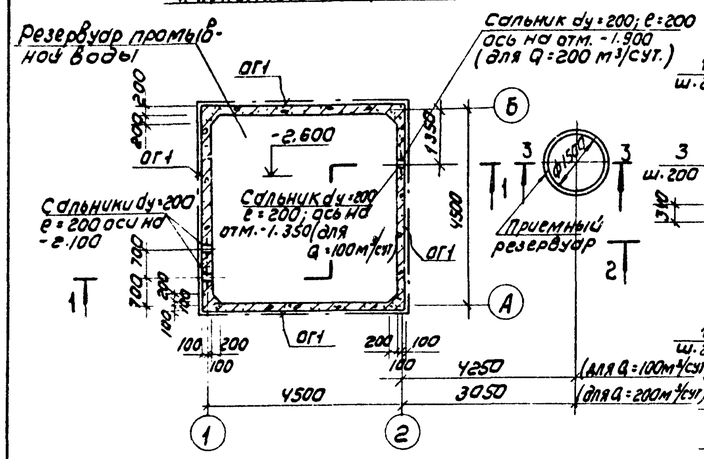

Армирование резервуара промывной воды

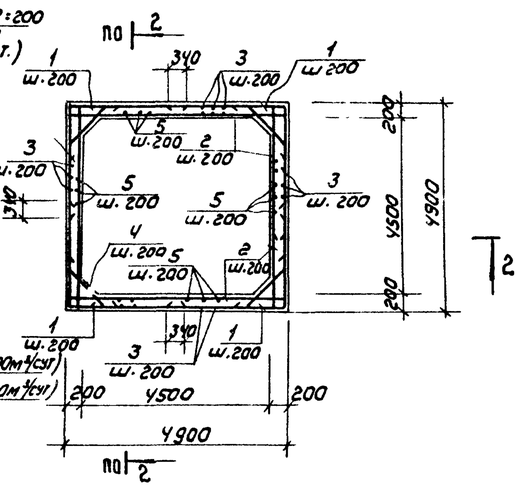

Разрез 1-1

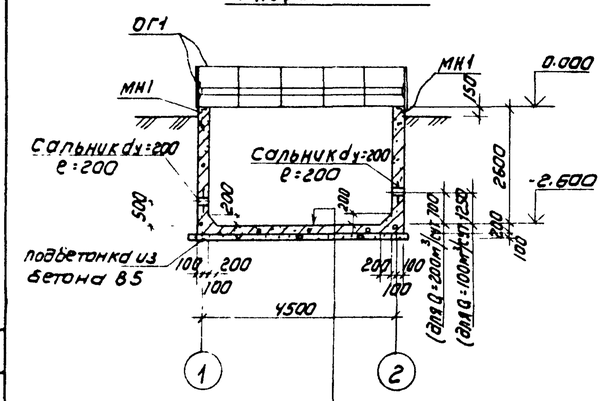

Разрез 2-2

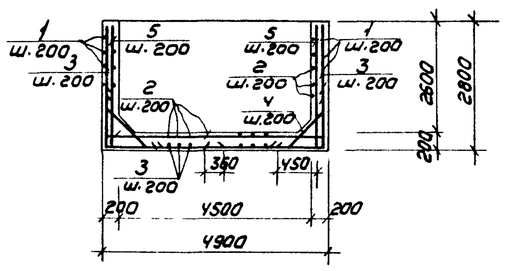

Ведомость деталей

Поз	Эскиз
1	2600 | 2600
2	4860
3	2750 | 2600
4	200 \ 760 200
5	2750 | 950

Разрез 3-3 (производительность 100 м³/сут)

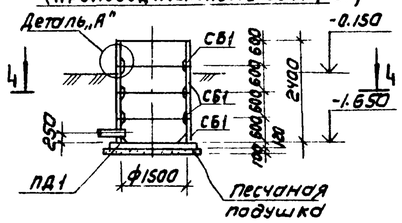

Разрез 3-3 (производительность 200 м³/сут)

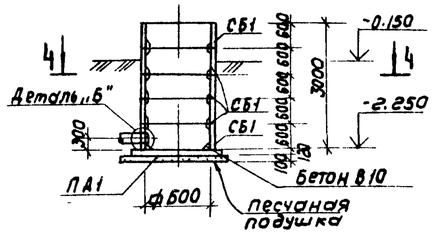

Спецификация к монолитному резервуару промывной воды

Формат	Зона	Поз.	Обозначение	Наименование	Кол.	Примечание
				Детали		
		1		А-III-10 ГОСТ 5781-82, ℓ=5200	56	3.06 кг
		2		А-III-10 ГОСТ 5781-82, ℓ=4860	102	3.0 кг
		3		А-III-10 ГОСТ 5781-82, ℓ=5350	96	330 кг
		4		А-III-10 ГОСТ 5781-82, ℓ=1160	144	0.72 кг
		5		А-III-10 ГОСТ 5781-82, ℓ=3200	92	1.97 кг
Б.ч.		МН1	1.400-15.В.1.550-04	Изделие закладное МН553	19,6 пм	4.1 кг
				Материалы		
				Бетон В20, F150 W4	14,6 м³	

Спецификация элементов к схеме расположения резервуаров

Марка	Обозначение	Наименование	Кол.	Масса ед. кг	Примечание
ОГ1	1.450.3-3.0 05	Ограждение площадок ОГПХ3б-10.9	19,6 пм	10,5	
	5.900-2 ТМ 89-06	Сальник dy 200, ℓ=200	3	16,0	
		Производительность 100 м³/сут			
СБ1	3.900-3 Вып.7	Кольцо стеновое КЦ-15-6	4	660	
ПД1	3.900-3 Вып.7	Плита днища КЦД15	1	940	
	ГОСТ 5336-80	Сетка 20×2 плетеная ℓ=4900, ℓ=180	3	2,3	
		А-I-6 ГОСТ 5781-82, ℓ=170	36	0.04	
		Производительность 200 м³/сут			
СБ1	3.900-3 Вып.7	Кольцо стеновое КЦ15-6	5	660	
ПД1	3.900-3 Вып.7	Плита днища КЦД15	1	940	
	ГОСТ 5336-80	Сетка 20×2 плетеная ℓ=4900, ℓ=180	4	2,3	
Б		А-I-6 ГОСТ 5781-82, ℓ=170	48	0.04	

Ведомость расхода стали на элемент, кг

Марка элемента	Изделия арматурные									Изделия закладные									Общий расход
	Арматура класса								Всего	Арматура класса				Прокат марки				Всего	
	А III									А III				ГОСТы 8509-72 10704-76 и					
	ГОСТ 5781-82									ГОСТ 5781-82									
	ф10			Итого				Итого		ф8			Итого	L50×5	труба ф219×6	труба ф273×4	Итого		
Резервуар промывной воды	1100			1100					1100	6			6	80	45	3	128	134	1234

Разрез 4-4

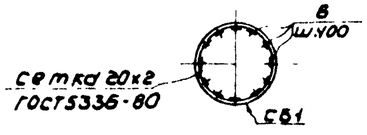

Деталь „А"

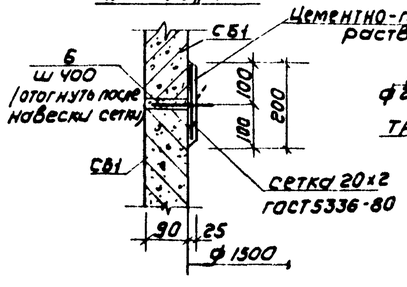

Деталь „Б"

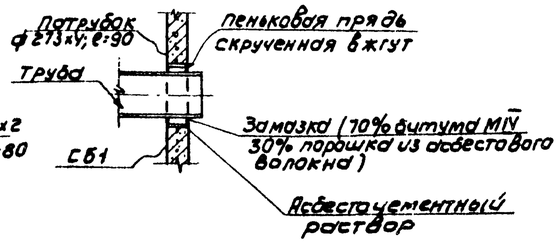

Торкретштукатурка цементно-песчаным раствором - 25мм
Железобетонное днище - 200мм
Асфальтовый раствор - 8мм
Бетонная подготовка из бетона В5 - 100мм
Щебень, втрамбованный в грунт - 40мм
Грунт основания

1. Расположение резервуаров относительно здания см. чертеж марки ГП.
2. Внутренние поверхности стен резервуара промывной воды торкретируются цементно-песчаным раствором за глаз на толщину 25мм. Наружные поверхности стен штукатурятся выше планировочных отметок земли.
3. Отверстия в стеновых кольцах выполнить по месту методом рассверловки по периметру.

Согласовано: Бакаренко; по К.

Инв. № подл. | Подпись и дата | Взам. инв. №

Привязан

Инв №

Провер.	Краснова		
Ст. инж.	Вульф		
Рук. гр.	Краснова		
ГИП	Лоуцкер		
Гл. конст.	Шалиро		
Н. контр.	Лоуцкер		
Нач. отд.	Красавин		

ТП 902-2-412.86 КЖ

Установка доочистки сточных вод на фильтрах производительностью 100.200 м³/сут

Резервуар промывной воды. Опалубочный чертеж и армирование. Приемный резервуар.

Стадия	Лист	Листов
Р	3	

ЦНИИЭП инженерного оборудования Госстроя СССР, Москва

Копировал: Коршунова 21345-02 15 Формат: А2

Альбом II

Ведомость рабочих чертежей основного комплекта

Лист	Наименование	Примечан
1	Общие данные (Начало). Техническая спецификация стали	
2	Общие данные (Продолжение). Техническая спецификация стали на типовые конструкции.	
3	Общие данные (Окончание). Ведомость металлоконструкций по видам профилей.	
4	Схемы расположения площадки для обслуживания фильтров и подвесных путей. Поставка под ребристые трубы	

Ведомость ссылочных документов

Обозначение	Наименование	Примеч.
	Ссылочные документы	
1.450.3-3 вып.1	Стальные лестницы, площадки, стремянки и ограждения.	
1.426.2-3 вып. 2	Стальные подкрановые балки. Пути подвесного транспорта пролетом 3,4 и 6 м	

Ведомость спецификаций.

Лист	Наименование	Примечан.
4	Спецификация к схеме расположения переходной площадки.	

Вид профиля и ГОСТ, ТУ	Марка металла и ГОСТ	Обозначение и размер профиля, мм	№ п.п	Код: Марки металла	Код: Вид профиля	Код: Размер профиля	Количество, шт.	Длина, мм	Масса металла по элементам конструкций, т: Монорельс (Код элемента конструкции 526235)	Масса металла по элементам конструкций, т: Подставка под ребристые трубы (Код элемента конструкции 526315)	Общая масса, т	Площадь поверхности стальных конструкций, м²	Масса потребности в металле по кварталам (Заполняется изготовителем), т: I	II	III	IV	Заполняется ВЦ.
1	2	3	4	5	6	7	8	9	526235	526315							
Балки двутавровые ГОСТ 8239-72	ВСТ3ГПС5-2 ТУ14-1-3023-80	I 20	1			53899			0,137		0,137	5,22					
	Итого		2						0,137		0,137	5,22					
Уголки равнополочные ГОСТ 8509-72	ВСТ3ПС6-1 ТУ14-1-3023-80	L 100×7	3						0,003		0,003	0,111					
	ВСТ3ПС6 ГОСТ 380-71*	L 75×6	4	12300					0,004		0,004	0,176					
	ВСТ3КП2 ГОСТ 380-71*	L 50×5	5	11240						0,027	0,027	1,404					
	Итого		6		21113				0,007	0,027	0,034	1,691					
Сталь полосовая ГОСТ 103-76*	ВСТ3КП2 ГОСТ 380-71*	δ 4	7							0,062	0,062	1,960					
	Итого		8	11240						0,062	0,062	1,960					
Площадка	см. лист 3		9								0,225	14.378					
Ограждение	см. лист 3		10								0,165	14.025					
Лестница	см. лист 3		11								0,098	4,185					
Всего масса металла			12						0,144	0,089	0,721						
В том числе по видам профилей	ВСТ3ГПС5-2 ТУ14-1-3023-80		13						0,137		0,137						
	ВСТ3ПС6-1 ТУ14-1-3023-80		14						0,003		0,003						
	ВСТ3КП2 ГОСТ 380-71*		15	11240						0,089	0,489						
	ВСТ3ПС6 ГОСТ 380-71*		16	12300					0,004		0,112						
Всего сумма поверхности стальных конструкций, м²			17									41,459					
Масса поставки элементов по кварталам, т (Заполняется заказчиком)	I		18														
	II		19														
	III		20														
	IV		21														

Типовой проект разработан в соответствии с действующими нормами и правилами и предусматривает в части металлических конструкций мероприятия, обеспечивающие взрывную, взрывопожарную и пожарную безопасность при эксплуатации здания.

Главный инженер проекта /Лоуцкер/

Взам. инв. № | Подп. и дата | Инв. № подл.

Привязан

Инв. №

ТП 902-2-412.86 КМ

Провер.	Краснова	
Ст. инж.	Смирнова	
Рук. гр.	Краснова	
ГИП	Лоуцкер	
Гл. конс.	Шапиро	
Н. контр.	Лоуцкер	
Нач. отд.	Красавин	

Установка доочистки сточных вод на фильтрах производительностью 100,200 м³/сут.

Стадия	Лист	Листов
Р	1	4

Общие данные (Начало) Техническая спецификация стали.

ЦНИИ-ТП инженерного оборудования г. Москва.

21345-02 16

Альбом III

Вид профиля и ГОСТ, ТУ	Марка металла и ГОСТ	Обозначение и размер профиля, мм	№ п.п.	Код: Марки металла	Вида профиля	Размера профиля	Количество, шт	Длина, мм	Масса металла по элементам конструкции, т: Площадки	Ограждения	Лестницы		Общая масса, т	Масса потребности в металле по кварталам (Заполняется изготовителем): I	II	III	IV	Заполняется ВЦ
									Код элемента конструкции									
1	2	3	4	5	6	7	8	9	526391	526391	526391							
Сталь холодногнутая ГОСТ 8278-83	ВСТ3 кп2 ГОСТ380-71*	С160×50×4	1		78007				0,096				0,096					
	Итого		2	11240					0,096				0,096					
Сталь холодногнутая ГОСТ 8281-80	ВСТ3кп2 ГОСТ380-71*	С50×40×12×2,5	3		74002					0,058			0,058					
	Итого		4	11240						0,058			0,058					
Сталь холодногнутая ЧМТУ2-1307-70	ВСТ3 кп2 ГОСТ380-71*	Z90×30×25×2,5	5							0,052			0,052					
	Итого		6	11240						0,052			0,052					
Сталь прокатная равнополочная ГОСТ 8509-72	ВСТ3пс6 ГОСТ380-71*	L25×3	7		21113					0,015			0,015					
		L75×6	8		21113				0,014		0,004		0,018					
		L80×6	9								0,075		0,075					
	Итого		10						0,014	0,015	0,079		0,108					
Сталь полосовая ГОСТ 19903-74	ВСТ3 кп2 ГОСТ380-71*	δ2	11		71110				0,097				0,097					
		δ4	12		71110				0,007	0,040	0,001		0,048					
		δ6	13		71110				0,010				0,010					
	Итого		14						0,114	0,040	0,001		0,155					
Сталь арматурная ГОСТ 5781-82	ВСТ3 кп2 ГОСТ380-71*	ф18	15								0,018		0,018					
	ВСТ3кп2 ГОСТ380-71*	ф8	16						0,001				0,001					
	Итого		17						0,001		0,018		0,019					
Всего масса металла			18						0,225	0,165	0,098		0,488					
В том числе по маркам	ВСТ3 кп2 ГОСТ380-71*		19						0,211	0,150	0,019		0,380					
	ВСТ3пс6 ГОСТ380-71*		20						0,014	0,015	0,079		0,108					
Масса поставки элементов по кварталам, т (Заполняется заказчиком)	I																	
	II																	
	III																	
	IV																	

Инв. № подл. | Подпись и дата | Взам. инв. №

Привязан.

Инв. №

Провер.	Краснова		
Ст. инж.	Смирнова		
Рук. гр.	Краснова		
ГИП	Лоуцкер		
Гл. констр.	Шапиро		
Н. контр.	Лоуцкер		
Нач. отд.	Красавин		

ТП 902-2-412.86 КМ

Установка доочистки сточных вод на фильтрах производительностью 100, 200 м³/сут.

Общие данные (продолжение) Техническая спецификация стали на типовые конструкции

Стадия	Лист	Листов
Р	2	

ЦНИИЭТП инженерного оборудования г. Москва

Альбом

Наименование конструкций по номенклатуре Прейскуранта № 01-09	Позиции по прейскуранту № 01-09	№ п.п.	Код конструкций	Масса конструкций, кг: Всего стали по выписке и высокопрочности	по видам профилей стали: Балки и швеллеры	Крупносортная сталь	Среднесортная сталь	Мелкосортная сталь	Толстолистовая сталь	Универсальная сталь	Тонколистовая сталь	Гнутые и гнутосвар.	Трубы	Катанка	Всего	Количество, шт.	Серия типовых конструкций
1	2	3	4	5	6	7	8	9	10	11	12	13	14	15	16	17	18
Балка	19	1	526235	0,144	0,137	0,007									0,149		
Площадка	689	2	526391	0,232	0,099	0,014			0,018		0,100			0,001	0,234		
Ограждения	705	3	526391	0,169		0,113		0,015	0,041						0,172		
Лестница	697	4	526391	0,101		0,081		0,019	0,001						0,102		
Подставка	709	5	526315	0,092		0,028			0,064						0,092		
Итого				0,738	0,236	0,243		0,034	0,124		0,100			0,001	0,749		

Инв. № подл. | Подпись и дата | Взам. инв. №

Привязан.

Инв. №

Провер.	Краснова		
Ст. инж.	Смирнова		
Рук. гр.	Краснова		
ГИП	Лоуцкер		
Гл. констр.	Шапиро		
Н. контр.	Лоуцкер		
Нач. отд.	Красавин		

ТП 902-2-412.86 КМ

Установка доочистки сточных вод на фильтрах производительностью 100, 200 м³/сут.

Общие данные (окончание) Ведомость металлоконструкций по видам профилей

Стадия	Лист	Листов
Р	3	

ЦНИИЭТП инженерного оборудования г. Москва

Альбом III

Схема расположения площадки для обслуживания фильтров

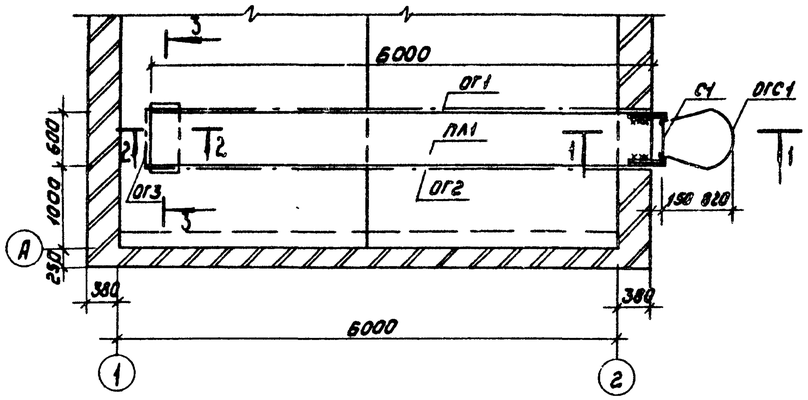

Схема расположения подвесных путей

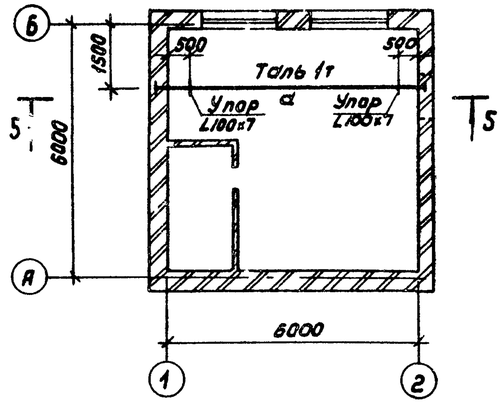

Разрез 1-1

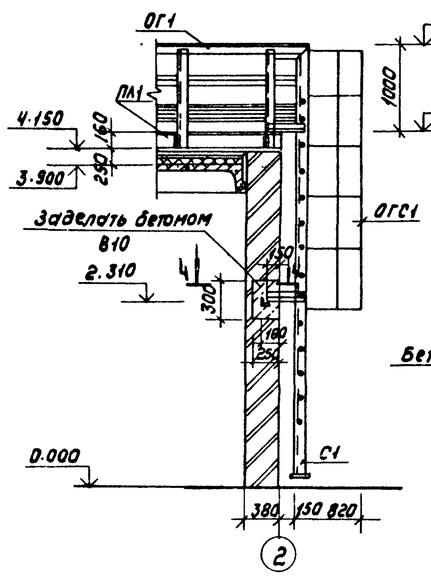

Разрез 2-2

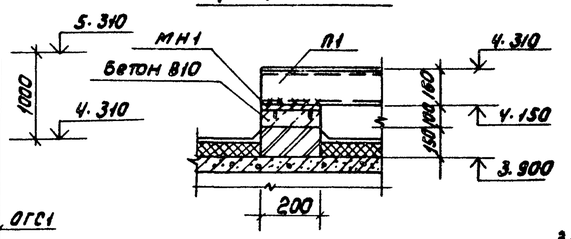

Разрез 3-3

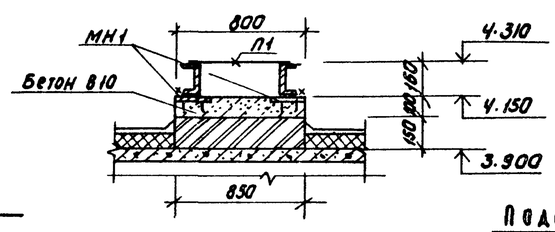

Разрез 5-5

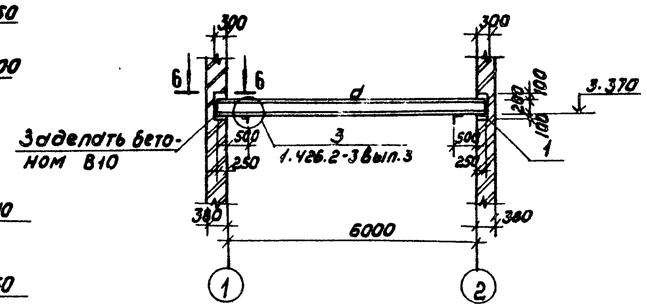

Разрез 4-4

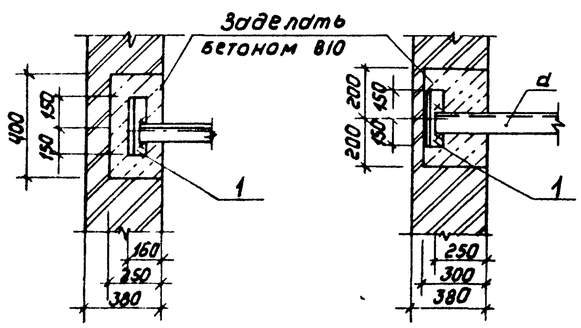

Разрез 6-6

Подставка под ребристые трубы

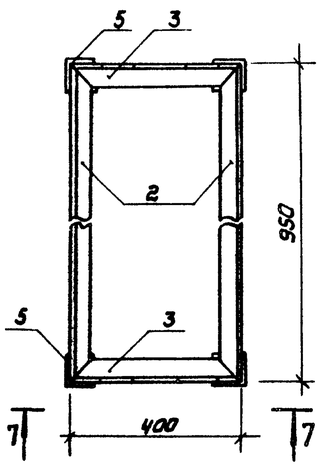

Вид 7-7

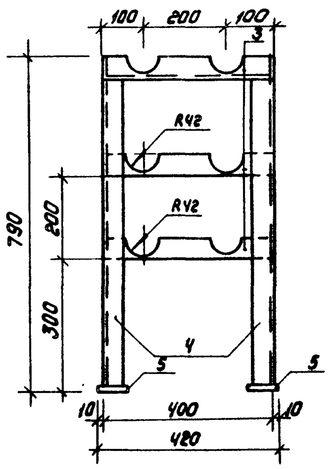

Ведомость элементов

Марка	Сечение: Эскиз	Сечение: Состав	Опорные усилия: M кН.м	Опорные усилия: R кН	Опорные усилия: Q кН	Группа конструк.	Марка элемента	Примечание
а	I	I 20	—	17.0	—	2	ВСт3пс5-2 ГОСТ 14-1-302-74	

Спецификация к схеме расположения площадки

Марка поз.	Обозначение	Наименование	Кол.	Масса ед., кг	Примечание
ПЛ1	1.450.3-3.1 2.1.1.0.0-36	Площадка ПМХ Ш-60-8	1	207.8	
С1	1.450.3-3.1 3.1.0.10-05	Стремянка СХ-52	1	88.6	
ОГ1	1.450.3-3.1 5.1.0.1.0-14	Ограждение площадок ОГ1 ПМХ36-10.50	1	55.6	
ОГ2	1.450.3-3.1 5.1.0.1.0-15	Ограждение площадок ОГ1 ПМХ36-10.60	1	55.6	
ОГ3	1.450.3-3.1 5.1.0.1.0	Ограждение площадок ОГ ПМХ36-10.9	1	10.5	
ОГС1	1.450.3-3.1 6.1.0.1.0-03	Ограждение стремянки ОГС 30,4	1	28.5	
1		Уголок $\frac{Б\text{-}75\times75\times6\ ГОСТ\ 8509\text{-}72}{ВСт3пс6\ ГОСТ\ 535\text{-}79}$ ℓ=300	4		
МН1	1.400-15.81.130-17	Изделие закладное МН 419-6	2	2.9	
2		Уголок $\frac{Б\text{-}50\times50\times5\ ГОСТ\ 8509\text{-}72}{ВСт3кп2\ ГОСТ\ 535\text{-}79}$ ℓ=950	2		
3		Уголок $\frac{Б\text{-}50\times50\times5\ ГОСТ\ 8509\text{-}72}{ВСт3кп2\ ГОСТ\ 535\text{-}79}$ ℓ=400	6		
4		Уголок $\frac{Б\text{-}50\times50\times5\ ГОСТ\ 8509\text{-}72}{ВСт3кп2\ ГОСТ\ 535\text{-}79}$ ℓ=736	4		
5		Полоса $\frac{Б\text{-}24\times70\ ГОСТ\ 103\text{-}76}{ВСт3кп2\ ГОСТ\ 535\text{-}79}$ ℓ=70	4		

1. Сварку производить электродами Э42 ГОСТ 9467-75.
2. Металлические конструкции покрасить масляной краской ГОСТ 695-77 за 2 раза по грунту. На ездовую поверхность краску не наносить.
3. Все неоговоренные болты М12.
4. Подставки под ребристые трубы расположены в приточном шкафу.

Согласовано: Отдел КГ Бонарцева; Отдел ВС Нарциссова

Инв. № подл. | Подпись и дата | Взам. инв. №

Привязан

Инв. №

Провер.	Краснова	
Ст. инж.	Смирнова	
Рук. гр.	Краснова	
ГИП	Лоуцкер	
Гл. конструктор	Шапиро	
Н. контр.	Лоуцкер	
Нач. отд.	Красавин	

ТП 902-2-412.86 КМ

Установка доочистки сточных вод на фильтрах производительностью 100, 200 м³/сутки

Схемы расположения площадки для обслуживания фильтров и подвесных путей. Подставка под ребристые трубы

Стадия	Лист	Листов
Р	4	

ЦНИИЭП инженерного оборудования г. Москва

Копировал: Коршунова 21345-02 18 Формат: А2

Альбом II

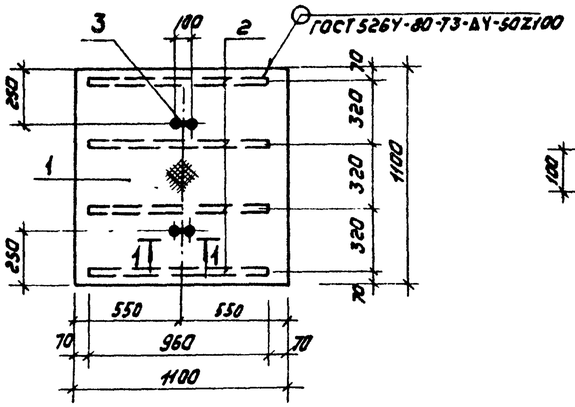

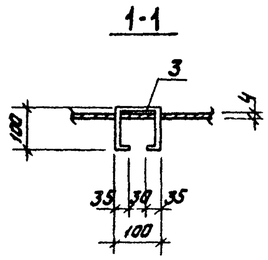

Формат	Зона	Позиц	Обозначение	Наименование	Кол.	Примечание
				Детали		
БЧ		1	ТП КЖИ.ЩМ1.1	Лист ромб К-4,0×1100×1100 / ВСТ3 кп2 ГОСТ 8568-77*	м² 1,21	40,5 кг
БЧ		2	2	Полоса Б-2 4×40 ГОСТ 103-76 / ВСТ3 кп2 ГОСТ 535-79 ℓ=960	4	1.14 кг
БЧ		3	3	А-I-6 ГОСТ 5781-82 ℓ=370	2	0,23 кг

Изделие окрасить масляной краской (ГОСТ 695-77) за 2 раза по грунтовке ГФ-020 (ТУ6-10-1642-77)

Привязан

Инв №

Провер	Краснова		
Вт инж	Смирнова		
Рук гр	Краснова		
ГИП	Лоучкер		
Гл констр	Шапиро		
Н. контр	Лоучкер		
Нач отд	Красавин		

ТП 902-2-412.86 КЖИ ЩМ1

ЩИТ МЕТАЛЛИЧЕСКИЙ

Стадия	Масса	Масштаб
Р	45,5	1:20
Лист	Листов 1	

ЦНИИЭП инженерного оборудования г. Москва

Формат: А2

Альбом

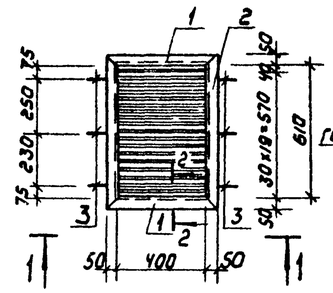

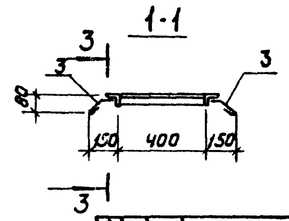

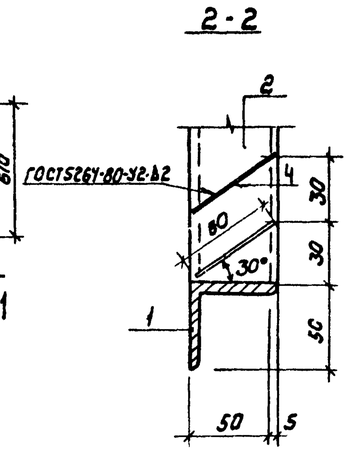

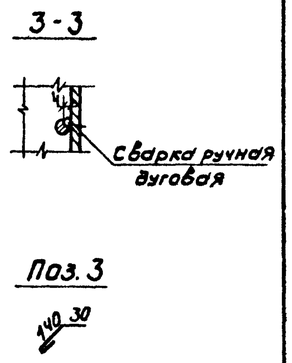

Формат	Зона	Поз.	Обозначение	Наименование	Кол	Примечание
				Детали		
БЧ		1	ТП КЖИ.ВЖ1.1	Уголок Б50×50×5 ГОСТ 8509-72 / ВСТ3 кп2 ГОСТ 535-79 ℓ=500	2	1.89 кг
БЧ		2	2	Уголок Б50×50×5 ГОСТ 8509-72 / ВСТ3 кп2 ГОСТ 535-79 ℓ=710	2	2.68 кг
БЧ		3	3	А-I-6 ГОСТ 5781-82 ℓ=220	6	0.04 кг
БЧ		4	4	Лист Б-2 1,4×60 ГОСТ 19903-74 / ВСТ3 кп2 ГОСТ 16523-70 ℓ=400	20	0.26 кг

Изделие окрасить масляной краской (ГОСТ 695-77) за 2 раза по грунтовке ГФ-020 (ТУ6-10-1642-77).

Привязан

Инв №

Провер	Краснова		
Вт инж	Смирнова		
Рук гр	Краснова		
ГИП	Лоучкер		
Гл констр	Шапиро		
Н. контр	Лоучкер		
Нач отд	Красавин		

ТП 902-2-412.86 КЖИ ВЖ1

ЖАЛЮЗИЙНАЯ РЕШЕТКА

Стадия	Масса	Масштаб
Р	14,58	1:20
Лист	Листов 1	

ЦНИИЭП инженерного оборудования г. Москва

Инв. № подл. | Подпись и дата | Взам. инв. №

Копировал: Коршунова 21345-02 19 Формат: А2

Альбом II

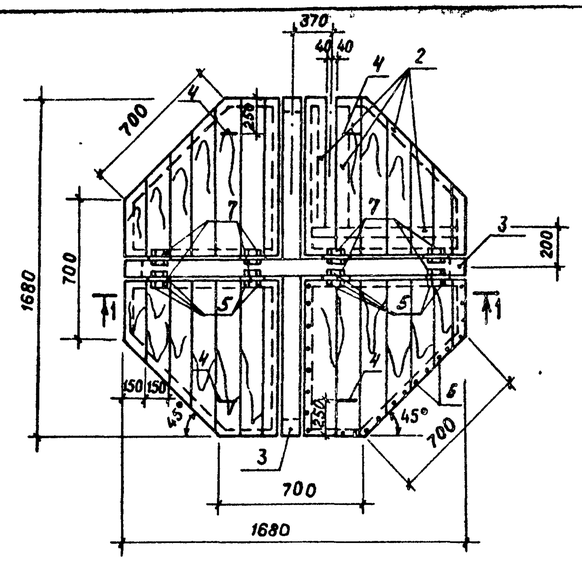

Поз.4

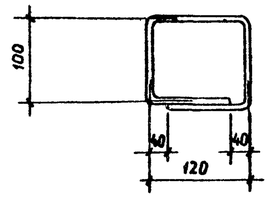

1-1

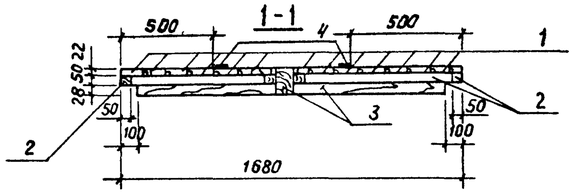

Формат	Зона	Поз.	Обозначение	Наименование	Кол.	Примечание
				Детали		
		1	ТП КЖИ Щ1. 1	Доска δ=22 ГОСТ8486-66 $\ell_{ср}$=560	28	1,4 кг
		2	2	Брусок 50×50 ГОСТ8486-66 $\ell_{ср}$=750	19	1,1 кг
		3	3	Брус 100×100 ГОСТ8486-66 ℓ=1480	2	8,6 кг
		4	4	А-I-10-ГОСТ5781-82 ℓ=480	4	0,3 кг
				Стандартные изделия		
		5	ТП КЖИ.Щ1.5	Шурупы А4×30 ГОСТ1145-80	32	
		6	6	Гвозди К2,5×60 ГОСТ4028-63	124	
		7	7	Петля ПН1-11ДП ГОСТ 5088-78	8	

Сорт пиломатериалов - 4.
Деревянные детали-антисептировать.

Привязан

Инв. №

Проверил	Краснова		
Ст. инж	Смирнова		
Рук гр	Краснова		
ГИП	Лоуцкер		
Гл.констр	Шапиро		
Н контр	Лоуцкер		
Нач отд	Красавин		

ТП 902-2-412.86 КЖИ. Щ1

Щит деревянный (Щ1)

Стадия	Масса	Масштаб
Р	111,5	

Лист | Листов 1

ЦНИИЭП инженерного оборудования г Москва

Инв. № подл. | Подпись и дата | Взам. инв. №

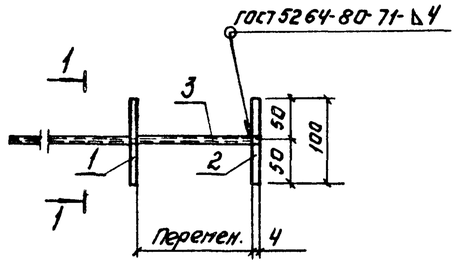

1-1

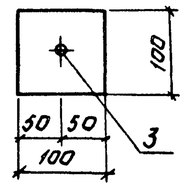

Формат	Зона	Позиц.	Обозначение	Наименование	Кол.	Примеч.
				Детали		
Б4		1	ТП КЖИ.МН2.1	Полоса $\frac{Б\text{-}2\ 4\times100\ ГОСТ103\text{-}76}{ВСТ3сп5\text{-}1\ ГОСТ535\text{-}79}$ ℓ=100	1	0,31 кг
Б4		2	2	Полоса $\frac{Б\text{-}2\ 4\times100\ ГОСТ103\text{-}76}{ВСТ3сп5\text{-}1\ ГОСТ535\text{-}79}$ ℓ=100	1	0,31 кг
Б4		3	3	Труба Ц-10×2,8-1700 ГОСТ3262-75*	1	1,372

1. В пластине поз. 1 отверстие раззенковать.
2. Трубу поз. 3 приварить к поз. 1 после установки закладной детали в плите. Расстояние между пластинами поз. 1 и 2 определяется по месту.
3. Покрытие - горячее цинкование δ=50 мкм.

Инв. № подл. | Подпись и дата | Взам. инв. №

Привязан.

Инв. №

Провер	Краснова		
Ст. инж	Смирнова		
Рук. гр	Краснова		
ГИП	Лоуцкер		
Гл. констр	Шапиро		
Н. контр	Лоуцкер		
Нач. отд	Красавин		

ТП 902-2-412.86 КЖИ. МН2

Изделие закладное МН2.

Стадия	Масса	Масштаб
Р	2,00	

Лист | Листов 1

ЦНИИЭП инженерного оборудования г. Москва

Альбом II

Характеристика отопительно-вентиляционных систем.

Обозначение системы	Код систем	Наименование обслуживаемого помещения (технологического оборудования)	Тип установки	Вентилятор: Тип, исполнение по взрывозащите	№	Схема исполнения	Положение	L м³/ч	P, Па (кгс/м²)	n об/мин	Электродвигатель: Тип, исполнение по взрывозащите	N, кВт	n об/мин.	Воздухонагреватель: Тип	№	Кол.	Т-ра нагрева °С от	до	Расход тепла, Вт (ккал/ч)	ΔP, Па (кгс/м²)	Примечание
ПЕ1	1	Насосная станция установки доочистки		—	—	—	—	—	—	—	—	—	—	Ребристые трубы	—	—	-19	+5	3420 (2940)	—	
В1	1	Насосная станция установки доочистки Тепловой узел	12.5095-1	В-Ц4-70	2.5	1	Пр.0°	445	156.8 (16)	1375	4АА56А4	0.12	1375	—	—	—	—	—	—	—	

Ведомость чертежей основного комплекта

Лист	Наименование	Примечание
ОВ-1	Общие данные План. Схема системы отопления Схема системы В1. Схема системы теплоснабжения установки ПЕ1. Узел управления.	

Ведомость ссылочных и прилагаемых документов

Обозначение	Наименование	Примечание
	Ссылочные документы	
1.494-32	Зонты и дефлекторы вентиляционных систем	
5.904-10 В1	Узлы прохода вентиляционных вытяжных систем через покрытия промышленных зданий	
1.494-10	Решетки щелевые регулирующие типа Р	
5.904-5	Гибкие вставки для центробежных вентиляторов	
5.904-1	Крепление воздуховодов к строительным конструкциям.	
1.494-30 В.2	Установка и крепление центробежных вентиляторов на кронштейнах	
4.904-69	Детали крепления санитарно-технических приборов и трубопроводов	
	Прилагаемые документы	
ТП 902-2-412.86 ОВ.ИЗ	Воздуховод из асбестоцементных листов. Узлы соединения	
Т.П. 902-2-412.86 ОВ.ИЗ; ОВ.ИЗ	Тепловая изоляция трубопроводов. Воздухосборник вертикальный	
ОВ СО.	Спецификация оборудования к основному комплекту чертежей марки ОВ	
ОВ ВМ	Ведомость потребности в материалах к основному комплекту чертежей марки ОВ	

Основные показатели по чертежам отопления и вентиляции

Наименование здания (сооружения), помещения	Объем м³	Периоды года при $t_н$ °С	Расход тепла, Вт (ккал/ч): На отопление	На вентиляцию	На горячее водоснабжение	Общий	Расход холода Вт (ккал/ч)	Установ. влен. мощн. эл. двигат. кВт.
Установка доочистки сточных вод на фильтрах производительностью 100÷200 м³/сут	203	-30°	9228 (7935)	3420 (2940)	—	12648 (10875)	—	0.12

Типовой проект разработан в соответствии с действующими нормами и правилами и предусматривает мероприятия обеспечивающие взрывную взрывопожарную и пожарную безопасность при эксплуатации здания.

Главный инженер проекта / Нариссова /.

Общие указания

Проект отопления и вентиляции установки доочистки разработан на основании архитектурно-строительных и технологических чертежей в соответствии со СНиП II-33-75*, СНиП II-3-79*

При разработке проекта приняты расчетные температуры наружного воздуха:

для отопления - $t_о$: -30°С

для вентиляции - $t_в$: - 19°С

Внутренние температуры в помещениях приняты по заданию технологов: насосная станция установки доочистки-(+5°С) тепловой узел -(+12°С)

Теплоснабжение здания запроектировано от наружной теплосети. Теплоноситель - вода с параметрами 95°-70°С Присоединение систем отопления и вентиляции к наружным тепловым сетям-непосредственное. Ввод в здание осуществляется в помещение теплового узла.

Трубопроводы теплоснабжения системы ПЕ1 и теплового узла изолируются минераловатными матами δ=40мм с последующим покрытием по изоляции рулонным стеклопластиком. Все трубопроводы, нагревательные приборы металлические и асбестоцементные воздуховоды окрашиваются масляной краской.

Монтаж отопительно-вентиляционного оборудования вести в соответствии со СНиП III-28-75.

План

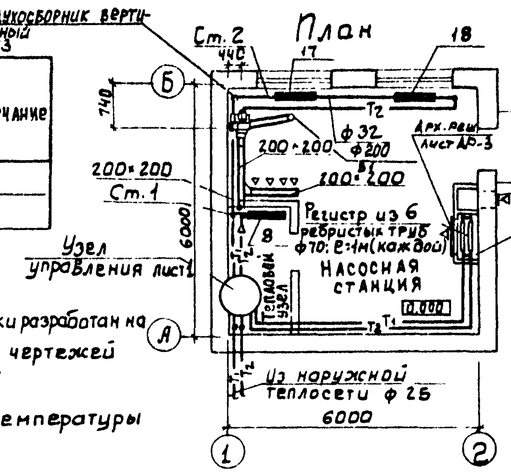

В1

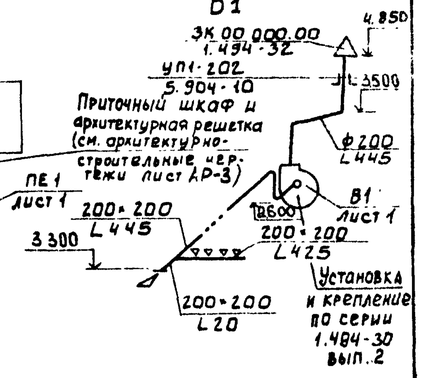

Система отопления

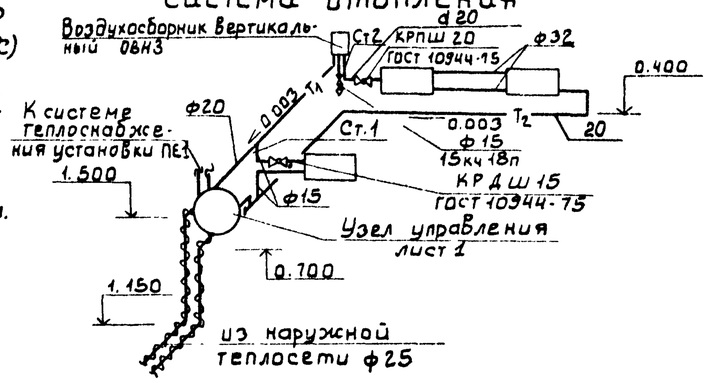

План-схема

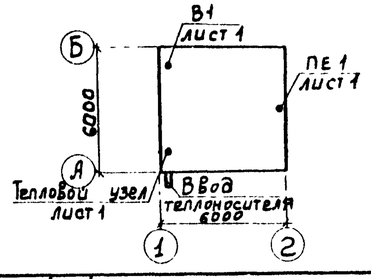

Система теплоснабжения установки ПЕ1

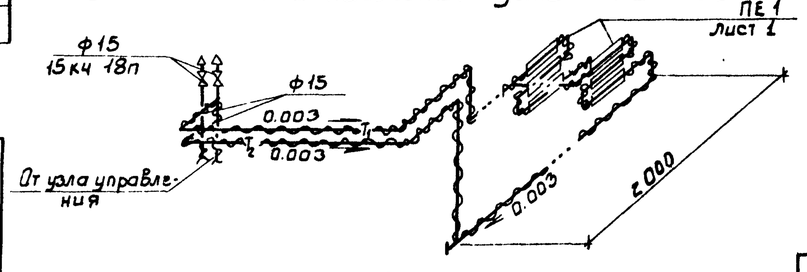

Узел управления

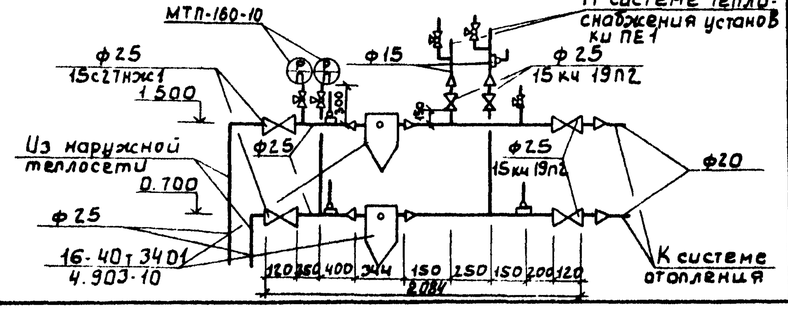

Привязан			
Инв. №			
ТП 902-2-412.86 ОВ			
Н.контр.	Полтинникова		
Техник	Бодрова		
Ст.инж.	Орешкина		
Рук.гр.	Найштут		
ГИП	Нариссова		
Нач.отд.	Платонов		

Установка доочистки сточных вод на фильтрах производительностью 100÷200 м³/сут

Стадия	Лист	Листов
Р	1	1

Общие данные. План. Схема системы отопления. Схема системы В1. Схема системы теплоснабжения установки ПЕ1. Узел управления.

ЦНИИЭП инженерного оборудования г. Москва.

21345-02 21

Согласовано: Отдел АСП Глебов; Отдел АСП Краснова; Отдел ЭАД Боева

Бондаренко; Отдел КР; Взам. инв. №; Подп. и дата; Инв. № подл.

Инв. № подл.	Подпись и дата	Взам. инв. №

Типовой проект

902-2-412.86

Установка доочистки сточных вод на каркасно-засыпных фильтрах производительностью 100-200 м³/сутки

Альбом II

Эскизные чертежи общих видов нетиповых конструкций систем отопления и вентиляции

Привязан.

Инв. №

Содержание.

Обозначение	Наименование	Примечание
ТП 902-2-412.86ОВН1	Воздуховод из асбестоцементных листов.	
	Узлы соединений.	
ТП 902-2-412.86 ОВН2	Тепловая изоляция трубопроводов.	
ТП 902-2-412.86ОВН3	Воздухосборник вертикальный.	

Привязан:

Инв. №

Н. контр.	Полтинникова	
Инженер	Куприна	
Ст инж	Орешкина	
Рук. гр	Найштут	
ГИП	Нарциссова	
Нач. отд	Платонов	

ТП 902-2-412.86 ОВН

Содержание.

Стадия	Лист	Листов
Р		

ЦНИИЭП инженерного оборудования г. Москва

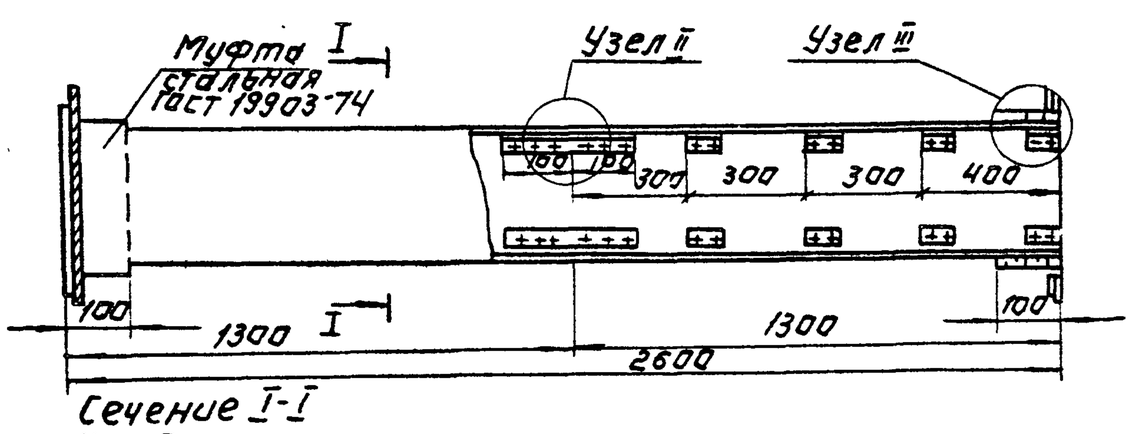

Сечение I-I

Узел I

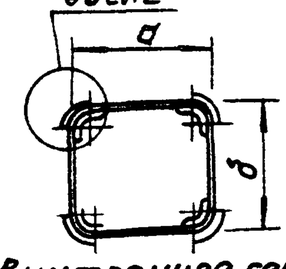

Внутреннее сечение воздуховодов.

а	б
200	200

1. В чертеже дана максимальная длина звена, которая при необходимости может быть уменьшена.
2. Муфта перед её установкой внутри и торец воздуховода снаружи оклеиваются тканью на водонепроницаемом клее, дающем надежную склейку металла и ткани. Закрепление муфты на воздуховоде производится в соответствии с п. 5.65 СНиП III-28-75 путем уплотнения зазора между муфтой и воздуховодом пеньковым канатом, смоченным казеиновым клеем и асбестоцементным раствором с добавлением в него казеинового клея с последующим заполнением зазора асбестоцементным раствором более густой консистенции замешанном на расширяющемся цементе с добавлением казеинового клея.
3. Муфты и фланец предварительно перед установкой на воздуховод окрашиваются масляной краской
Весь воздуховод перед установкой грунтуется под масляную покраску

Узел I

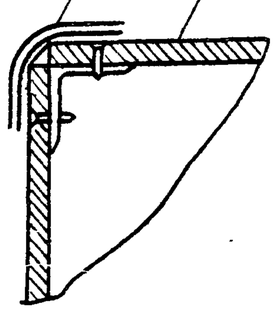

Узел II

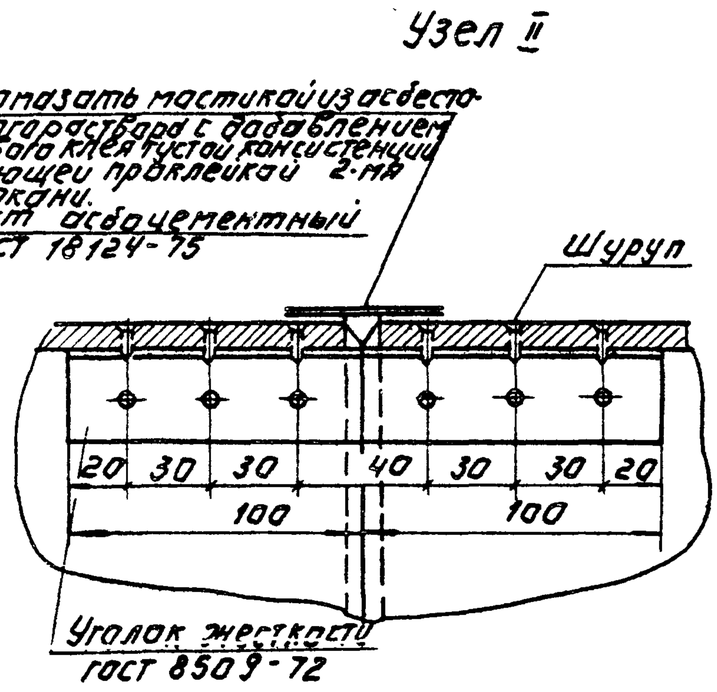

Узел III

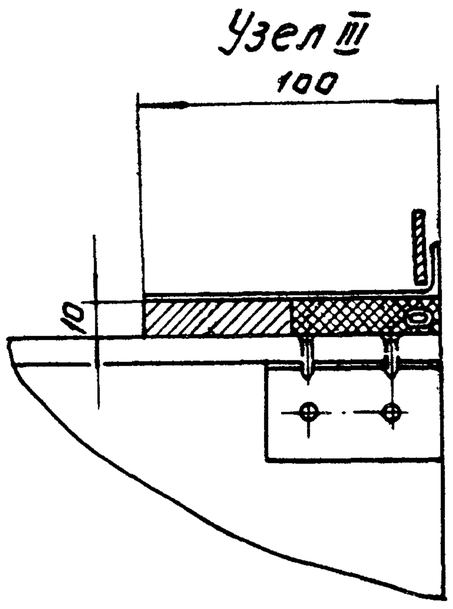

Привязан:

Инв. №

Н. контр.	Полтинникова	
Инженер	Куприна	
Ст инж	Орешкина	
Рук. гр	Найштут	
ГИП	Нарциссова	
Нач. отд	Платонов	

ТП 902-2-412.86 ОВН1

Воздуховод из асбестоцементных листов. Узлы соединений.

Стадия	Лист	Листов
Р		

ЦНИИЭП инженерного оборудования г. Москва

Копировал: Логинова

Формат: А3

2/346-02 22

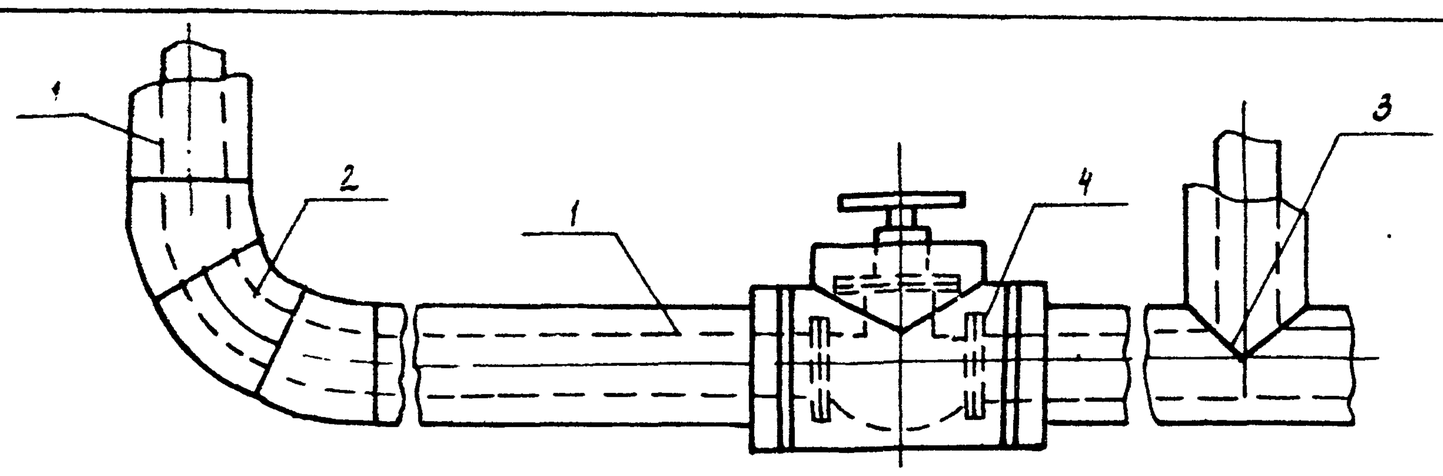

Поз	Наименование элемента
1	Изоляция трубопроводов
2	Изоляция ствойов
3	Изоляция тройников
4	Изоляция арматуры

№ п.п.	Обозначение по чертежу заказчика (№ по схеме)	Наименование изолируемых объектов	Количество объектов	Размеры объектов: Наружный диаметр или размеры сечения, мм	Размеры объектов: длина или высота, м	Место нахождение	Температура теплоносителя °С	Теплоизоляционные конструкции: толщина основного слоя	Теплоизоляционные конструкции: назначение	Теплоизоляционные конструкции: Наименование основных элементов	Примечание
1	2	3	4	5	6	7	8	9	10	11	12
1	1	Трубопровод подающий теплоснабжения	-	ф 25	5	Помещение t = 5°С	95°	40	Соблюдение на поверхности изоляции t ≤ 45°С	Грунт ГФ-021 (ТУ 6-10-10642-77)	
		подающий вентиляции	-	ф 15	19		95°	40			
		обратный теплоснабжения	-	ф 25	5		70°	40		Краска БТ-177 (ОСТ 6-10-426-79)	
		обратный вентиляции	-	ф 15	25		70°	40			
2	2	Отвод	5	ф 15,25	-		95°	40		Маты минераловатные на синтетическом связующем (ГОСТ 9573-82)	
		Отвод	5	ф 15,25	-		70°	40			
3	3	Тройник	1	ф 25	-		95°	40		Рулонный стеклопластик (ТУ 6-11-145-79)	
		Тройник	1	ф 25	-		70°	40			
4	4	Арматура	3	ф 25	-		95°	40			
		Арматура	3	ф 25	-		70°	40			

Допускается применять для защиты наружной поверхности труб от коррозии, кроме указанных в графе 11, материалы, приведенные в приложении № 8 СНиП II-Г.10-73*

Н. контр.	Полтинникова		
Инженер	Куприна		
Ст. инж.	Орешкина		
Рук. гр.	Найштут		
ГИП	Нарцисова		
Нач. отд.	Платонов		

Привязан

Инв. №

ТП 902-2-412.86 ВВ2

Тепловая изоляция трубопроводов.

Стадия	Лист	Листов
Р		1

ЦНИИЭП инженерного оборудования г. Москва

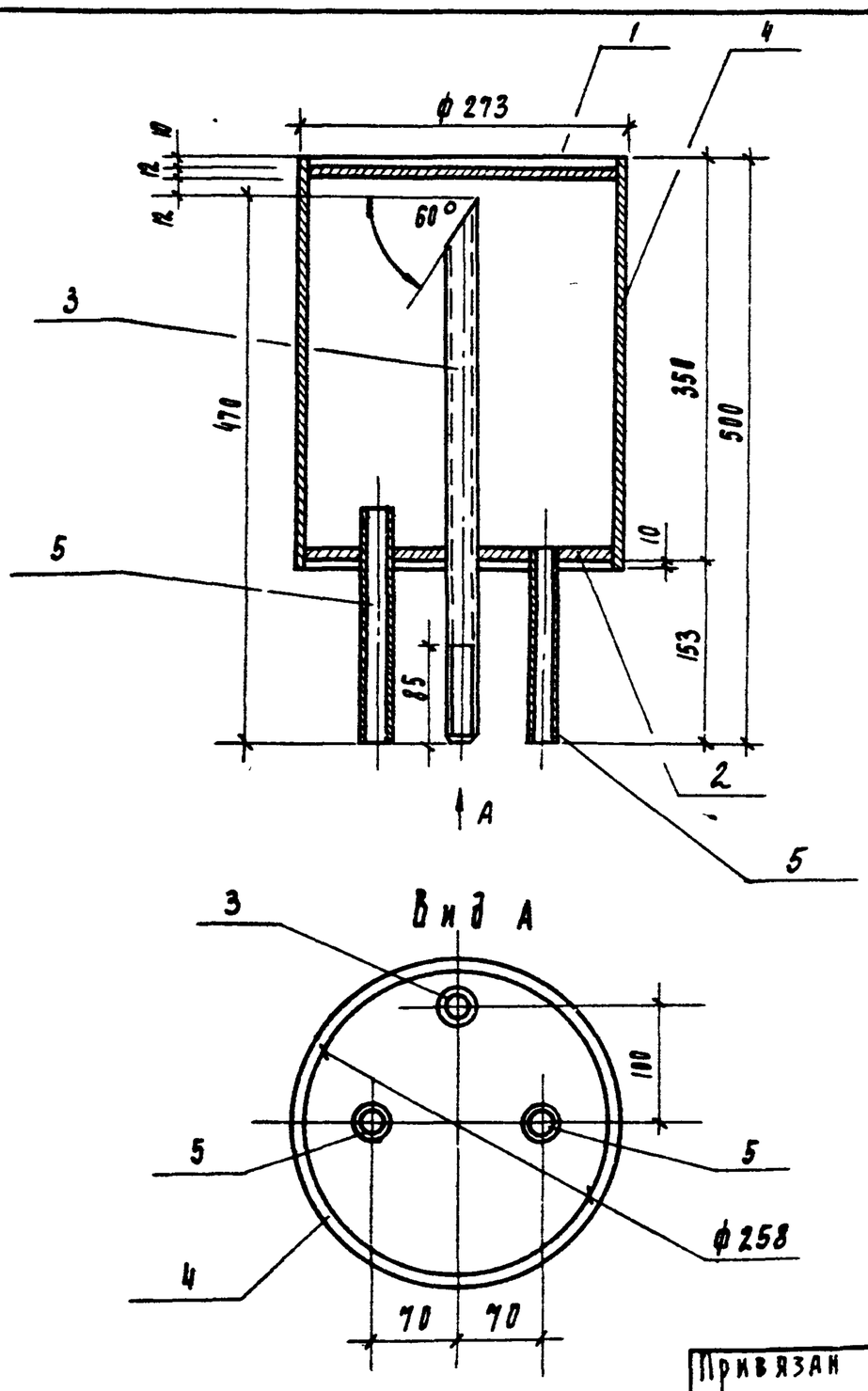

Поз	Наименование	Кол	Дополнительные указания
	Материалы		
	Лист ГОСТ 19903-74 / Ст. 3 ГОСТ 14637-79		
1	Б-10	10.5 м²	
2	Б-12	10.5 м²	
	Труба ГОСТ 10704-76 / А Ст. 3 сп ГОСТ 10705-80		
3	20 × 2	0.47 м	
4	273 × 7	0.35 м	
	Труба ГОСТ 3262-75		
5	20 × 2.5	0.33 м	

Сварные швы по ГОСТ 5264-80

Н. контр.	Полтинникова		
Инжен.	Куприна		
Ст. инж.	Орешкина		
Рук. гр.	Найштут		
ГИП	Нарцисова		
Нач. отд.	Платонов		

Привязан

Инв. №

ТП 902-2-412.86 ВВ3

Воздухосборник вертикальный

Стадия	Лист	Листов
Р		1

ЦНИИЭП инженерного оборудования г. Москва

21345-02 ВВ

Копировал Годлевская

Формат А2

Альбом II

Ведомость рабочих чертежей основного комплекта

Лист	Наименование	Примечание
ВК-1	Общие данные. План на отм. 0.000	
	Схемы трубопроводов В1; К1	

Ведомость прилагаемых документов

Обозначение	Наименование	Примечание
СО	Спецификация оборудования	
ВМ	Ведомости потребности в материалах.	

Основные показатели по чертежам водопровода и канализации

Наименование системы	Потребный напор на вводе м. вод. ст.	Расчетный расход				Установленная мощность электродвигателей, кВт	Примечание
		м³/сут	м³/ч	л/с	при пожаре		
В1	10	—	—	0,2	—	—	
К1		—	—	0,3	—	—	

Экспликация помещений

N	Наименование	Примечание
1	Насосная станция установки доочистки	

План на отм. 0.000

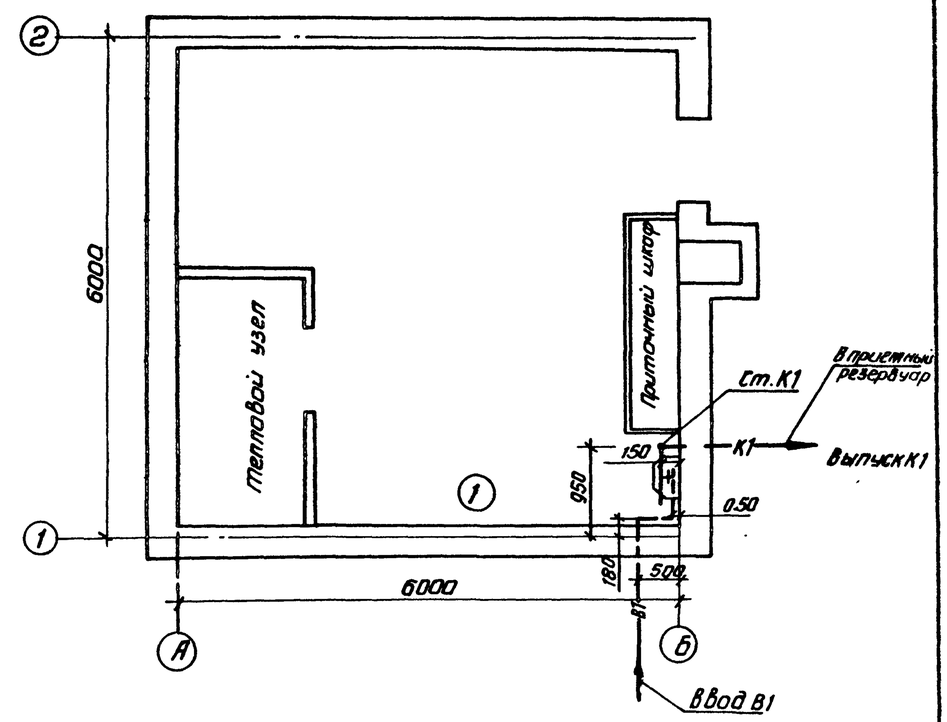

В1

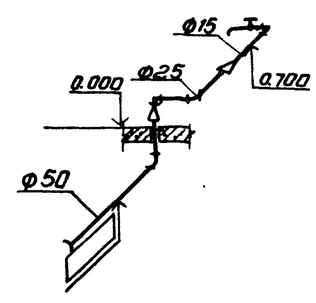

К1

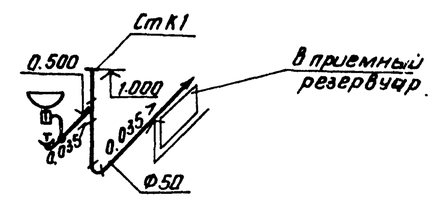

1) Отметка 0.000 (пол здания) соответствует абсолютной отм. [ ]

2) Отметки водопроводного ввода и канализационного выпуска уточняются при привязке типового проекта в зависимости от глубины промерзания грунтов.

Типовой проект разработан в соответствии с действующими нормами и правилами и предусматривает мероприятия, обеспечивающие взрывную, взрывопожарную и пожарную безопасность при эксплуатации здания.

Главный инженер проекта /Бондаренко/

Инв. № подл. | Подп. и дата | Взам. инв. №

Н. контр.	Машинова		
Провер.	Машинова		
Инж.	Родионова		
Ст. инж.	Лущихина		
ГИП	Бондаренко		
Гл. спец.	Сирота		
Нач. отд	Гольдман		

Инв. №

Привязан

ТП 902-2-412.86 ВК

Установка доочистки сточных вод на фильтрах производительностью 100; 200 м³/сут.

Стадия	Лист	Листов
Р	1	1

Общие данные. План на отм. 0.000. Схемы трубопроводов В1; К1

ЦНИИЭП инженерного оборудования г. Москва

Копировал: Антипова 21345-02 24 Формат А2

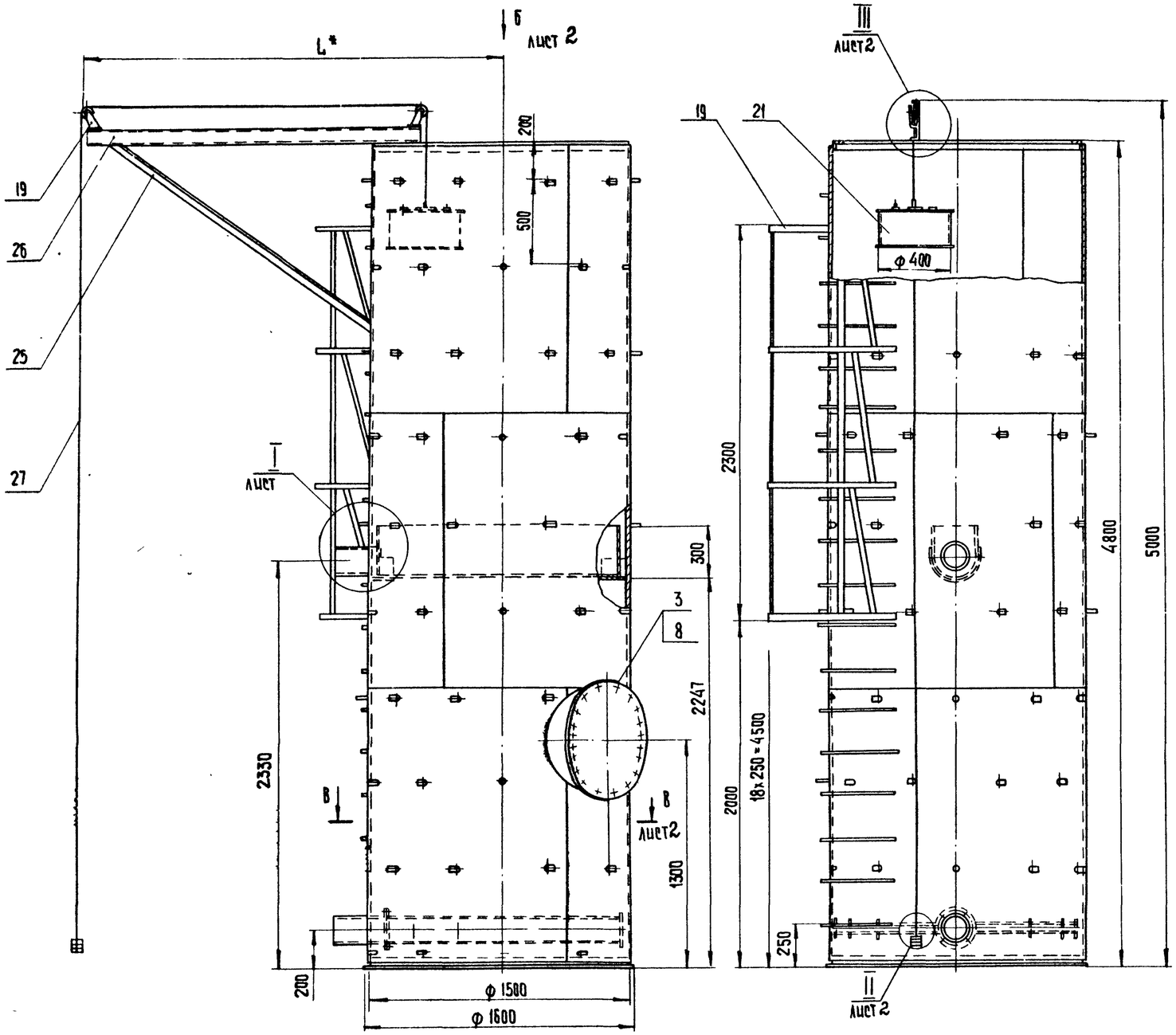

Поз.	Наименование	Кол.	Дополнительные указания
	Стандартные изделия		
	Болт ГОСТ 7798-70		
1	М6-6g х 25.58	6	
2	М16-6g х 50.58	8	
3	М20-6g х 50.58	20	
	Гайка ГОСТ 5915-70		
5	М6-6Н.5	6	
6	М12-6Н.5	2	
7	М16-6Н.5	8	
8	М20-6Н.5.	20	
10	Шайба 6.65Г ГОСТ 6402-70	2	
11	Шайба 6.01. ГОСТ 10906-78	4	
12	Шайба 8.65Г ГОСТ 11371-78	2	
13	Шайба 12.65Г ГОСТ 11371-78	1	
14	Шплинт 1,6х16-01 ГОСТ 397-79	2	
	Фланец ГОСТ 12820-80		
15	1-150-2,5	2	
16	1-500-2,5	1	
	Материалы		
	Круг ГОСТ 2590-71 / Ст.3 ГОСТ 535-79		
17	3-В	10 м	0,55 кг
18	6-В	8 м	1,77 кг
19	Лист Б-3 ГОСТ 19903-74 / Ст 3 ГОСТ 16523-70	24,31 м²	572,5 кг
20	Лист Б-6 ГОСТ 19903-74 / Ст 3 ГОСТ 14637-79	2,31 м²	108,8 кг
21	Ст.3 ГОСТ 380-71		13,6 кг
	Труба ГОСТ 10704-76 / Ст.3 ГОСТ-10706-76		
22	57 х 2,5	5,1 м	17,14 кг

1. Сварные швы по ГОСТ 5264-80.
2. L* - уточнить при сборке.
3. Покрытие наружных и внутренних поверхностей - комплексное двухслойное, грунтом ХС-010, эмалью ХС-710 и лаком ХС-76 по ГОСТ 9355-81.

Масса каркаса, кг - 850

23	159х3	2м	23,1 кг
24	530х6	0,25м	19,4 кг
25	Уголок 50х50х4-Б ГОСТ 8509-72 / Ст.3 ГОСТ 535-79	13м	39,7 кг
26	Швеллер 8 ГОСТ 8240-72 / Ст 3. ГОСТ 535-79	2,8 м	19,74 кг
27	Канат 3,1-Г-В-Н-1568 (160) ГОСТ 3066-80	7,5 пм	0,35 кг
28	Пластина I, лист ТМКЩ-Р-3 ГОСТ 7338-77	0,45 м²	1,76 кг

Разраб.	Пучкова		ТП 902-2-412.86 ТХН
Пров.	Кремнев		Каркасно-засыпной фильтр. Эскизный чертеж общего вида
Т.контр.	Шипков		Стадия / Лист 1 / Листов 2
Н.контр.	Хромихина	03.86	ЦНИИЭП инженерного оборудования
Утв.	Шипков		

Альбом II

Инв. № подл. | Подпись и дата | Взам. инв. №

Копировал: Хюппенен 21345-02 25 Формат А2

Альбом II

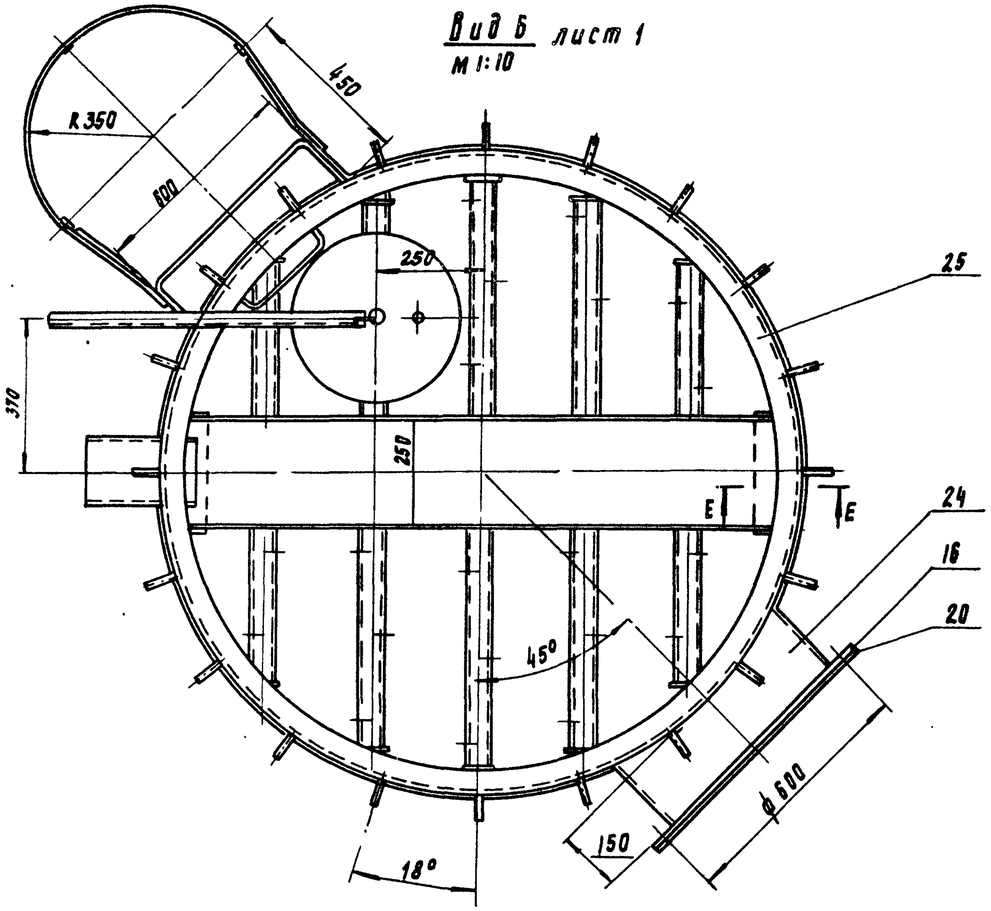

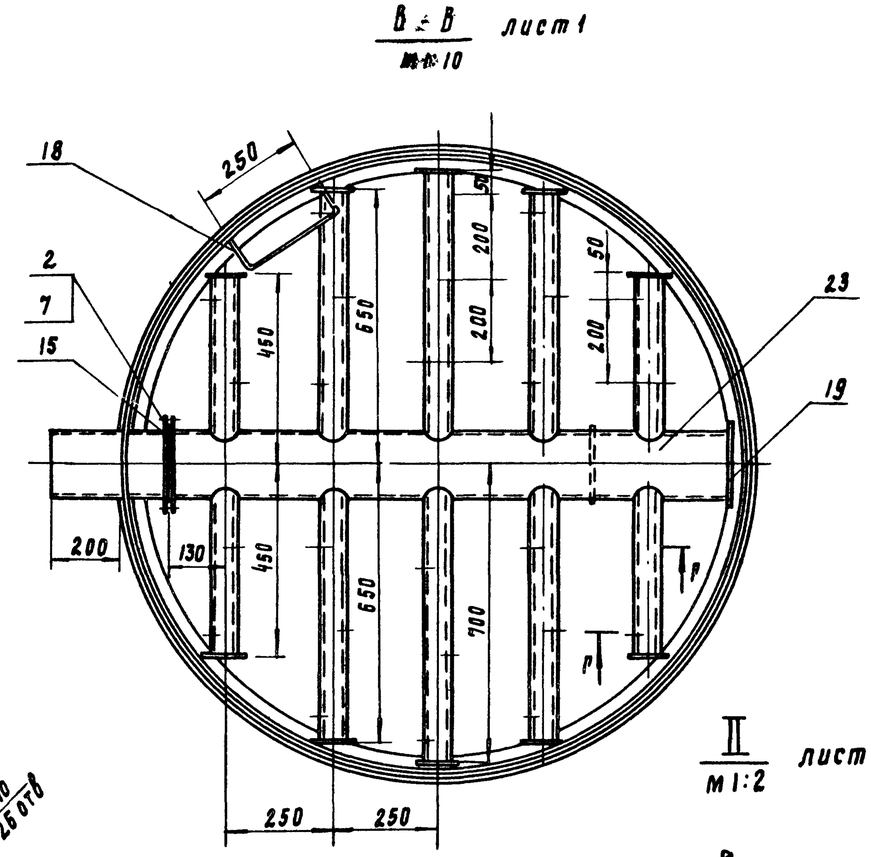

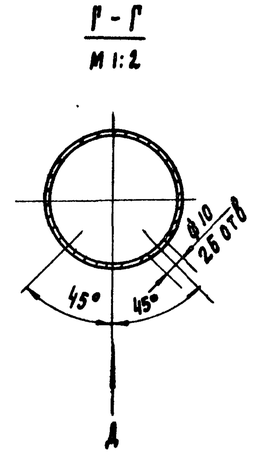

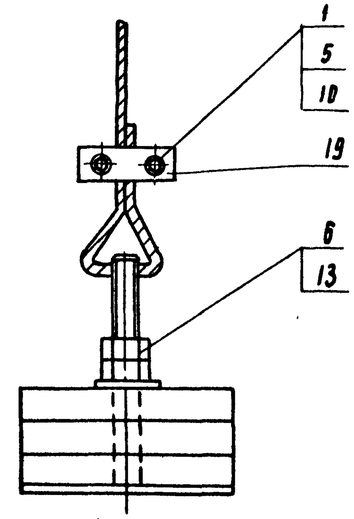

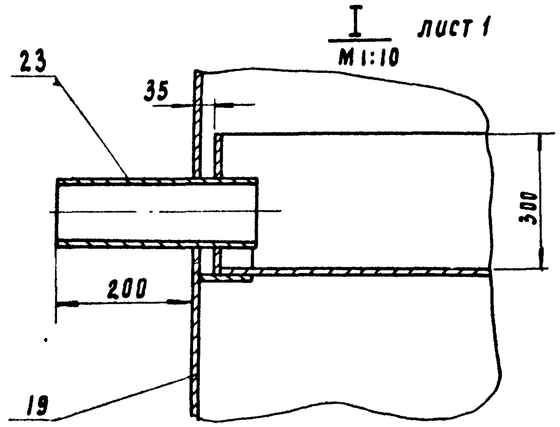

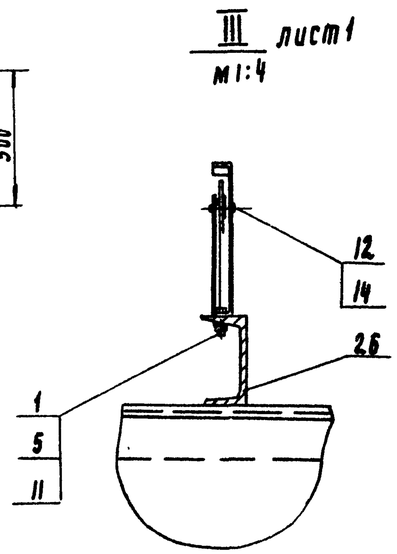

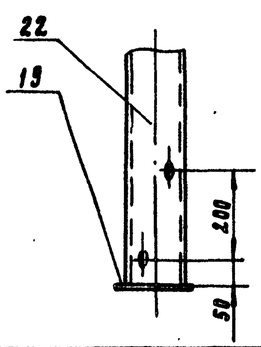

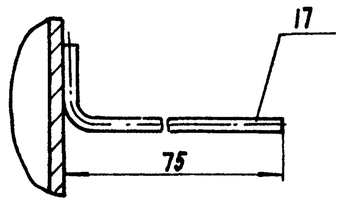

Инв. № подл. | Подпись и дата | Взам. инв. №

ТП 902-2-412.86 ТХН-

Лист 2

Инв.№ подл. | Подпись и дата | Взам. инв.№

Типовой проект
902-2-412.86

Установка доочистки сточных вод на фильтрах производительностью 100; 200 м³/сут.

Альбом II

Чертежи общих видов нетиповых конструкций.

Привязан:

Инв.№

Содержание

Обозначение	Наименование	Примечание
ТП ТХН	Изоляция трубопроводов ф 159х3; мягкими	
	теплоизоляционными материалами	

Привязан:

Инв.№

Н.контр	Машникова		ТП 902-2-412.86 ТХН
Ст.инж	Лущихина		Содержание
ГИП	Бондаренко		Стадия Р · Лист 1 · Листов 1
Гл.спец	Сирота		ЦНИИЭП инженерного оборудования г. Москва
Нач.отд	Гольдман		

Формат А4

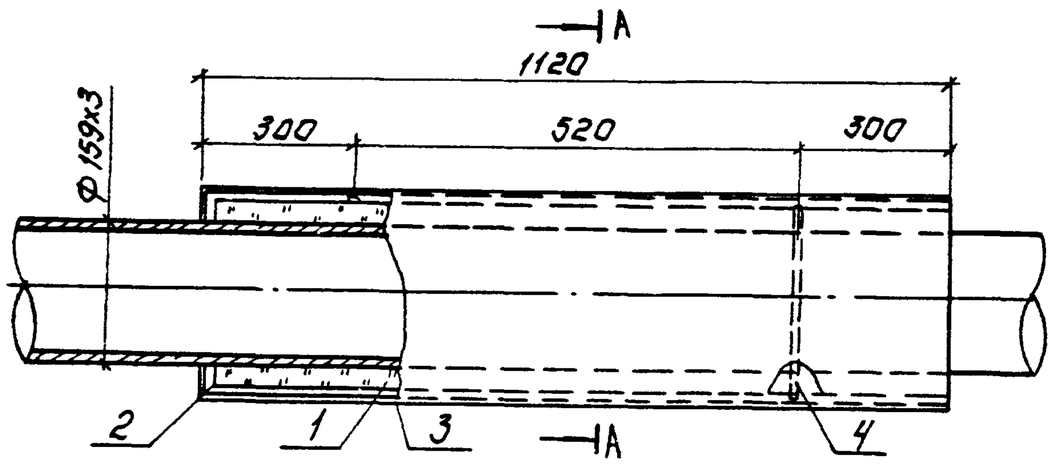

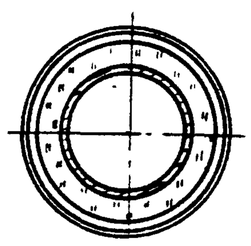

Марка, поз.	Наименование	Ед. изм.	Кол-во.
1	Слой теплоизоляционный.		
	Полуцилиндры из минеральной	м³	0.18
	ваты 100 на синтетическом		
	связующем ГОСТ 23208-78.		
2	Слой пароизоляции из рубероида		
	на горячем битуме:		
	Рубероида.	м²	4.35
	Битума.	кг	0.75
3	Покровный слой		
	Сталь тонколистовая кровельная	м²	4.54
	ГОСТ 17715-72 (толщина 0.8мм.)		
4	Лента стальная упаковочная		
	0,7х20 ГОСТ 3560-73	кг	1.54

Привязан:

Инв.№

Н.контр	Машникова		ТП 902-2-412.86 ТХН
Ст.инж	Лущихина		Изоляция трубопроводов ф 159х3 мягкими теплоизоляционными материалами
ГИП	Бондаренко		Стадия Р · Лист · Листов
Гл.спец	Сирота		ЦНИИЭП инженерного оборудования г. Москва
Нач.отд	Гольдман		

Копировал: Догинова Формат А3

21345-02 (27) Ал. II

(26)