ТИПОВОЙ ПРОЕКТ
902-1-136.88

КАНАЛИЗАЦИОННАЯ НАСОСНАЯ СТАНЦИЯ ПРОИЗВОДИТЕЛЬНОСТЬЮ 13-150 $М^3$/Ч. НАПОРОМ 8-60 М ПРИ ГЛУБИНЕ ЗАЛОЖЕНИЯ ПОДВОДЯЩЕГО КОЛЛЕКТОРА 4,0 М

(СБОРНО-МОНОЛИТНЫЙ ВАРИАНТ)

АЛЬБОМ 5

КЖ 2 И ПОДЗЕМНАЯ ЧАСТЬ. ИЗДЕЛИЯ.

ЦЕНТРАЛЬНЫЙ ИНСТИТУТ ТИПОВОГО ПРОЕКТИРОВАНИЯ
ГОССТРОЯ СССР

Москва, А-445, Смольная ул., 22

Сдано в печать X 1990 года

Заказ № 9637 Тираж 1300 экз

ТИПОВОЙ ПРОЕКТ
902-1-136.88

КАНАЛИЗАЦИОННАЯ НАСОСНАЯ СТАНЦИЯ ПРОИЗВОДИТЕЛЬНОСТЬЮ 13-150 М³/Ч, НАПОРОМ 8-60 М ПРИ ГЛУБИНЕ ЗАЛОЖЕНИЯ ПОДВОДЯЩЕГО КОЛЛЕКТОРА 4,0 М

(СБОРНО-МОНОЛИТНЫЙ ВАРИАНТ)

АЛЬБОМ 5

КЖ 2 И ПОДЗЕМНАЯ ЧАСТЬ. ИЗДЕЛИЯ.

РАЗРАБОТАН ПРОЕКТНЫМ ИНСТИТУТОМ
„ХАРЬКОВСКИЙ ВОДОКАНАЛПРОЕКТ"

ГЛАВНЫЙ ИНЖЕНЕР ИНСТИТУТА С.А. БОНДАРЕНКО
ГЛАВНЫЙ ИНЖЕНЕР ПРОЕКТА В.С. ЛЯЛЮК

УТВЕРЖДЕН И ВВЕДЕН В ДЕЙСТВИЕ
ГЛАВНЫМ УПРАВЛЕНИЕМ ПРОЕКТИРОВАНИЯ ГОССТРОЯ СССР
ПРОТОКОЛ ОТ 19.07.88 N46

© ЦИТП Госстроя СССР, 1988

Альбом 5

ТП 902-1-136.88

Содержание альбома

Формат	Обозначение	Наименование	Стр.	Примечание
А3	902-1-136.88-КЖ2И-ТТ	Технические требования	3	
А3	-ПС1	Панель стеновая ПС1	4	
А4	-ПГ1	Панель перегородочная ПГ1	4	
А3	-ПС1СБ	Панель стеновая ПС1.		
		Сборочный чертеж	5,6	
А4	-ПС2	Панель стеновая ПС(ПС2-ПС11)	7	
А3	-ПС2СБ	Панель стеновая ПС(ПС2-ПС11).		
		Сборочный чертеж	8-12	
А3	-ВМС1	Ведомость расхода стали	13	
А3	-ПГ1СБ	Панель перегородочная ПГ1.		
		Сборочный чертеж	14-16	
А4	-ПГ48.20У2ш	Панель перегородочная ПГ48.20-У2ш		
		ПГ 48.20-У2ш-1	17	
А4	-ВМС2	Ведомость расхода стали	17	
А3	-ПГ48.20-У2шСБ	Панель перегородочная ПГ 48.20-У2ш		
		ПГ 48.20-У2ш-1. Сборочный чертеж	18	
А4	-ПГ2	Панель перегородочная ПГ(ПГ2-ПГ3)	19-21	
А3				
А4	-МН1	Изделие закладное МН1	22	
А3	-МН1СБ	Изделие закладное МН1.		
		Сборочный чертеж	23	

	Обозначение	Наименование	Стр	Примечание
А4	902-1-136.88-КЖ2И-С1	Сетка арматурная С1	24	
А4	-С2	Сетка арматурная С2	24	
А4	-С3	Сетка арматурная С3	25	
А4	-С4	Сетка арматурная С4	25	
А4	-С5	Сетка арматурная С5,7	26	
А4	-С5СБ	Сетка арматурная С5,С7		
		Сборочный чертеж	26	
А4	-С6	Сетка арматурная С6,С8	27	
А4	С6СБ	Сетка арматурная С6,С8.		
		Сборочный чертеж	27	
А4	-Кр1	Каркас плоский Кр1	28	
А4	-Кр2	Каркас плоский Кр2	28	
А4	-Кр3	Каркас плоский Кр3	29	
А4	-ММ1	Изделие соединительное ММ1	30	
А4	-ММ2	Изделие соединительное ММ2	30	

Инв. N подл. | Подпись и дата | Взам. Инв. N

Привязан

Инв. N°

Альбом 5

Технические требования к изготовлению сборных железобетонных изделий.

1. Сборные железобетонные изделия запроектированы из тяжелого бетона при условии их изготовления в заводских условиях в инвентарных стальных формах. Изделия должны изготовляться в точном соответствии с рабочими чертежами, а также требованиями ГОСТ 13015.1-81 „Изделия железобетонные и бетонные. Общие технические требования."
2. Изделия армируются арматурными сетками и каркасами.
3. Фиксация закладных изделий осуществляется путем крепления их к опалубочной форме.
4. Для строповки изделий, при извлечении их из опалубочной формы и при транспортировке, предусмотрено применение строповочных петель.
5. Складирование изделий производится в штабелях, высота штабеля назначается из условия обеспечения требований техники безопасности согласно СНиП III-4-80 „Техника безопасности в строительстве" Подкладки должны устанавливаться в местах расположения строповочных петель или отверстий для подъема.
6. Погрузку и транспортирование изделий следует производить в соответствии с рекомендациями „Временных указаний по перевозке унифицированных сборных железобетонных деталей и конструкций промышленного строительства автомобильным транспортом" (Стройиздат, 1966г.)

Технические требования к изготовлению арматурных и закладных изделий.

1. Плоские арматурные изделия следует изготовлять при помощи контактной точечной сварки по ГОСТ 14098-85.
2. Сварку сеток и каркасов производить во всех точках пересечения стержней.
3. Размеры сеток и каркасов даны по осям и торцам стержней.
4. Сварку закладных изделий производить в соответствии с ГОСТ 14098-85 „Соединения сварные арматуры и закладных изделий железобетонных конструкций", ГОСТ 5264-80.
5. Сварку тавровых соединений круглых стержней с листовым прокатом закладных изделий выполнять под слоем флюса.
6. Качество арматурных и закладных изделий должно удовлетворять требованиям ГОСТ 10922-75 и ГОСТ 23858-79.
7. Катет сварных швов принять по наименьшей толщине свариваемых элементов
8. Материал прокатной стали закладных изделий принять марки Вст.3пс6-1 для сварных конструкций по ТУ 14-1-3023-80 и Вст.3кп2

Привязан	Нач.отд.	Шейко		ТП 902-1-136.88 - КЖ2И-ТТ
	Н.контр.	Сокольская		Технические требования
	Гл.спец.	Власенко		Стадия: Р; Лист: ; Листов: 1
	Рук.гр.	Тахтамышева		Госстрой СССР Союзводоканалниипроект Харьковский водоканалпроект
	Вед.инж.	Рягузова		
Инв.№	Вед.инж.	Кот		

Инв.№подл. | Подпись и дата | Взам.инв.№

Копир Майстренко 23281-05 4 Формат А4

Альбом 5

Формат	Зона	Поз.	Обозначение	Наименование	Кол.	Примечание
				Документация		
А4			902-1-136.88 -КЖ2И-ТТ	Технические требования		
А3			-ПС1СБ	Сборочный чертеж		
				Сборочные единицы		
А4		1	-С1	Сетка арматурная С1	1	
А4		2	-С2	С2	1	
		3	3.902.1-10.1 00.01.00-01	Каркас плоский Кр2	8	1,57кг
		4	3.902.1-10.1 00.22.00	Изделие закладное МН3	4	3,18кг
				Материалы		
		5		Бетон класса В25,		
				W6, F100	1,76	$м^3$

Привязан

Инв. №

Нач. отд	Шейко		
Н. контр.	Сокольская		
Гл. спец.	Власенко		
Рук. гр.	Тахтамышева		
Вед. инж.	Рягузова		
Вед. инж.	Кот		

Взам. инв. № | Подпись и дата | Инв. № подл.

ТП902-1-136.88 -КЖ2И-ПС1

Панель стеновая ПС1

Стадия	Лист	Листов
Р		1

Госстрой СССР Союзводоканалниипроект Харьковский Водоканалпроект

Формат А4

Формат	Зона	Поз.	Обозначение	Наименование	Кол.	Примечание
				Документация		
А3			902-1-136.88-КЖ2И-ТТ	Технические требования		
А3			-ПГ1СБ	Сборочный чертеж		
				Сборочные единицы		
А4		1	-С3	Сетка арматурная С3	1	
А4		2	-С4	С4	1	
		3	3.902.1-10.2 00.01.00-02	С3	1	
		4	3.902.1-10.1 00.01.00-01	Каркас плоский Кр2	8	
				Изделие закладное		
		5	3.902.1-10.2 00.20.00-01	МН2	4	
		6	1.400-15 В.1 140-23	МН 130-6	1,04	м
		7	1.400-15.В.1 130-23	МН 120-6	2	
		8	1.400-15.В.1 330	МН 312-2	2	
		9	1.400-15 В.1 130-29	МН 121-6	1	
		10	1.400-15 В.1 120-35	МН 110-6	1	
		11	5.900-2	Сальник Ду50, ℓ=200	1	
		12	5.900-2	Сальник Ду150, ℓ=200	2	
				Материалы		
		13		Бетон класса В25, W6, F50	1,79	$м^3$

Привязан

Инв. №

Нач. отд	Шейко		
Н. контр.	Сокольская		
Гл. спец.	Власенко		
Рук. гр.	Тахтамышева		
Вед. инж.	Рягузова		
Вед. инж.	Кот		

Взам. инв. № | Подпись и дата | Инв. № подл.

ТП902-1-136.88 - КЖ2И-ПГ1

Панель перегородочная ПГ1

Стадия	Лист	Листов
Р		1

Госстрой СССР Союзводоканалниипроект Харьковский Водоканалпроект

Копир. Майстренко 23281-05 5

Формат А4

Альбом 5

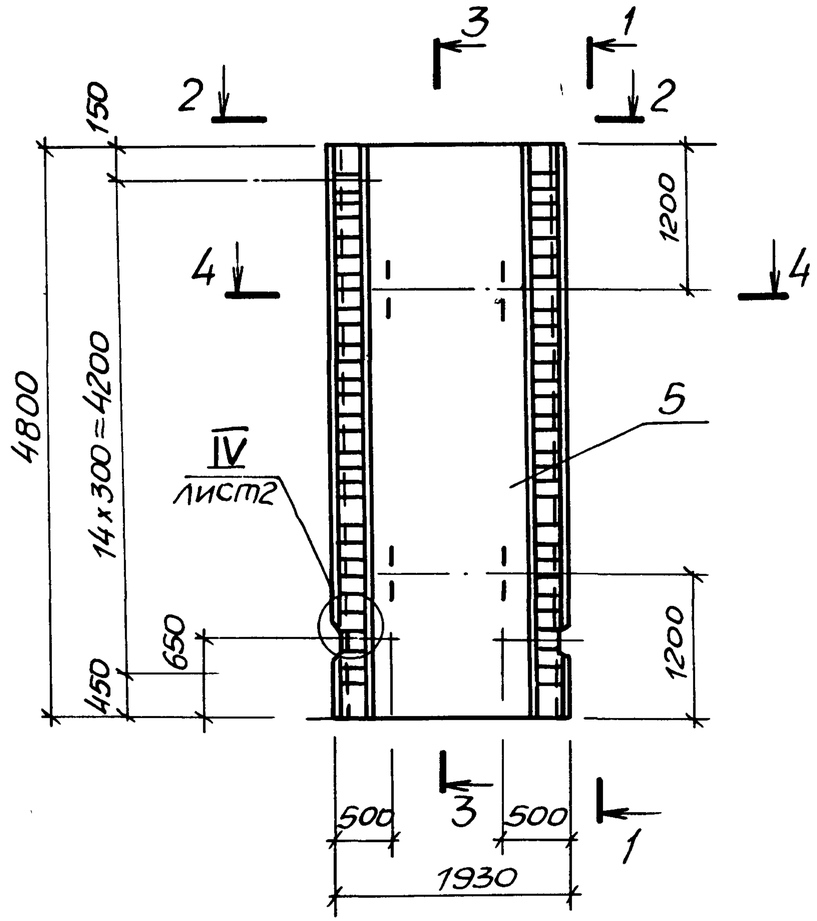

1-1

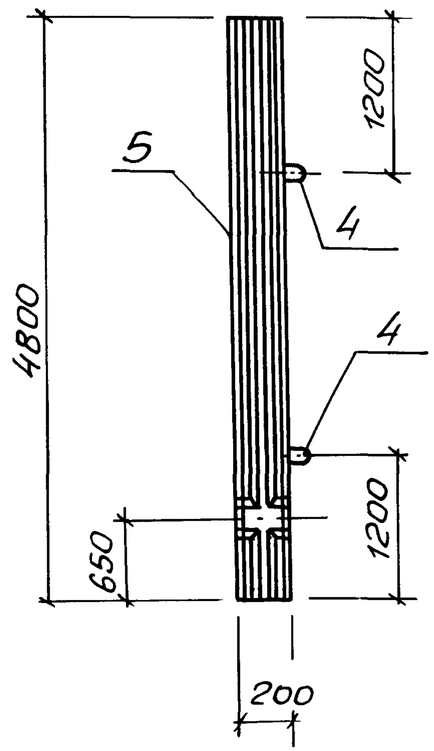

3-3

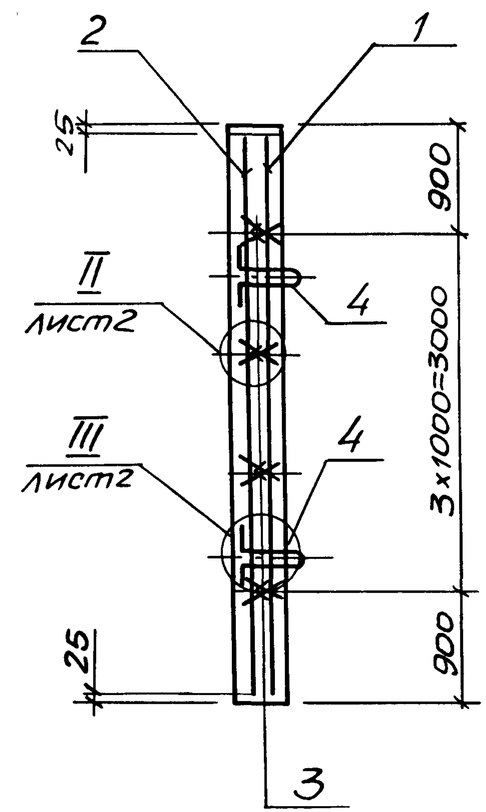

2-2

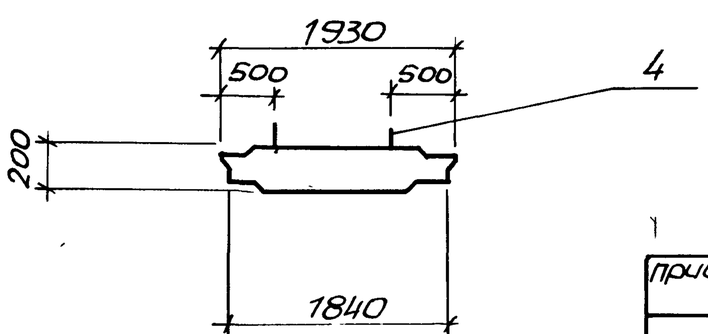

привязан	Нач.отд	Шейко	
	Н.контр	Сокольская	
	Гл.спец.	Власенко	
	Рук.гр	Тахтамышев	
	Вед.инж	Рягузова	
Инв.№	Вед.инж	Кот	

ТП 902-1-136.88 - КЖ2И-ПС1СБ

Панель стеновая ПС1.

Сборочный чертеж

Стадия	Масса	Масштаб
Р	4400	1:50
Лист 1	Листов 2	

Госстрой СССР Союзводоканалниипроект Харьковский Водоканалпроект

Инв.№ подл. | Подпись и дата | Взам. инв.№

Копир Майстренко 23.04.05

Формат А2

Альбом 5

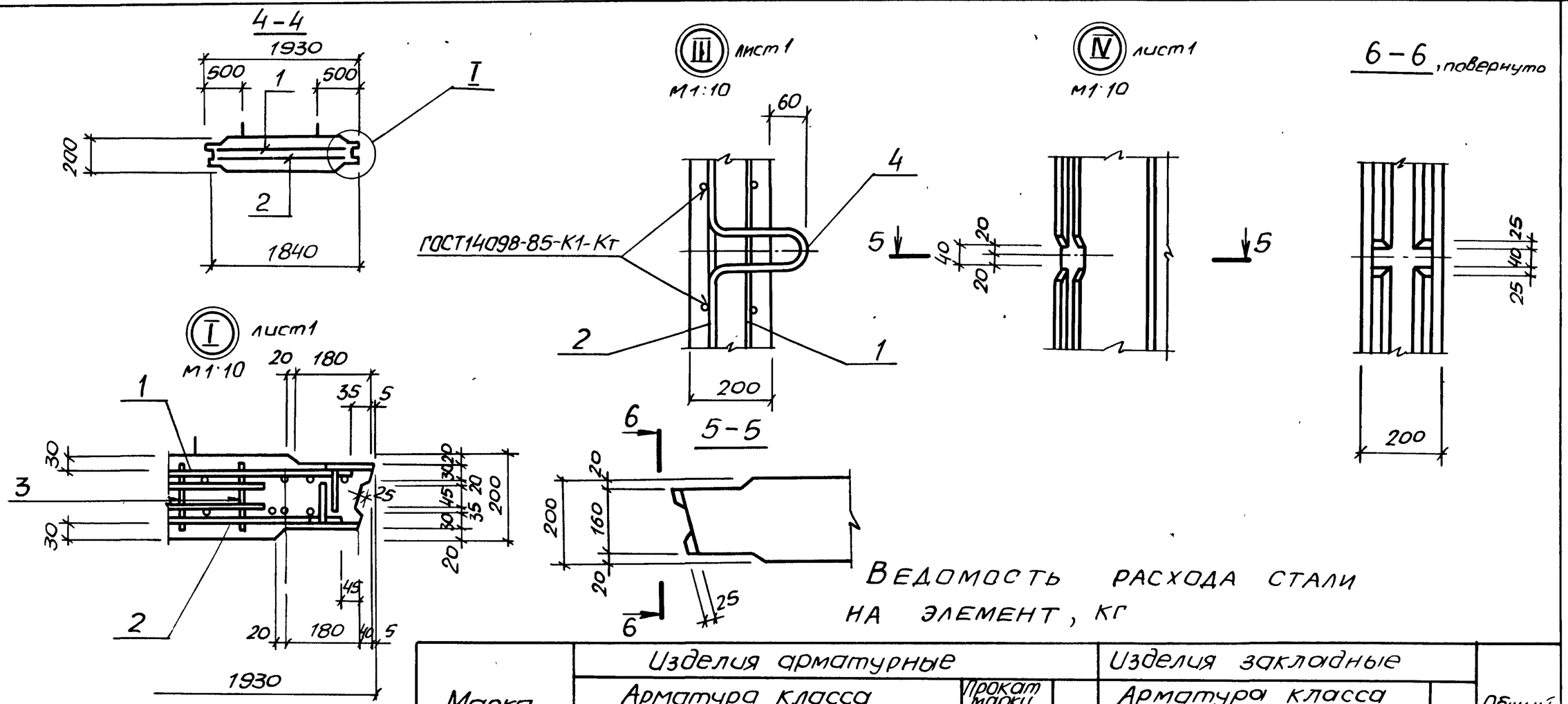

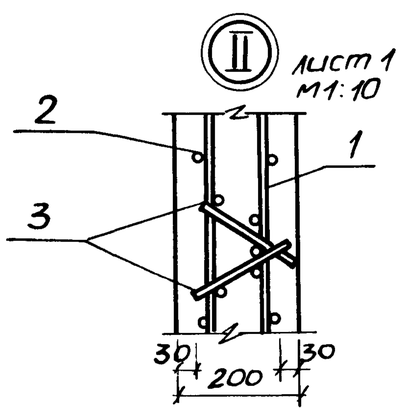

Ведомость расхода стали на элемент, кг

Марка элемента	Изделия арматурные										Изделия закладные							Общий расход
	Арматура класса							Прокат марки		Все-го	Арматура класса						Все-го	
	А-I			А-III				Вст3кп2			А-I			А-II				
	ГОСТ 5781-82*							ГОСТ103-76*			ГОСТ 5781-82*							
	Ф8		Итого	Ф10	Ф14		Итого	-δ=10	Итого		Ф6		Итого	Ф18		Итого		
ПС1	12,6		12,6	45,1	109,3		154,4	55,4	56,4	223,4	3,1		3,1	9,6		9,6	12,7	236,1

Обозначение	Наименование	Марка
ТП 902-1-136.88-КЖ2и-ПС1	1ПС 48-1Ш	ПС1

Привязан

Инв №

ТП902-1-136.88-КЖ2И-ПС1СБ

Лист 2

Инв №подл. | Подпись и дата | Взам. инв №

Копир. Майстренко

23281-05 7 Формат А3

Инв.№ подл.	Подпись и дата	Взам. инв.№

Альбом 5

			Обозначение	Наименование	Кол. на исполн. 902-1-136.88 КЖ2И ПС2										Примечание
					–	01	02	03	04	05	06	07	08	09	
				Документация											
А3			902-1-136.88КЖ2ИПС2 СБ	Сборочный чертеж											
А3			-ВМС1	Ведомость расхода стали											
				Сборочные единицы											
А3			-ПС1	Панель стеновая											
				ПС1	1	1	1	1	1	1	1	1	1	1	
		6	1.400-15 Вып.1 120-47	Изделие закладное МН-112-6	4	4	2	6	5	9	2			2	2,8кг
		7	1.400-15 Вып.1 140-23	МН130-6	1,0	1,0	1,0	–	–	0,7	–		1,0	1,0	м
		8	1.400-15 Вып 1 520	МН 517	2,4	2,3	1,7	1,7	–	–	–	1,7	1,7	–	м
					ПС2	ПС3	ПС4	ПС5	ПС6	ПС7	ПС8	ПС9	ПС10	ПС11	

Нач. отд	Шейко		
Н контр.	Сокольская		
Гл. спец	Власенко		
Рук гр.	Тахтамышева		
Вед инж	Рягузова		
Вед инж	Кот		

Привязан

Инв.№

ТП902-1-136.88-КЖ2И-ПС2

Панель стеновая ПС (ПС2-ПС11).

Стадия	Лист	Листов
Р	1	2

Госстрой СССР Союзводоканалниипроект Харьковский Водоканалпроект

Формат А4

Инв.№ подл.	Подпись и дата	Взам. инв.№

			Обозначение	Наименование	Кол. на исполн. 902-1-136.88-КЖ2И ПС2										Примечание
					–	01	02	03	04	05	06	07	08	09	
				Изделие закладное											
		9	3.902.1-10 2 00.22.00-01	МН6	–	–	6	6	–	–		6	6	–	
		10	1.400-15 Вып.1 110-02	МН101-6	–	–	1	–	–		1	–	–	–	
		11	1.400-15 Вып.1 130-29	МН121-6	–	–	–	–	–	–	–	1	–	–	
		12	1.400-15 Вып.1 120-23	МН 108-6	–	–	–	–	–	–	–	–	8	–	
		13	1.400-15 Вып.1 120-35	МН110-6	–	–	–	–	–	–	–	2	–	–	
		14	1 400-15 Вып.1 330	МН312-2	2	1	–	–	1	1	–	–	–	1	
		15	1 400-15 Вып.1 130-23	МН120-6	2	2	2	2	3	4	1	–	2	2	
					–	–	–	–			–	–	–	–	
		16		⌀14AIII ГОСТ5781-82*, ℓ=1600	–	–	–	–	–	–	16	–	–	–	
			Остальное см. панель ПС1		ПС2	ПС3	ПС4	ПС5	ПС6	ПС7	ПС8	ПС9	ПС10	ПС11	

Привязан

Инв.№

ТП902-1-136.88-КЖ2И-ПС2

Лист 2

Формат А4

8

7

Альбом 5

Рис.1

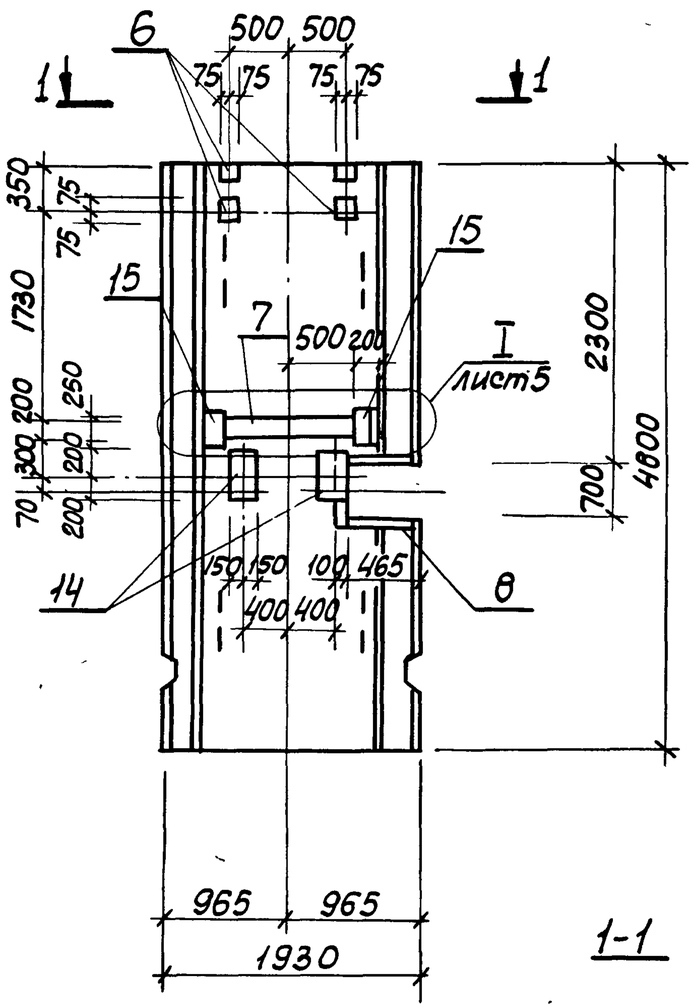

Рис 2

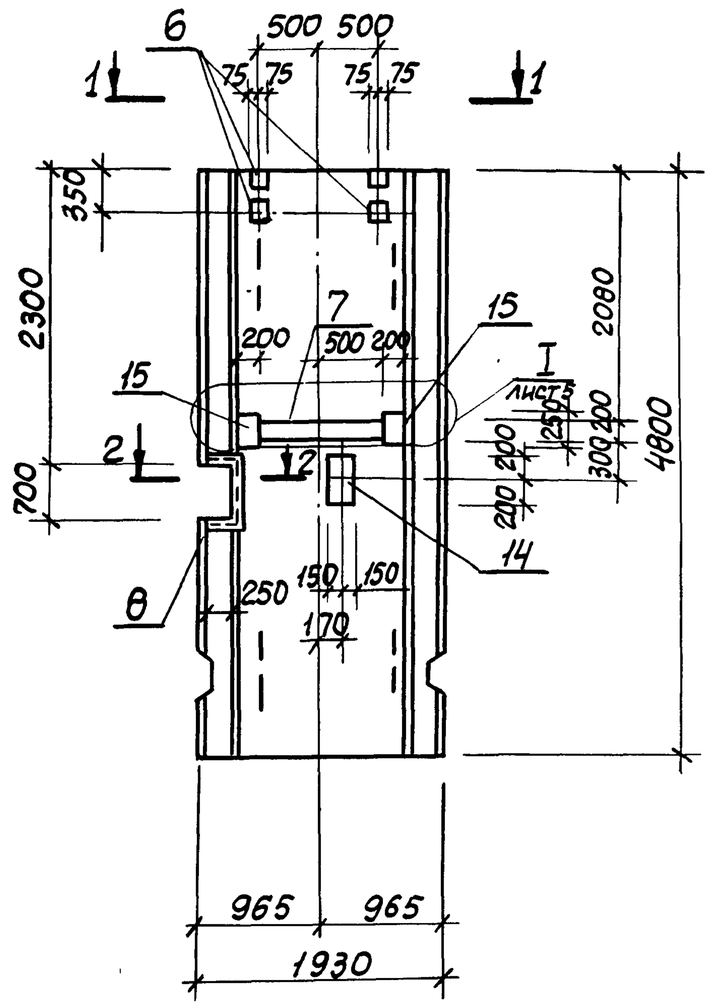

Рис.3

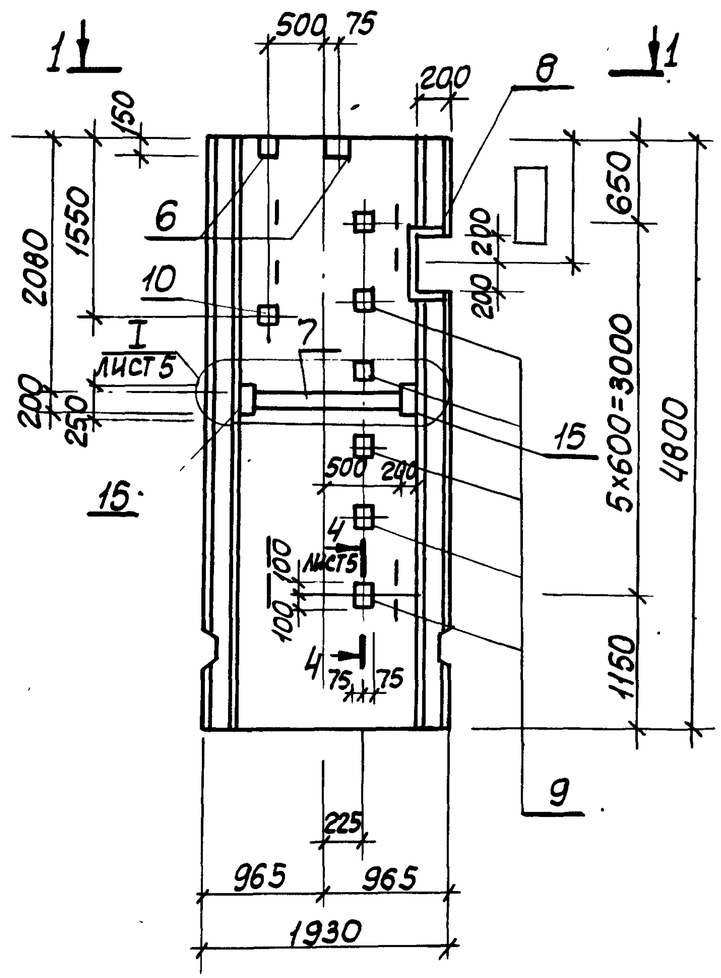

1-1

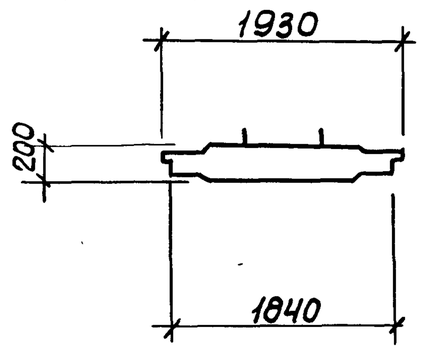

2-2

по рис.

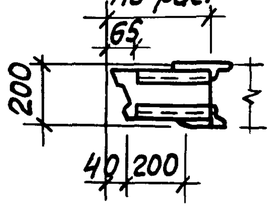

Заштрихованное закладное изделие поз. 10 приварить к арматуре сетки, для создания непрерывного контура заземления

Привязан			
Инв.№			

Нач.отд.	Шейко		
Н.контр.	Сокольская		
Гл.спец.	Власенко		
Рук. гр.	Тахтамышева		
Вед.инж.	Рягузова		
Вед.инж.	Кот		

ТП902-1-136.88. КЖ2И-ПС2СБ

Панель стеновая ПС (ПС2-ПС11) Сборочный чертеж

Стадия	Масса	Масштаб
Р	4400	1:50
Лист 1	Листов 5	

Госстрой СССР Союзводоканалниипроект Харьковский Водоканалпроект

Копир. Кулешова

23281-05 9

Инв.№подл. | Подпись и дата | Взам.инв.№

Альбом 5

Рис.4

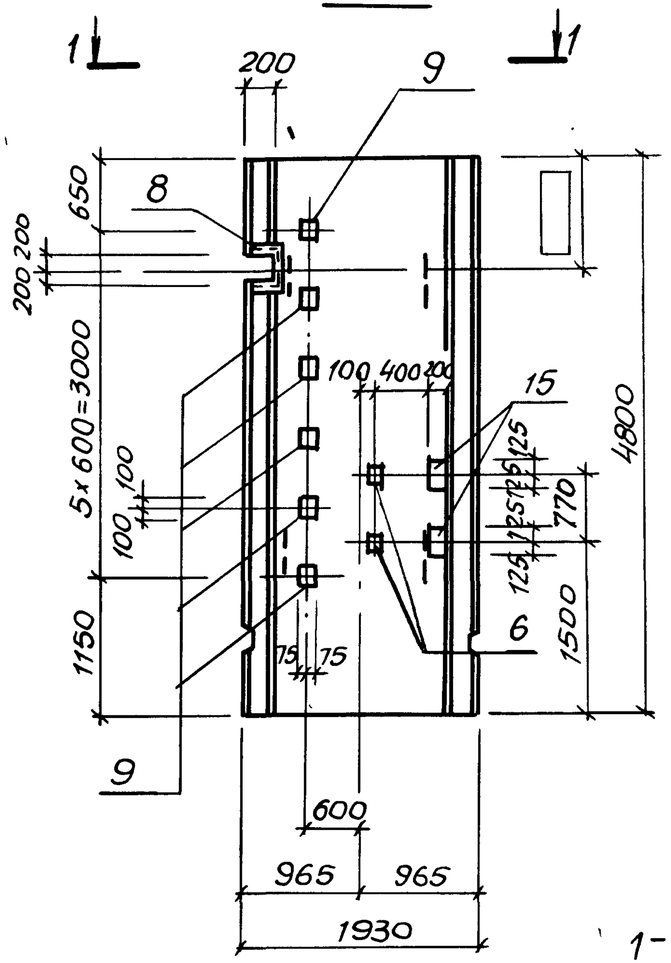

Рис.5

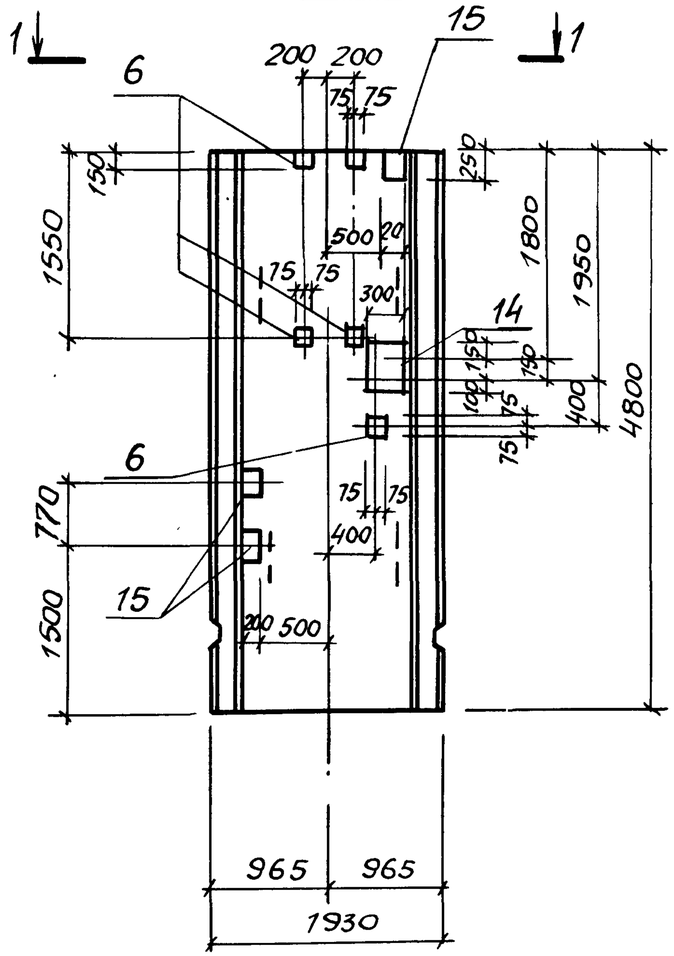

Рис.6

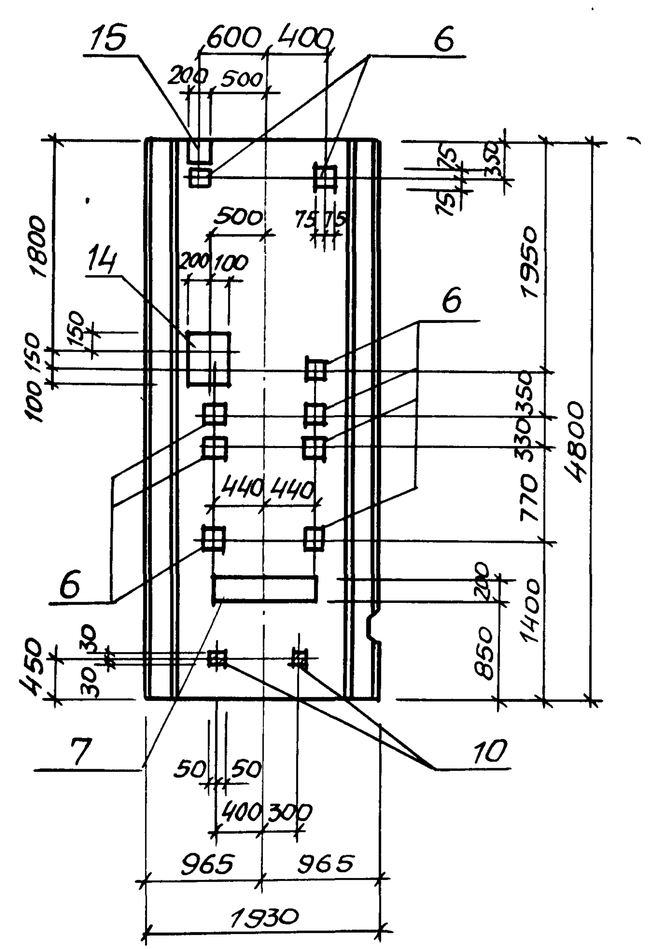

1-1

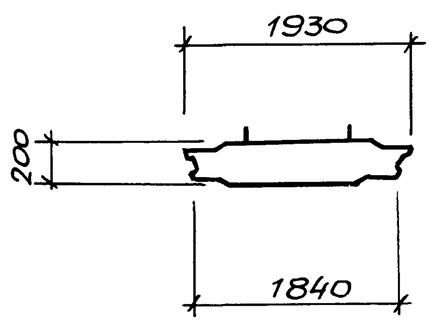

Заштрихованные закладные изделия поз.10 приварить к арматуре сетки, для создания непрерывного контура заземления

Инв.№ подл | Подпись и дата | Взам. инв.№

Привязан			
Инв.№			

ТП902-1-136.88-КЖ2И-ПС2СБ

Лист 2

Копир. Майстренко 23281-05 10 Формат А3

Альбом 5

Рис.7

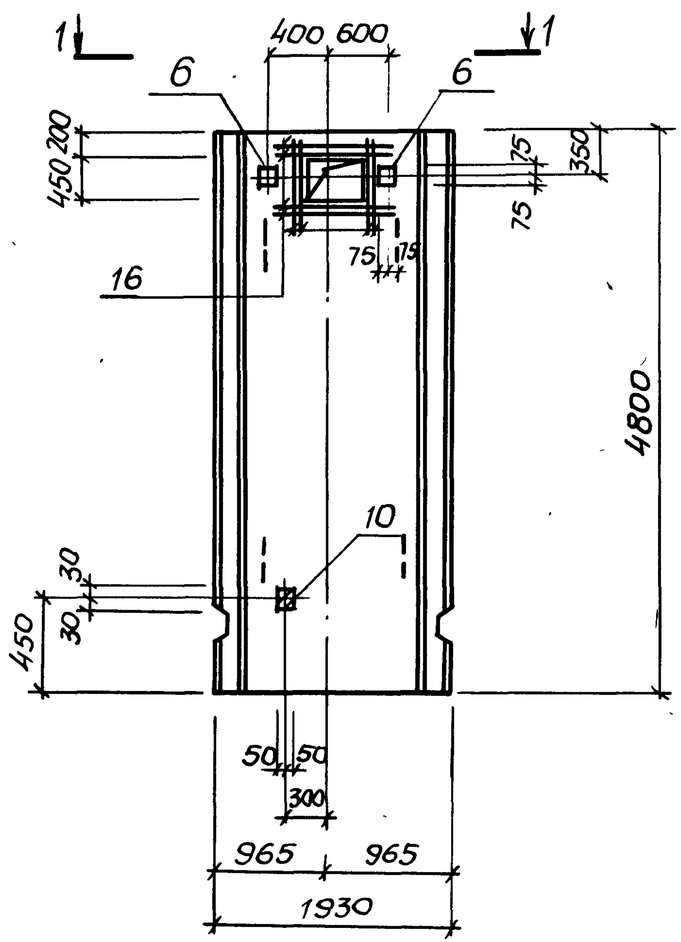

Рис.8

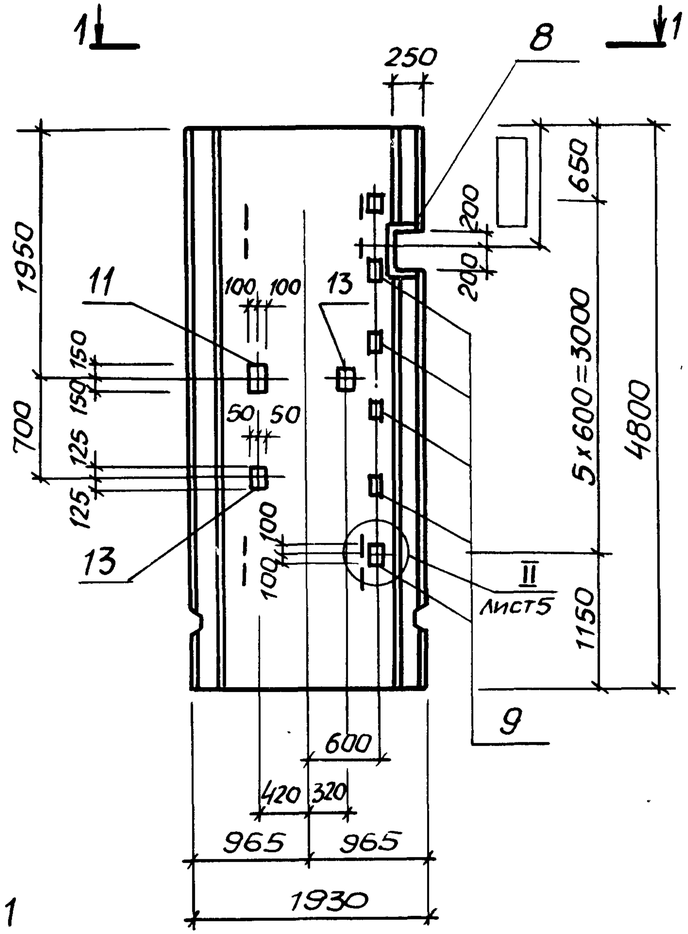

Рис.9

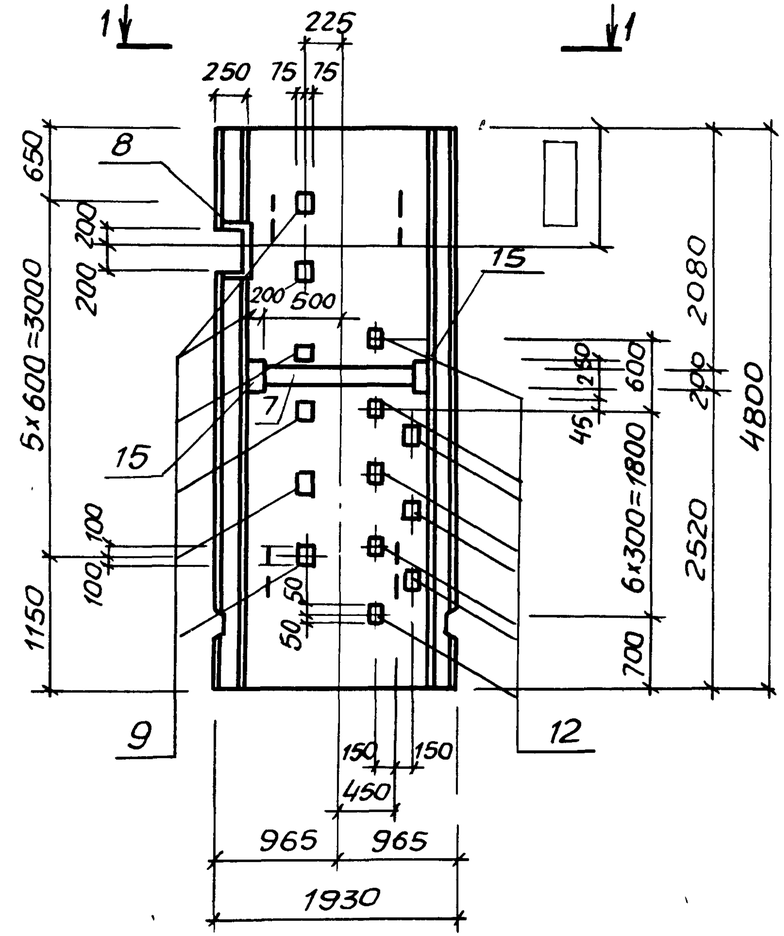

1-1

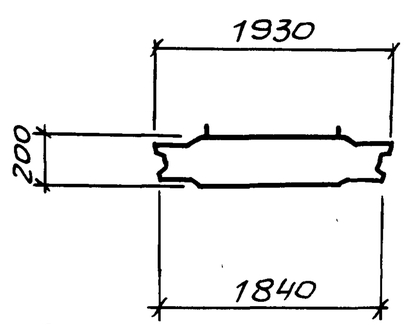

Заштрихованное закладное изделие поз.10 приварить к арматуре сетки, для создания непрерывного контура заземления

Привязан	
Инв.№	

ТП902-1-136.88-КЖ2И-ПС2СБ

Лист 3

Инв.№подл. | Подпись и дата | Взам. инв.№

Копир Майстренко 23281-05 11 Формат А3

Альбом 5

Рис.10

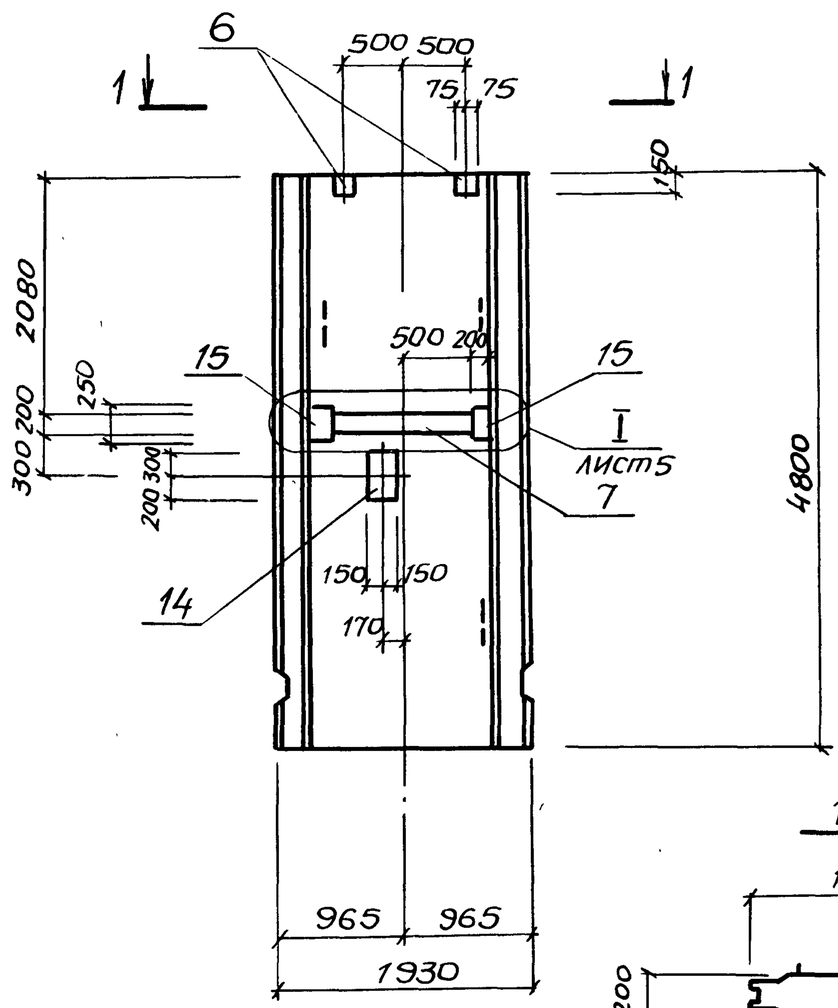

1-1

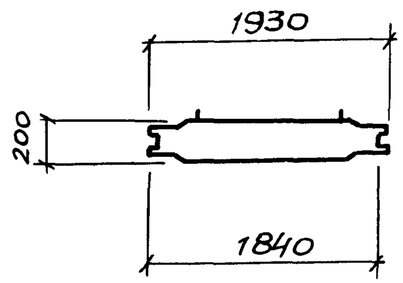

Рис.	Обозначение	Наименование	Марка
1	ТП 902-1-136.88-КЖ2и-ПС2	1ПС 48-1Ш-1	ПС2
2	-01	1ПС 48-1Ш-2	ПС3
3	-02	1ПС 48-1Ш-3	ПС4
4	-03	1ПС 48-1Ш-4	ПС5
5	-04	1ПС 48-1Ш-5	ПС6
6	-05	1ПС 48-1Ш-6	ПС7
7	-06	1ПС 48-1Ш-7	ПС8
8	-07	1ПС 48-1Ш-8	ПС9
9	-08	1ПС 48-1Ш-9	ПС10
10	-09	1ПС 48-1Ш-10	ПС11

Инв.№ подл. | Подпись и дата | Взам. инв.№

Привязан

Инв.№

ТП 902-1-136.88-КЖ2и-ПС2 Сб

Лист 4

Копир. Майстренко

Альбом 5

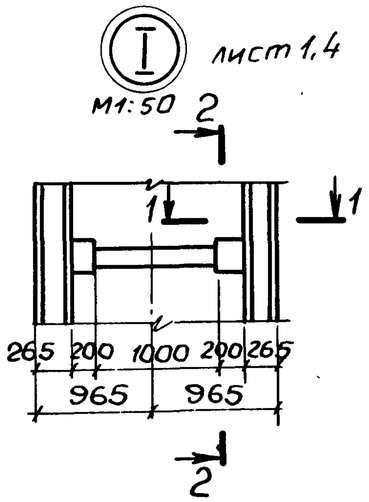

1-1

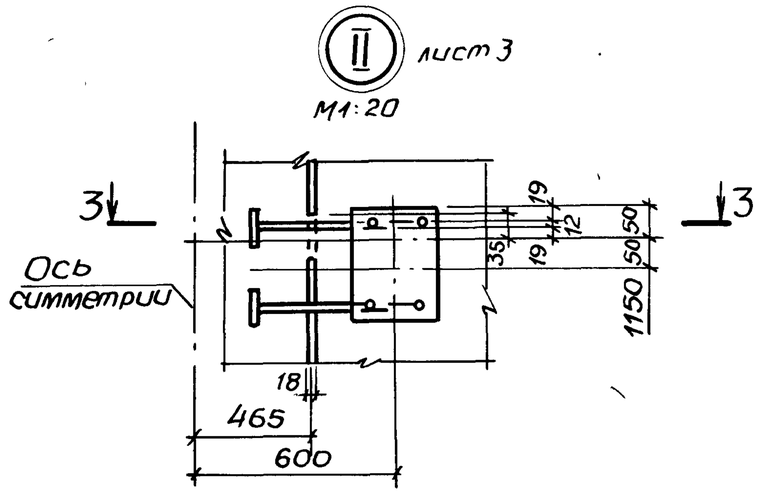

3-3

5-5

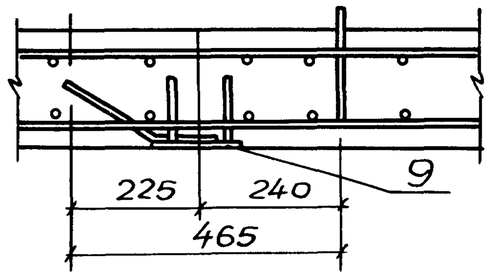

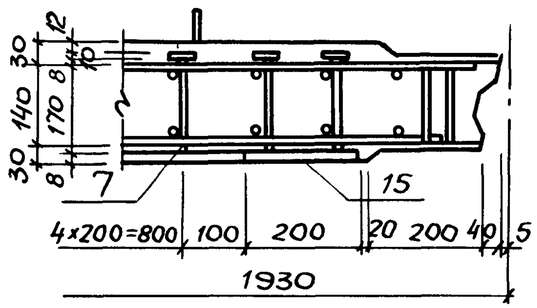

2-2

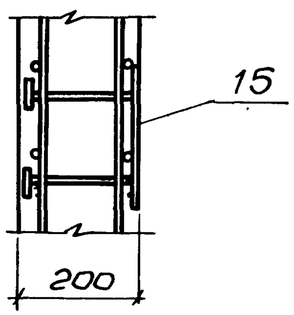

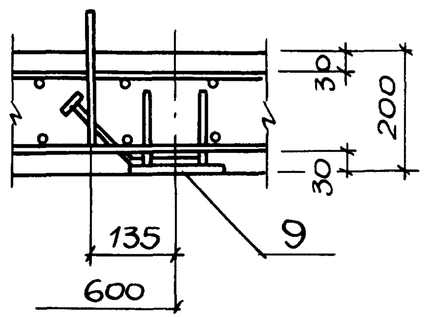

4-4

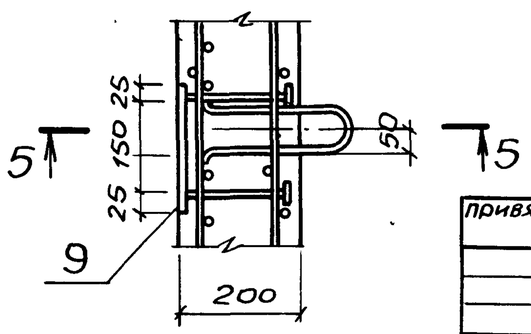

Инв. № подл.	Подпись и дата	Взам. инв. №

Привязан			
Инв №			

ТП 902-1-136.88 - КЖ2и-ПС2СБ

Лист 5

Копир Майстренко 23281-05 13 Формат А3

Альбом 5

Ведомость расхода стали на дополнительные закладные изделия, кг

Марка элемента	Изделия закладные																									Всего
	Арматура класса А-III ГОСТ 5781-82*							Прокат марки Вст.3 кп2, ГОСТ 103-76*										Вст3 пс6-1 ГОСТ 82-70*				Вст3 кп2 ГОСТ 8509-72*				
																5.900-2										
	Ф8	Ф10	Ф12	Ф16	Ф14		Итого	-6×60	-8×40	-8×100	-8×150	-8×200	-10×50	-12×50	-12×150	Солоник Ду50	Итого	-8×250	-8×300		Итого	∟63×5			Итого	
ПС-2	3,7	—	7,4	4,6	—		15,7	—	—	—	5,6	18,3	8,9	—	—		32,8	—	15,0		15,0	14,9			14,9	78,4
ПС-3	2,6	—	6,2	2,3	—		11,1	—	—	—	5,6	18,3	7,3	--	—		31,2	—	7,5		7,5	10,6			10,6	60,4
ПС-4	2,6	—	3,8	5,6	—		12,0	0,3	0,2	—	2,8	18,3	5,1	2,8	16,9		46,4	—	—		—	7,7			7,7	66,1
ПС-5	2,7	—	7,0	5,6	—		15,3	—	—	—	8,4	6,2	6,4	2,8	16,9		40,7	—	—		—	8,6			8,6	64,6
ПС-6	—	—	16,6	2,3	—		18,9	—	—	—	7,0	9,3	6,4	—	—		22,7	—	—		—	—			—	41,6
ПС-7	0,2	—	10,1	2,3	—		12,6	0,6	0,4	—	12,6	28,7	12,4	—	—		54,7	—	—		—	—			—	67,3
ПС-8	0,2	—	1,8	—	31		33	0,6	0,4	—	2,8	3,1	2,4	—	—		9,3	—	—		—	—			—	42,3
ПС-9	2,7	0,3	1,2	5,6	—		9,8	—	—	—	1,4	4,2	1,6	2,8	16,9		26,9	1,6	—		1,6	8,6			8,6	46,9
ПС-10	2,5	—	8,6	5,6	—		16,7	—	—	11,7	1,4	18,3	11,5	2,8	16,9		62,6	—	—		—	7,7			7,7	87,0
ПС-11	—	—	5,0	2,3	—		7,3	—	—	—	2,8	18,3	5,7	—	—	4,0	30,8	—	7,5	—	7,5	—			—	45,6

Инв. № подл. | Подпись и дата | Взам. инв. №

Привязан

Инв. №

Нач. отд.	Шейко	
Н. контр.	Сокольская	
Гл. спец.	Власенко	
Рук. гр.	Тохтамышева	
Вед. инж.	Рягузова	
Вед. инж.	Кот	

ТП902-1-136.88- КЖ2и-ВМ С1

Ведомость расхода стали

Стадия	Лист	Листов
Р		1

Госстрой СССР Союзводоканалниипроект Харьковский водоканалпроект

Альбом 5

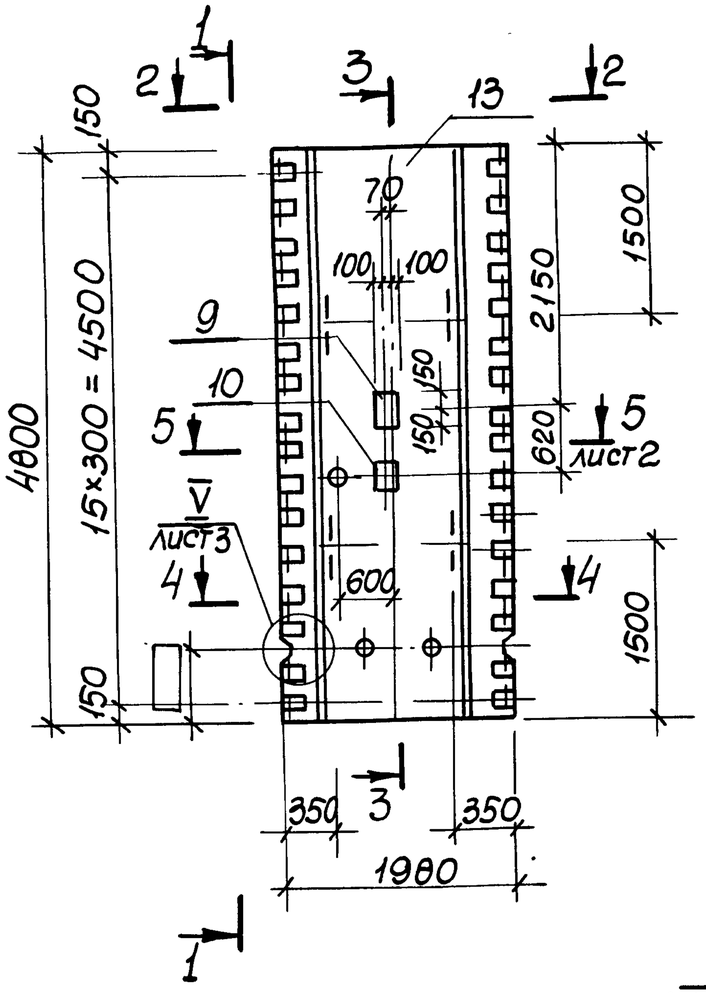

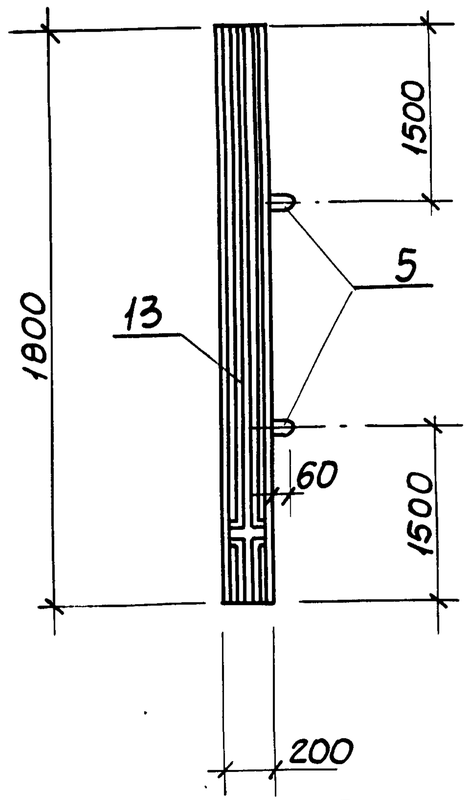

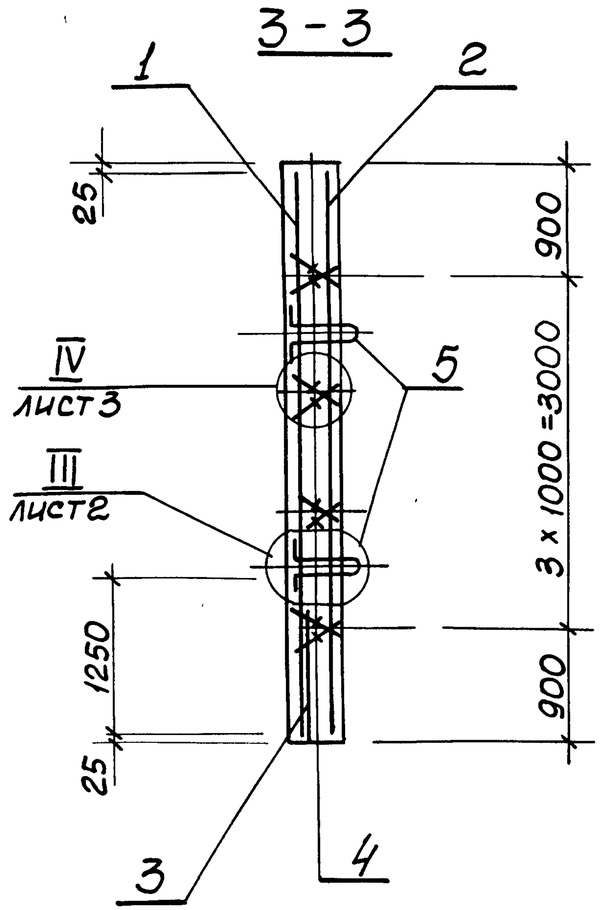

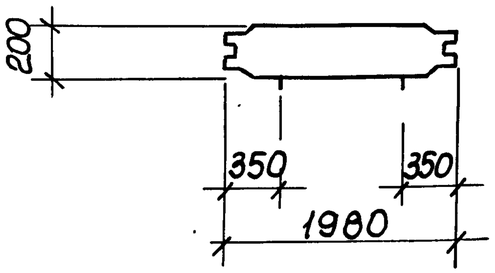

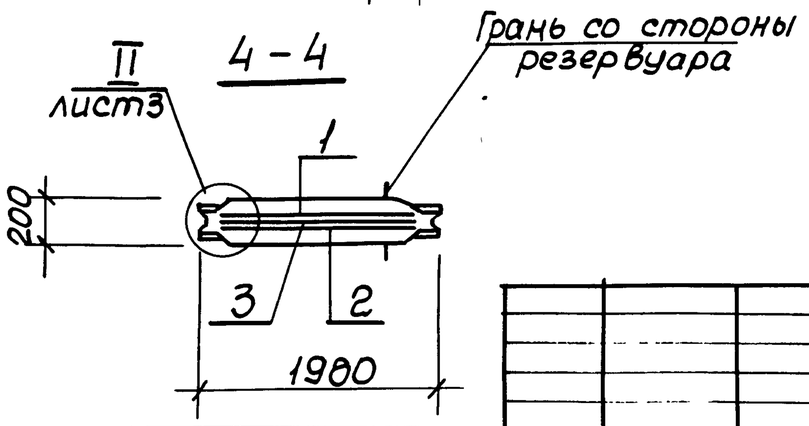

Привязан	Нач.отд.	Шейко	
	Н.контр.	Сокольская	
	Гл.спец.	Власенко	
	Рук.гр.	Тактамышева	
	Вед.инж.	Рягузова	
Инв.№	Вед.инж.	Кот	

ТП902-1-136.88-КЖ2И-ПГ1 СБ

Панель перегородочная ПГ1. Сборочный чертеж

Стадия	Масса	Масштаб
Р	4475	1:50
Лист 1	Листов 3	

Госстрой СССР Союзводоканалниипроект Харьковский Водоканалпроект

Инв.№ подл. | Подпись и дата | Взам. инв.№

Ведомость расхода стали на элемент, кг.

Марка элемента	Изделия арматурные											Изделия закладные																				Общий расход
	Арматура класса							Прокат марки			Всего	Арматура класса								Прокат марки											Всего	
	А-I			А-III				Вст3кп2				А-II			А-III					Вст3кп2, Вст3пс6-1												
	ГОСТ 5781-82*							ГОСТ103-76*				ГОСТ 5781-82*								ГОСТ 103-76*					ГОСТ82-70*			5,900-2				
	Ф8		Итого	Ф8	Ф12		Итого	10×100		Итого		Ф18		Итого	Ф10	Ф12	Ф16		Итого	8×40	8×200	10×50		Итого	8×250	8×300		Итого	Ду50	Ду150			
ПГ1	15,2		15,2	6,4	147,6		154,0	50,6		50,6	219,8	11,3		11,3	0,9	6,1	4,6		11,6	1,5	30,4	4,8		36,7	1,6	15,0		16,6	5,2	32,0		90,5	310,3

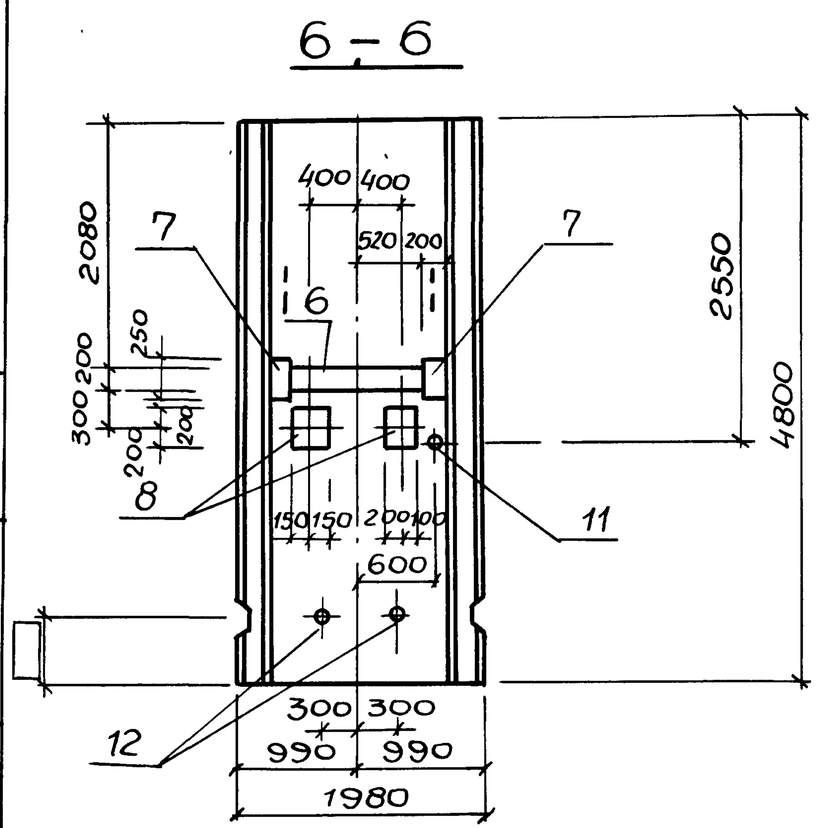

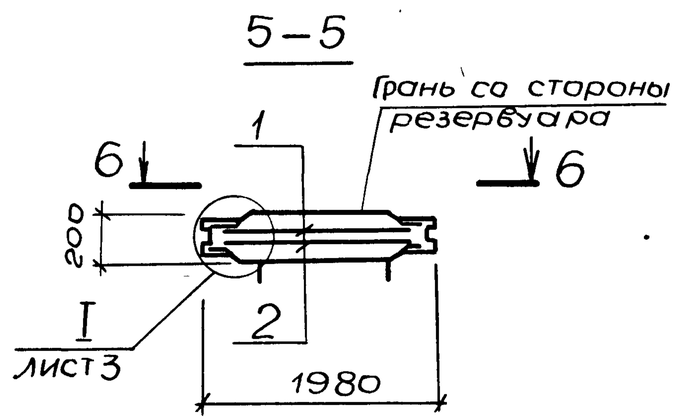

Привязан			
Инв. №			

ТП902-1-136.88-КЖ2и-ПГ1СБ

Лист 2

Инв. № подл. | Подпись и дата | Взам. инв. №

Альбом 5

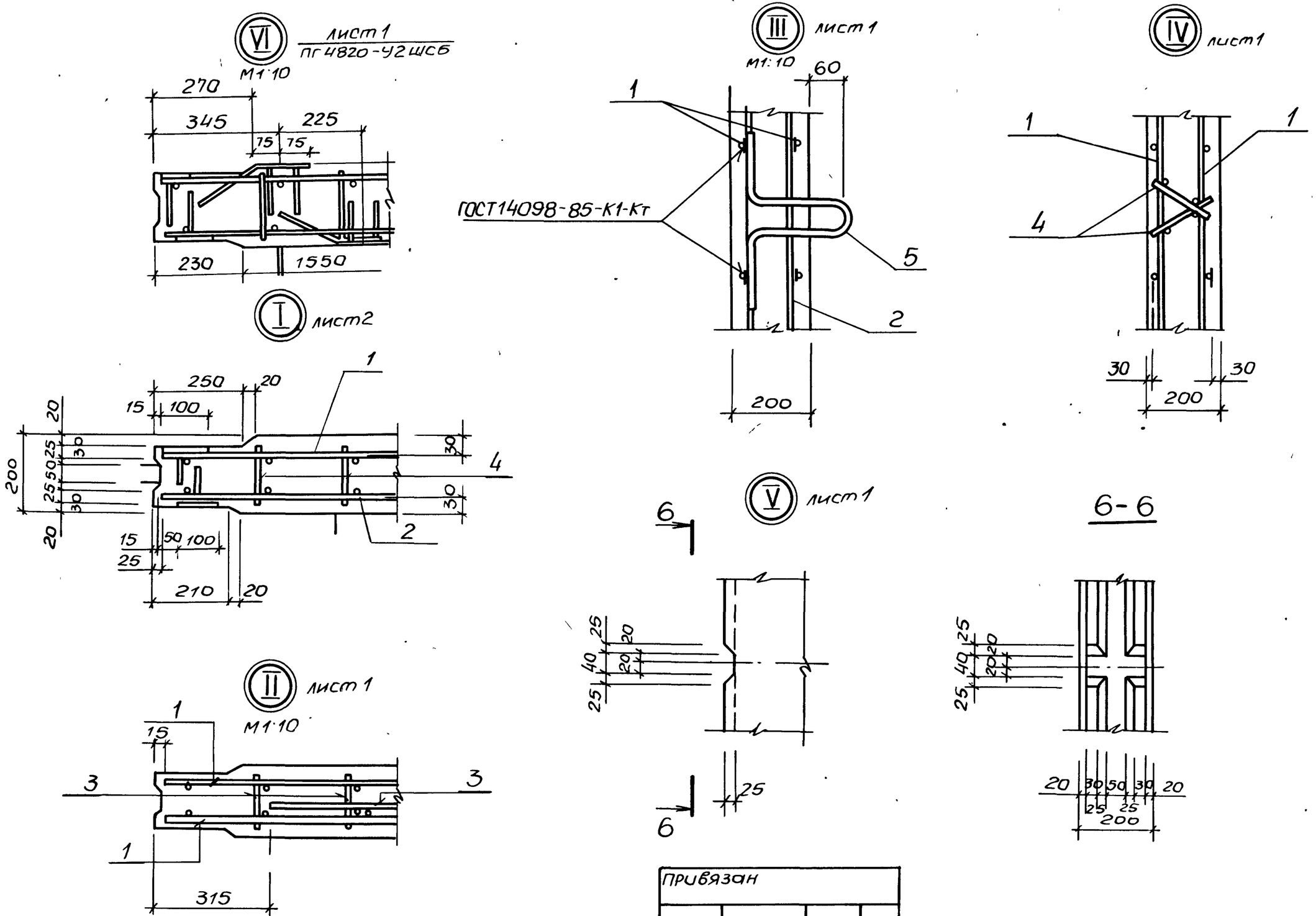

Инв. № подл	Подпись и дата	Взам. инв. №

Привязан

Инв. №

ТП 902-1-136.88-КЖ2ИПГ1СБ

Лист 3

Копир. Майстренко 23281-05 17 Формат А3

Альбом 5

Формат	Зона	Поз	Обозначение	Наименование	Кол	Примечание
				Документация		
А4			902-1-136.88-КЖ2И-ТТ	Технические требования		
А4			-ВМС2	Ведомость расхода стали		
А3			-ПГ48.20-У2ШСБ	Сборочный чертеж		
				Сборочные единицы		
А4		1	-С5	Сетка арматурная С5(С7)	1	
А4		2	-С6	С6(С8)	1	
		3	3.902.1-10.2 00.01.00-02	С3	1	
		4	3.902.1-10.1 00.01.00-01	Каркас плоский Кр2	8	
		5	3.902.1-10.2 00.20.00-01	Изделие закладное МН2	4	
		6	3.902.1-10.2 00.22.00-01	МН6	12	
				Материалы		
		7		Бетон класса В25	1,79	$м^3$
				W6, F50		

Остальное см 3.902.1-10.1, 10.2
Обозначения в скобках для ПГ48.20-У2Ш-1.

Взам. инв. № | Подпись и дата | Инв. № подл.

Привязан

Инв. №

Нач.отд.	Шейко	
Н.контр.	Сокольская	
Гл.спец.	Власенко	
Рук.гр.	Тахтамышева	
Вед.инж.	Рягузова	
Вед.инж.	Кот	

ТП902-1-136.88 КЖ2И-ПГ48.20-У2Ш

Панель перегородочная ПГ48.20-У2Ш, ПГ48.20-У2Ш-1

Стадия	Лист	Листов
Р		1

Госстрой СССР Союзводоканалниипроект Харьковский Водоканалпроект

Формат А4

Ведомость расхода стали на элемент, кг.

Марка элемента	Изделия арматурные									
	Арматура класса							Прокат марки		Всего
	А-I			А-III				Вст3пс6-1		
	ГОСТ 5781-82*							ГОСТ103-76		
	Ф8		Итого	Ф8	Ф12	Ф16	Итого	-δ=10	Итого	
ПГ48.20-У2Ш ПГ48.20-У2Ш-1	15,2		15,2	3,2	119,5	49,3	172,0	27,7	27,7	214,9

Продолжение ведомости

	Изделия закладные											Общий расход
	Арматура класса							Прокат марки			Всего	
	А-II			А-III				Вст3пс6-1				
	ГОСТ 5781-82*							ГОСТ103-76*				
	Ф18		Итого	Ф8	Ф16		Итого	-50×12	-150×12	Итого		
	11,3		11,3	1,2	11,5		12,7	5,4	33,8	39,2	63,2	278,1

Взам. инв. № | Подпись и дата | Инв. № подл.

Привязан

Инв. №

Нач.отд.	Шейко	
Н.контр.	Сокольская	
Гл.спец.	Власенко	
Рук.гр.	Тахтамышева	
Вед.инж.	Рягузова	
Вед.инж.	Кот	

ТП902-1-136.88-КЖ2И-ВМС2

Ведомость расхода стали

Стадия	Лист	Листов
Р		1

Госстрой СССР Союзводоканалниипроект Харьковский Водоканалпроект

Альбом 5

ПГ48.20-У2ш — изображено
ПГ48.20-У2ш-1 — зеркальное отражение

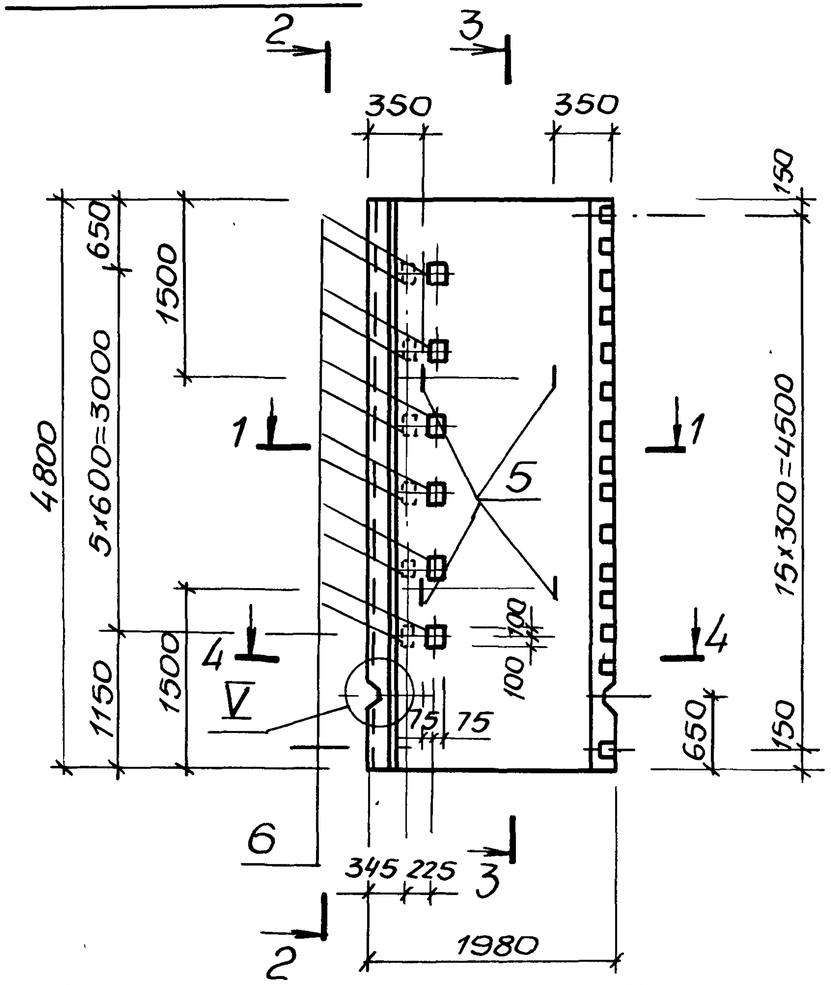

2-2

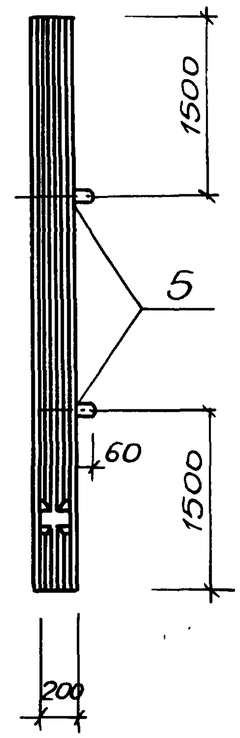

3-3

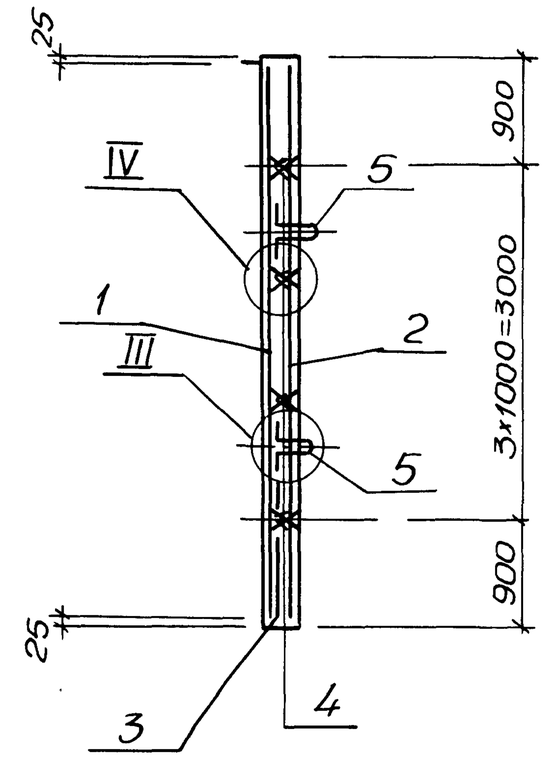

Узлы по типу I-V см. ПГ1-СБ лист 3

4-4

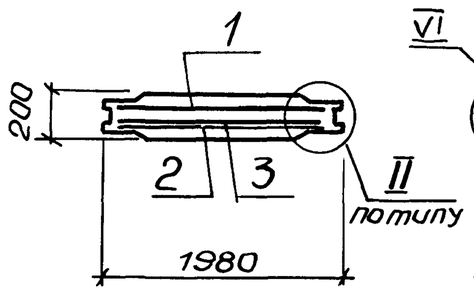

1-1

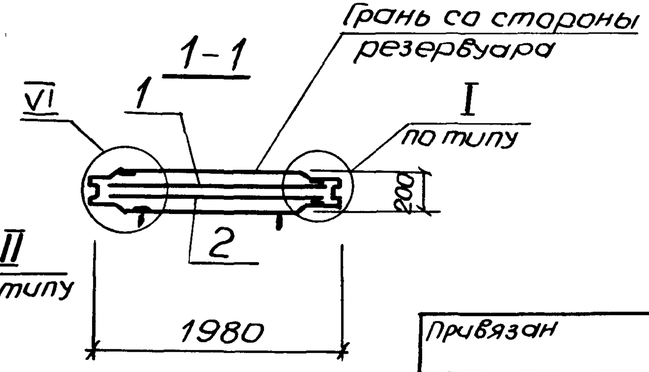

Привязан			
Инв.№			

Нач.отд.	Шейко		
Н.контр.	Сокольская		
Гл.спец.	Власенко		
Рук.гр.	Тахтамышева		
Вед.инж.	Рягузова		
Вед.инж.	Кот		

ТП902-1-136.88-КЖ2ИПГ48.20-У2ш СБ

Панель перегородочная ПГ48.20-У2ш.ПГ48.20-У2ш-1
Сборочный чертеж

Стадия	Масса	Масштаб
Р	4475	1:50
Лист	Листов 1	

Госстрой СССР
Союзводоканалниипроект
Харьковский
Водоканалпроект

Инв.№ подл. | Подпись и дата | Взам.инв.№

копир Майстренко 23281-05 19 формат А3

Альбом 5

Формат	Зона	поз	Обозначение	Наименование	Кол. и исполн. —	Кол. и исполн. 01	Примечание
				Документация			
А3			902-1-136.88-КЖ2И-ТТ	Технические требования			
				Сборочные единицы			
				Панель перегородочная			
А3		1	-ПГ48.20-У2Ш	ПГ48.20-У2Ш	1	—	
А3			-ПГ48.20-У2Ш	ПГ 48.20-У2Ш-1	—	1	
				Изделие закладное			
		2	1.400-15.В.1 120-47	Мн 112-6	3	2	
		3	1.400-15.В.1 140-23	Мн 130-6	1,0	1,0	М
		4	1.400-15.В.1 130-29	Мн 121-6	2	2	
		5	1.400-15.В.1 130.23	Мн 120-6	1	1	
		6	1.400-15 В.1 330	Мн 312-2	2	1	
		7	5.900-2	Сальник Ду-50, ℓ=200	—	1	
		8	5.900-2	Ду-150, ℓ=200	—	1	
		9		Тр Ду=50 ГОСТ 3262-75*, ℓ=160		2	0,84кг
					ПГ2	ПГ3	

Ведомость расхода стали на дополнительные закладные изделия, кг

Марка элемента	Изделия закладные											
	Арматура класса А-III ГОСТ 5781-82*					Прокат марки В ст3 кп2, Вст3пс6-1 ГОСТ 103-76*					ГОСТ 82-70*	
	Ф16	Ф10	Ф12	Ф6	Итого	8×100	8×150	8×200	10×50	Итого	8×300	
ПГ2	2,3	0,9	16,8	2,3	22,3	1,5	4,2	28,5	5,4	39,6	15,0	
ПГ3		0,3	4,6	2,3	7,2	0,5	2.8	20,1	5,0	28,4	7,5	

Изделия закладные					Всего
Прокат марки					
В ст3 кп2					
	5,900-2				
	Итого	Ду50	Ду150	Итого	
	15,0			—	76,9
	7,5	15,6	16,0	31.6	74,7

Нач. отд.	Шейка		
Н. контр.	Сокольская		
Гл. спец.	Власенко		
Рук. гр.	Тахтамышев		
Вед. инж.	Рягузова		
Вед. инж.	Кот		

Привязан

Инв. №

ТП902-1-136.88-КЖ2И-ПГ2

Панель перегородочная ПГ (ПГ2 - ПГ3)

Стадия	Масса	Масштаб
Р	—	—

Лист 1 Листов 3

Госстрой СССР Союзводоканалниипроект Харьковский Водоканалпроект

Инв. № подл. | Подпись и дата | Взам. инв. №

копир. Майстренко 23281-05 20 Формат А3

Альбом 5

Рис.1

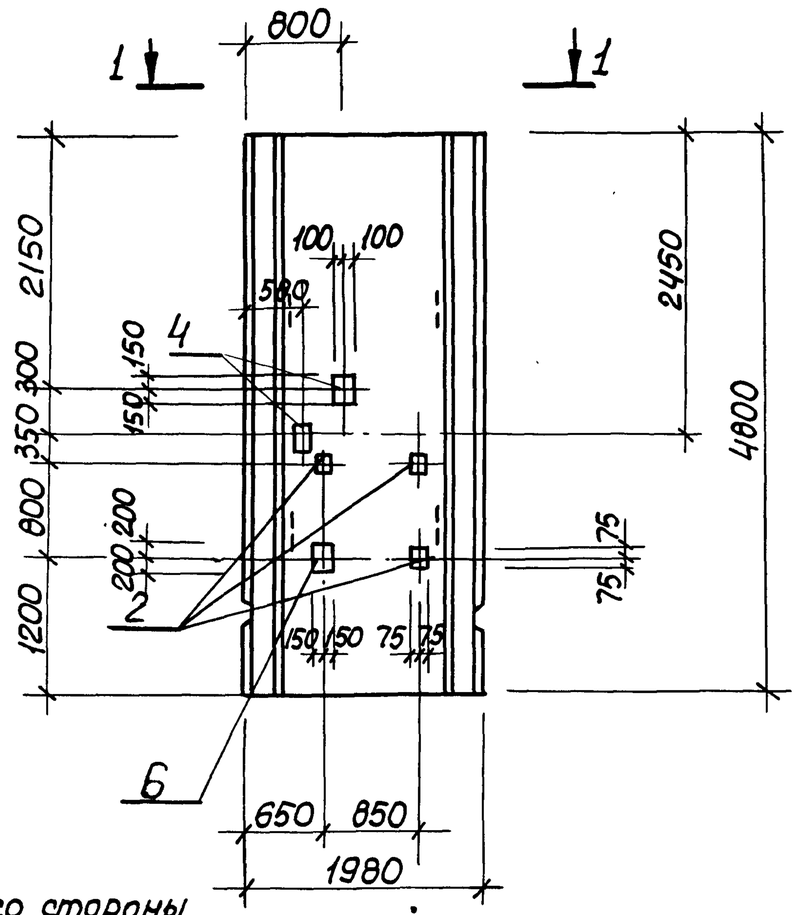

2-2, повёрнуто

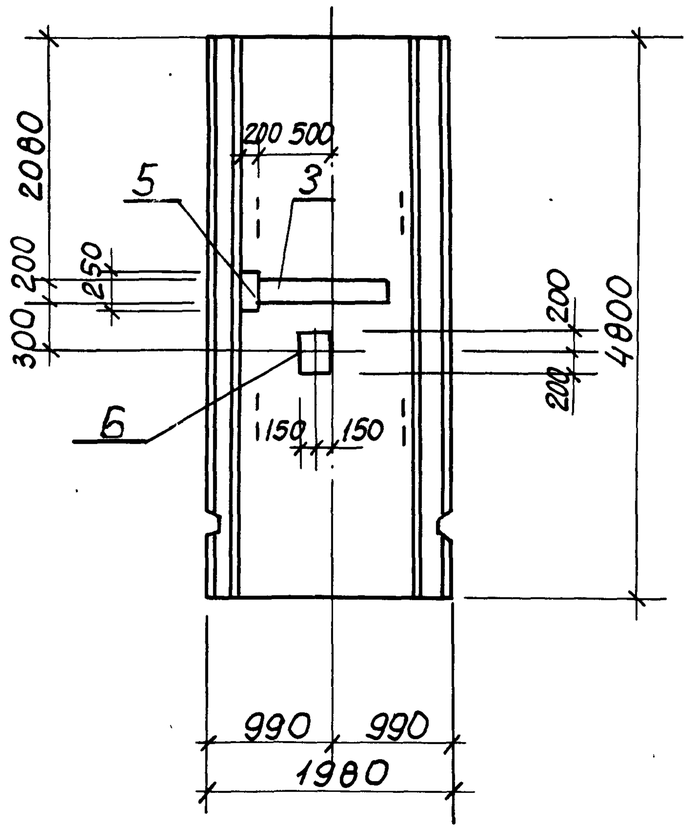

Грань со стороны резервуара

1-1

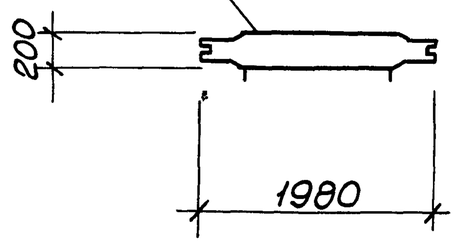

Привязан			
Инв.№			

ТП 902-1-136.88-КЖ2И-ПГ2

Лист 2

Копир. Кулешова

23281-05 21

Формат А3

Инв.№ подл. | Подпись и дата | Взам. инв.№

Альбом 5

Рис. 2

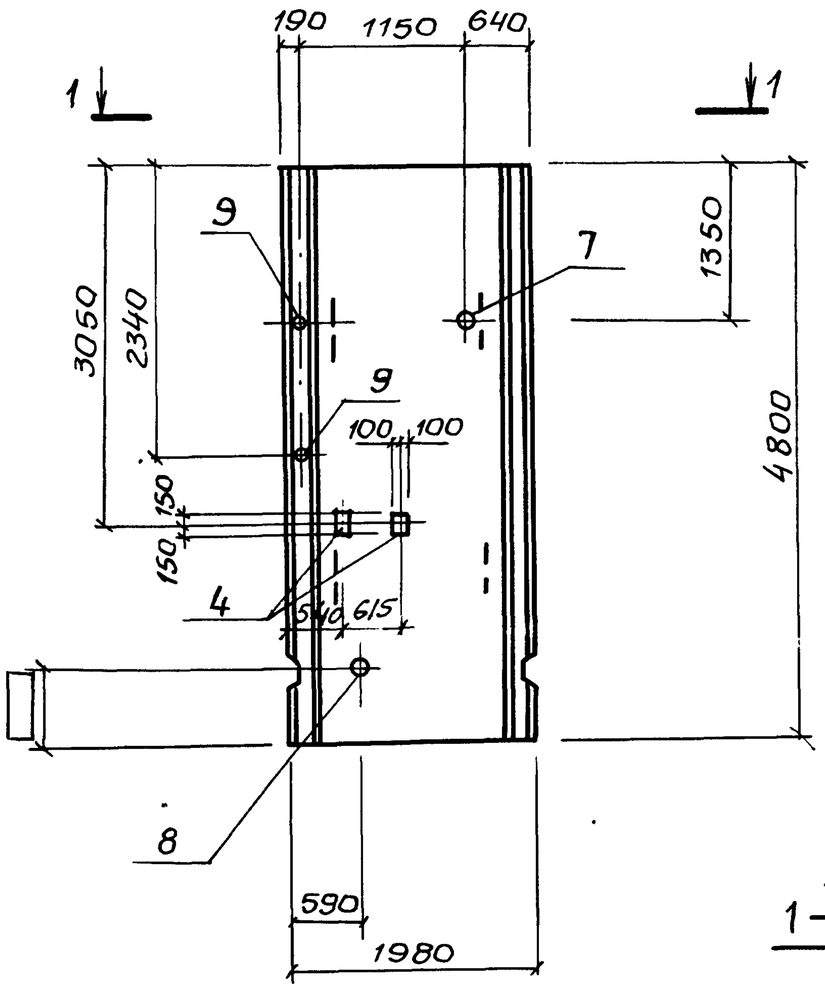

2-2, повернуто

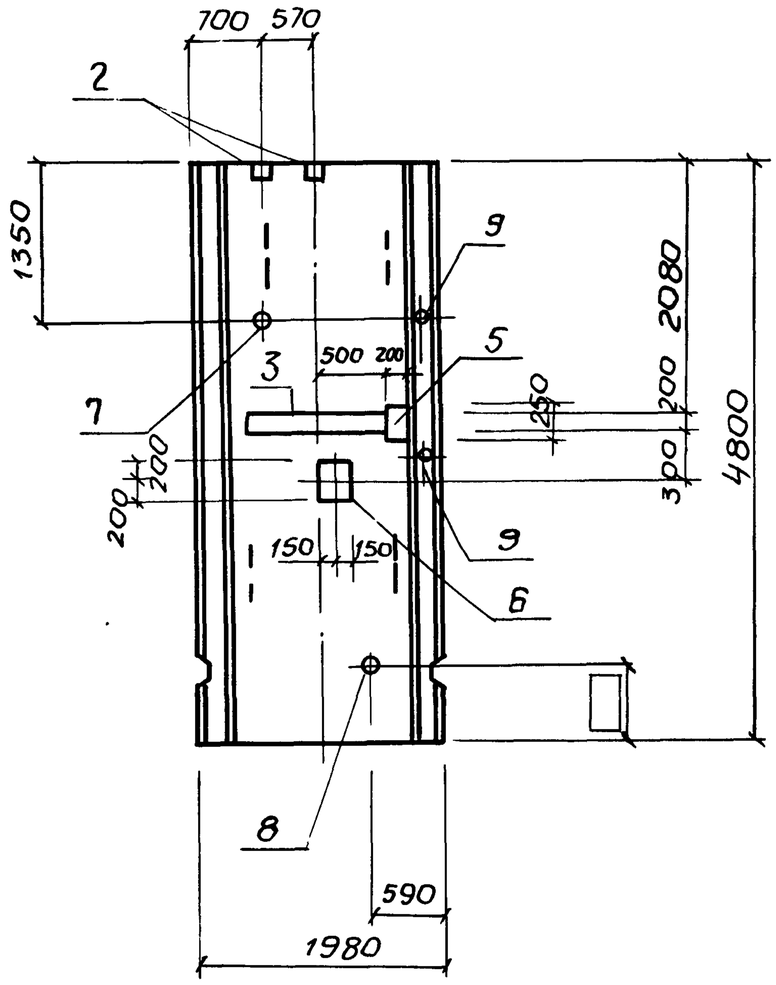

1-1

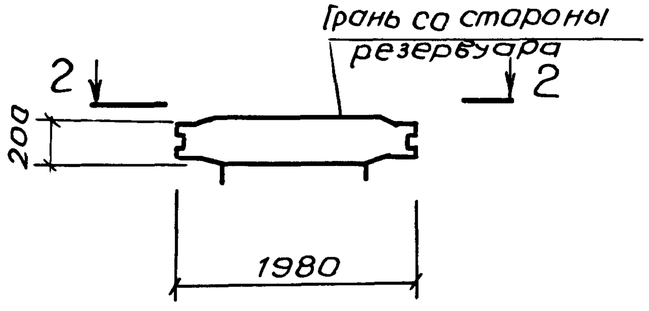

Рис.	Обозначение	Наименование	Марка
1	ТП902-1-136.88 КЖ2И-ПГ2	ПГ48.20-У2Ш-А	ПГ2
2	-01	ПГ48.20-У2Ш-1А	ПГ3

Привязан

Инв.№

ТП902-1-136.88 КЖ2И-ПГ2

Лист 3

Инв.№ подлинника | Подпись и дата | Взам. инв.№

Альбом 5

Формат	Зона	Поз.	Обозначение	Наименование	Кол.	Примечание
				Документация		
А3			902-1-136.88 КЖ2И-ТТ	Технические требования		
А3			-МН 1СБ	Сборочный чертеж		
						масса, кг
				Детали		
БЧ		1	-МН1-001	Полоса $\frac{Б16\times630\ ГОСТ\ 82-70^*}{Вст3пс6\text{-}1\ ТУ\ 14\text{-}1\text{-}3023\text{-}80}$		
				ℓ=630	1	49,8
БЧ		2	-002	Полоса $\frac{Б10\times630\ ГОСТ\ 82-70^*}{Вст3пс6\text{-}1\ ТУ\ 14\text{-}1\text{-}3023\text{-}80}$		
				ℓ=630	1	31,2
БЧ		3	-003	Полоса $\frac{Б10\times320\ ГОСТ\ 82-70^*}{Вст3пс6\text{-}1\ ТУ\ 14\text{-}1\text{-}3023\text{-}80}$		
				ℓ=320	2	8,0
БЧ		4	-004	Полоса $\frac{Б6\times850\ ГОСТ\ 82-70^*}{Вст3пс6\text{-}1\ ТУ\ 14\text{-}1\text{-}3023\text{-}80}$		
				ℓ=850	1	34,0
БЧ		5	-005	Полоса $\frac{Б16\times850\ ГОСТ\ 82-70^*}{Вст3пс6\text{-}1\ ТУ\ 14\text{-}1\text{-}3023\text{-}80}$		
				ℓ=850	1	90,8

Взам инв.№ | Подпись и дата | Инв.№ подл

Привязан

Инв.№

Нач отд	Шейко	
Н контр	Сокольская	
Гл спец.	Власенко	
Рук. гр.	Тахтамышева	
Вед инж	Рягузова	
Вед. инж.	Кот	

ТП 902-1-136.88-КЖ2И-МН1

Изделие закладное МН1

Стадия	Лист	Листов
Р	1	2

Госстрой СССР Союзводоканалниипроект Харьковский Водоканалпроект

Формат А4

Формат	Зона	Поз	Обозначение	Наименование	Кол	Примечание
БЧ		7	-006	Труба $\frac{820\times5\times500\ ГОСТ\ 10704\text{-}76^*}{Вст3кп2\ ГОСТ\ 10705\text{-}80}$	1	50,2
БЧ		8	-007	Болт М16×60.50 ГОСТ 7798-76*	20	0,13
БЧ		9	-009	Труба $\frac{426\times10\times340\ ГОСТ\ 10704\text{-}76^*}{Вст3кп2\ ГОСТ\ 10705\text{-}80}$	1	34,9
БЧ		6	-010	Полоса $\frac{Б10\times630\ ГОСТ\ 82-70^*}{Вст3пс6\text{-}1\ ТУ\ 14\text{-}1\text{-}3023\text{-}80}$		
				ℓ=630	1	31,2

Привязан

Инв.№

ТП 902-1-136.88-КЖ2И-МН1

Лист 2

Копир. Майстренко 23281-05 23 Формат А4

Альбом 5

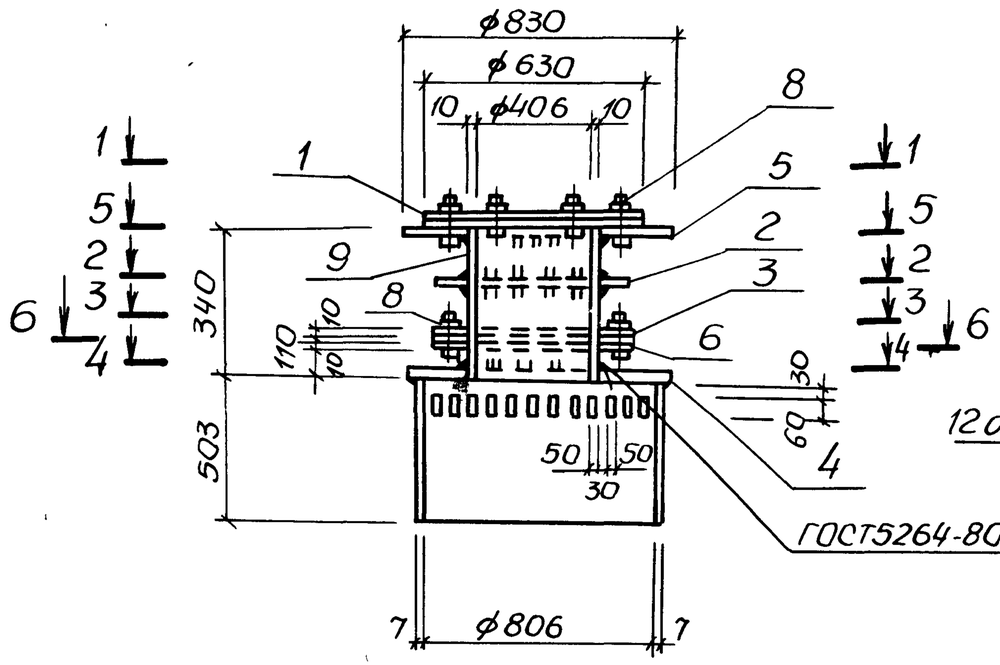

3-3

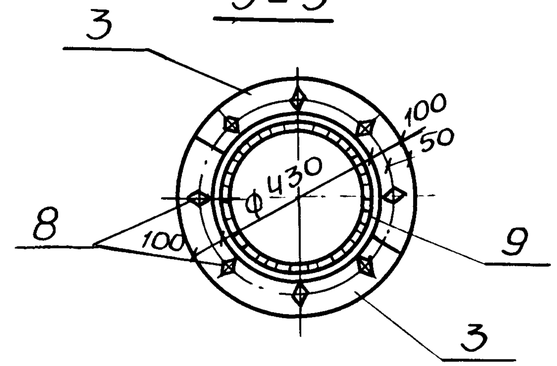

4-4

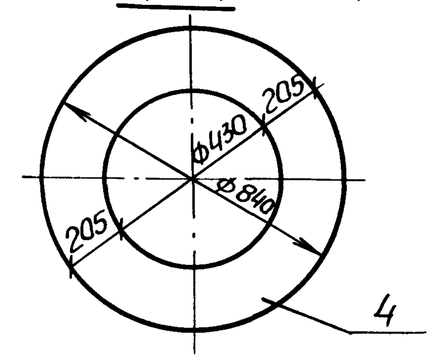

5-5

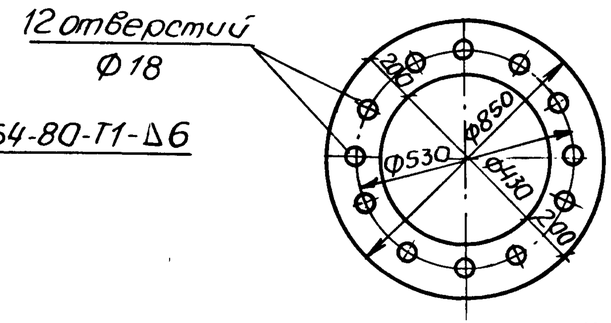

6-6

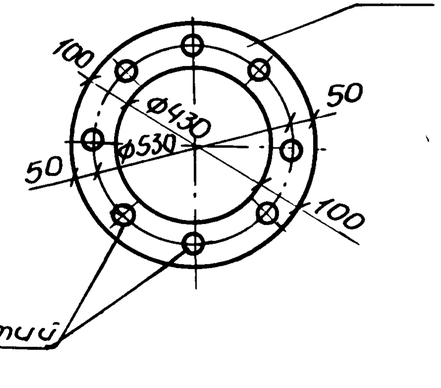

1-1

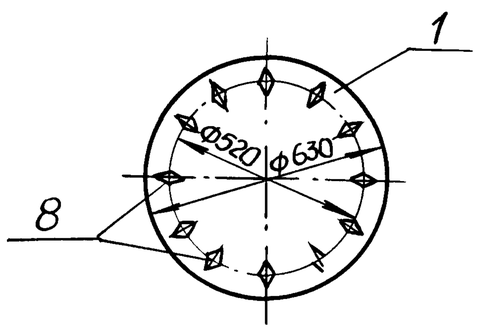

2-2

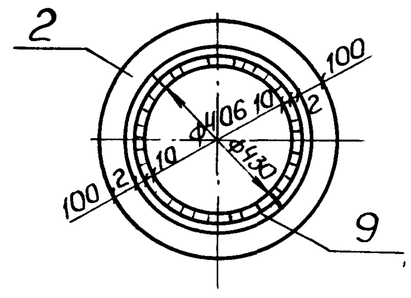

Нач отд	Шейко		
Н. контр	Сокольская		
Гл. спец.	Власенко		
Рук гр	Тахтамышева		
Вед инж.	Рягузова		
Вед инж.	Кот		

Привязан

Инв. №

ТП 902-1-136.88-КЖ2 и МН 1 СБ

Изделие закладное МН1.

Сборочный чертеж

Стадия	Масса	Масштаб
Р	340,7	—
Лист	Листов 1	

Госстрой СССР
Союзводоканалниипроект
Харьковский
Водоканалпроект

Инв. № подл | Подпись и дата | Взам. инв. №

Копир Майстренко 23281-05 24 Формат А3

Альбом 5

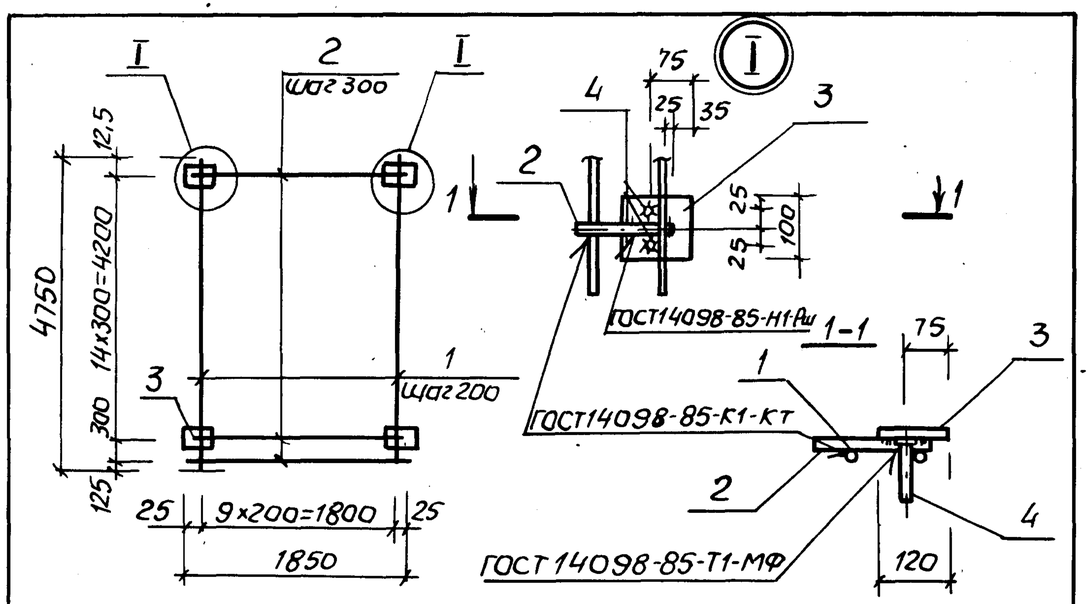

Формат	Зона	Поз.	Обозначение	Наименование	Кол.	Примечание
				Документация		
А3			902-1-136.88-КЖ2И-ТТ	Технические требования		
				Детали		
БЧ		1	-С1-001	Ф14А-III ГОСТ 5781-82*, ℓ=4750	10	5,75кг
БЧ		2	-002	Ф10А-III ГОСТ 5781-82*, ℓ=1850	16	1,14кг
БЧ		3	-003	Полоса А-I 10×100 ГОСТ 103-76* / ВСт3кп2 ГОСТ 535-79*, ℓ=120	30	0,94кг
БЧ		4	-004	Ф10А-III ГОСТ 5781-82*, ℓ=130	60	0,08кг

Привязан

Позицию 3 приварить к поз. 2 после изготовления сеток

Инв. №

ТП 902-1-136.88-КЖ2И-С1

Нач. отд.	Шейко	
Н. контр.	Сокольская	
Гл. спец.	Власенко	
Рук. гр.	Тахтамышева	
Вед. инж.	Рягузова	
Вед. инж.	Кот	

Сетка арматурная С1

Стадия	Масса	Масштаб
Р	108,7	—
Лист	Листов 1	

Госстрой СССР Союзводоканалниипроект Харьковский Водоканалпроект

Формат А4

Инв. № подл. | Подпись и дата | Взам. инв. №

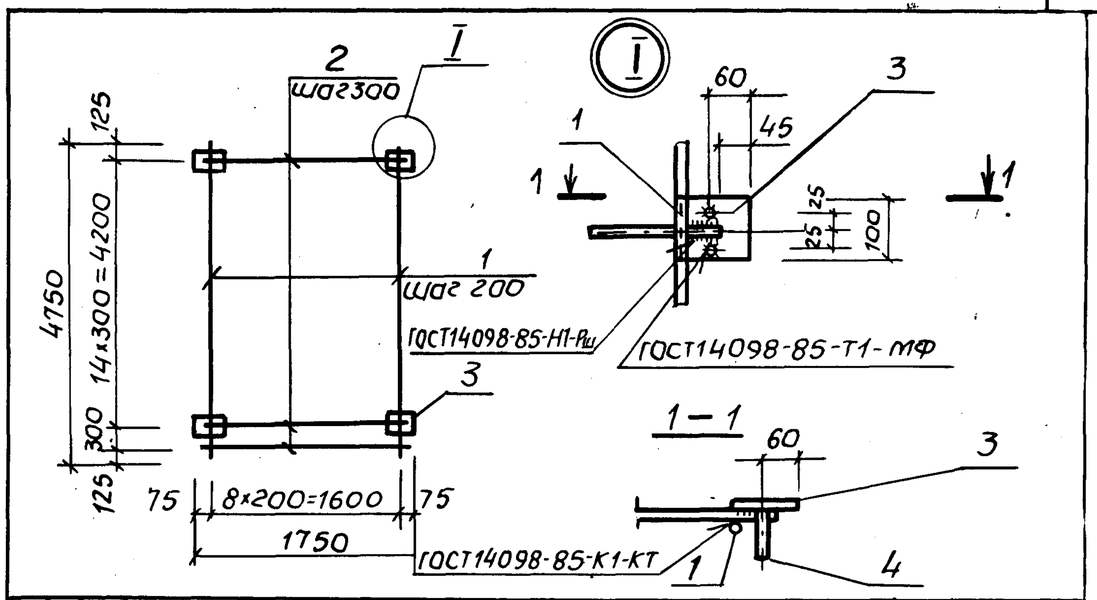

Формат	Зона	Поз.	Обозначение	Наименование	Кол.	Примечание
				Документация		
А3			902-1-136.88-КЖ2И-ТТ	Технические требования		
				Детали		
БЧ		1	-С2-001	Ф14А-III ГОСТ 5781-82*, ℓ=4750	9	5,75кг
БЧ		2	-002	Ф10А-III ГОСТ 5781-82*, ℓ=1750	16	1,08кг
БЧ		3	-003	Полоса А-I 10×100 ГОСТ 103-76* / ВСт3кп2 ГОСТ 535-79*, ℓ=120	30	0,94кг
БЧ		4	-004	Ф10А-III ГОСТ 5781-82*, ℓ=130	60	0,08кг

Привязан

Позицию 3 приварить к поз. 2 после изготовления сеток

Инв. №

ТП 902-1-136.88-КЖ2И-С2

Нач. отд.	Шейко	
Н. контр.	Сокольская	
Гл. спец.	Власенко	
Рук. гр.	Тахтамышева	
Вед. инж.	Рягузова	
Вед. инж.	Кот	

Сетка арматурная С2

Стадия	Масса	Масштаб
Р	102,0	—
Лист	Листов 1	

Госстрой СССР Союзводоканалниипроект Харьковский Водоканалпроект

Инв. № подл. | Подпись и дата | Взам. инв. №

Альбом 5

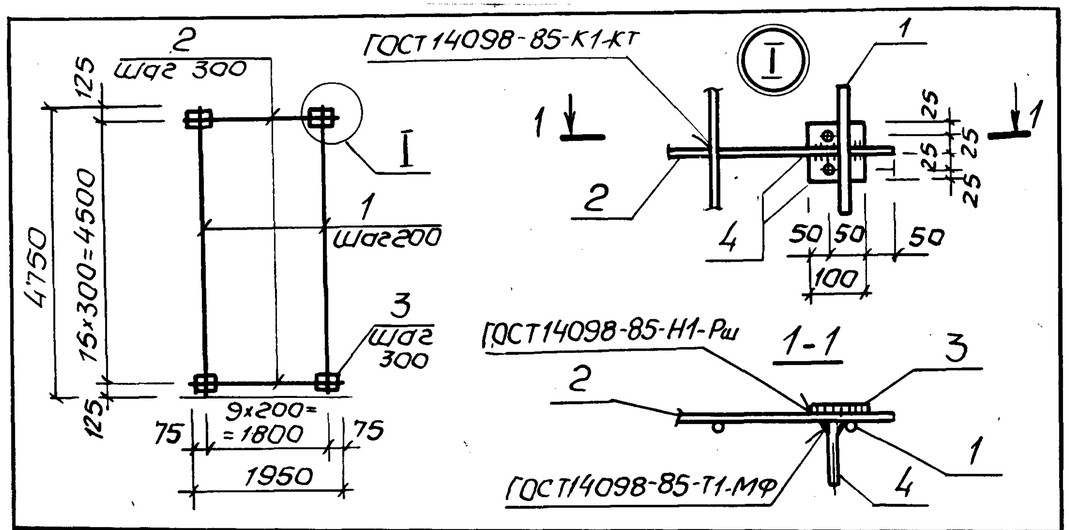

Формат	Зона	Поз.	Обозначение	Наименование	Кол.	Примечание
				Документация		
А3			902-1-136.88-КЖ2И-ТТ	Технические требования		
				Детали		
БЧ		1	-С4-001	Ф12А-III ГОСТ 5781-82*, ℓ=4750	10	4,22кг
БЧ		2	-002	Ф12А-III ГОСТ 5781-82*, ℓ=1950	16	1,73кг
БЧ		3	-003	Полоса А-I 10×100 ГОСТ 103-76* Ст3кп2 ГОСТ 535-79*, ℓ=100	32	0,79кг
БЧ		4	-004	Ф8А-III ГОСТ 5781-82*, ℓ=120	64	0,05кг

Привязан

Инв. №

Нач. отд.	Шейко		
Н. контр.	Сокольская		
Гл. спец.	Власенко		
Рук. гр.	Тахтамышева		
Вед. инж.	Рягузова		
Вед. инж.	Кот		

ТП 902-1-136.88-КЖ2И-С4

Сетка арматурная С4

Стадия	Масса	Масштаб
Р	98,4	—
Лист	Листов 1	

Госстрой СССР Союзводоканалниипроект Харьковский водоканалпроект

Формат А4

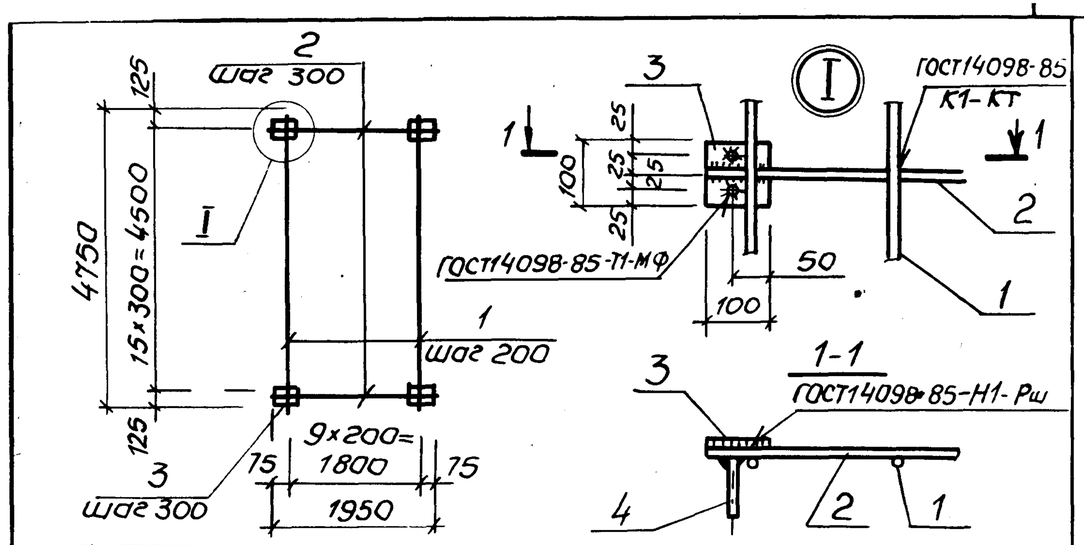

Формат	Зона	Поз.	Обозначение	Наименование	Кол.	Примечание
				Документация		
А3			902-1-136.88-КЖ2И-ТТ	Технические требования		
				Детали		
БЧ		1	-С3-001	Ф12А-III ГОСТ 5781-82*, ℓ=4750	10	4,22кг
БЧ		2	-002	Ф16А-III ГОСТ 5781-82*, ℓ=1950	16	1,73кг
БЧ		3	-003	Полоса А-I 10×100 ГОСТ 103-76* Ст3кп2 ГОСТ 535-79*, ℓ=100	32	0,79кг
БЧ		4	-004	Ф8А-III ГОСТ 5781-82* ℓ=120	64	0,05кг

Привязан

Инв. №

Нач. отд.	Шейко		
Н. контр.	Сокольская		
Гл. спец.	Власенко		
Рук. гр.	Тахтамышева		
Вед. инж.	Рягузова		
Вед. инж.	Кот		

ТП 902-1-136.88-КЖ2И-С3

Сетка арматурная С3

Стадия	Масса	Масштаб
Р	98,4	—
Лист	Листов 1	

Госстрой СССР Союзводоканалниипроект Харьковский водоканалпроект

Взам. инв. № | Подпись и дата | Инв. № подл.

Копир. Майстренко 23281-05 26 Формат А4

Альбом 5

Формат	Зона	Поз	Обозначение	Наименование	Кол.	Примечание
						масса ед, кг
				Документация		
А3			902-1-136.88 -КЖ2И-ТТ	Технические требования		
А4			-С5СБ	Сборочный чертеж		
				Детали		
БЧ		1	-С5-001	Ф12А-III ГОСТ 5781-82*;		
				ℓ=4750	10	4,2кг
БЧ		2	-002	Ф16А-III ГОСТ 5781-82*;		
				ℓ=1950	16	3,08кг
БЧ		3	-003	пола-А1-10×100 ГОСТ 103-76*		
				са ВСт3кп2 ГОСТ 535-79*;		
				ℓ=120	16	0,94кг
БЧ		4	-004	Ф8А-III ГОСТ 5781-82*;		
				ℓ=120	32	0,05кг

Привязан

Инв. №

Нач.отд	Шейко	
Н.контр.	Сокольская	
Гл спец	Власенко	
Рук. гр.	Тахтамышева	
Вед. инж.	Рягузова	
Вед. инж.	Кот	

Инв. № подл. | Подпись и дата | Взам. инв. №

ТП 902-1-136.88 -КЖ2И-С5

Сетки арматурные С5, С7

Стадия	Лист	Листов
Р		1

Госстрой СССР Союзводоканалниипроект Харьковский Водоканалпроект

Формат А4

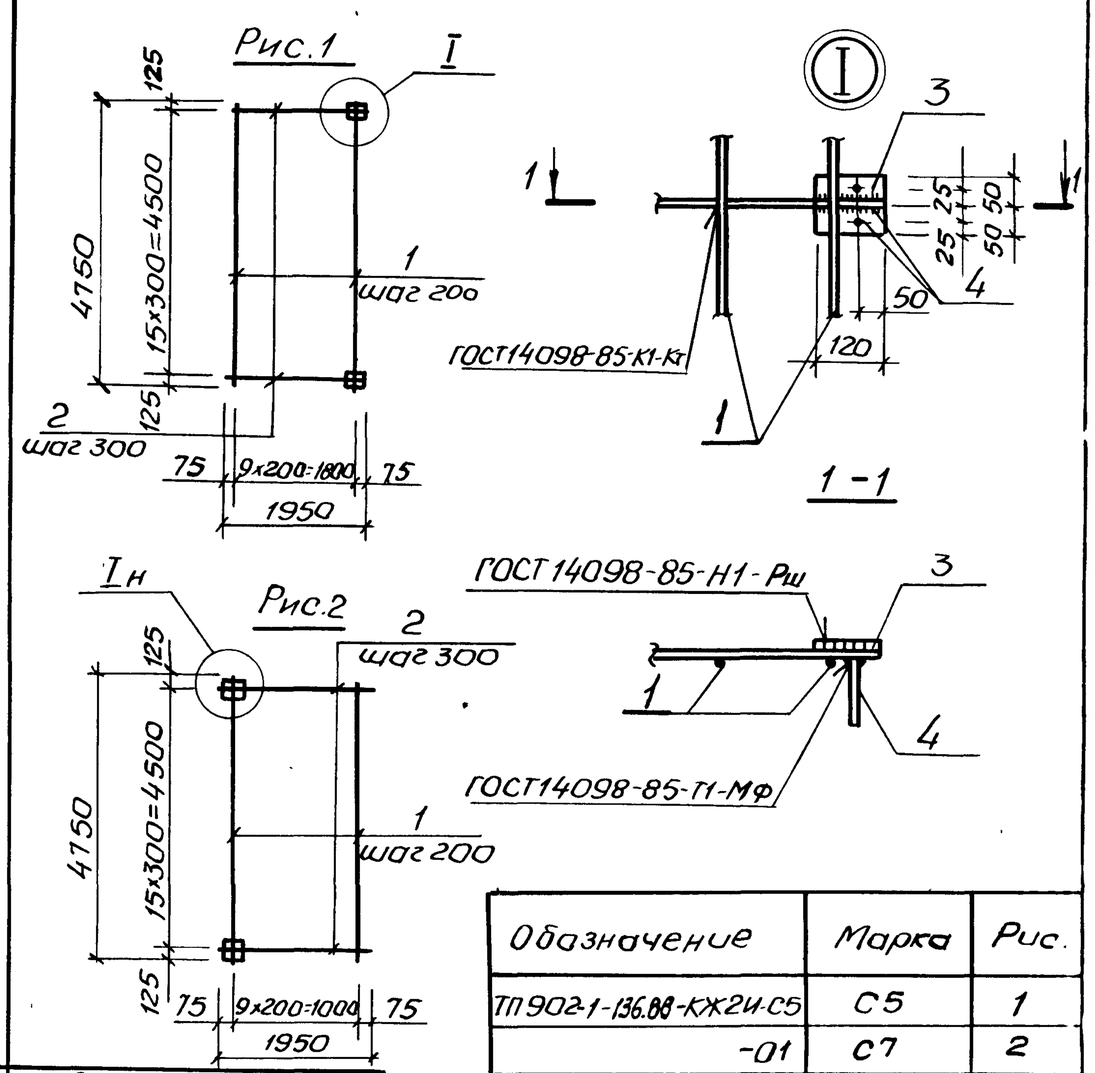

Обозначение	Марка	Рис.
ТП 902-1-136.88-КЖ2И-С5	С5	1
-01	С7	2

Привязан

Инв. №

Нач.отд	Шейко	
Н контр	Сокольская	
Гл спец	Власенко	
Рук. гр.	Тахтамышева	
Вед инж	Рягузова	
Вед инж	Кот	

Инв. № подл. | Подпись и дата | Взам. инв. №

ТП 902-1-136 88- КЖ2И-С5, СБ

Сетки арматурные С5, С7. Сборочный чертеж

Стадия	Масса	Масштаб
Р	107.9	—

Лист	Листов 1

Госстрой СССР Союзводоканалниипроект Харьковский Водоканалпроект

Копир. Майстренко 23281-05 27

Формат А4

Альбом 5

Формат	Зона	Поз	Обозначение	Наименование	Кол.	Примечание
				Документация		
А3			902-1-136.88-КЖ2И-ТТ	Технические требования		
А4			-СБ СБ	Сборочный чертеж		
				Детали		
БЧ		1	СБ-001	Ф12А-III ГОСТ 5781-82*		
				ℓ=4750	10	4,2кг
БЧ		2	-01	Ф12А-III ГОСТ 5781-82*		
				ℓ=1950	16	1,73кг
БЧ		3	-002	Лоло-А1 10×100 ГОСТ 103-76*		
				са Вст3кп2 ГОСТ 535-79*		
				ℓ=100	16	0,79кг
БЧ		4	-003	Ф8А-III ГОСТ 5781-82*		
				ℓ=120	32	0,05кг

Привязан

Инв. №

Нач. отд	Шейко	
Н. контр.	Сокольская	
Гл. спец.	Власенко	
Рук. гр.	Тохтамышева	
Вед. инж.	Рягузова	
Вед. инж.	Кот	

Инв. № подл. | Подпись и дата | Взам. инв. №

ТП 902-1-136.88 -КЖ2И СБ

Сетки арматурные СБ, С8

Стадия	Лист	Листов
Р		1

Госстрой СССР Союзводоканалниипроект Харьковский Водоканалпроект

Формат А4

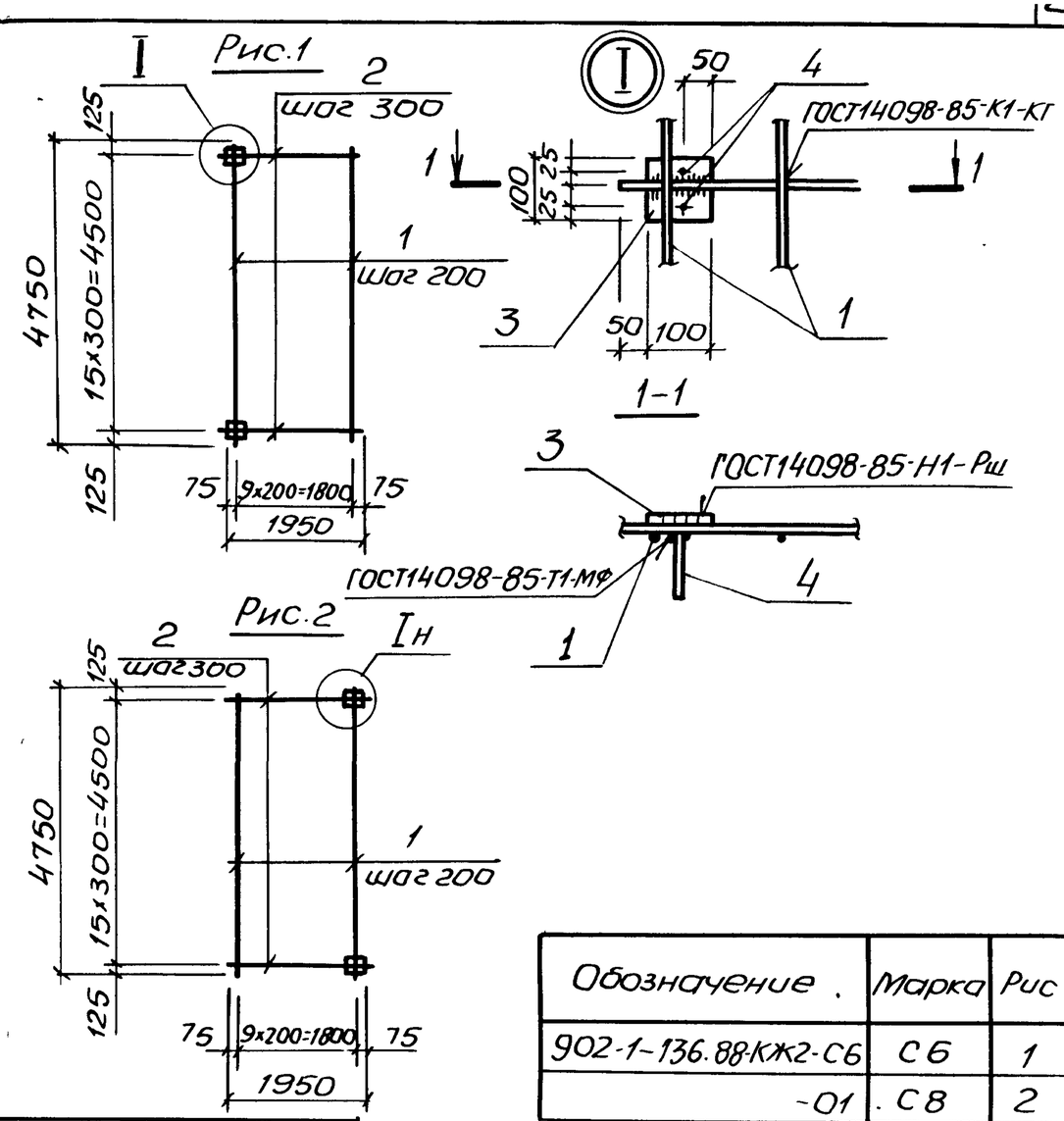

Обозначение	Марка	Рис
902-1-136.88-КЖ2-СБ	СБ	1
-01	С8	2

Привязан

Инв. №

Нач. отд.	Шейко	
Н. контр.	Сокольская	
Гл. спец.	Власенко	
Рук. гр.	Тахтамышева	
Вед. инж.	Рягузова	
Вед. инж.	Кот	

Инв. № подл. | Подпись и дата | Взам. инв. №

ТП 902-1-136.88 -КЖ2И СБ СБ

Сетки арматурные СБ, С8.

Сборочный чертеж

Стадия	Масса	Масштаб
Р	83,9	—
Лист	Листов 1	

Госстрой СССР Союзводоканалниипроект Харьковский Водоканалпроект

Копир. Майстренко 23281-05 28

Формат А4

Альбом 5

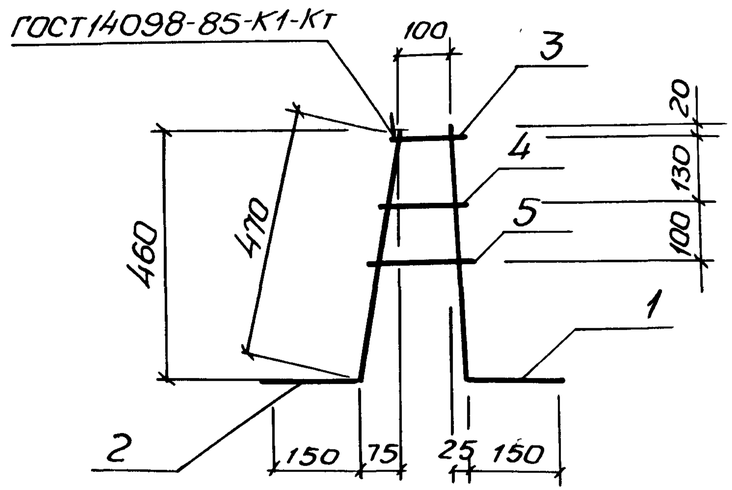

Формат	Зона	Поз.	Обозначение	Наименование	Кол.	Примечание
				Документация		
А3			902-1-136.88 -КЖ2И-ТТ	Технические требования		
				Детали		
Б4		1	-КР1-001	Ф10А-III ГОСТ 5781-82*, ℓ=610	1	0,38кг
Б4		2	-002	Ф10А-I ГОСТ 5781-82*, ℓ=620	1	0,381кг
Б4		3	-01	ℓ=150	1	0,09кг
Б4		4	-02	ℓ=170	1	0,10кг
Б4		5	-03	ℓ=200	1	0,12кг

Привязан:

Инв. №

Взам. инв. № | Подпись и дата | Инв. № подл.

Нач. отд.	Шейко	
Н. контр.	Сокольская	
Гл. спец.	Власенко	
Рук. гр.	Тахтамышева	
Вед. инж.	Рягузова	
Вед. инж.	Кот	

ТП 902-1-136.88 - КЖ2И - КР1

Каркас плоский КР1

Стадия	Масса	Масштаб
Р	1,07	—
Лист	Листов 1	

Госстрой СССР Союзводоканалниипроект Харьковский Водоканалпроект

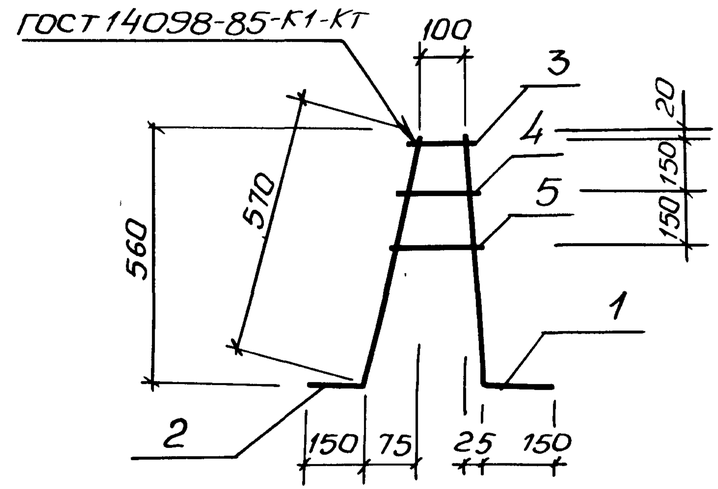

Формат	Зона	Поз.	Обозначение	Наименование	Кол.	Примечание
				Документация		
А3			902-1-136.88 -КЖ2И-ТТ	Технические требования		
				Детали		
Б4		1	-КР2-001	Ф14А-III ГОСТ 5781-82*, ℓ=710	1	0,86кг
Б4		2	-002	Ф10А-I ГОСТ 5781-82*, ℓ=720	1	0,44кг
Б4		3	-01	ℓ=150	1	0,09кг
Б4		4	-02	ℓ=170	1	0,10кг
Б4		5	-03	ℓ=200	1	0,12кг

Привязан:

Инв. №

Взам. инв. № | Подпись и дата | Инв. № подл.

Нач. отд.	Шейко	
Н. контр.	Сокольская	
Гл. спец.	Власенко	
Рук. гр.	Тахтамышева	
Вед. инж.	Рягузова	
Вед. инж.	Кот	

ТП 902-1-136.88 - КЖ2И - КР2

Каркас плоский КР2

Стадия	Масса	Масштаб
Р	1,61	—
Лист	Листов 1	

Госстрой СССР Союзводоканалниипроект Харьковский Водоканалпроект

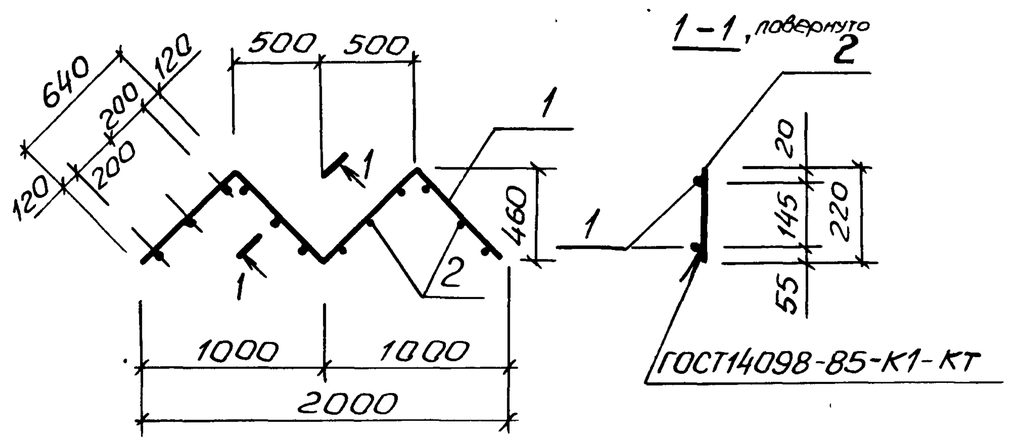

Формат	Зона	Поз.	Обозначение	Наименование	Кол.	Примечание
				Документация		
А3			902-1-136.88-КЖ2И-ТТ	Технические требования		
				Детали		
Б4		1	-КР3-001	Ф10А-I ГОСТ5781-82*, ℓ=2560	2	1,58кг
Б4		2	-002	Ф12А-III ГОСТ5781-82*, ℓ=220	12	0,19кг

Привязан

Инв. №

Нач.отд.	Шейко	
Н.контр.	Сокольская	
Гл.спец.	Власенко	
Рук.гр.	Тахтамышев	
Вед.инж.	Рягузова	
Вед.инж.	Кот	

ТП 902-1-136.88. КЖ2И-КР3

Каркас плоский Кр3

Стадия	Масса	Масштаб
Р	5,4	—
Лист	Листов 1	

Госстрой СССР
Союзводоканалниипроект
Харьковский
водоканалпроект

Альбом 5

Инв.№ подл. | Подпись и дата | Взам. инв.№

Копировал: Мастренко Формат А4

Альбом 5

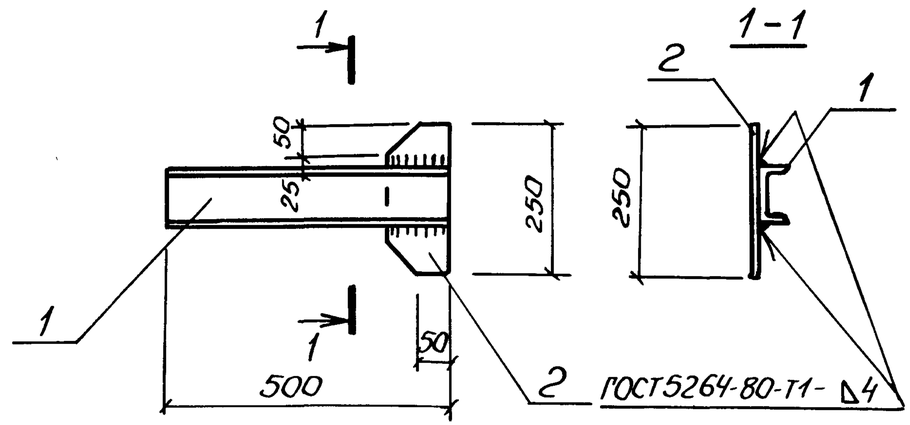

Формат	Зона	Поз.	Обозначение	Наименование	Кол.	Примечание
				Документация		
А3			902-1-136.88 -КЖ2И-ТТ	Технические требования		
				Детали		
Б4		1	-ММ1-001	Швеллер $\frac{\text{10 ГОСТ 8240-72*}}{\text{Вст3кп2 ГОСТ 535-79*}}$		
				ℓ=500	1	4,3кг
Б4		2	-002	Полоса $\frac{\text{Б2-6×100 ГОСТ 103-76*}}{\text{Вст3кп2 ГОСТ 535-79*}}$		
				ℓ=250	1	1,0кг

Привязан

Инв. №

ТП 902-1-136.88-КЖ2И-ММ1

Нач. отд.	Шейко		
Н. контр.	Сокольская		
Гл. спец.	Власенко		
Рук. гр.	Тахтамышева		
Вед. инж.	Рягузова		
Вед. инж.	Кот		

Изделие соединительное ММ1

Стадия	Масса	Масштаб
Р	5,3	—
Лист	Листов 1	

Госстрой СССР Союзводоканалниипроект Харьковский водоканалпроект

Формат А4

Инв. № подл. | Подпись и дата | Взам. инв. №

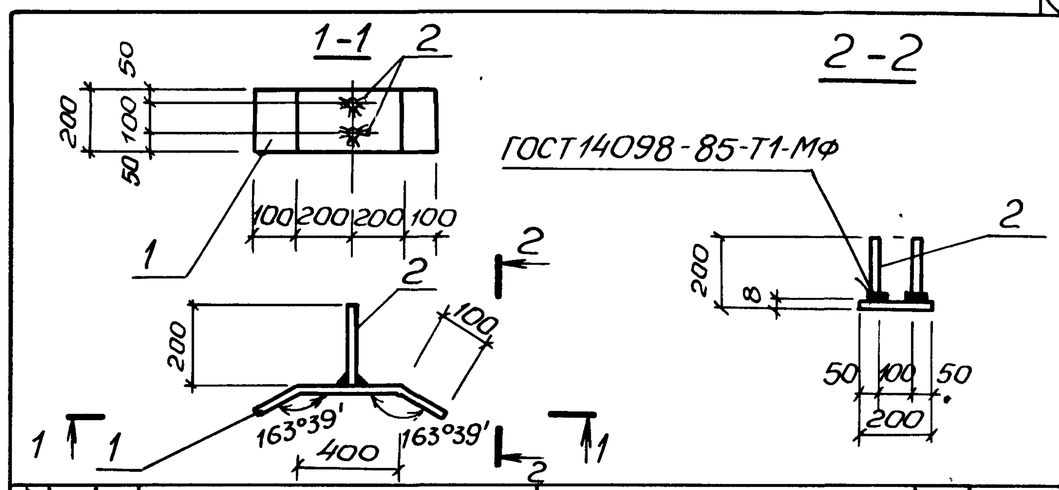

Формат	Зона	Поз.	Обозначение	Наименование	Кол.	Примечание
				Документация		
А3			902-1-136.88 -КЖ2И-ТТ	Технические требования		
				Детали		
Б4		1	-ММ2-001	Полоса $\frac{\text{Б-2-8×200 ГОСТ 103-76*}}{\text{Вст3кп2 ГОСТ 535-79*}}$		
				ℓ=600	1	7,5кг
Б4		2	-002	Ф16А-III ГОСТ 5781-82*, ℓ=200	2	0,18кг

Привязан

Инв. №

ТП 902-1-136.88-КЖ2И-ММ2

Нач. отд.	Шейко		
Н. контр.	Сокольская		
Гл. спец.	Власенко		
Рук. гр.	Тахтамышева		
Вед. инж.	Рягузова		
Вед. инж.	Кот		

Изделие соединительное ММ2

Стадия	Масса	Масштаб
Р	7,86	—
Лист	Листов 1	

Госстрой СССР Союзводоканалниипроект Харьковский водоканалпроект

Инв. № подл. | Подпись и дата | Взам. инв. №