ТИПОВЫЕ ПРОЕКТНЫЕ РЕШЕНИЯ

ТПР 903-1-0230.86

УСТАНОВКА КОТЛОАГРЕГАТА Е-2,5-0,9ГМ

ТОПЛИВО: МАЗУТ И ГАЗ

Альбом II

НЕСТАНДАРТИЗИРОВАННОЕ ОБОРУДОВАНИЕ

ТИПОВЫЕ ПРОЕКТНЫЕ РЕШЕНИЯ
ТПР 903-1-0230.86

УСТАНОВКА КОТЛОАГРЕГАТА
Е-2,5-0,9ГМ
ТОПЛИВО: МАЗУТ И ГАЗ

СОСТАВ ПРОЕКТНОЙ ДОКУМЕНТАЦИИ

Альбом I ПЗ Пояснительная записка
ТМ Тепломеханические решения
ГС Газоснабжение
МС Мазутоснабжение
ЭМ,ЭО Электроснабжение
КЖ Конструкции железобетонные
Альбом II Нестандартизированное оборудование
Альбом III Металлоконструкции
Альбом IV СО Спецификации оборудования
Альбом V ВМ Ведомость потребности в материалах
Альбом VI Сметы

АЛЬБОМ II
НЕСТАНДАРТИЗИРОВАННОЕ ОБОРУДОВАНИЕ

РАЗРАБОТАНЫ
ГПИ Сантехпроект

Главный инженер института Ю.И. Шиллер

Главный инженер проекта Я.М. Бялик

УТВЕРЖДЕНЫ
ГОССТРОЕМ СССР
ПРОТОКОЛ от 8 октября 1986г №74

ВВЕДЕНЫ В ДЕЙСТВИЕ
ГПИ Сантехпроект приказ №175 от 14 ноября 1986 года

Содержание

Обозначение	Наименование	Стр.
	Содержание	2
А23В080.000 СБ	Блок холодильника отбора проб пара	3,4
А23В080.000	Блок холодильника отбора проб пара	4
А23В080.010 СБ А23В080.011 А23В080.013	Подставка Косынка Опора	5
А23В080.020 А23В080.014 А23В080.021 А23В080.022	Кронштейн Лист Основание Дуга	6
А23В080.010 А23В080.030 А23В080.040 СБ А23В080.042	Подставка Трубопровод Трубопровод Патрубок	7
А23В080.040 А23В080.032 А23В080.060 А23В080.061	Трубопровод Труба Трубопровод Труба	8
А23В080.043 А23В080.050 А23В080.051 А23В080.062	Патрубок Воронка Воронка Патрубок	9
А23В080.070СБ А23В080.072 А23В080.080 А23В080.081	Патрубок Патрубок Кронштейн Уголок	10
А23В080.001 А23В080.002 А23В080.003 А23В080.090	Трубопровод Штуцер Штуцер Патрубок	11
А23В080.004 А23В080.005 А23В080.006 А23В080.007	Кронштейн Кронштейн Кронштейн Прокладка	12
А23В080.070 А23В080.100 А23В080.101 А23В080.031	Патрубок Патрубок Патрубок Фланец	13
А23В080.030 СБ А23В080.100 СБ	Трубопровод Патрубок	14

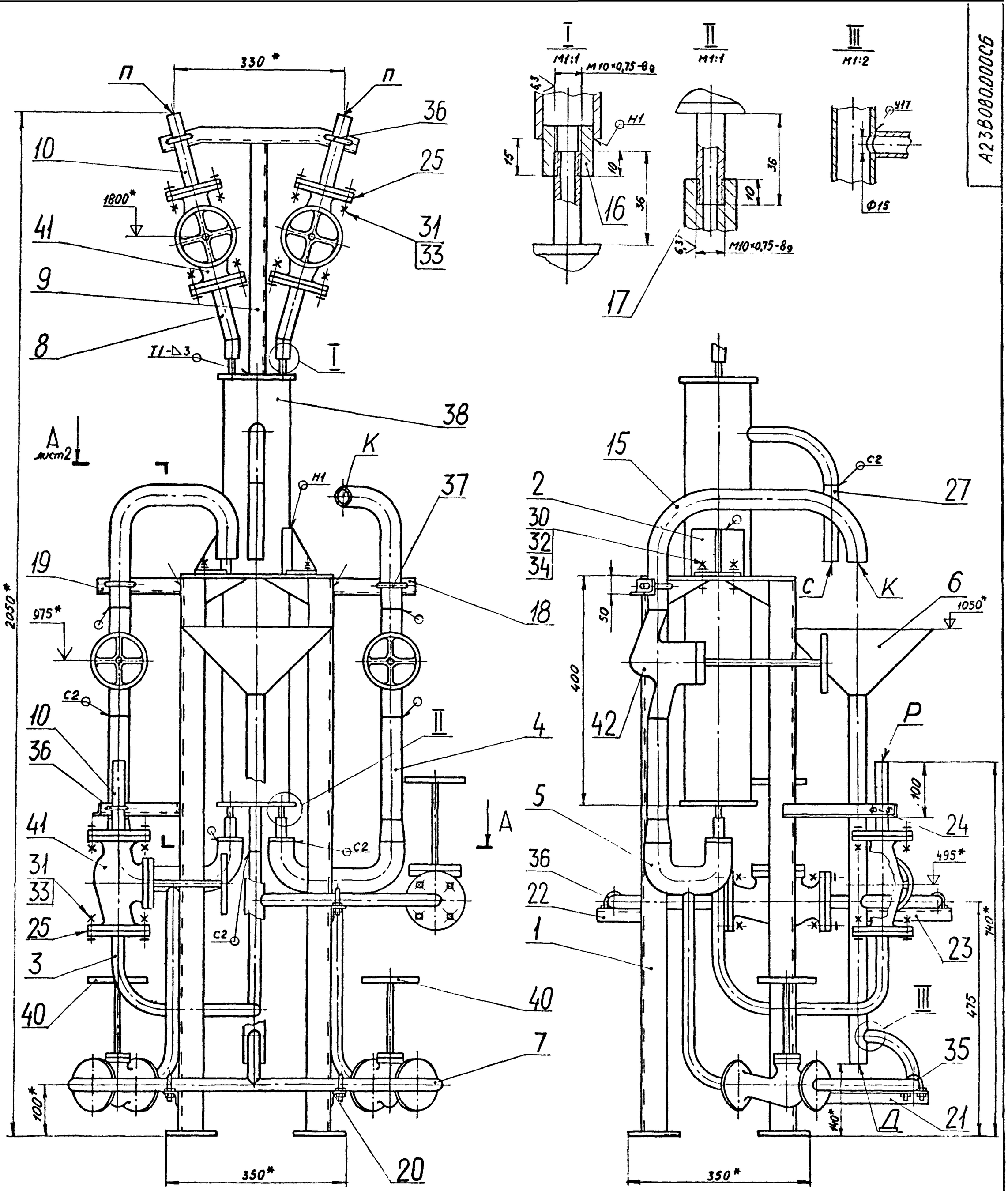

Трубопроводы		
Обозначение	Назначение	$D_у$, мм
П	Подвод проб	20
К	Отбор проб	32
Р	Подвод охлаждающей воды	15
С	Отвод охлаждающей воды	20
Д	Дренаж	25

1 * Размеры для справок.
2. H14; h14; $\pm \frac{t_2}{2}$.
3. Сварные швы С2, У16, У17 по ГОСТ 16037-80; М1, Т1 по ГОСТ 5264-80

Изм. Лист	N°докум.	Подп.	Дата	А23В080.000СБ	
Разраб.	Литвак		11.86	Блок холодильника отбора проб пара	Лит. И; Масса 185; Масштаб 1:5
Пров.	Грановский				Лист 1; Листов 2
Рук.группы	Грановский				
Гл.спец.	Чшомирская				Госстрой СССР Сантехпроект г. Москва
Н.контр.	Фрадкин				
Утв.	Спивак				

А23В080.000СБ

А23В080.000СБ

А-А лист1

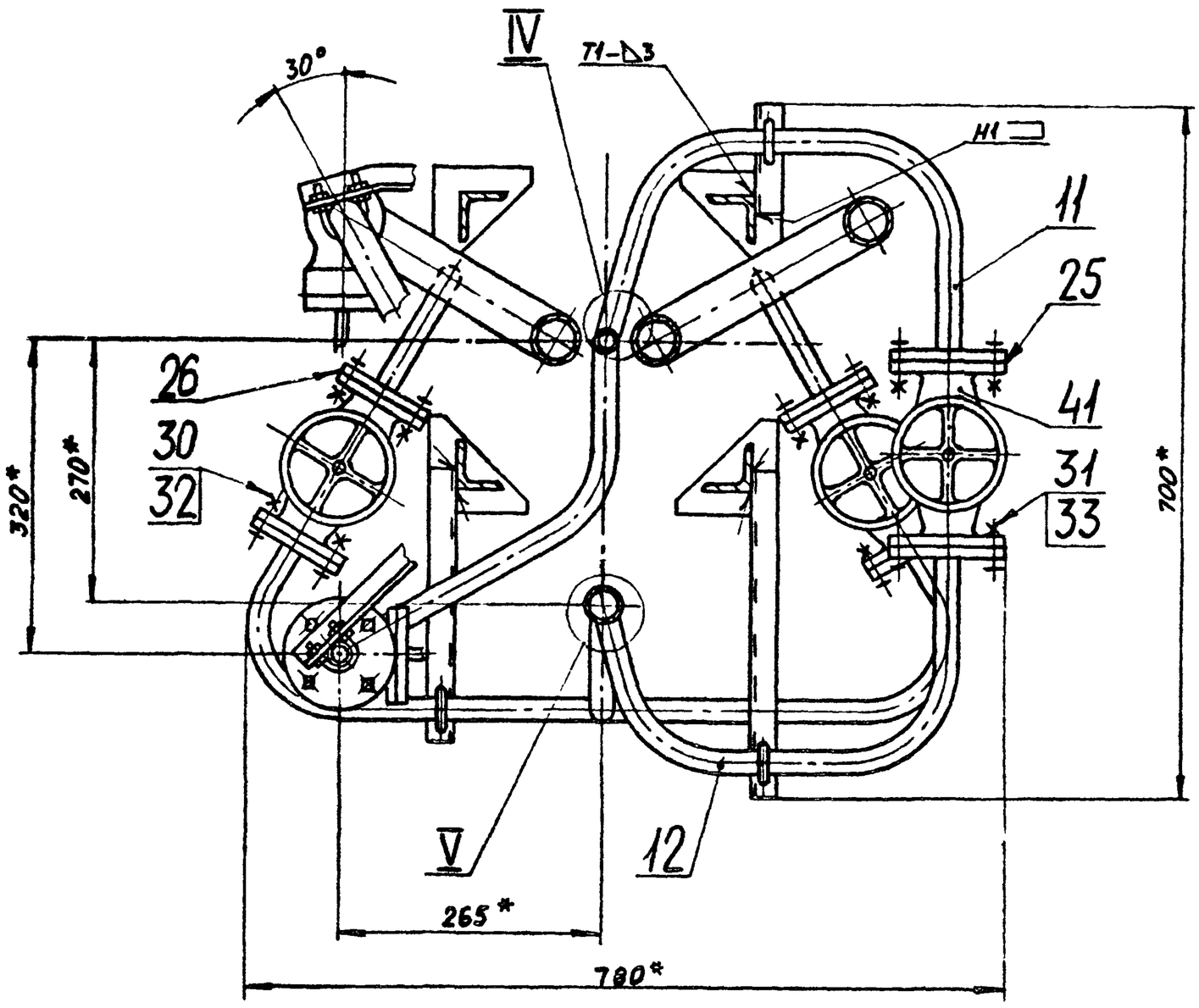

IV
М1:1

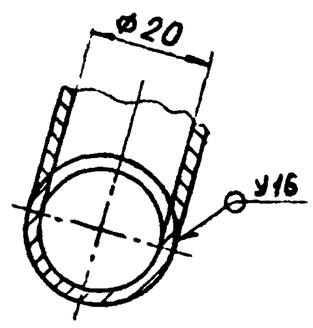

V
М1:1

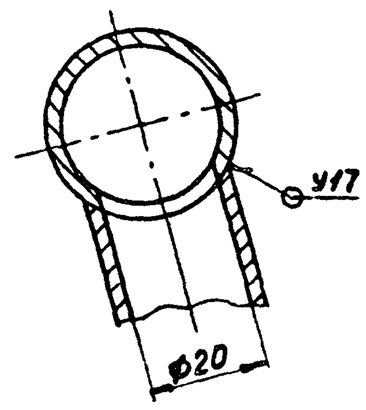

Изм	Лист	№ докум.	Подп.	Дата	А23В080.000СБ	Лист 2

Формат А3

Формат	Зона	Поз.	Обозначение	Наименование	Кол.	Примечание
				Документация		
			А23В080.000СБ	Сборочный чертеж		*)А3;А2
				Сборочные единицы		
А4		1	А23В080.010	Подставка	1	
А4		2	А23В080.020	Кронштейн	2	
А4		3	А23В080.030	Трубопровод	1	
А4		4	А23В080.040	Трубопровод	1	
		5	-01	Трубопровод	1	
А4		6	А23В080.050	Воронка	1	
А4		7	А23В080.060	Трубопровод	1	
А4		8	А23В080.070	Патрубок	2	
А4		9	А23В080.080	Кронштейн	1	
А4		10	А23В080.090	Патрубок	3	
А4		11	А23В080.100	Патрубок	1	
		12	-01	Патрубок	1	
				Детали		
А4		15	А23В080.001	Трубопровод	2	
А4		16	А23В080.002	Штуцер	2	
А4		17	А23В080.003	Штуцер	2	
А4		18	А23В080.004	Кронштейн	1	
		19	-01	Кронштейн	1	
А4		20	А23В80.005	Кронштейн	1	
		21	-01	Кронштейн	1	
		22	-02	Кронштейн	1	
		23	-03	Кронштейн	1	
А4		24	А23В080.006	Кронштейн	1	
А4		25	А23В080.007	Прокладка	8	

Изм	Лист	№ докум.	Подп	Дата	А23В080.000		
Разраб.		Литвак		9.86	Блок холодильника отбора проб пара	Лит	Лист 1 / Листов 2
Пров		Грановский				Госстрой СССР Сантехпроект г. Москва	
Рук.группы		Грановский					
Н.контр.		Фрадкин					
Утв.		Сливак					

Копировал: Формат А4

Формат	Зона	Поз.	Обозначение	Наименование	Кол.	Примечание
А4		26	А23В080.007-01	Прокладка	4	
Б4		27	А23В080.008	Трубопровод L=150		
				Труба 20×2,8 ГОСТ 3262-75	1	0,4 кг
				Стандартные изделия		
				Болты ГОСТ 7798-70		
		30		М12×45.36	20	
		31		М16×50.36	32	
				Гайки ГОСТ 5915-70		
		32		М12.4	20	
		33		М16.4	32	
		34		Шайба 12 ГОСТ 11371-78	4	
		35		ОПБ2-21,3 ГОСТ 14911-82	2	
		36		ОПБ2-26,8 ГОСТ 14911-82	5	
		37		ОПБ2-38 ГОСТ 14911-82	2	
		38		Холодильник двухточечный 33.0.ОСТ108.030.04-76	1	
				Прочие изделия		
		40		Вентиль запорный фланцевый 15с27нж1 Ру64 Ду15 ТУ26-07-1221-79	2	
		41		Вентиль запорный фланцевый 15с27нж1 Ру64 Ду20 ТУ26-07-1221-79	4	
		42		Вентиль регулирующий игольчатый 10с-4-2 Ру100; Ду32	2	Барнаульский котельный завод

Инв. № подл. | Подп. и дата | Взам. инв. № | Инв. № дубл. | Подп. и дата

Изм	Лист	№ докум.	Подп	Дата	А23В080.000	Лист 2

Копировал: 21772-02 5 Формат А4

А23В080.011

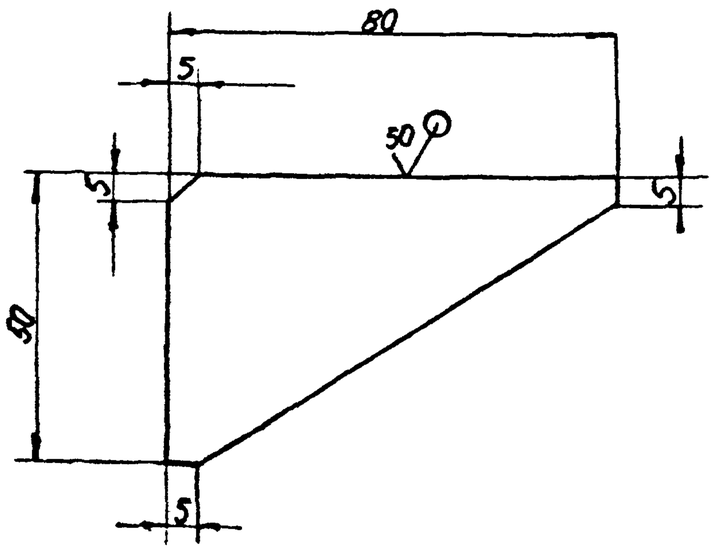

Неуказанные предельные отклонения размеров $h14, \pm\frac{t_2}{2}$

Изм	Лист	№ докум	Подп	Дата	А23В080 011			
Разраб		Ямпольская		25.09	Косынка	Лит	Масса	Масштаб
Пров		Литвак				И	0,07	1:1
Рук группы		Грановский				Лист	Листов 1	
Н контр		Фродкин			Лист Б4,0 ГОСТ 19903-74 / ВСт3 ГОСТ 14637-79	Госстрой СССР Сантехпроект г Москва		
Утв		Сливак						

Формат А4

А23В080.013

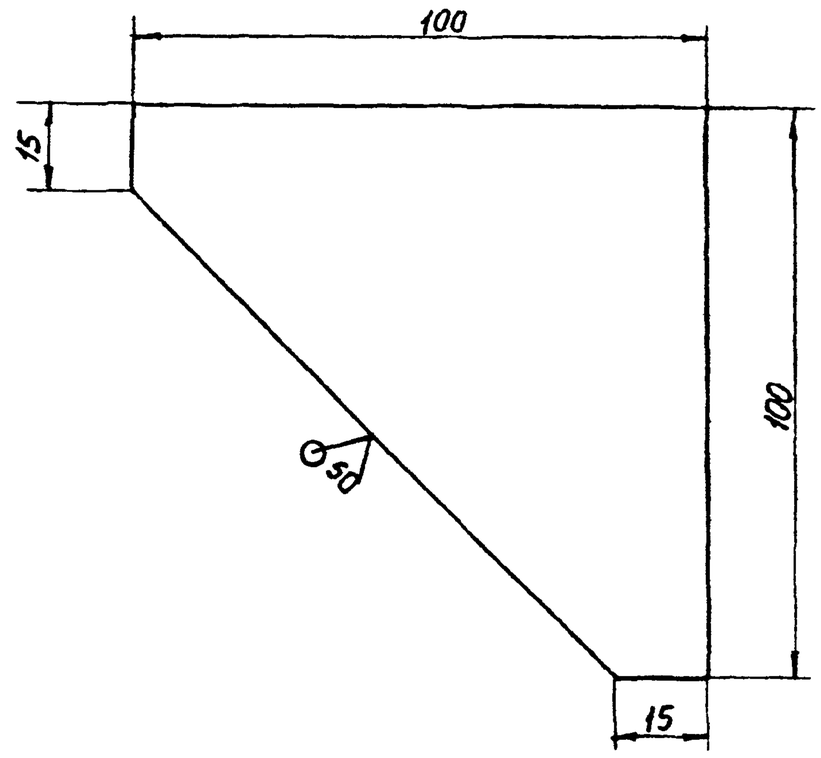

Неуказанные предельные отклонения размеров $h14, \pm\frac{t_2}{2}$

Изм	Лист	№ докум	Подп	Дата	А23В080.013			
Разраб		Ямпольская		25.6	Опора	Лит	Масса	Масштаб
Пров		Литвак				И	0,16	1:1
Рук группы		Грановский				Лист	Листов 1	
Н контр		Фродкин			Лист Б4,0 ГОСТ 19903-74 / ВСт3 ГОСТ 14637-79	Госстрой СССР Сантехпроект г Москва		
Утв		Сливак						

Формат А4

Подп и дата | Инв № дубл | Взам инв № | Подп и дата | Инв № подл

А23В080.010 СБ

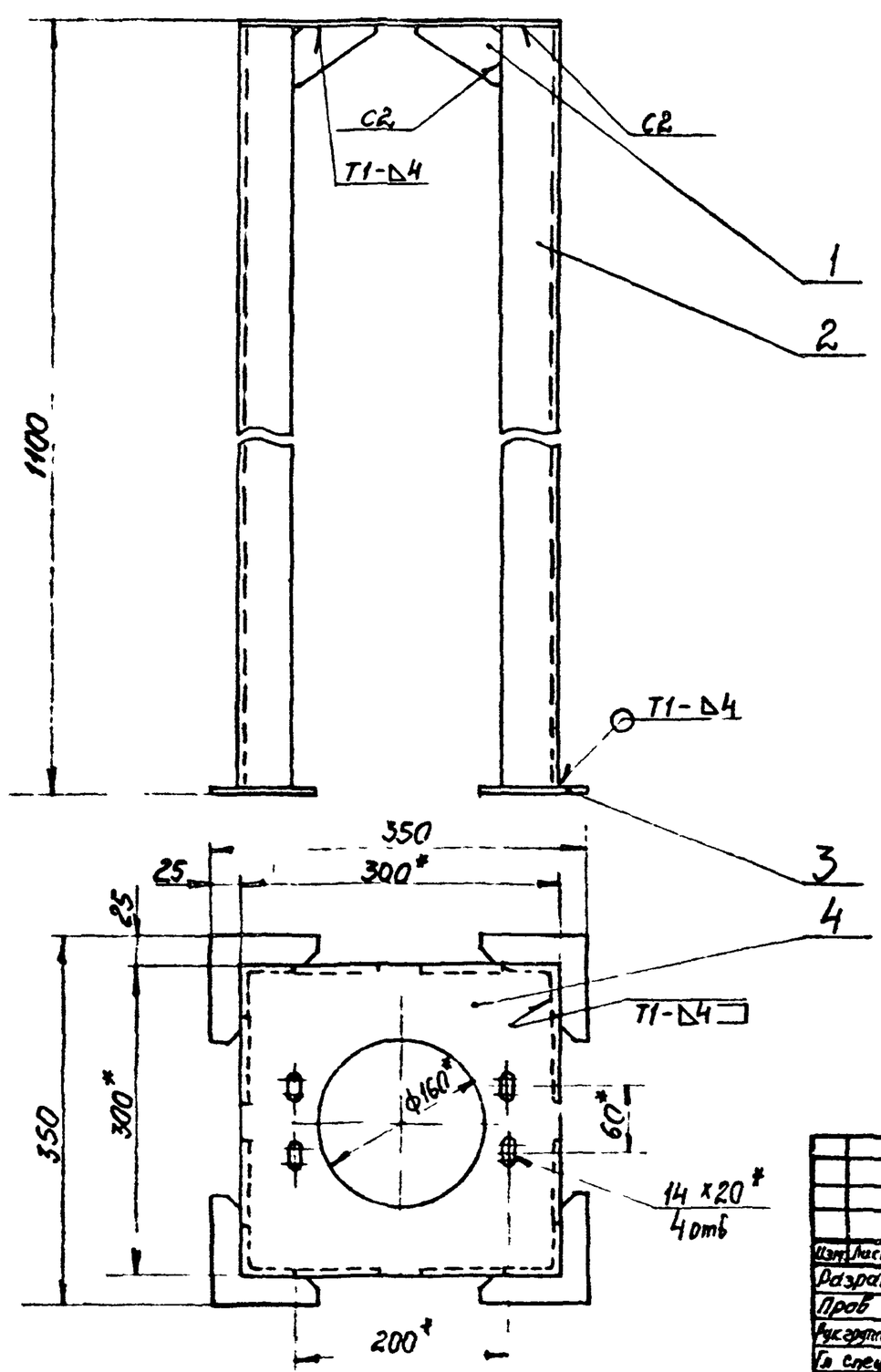

1 *Размеры для справок.
2 $\pm\frac{t_2}{2}$
3 Сварные швы по ГОСТ 5264-80

Изм	Лист	№ докум	Подп	Дата	А23В080.010 СБ			
Разраб		Ямпольская		25.09	Подставка	Лит	Масса	Масштаб
Пров		Литвак				И	20,1	1:5
Рук группы		Грановский				Лист	Листов	
Гл спец		Чшомирский				Госстрой СССР Сантехпроект г Москва		
Н контр		Фродкин						
Утв		Сливак						

21772 02 6

Формат А3

А23В080.021

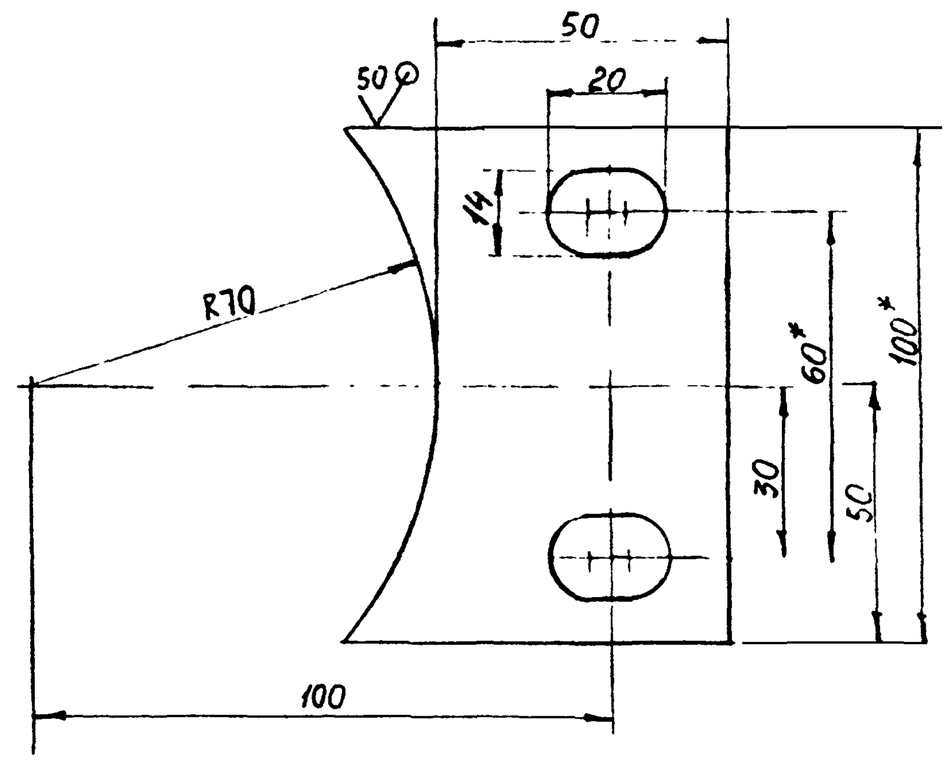

1. *Размер для справок.
2. $\pm\frac{t_2}{2}$.

Изм	Лист	№ докум	Подп	Дата	А23В080.021		
Разраб	Ямпольский			26.09	Основание	Лит.	Масса	Масштаб
Пров.	Литвак					И	0,15	1:1
Рук.группы	Грановский					Лист	Листов 1
Н.контр.	Фридкин				Лист Б4,0 ГОСТ 19903-74 / ВСт.3 ГОСТ 14637-79	Госстрой СССР Сантехпроект г. Москва
Утв.	Сливак					

Формат: А4

А23В080.022

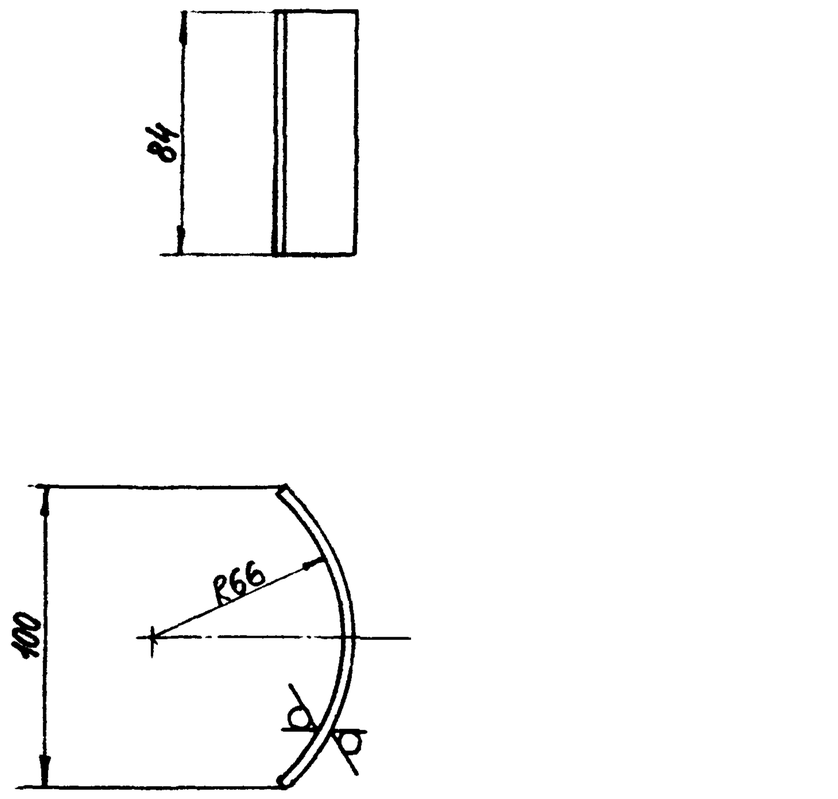

Неуказанные предельные отклонения размеров h14; $\pm\frac{t_2}{2}$.

Изм	Лист	№ докум	Подп	Дата	А23В080.022		
Разраб	Ямпольский			26.09	Дуга	Лит	Масса	Масштаб
Пров.	Литвак					И	0,26	1:2
Рук.группы	Грановский					Лист	Листов 1
Н.контр.	Фридкин				Лист Б4,0 ГОСТ 19903-74 / ВСт.3 ГОСТ 14637-79	Госстрой СССР Сантехпроект г. Москва
Утв.	Сливак					

Формат А4

А23В080.020

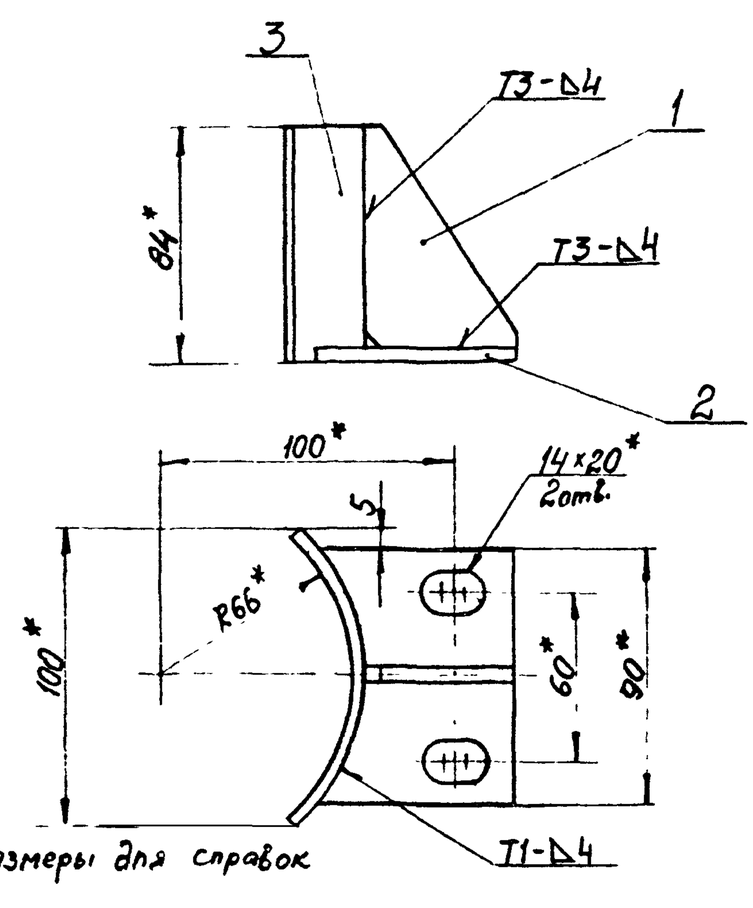

1. *Размеры для справок
2. $\pm\frac{t_2}{2}$.
3. Сварные швы по ГОСТ 5264-80.

Формат	Зона	Поз.	Обозначение	Наименование	Кол.	Примечание
				Детали		
А4		1	А23В080 011	Косынка	1	
А4		2	А23В080.021	Основание	1	
А4		3	А23В080 022	Дуга	1	

Изм	Лист	№ докум	Подп	Дата	А23В080.020		
Разраб.	Ямпольский			26.09	Кронштейн	Лит	Масса	Масштаб
Пров.	Литвак					И	0,48	1:2
Рук.группы	Грановский					Лист	Листов 1
Н.контр.	Фридкин					Госстрой СССР Сантехпроект г. Москва
Утв.	Сливак					

Формат: А4

А23В080.014

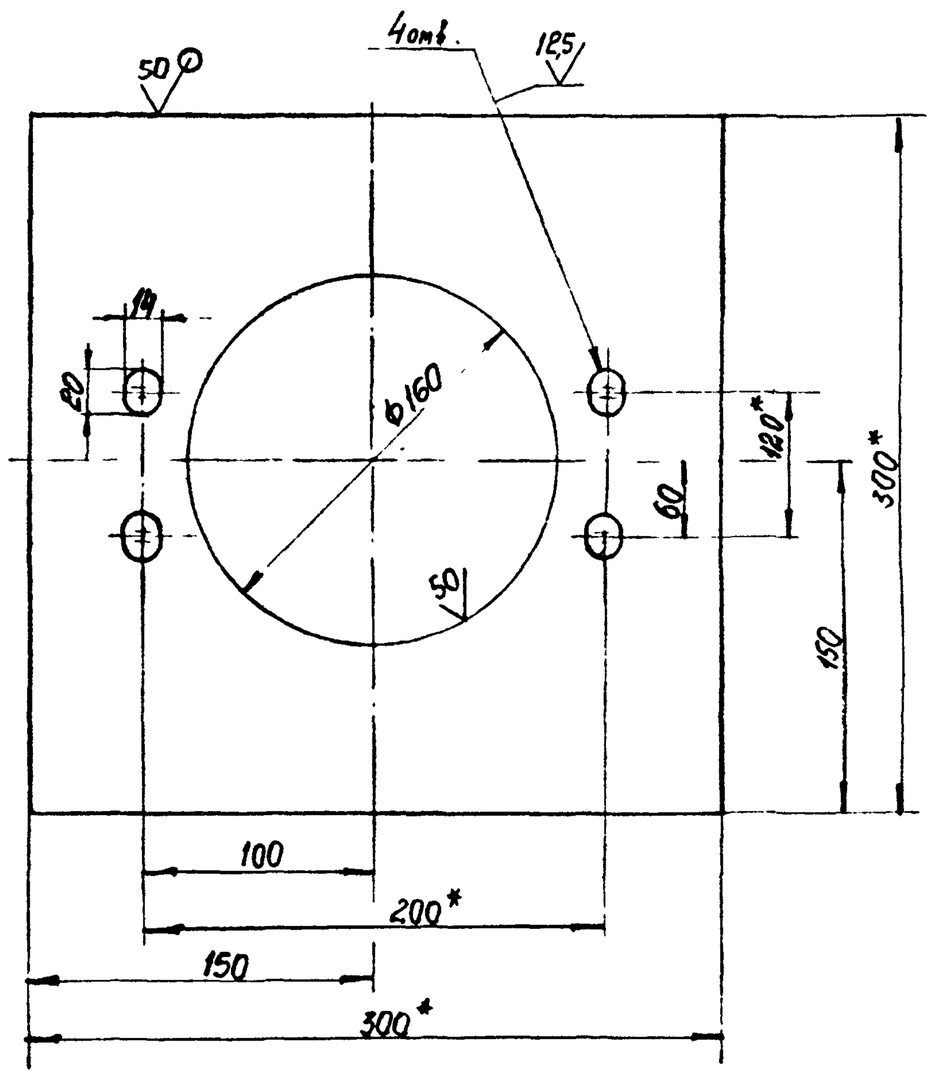

1. *Размеры для справок
2. $\pm\frac{t_2}{2}$

Изм	Лист	№ докум	Подп	Дата	А23В080.014		
Разраб	Ямпольский			25.09	Лист	Лит	Масса	Масштаб
Пров.	Литвак					И	2,2	1:2,5
Рук.группы	Грановский					Лист	Листов 1
Н.контр.	Фридкин				Лист Б4,0 ГОСТ 19903-74 / ВСт3 ГОСТ 14637-79	Госстрой СССР Сантехпроект г. Москва
Утв.	Сливак					

Формат А4

Инв.№подл. | Подп. и дата | Взам.инв.№ | Инв.№дубл. | Подп. и дата

Формат	Зона	Поз.	Обозначение	Наименование	Кол.	Примечание
				Документация		
А3			А23080.010СБ	Сборочный чертеж		
				Детали		
А4		1	А23В080.011	Косынка	8	
Б4		2	А23В080.012	Стойка		
				Уголок $\frac{50\times50\times5-6\ ГОСТ\ 8509-72}{ВСт.3-I-ГОСТ\ 535-79}$		
				L = 1092-26	4	4,1 кг
А4		3	А23В080.013	Опора	4	
А4		4	А23В080.014	Основание	1	

Изм	Лист	№ докум	Подп	Дата	А23В080.010		
Разраб		Ямпольская		1.10	Подставка	Лит	Лист	Листов
Пров		Литвак				И		1
Рукгруппы		Грановский				Госстрой СССР Сантехпроект г. Москва	
Н.контр.		Фродкин					
Утв.		Спивак					

Копировал. Формат А4

Формат	Зона	Поз.	Обозначение	Наименование	Кол.	Примечание
				Документация		
А3			А23В080.030СБ	Сборочный чертеж		
				Детали		
А4		1	А23В080.031	Фланец	2	
А4		2	А23В080.032	Труба	1	

Изм	Лист	№ докум	Подп	Дата	А23В080.030		
Разраб		Ямпольская		1.89	Трубопровод	Лит	Лист	Листов
Пров		Литвак				И		1
Рукгруппы		Грановский				Госстрой СССР Сантехпроект г. Москва	
Н контр		Фродкин					
Утв		Спивак					

Копировал. Формат А4

Подп. и дата | Инв. № дубл. | Взам. инв. № | Подп. и дата | Инв. № подл.

А23В080.040СБ

А23В080.040 - изображено
А23В080.040-01 - зеркальное отражение

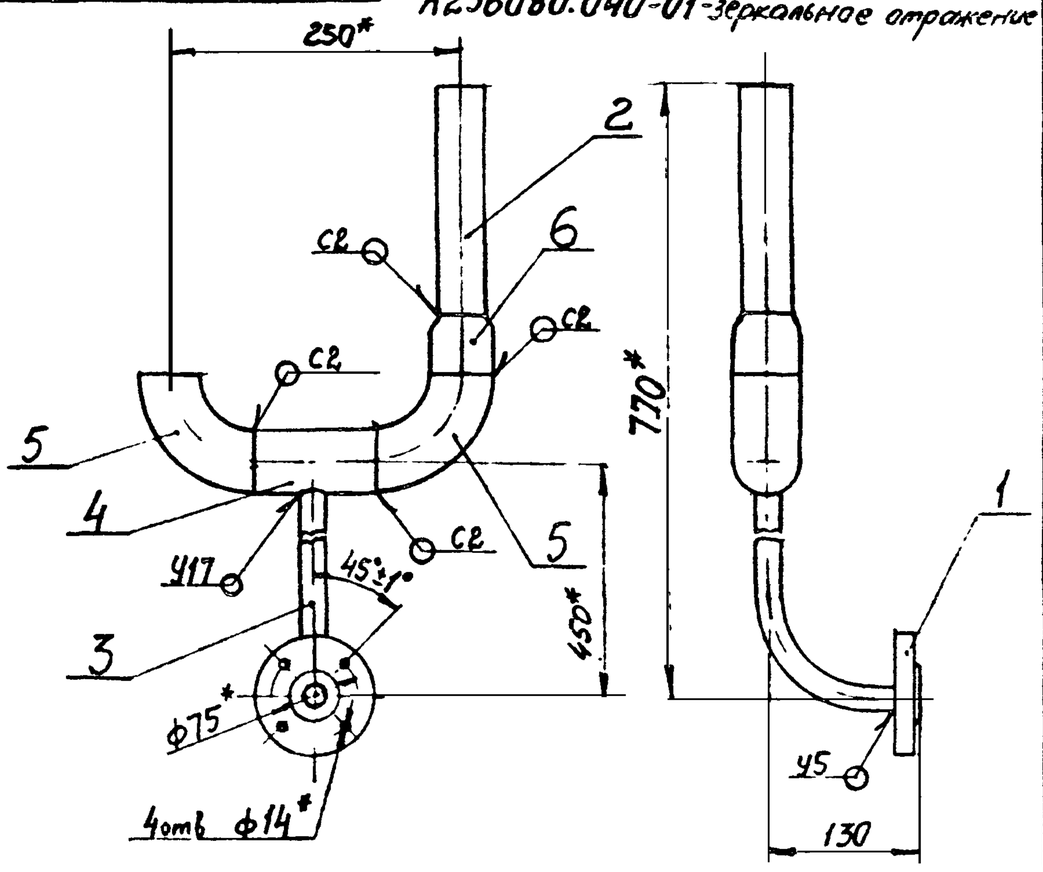

1. *Размеры для справок.
2. $\pm\frac{t_2}{2}$.
3. Сварные швы по ГОСТ 16037-80.

Изм	Лист	№ докум	Подп	Дата	А23В080.040СБ			
Разраб		Ямпольская			Трубопровод	Лит.	Масса	Масштаб
Пров		Литвак				И	3,1	1:5
Рукгруппы		Грановский				Лист	Листов 1	
Гл спец.		Чистерская				Госстрой СССР Сантехпроект г Москва		
Н контр		Фродкин						
Утв		Спивак						

Формат А4

А23В080.042

50/(√)

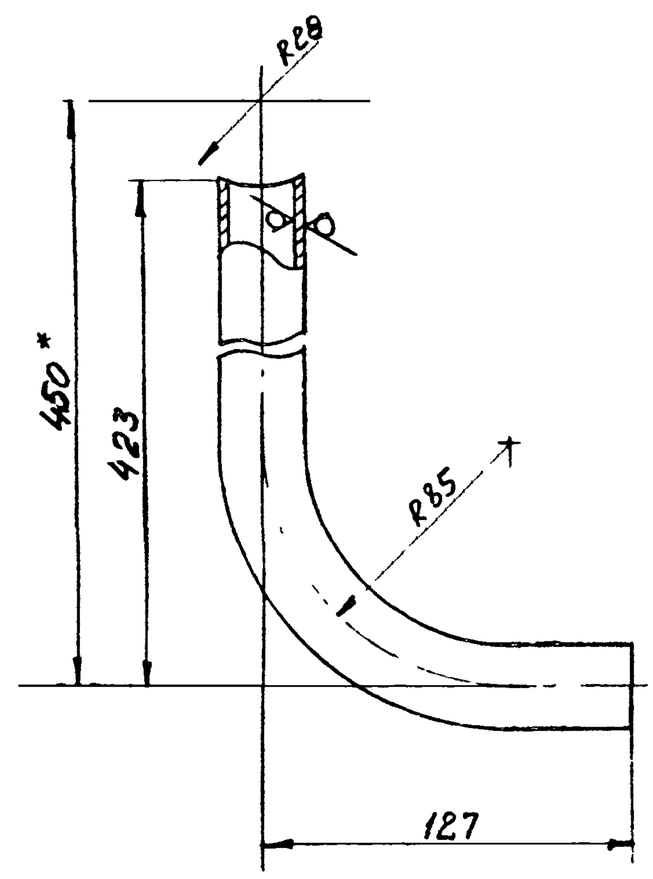

1. *Размер для справок.
2. * $\pm\frac{t_2}{2}$

Изм	Лист	№ докум	Подп	Дата	А23В080.042			
Разраб		Ямпольская			Патрубок	Лит	Масса	Масштаб
Пров.		Литвак				И	0,65	1:2
Рукгруппы		Грановский				Лист	Листов 1	
Н контр		Фродкин			Труба 15×3,2 ГОСТ 3262-75	Госстрой СССР Сантехпроект г. Москва		
Утв		Спивак						

Формат: А4

А23В080.060

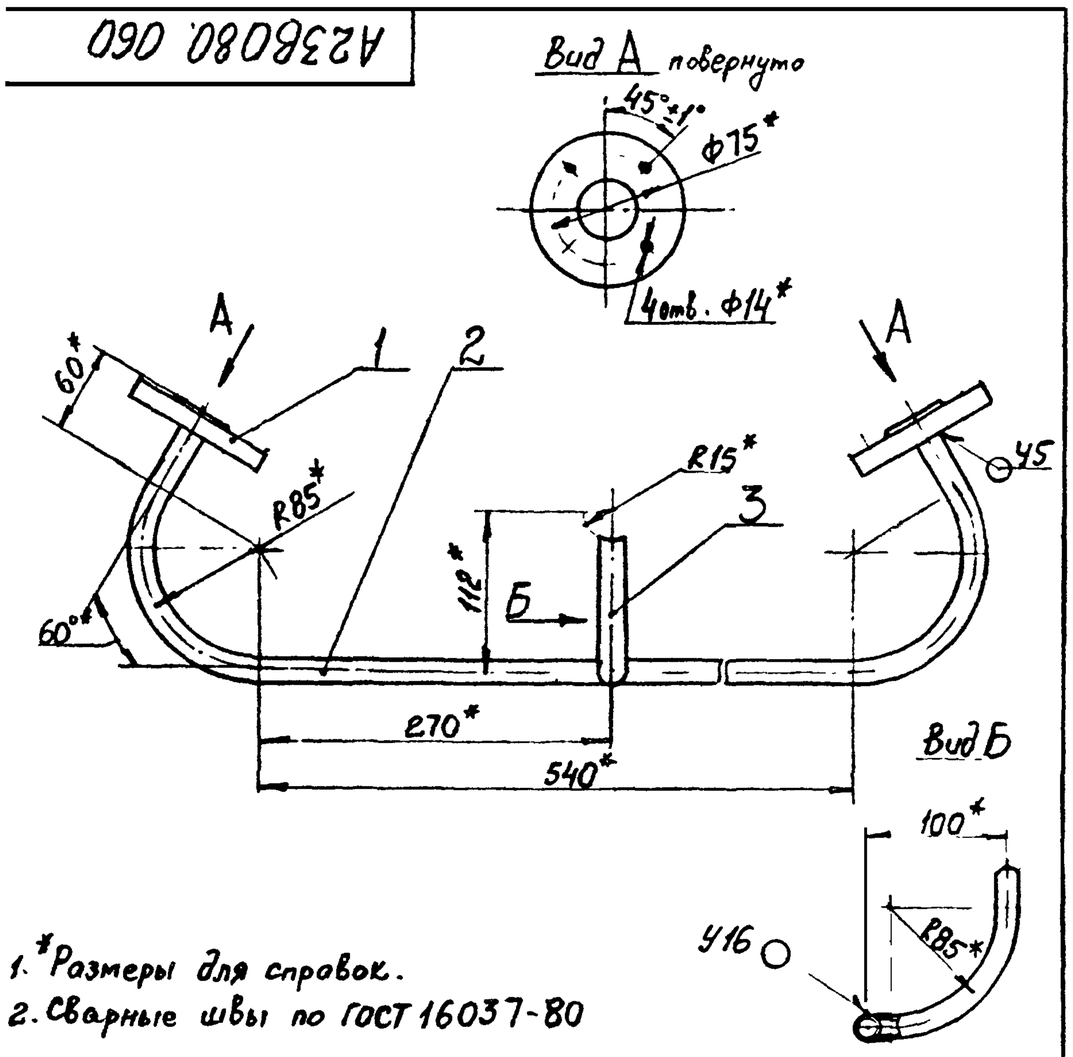

1. *Размеры для справок.
2. Сварные швы по ГОСТ 16037-80

Формат	Зона	Поз.	Обозначение	Наименование	Кол.	Примечание
				Детали		
А4		1	А23В080.031-01	Фланец	2	
А4		2	А23В080.061	Труба	1	
А4		3	А23В080.062	Патрубок	1	

А23В080.060

Изм	Лист	№ докум	Подп	Дата	Трубопровод	Лит	Масса	Масштаб
Разраб		Ямпольская				И	2,65	1:4
Пров.		Литвак				Лист	Листов 1	
Рук.группы		Грановский				Госстрой СССР Сантехпроект г. Москва		
Н.контр.		Фродкин						
Утв.		Спивак						

Формат А4

А23В080.061

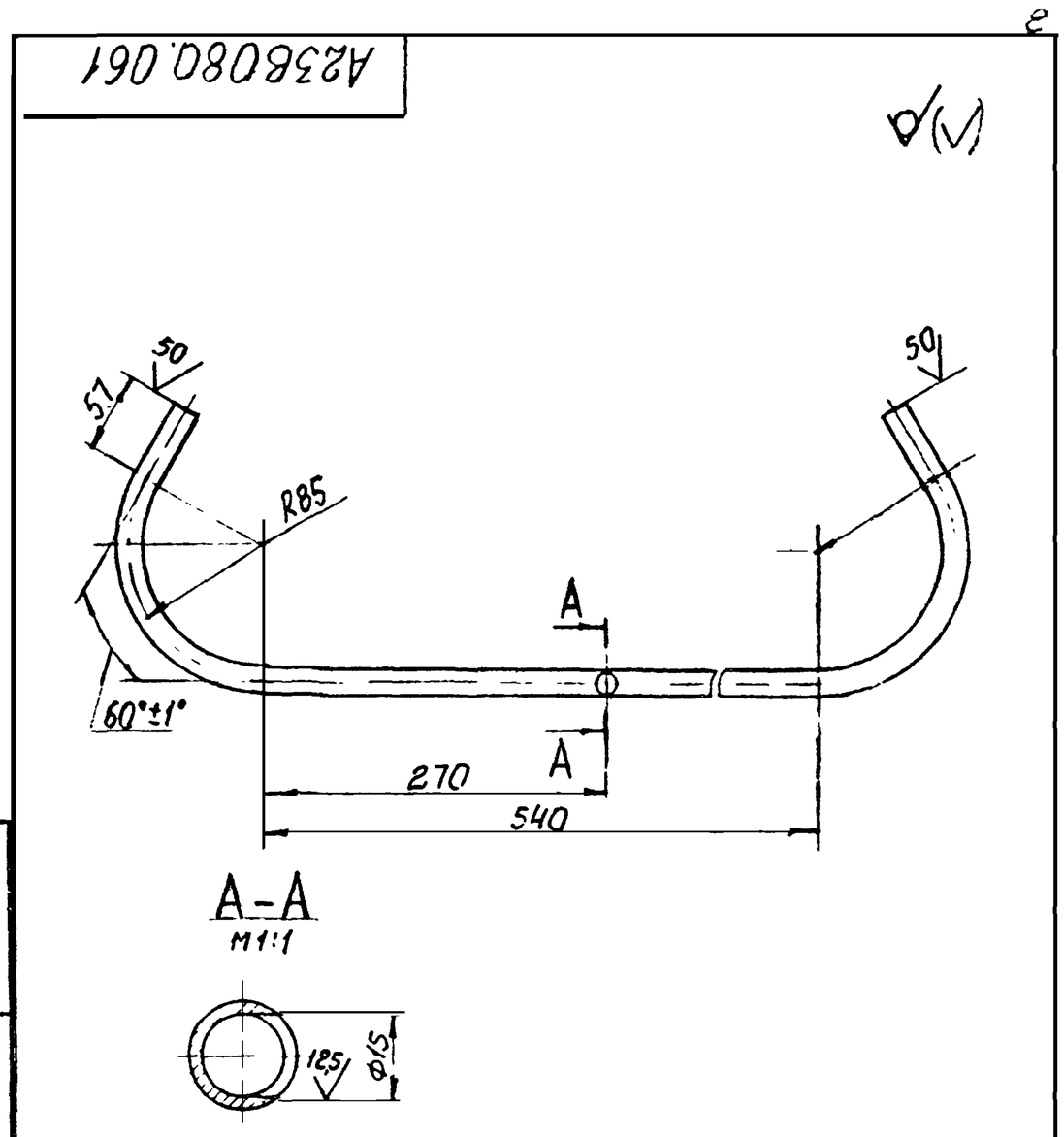

Неуказанные предельные отклонения размеров: $H14; \pm \frac{t_2}{2}$

А23В080.061

Изм	Лист	№ докум	Подп	Дата	Труба	Лит	Масса	Масштаб
Разраб		Ямпольская		20.0		И	1,31	1:4
Пров		Литвак				Лист	Листов 1	
Рук.группы		Грановский				Госстрой СССР Сантехпроект г Москва		
Н контр		Фродкин						
Утв.		Спивак			Труба 15×3,2 ГОСТ 3262-75			

Формат: А4

Формат	Зона	Поз.	Обозначение	Наименование	Кол.	Примечание
				Документация		
А4			А23В080.040СБ	Сборочный чертеж		
				Детали		
А4		1	А23В080.031-01	Фланец	1	
Б4		2	А23В080.041	Патрубок		
				Труба 38×2,5 ГОСТ 8734-75		
				Д ГОСТ 8733-74		
				L=200-0,87	1	0,22 кг
А4		3	А23В080.042	Патрубок	1	
А4		4	А23В080.043	Патрубок	1	
				Стандартные изделия		
		5		Отвод 90° 57×3 ГОСТ 17375-83	2	
		6		Переход 57×4-32×2 ГОСТ 17378-83	1	

А23В080.040

Изм	Лист	№ докум	Подп	Дата	Трубопровод	Лит	Лист	Листов
Разраб		Ямпольская		1.10		И		1
Пров		Литвак				Госстрой СССР Сантехпроект г. Москва		
Рук.группы		Грановский						
Н.контр.		Фродкин						
Утв		Спивак						

Копировал. Формат А4

А23В080.032

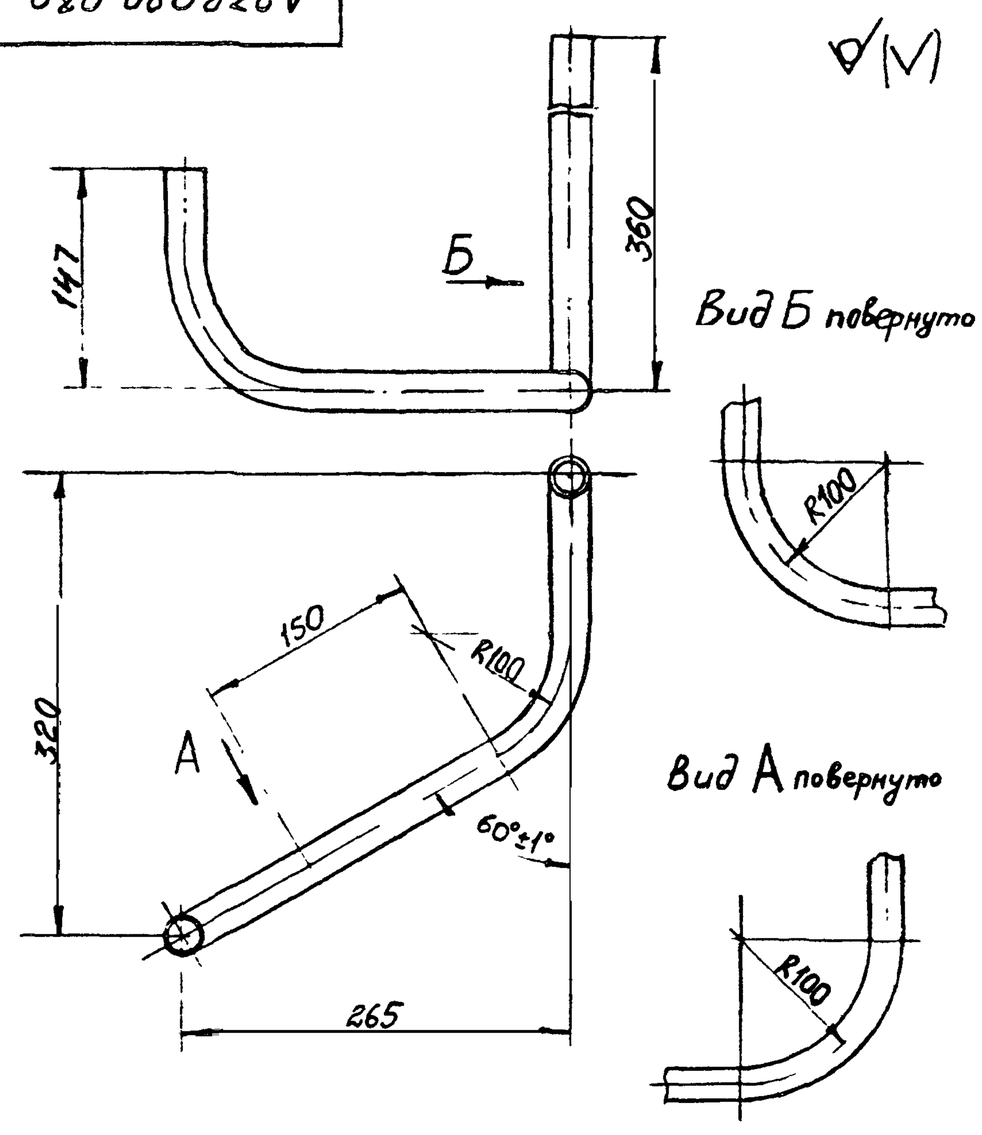

Неуказанные предельные отклонения размеров: $h14; \pm \frac{t_2}{2}$

А23В080.032

Изм	Лист	№ докум	Подп	Дата	Труба	Лит	Масса	Масштаб
Разраб		Ямпольская		29.0		И	1,15	1:4
Пров.		Литвак				Лист	Листов 1	
Рук.группы		Грановский				Госстрой СССР Сантехпроект г.Москва		
Н контр		Фродкин			Труба 20×2,8 ГОСТ 3262-75			
Утв		Спивак						

21772-02 9 Формат: А4

А23В080.051

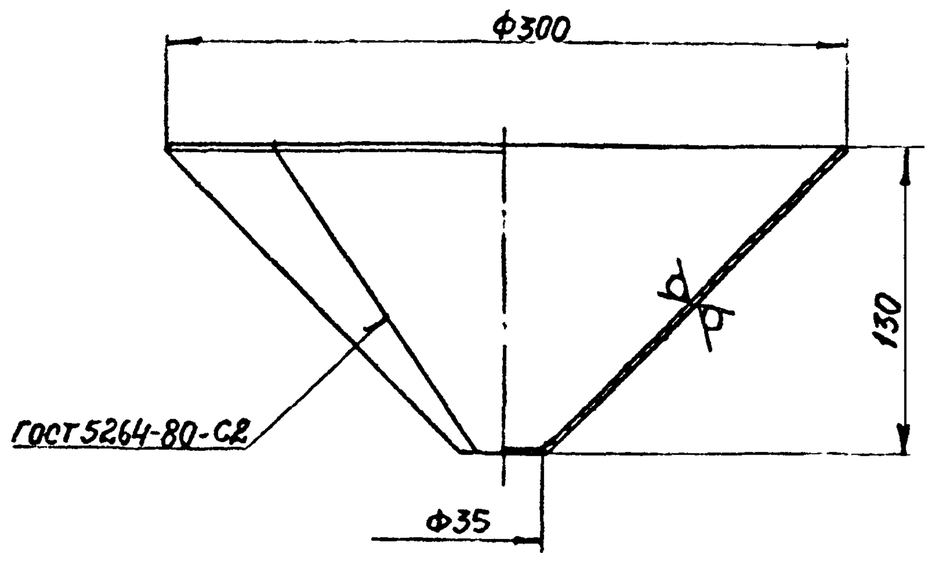

Неуказанные предельные отклонения размеров: H14; h14

					А23В080.051			
Изм	Лист	№ докум	Подп	Дата	Воронка	Лит	Масса	Масштаб
Разраб		Ямпольская		29.09		И	1,1	1:2,5
Пров		Литвак				Лист	Листов 1	
Рук группы		Граневский						
Н контр		Фродкин			Лист Б2,0 ГОСТ 19903-74 / 4-IV-ВСт.3 ГОСТ 16523-70	Госстрой СССР Сантехпроект г. Москва		
Утв.		Спивак						

Формат А4

А23В080.062

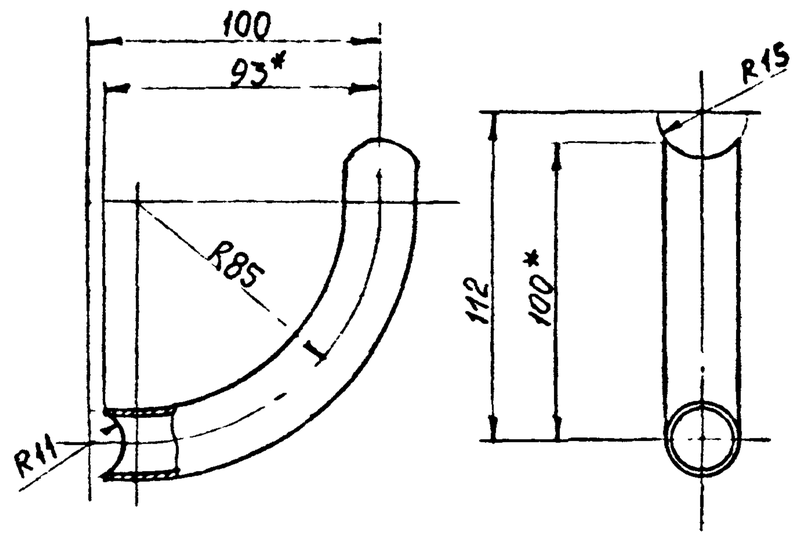

1. *Размеры для справок
2. h14; $\pm \frac{t_2}{2}$

					А23В080.062			
Изм	Лист	№ докум	Подп	Дата	Патрубок	Лит	Масса	Масштаб
Разраб		Ямпольская		29.09		И	0,21	1:1
Пров		Литвак				Лист	Листов 1	
Рук группы		Граневский						
Н контр		Фродкин			Труба 15×3,2 ГОСТ 3262-75	Госстрой СССР Сантехпроект г Москва		
Утв		Спивак						

Формат: А4

Инв. № подл. | Подп. и дата | Взам. инв. № | Инв. № дубл. | Подп. и дата

А23В080.043

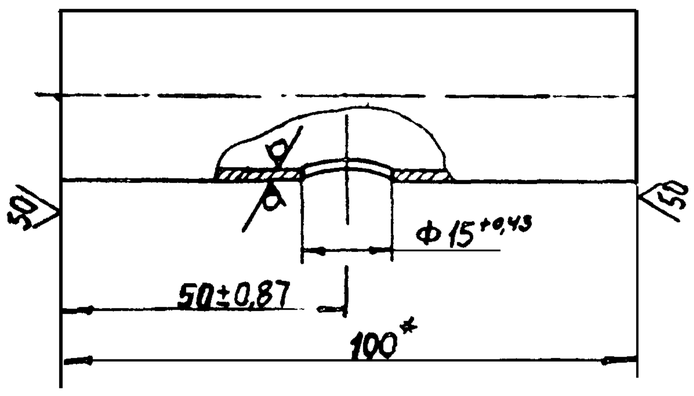

*Размер для справок

					А23В080.043			
Изм	Лист	№ докум	Подп	Дата	Патрубок	Лит	Масса	Масштаб
Разраб		Ямпольская		29.09		И	0,28	1:2
Пров.		Литвак				Лист	Листов 1	
Рук группы		Граневский						
Н контр		Фродкин			Труба 56×2,5 ГОСТ 8734-75 / Д ГОСТ 8733-74	Госстрой СССР Сантехпроект г Москва		
Утв		Спивак						

А23В080.050

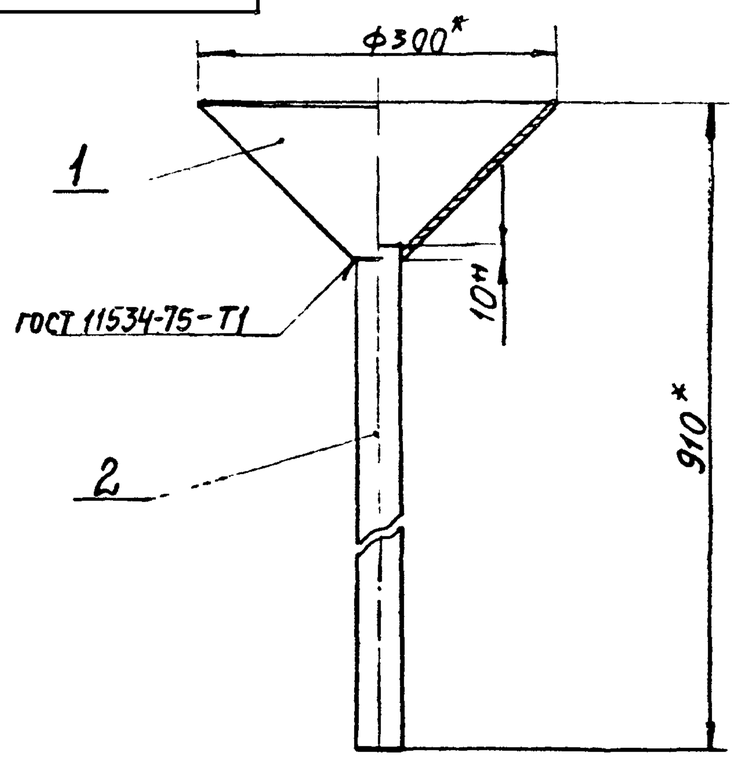

*Размеры для справок

Формат	Зона	Поз.	Обозначение	Наименование	Кол.	Примечание
				Детали		
А4		1	А23В080.051	Воронка	1	
Б4		2	А23В080.052	Труба L=790-20		
				Труба 25×2,8 ГОСТ 3262-75	1	1,56 кг

					А23В080.050			
Изм	Лист	№ докум	Подп	Дата	Воронка	Лит.	Масса	Масштаб
Разраб		Ямпольская		29.09		И	2,66	1:5
Пров.		Литвак				Лист	Листов 1	
Рук группы		Граневский						
Гл спец		Ушомарская				Госстрой СССР Сантехпроект г Москва		
Н. контр		Фродкин						
Утв.		Спивак						

Инв. № подл. | Подп. и дата

Формат: А4

А23В080.080

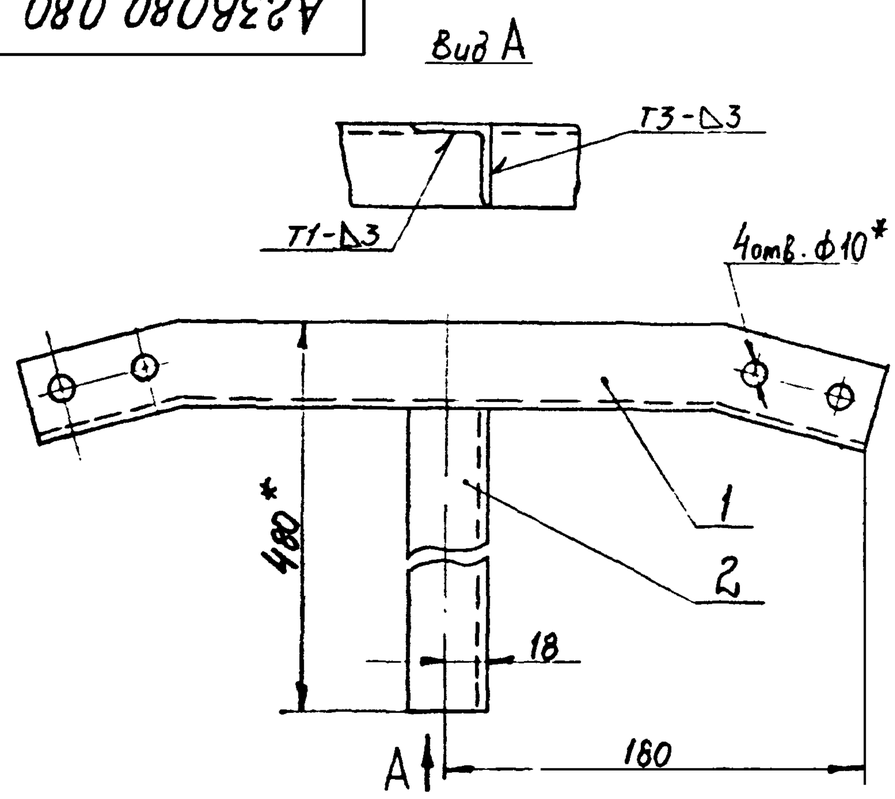

1. *Размеры для справок.
2. $\pm\frac{t_2}{2}$.
3. Сварные швы по ГОСТ 5264-80.

Формат	Зона	Поз.	Обозначение	Наименование	Кол.	Примечание
				Детали		
А4		1	А23В080.081	Уголок	1	
Б4		2	А23В080.082	Уголок L=444-1,55		
				Уголок 36х36х3-Б-ГОСТ 8509-72 / ВСт.3-I-ГОСТ 535-79	1	0,73 кг

А23В080.080

Изм	Лист	№ докум.	Подп.	Дата	Кронштейн	Лит.	Масса	Масштаб
Разраб.		Ямпольская		30.09		И	1,35	1:2,5
Пров.		Литвак				Лист	Листов 1	
Рук.группы		Грановский				Госстрой СССР Сантехпроект г. Москва		
Гл.спец		Ушомирская						
Н.контр.		Фрадкин						
Утв.		Сливак						

Формат: А4

А23В080.081

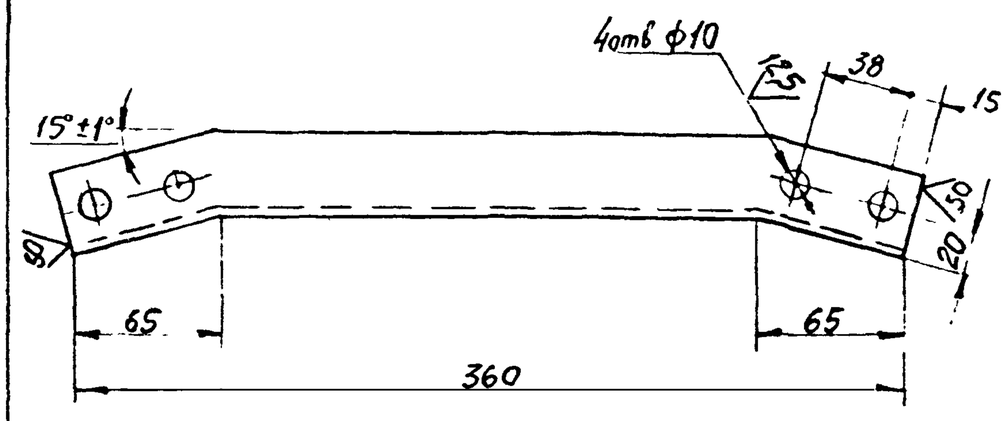

Неуказанные предельные отклонения размеров: $H14; h14; \pm\frac{t_2}{2}$

А23В080.081

Изм	Лист	№ докум.	Подп.	Дата	Уголок	Лит.	Масса	Масштаб
Разраб.		Ямпольская		30.09		И	0,62	1:2,5
Пров.		Литвак				Лист	Листов 1	
Рук.группы		Грановский				Госстрой СССР Сантехпроект г. Москва		
Н.контр.		Фрадкин			Уголок 36х36х3-Б-ГОСТ 8509-72 / ВСт.3-I-ГОСТ 535-79			
Утв.		Сливак						

Формат: А4

Подп. и дата | Инв. № дубл. | Взам. инв. № | Инв. № подл. | Подп. и дата

А23В080.070СБ

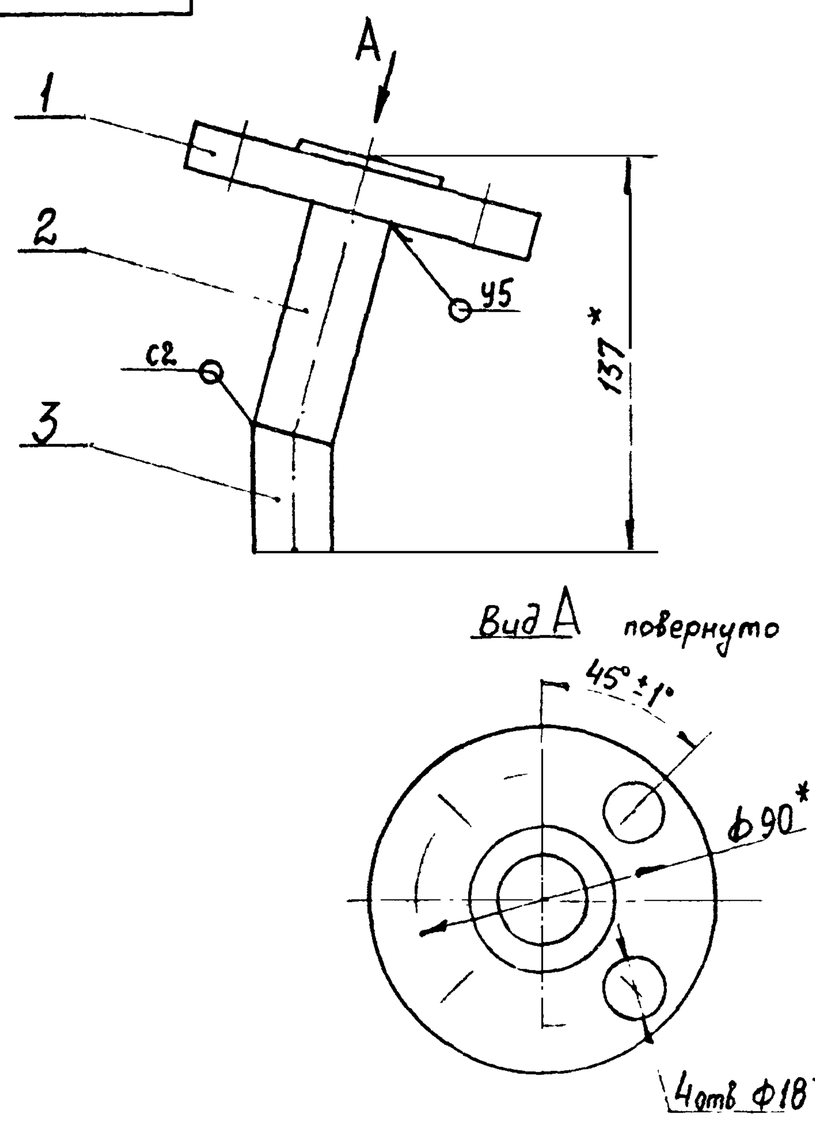

*Размеры для справок.

А23В080.070СБ

Изм	Лист	№ докум.	Подп.	Дата	Патрубок	Лит.	Масса	Масштаб
Разраб.		Ямпольская				И	1,83	1:2
Пров.		Литвак				Лист	Листов 1	
Рук.группы		Грановский				Госстрой СССР Сантехпроект г. Москва		
Гл.спец		Ушомирская						
Н.контр		Фрадкин						
Утв.		Сливак						

А23В080.072

50

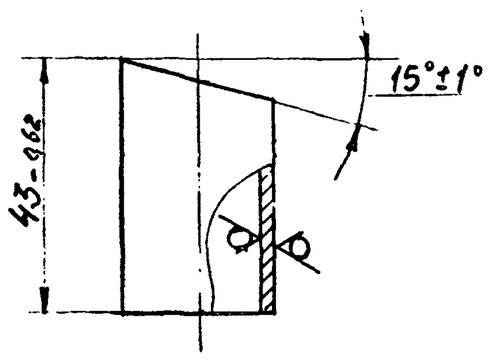

А23В080.072

Изм	Лист	№ докум	Подп.	Дата	Патрубок	Лит.	Масса	Масштаб
Разраб.		Ямпольская				И	0,07	1:1
Пров.		Литвак				Лист	Листов 1	
Рук.группы		Грановский				Госстрой СССР Сантехпроект г. Москва		
Н.контр		Фрадкин			Труба 20х28 ГОСТ 3262-75			
Утв.		Сливак						

Формат: А4

А23В080.001

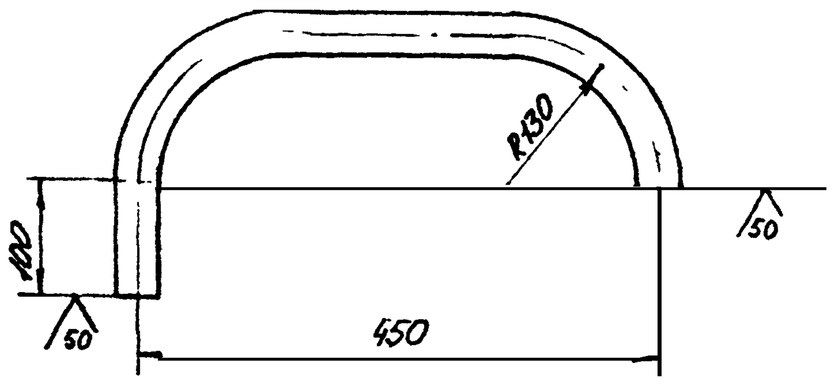

Неуказанные предельные отклонения размеров: $\pm t_2/2$

				А23В080.001			
Изм. Лист	№ докум.	Подп.	Дата	Трубопровод	Лит.	Масса	Масштаб
Разраб.	Митехина				И	2,1	1:5
Пров.	Литвак				Лист	Листов 1	
Рук. группы	Грановский						
Н. контр.	Фродкин			Труба 38×2,5 ГОСТ 8734-75 / Д ГОСТ 8733-74	Госстрой СССР Сантехпроект г. Москва		
Утв.	Спивак						

формат А4

А23В080.002

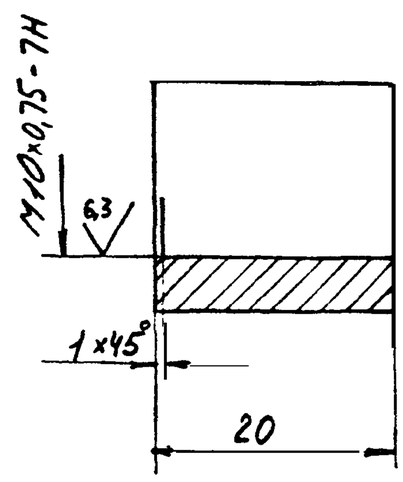

Неуказанные предельные отклонения размеров: H14; h14

				А23В080.002			
Изм. Лист	№ докум.	Подп.	Дата	Штуцер	Лит.	Масса	Масштаб
Разраб.	Митехина				И	0,05	2:1
Пров.	Литвак				Лист	Листов 1	
Рук. группы	Грановский						
Н. контр.	Фродкин			Круг 20-В-ГОСТ 2590-71 / Вст.3-Т-ГОСТ 535-79	Госстрой СССР Сантехпроект г. Москва		
Утв.	Спивак						

формат А4

Инв. № подл. | Подп. и дата | Взам. инв. № | Инв. № дубл. | Подп. и дата

А23В080.003

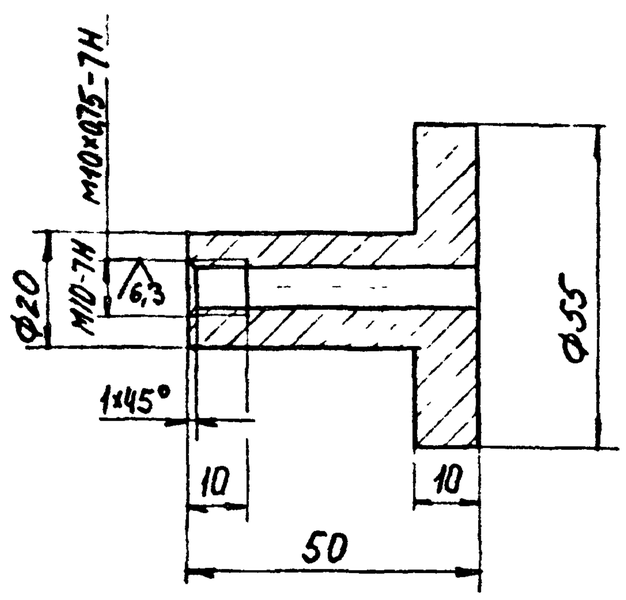

Неуказанные предельные отклонения размеров: H14; h14; $\pm t_2/2$

				А23В080.003			
Изм. Лист	№ докум.	Подп.	Дата	Штуцер	Лит.	Масса	Масштаб
Разраб.	Митехина				И	0,5	1:1
Пров.	Литвак				Лист	Листов 1	
Рук. группы	Грановский						
Н. контр.	Фродкин			Ст.3 ГОСТ 380-71	Госстрой СССР Сантехпроект г. Москва		
Утв.	Спивак						

формат А4

А23В080.090

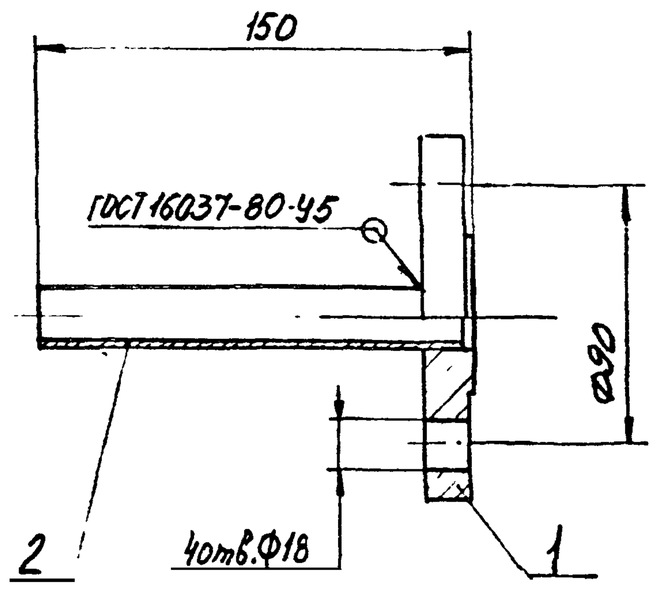

Размеры для справок

Формат	Зона	Поз.	Обозначение	Наименование	Кол.	Примечание
				Детали		
А4		1	А23В080.031	Фланец	1	
Б4		2	А23В080.091	Труба L=147-1,0		
				Труба 20×2,8 ГОСТ 3262-75	1	0,23 кг

				А23В080.090			
Изм. Лист	№ докум.	Подп.	Дата	Патрубок	Лит.	Масса	Масштаб
Разраб.	Митехина				И	1,9	1:2
Пров.	Литвак				Лист	Листов 1	
Рук. группы	Грановский						
Н. контр.	Фродкин				Госстрой СССР Сантехпроект г. Москва		
Утв.	Спивак						

21772-02 12

формат А4

А23В080.005

(√)

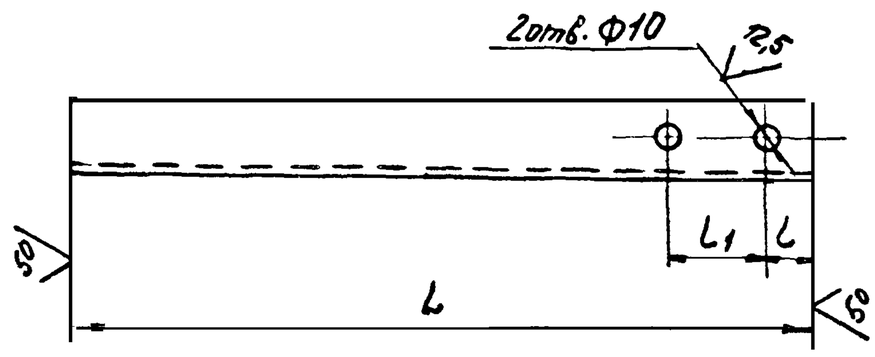

Обозначение	Размеры, мм			Масса, кг
	h	L	L1	
А23В080.005	285	15	34	0,3
-01		235		
-02	105	50	38	0,1
-03	335	15		0,4

Неуказанные предельные отклонения размеров:
H14; h14; ± t2/2

Изм.	Лист	№ докум.	Подп.	Дата	А23В080.005			
Разраб.		Митехина			Кронштейн	Лит.	Масса	Масштаб
Пров.		Литвак				И	0,3	1:2
Рук.группы		Грановский				Лист	Листов 1	
Н.контр.		Фродкин			Уголок 25×25×3-Б-ГОСТ 8509-72 / ВСт3-I-ГОСТ 535-79	Госстрой СССР Сантехпроект г. Москва		
Утв.		Сливак						

Формат А4

Инв. № подл. | Подп. и дата | Взам. инв. № | Инв. № дубл. | Подп. и дата

А23В080.004

(√)

А23В080.004-изображено
А23В080.004-01-зеркальное отражение

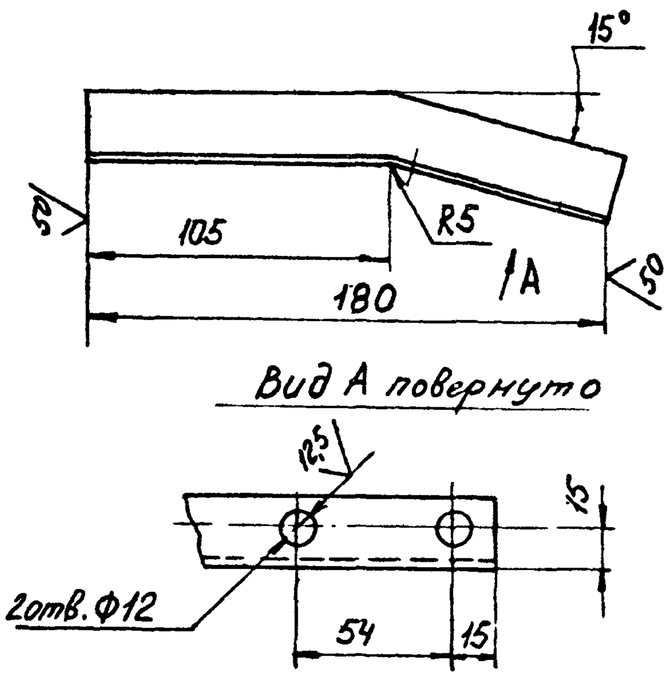

Неуказанные предельные отклонения размеров:
H14; h14; ± t2/2

Изм.	Лист	№ докум.	Подп.	Дата	А23В080.004			
Разраб.		Митехина			Кронштейн	Лит.	Масса	Масштаб
Пров.		Литвак				И	0,2	1:2
Рук.группы		Грановский				Лист	Листов 1	
Н.контр.		Фродкин			Уголок 25×25×3-Б-ГОСТ 8509-72 / ВСт3-I-ГОСТ 535-79	Госстрой СССР Сантехпроект г. Москва		
Утв.		Сливак						

Формат А4

А23В080.007

(√)

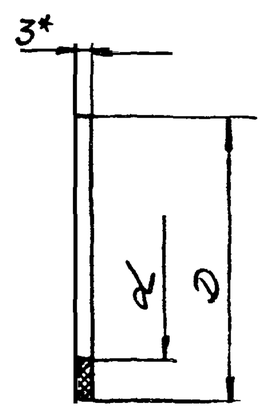

Обозначение	Размеры, мм	
	D	d
А23В080.007	50	26
-01	38	22

1* Размер для справок
2. H14, h14;

Изм.	Лист	№ докум.	Подп.	Дата	А23В080.007			
Разраб.		Митехина			Прокладка	Лит.	Масса	Масштаб
Пров.		Литвак				И	0,002	1:1
Рук.группы		Грановский				Лист	Листов 1	
Н.контр.		Фродкин			Пластина I Л.СТ ТМКЦ-М-3-99 ГОСТ 7338-77	Госстрой СССР Сантехпроект г. Москва		
Утв.		Сливак						

Формат А4

А23В080.006

(√)

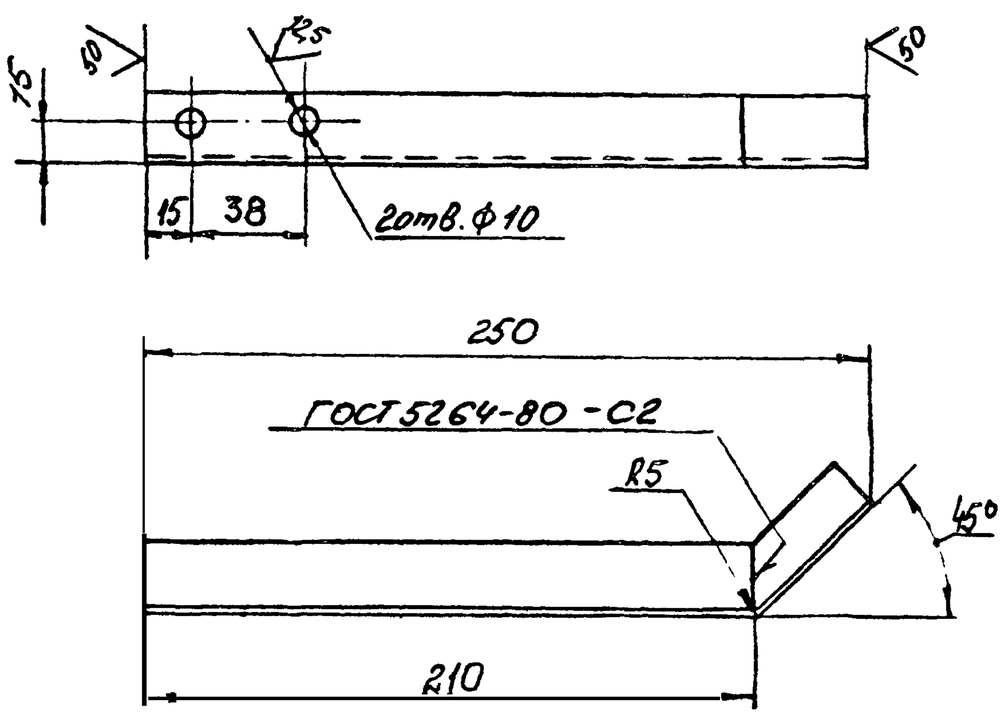

Неуказанные предельные отклонения размеров:
H14; h14; ± t2/2

Изм.	Лист	№ докум.	Подп.	Дата	А23В080.006			
Разраб.		Митехина			Кронштейн	Лит.	Масса	Масштаб
Пров.		Литвак				И	0,28	1:2
Рук.группы		Грановский				Лист	Листов 1	
Н.контр.		Фродкин			Уголок 25×25×3-Б-ГОСТ 8509-72 / ВСт3-I-ГОСТ 535-79	Госстрой СССР Сантехпроект г. Москва		
Утв.		Сливак						

Формат А4

А23В080.031

125

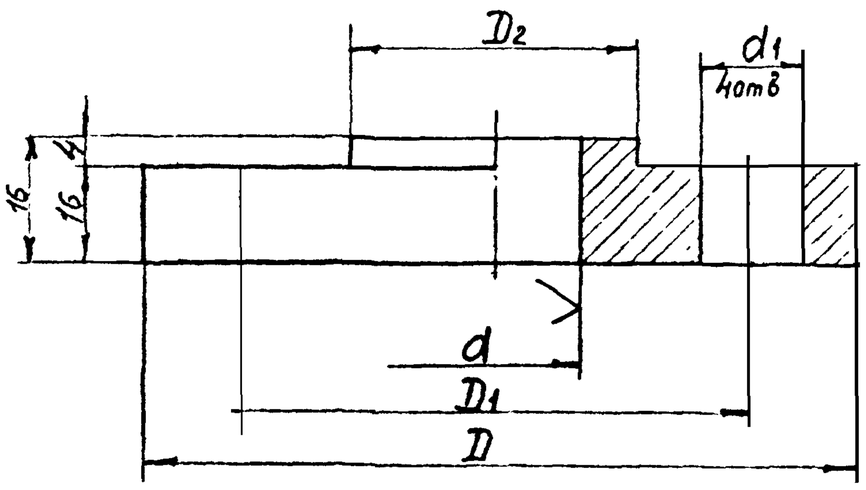

Обозначение	Размеры, мм					Масса, кг
	D	D1	D2	d	d1	
А23В080.031	125	90	50	28	18	1,6
-01	105	75	39	23	14	1,12

Изм	Лист	№ докум	Подп	Дата
Разраб	Ямпольская			30.10
Пров.	Литвак			
Рук.группы	Грановский			
Н.контр	Фродкин			
Утв.	Спивак			

А23В080.031

Фланец

Лит	Масса	Масштаб
И	см. табл	—

Лист | Листов 1

Ст.3 ГОСТ 380-71

Госстрой СССР Сантехпроект г. Москва

Формат: А4

Формат	Зона	Поз.	Обозначение	Наименование	Кол.	Примечание
				Документация		
А4			А23В080.070 СБ	Сборочный чертеж		
				Детали		
А3		1	А23В080.031	Фланец	1	
Б4		2	А23В080.071	Патрубок		
				Труба 20×2,8 ГОСТ 3262-75 L=97-0,87	1	0,16 кг
А4		3	А23В080.072	Патрубок	1	

Подп. и дата | Взам.инв.№ | Инв.№ дубл. | Подп. и дата | Инв.№ подл.

Изм	Лист	№ докум	Подп	Дата
Разраб	Ямпольская			1.10
Пров	Литвак			
Рук.группы	Грановский			
Н.контр	Фродкин			
Утв	Спивак			

А23В080.070

Патрубок

Лит	Лист	Листов
И		1

Госстрой СССР Сантехпроект г. Москва

Копировал. Формат А4

А23В080.101

50

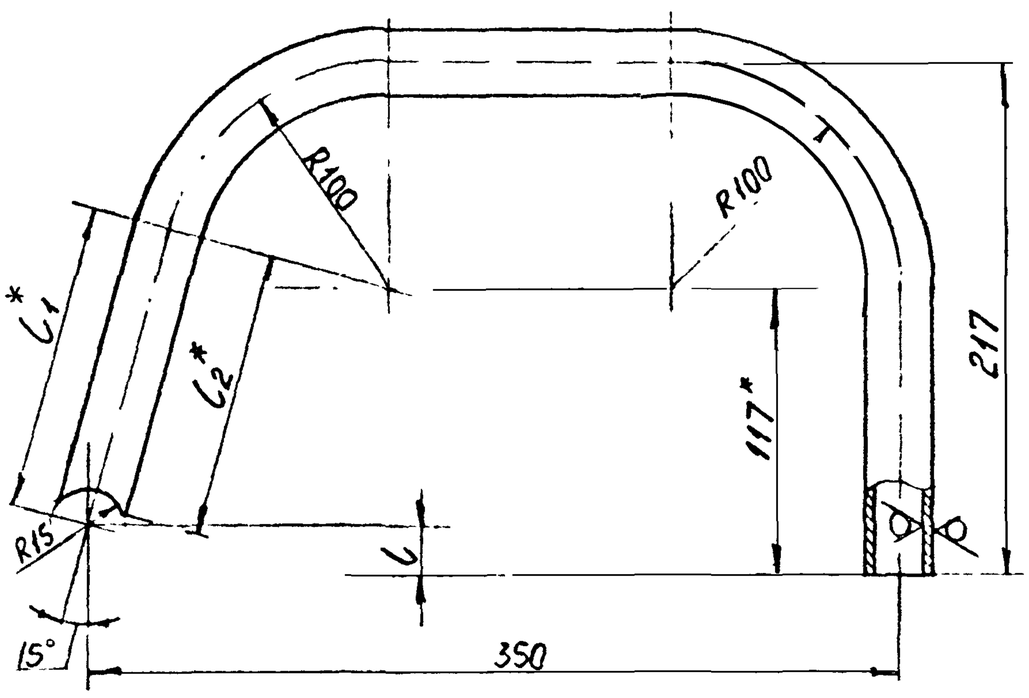

Обозначение	Размеры, мм			Масса, кг
	l	l1*	l2*	
А23В080.101	17	135	127	1,3
-01	57	90	82	1,2

1.* Размеры для справок

2. $\pm\frac{l_2}{2}$

Изм	Лист	№ докум	Подп	Дата
Разраб	Ямпольская			2.10
Пров	Литвак			
Рук.группы	Грановский			
Н.контр	Фродкин			
Утв.	Спивак			

А23В080.101

Патрубок

Лит	Масса	Масштаб
И	см. табл	—

Лист | Листов 1

Труба 20×2.8 ГОСТ 3262-75

Госстрой СССР Сантехпроект г Москва

Формат А4

Формат	Зона	Поз.	Обозначение	Наименование	Кол.	Примечание
				Документация		
А3			А23В080.100СБ	Сборочный чертеж		
				Детали		
А4		1	А23В080.031	Фланец	1	
			Переменные данные для исполнений:			
				А23В080.100 Детали		
А4		2	А23В080.101	Патрубок	1	
				А23В080.100-01 Детали		
А4		2	А23В080.101-01	Патрубок	1	

Подп. и дата | Взам.инв.№ | Инв.№ дубл. | Подп. и дата | Инв.№ подл.

Изм	Лист	№ докум	Подп	Дата
Разраб	Ямпольская			2.10
Пров	Литвак			
Рук.группы	Грановский			
Н.контр	Фродкин			
Утв	Спивак			

А23В080.100

Патрубок

Лит	Лист	Листов
И		1

Госстрой СССР Сантехпроект г Москва

Копировал. 21772-02 14 Формат А4

А23В080.100СБ

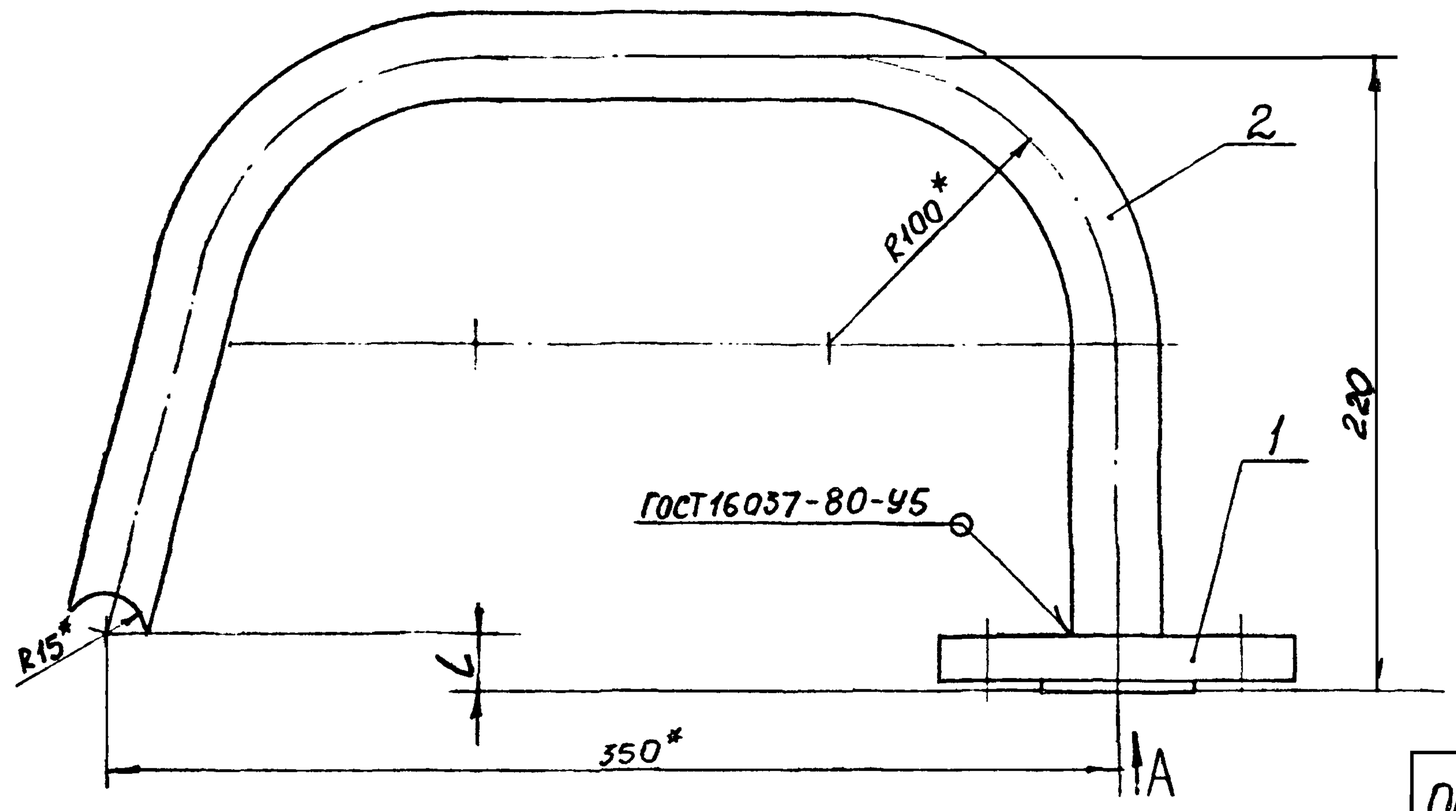

Обозначение	L, мм	Масса, кг
А23В080.100	20	2,9
-01	60	2,8

Вид А

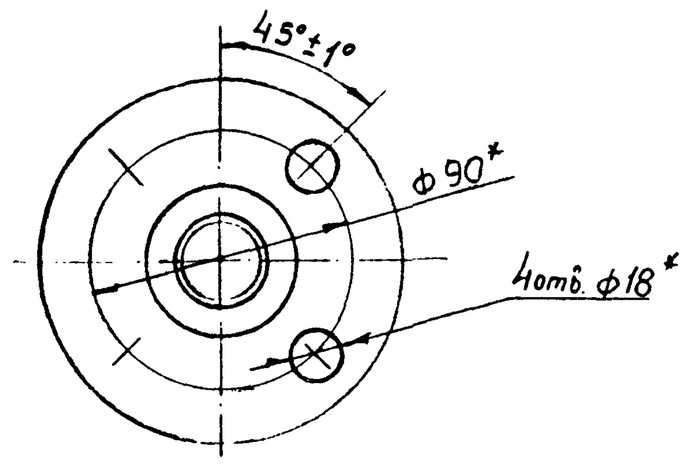

1. *Размеры для справок
2. $\pm\frac{t_2}{2}$.

Изм.	Лист	№ докум.	Подп.	Дата	А23В080.100СБ			
Разраб.		Ямпольская		с.10	Патрубок	Лит.	Масса	Масштаб
Пров.		Литвак				И	см. табл.	—
Рук.группы		Грановский				Лист	Листов 1	
Н.контр.		Фрадкин				Госстрой СССР Сантехпроект г. Москва		
Утв.		Сливо						

Формат: А3

А23В080.030СБ

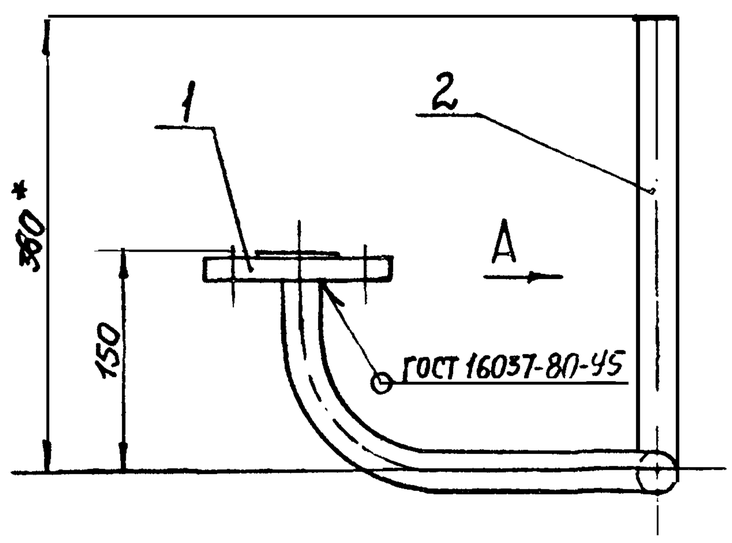

Вид А

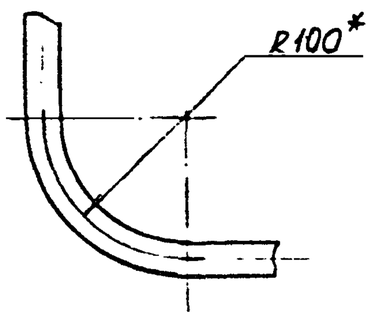

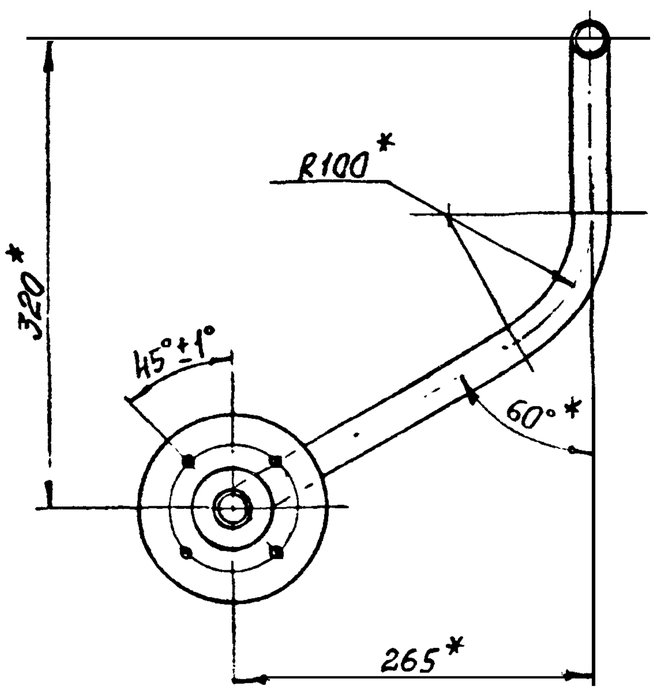

*Размеры для справок

Изм.	Лист	№ докум.	Подп.	Дата	А23В080.030СБ			
Разраб.		Ямпольская		1.10	Трубопровод	Лит.	Масса	Масштаб
Пров.		Литвак				И	2,75	1:4
Рук.группы		Грановский				Лист	Листов 1	
Гл.спец.		Ушомирская				Госстрой СССР Сантехпроект г. Москва		
Н.контр.		Фрадкин						
Утв.		Сивак						

Инв. 23047 21772-02 (15) Формат: А3