ТИПОВЫЕ СТРОИТЕЛЬНЫЕ КОНСТРУКЦИИ, ИЗДЕЛИЯ И УЗЛЫ

СЕРИЯ 1.272.5-13

ВСТРОЕННЫЕ ШКАФНЫЕ ОТДЕЛЕНИЯ КАРКАСНО-ЩИТОВОЙ КОНСТРУКЦИИ ДЛЯ УЧЕБНЫХ И ДРУГИХ ОБЩЕСТВЕННЫХ ЗДАНИЙ

ВЫПУСК 0

УКАЗАНИЯ ПО ПРИМЕНЕНИЮ
И МОНТАЖНО-СБОРОЧНЫМ РАБОТАМ

ТИПОВЫЕ СТРОИТЕЛЬНЫЕ КОНСТРУКЦИИ, ИЗДЕЛИЯ И УЗЛЫ

СЕРИЯ 1.272.5 - 13

ВСТРОЕННЫЕ ШКАФНЫЕ ОТДЕЛЕНИЯ КАРКАСНО-ЩИТОВОЙ КОНСТРУКЦИИ ДЛЯ УЧЕБНЫХ И ДРУГИХ ОБЩЕСТВЕННЫХ ЗДАНИЙ

ВЫПУСК 0

УКАЗАНИЯ ПО ПРИМЕНЕНИЮ
И МОНТАЖНО - СБОРОЧНЫМ РАБОТАМ

РАЗРАБОТАНЫ
ЦНИИЭП УЧЕБНЫХ ЗДАНИЙ
ГЛАВНЫЙ ИНЖЕНЕР ИНСТИТУТА А.К. ЛЯХОВИЧ
ГЛАВНЫЙ АРХИТЕКТОР ПРОЕКТА В.В. КУЛИКОВ

УТВЕРЖДЕНЫ ГОСКОМАРХИТЕКТУРЫ,
ПИСЬМО ОТ 21.12.90. № ЮШ-2-1690
ВВЕДЕНЫ В ДЕЙСТВИЕ С 15.06.92, ПРИКАЗ
ЦНИИЭП УЧЕБНЫХ ЗДАНИЙ ОТ 02.03.92 № 15.

Обозначение документа	Наименование	Стр.
1.272.5-13.0-ПЗ	Пояснительная записка	4
1.272.5-13.0-НЦ	Номенклатура изделий	8
1.272.5-13.0-01	Секция шкафная с полками Схема расположения	19
1.272.5-13.0-01 РМ	Секция шкафная с полками Ведомость расхода материалов	22
1.272.5-13.0-02	Секция шкафная с меловой доской Схема расположения	23
1.272.5-13.0-02 РМ	Секция шкафная с меловой доской Ведомость расхода материалов	27
1.272.5-13.0-03	Секция шкафная с лотками и полками Схема расположения	28
1.272.5-13.0-03 РМ	Секция шкафная с лотками и полками Ведомость расхода материалов	32
1.272.5-13.0-04	Секция шкафная с витриной Схема расположения	33
1.272.5-13.0-04 РМ	Секция шкафная с витриной Ведомость расхода материалов	36
1.272.5-13.0-05	Секция шкафная комбинированная Схема расположения	37
1.272.5-13.0-05 РМ	Секция шкафная комбинированная Ведомость расхода материалов	40
1.272.5-13.0-06	Секция шкафная со штангами одноярусными для карт Схема расположения	41
1.272.5-13.0-06 РМ	Секция шкафная со штангами одноярусными для карт Ведомость расхода материалов	44
1.272.5-13.0-07	Секция шкафная с полками и передвижной кассетой для таблиц Схема расположения	45
1.272.5-13.0-07 РМ	Секция шкафная с полками и передвижной кассетой для таблиц Ведомость расхода материалов	48
1.272.5-13.0-08	Секция шкафная для ТСО и отделением для подставки с графопроектором Схема расположения	49
1.272.5-13.0-08 РМ	Секция шкафная для ТСО и отделением для подставки с графопроектором Ведомость расхода материалов	52
1.272.5-13.0-09	Секция шкафная для ТСО и отделением для подставки с демонстрационной аппаратурой Схема расположения	53
1.272.5-13.0-09 РМ	Секция шкафная для ТСО и отделением для подставки с демонстрационной аппаратурой Ведомость расхода материалов	56
1.272.5-13.0-10	Секция шкафная с теплицей Схема расположения	57
1.272.5-13.0-10 РМ	Секция шкафная с теплицей Ведомость расхода материалов	62
1.272.5-13.0-11	Секция шкафная с раздаточным окном и лабораторной раковиной Схема расположения	63

Взам. инв. №

Подпись и дата

Инв. № подл.

Разраб.	Куликов	
Исполн.	Курдина	
Н.контр.	Феоктистов	

1.272.5-13.0

Содержание

Стадия	Лист	Листов
Р	1	4

ЦНИИЭП учебных зданий

Взам.инв.№

Подпись и дата

Инв.№подл.

Обозначение документа	Наименование	Стр.
1.272.5-13.0-11 РМ	Секция шкафная с раздаточным окном и лабораторной раковиной Ведомость расхода материалов	67
1.272.5-13.0-12	Секция шкафная с витриной и наклонными полками Схема расположения	68
1.272.5-13.0-12 РМ	Секция шкафная с витриной и наклонными полками Ведомость расхода материалов	71
1.272.5-13.0-13	Секция шкафная со штангой и полками комбинированная Схема расположения	72
1.272.5-13.0-13 РМ	Секция шкафная со штангой и полками комбинированная Ведомость расхода материалов	75
1.272.5-13.0-14	Секция шкафная со штангой и полкой Схема расположения	76
1.272.5-13.0-14 РМ	Секция шкафная со штангой и полкой Ведомость расхода материалов	79
1.272.5-13.0-15	Секция шкафная с полками в нише Схема расположения	80
1.272.5-13.0-15 РМ	Секция шкафная с полками в нише Ведомость расхода материалов	83
1.272.5-13.0-16	Секция шкафная с полками в нише, малая Схема расположения	84
1.272.5-13.0-16 РМ	Секция шкафная с полками в нише, малая Ведомость расхода материалов	87
1.272.5-13.0-17	Секция шкафная с нишей для стола и открытыми полками Схема расположения	88

Взам. инв. № | Подпись и дата | Инв. № подл.

Обозначение документа	Наименование	Стр.
1.272.5-13.0-17 РМ	Секция шкафная с нишей для стола и открытыми полками Ведомость расхода материалов	91
1.272.5-13.0-18	Секция шкафная с нишей для стола и ячейками Схема расположения	92
1.272.5-13.0-18 РМ	Секция шкафная с нишей для стола и ячейками Ведомость расхода материалов	95
1.272.5-13.0-19	Секция шкафная с нишей для стола комбинированная Схема расположения	96
1.272.5-13.0-19 РМ	Секция шкафная с нишей для стола комбинированная Ведомость расхода материалов	99
1.272.5-13.0-20	Антресоль для секции с дверным блоком Схема расположения	100
1.272.5-13.0-20 РМ	Антресоль для секции с дверным блоком Ведомость расхода материалов	103
1.272.5-13.0-21 РМ	Коробка фрамужная с дверным блоком Ведомость расхода материалов	
1.272.5-13.0-21	Коробка фрамужная с дверным блоком Схема расположения	104
1.272.5-13.0-У	Встроенные шкафные отделения секций Узлы 1...98	106
1.272.5-13.0-1СМ	Примеры компоновки встроенных шкафных отделений секций в шкафы пристенные Справочный материал	110
1.272.5-13.0-2СМ	Примеры компоновки встроенных шкафных отделений секций в шкафы-перегородки Справочный материал	113

Взам. инв. № | Подпись и дата | Инв. № подл.

I. Настоящая серия "Встроенные шкафные отделения каркасно-щитовой конструкции для учебных и других общественных зданий" состоит из 2 выпусков:

вып. 0 "Указания по применению и монтажно-сборочным работам"

вып. I "Изделия. Рабочие чертежи".

Разработка серии выполнена в едином архитектурно-художественном и конструктивно-технологическом решении, в одном производственном исполнении со встроенной мебелью серии I.272.5-I2. "Встроенная мебель для помещений трудового обучения", прошедшей проверку в учебном процессе в условиях эксплуатации школы. Состав серии в дальнейшем расширяться не будет.

2. Настоящий выпуск предназначен для комплектации готовых изделий, поставляемых в разобранном виде, проведения установки, сборки и монтажа встроенных шкафных отделений, выполняемых непосредственно на месте эксплуатации.

В условиях одного города, по согласованию с потребителем, допускается поставка нижних и антресольных составных частей изделий в собранном виде, а также изготовление секций, блокируемых в секционные шкафы, в различных вариантах комплектования боковыми стенками, не являющимися составляющими элементами каркаса.

Производство монтажно-сборочных работ встроенных шкафных отделений выполняют по узлам и схемам расположения элементов сборных конструкций x). Выпуск I служит для изготовления изделий в условиях специализированных предприятий деревообрабатывающей промышленности (ДОКов, ДОЗов, фабрик).

3. Унифицированные встроенные шкафные отделения включают исполнения секций пристенных и секций-перегородок высотой 3,00 м под потолок и 2,74 м - под ригель, на базе одной и той же конструкции корпуса.

---

x) В проектной документации выпуска именуются "схемы расположения".

4. Область применения встроенной мебели распространяется на детские дошкольные учреждения, объединенные с начальной школой, общеобразовательные и специализированные школы и школы-интернаты, межшкольные учебно-производственные комбинаты, профессионально-технические училища и учебные заведения для подготовки и переподготовки рабочих кадров, средние специальные учебные заведения, высшие учебные заведения, учебные заведения для подготовки и повышения квалификации специалистов, внешкольные учреждения и другие общественные здания.

5. Функциональный состав номенклатуры набора строительных изделий включает 22 модели (по 2I группе наименований) с 92 марками изделий различных вариантов исполнений. Специализированные секции (СIO, СII) оснащаются электротехническим и санитарно-техническим монтируемым оборудованием.

6. Конструкция изделий выполнена на проходных опорных рамах нижнего, среднего и верхнего ярусов, с соединением горизонтальных щитовых элементов в проеме корпуса, посредством шкантов и стяжек типа 2.2-Т по каталогу "Мебельная фурнитура". Выпуска 6-84 (ч.I,2) М-I987 и дополнению к каталогу.

Типоразмеры щитовых элементов и сечения брусковых деталей приняты с учетом требований стандартов на функциональные размеры (ГОСТ I8666-86 и другие) и РТМ на отраслевую систему унификации.

7. Схема монтажа каркаса встроенных шкафных отделений секции пристенной дана на листе 5, секции-перегородки на листе 6, примеры компоновки секций в шкафы приведены в конце выпуска 0. Смонтированные в сборе встроенные шкафные отделения эксплуатируются закрепленными к строительным конструкциям и в секциях между собой.

8. Сборно-разборная конструкция изделий обеспечивает компактное упаковывание и транспортирование упакованных комплектов элементов, сборку и демонтаж изделий в процессе эксплуатации, а также замену отдельных элементов при ремонте.

9. Конкретный монтаж-сборки на объекте, на примере секции шкафной с полками I.272.5-I3.0-0I, производится из комплекта составных частей изделия (в соответствии с комплектностью определяемой спецификацией), в следующей последовательности:

а) собрать на шканты 2 рамы (поз.2) со стенками горизонтальными (I5) и плинтусом (57), с креплением между собой на стяжки 2.2-Т (IOI);

б) установить на корпусе нижней составной части стенку заднюю (76) с креплением на шурупы (II6);

в) собрать на шканты 2 рамы (I) со стенками горизонтальными (I5,I6) с креплением между собой на стяжки 2.2-Т (IOI);

г) установить на корпусе верхней составной части стенку заднюю (75) с креплением на шурупы (II6);

д) собрать на шканты, посредством рам (4), нижнюю часть с верхней, креплением между собой на болты (I26) и шайбы (I27);

е) закрепить в среднем ярусе стенку заднюю (77) на шурупы (II6) и установить секцию по уровню в рабочее положение;

ж) закрепить секцию к стене, при помощи угольников (86), дюбелей (IO5) и шурупов, и установить в корпусе полки (50);

и) смонтировать на секции карнизные рамки (54) с креплением на стяжки 2.2-Ф (IO2), карниз (60) - на шурупы (I23) и стенки боковые (22, 23, 25, 20) - на шурупы (II6);

к) навесить двери (40, 4I) в верхнем ярусе, двери (42,43) - в нижнем ярусе, двери (44, 45) - в среднем ярусе, на петли 4-х шарнирные фиксируемые 3.I2-А-09 (98).

IO. Монтируемое крепление секций - перегородок СОI (2,3) к строительным конструкциям: полу и потолку, или полу и ригелю производится посредством брусков (80,8I), дюбелей (IO5) и шурупов (II3). Монтажно-сборочные работы по остальным изделиям выполняются аналогично п.9.

II. Изготовление изделий и монтаж должны соответствовать требованиям рабочих чертежей серии и образцам - эталонам в установленном порядке. Качество и точность изготовления сборочных единиц и деталей должны отвечать требованиям сборности конструкции, без дополнительной подгонки изделий.

I2. Основными материалами для изготовления секций пристенных служат: плита I6,0EI ГОСТ I0632-89, ДБСП-I,6 ГОСТ 9590-76, материал кромочный ТУ I3-77I-84, ДВПО-6,0 (4,0) ГОСТ 8904-8I, ГОСТ 6799-80, фанера I0,0 (8,0) ГОСТ 39I6.2-89, пиломатериалы ГОСТ 8486-86Е. В секциях-перегородках применяются пиломатериалы с глубокой пропиткой антипиренами и в порядке замены - плита I6,0

ДСП-I ГОСТ 26816-86, плита 6,0 ТУ ОШ3-04-07-87 и материал рулонный ТУ13-817-82.

I3. Набор должен иметь единообразные материалы и отделку. Фурнитура и дополнительные тона должны быть одинакового цвета с основными поверхностями или гармонировать в сочетании с ними. Варианты облицовки и защитно-декоративных покрытий приведены в табл.0, рисунок и цвет принимать по эталонам I...7 ГОСТ 22046-89 (приложение 2).

Таблица 0

Вариант	Отделываемые поверхности	Вид облицовочного материала	Группа покрытия по ОСТ I3-27-82, ГОСТ 9.032-74
I.	Все лицевые	Материал облицовочный на основе бумаг, пропитанных термореактивными полимерами	ТР.А(Б)I.ШГ.9 ТР.А(Б)2.ШГ.9 ТР.ВI.ШГ.9
	Остальные пласти щитовых деталей	Декоративный бумажно-слоистый пластик	-
	Необлицовываемые подложки из древесины и древесных материалов	Органосиликатная	Композиция ОС-9I-09.Ш.Л4 или краска ОСМ-5 ТУ84-I33-75. Ш.Л4
	Металлические элементы	Эмаль МЛ-I2 темно-кремовая, коричневая	ГОСТ9754-76.Ш.Л4
2...6	- Соответствуют номерам XI, XII, X, IX, XIII типовых вариантов прейскуранта № 56-OI-OI, в последовательности их записи.		

I4. На период до установления стандарта на ОТУ к встроенной мебели для общественных зданий, технический уровень качества набора должен отвечать показателям ГОСТ 26I38-84 и СНиП 2.OI.02-85, в части требований к ненесущим перегородкам из трудногорючих материалов.

I5. Для обозначения документов в данном выпуске принята следующая система:

I.272.5-I3.0 - XX

Базовое обозначение (обозначение серии и выпуска)

Порядковый номер документа

Рис.1 Схема монтажа каркаса встроенных шкафных отделений секции пристенной

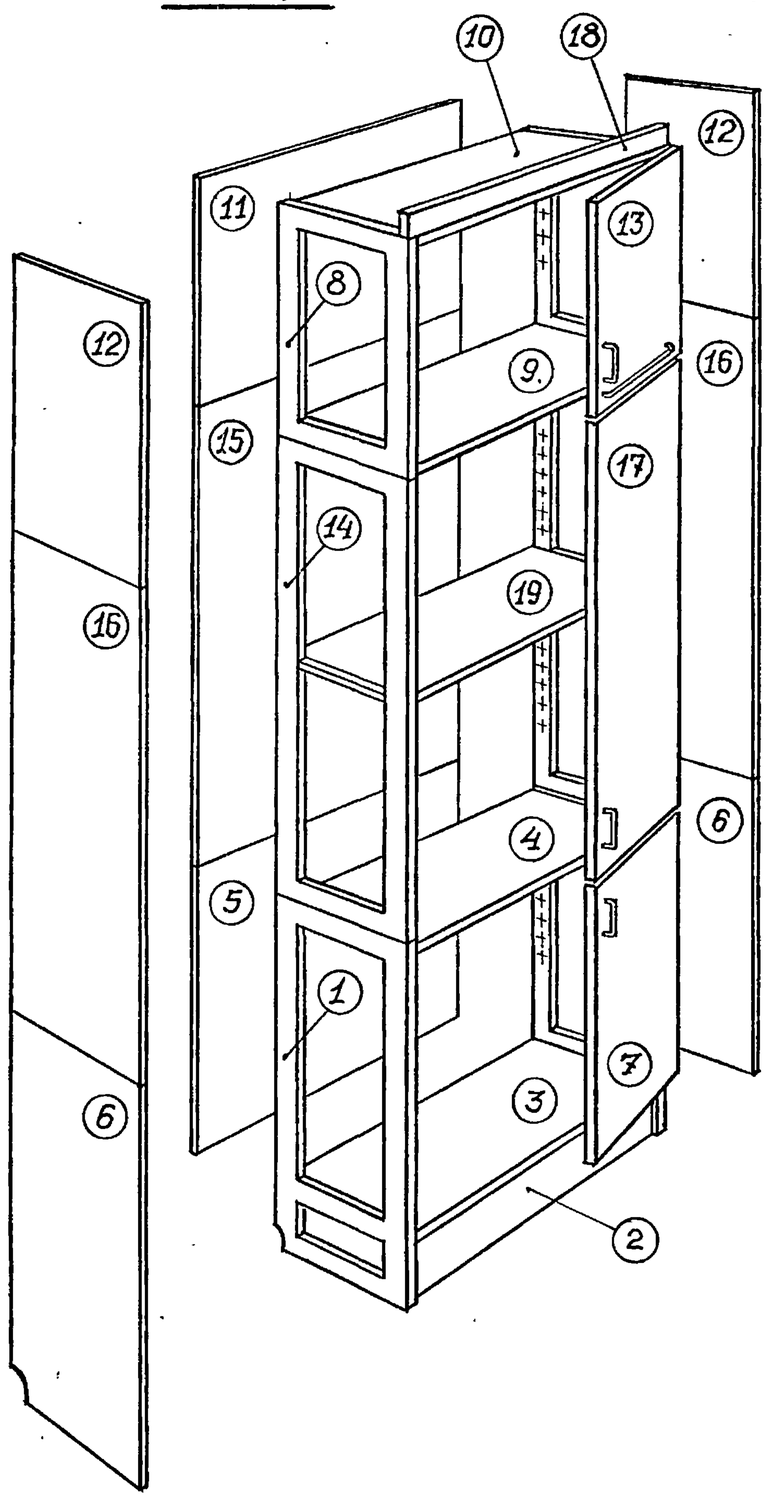

Перечень элементов и рекомендуемый порядок монтажа

1. Рама /нижняя/
2. Плинтус
3. Стенка горизонтальная /нижняя/
4. Стенка горизонтальная /средняя/
5. Стенка задняя /нижняя/
6. Стенка боковая /нижняя/
7. Дверь /нижняя/
8. Рама /верхняя/
9. Стенка горизонтальная /средняя/
10. Стенка горизонтальная /верхняя/
11. Стенка задняя /верхняя/
12. Стенка боковая /верхняя/
13. Дверь /верхняя/
14. Рама /средняя/
15. Стенка задняя /средняя/
16. Стенка боковая /средняя/
17. Дверь /средняя/
18. Карниз фасадный
19. Полка /переставная/

Примечание:

1. Порядковая нумерация элементов присвоена в последовательности монтажной сборки каркаса секции.
2. Левые лицевые накладные двери условно не показаны.
3. Элементы оборудования отделений внутри секции, также условно не показаны.
4. На рисунке показан вариант сборки элемента карниза (18), применяемого при установке секции в проёме высотой 2740 мм /под ригелем/.
5. Изделие сборно-разборной конструкции поставляется потребителю в разобранном виде. При необходимости нижнее отделение и верхнее отделение секции могут поставляться в собранном виде, с последующей досборкой среднего отделения по месту сборки и монтажа секции.

Взам. инв. № | Подпись и дата | Инв. № подл.

Рис.2 Схема монтажа каркаса встроенных шкафных отделений секции-перегородки

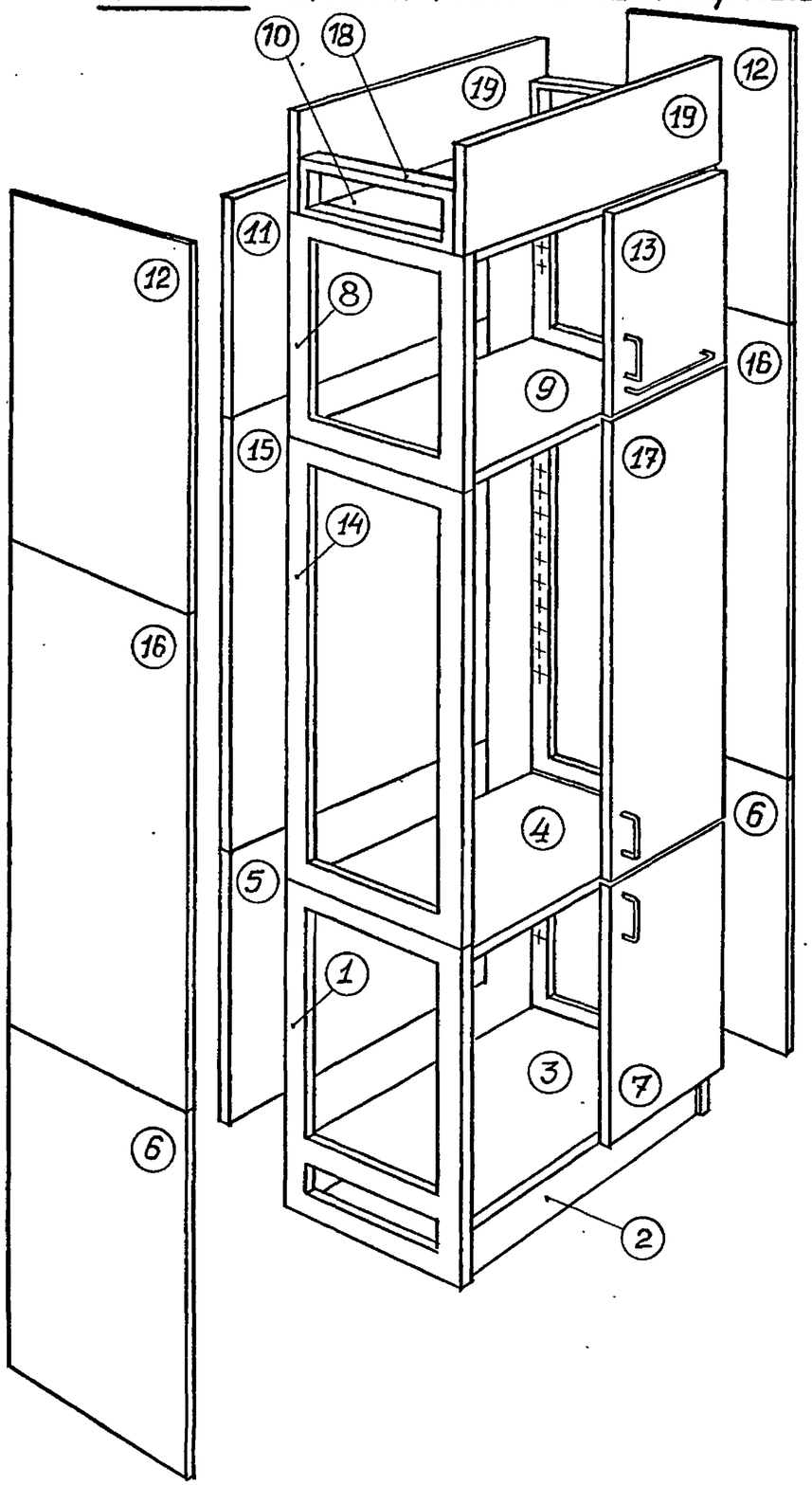

Перечень элементов и рекомендуемый порядок монтажа

1. Рама /нижняя/
2. Плинтус
3. Стенка горизонтальная /нижняя/
4. Стенка горизонтальная /средняя/
5. Стенка задняя/нижняя/
6. Стенка боковая/нижняя/
7. Дверь /нижняя/
8. Рама /верхняя/
9. Стенка горизонтальная /средняя/
10. Стенка горизонтальная /верхняя/
11. Стенка задняя/верхняя/
12. Стенка боковая /верхняя/
13. Дверь /верхняя/
14. Рама /средняя/
15. Стенка задняя/средняя/
16. Стенка боковая/средняя/
17. Дверь /средняя/
18. Рамка
19. Карниз/фасадный/

Примечание:

1. Порядковая нумерация элементов присвоена в последовательности монтажной сборки каркаса секции.
2. Левые лицевые накладные двери условно не показаны.
3. Элементы оборудования отделений внутри секции, также условно не показаны.
4. На рисунке показан вариант сборки элементов карниза (18, 19), применяемый при установке секции в проеме высотой 3000 мм.
5. Изделие сборно-разборной конструкции поставляется потребителю в разобранном виде. При необходимости нижнее и верхнее отделения секции могут поставляться в собранном виде, с последующей досборкой среднего отделения по месту сборки и монтажа секции.

Взам. инв. № | Подпись и дата | Инв. № подл.

НОМЕКЛАТУРА ИЗДЕЛИЙ

Таблица 1

Марка изделия	Обозначение	Наименование	Эскиз схемы	Габаритные размеры, мм			Масса, кг
				l	h	b	
С01.0	1.272.5-13.0-01	Секция шкафная с полками	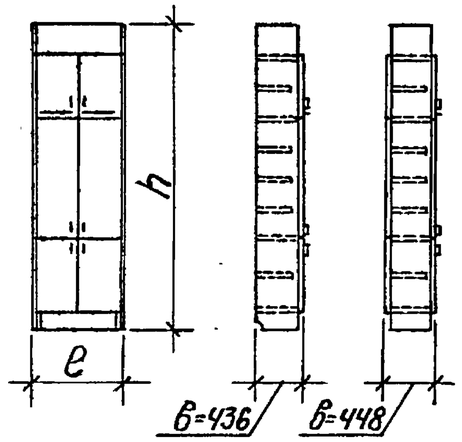	900	3000	436	112
С01.1	-01				2740		107
С01.2	-02				3000	448	133
С01.3	-03				2740		125
С02.0	1.272.5-13.0-02	Секция шкафная с теловой доской	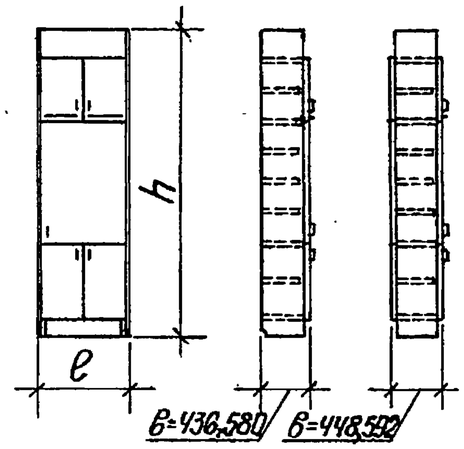	900	3000	436	119
С02.1	-01				2740		115
С02.2	-02				3000	448	141
С02.3	-03				2740		135
С02.4	-04				3000	580	143
С02.5	-05				2740		139
С02.6	-06				3000	592	165
С02.7	-07				2740		158

Разраб.	Феоктистов		1.272.5-13.0-НИ
Разраб.	Давыдов		
Пров.	Куликов		Номенклатура изделий
Н. контр.	Куликов		Стадия: Р; Лист: 1; Листов: 11
			ЦНИИЭП учебных зданий

Взам. инв. №

Подпись и дата

Инв. № подл.

продолжение табл. 1

Марка изделия	Обозначение	Наименование	Эскиз схемы	Габаритные размеры, мм			Масса, кг
				l	h	b	
С03. 0	1.272.5-13.0-03	Секция шкафная с лотками и полками	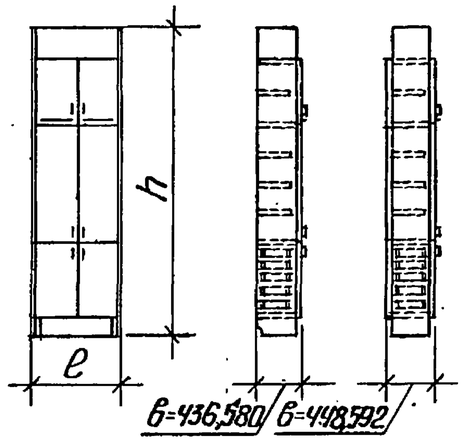	900	3000	436	124
С03. 1	-01				2740		119
С03. 2	-02				3000	448	146
С03. 3	-03				2740		139
С03. 4	-04				3000	580	151
С03. 5	-05				2740		145
С03. 6	-06				3000	592	173
С03. 7	-07				2740		166
С04. 0	1.272.5-13.0-04	Секция шкафная с витриной	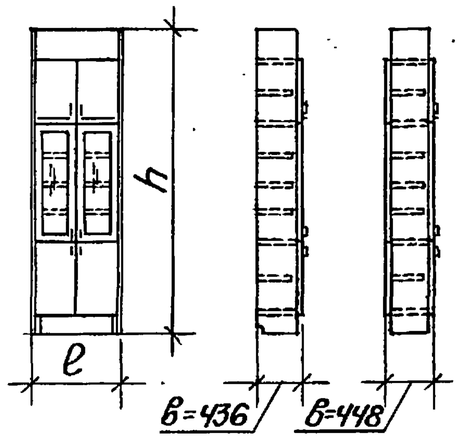	900	3000	436	109
С04. 1	-01				2740		104
С04. 2	-02				3000	448	129
С04. 3	-03				2740		122

Взам. инв. №

Подпись и дата

Инв. № подл.

продолжение табл. 1

Марка изделия	Обозначение	Наименование	Эскиз схемы	Габаритные размеры, мм			Масса, кг
				l	h	в	
С05. 0	1.272.5-13.0-05	Секция шкафная комбинированная	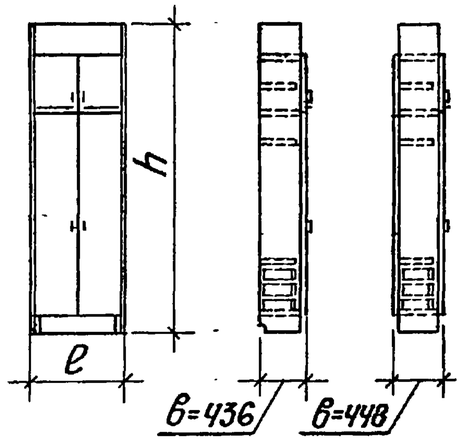	900	3000	436	95
С05. 1	-01				2740		90
С05. 2	-02				3000	448	117
С05. 3	-03				2740		111
С06. 0	1.272.5-13.0-06	Секция шкафная со штангами одноярусными для карт	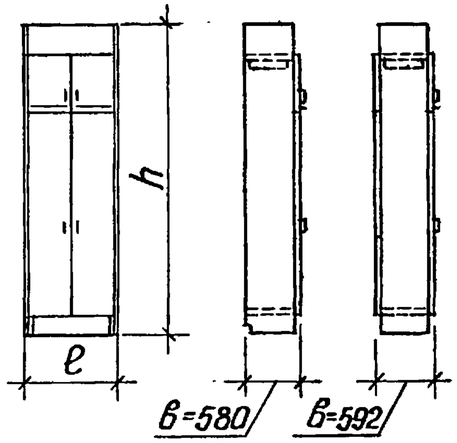	900	3000	580	84
С06. 1	-01				2740		71
С06. 2	-02				3000	592	104
С06. 3	-03				2740		99

Взам. инв. №

Подпись и дата

Инв. № подл.

продолжение табл.1

Марка изделия	Обозначение	Наименование	Эскиз схемы	Габаритные размеры, мм			Масса, кг
				ℓ	h	в	
С07.0	1.272.5-13.0-07	Секция шкафная с полками и передвижной кассетой для таблиц	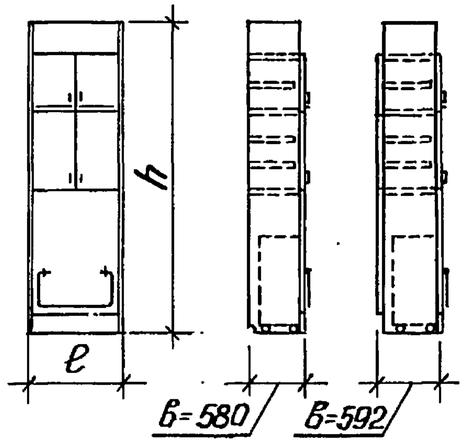	900	3000	580	130
С07.1	-01				2740		124
С07.2	-02				3000	592	151
С07.3	-03				2740		143
С08.0	1.272.5-13.0-08	Секция шкафная для ТСО и отделением для подставки с графопроектором	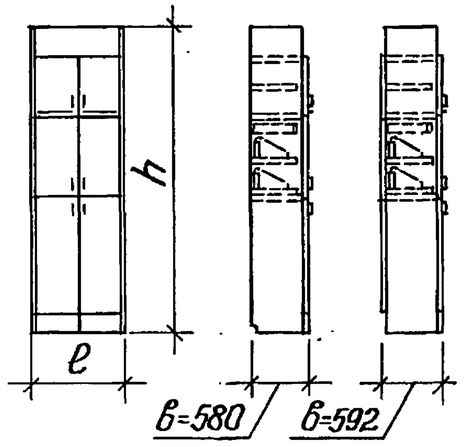	900	3000	580	132
С08.1	-01				2740		127
С08.2	-02				3000	592	152
С08.3	-03				2740		144

Взам. инв. №

Подпись и дата

Инв. № подл.

продолжение табл.1

Марка изделия	Обозначение	Наименование	Эскиз схемы	Габаритные размеры, мм			Масса, кг
				l	h	b	
С09. 0	1.272.5-13.0-09	Секция шкафная для ТСО и отделением для подставки с демонстрационной аппаратурой	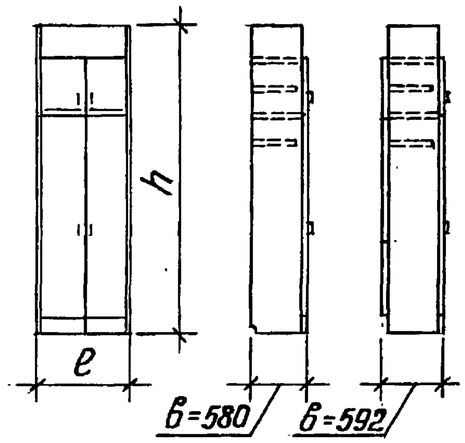	900	3000	580	101
С09. 1	-01				2740		96
С09. 2	-02				3000	592	121
С09. 3	-03				2740		113
С10. 0	1.272.5-13.0-10	Секция шкафная с теплицей	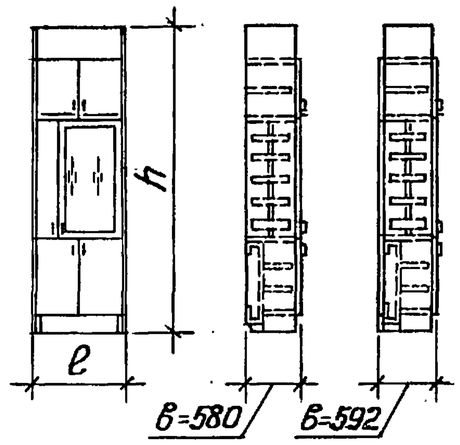	900	3000	580	167
С10. 1	-01				2740		161
С10. 2	-02				3000	592	192
С10. 3	-03				2740		184

Взам. инв. №

Подпись и дата

Инв. № подл.

продолжение табл.1

Марка изделия	Обозначение	Наименование	Эскиз схемы	Габаритные размеры, мм			Масса, кг
				e	h	в	
С11. 0	1.272.5-13.0-11	Секция шкафная с раздаточным окном и лабораторной раковиной	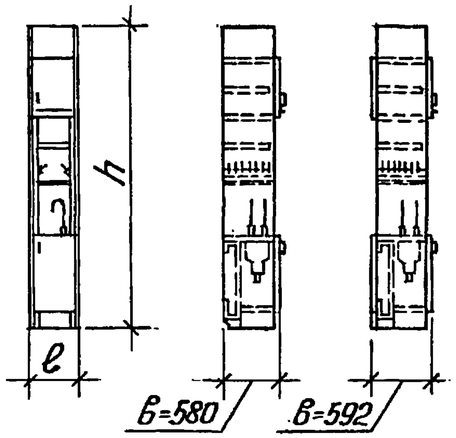	458	3000	580	79
С11. 1	-01				2740		74
С11. 2	-02				3000	592	86
С11. 3	-03				2740		80
С12. 0	1.272.5-13.0-12	Секция шкафная с витриной и наклонными полками	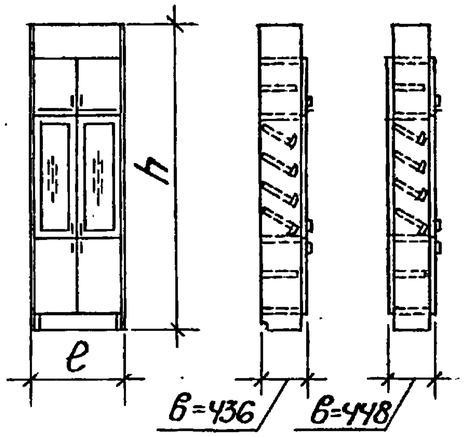	900	3000	436	122
С12. 1	-01				2740		117
С12. 2	-02				3000	448	144
С12. 3	-03				2740		137

Взам. инв. №

Подпись и дата

Инв. № подл.

продолжение табл.1

Марка изделия	Обозначение	Наименование	Эскиз схемы	Габаритные размеры, мм			Масса, кг
				ℓ	h	в	
С13. 0	1.272.5-13.0-13	Секция шкафная со штангой и полками комбинированная	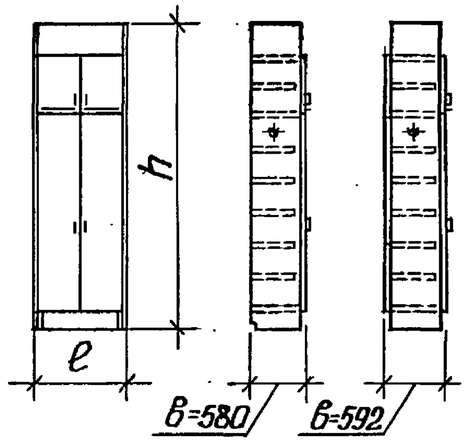	900	3000	580	118
С13. 1	-01				2740		113
С13. 2	-02				3000	592	140
С13. 3	-03				2740		132
С14. 0	1.272.5-13.0-14	Секция шкафная со штангой и полкой	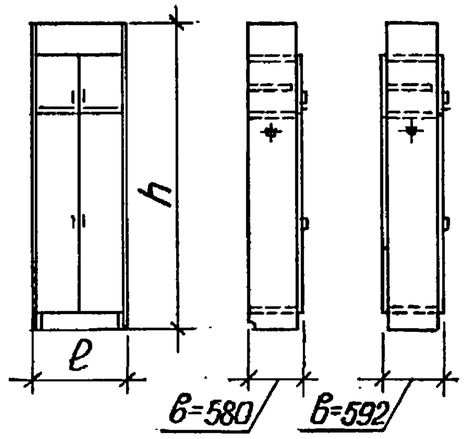	900	3000	580	100
С14. 1	-01				2740		95
С14. 2	-02				3000	592	123
С14. 3	-03				2740		115

Взам. инв. №

Подпись и дата

Инв. № подл.

продолжение табл. 1

Марка изделия	Обозначение	Наименование	Эскиз схемы	Габаритные размеры, мм			Масса, кг
				e	h	в	
С15. 0	1.272.5-13.0-15	Секция шкафная с полками в нише	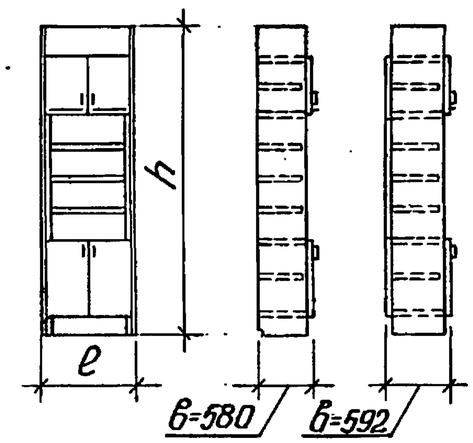	900	3000	580	123
С15. 1	-01				2740		118
С15. 2	-02				3000	592	146
С15. 3	-03				2740		140
С16. 0	1.272.5-13.0-16	Секция шкафная с полками в нише, малая	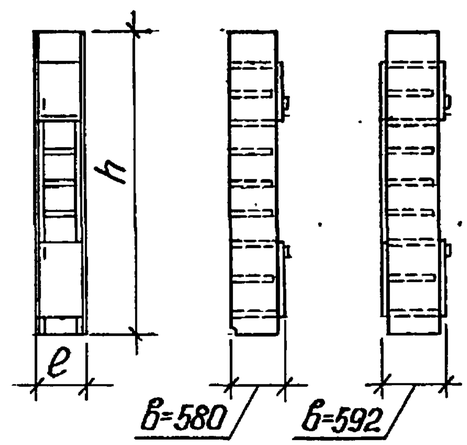	458	3000	580	76
С16. 1	-01				2740		71
С16. 2	-02				3000	592	87
С16. 3	-03				2740		82

Взам. инв. №

Подпись и дата

Инв. № подл.

продолжение табл.1

Марка изделия	Обозначение	Наименование	Эскиз схемы	Габаритные размеры, мм			Масса, кг
				e	h	в	
С17.0	1.272.5-13.0-17	Секция шкафная с нишей для стола и открытыми полками	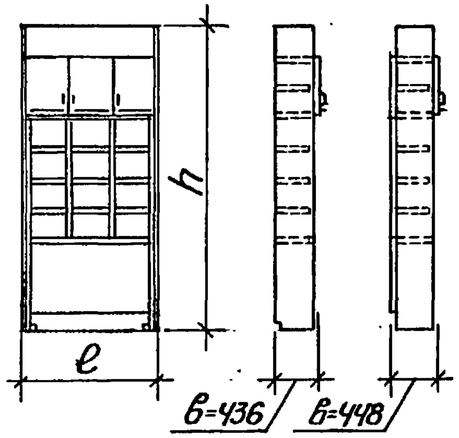	1342	3000	436	119
С17.1	-01				2740		113
С17.2	-02				3000	448	152
С17.3	-03				2740		142
С18.0	1.272.5-13.0-18	Секция шкафная с нишей для стола и ячейками	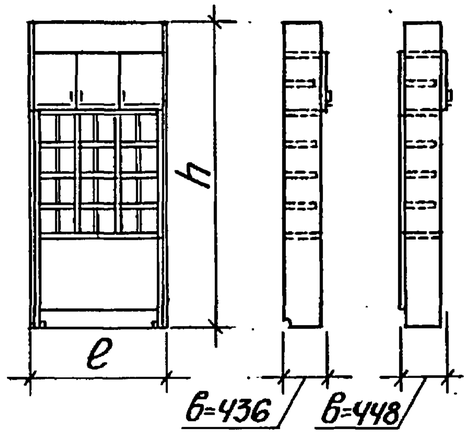	1342	3000	436	131
С18.1	-01				2740		127
С18.2	-02				3000	448	163
С18.3	-03				2740		155

Взам. инв. №

Подпись и дата

Инв. № подл.

продолжение табл.1

Марка изделия	Обозначение	Наименование	Эскиз схемы	Габаритные размеры, мм			Масса, кг
				e	h	в	
С19.0	1.272.5-13.0-19	Секция шкафная с нишей для стола комбинированная	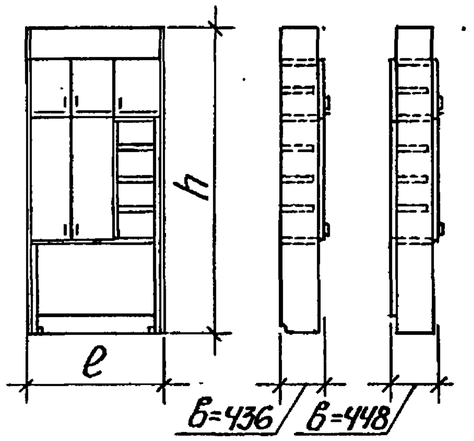	1342	3000	436	135
С19.1	-01				2740		128
С19.2	-02				3000	448	167
С19.3	-03				2740		157
С20.0	1.272.5-13.0-20	Антресоль для секции с дверным блоком	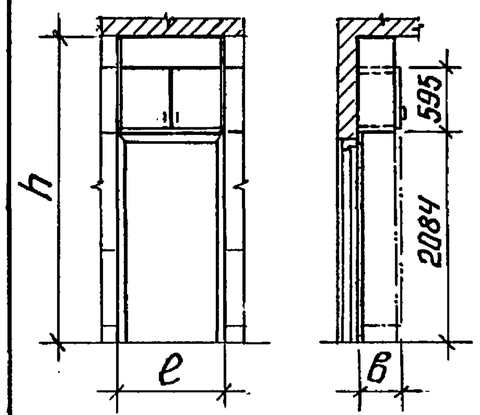	1046	3000	436	37
С20.1	-01				2740		36

Взам. инв. №

Подпись и дата

Инв. № подл.

продолжение табл. 1

Марка изделия	Обозначение	Наименование	Эскиз схемы	Габаритные размеры, мм			Масса, кг
				e	h	в	
С20.2 С20.3	1.272.5-13.0-20 -02 -03	Антресоль для секции с дверным блоком	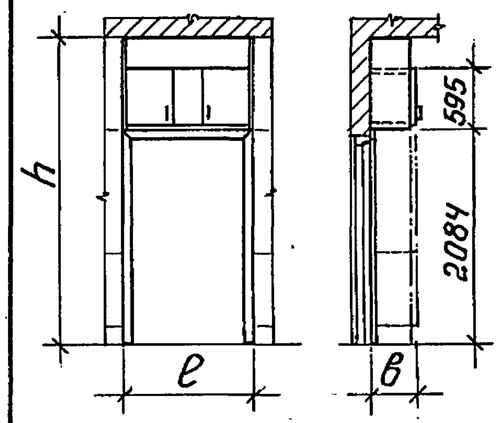	1246	3000 2740	436	39 37
С21.0 С21.1 С21.2 С21.3	1.272.5-13.0-21 -01 -02 -03	Коробка фрамужная с дверным блоком	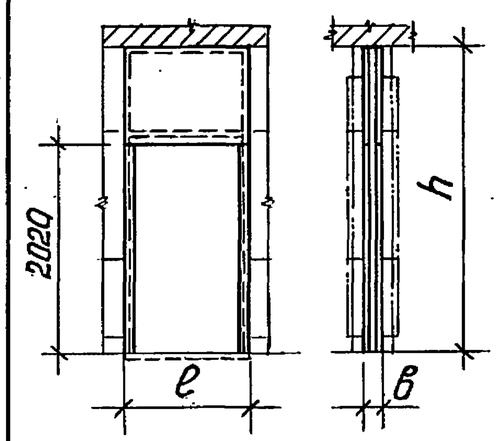	1046 1246	3000 2740 3000 2740	106	41 34 46 38

Взам. инв. №

Подпись и дата

Инв. № подл.

Рис.1

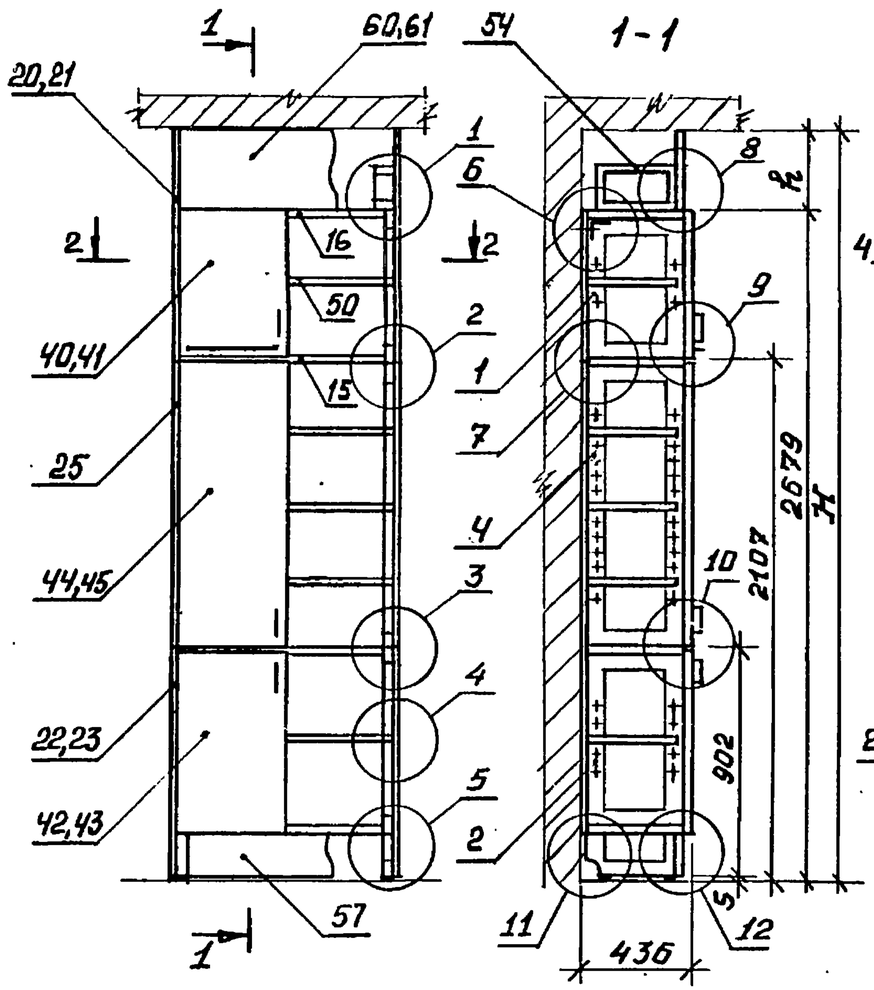

Рис.2

Остальное см.рис.1

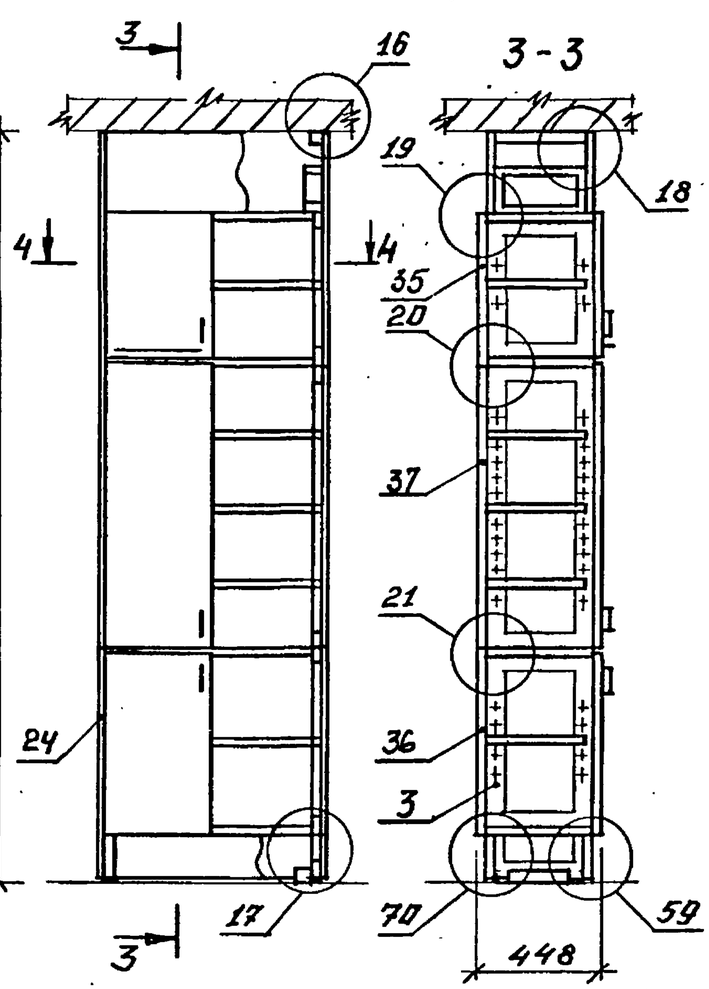

Обозначение	Рис.	H,мм	h,мм
1.272.5-13.0-01	1	3000	321
-01		2740	61
-02	2	3000	321
-03		2740	61

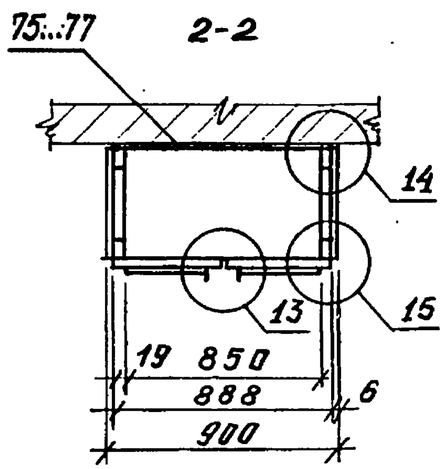

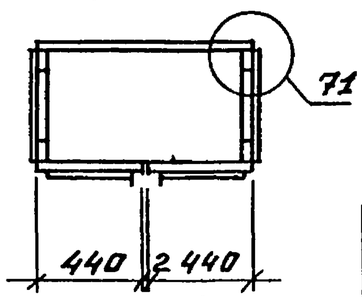

Узлы см. докум. 1.272.5-13.0-У

Разраб.	Давыдов		1.272.5-13.0-01
Разраб.	Феоктистов		
Пров.	Куликов		Секция шкафная с полками Схема расположения
Н.контр.	Куликов		

Стадия	Лист	Листов
Р	1	5

ЦНИИЭП учебных зданий

Взам. инв. № | Подпись и дата | Инв. № подл.

Инв. № подл.	Подпись и дата	Взам. инв. №

Марка, поз.	Обозначение	Наименование	Кол. на исполн. 1.272.5-13.0-01-										Масса, ед. кг.	Примечание
			–	01	02	03								
		Сборочные единицы												
1	1.272.5-13.1-01.0.01.0	Рама	2	2	2	2							0,9	
2	-02	Рама	2	2									1,5	
3	-04	Рама			2	2							1,5	
4	-18	Рама	2	2	2	2							1,6	
15	1.272.5-13.1-01.0.02.0	Стенка горизонтальн.	3	4	3	4							5,5	
16	-04	Стенка горизонтальн.	1		1								5,5	
20	1.272.5-13.1-01.0.03.0	Стенка боковая	2		2								2,3	
21	-02	Стенка боковая		2		2							1,6	
22	-04	Стенка боковая	1	1									2,3	
23	-05	Стенка боковая	1	1									2,3	
24	-08	Стенка боковая			2	2							2,3	
25	-17	Стенка боковая	2	2	2	2							3,0	
35	1.272.5-13.1-01.1.00.0	Стенка фасадная			1	1							5,8	
36	-03	Стенка фасадная			1	1							7,6	
37	-06	Стенка фасадная			1	1							11,6	

формат А4

Инв. № подл.	Подпись и дата	Взам. инв. №

Марка, поз.	Обозначение	Наименование	Кол. на исполн. 1.272.5-13.0-01-										Масса, ед. кг.	Примечание
			–	01	02	03								
40	1.272.5-13.1-01.2.00.0	Дверь	1	1	1	1							2,8	
41	-01	Дверь	1	1	1	1							2,8	
42	-04	Дверь	1	1	1	1							3,7	
43	-05	Дверь	1	1	1	1							3,7	
44	-06	Дверь	1	1	1	1							5,9	
45	-07	Дверь	1	1	1	1							5,9	
50	1.272.5-13.1-01.0.04.0	Полка	5	5	5	5							5,3	
54	1.272.5-13.1-01.0.05.0	Рамка	2		2								0,6	
57	1.272.5-13.1-01.0.06.0	Плинтус	1	1	2	2							1,8	
60	1.272.5-13.1-01.0.07.0	Карниз	1		2								3,2	
61	-05	Карниз		1		2							0,6	
64	1.272.5-13.1-01.0.08.0	Штанга	2	2	2	2							0,13	
		Детали												
75	1.272.5-13.1-01.0.00.1	Стенка задняя	1	1									2,0	
76	-05	Стенка задняя	1	1									2,6	
77	-09	Стенка задняя	1	1									4,2	

формат А4

Инв. № подл.	Подпись и дата	Взам. инв. №

Марка, поз.	Обозначение	Наименование	Кол. на исполн. 1.272.5-13.0-01-										Масса, ед. кг.	Примечание
			–	01	02	03								
80	1.272.5-13.1-01.0.00.2	Брусок		1		2							0,4	
81	-03	Брусок			2	2							0,2	
82	-04	Брусок			2	2							0,2	
86	1.272.5-13.1-01.0.00.3	Угольник	1	1									0,04	
		Прочие изделия												
96		Опора-наконечник												
		9.3-Д-04	4	4	4	4								
97		Ручка-скоба 1.1-Е	6	6	6	6								
98		Петля 4х шарнир.												Каталог
		3.12-А-09	14	14	14	14								ВПКТИМ
99		Полкодержатель												
		5.4-Т-01	20	20	20	20								
100		Втулка 12.7-Б-01	96	96	96	96								
101		Стяжка 2.2-Т	20	20	24	24								
102		Стяжка 2.2-Ф	4		4									
103		Гайка спец. фит 574.01	4	4	4	4								

формат А4

Инв. № подл.	Подпись и дата	Взам. инв. №

Марка, поз.	Обозначение	Наименование	Кол. на исполн. 1.272.5-13.0-01-										Масса, ед. кг.	Примечание
			–	01	02	03								
		Ногинский завод												
		топливной												
		аппаратуры												
105		Дюбель												
		Моск. инстр. завод	1	1	8	8								
		Стандартные изд.												
		Шурупы ГОСТ 1144-80												
113		1-4х35.2.019		3	8	14								
		Шурупы ГОСТ 1145-80												
116		2-3х20.2.019	114	110										
		Шурупы ГОСТ 1146-80												
123		1-4х30.2.019			34	34								
126		Болт М6х65.58.099												
		ГОСТ 7798-70	8	8	8	8								
127		Шайба 6.05.099												
		ГОСТ 6958-78	8	8	8	8								

формат А4

Инв. № подл.	Подпись и дата	Взам. инв. №

№ строки	Наименование материала и единицы измерения	Коэф. отхода	Код материала	Кол. на исполн. 1.272.5-13.0-01-			
				–	01	02	03
1							
2	ДБСП-1,6 ГОСТ 9590-76, $м^2$		225621				
3	с учетом коэф. отхода	1,15		7,4	7,4	7,6	7,6
4							
5	Пиломатериалы		553100				
6	ГОСТ 8486-86Е, $м^3$						
7	с учетом коэф. отхода	1,51		0,028	0,028	0,028	0,028
8							
9	Плита 16,0 Е1 ГОСТ 10632-89, $м^3$		553420				
10	с учетом коэф. отхода	1,15		0,059	0,059		
11							
12	Дет. меб. 16,0 Е1 ТУ 13-04-02-87, $м^3$		553420				
13	с учетом коэф. отхода	1,15		0,046	0,042		
14							
15							

Разраб.	Феклистов		1.272.5-13.0-01РМ
Пров.	Куликов		
Н. контр.	Куликов		

Секция шкафная с полками
Ведомость расхода материалов

Стадия	Лист	Листов
Р	1	2

ЦНИИЭП учебных зданий

Формат А4

Инв. № подл.	Подпись и дата	Взам. инв. №

№ строки	Наименование материала и единицы измерения	Коэф. отхода	Код материала	Кол. на исполн. 1.272.5-13.0-01-			
				–	01	02	03
16							
17	ДВП-6,0 ТУ ОП 13-04-07-87, $м^2$		553600				
18	с учетом коэф. отхода	1,15				2,9	2,6
19							
20	ДВПО-6,0 ГОСТ 8904-81, $м^2$		553622				
21	с учетом коэф. отхода	1,15		2,9	2,6		
22							
23	ДВПО-4,0 ГОСТ 8904-81, $м^2$		553622				
21	с учетом коэф. отхода	1,15		2,6	2,6		
25							
26	Плита 16,0 ЦСП-1, $м^3$		553721				
27	ГОСТ 26816-86						
28	с учетом коэф. отхода	1,15				0,156	0,148
29							
30	Материал облицовочный 0,3						
31	ТУ 13-817-82, $м^2$						
32	с учетом коэф. отхода	1,15					
33						17,4	15,7

1.272.5-13.0-01РМ

Лист 2

Формат А4

Рис.1

Рис.2
Остальн. см. рис.1

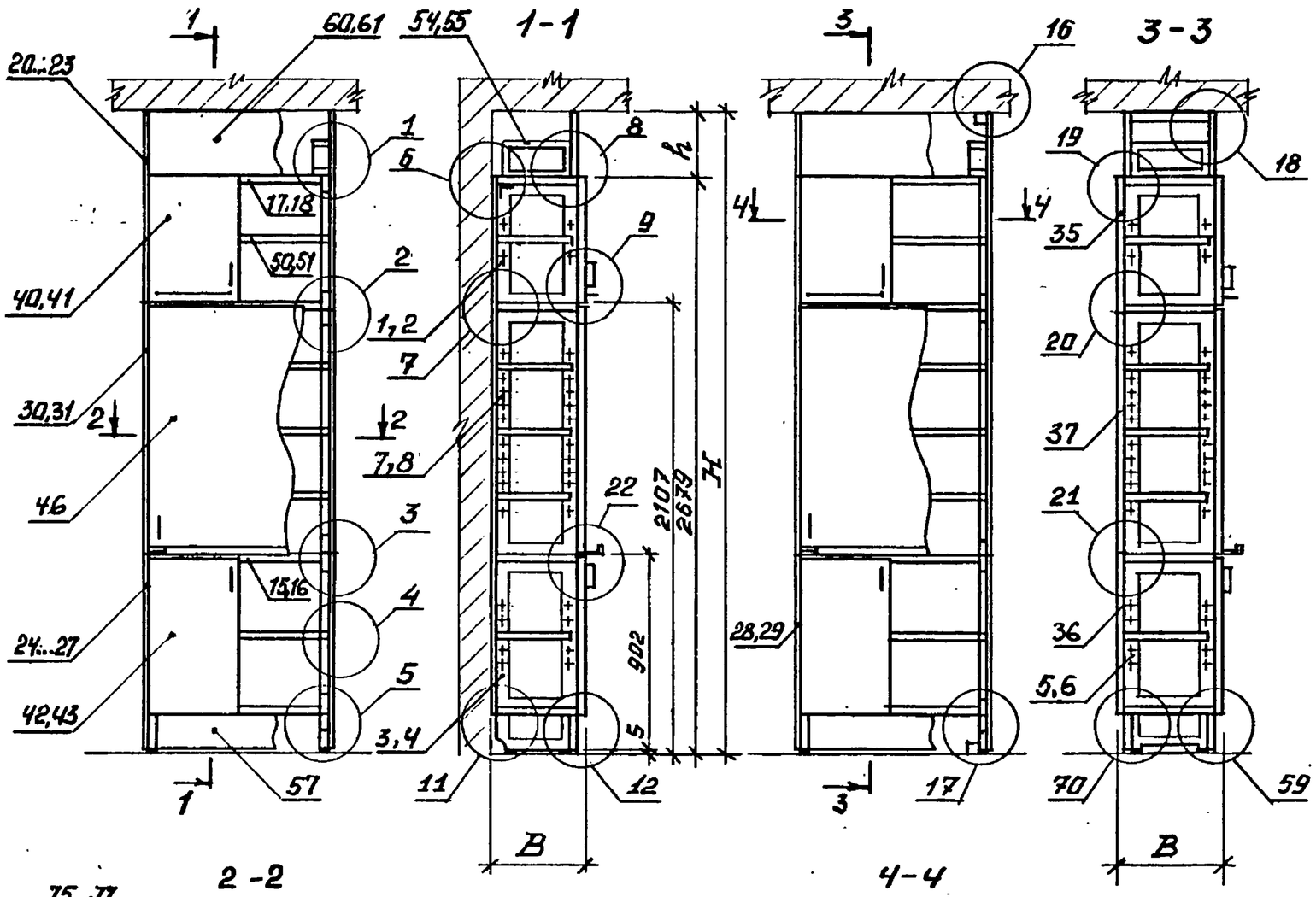

Обозначение	Рис.	B,мм	H,мм	h,мм
1.272.5-13.0-02	1	436	3000	321
-01			2740	61
-02	2	448	3000	321
-03			2740	61
-04	1	580	3000	321
-05			2740	61
-06	2	592	3000	321
-07			2740	61

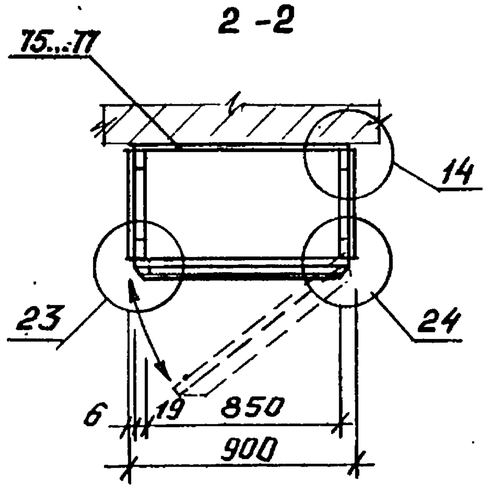

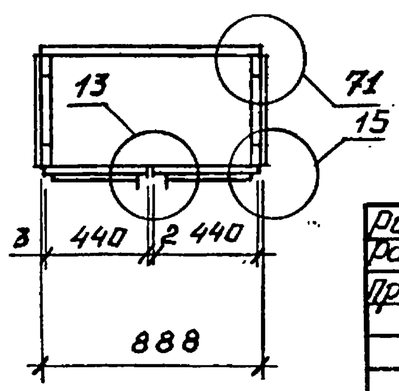

Узлы см. докум. 1.272.5-13.0-У

Разраб.	Давыдов		1.272.5-13.0-02
Разраб.	Феоктистов		Секция шкафная стеловой доской. Схема расположения
Пров.	Куликов		Стадия: Р; Лист: 1; Листов: 7
Н. контр.	Куликов		ЦНИИЭП учебных зданий

Взам. инв. № | Подпись и дата | Инв. № подл.

Инв. № подл.	Подпись и дата	Взам. инв. №

Марка, поз.	Обозначение	Наименование	Кол. на исполн. 1.272.5-13.0-02-										Масса, ед. кг.	Примечание
			–	01	02	03	04	05	06	07				
		Сборочные единицы												
1	1.272.5-13.1-01.0.01.0	Рама	2	2	2	2							0,9	
2	-01	Рама					2	2	2	2			1,1	
3	-02	Рама	2	2									1,5	
4	-03	Рама					2	2					1,7	
5	-04	Рама			2	2							1,5	
6	-05	Рама							2	2			1,7	
7	-18	Рама	2	2	2	2							1,6	
8	-19	Рама					2	2	2	2			1,7	
15	1.272.5-13.1-01.0.02.0	Стенка горизонтальн.	3	4	3	4							5,5	
16	-03	Стенка горизонтальн.					3	4	3	4			7,4	
17	-04	Стенка горизонтальн.	1		1								5,5	
18	-07	Стенка горизонтальн.					1		1				7,4	
20	1.272.5-13.1-01.0.03.0	Стенка боковая	2		2								2,3	
21	-01	Стенка боковая					2		2				3,0	
22	-02	Стенка боковая		2		2							1,6	

Инв. № подл.	Подпись и дата	Взам. инв. №

Марка, поз.	Обозначение	Наименование	Кол. на исполн. 1.272.5-13.0-02-										Масса, ед. кг.	Примечание
			–	01	02	03	04	05	06	07				
23	1.272.5-13.1-01.0.03.0													
	-03	Стенка боковая						2		2			2,2	
24	-04	Стенка боковая	1	1									2,3	
25	-05	Стенка боковая	1	1									2,3	
26	-06	Стенка боковая					1	1					3,0	
27	-07	Стенка боковая					1	1					3,0	
28	-08	Стенка боковая			2	2							2,3	
29	-09	Стенка боковая							2	2			3,0	
30	-17	Стенка боковая	2	2	2	2							3,0	
31	-18	Стенка боковая					2	2	2	2			4,0	
35	1.272.5-13.1-01.1.00.0	Стенка фасадная			1	1			1	1			5,8	
36	-03	Стенка фасадная			1	1			1	1			7,6	
37	-06	Стенка фасадная			1	1			1	1			11,6	

Инв. № подл.	Подпись и дата	Взам. инв. №

Марка, поз.	Обозначение	Наименование	Кол. на исполн. 1.272.5-13.0-02 –										Масса, ед. кг.	Примечание
			–	01	02	03	04	05	06	07				
40	1.272.5-13.1-01.2.00.0	Дверь	1	1	1	1	1	1	1	1			2,8	
41	-01	Дверь	1	1	1	1	1	1	1	1			2,8	
42	-04	Дверь	1	1	1	1	1	1	1	1			3,7	
43	-05	Дверь	1	1	1	1	1	1	1	1			3,7	
46	1.272.5-13.1-02.1.00.0	Доска теловая	1	1	1	1	1	1	1	1			19,2	
50	1.272.5-13.1-01.0.04.0	Полка	5	5	5	5							5,3	
51	-02	Полка					5	5	5	5			7,2	
54	1.272.5-13.1-01.0.05.0	Рамка	2		2								0,6	
55	-01	Рамка					2		2				0,8	
57	1.272.5-13.1-01.0.06.0	Плинтус	1	1	2	2	1	1	2	2			1,8	
60	1.272.5-13.1-01.0.07.0	Карниз	1		2		1		2				3,2	
61	-05	Карниз		1		2		1		2			0,6	

формат А4

Инв. № подл.	Подпись и дата	Взам. инв. №

Марка, поз.	Обозначение	Наименование	Кол. на исполн. 1.272.5-13.0-02 –										Масса, ед. кг.	Примечание
			–	01	02	03	04	05	06	07				
64	1.272.5-13.1-01.0.08.0	Штанга	2	2	2	2	2	2	2	2			0,013	
		Детали												
75	1.272.5-13.1-01.0.00.1	Стенка задняя	1	1			1	1					2,0	
76	-05	Стенка задняя	1	1			1	1					2,7	
77	-09	Стенка задняя	1	1			1	1					4,2	
80	1.272.5-13.1-01.0.00.2	Брусок		1		2		1		2			0,4	
81	-03	Брусок			2	2							0,2	
82	-04	Брусок							2	2			0,2	
83	-05	Брусок			2	2							0,3	
84	-06	Брусок							2	2			0,3	
86	1.272.5-13.1-01.0.00.3	Угольник	1	1			1	1					0,04	

формат А4

Инв. № подл.	Подпись и дата	Взам. инв. №

Марка, поз.	Обозначение	Наименование	Кол. на исполн. 1.272.5-13.0-02 –										Масса, ед. кг.	Примечание
			–	01	02	03	04	05	06	07				
		Прочие изделия												
96		Опора-наконечник												
		9.3-II-04	4	4	4	4	4	4	4	4				
97		Ручка-скоба 1.1-Е	5	5	5	5	5	5	5	5				
98		Петля 4х шарнирн.												Каталог
		3.12-А-09	12	12	12	12	12	12	12	12				ВПКТИМ
99		Полкодержатель												
		5.4-Т-01	20	20	20	20	20	20	20	20				
100		Втулка 12.7-Б-01	96	96	96	96	96	96	96	96				
101		Стяжка 2.2-Т	20	20	24	24	20	20	24	24				
102		Стяжка 2.2-Ф	4		4		4		4					
103		Гайка специальн.												
		фит 574.01	4	4	4	4	4	4	4	4				
		Ногинский завод												
		топливной												
		аппаратуры												

формат А4

Инв. № подл.	Подпись и дата	Взам. инв. №

Марка, поз.	Обозначение	Наименование	Кол. на исполн. 1.272.5-13.0-02 –										Масса, ед. кг.	Примечание
			–	01	02	03	04	05	06	07				
105		Дюбель												
		Моск. инстр. з-д	1	1	8	8	1	1	8	8				
		Стандартные изд.												
		Шурупы ГОСТ 1144-80												
113		1-4х35.2.019		3	8	14		3	8	14				
		Шурупы ГОСТ 1145-80												
116		2-3х20.2.019	114	110			114	110						
		Шурупы ГОСТ 1146-80												
123		1-4х30.2.019			34	34			34	34				
126		Болт М6х65.58.099												
		ГОСТ 7798-70	8	8	8	8	8	8	8	8				
127		Шайба 6.05.099												
		ГОСТ 6958-78	8	8	8	8	8	8	8	8				

Инв. № подл.	Подпись и дата	Взам. инв. №

№ строки	Наименование материала и единицы измерения	Коэф. отхода	Код материала	Кол. на исполн. 1.272.5-13.0-02-							
				–	01	02	03	04	05	06	07
1	ДБСП-1,6 ГОСТ 9590-76, м2		225621								
2	С учетом коэф. отхода	1,15		7,4	7,4	7,6	7,6	9,9	9,9	10,1	10,1
3											
4	Пиломатериалы		553100								
5	ГОСТ 8486-86 Е, м3										
6	С учетом коэф. отхода	1,51		0,028	0,028	0,028	0,028	0,030	0,030	0,030	0,030
7											
8	Плита 16,0 Е1 ГОСТ 10632-89, м3		553420								
9	С учетом коэф. отхода	1,15		0,078	0,078			0,097	0,097		
10											
11	Дет. тед. 16,0 Е1 ТУ13-04-02-87, м3		553420								
12	С учетом коэф. отхода	1,15		0,027	0,023			0,027	0,023		
13											
14	ДВП-6.0 ТУ ОП-13-04-07-87, м2		553600								
15	С учетом коэф. отхода	1,15				2,9	2,6			3,9	3,5

Разраб.	Феокистов		1.272.5-13.0-02 РМ
Пров.	Куликов		
Н. контр.	Куликов		Секция шкафная с меловой доской. Ведомость расхода материалов

Стадия	Лист	Листов
Р	1	2

ЦНИИЭП учебных зданий

Формат А4

Инв. № подл.	Подпись и дата	Взам. инв. №

№ строки	Наименование материала и единицы измерения	Коэф. отхода	Код материала	Кол. на исполн. 1.272.5-13.0-02-							
				–	01	02	03	04	05	06	07
16	ДВПО-6,0 ГОСТ 8904-81, м2		553622								
17	С учетом коэф. отхода	1,15		2,9	2,6			3,9	3,5		
18											
19	ДВПО-4,0 ГОСТ 8904-81, м2		553622								
20	С учетом коэф. отхода	1,15		2,6	2,6			2,6	2,6		
21											
22	Плита 16,0 ЦСП-1, м3		553721								
23	ГОСТ 26816-86										
24	С учетом коэф. отхода	1,15				0,156	0,148			0,174	0,164
25											
26	Материал облицовочный 0,3...										
27	ТУ 13-817-82, м2										
28	С учетом коэф. отхода	1,15				15,0	13,3			16,8	15,2
29											
30	Линолеум 2,0 ГОСТ 7251-77, м2										
31	С учетом коэф. отхода	1,15		2,4	2,4	2,4	2,4	2,4	2,4	2,4	2,4
32											
33											

1.272.5-13.0-02 РМ

Лист 2

Формат А4

Рис.1

Рис.2
Остальное см.рис.1

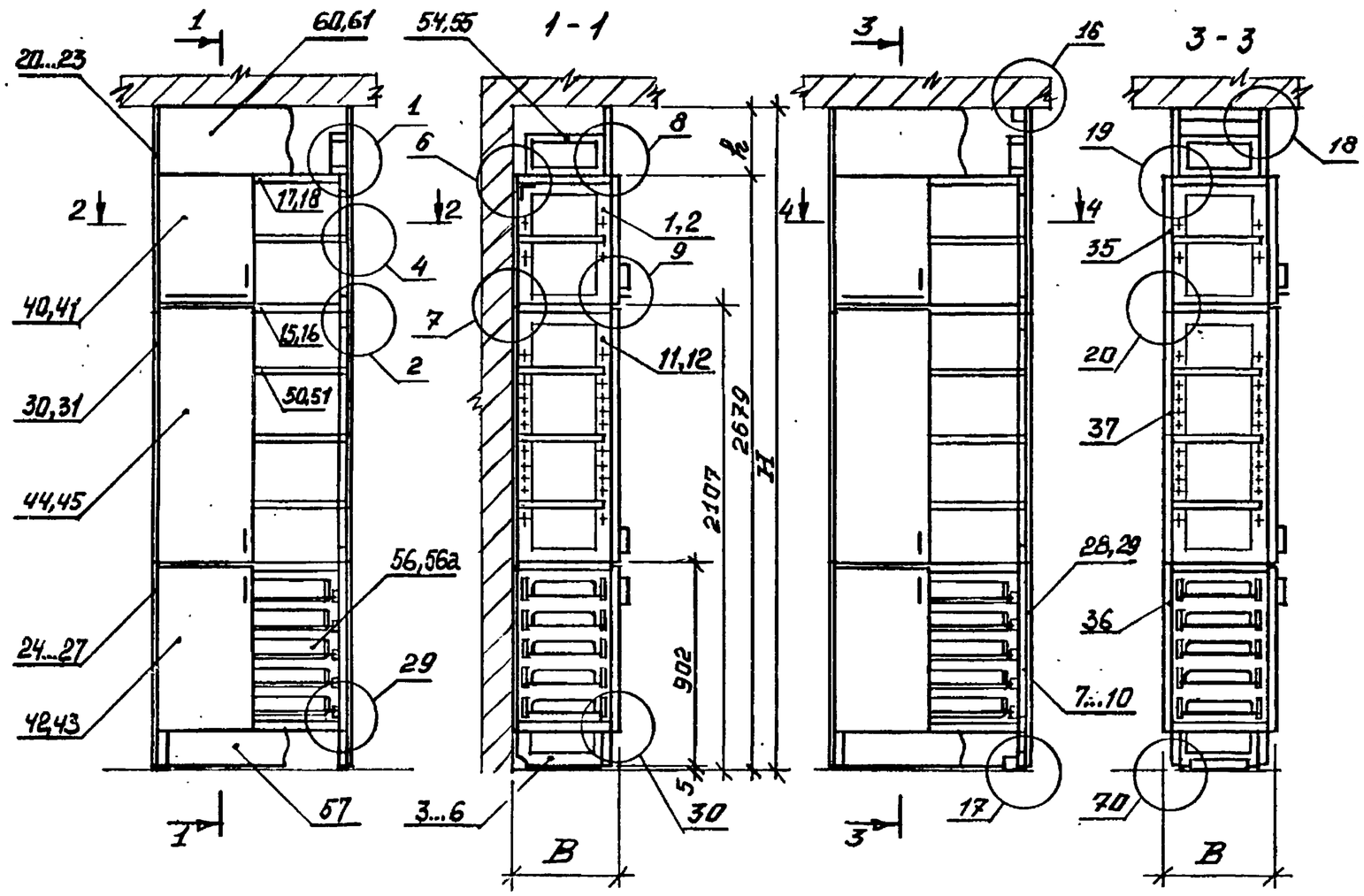

Обозначение	Рис.	B, мм	H, мм	h, мм
1.272.5-13.0-03	1	436	3000	321
-01			2740	61
-02	2	448	3000	321
-03			2740	61
-04	1	580	3000	321
-05			2740	61
-06	2	592	3000	321
-07			2740	61

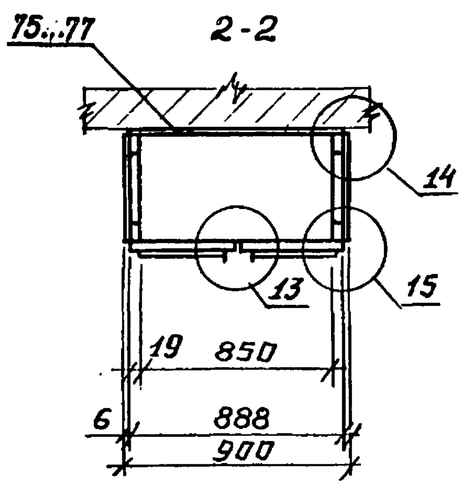

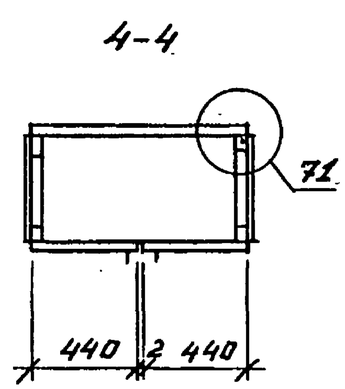

Узлы см. докум. 1.272.5-13.0-4

Разраб.	Давыдов		
Пров.	Фектистов		
Пров.	Куликов		
Н.контр.	Куликов		

1.272.5-13.0-03

Секция шкафная с лотками и полками
Схема расположения

Стадия	Лист	Листов
Р	1	7

ЦНИИЭП учебных зданий

Взам. инв. № | Подпись и дата | Инв. № подл.

Инв. № подл.	Подпись и дата	Взам. инв. №

Марка, поз.	Обозначение	Наименование	Кол. на исполн. 1.272.5-13.0-03-										Масса, ед. кг.	Примечание
			–	01	02	03	04	05	06	07				
		Сборочные единицы												
1	1.272.5-13.1-01.0.01.0	Рама	2	2	2	2							0,9	
2	-01	Рама					2	2	2	2			1,1	
3	-06	Рама	1	1									2,5	
4	-07	Рама	1	1									2,5	
5	-08	Рама					1	1					3,2	
6	-09	Рама					1	1					3,2	
7	-10	Рама			1	1							2,5	
8	-11	Рама			1	1							2,5	
9	-12	Рама							1	1			3,2	
10	-13	Рама							1	1			3,2	
11	-18	Рама	2	2	2	2							1,6	
12	-19	Рама					2	2	2	2			1,7	

Инв. № подл.	Подпись и дата	Взам. инв. №

Марка, поз.	Обозначение	Наименование	Кол. на исполн. 1.272.5-13.0-03-										Масса, ед. кг.	Примечание
			–	01	02	03	04	05	06	07				
15	1.272.5-13.1-01.0.02.0	Стенка горизонтальн.	3	4	3	4							5,5	
16	-03	Стенка горизонтальн.					3	4	3	4			7,4	
17	-04	Стенка горизонтальн.	1		1								5,5	
18	-07	Стенка горизонтальн.					1		1				7,4	
20	1.272.5-13.1-01.0.03.0	Стенка боковая	2		2								2,3	
21	-01	Стенка боковая					2		2				3,0	
22	-02	Стенка боковая		2		2							1,6	
23	-03	Стенка боковая						2		2			2,2	
24	-04	Стенка боковая	1	1									2,3	
25	-05	Стенка боковая	1	1									2,3	
26	-06	Стенка боковая					1	1					3,0	
27	-07	Стенка боковая					1	1					3,0	
28	-08	Стенка боковая			2	2							2,3	
29	-09	Стенка боковая							2	2			3,0	
30	-17	Стенка боковая	2	2	2	2							3,0	
31	-18	Стенка боковая					2	2	2	2			4,0	

Инв. № подл.	Подпись и дата	Взам. инв. №

Марка, поз.	Обозначение	Наименование	Кол. на исполн. 1.272.5-13.0-03-										Масса, ед. кг.	Примечание
			–	01	02	03	04	05	06	07				
35	1.272.5-13.1-01.1.00.0	Стенка фасадная			1	1			1	1			5,8	
36	-03	Стенка фасадная			1	1			1	1			7,6	
37	-06	Стенка фасадная			1	1			1	1			11,6	
40	1.272.5-13.1-01.2.00.0	Дверь	1	1	1	1	1	1	1	1			2,8	
41	-01	Дверь	1	1	1	1	1	1	1	1			2,8	
42	-04	Дверь	1	1	1	1	1	1	1	1			3,7	
43	-05	Дверь	1	1	1	1	1	1	1	1			3,7	
44	-06	Дверь	1	1	1	1	1	1	1	1			5,9	
45	-07	Дверь	1	1	1	1	1	1	1	1			5,9	
50	1.272.5-13.1-01.0.04.0	Полка	4	4	4	4							5,3	
51	-02	Полка					4	4	4	4			7,2	
54	1.272.5-13.1-01.0.05.0	Рамка	2		2								0,6	
55	-01	Рамка					2		2				0,8	

Формат А4

Инв. № подл.	Подпись и дата	Взам. инв. №

Марка, поз.	Обозначение	Наименование	Кол. на исполн. 1.272.5-13.0-03 -										Масса, ед. кг.	Примечание
			–	01	02	03	04	05	06	07				
56	1.272.5-13.1-03.0.01.0	Лоток	5	5	5	5							3,1	
56а	-01	Лоток					5	5	5	5			4,0	
57	1.272.5-13.1-01.0.06.0	Плинтус	1	1	2	2	1	1	2	2			1,8	
60	1.272.5-13.1-01.0.07.0	Карниз	1		2		1		2				3,2	
61	-05	Карниз		1		2		1		2			0,6	
64	1.272.5-13.1-01.0.08.0	Штанга	2	2	2	2	2	2	2	2			0,13	
		Детали												
75	1.272.5-13.1-01.0.00.1	Стенка задняя	1	1			1	1					2,0	
76	-05	Стенка задняя	1	1			1	1					2,7	
77	-09	Стенка задняя	1	1			1	1					4,2	
80	1.272.5-13.1-01.0.00.2	Брусок		1		2		1		2			0,4	
81	-03	Брусок			2	2							0,2	
82	-04	Брусок							2	2			0,3	
83	-05	Брусок			2	2							0,2	
	-06	Брусок							2	2			0,3	

Формат А4

Инв. № подл.	Подпись и дата	Взам. инв. №

Марка, поз.	Обозначение	Наименование	Кол. на исполн. 1.272.5-13.0-03 -										Масса, ед. кг.	Примечание
			–	01	02	03	04	05	06	07				
86	1.272.5-13.1-01.0.00.3	Угольник	1	1			1	1					0,04	
		Прочие изделия												
96		Опора-наконечник												
		9.3-Д-04	4	4	4	4	4	4	4	4				
97		Ручка-скоба 1.1-Е	6	6	6	6	6	6	6	6				
98		Петля 4х шарнирн.												Каталог ВПКТИМ
		3.12-А-09	14	14	14	14	14	14	14	14				
99		Полкодержатель												
		5.4-Т-01	16	16	16	16	16	16	16	16				
100		Втулка 12.7-Б-01	76	76	76	76	76	76	76	76				
101		Стяжка 2.2-Т	20	20	24	24	20	20	24	24				
102		Стяжка 2.2-Ф	4		4		4		4					
103		Гайка специальн.												
		фит 574.01	4	4	4	4	4	4	4	4				
		Ногинский з-д топл.												
		аппаратуры												

Инв. № подл.	Подпись и дата	Взам. инв. №

Марка, поз.	Обозначение	Наименование	Кол. на исполн. 1.272.5-13.0-03 -										Масса, ед. кг.	Примечание
			–	01	02	03	04	05	06	07				
105		Дюбель												
		Моск. инстр. з-д	4	1	8	8	1	1	8	8				
		Стандартные изделия												
		Шурупы ГОСТ 1144-80												
113		1-4х35.2.019	1	3	8	14		3	8	14				
		Шурупы ГОСТ 1145-80												
116		2-3х20.2.019	114	110			114	110						
		Шурупы ГОСТ 1146-80												
123		1-4х30.2.019			34	34			34	34				
126		Болт М6х65.58.099												
		ГОСТ 7798-70	8	8	8	8	8	8	8	8				
127		Шайба 6.05.099												
		ГОСТ 6958-78	8	8	8	8	8	8	8	8				

Инв. № подл.	Подпись и дата	Взам. инв. №

№ строки	Наименование материала и единицы измерения	Коэф. отхода	Код материала	Кол. на исполн. 1.272.5-13.0-03-							
				–	01	02	03	04	05	06	07
1	ДБСП-1,6 ГОСТ 9590-76, $м^2$		225621								
2	С учетом коэф. отхода	1,15		6,5	6,5	6,8	6,8	8,9	8,9	9,1	9,1
3											
4	Фанера 8,0 ГОСТ 3916.2-90, $м^2$		551200								
5	С учетом коэф. отхода	1,15		1,8	1,8	1,8	1,8	2,4	2,4	2,4	2,4
6											
7	Пиломатериалы		553100								
8	ГОСТ 8486-86 Е, $м^3$										
9	С учетом коэф. отхода	1,51		0,046	0,046	0,046	0,046	0,057	0,057	0,057	0,057
10											
11	Плита 16,0 Е1 ГОСТ 10632-89, $м^3$		553420								
12	С учетом коэф. отхода	1,15		0,051	0,051			0,069	0,069		
13											
14	Дет.меб. 16.0Е1 ТУ13-04-02-87, $м^3$		553420								
15	С учетом коэф. отхода	1,15		0,046	0,042			0,046	0,042		

Разраб.	Феоктистов		1.272.5-13.0-03 РМ
Пров.	Куликов		
Н. контр.	Куликов		

Секция шкафная с лотками и полками
Ведомость расхода материалов

Стадия	Лист	Листов
Р	1	2

ЦНИИЭП учебных зданий

Формат А4

Инв. № подл.	Подпись и дата	Взам. инв. №

№ строки	Наименование материала и единицы измерения	Коэф. отхода	Код материала	Кол. на исполн. 1.272.5-13.0-03-							
				–	01	02	03	04	05	06	07
16	ДВП-6,0 ТУ ОП-13-04-07-87, $м^2$		553600								
17	С учетом коэф. отхода	1,15				2,9	2,6			3,9	3,5
18											
19	ДВПО-6,0 ГОСТ 8904-81, $м^2$		553622								
20	С учетом коэф. отхода	1,15		2,9	2,6			3,9	3,5		
21											
22	ДВПО-4,0 ГОСТ 8904-81, $м^2$		553622								
23	С учетом коэф. отхода	1,15		2,6	2,6			2,6	2,6		
24											
25	Плита 16.0 ЦСП-1, $м^3$		553721								
26	ГОСТ 26816-86										
27	С учетом коэф. отхода	1,15				0,148	0,140			0,166	0,159
28											
29	Материал облицовочный 0,3										
30	ТУ 13-817-82, $м^3$										
31	С учетом коэф. отхода	1,15				17,4	15,7			19,2	17,6
32											
33											

1.272.5-13.0-03 РМ

Лист 2

Формат А4

Рис.1

Рис.2
Остальное см.рис.1

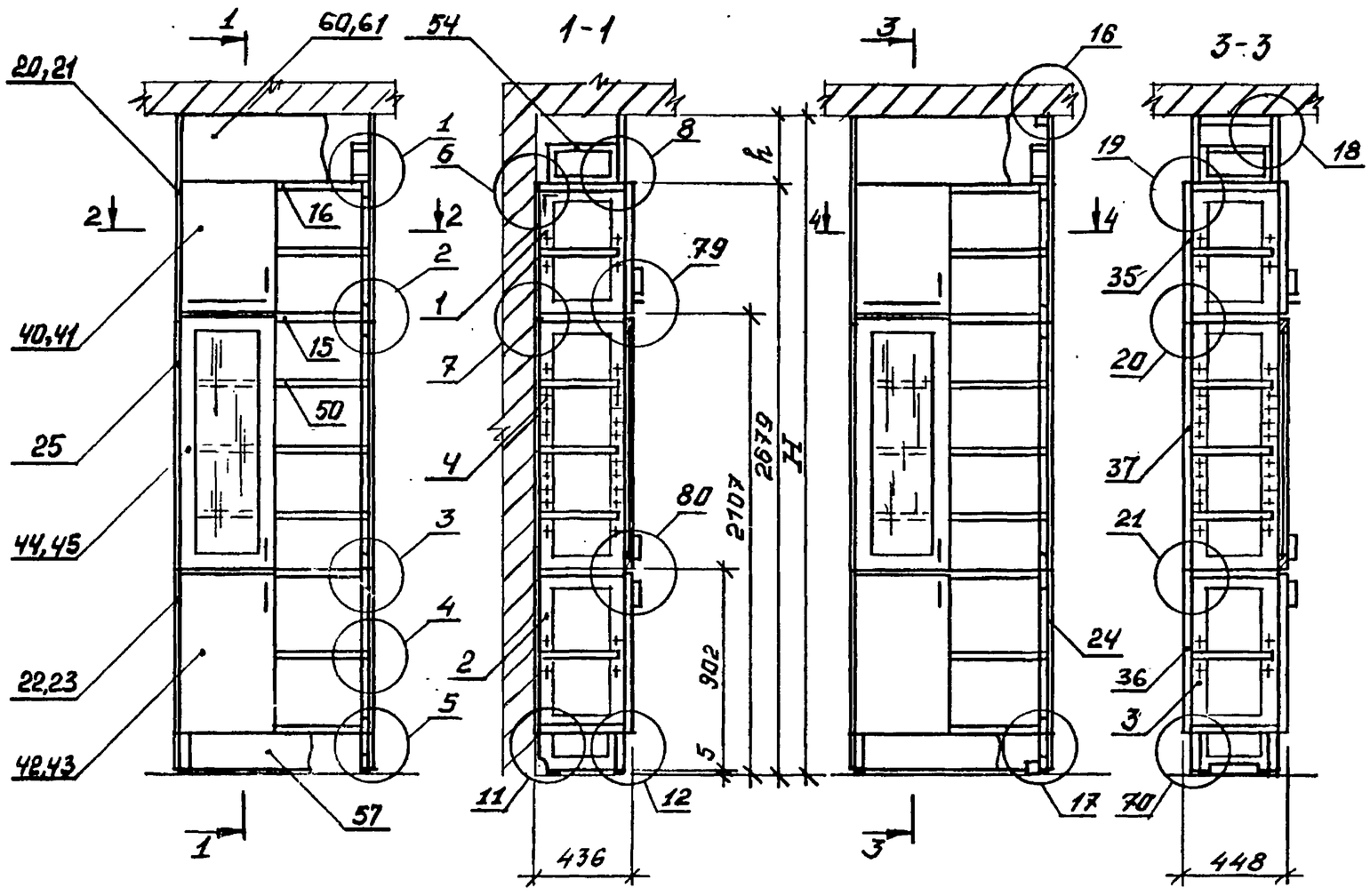

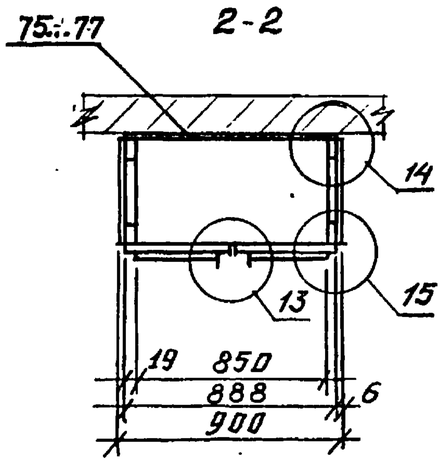

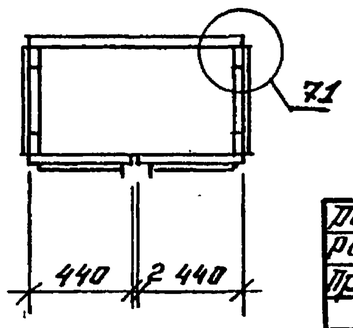

Обозначение	Рис.	H, мм	h, мм
1.272.5-13.0-04	1	3000	321
-01		2740	61
-02	2	3000	321
-03		2740	61

Узлы см. докум. 1.272.5-13.0-4

Разраб.	Давыдов		1.272.5-13.0-04
Разраб.	Феоктистов		
Пров.	Куликов		Секция шкафная с витриной. Схема расположения
Н.контр.	Куликов		

Стадия	Лист	Листов
Р	1	5

ЦНИИЭП учебных зданий

Взам. инв. № | Подпись и дата | Инв. № подл.

Инв. № подл.	Подпись и дата	Взам. инв. №

Марка, поз.	Обозначение	Наименование	Кол. на исполн. 1.272.5-13.0-04-										Масса, ед. кг.	Примечание
			–	01	02	03								
		Сборочные единицы												
1	1.272.5-13.1-01.0.01.0	Рама	2	2	2	2							0,9	
2	-02	Рама	2	2									1,5	
3	-04	Рама			2	2							1,5	
4	-18	Рама	2	2	2	2							1,6	
15	1.272.5-13.1-01.0.02.0	Стенка горизонтальн.	3	4	3	4							5,5	
16	-04	Стенка горизонтальн.	1		1								5,5	
20	1.272.5-13.1-01.0.03.0	Стенка боковая	2		2								2,3	
21	-02	Стенка боковая		2		2							1,6	
22	-04	Стенка боковая	1	1									2,3	
23	-05	Стенка боковая	1	1									2,3	
24	-08	Стенка боковая			2	2							2,3	
25	-17	Стенка боковая	2	2	2	2							3,0	
35	1.272.5-13.1-01.1.00.0	Стенка фасадная			1	1							5,8	
36	-03	Стенка фасадная			1	1							7,6	
37	-06	Стенка фасадная			1	1							11,6	

формат А4

Инв. № подл.	Подпись и дата	Взам. инв. №

Марка, поз.	Обозначение	Наименование	Кол. на исполн. 1.272.5-13.0-04-										Масса, ед. кг.	Примечание
			–	01	02	03								
40	1.272.5-13.1-01.2.00.0	Дверь	1	1	1	1							2,8	
41	-01	Дверь	1	1	1	1							2,8	
42	-04	Дверь	1	1	1	1							3,7	
43	-05	Дверь	1	1	1	1							3,7	
44	-08	Дверь	1	1	1	1							5,5	
45	-09	Дверь	1	1	1	1							5,5	
50	1.272.5-13.1-01.0.04.0	Полка	5	5	5	5							5,3	
54	1.272.5-13.1-01.0.05.0	Рамка	2		2								0,6	
57	1.272.5-13.1-01.0.06.0	Плинтус	1	1	2	2							1,8	
60	1.272.5-13.1-01.0.07.0	Карниз	1		2								3,2	
61	-05	Карниз		1		2							0,6	
64	1.272.5-13.1-01.0.08.0	Штанга	2	2	2	2							0,13	

формат А4

Инв. № подл.	Подпись и дата	Взам. инв. №

Марка, поз.	Обозначение	Наименование	Кол. на исполн. 1.272.5-13.0-04-										Масса, ед. кг.	Примечание
			—	01	02	03								
		Детали												
75	1.272.5-13.1-01.0.00.1	Стенка задняя	1	1									2,0	
76	-05	Стенка задняя	1	1									2,7	
77	-09	Стенка задняя	1	1									4,2	
80	1.272.5-13.1-01.0.00.2	Брусок		1		2							0,4	
81	-03	Брусок			2	2							0,2	
82	-05	Брусок			2	2							0,2	
86	1.272.5-13.1-01.0.00.3	Угольник	1	1									0,04	
		Прочие изделия												
96		Опора-наконечник												
		9.3-Д-04	4	4	4	4								
97		Ручка-скоба 1.1-Е	6	6	6	6								Каталог
98		Петля 4х шарн. 3.12-А-09	14	14	14	14								ВПКТИМ
99		Полкодержатель 5.4-Т-01	20	20	20	20								
100		Втулка 12.7-Б-01	96	96	96	96								
101		Стяжка 2.2-Т	20	20	24	24								

Формат А4

Инв. № подл.	Подпись и дата	Взам. инв. №

Марка, поз.	Обозначение	Наименование	Кол. на исполн. 1.272.5-13.0-04-										Масса, ед. кг.	Примечание
			—	01	02	03								
102		Стяжка 2.2-Ф	4		4									
103		Гайка спец. Фит574.01	4	4	4	4								
		Ногинский з-д												
		топл. аппаратуры												
105		Дюбель												
		Моск. инстр. з-д	1	1	8	8								
		Стандартные изделия												
		Шурупы ГОСТ 1144-80												
113		1-4х35.2.019		3	8	14								
		Шурупы ГОСТ 1145-80												
116		2-3х20.2.019	114	110										
		Шурупы ГОСТ 1146-80												
123		1-4х30.2.019			34	34								
126		Болт М6х65.58.099												
		ГОСТ 7798-70	8	8	8	8								
127		Шайба 6.05.099												
		ГОСТ 6958-78	8	8	8	8								

Формат А4

Инв. № подл.	Подпись и дата	Взам. инв. №

№ строки	Наименование материала и единицы измерения	Коэф. отхода	Код материала	Кол. на исполн. 1.272.5-13.0-04-			
				—	01	02	03
1	ДБСП-1,6 ГОСТ 9590-76, m^2		225621				
2	с учетом коэф. отхода	1,15		7,4	7,4	7,6	7,6
3							
4	Пиломатериалы		553100				
5	ГОСТ 8486-86 Е, m^3						
6	с учетом коэф. отхода	1,51		0,036	0,036	0,036	0,036
7							
8	Плита 16,0 Е1 ГОСТ 10632-89, m^3		553420				
9	с учетом коэф. отхода	1,15		0,059	0,059		
10							
11	Дет.теб. 16,0 Е1 ТУ13-04-02-87, m^3		553420				
12	с учетом коэф. отхода	1,15		0,027	0,023		
13							
14	ДВП-6,0 ТУ ОП13-04-07-87, m^2		553600				
15	с учетом коэф. отхода	1,15				2,9	2,6

Разраб.	Феоктистов		1.272.5-13.0-04РМ	
Пров.	Куликов			
Н. контр.	Куликов		Секция шкафная с витриной. Ведомость расхода материалов	Стадия: Р; Лист: 1; Листов: 2; ЦНИИЭП учебных зданий

Формат А4

Инв. № подл.	Подпись и дата	Взам. инв. №

№ строки	Наименование материала и единицы измерения	Коэф. отхода	Код материала	Кол. на исполн. 1.272.5-13.0-04-			
				—	01	02	03
16	ДВПО-6,0 ГОСТ 8904-81, m^2		553622				
17	с учетом коэф. отхода	1,15		2,9	2,6		
18							
19	ДВПО-4,0 ГОСТ 8904-81, m^2		553622				
20	с учетом коэф. отхода	1,15		2,6	2,6		
21							
22	Плита 16,0 ЦСП-1, m^3		553721				
23	ГОСТ 26816-86						
24	с учетом коэф. отхода	1,15				0,137	0,128
25							
26	Стеклоизделие 4,0		591160				
27	ГОСТ 6799-80, m^2						
28	с учетом коэф. отхода	1,3		1,0	1,0	1,0	1,0
29							
30	Материал облицовочный 0,3						
31	ТУ13-817-82, m^2						
32	с учетом коэф. отхода	1,15				14,8	13,5
33							

	1.272.5-13.0-04РМ	Лист 36

Формат А4

Рис.1

Рис.2
Остальное см.рис.1

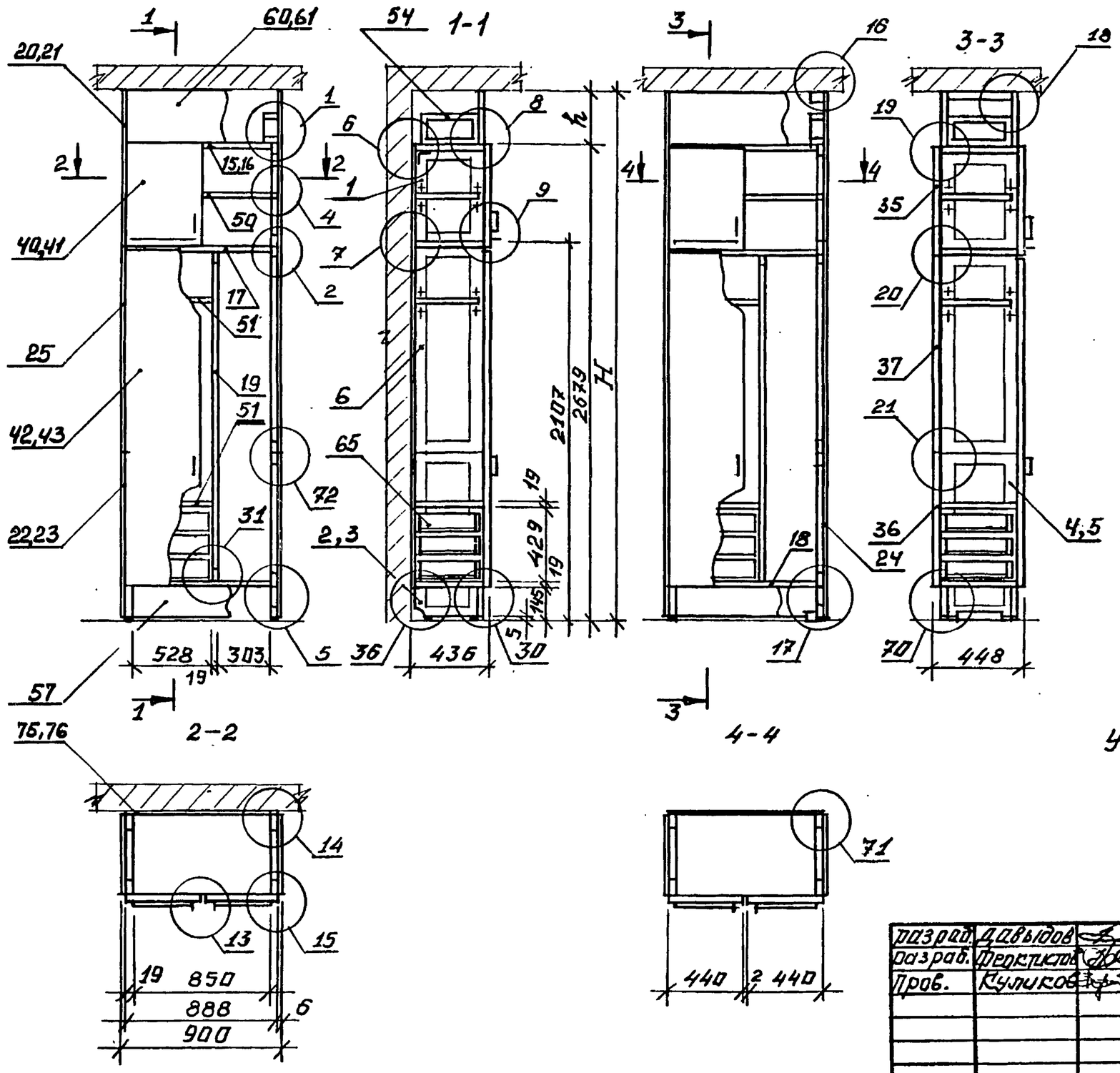

Обозначение	Рис.	H,мм	h,мм
1.272.5-13.0-05	1	3000	321
-01		2740	61
-02	2	3000	321
-03		2740	61

Узлы см. докум. 1.272.5-13.0-4

Разраб.	Давыдов	
Разраб.	Федотов	
Пров.	Куликов	
Н.контр.	Куликов	

1.272.5-13.0-05

Секция шкафная комбинированная
Схема расположения

Стадия	Лист	Листов
Р	1	5

ЦНИИЭП учебных зданий

Взам. инв. № | Подпись и дата | Инв. № подл.

Инв. № подл	Подпись и дата	Взам. инв. №

Марка, поз.	Обозначение	Наименование	Кол. на исполн. 1.272.5-13.0-05-										Масса, ед. кг.	Примечание
			–	01	02	03								
		Сборочные единицы												
1	1.272.5-13.1-01.0.01.0	Рама	2	2	2	2							0,9	
2	-02	Рама	1	1									1,5	
3	-14	Рама	1	1									2,3	
4	-04	Рама			1	1							1,5	
5	-15	Рама			1	1							2,3	
6	-18	Рама	2	2	2	2							1,6	
15	1.272.5-13.1-01.0.02.0	Стенка горизонтальн.		1		1							5,5	
16	-04	Стенка горизонтальн.	1		1								5,5	
17	-11	Стенка горизонтальн.	2	2	2	2							5,5	
19	1.272.5-13.1-05.0.01.0	Перегородка	1	1	1	1							9,0	
20	1.272.5-13.1-01.0.03.0	Стенка боковая	2		2								2,3	
21	-02	Стенка боковая		2		2							1,6	
22	-04	Стенка боковая	1	1									2,3	
23	-05	Стенка боковая	1	1									2,3	

Инв. № подл.	Подпись и дата	Взам. инв. №

Марка, поз.	Обозначение	Наименование	Кол. на исполн. 1.272.5-13.0-05-										Масса, ед. кг.	Примечание
			–	01	02	03								
24	-08	Стенка боковая			2	2							2,3	
25	-17	Стенка боковая	2	2	2	2							3,0	
35	1.272.5-13.1-01.1.00.0	Стенка фасадная			1	1							5,8	
36	-03	Стенка фасадная			1	1							7,6	
37	-06	Стенка фасадная			1	1							11,6	
40	1.272.5-13.1-01.2.00.0	Дверь	1	1	1	1							2,8	
41	-01	Дверь	1	1	1	1							2,8	
42	-11	Дверь	1	1	1	1							9,6	
43	-12	Дверь	1	1	1	1							9,6	
50	1.272.5-13.1-01.0.04.0	Полка	1	1	1	1							5,3	
51	-04	Полка	2	2	2	2							2,8	
54	1.272.5-13.1-01.0.05.0	Рамка	2		2								0,6	
57	1.272.5-13.1-01.0.06.0	Плинтус	1	1	2	2							1,8	
60	1.272.5-13.1-01.0.07.0	Карниз	1		2								3,2	
61	-05	Карниз		1		2							0,6	
64	1.272.5-13.1-01.0.08.0	Штанга	2	2	2	2							0,13	
65	1.272.5-13.1-05.1.00.0	Ящик	3	3	3	3							2,2	

Инв. № подл.	Подпись и дата	Взам. инв. №

Марка, поз.	Обозначение	Наименование	Кол. на исполн. 1.272.5-13.0-05-										Масса, ед. кг.	Примечание
			–	01	02	03								
		Детали												
75	1.272.5-13.1-01.0.00.1	Стенка задняя	1	1									2,0	
76	-13	Стенка задняя	1	1									6,9	
80	1.272.5-13.1-01.0.00.2	Брусок		1		2							0,4	
81	-03	Брусок			2	2							0,2	
82	-05	Брусок			2	2							0,2	
86	1.272.5-13.1-01.0.00.3	Угольник	1	1									0,04	
		Прочие изделия												
96		Опора-наконечник												
		9.3-Д-04	4	4	4	4								
97		Ручка-скоба 1.1-Е	4	4	4	4								Каталог
98		Петля 4х шарн. 3.12-А-09	12	12	12	12								ВПКТИМ
99		Полкодержатель 5.4-Т-01	12	12	12	12								
100		Втулка 12.7-Б-01	24	24	24	24								
101		Стяжка 2.2-Т	20	20	24	24								
102		Стяжка 2.2-Ф	4		4									

Формат А4

Инв. № подл. | Подпись и дата | Взам. инв. №

Марка, поз.	Обозначение	Наименование	Кол. на исполн. 1.272.5-13.0-05-										Масса, ед. кг.	Примечание
			–	01	02	03								
103		Гайка специальн.												
		Фит 574.01	4	4	4	4								
		Нагинский з-д												
		топл. аппаратуры												
105		Дюбель												
		Моск. инстр. з-д	1	1	8	8								
		Стандартные изд.												
		Шурупы ГОСТ 1144-80												
113		1-4х35.2.019		3	8	14								
		Шурупы ГОСТ 1145-80												
116		2-3х20.2.019	114	110										
		Шурупы ГОСТ 1146-80												
123		1-4х30.2.019			34	34								
126		Болт М6х65.58.099												
		ГОСТ 7798-70	8	8	8	8								
127		Шайба 6.05.099												
		ГОСТ 6958-78	8	8	8	8								

Формат А4

Инв. № подл. | Подпись и дата | Взам. инв. №

Инв. № подл.	Подпись и дата	Взам. инв. №

№ строки	Наименование материала и единицы измерения	Коэф. отхода	Код материала	Кол. на исполн. 1.272.5-13.0-05-			
				–	01	02	03
1							
2	ДБСП-1,6 ГОСТ 8590-76, $м^2$		225621				
3	С учетом коэф. отхода	1,15		3,9	3,9	4,1	4,1
4							
5	Пиломатериалы		553100				
6	ГОСТ 8486-86 Е, $м^3$						
7	С учетом коэф. отхода	1,51		0,028	0,028	0,028	0,028
8							
9	Плита 16,0 Е1 ГОСТ 10632-89, $м^3$		553420				
10	С учетом коэф. отхода	1,15		0,033	0,033		
11							
12	Дет.мед.16,0Е1 ТУ13-04-02-87, $м^3$		553420				
13	С учетом коэф. отхода	1,15		0,060	0,056		
14							
15							

Разраб.	Феактистов		1.272.5-13.0-05 РМ
Пров.	Куликов		
Н.контр.	Куликов		Секция шкафная комбинированная Ведомость расхода материалов

Стадия	Лист	Листов
Р	1	2

ЦНИИЭП учебных зданий

Формат А4

Инв. № подл.	Подпись и дата	Взам. инв. №

№ строки	Наименование материала и единицы измерения	Коэф. отхода	Код материала	Кол. на исполн. 1.272.5-13.0-05-			
				–	01	02	03
16							
17	ДВП-6,0 ТУ ОП13-04-07-87, $м^2$		553600				
18	С учетом коэф. отхода	1,15				2,9	2,6
19							
20	ДВПО-6,0 ГОСТ 8904-81, $м^2$		553622				
21	С учетом коэф. отхода	1,15		2,9	2,6		
22							
23	ДВПО-4,0 ГОСТ 8904-81, $м^2$		553622				
24	С учетом коэф. отхода	1,15		3,2	3,2		
25							
26	Плита 16,0 ЦСП-1, $м^3$		553721				
27	ГОСТ 26816-86						
28	С учетом коэф. отхода	1,15				0,141	0,133
29							
30	Материал облицовочный 0,3						
31	ТУ 13-817-82, $м^2$						
32	С учетом коэф. отхода	1,15				19,2	17,6
33							

1.272.5-13.0-05 РМ

Лист 2

Формат А4

Рис.1

Рис.2
Остальное см.рис.1

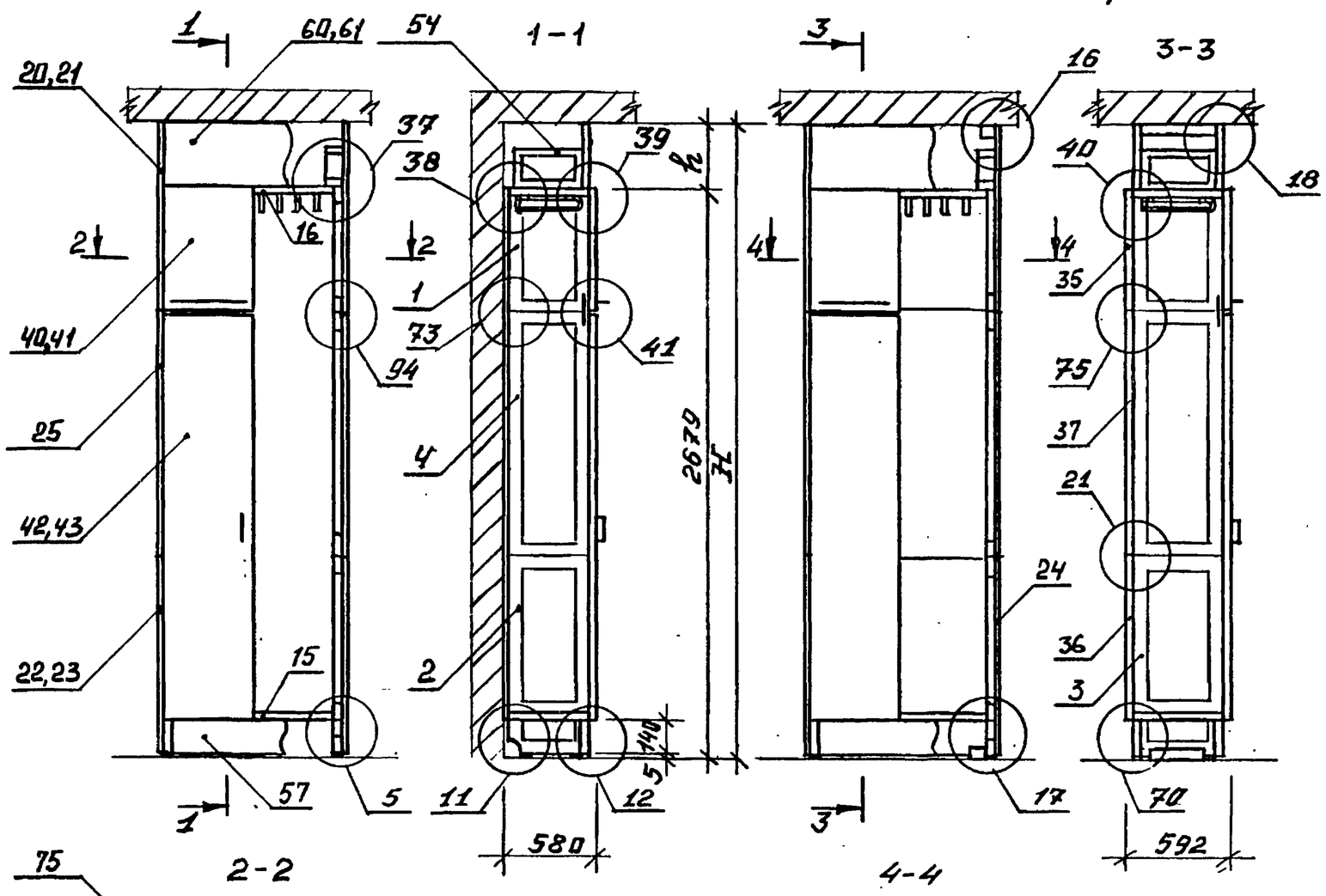

Обозначение	Рис.	H, мм	h, мм
1.272.5-13.0-06	1	3000	321
-01		2740	61
-02	2	3000	321
-03		2740	61

Узлы см. докум. 1.272.5-13.0-4

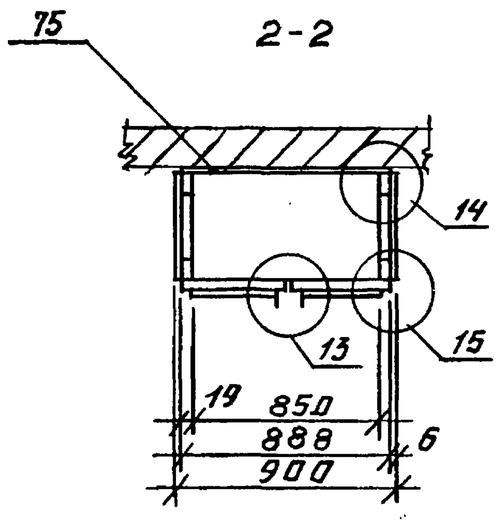

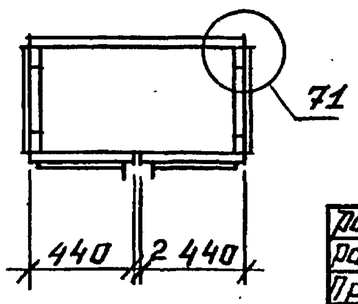

Разраб.	Павыдов		1.272.5-13.0-06
Разраб.	Феоктистов		Секция шкафная со штангами однорусными для карт. Схема расположения
Пров.	Куликов		Стадия: Р; Лист: 1; Листов: 5
Н.контр.	Куликов		ЦНИИЭП учебных зданий

Взам. инв. № | Подпись и дата | Инв. № подл.

Инв. № подл.	Подпись и дата	Взам. инв. №

Марка, поз.	Обозначение	Наименование	Кол. на исполн. 1.272.5-13.0-06 –	01	02	03							Масса, ед. кг.	Примечание
		Сборочные единицы												
1	1.272.5-13.1-01.0.01.0													
	-01	Рама	2	2	2	2							1,1	
2	-03	Рама	2	2									1,7	
3	-05	Рама			2	2							1,7	
4	-19	Рама	2	2	2	2							1,7	
15	1.272.5-13.1-01.0.02.0													
	-03	Стенка горизонтальн.	1	2	1	2							7,4	
16	-07	Стенка горизонтальн.	1		1								7,4	
20	1.272.5-13.1-01.0.03.0													
	-01	Стенка боковая	2		2								3,0	
21	-03	Стенка боковая		2		2							2,2	
22	-06	Стенка боковая	1	1									3,0	
23	-07	Стенка боковая	1	1									3,0	
24	-09	Стенка боковая			2	2							3,0	

Формат А4

Инв. № подл.	Подпись и дата	Взам. инв. №

Марка, поз.	Обозначение	Наименование	Кол. на исполн. 1.272.5-13.0-06 –	01	02	03							Масса, ед. кг.	Примечание
25	-18	Стенка боковая	2	2	2	2							4,0	
35	1.272.5-13.1-01.1.00.0	Стенка фасадная			1	1							5,8	
36	-03	Стенка фасадная			1	1							7,6	
37	-06	Стенка фасадная			1	1							11,6	
40	1.272.5-13.1-01.2.00.0	Дверь	1	1	1	1							2,8	
41	-01	Дверь	1	1	1	1							2,8	
42	-11	Дверь	1	1	1	1							9,6	
43	-12	Дверь	1	1	1	1							9,6	
54	1.272.5-13.1-01.0.05.0													
	-01	Рамка	2		2								0,8	
57	1.272.5-13.1-01.0.06.0	Плинтус	1	2	1	2							1,8	
60	1.272.5-13.1-01.0.07.0	Карниз	1		2								3,2	
61	-01	Карниз		1		2							0,6	
64	1.272.5-13.1-01.0.08.0	Штанга	2	2	2	2							0,13	

Инв. № подл	Подпись и дата	Взам. инв. №

Марка, поз.	Обозначение	Наименование	Кол. на исполн. 1.272.5-13.0-06 –	01	02	03							Масса, ед. кг.	Примечание
		Детали												
74	1.272.5-13.1-06.0.00.1	Планка соединительн.	2	2	2	2							0,08	
75	1.272.5-13.1-01.0.00.1													
	-14	Стенка задняя	1	1									8,9	
80	1.272.5-13.1-01.0.00.2	Брусок		1		2							0,4	
81	-05	Брусок			2	2							0,3	
82	-06	Брусок			2	2							0,3	
86	1.272.5-13.1-01.0.00.3	Угольник	1	1									0,04	
87	1.272.5-13.1-06.0.00.1	Планка соединительн.	2	2	2	2								
		Прочие изделия												
96		Опора-наконечник												
		9.3-Д-04	4	4	4	4								каталог
97		Ручка-скоба 1.1-Е	4	4	4	4								ВПКТИМ
98		Петля 4х шарн. 3.12-А-09	12	12	12	12								
101		Стяжка 2.2-Т	12	12	16	16								
102		Стяжка 2.2-Ф	4		4									
103		Гайка спец. фит 574.01	36	36	36	36								

Формат А4

Инв. № подл	Подпись и дата	Взам. инв. №

Марка, поз.	Обозначение	Наименование	Кол. на исполн. 1.272.5-13.0-06 –	01	02	03							Масса, ед. кг.	Примечание
		Ногинский з-д												
		топл. аппаратуры												
104		Штанга выдвижная												Каталог
		7.5-Т-01												ВПКТИМ
105		Дюбель Моск. инстр. з-д	1	1	8	8								
		Стандартные изделия												
		Шурупы ГОСТ 1144-80												
113		1-4х35.2.019	1	3	8	14								
		Шурупы ГОСТ 1145-80												
116		2-3х20.2.019	114	110										
		Шурупы ГОСТ 1146-80												
123		1-4х30.2.019			34	34								
126		Болт М6х65.58.099												
		ГОСТ 7798-70	8	8	8	8								
127		Шайба 6.05.099												
		ГОСТ 6958-78	8	8	8	8								
128		Винт М6х16.58.099												
		ГОСТ 17473-80	32	32	32	32								

Формат А4

Инв. № подл.	Подпись и дата	Взам. инв. №

№ строки	Наименование материала и единицы измерения	Коэф. отхода	Код материала	Кол. на исполн. 1.276.5-13.0-06-			
				—	01	02	03
1							
2	ДБСП-1,6 ГОСТ 9590-76, м2		225621				
3	с учетом коэф. отхода	1,15		5,7	5,7	5,9	5,9
4							
5	Пиломатериалы		553100				
6	ГОСТ 8486-86 Е, м3						
7	с учетом коэф. отхода	1,51		0,030	0,030	0,030	0,030
8							
9	Плита 16,0 Е1 ГОСТ 10632-89, м3		553420				
10	с учетом коэф. отхода	1,15		0,017	0,017		
11							
12	Дет. тед. 16,0 Е1 ТУ 13-04-02-87, м3		553420				
13	с учетом коэф. отхода	1,15		0,046	0,042		
14							
15							

Разраб.	Феоктистов		1.272.5-13.0-06 РМ
Пров.	Куликов		
Н. контр.	Куликов		Секция шкафная со штангами однорусными для карт. Ведомость расхода материалов

Стадия	Лист	Листов
Р	1	2

ЦНИИЭП учебных зданий

Формат А4

Инв. № подл.	Подпись и дата	Взам. инв. №

№ строки	Наименование материала и единицы измерения	Коэф. отхода	Код материала	Кол. на исполн. 1.272.5-13.0-06-			
				—	01	02	03
16							
17	ДВП-6,0 ТУ ОП 13-04-07-87, м2		553600				
18	с учетом коэф. отхода	1,15				3,9	3,5
19							
20	ДВПО-6,0 ГОСТ 8904-81, м2		553622				
21	с учетом коэф. отхода	1,15		3,9	3,5		
22							
23	ДВПО-4,0 ГОСТ 8904-81, м2		553622				
21	с учетом коэф. отхода	1,15		2,6	2,6		
25							
26	Плита 16,0 ЦСП-1, м3		553721				
27	ГОСТ 26816-86						
28	с учетом коэф. отхода	1,15				0,111	0,102
29							
30	Материал облицовочный 0,3						
31	ТУ 13-817-82, м2						
32	с учетом коэф. отхода	1,15				19,2	17,6
33							

Рис.1

Рис.2

Остальное см.рис.1

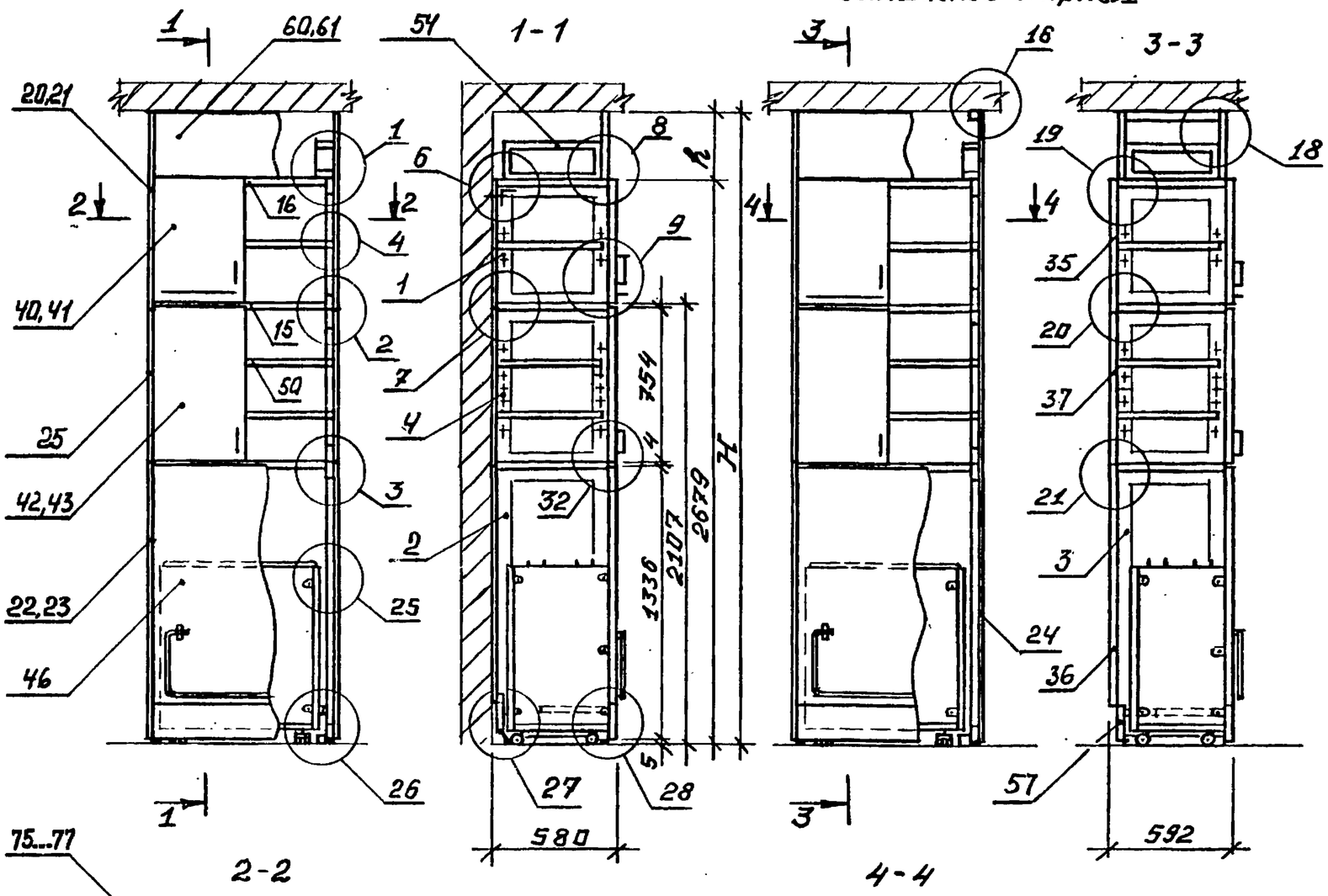

Обозначение	Рис.	H,мм	h,мм
1.272.5-13.0-07	1	3000	321
-01		2740	61
-02	2	3000	321
-03		2740	61

Узлы см. докум. 1.272.5-13.0-У

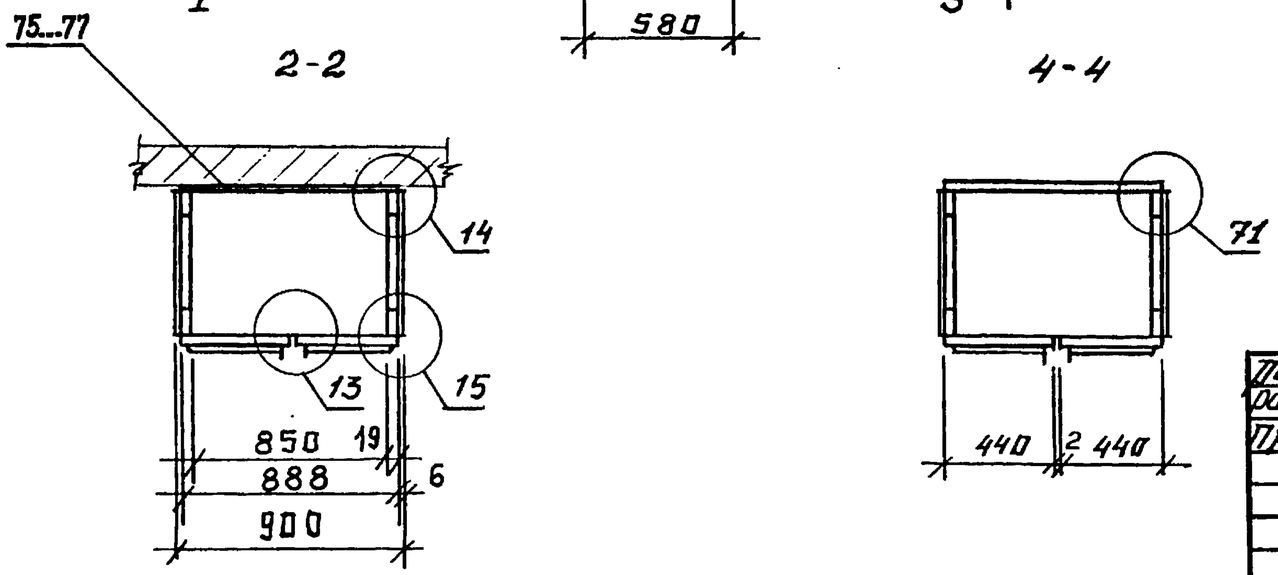

Гл.арх.	Давыдов		1.272.5-13.0-07
Разраб.	Феоктистов		Секция шкафная с полками и передвижной кассетой для таблиц. Схема расположения
Пров.	Куликов		Стадия: Р; Лист: 1; Листов: 5
Н.контр.	Куликов		ЦНИИЭП учебных зданий

Взам. инв. № | Подпись и дата | Инв. № подл.

Инв. № подл.	Подпись и дата	Взам. инв. №

Марка, поз.	Обозначение	Наименование	Кол. на исполн. 1.272.5-13.0-07-										Масса, ед. кг.	Примечание
			—	01	02	03								
		Сборочные единицы												
1	1.272.5-13.1-01.0.01.0													
	-01	Рама	2	2	2	2							1,1	
2	-16	Рама	2	2									2,3	
3	-17	Рама			2	2							2,3	
4	-21	Рама	2	2	2	2							1,5	
15	1.272.5-13.1-01.0.02.0													
	-03	Стенка горизонтальн.	2	3	2	3							7,4	
	-07	Стенка горизонтальн.	1		1								7,4	
20	1.272.5-13.1-01.0.03.0													
	-01	Стенка боковая	2		2								3,0	
21	-03	Стенка боковая		2		2							2,2	
22	-10	Стенка боковая	1	1									4,5	
23	-11	Стенка боковая	1	1									4,5	
24	-12	Стенка боковая			2	2							4,5	

формат А4

Инв. № подл.	Подпись и дата	Взам. инв. №

Марка, поз.	Обозначение	Наименование	Кол. на исполн. 1.272.5-13.0-07-										Масса, ед. кг.	Примечание
			—	01	02	03								
25	-19	Стенка боковая	2	2	2	2							2,5	
35	1.272.5-13.1-01.1.00.0	Стенка фасадная			1	1							5,8	
36	-09	Стенка фасадная			1	1							11,9	
37	-10	Стенка фасадная			1	1							7,3	
40	1.272.5-13.1-01.2.00.0	Дверь	1	1	1	1							2,8	
41	-01	Дверь	1	1	1	1							2,8	
42	-04	Дверь	1	1	1	1							3,7	
43	-05	Дверь	1	1	1	1							3,7	
46	1.272.5-13.1-07.1.00.0	Кассета передвижная	1	1	1	1							36,7	
50	1.272.5-13.1-01.0.04.0													
	-02	Полка	2	2	2	2							7,2	
54	1.272.5-13.1-01.0.05.0													
	-01	Рамка	2		2								0,8	
57	1.272.5-13.1-01.0.06.0	Плинтус	1	1	1	1							1,8	
60	1.272.5-13.1-01.0.07.0	Карниз	1		2								3,2	
	-01	Карниз		1		2							0,6	

формат А4

Инв. № подл.	Подпись и дата	Взам. инв. №

Марка, поз.	Обозначение	Наименование	Кол. на исполн. 1.272.5-13.0-07 —	01	02	03							Масса, ед. кг.	Примечание
64	1.272.5-13.1-01.0.08.0	Штанга	2	2	2	2							0,13	
		Детали												
75	1.272.5-13.1-01.0.00.1	Стенка задняя	1	1									2,0	
76	-06	Стенка задняя	1	1									4,2	
77	-10	Стенка задняя	1	1									2,7	
80	1.272.5-13.1-01.0.00.2	Брусок		1		2							0,4	
81	-05	Брусок	2	2	2	2							0,3	
82	-06	Брусок			2	2							0,3	
86	1.272.5-13.1-01.0.00.3	Угольник	1	1									0,04	
		Прочие изделия												
96		Опора-наконечник												
		9.3-Д-04	4	4	4	4								
97		Ручка-скоба 1.1-Е	4	4	4	4								каталог
98		Петля 4х-шарн. 3.12-А-09	8	8	8	8								ВПСТИМ
99		Полкодержатель 5.4-Т-01	8	8	8	8								
100		Втулка 12,7-Б-01	40	40	40	40								
101		Стяжка 2.2-Т	16	16	20	20								
102		Стяжка 2.2-Ф	4		4									

формат А4

Инв. № подл	Подпись и дата	Взам. инв. №

Марка, поз.	Обозначение	Наименование	Кол. на исполн. 1.272.5-13.0-07 —	01	02	03							Масса, ед. кг.	Примечание
103		Гайка специальн.												
		фит 574.01	4	4	4	4								
		Ногинский з-д												
		топл. аппаратуры.												
105		Дюбель												
		Моск. инстр. з-д	1	1	8	8								
		Стандартные изделия												
113		Шурупы ГОСТ 1144-80												
		1-4х35.2.019		3	8	14								
		Шурупы ГОСТ 1145-80												
116		2-3х20.2.019	114	110										
		Шурупы ГОСТ 1146-80												
123		1-4х30.2.019			34	34								
126		Болт М6х65.58.099												
		ГОСТ 7798-70	8	8	8	8								
127		Шайба 6.05.099												
		ГОСТ 6958-78	8	8	8	8								

формат А4

Инв. № подл.	Подпись и дата	Взам. инв. №

№ строки	Наименование материала и единицы измерения	Коэф. отхода	Код материала	Кол. на исполн. 1.272.5-13.0-07-			
				–	01	02	03
1							
2	ДБСП-1,6 ГОСТ 9590-76, $м^2$		225621				
3	С учетом коэф. отхода	1,15		6,7	6,7	6,9	6,9
4							
5	Пиломатериалы		553100				
6	ГОСТ 8486-86 Е, $м^3$						
7	С учетом коэф. отхода	1,51		0,030	0,030	0,030	0,030
8							
9	Плита 16,0 Е1 ГОСТ 10632-89, $м^3$		553420				
10	С учетом коэф. отхода	1,15		0,054	0,054		
11							
12	Дет. теб. 16,0 Е1 ТУ13-04-02-87, $м^3$		553420				
13	С учетом коэф. отхода	1,15		0,078	0,075		
14							
15							

Разраб.	Феоктистов		1.272.5-13.0-07 РМ
Пров.	Куликов		
Н. контр.	Куликов		Секция шкафная с полками и передвижной кассетой для таблиц. Ведомость расхода материалов

Стадия	Лист	Листов
Р	1	2

ЦНИИЭП учебных зданий

Формат А4

Инв. № подл.	Подпись и дата	Взам. инв. №

№ строки	Наименование материала и единицы измерения	Коэф. отхода	Код материала	Кол. на исполн. 1.272.5-13.0-07-			
				–	01	02	03
16							
17	ДВП-6,0 ТУ 0П13-04-07-87, $м^2$		553600				
18	С учетом коэф. отхода	1,15				3,9	3,5
19							
20	ДВПО-6,0 ГОСТ 8904-81, $м^2$		553622				
21	С учетом коэф. отхода	1,15		3,9	3,5		
22							
23	ДВПО-4,0 ГОСТ 8904-81, $м^2$		553622				
21	С учетом коэф. отхода	1,15		2,6	2,6		
25							
26	Плита 16,0 ЦСП-1, $м^3$		553721				
27	ГОСТ 26816-86						
28	С учетом коэф. отхода	1,15				0,177	0,168
29							
30	Материал облицовочный 0,3...						
31	ТУ 13-817-82, $м^2$						
32	С учетом коэф. отхода	1,15				23,2	21,8
33							

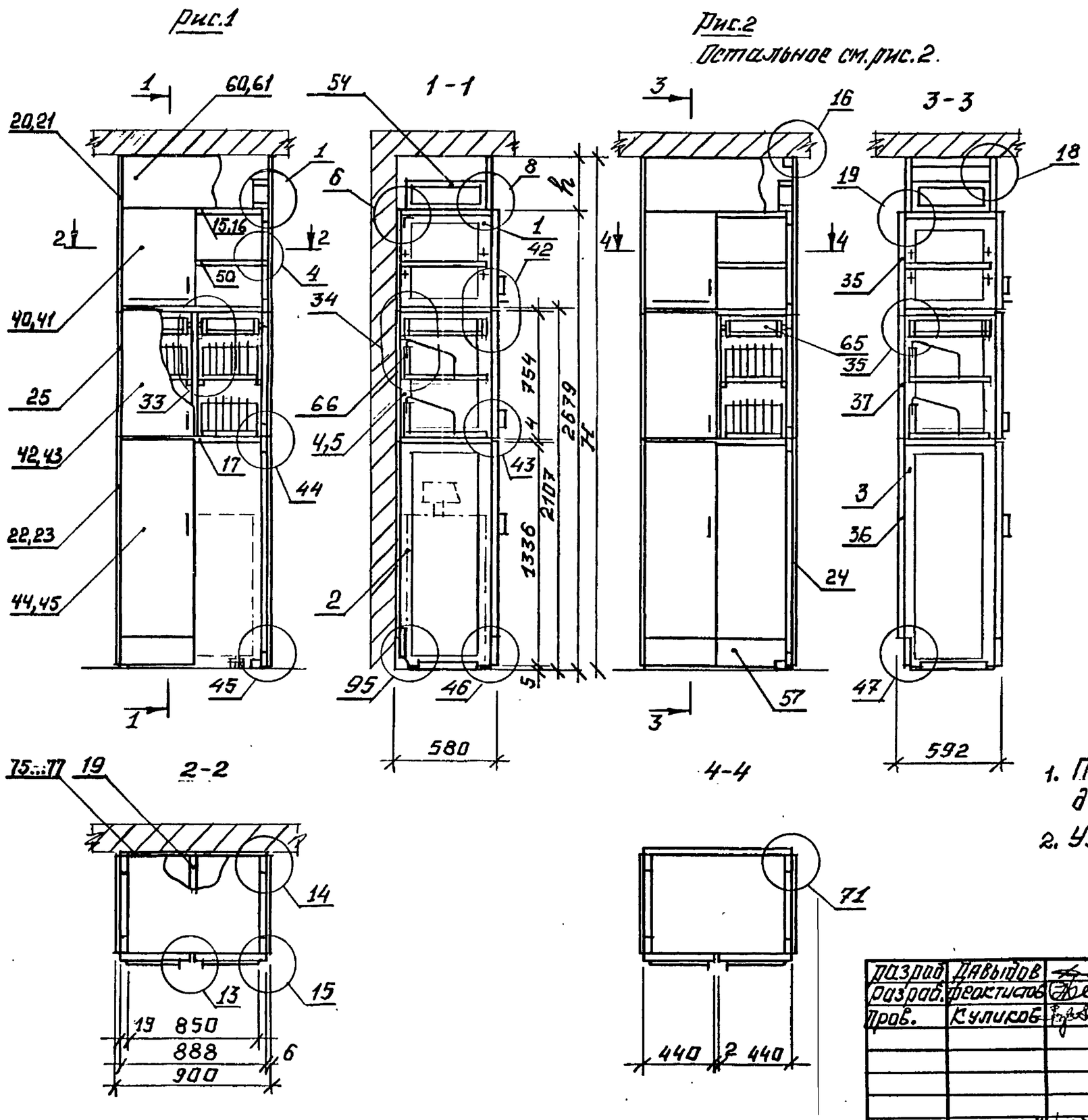

Обозначение	Рис.	H, мм	h, мм
1.272.5-13.0-08	1	3000	321
-01		2740	61
-02	2	3000	321
-03		2740	61

1. Полки поз. 66 установить до навески дверей среднего яруса.
2. Узлы см. докум. 1.272.5-13.0-4

Разраб.	Давыдов	
Разраб.	Феактистов	
Пров.	Куликов	
Н. контр.	Куликов	

1.272.5-13.0-08

Секция шкафная для ТСО и отделением для подставки с графопроектором
Схема расположения

Стадия	Лист	Листов
Р	1	5

ЦНИИЭП учебных зданий

Взам. инв. №
Подпись и дата
Инв. № подл.

Инв. № подл.	Подпись и дата	Взам. инв. №

Марка, поз.	Обозначение	Наименование	Кол. на исполн. 1.272.5-13.0-08 –										Масса, ед. кг.	Примечание
			–	01	02	03								
		Сборочные единицы												
1	1.272.5-13.1-01.0.01.0													
	-01	Рама	2	2	2	2							1,1	
2	-16	Рама	2	2									2,3	
3	-17	Рама			2	2							2,3	
4	-22	Рама	1	1	1	1							1,8	
5	-23	Рама	1	1	1	1							1,8	
15	1.272.5-13.1-01.0.02.0													
	-03	Стенка горизонтальн.		1		1							7,4	
16	-07	Стенка горизонтальн.	1		1								7,4	
17	-16	Стенка горизонтальн.	2	2	2	2							7,4	
19	1.272.5-13.1-05.0.01.0													
	-01	Перегородка	1	1	1	1							4,6	
20	1.272.5-13.1-01.0.03.0													
	-01	Стенка боковая	2		2								3,0	
21	-03	Стенка боковая		2		2							2,2	

формат А4

Инв. № подл.	Подпись и дата	Взам. инв. №

Марка, поз.	Обозначение	Наименование	Кол. на исполн. 1.272.5-13.0-08 –										Масса, ед. кг.	Примечание
			–	01	02	03								
22	-10	Стенка боковая	1	1									4,5	
23	-11	Стенка боковая	1	1									4,5	
24	-12	Стенка боковая			2	2							4,5	
25	-19	Стенка боковая	2	2	2	2							2,5	
35	1.272.5-13.1-01.1.00.0	Стенка фасадная			1	1							5,8	
36	-09	Стенка фасадная			1	1							11,9	
37	-10	Стенка фасадная			1	1							7,3	
40	1.272.5-13.1-01.2.00.0	Дверь	1	1	1	1							2,8	
41	-01	Дверь	1	1	1	1							2,8	
42	-04	Дверь	1	1	1	1							3,7	
43	-05	Дверь	1	1	1	1							3,7	
44	-13	Дверь	1	1	1	1							6,9	
45	-14	Дверь	1	1	1	1							6,9	
50	1.272.5-13.1-01.0.04.0													
	-02	Полка	1	1	1	1							7,2	
54	1.272.5-13.1-01.0.05.0													
	-01	Рамка	2		2								0,8	
57	1.272.5-13.1-01.0.06.0	Плинтус	1	1	1	1							1,8	
60	1.272.5-13.1-01.0.07.0	Карниз	1		2								3,2	

формат А4

Инв. № подл.	Подпись и дата	Взам. инв. №

Марка, поз.	Обозначение	Наименование	Кол. на исполн. 1.272.5-13.0-08 –										Масса, ед. кг.	Примечание
			–	01	02	03								
	-01	Карниз		1		2							0,6	
64	1.272.5-13.1-01.0.08.0	Штанга	2	2	2	2							0,13	
65	1.272.5-13.1-05.1.00.0													
	-01	Ящик	2	2	2	2							1,7	
66	1.272.5-13.1-08.1.00.0	Полка для кассет	4	4	4	4							5,4	
		Детали												
75	1.272.5-13.1-01.0.00.1	Стенка задняя	1	1									2,0	
76	-06	Стенка задняя	1	1									4,2	
77	-10	Стенка задняя	1	1									2,7	
80	1.272.5-13.1-01.0.00.2	Брусок		1		2							0,4	
81	-05	Брусок	2	2	2	2							0,3	
82	-06	Брусок			2	2							0,3	
86	1.272.5-13.1-01.0.00.3	Угольник	1	1									0,04	
		Прочие изделия												
96		Опора-наконечник 9.3-Д-04	4	4	4	4								каталог ВПКТИМ
97		Ручка-скоба 1.1-Е	6	6	6	6								
98		Петля 4х шарн. 3.12-А-09	14	14	14	14								
99		Полкодержатель 5.4-Т-01	12	12	12	12								
100		Втулка 12.7-Б-01	16	16	16	16								

Инв. № подл.	Подпись и дата	Взам. инв. №

Марка, поз.	Обозначение	Наименование	Кол. на исполн. 1.272.5-13.0-08 –										Масса, ед. кг.	Примечание
			–	01	02	03								
101		Стяжка 2.2-Т	16	16	20	20								
102		Стяжка 2.2-Ф	4		4									
103		Гайка спец. Фит 574.01	4	4	4	4								
		Ногинский з-д												
		топл. аппаратуры												
105		Дюбель												
		Моск. инстр. з-д	1	1	8	8								
		Стандартные изделия												
		Шурупы ГОСТ 1144-80												
113		1-4×35.2.019		3	8	14								
		Шурупы ГОСТ 1145-80												
116		2-3×20.2.019	114	110										
		Шурупы ГОСТ 1146-80												
123		1-4×30.2.019			34	34								
126		Болт М6×65.58.099												
		ГОСТ 7798-70	8	8	8	8								
127		Шайба 6.05.099												
		ГОСТ 6958-78	8	8	8	8								

Инв. № подл.	Подпись и дата	Взам. инв. №

№ строки	Наименование материала и единицы измерения	Коэф. отхода	Код материала	Кол. на исполн. 1.272.5-13.0-08-			
				–	01	02	03
1							
2	ДБСП-1,6 ГОСТ 9590-76, $м^2$		225621				
3	с учетом коэф. отхода	1,15		6,1	6,1	6,3	6,3
4							
5	Пиломатериалы		553100				
6	ГОСТ 8486-86 Е, $м^3$						
7	с учетом коэф. отхода	1,51		0,030	0,030	0,030	0,030
8							
9	Плита 16,0 Е1 ГОСТ 10632-89, $м^3$		553420				
10	с учетом коэф. отхода	1,15		0,046	0,046		
11							
12	Дет.меб.16,0 Е1 ТУ13-04-02-87, $м^3$		553420				
13	с учетом коэф. отхода	1,15		0,055	0,053		
14							
15							

Разраб.	Феоктистов		1.272.5-13.0-08 РМ
Пров.	Куликов		
Н. контр.	Куликов		Секция шкафная для ТСО и отделением для поставки с графопроектором Ведомость расхода материалов

Стадия	Лист	Листов
Р	1	2

ЦНИИЭП учебных зданий

Формат А4

Инв. № подл.	Подпись и дата	Взам. инв. №

№ строки	Наименование материала и единицы измерения	Коэф. отхода	Код материала	Кол. на исполн. 1.272.5-13.0-08-			
				–	01	02	03
16							
17	ДВП-6,0 ТУ 0П13-04-07-87, $м^2$		553600				
18	с учетом коэф. отхода	1,15				3,9	3,5
19							
20	ДВПО-6,0 ГОСТ 8904-81, $м^2$		553622				
21	с учетом коэф. отхода	1,15		3,9	3,5		
22							
23	ДВПО-4,0 ГОСТ 8904-81, $м^2$		553622				
21	с учетом коэф. отхода	1,15		3,4	3,4		
25							
26	Плита 16,0 ЦСП-1, $м^3$		553721				
27	ГОСТ 26816-86						
28	с учетом коэф. отхода	1,15				0,151	0,143
29							
30	Материал облицовочный 0,3						
31	ТУ13-817-82, $м^2$						
32	с учетом коэф. отхода	1,15				20,0	18,6
33							

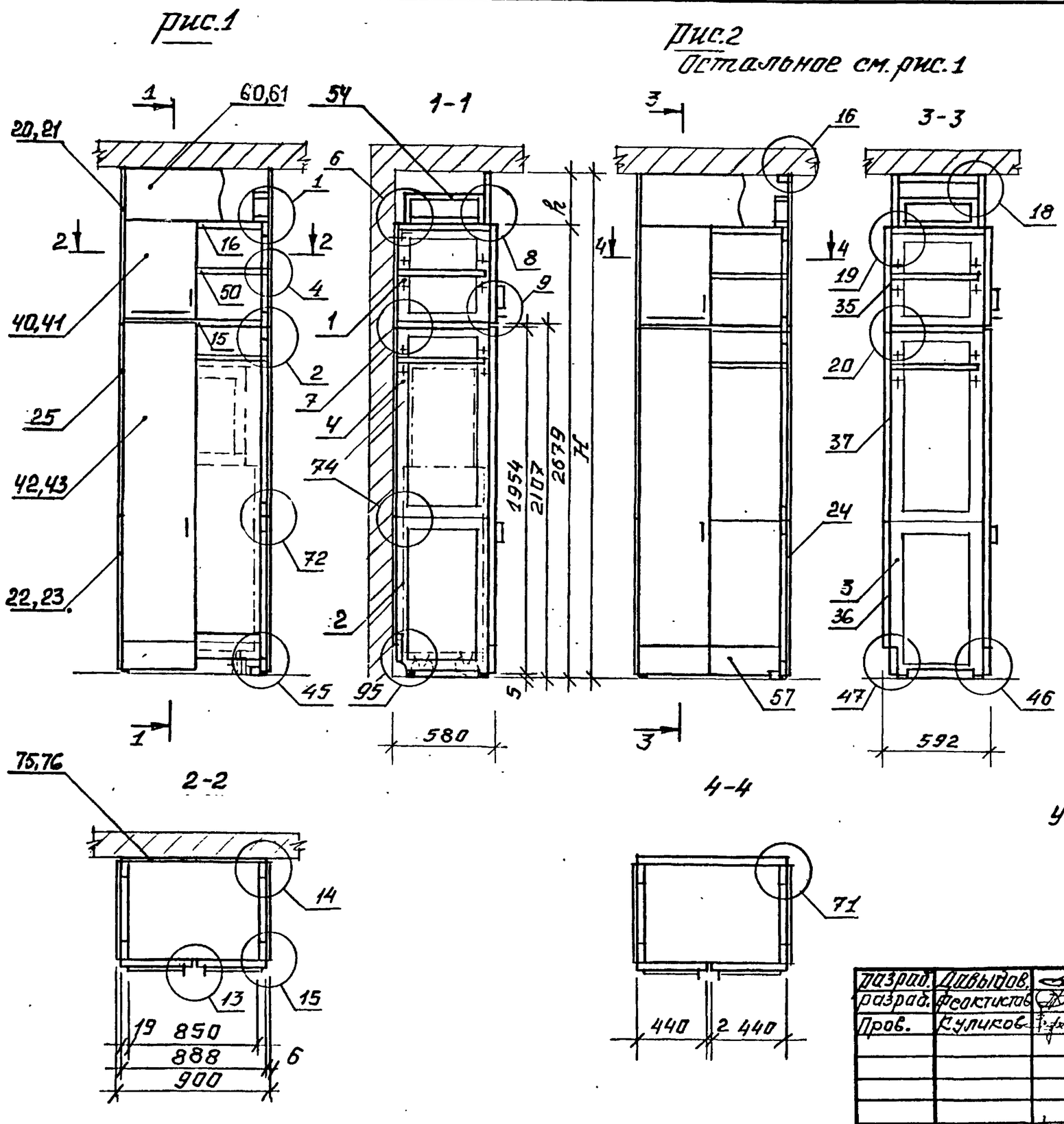

Обозначение	Рис.	H, мм	h, мм
1.272.5-13.0-09	1	3000	321
-01		2740	61
-02	2	3000	321
-03		2740	61

Узлы см. докум. 1.272.5-13.0-У

Разраб.	Дивыдов		1.272.5-13.0-09
Разраб.	Феоктистов		
Пров.	Куликов		Секция шкафная для ТСО и отделением для подставки с демонстрационной аппаратурой. Схема расположения
Н. контр.	Куликов		

Стадия	Лист	Листов
Р	1	5

ЦНИИЭП учебных зданий

Взам. инв. № | Подпись и дата | Инв. № подл.

Инв. № подл.	Подпись и дата	Взам. инв. №

Марка, поз.	Обозначение	Наименование	Кол. на исполн. 1.272.5-13.0-09 –										Масса, ед. кг.	Примечание
			–	01	02	03								
		Сборочные единицы												
1	1.272.5-13.1-01.0.01.0													
	-01	Рама	2	2	2	2							1,1	
2	-03	Рама	2	2									1,7	
3	-05	Рама			2	2							1,7	
4	-19	Рама	2	2	2	2							1,7	
15	1.272.5-13.1-01.0.02.0													
	-03	Стенка горизонтальн.	1	2	1	2							7,4	
16	-07	Стенка горизонтальн	1		1								7,4	
20	1.272.5-13.1-01.0.03.0													
	-01	Стенка боковая	2		2								3,0	
21	-03	Стенка боковая		2		2							2,2	
22	-06	Стенка боковая	1	1									3,0	
23	-07	Стенка боковая	1	1									3,0	
24	-09	Стенка боковая			2	2							3,0	
25	-18	Стенка боковая	2	2	2	2							4,0	

Инв. № подл.	Подпись и дата	Взам. инв. №

Марка, поз.	Обозначение	Наименование	Кол. на исполн. 1.272.5-13.0-09 –										Масса, ед. кг.	Примечание
			–	01	02	03								
35	1.272.5-13.1-01.1.00.0	Стенка фасадная			1	1							5,8	
36	-03	Стенка фасадная			1	1							7,6	
37	-06	Стенка фасадная			1	1							11,6	
40	1.272.5-13.1-01.2.00.0	Дверь	1	1	1	1							2,8	
41	-01	Дверь	1	1	1	1							2,8	
42	-15	Дверь	1	1	1	1							10,6	
43	-16	Дверь	1	1	1	1							10,6	
50	1.272.5-13.1-01.0.04.0													
	-02	Полка	2	2	2	2							7,2	
54	1.272.5-13.1-01.0.05.0													
	-01	Рамка	2		2								0,8	
57	1.272.5-13.1-01.0.06.0	Плинтус	1	1	1	1							1,8	
60	1.272.5-13.1-01.0.07.0	Карниз	1		2								3,2	
61	-01	Карниз		1		2							0,6	
64	1.272.5-13.1-01.0.07.0	Штанга	2	2	2	2							0,13	

Инв. № подл.	Подпись и дата	Взам. инв. №

Марка, поз.	Обозначение	Наименование	Кол. на исполн. 1.272.5-13.0-09-										Масса, ед. кг.	Примечание
			–	01	02	03								
		Детали												
75	1.272.5-13.1-01.0.00.1	Стенка задняя	1	1									2,0	
76	-13	Стенка задняя	1	1									6,9	
80	1.272.5-13.1-01.0.00.2	Брусок		1		2							0,4	
81	-05	Брусок	2	2	2	2							0,3	
82	-06	Брусок			2	2							0,3	
86	1.272.5-13.1-01.0.00.3	Угольник	1	1									0,04	
		Прочие изделия												
96		Опора-наконечник												Каталог ВПКТИМ
		9.3-Д-04	4	4	4	4								
97		Ручка-скоба 1.1-Е	4	4	4	4								
98		Петля 4х шарнирн.												
		3.12-А-09	12	12	12	12								
99		Полкодержатель 5.4-Т-01	8	8	8	8								
100		Втулка 12.7-Б-01	96	96	96	96								

Инв. № подл.	Подпись и дата	Взам. инв. №

Марка, поз.	Обозначение	Наименование	Кол. на исполн. 1.272.5-13.0-09-										Масса, ед. кг.	Примечание
			–	01	02	03								
101		Стяжка 2.2-Т	12	12	16	16								
102		Стяжка 2.2-Ф	4		4									
103		Гайка спец. Фит574.01	4	4	4	4								
		Ногинский з-д												
		топл. аппаратуры												
105		Дюбель												
		Моск. инстр. з-д	1	1	8	8								
		Стандартные изделия												
		Шурупы ГОСТ 1144-80												
113		1-4х35.2.019		3	8	14								
		Шурупы ГОСТ 1145-80												
116		2-3х20.2.019	114	110										
		Шурупы ГОСТ 1146-80												
123		1-4х30.2.019			34	34								
126		Болт М6х65.58.099												
		ГОСТ 7798-70	8	8	8	8								
127		Шайба 6.05.099												
		ГОСТ 6958-78	8	8	8	8								

Инв. № подл.	Подпись и дата	Взам. инв. №

№ строки	Наименование материала и единицы измерения	Коэф. отхода	Код материала	Кол. на исполн. 1.272.5-13.0-09-			
				–	01	02	03
1							
2	ДБСП-1,6 ГОСТ 9590-76, m^2		225621				
3	с учетом коэф. отхода	1,15		4,5	4,5	4,7	4,7
4							
5	Пиломатериалы		553100				
6	ГОСТ 8486-86 Е, m^3						
7	с учетом коэф. отхода	1,51		0,028	0,028	0,028	0,028
8							
9	Плита 16,0 Е1 ГОСТ 10632-89, m^3		553420				
10	с учетом коэф. отхода	1,15		0,028	0,028		
11							
12	Дет.мед.16,0 Е1 ТУ 13-04-02-87, m^3		553420				
13	с учетом коэф. отхода	1,15		0,046	0,042		
14							
15							

Разраб.	Феоклистов		1.272.5-13.0-09РМ
Пров.	Куликов		Секция шкафная для ТСО и отделением для подставки с демонстрационной аппаратурой. Ведомость расхода материалов
Н. контр.	Куликов		Стадия: Р; Лист: 1; Листов: 2 — ЦНИИЭП учебных зданий

Формат А4

Инв. № подл.	Подпись и дата	Взам. инв. №

№ строки	Наименование материала и единицы измерения	Коэф. отхода	Код материала	Кол. на исполн. 1.272.5-13.0-09-			
				–	01	02	03
16							
17	ДВП-6,0 ТУ 13-04-07-87, m^2		553600				
18	с учетом коэф. отхода	1,15				3,9	3,5
19							
20	ДВПО-6,0 ГОСТ 8904-81, m^2		553622				
21	с учетом коэф. отхода	1,15		3,9	3,5		
22							
23	ДВПО-4,0 ГОСТ 8904-81, m^2		553622				
24	с учетом коэф. отхода	1,15		2,6	2,6		
25							
26	Плита 16,0 ЦСП-1, m^3		553721				
27	ГОСТ 26816-86						
28	с учетом коэф. отхода	1,15				0,127	0,123
29							
30	Материал облицовочный 0,3						
31	ТУ 13-817-82, m^2						
32	с учетом коэф. отхода	1,15				19,2	17,6
33							

Рис.1

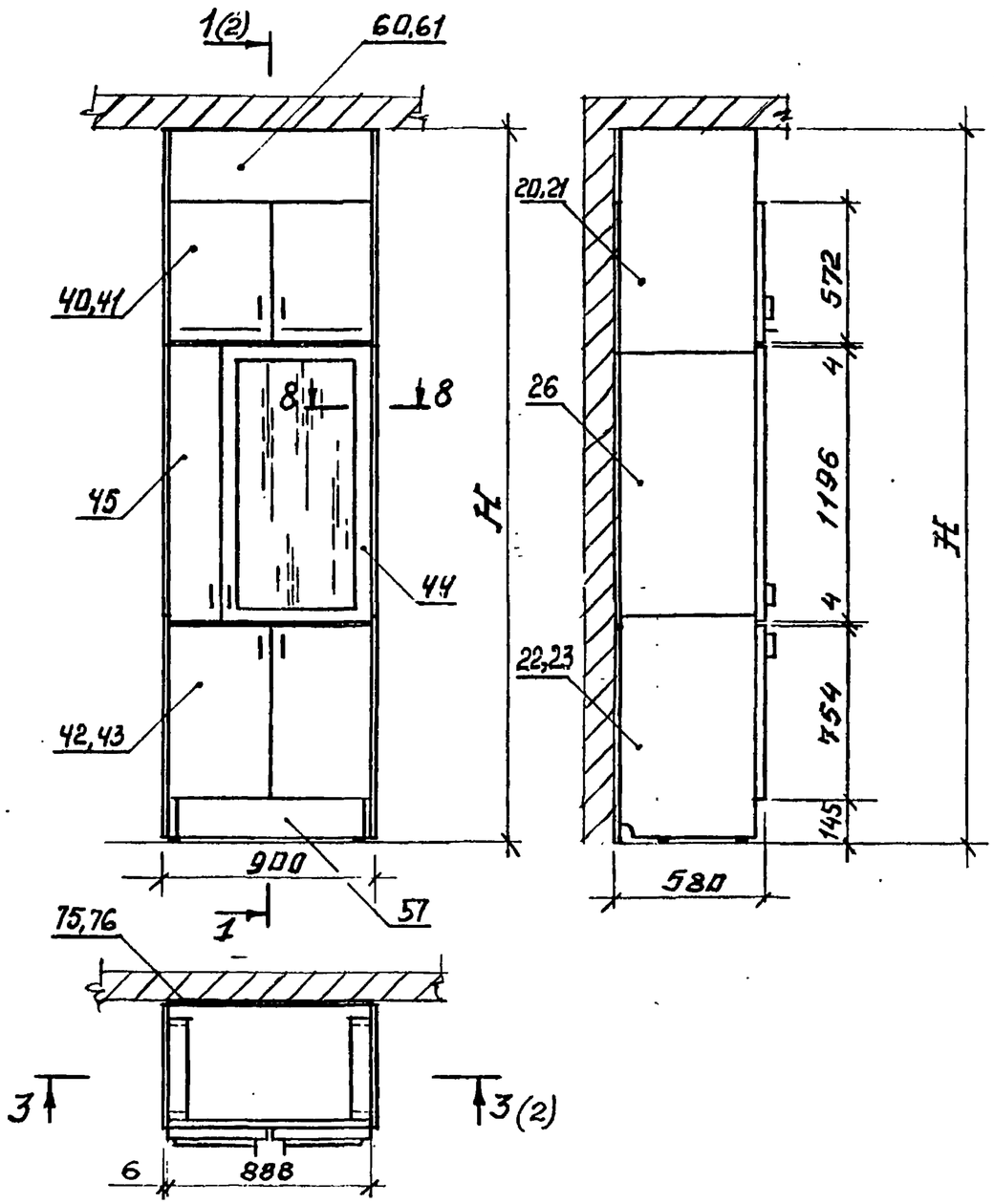

Рис.2
остальное см. рис.1

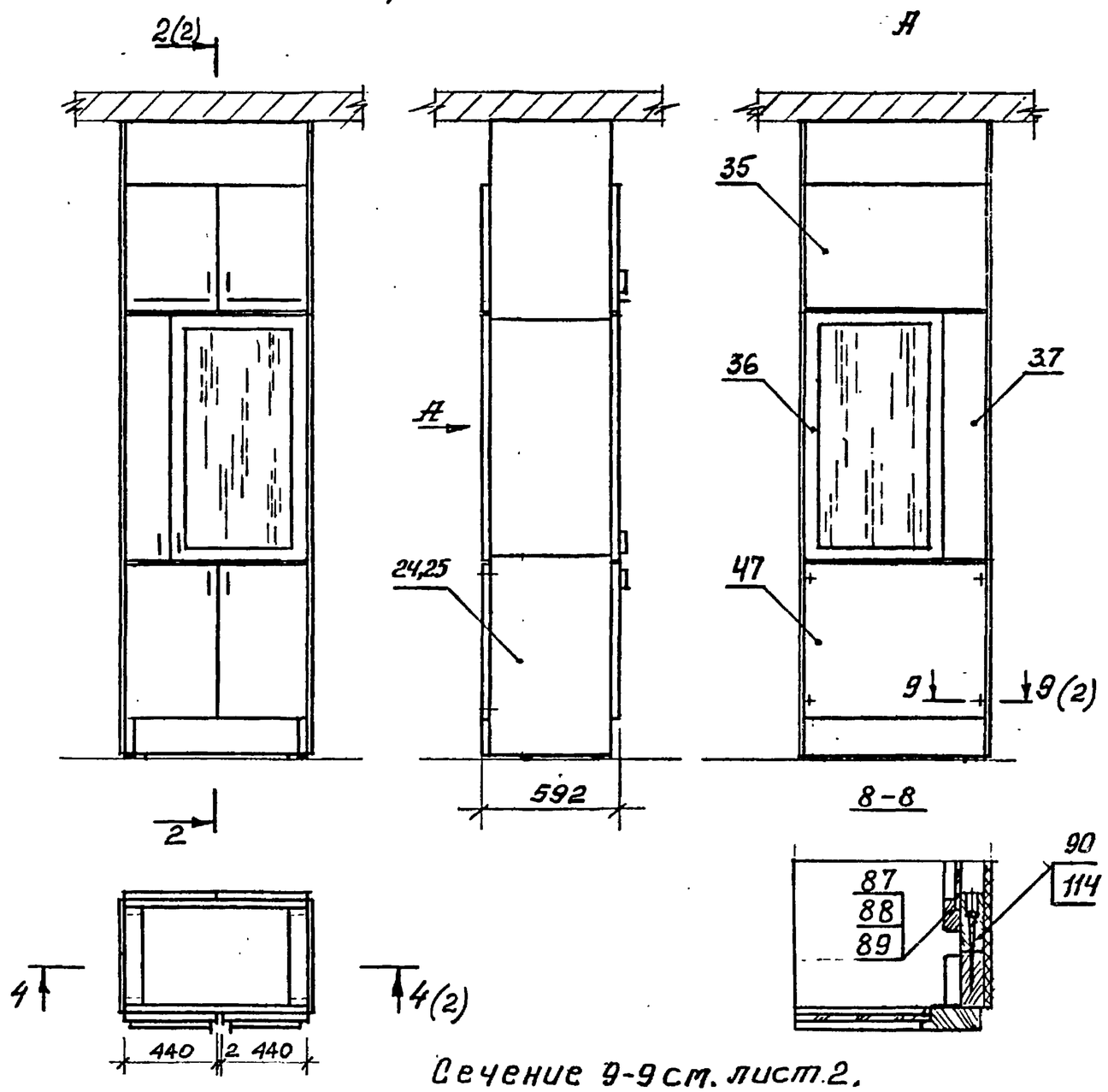

Сечение 9-9 см. лист.2.

Обозначение	Рис	H, мм	h, мм
1.272.5-13.0-10	1	3000	321
-01		2740	61
-02	2	3000	321
-03		2740	61

Разраб.	Давыдов	
Разраб.	Фелистов	
Пров.	Куликов	
Н.контр.	Куликов	

1.272.5-13.0-10

Секция шкафная с теплицей
Схема расположения

Стадия	Лист	Листов
Р	1	8

ЦНИИЭП учебных зданий

Взам. инв. № | Подпись и дата | Инв. № подл.

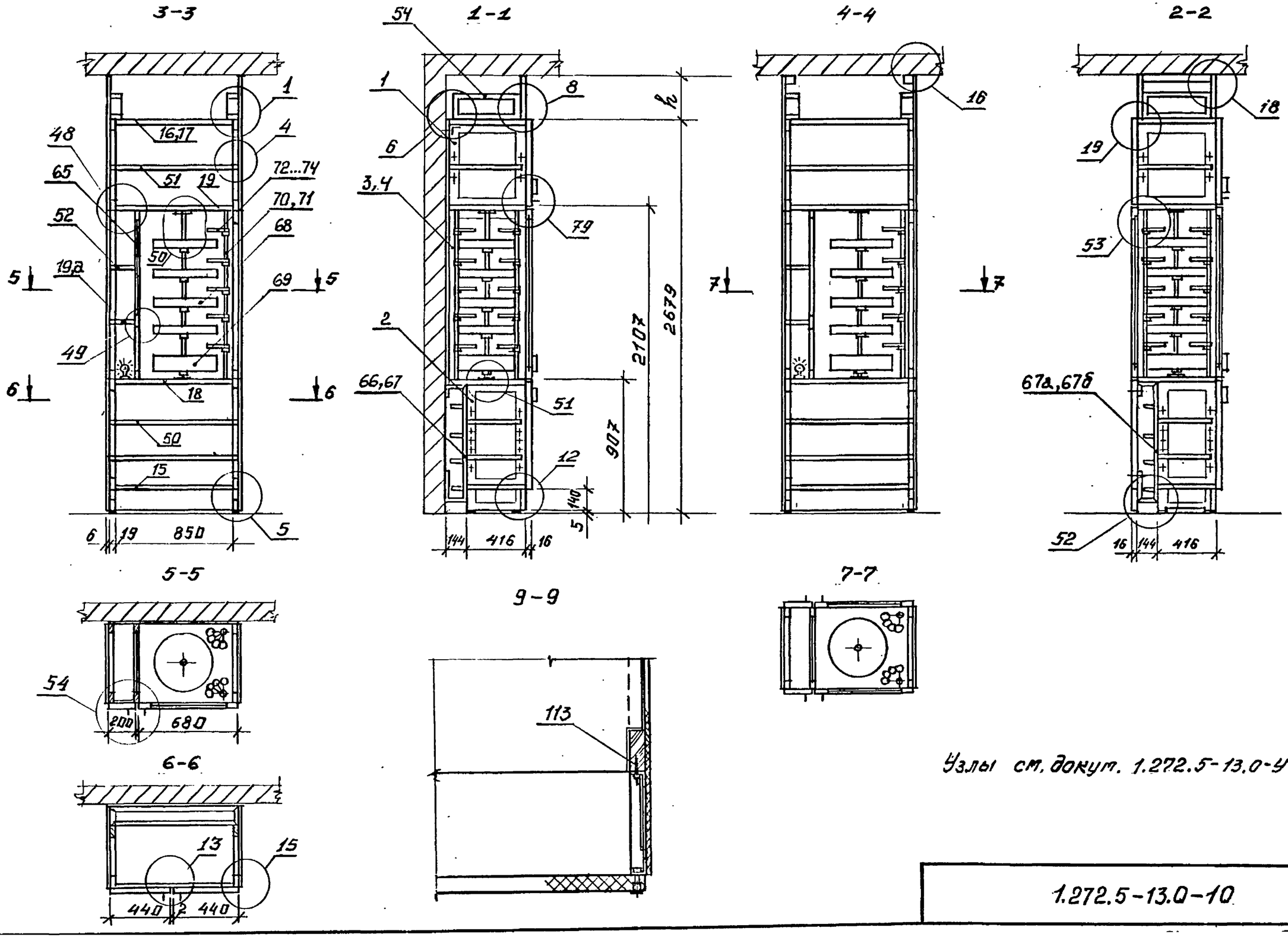

Узлы см. докум. 1.272.5-13.0-4

1.272.5-13.0-10	Лист 2

Взам. инв. №

Подпись и дата

Инв. № подл.

Инв. № подл.	Подпись и дата	Взам. инв. №

Марка, поз.	Обозначение	Наименование	Кол. на исполн. 1.272.5-13.0-10-										Масса, ед. кг.	Примечание
			–	01	02	03								
		Сборочные единицы												
1	1.272.5-13.1-01.0.01.0													
	-01	Рама	2	2	2	2							1,1	
2	-04	Рама	2	2	2	2							1,5	
3	-19	Рама	1	1	1	1							1,7	
4	-24	Рама	1	1	1	1							2,6	
15	1.272.5-13.1-01.0.02.0	Стенка горизонтальн.	1	1	1	1							5,5	
16	-03	Стенка горизонтальн.		1		1							7,4	
17	-07	Стенка горизонтальн.	1		1								7,4	
18	-12	Стенка горизонтальн.	1	1	1	1							7,8	
19	-13	Стенка горизонтальн	1	1	1	1							7,4	
19а	-14	Стенка горизонтальн.	1	1	1	1							2,0	
20	1.272.5-13.1-01.0.03.0													
	-01	Стенка боковая	2		2								3,0	
21	-03	Стенка боковая		2		2							2,2	
22	-13	Стенка боковая	1	1									3,0	

Инв. № подл.	Подпись и дата	Взам. инв. №

Марка, поз.	Обозначение	Наименование	Кол. на исполн. 1.272.5-13.0-10-										Масса, ед. кг.	Примечание
			–	01	02	03								
23	-14	Стенка боковая	1	1									3,0	
24	-15	Стенка боковая			1	1							3,0	
25	-16	Стенка боковая			1	1							3,0	
26	-18	Стенка боковая	2	2	2	2							4,0	
35	1.272.5-13.1-01.1.00.0	Стенка фасадная			1	1							5,8	
36	-11	Стенка фасадная			1	1							8,9	
37	-12	Стенка фасадная			1	1							2,6	
40	1.272.5-13.1-01.2.00.0	Дверь	1	1	1	1							2,8	
41	-01	Дверь	1	1	1	1							2,8	
42	-04	Дверь	1	1	1	1							3,7	
43	-05	Дверь	1	1	1	1							3,7	
44	-10	Дверь	1	1	1	1							8,6	
45	-17	Дверь	1	1	1	1							2,7	
47	1.272.5-13.1-10.1.00.0	Стенка съемная			1	1							9,4	
48	1.272.5-13.1-10.0.00.037	Электрооборудование	1	1	1	1								кол. компл.

Инв. № подл.	Подпись и дата	Взам. инв. №

Марка, поз.	Обозначение	Наименование	Кол. на исполн. 1.272.5-13.0-10-										Масса, ед. кг.	Примечание
			–	01	02	03								
50	1.272.5-13.1-01.0.04.0	Полка	2	2	2	2							5,3	
51	-02	Полка	1	1	1	1							7,2	
52	-05	Полка	1	1	1	1							1,5	
54	1.272.5-13.1-01.0.05.0													
	-01	Рамка	2		2								0,8	
57	1.272.5-13.1-01.0.06.0	Плинтус	1	1	1	1							1,8	
60	1.272.5-13.1-01.0.07.0	Карниз	1		2								3,2	
61	-01	Карниз		1		2							0,6	
64	1.272.5-13.1-01.0.08.0	Штанга	2	2	2	2							0,13	
65	1.272.5-13.1-10.0.01.0	Перегородка	1	1	1	1							6,5	
66	1.272.5-13.1-10.0.02.0	Рама сантехн.	1	1									1,3	
67	-01	Рама сантехн.	1	1									1,3	
67а	-02	Рама сантехн.			1	1							1,3	
67б	-03	Рама сантехн.			1	1							1,3	
68	1.272.5-13.1-10.0.03.0	Полка поворотная	4	4	4	4							4,9	
69	1.272.5-13.1-10.0.04.0	Террариум	1	1	1	1							5,6	
70	1.272.5-13.1-10.0.05.0	Стойка	3	3	3	3							2,3	
71	1.272.5-13.1-10.0.06.0	Фиксатор	3	3	3	3							0,17	
72	1.272.5-13.1-10.0.07.0	Кронштейн	4	4	4	4							0,22	

Инв. № подл.	Подпись и дата	Взам. инв. №

Марка, поз.	Обозначение	Наименование	Кол. на исполн. 1.272.5-13.0-10-										Масса, ед. кг.	Примечание
			–	01	02	03								
73	-01	Кронштейн	3	3	3	3							0,23	
74	-02	Кронштейн	3	3	3	3							0,25	
		Детали												
75	1.272.5-13.1-01.0.00.1	Стенка задняя	1	1									2,0	
76	-09	Стенка задняя	1	1									4,2	
80	1.272.5-13.1-01.0.00.2	Брусок		1		2							0,4	
81	-03	Брусок			2	2							0,2	
82	-06	Брусок			2	2							0,3	
86	1.272.5-13.1-01.0.00.3	Угольник	1	1									0,04	
87	1.272.5-13.1-10.0.00.1	Зеркало	1	1	1	1							4,4	
88	1.272.5-13.1-10.0.00.2	Раскладка	2	2	2	2							0,26	
89	-01	Раскладка	2	2	2	2							0,10	
90	1.272.5-13.1-10.0.00.3	Стойка	1	1	1	1							0,6	
91	1.272.5-13.1-10.0.00.4	Втулка	12	12	12	12							0,13	
		Прочие изделия												
96		Опора-наконечник												каталог
		9.3-Д-04	4	4	4	4								ВПКТИМ

Инв. № подл.	Подпись и дата	Взам. инв. №

Марка, поз.	Обозначение	Наименование	Кол. на исполн. 1.272.5-13.0-10-										Масса, ед. кг.	Примечание
			–	01	02	03								
97		Ручка-скоба 1.1-Е	6	6	6	6								
98		Петля 4х шарнирн.												Каталог
		3.12-А-09	14	14	14	14								
99		Полкодержатель												ВПСТИМ
		Б.4-Т-01	16	16	16	16								
100		Втулка 12.7-Б-01	66	66	66	66								
101		Стяжка 2.2-Т	24	24	28	28								
102		Стяжка 2.2-Ф	4		4									
103		Гайка специальн.												
		Фит 574.01	8	8	8	8								
105		Дюбель												
		Моск. инстр. з-д	1	1	8	8								
		Стандартные изделия												
		Шурупы ГОСТ 1144-80												
113		1-4х35.2.019	8	11	16	22								
114		1-4х60.2.019	4	4	4	4								

Инв. № подл.	Подпись и дата	Взам. инв. №

Марка, поз.	Обозначение	Наименование	Кол. на исполн. 1.272.5-13.0-10-										Масса, ед. кг.	Примечание
			–	01	02	03								
		Шурупы ГОСТ 1145-80												
116		2-3х20.2.019	114	110										
		Шурупы ГОСТ 1146-80												
123		1-4х30.2.019			26	26								
125		Винт М6х10.58.099												
		ГОСТ 17473-72												
126		Болт М6х65.58.099												
		ГОСТ 7798-70	8	8	8	8								
127		Шайба 6.05.099												
		ГОСТ 6958-78	8	8	8	8								

Инв. № подл.	Подпись и дата	Взам. инв. №

№ строки	Наименование материала и единицы измерения	Коэф. отхода	Код материала	Кол. на исполн. 1.272.5-13.0-10-			
				—	01	02	03
1	Стали: Т						
2	Уголок 20×20×3 ГОСТ 8509-86		097100				
3	Ст. 3 Сп ГОСТ 535-88						
4	С учетом коэф. отхода	1,06		0,0026	0,0026	0,0026	0,0026
5	Труба 28×3 ГОСТ 8734-75		130300				
6	С учетом коэф. отхода	1,06		0,0072	0,0072	0,0072	0,0072
7	Итого по сталям:			0,0098	0,0098	0,0098	0,0098
8	ДБСП-1,6 ГОСТ 9590-76, м²		225621				
9	С учетом коэф. отхода	1,15		7,4	7,4	7,6	7,6
10	Пиломатериалы		553100				
11	ГОСТ 8486-86 Е, м³						
12	С учетом коэф. отхода	1,51		0,048	0,048	0,048	0,048
13	Плита 16,0 Е1 ГОСТ 10632-89, м³		553420				
14	С учетом коэф. отхода	1,15		0,059	0,059		
15							

Разраб.	Дектистов	
Пров.	Куликов	
Н. контр.	Куликов	

1.272.5-13.0-10 РМ

Секция шкафная с теплицей
Ведомость расхода материалов

Стадия	Лист	Листов
Р	1	2

ЦНИИЭП учебных зданий

Формат А4

Инв. № подл.	Подпись и дата	Взам. инв. №

№ строки	Наименование материала и единицы измерения	Коэф. отхода	Код материала	Кол. на исполн. 1.272.5-13.0-10-			
				—	01	02	03
16	Дет. мед. 16,0 Е1 ТУ 13-04-02-87, м³		553420				
17	С учетом коэф. отхода	1,15		0,031	0,028		
18	ДВП-6,0 ТУ ОП 13-04-07-87, м²		553600				
19	С учетом коэф. отхода	1,15				3,9	3,5
20	ДВПО-6,0 ГОСТ 8904-81, м²		553622				
21	С учетом коэф. отхода	1,15		3,9	3,5		
22	ДВПО-4,0 ГОСТ 8904-81, м²		553622				
23	С учетом коэф. отхода	1,15		1,8	1,8		
24	Плита 16,0 ЦСП-1, м³		553721				
25	ГОСТ 26816-86						
26	С учетом коэф. отхода	1,15				0,138	0,131
27	Стеклоизделие 4,0		591160				
28	ГОСТ 6799-80, м²						
29	С учетом коэф. отхода	1,3		2,0	2,0	2,0	2,0
30	Материал облицовочный 0,3						
31	ТУ 13-817-82, м²						
32	С учетом коэф. отхода	1,15				15,5	13,8
33							

1.272.5-13.0-10 РМ

Лист 2

Формат А4

Рис.1

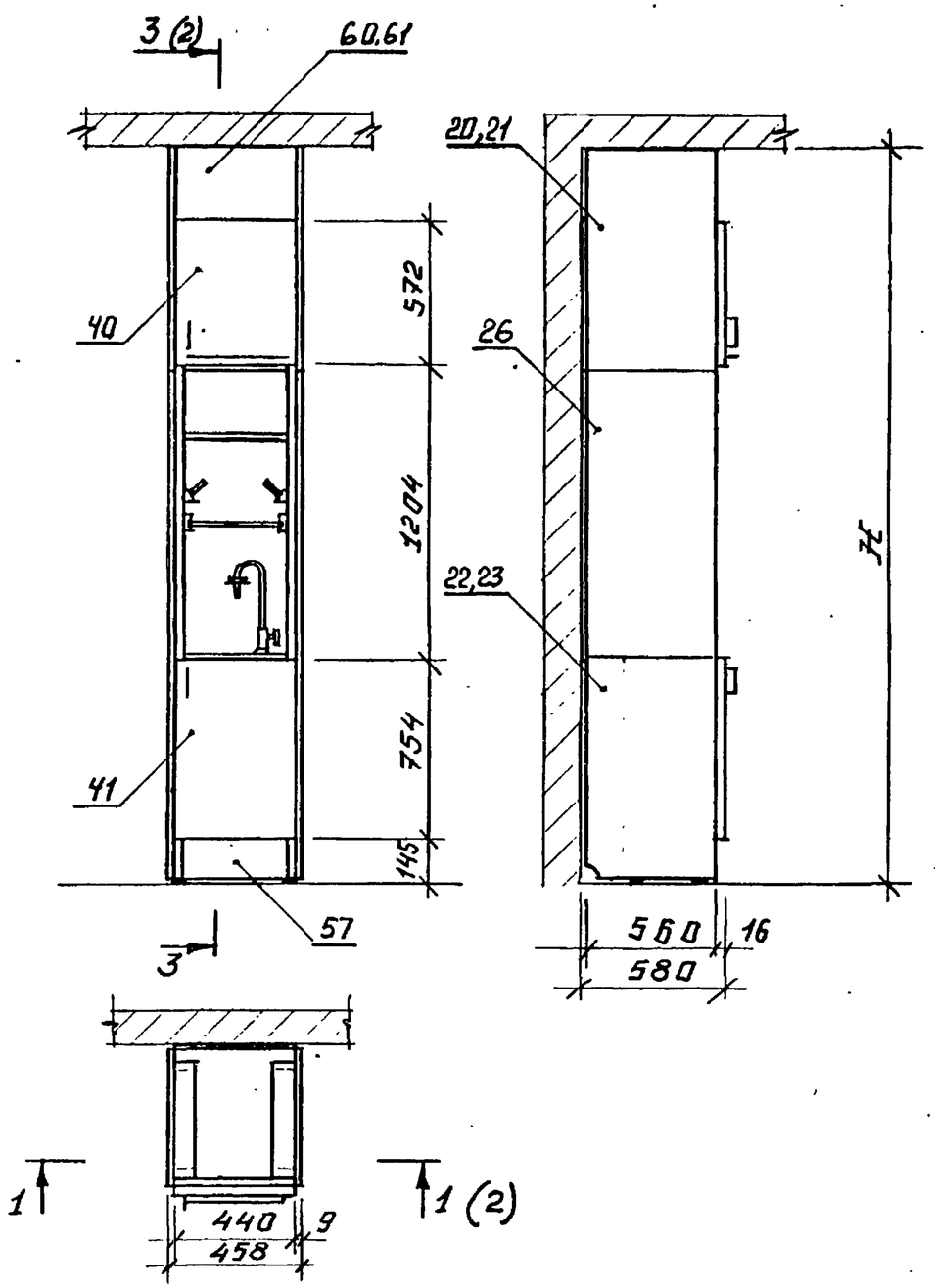

Рис.2
Остальное см. рис.1

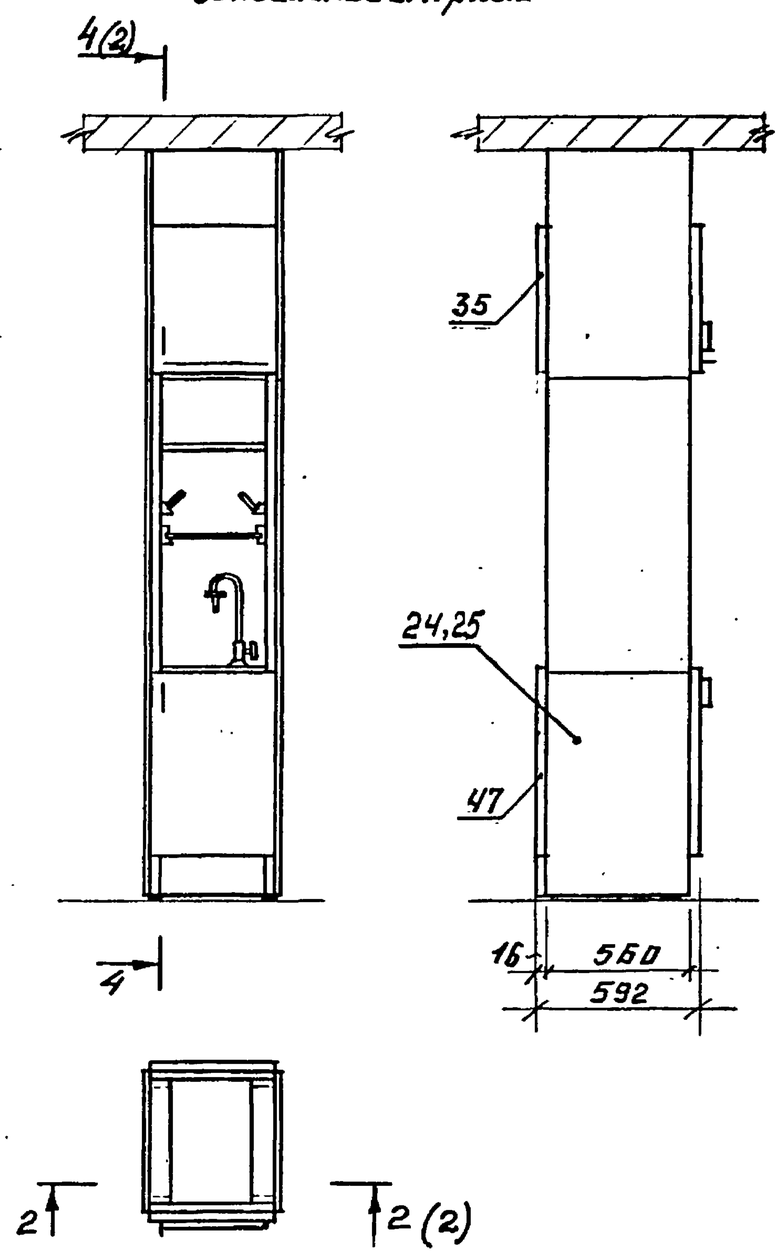

Разраб.	Давыдов		1.272.5-13.0-11
Разраб.	Феоктистов		
Пров.	Куликов		Секция шкафная с раздаточным окном и лабораторной раковиной. Схема расположения
Н.контр.	Куликов		

Стадия	Лист	Листов
Р	1	6

ЦНИИЭП учебных зданий

Взам. инв. №

Подпись и дата

Инв. № подл.

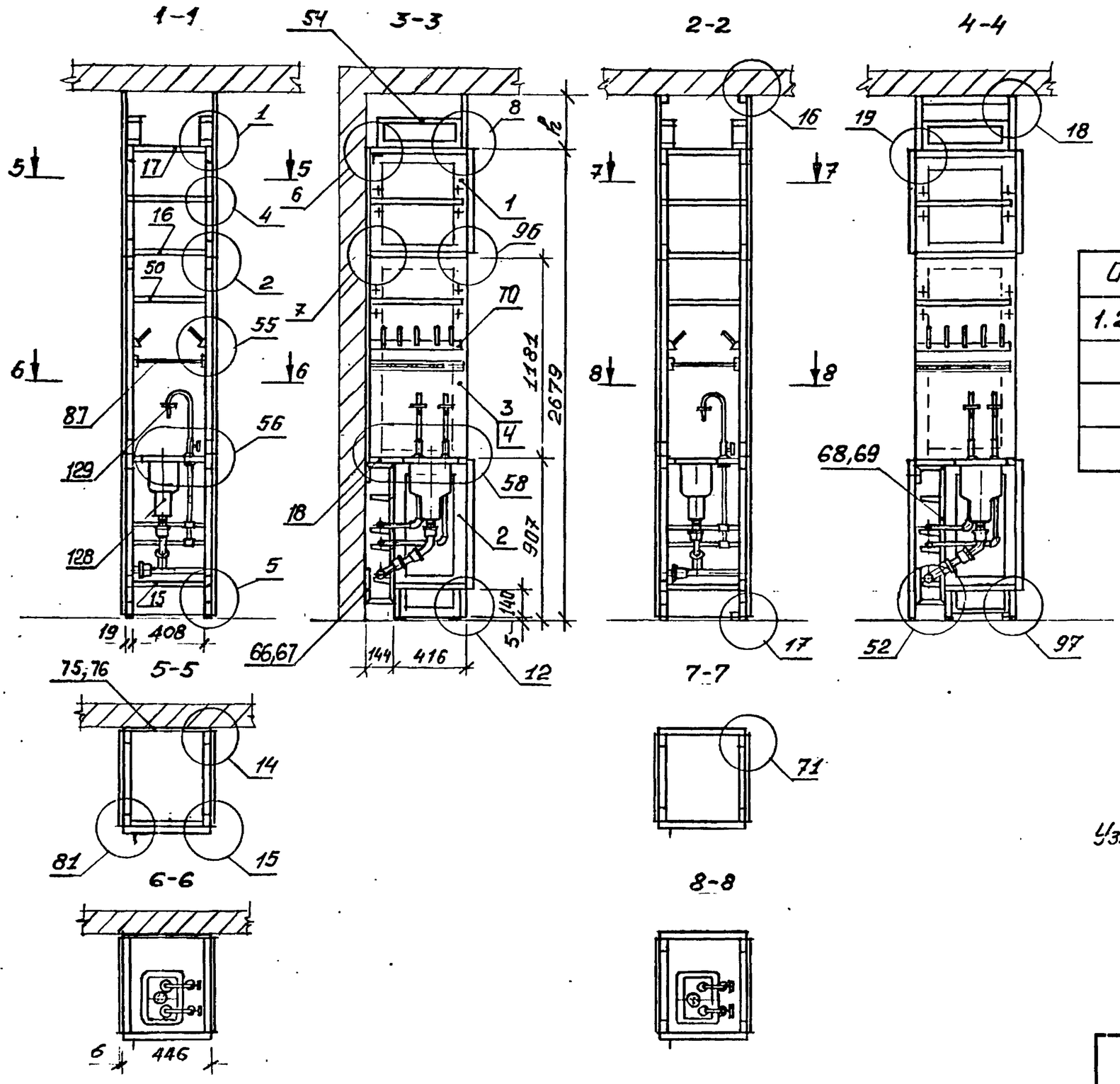

Обозначение	Рис.	H, мм	h, мм
1.272.5-13.0-11	1	3000	321
-01		2740	61
-02	2	3000	321
-03		2740	61

Узлы см. докум. 1.272.5-13.0-У

Взам. инв. №	Подпись и дата	Инв. № подл.

Инв. № подл.	Подпись и дата	Взам. инв. №

Марка, поз.	Обозначение	Наименование	Кол. на исполн. 1.272.5-13.0-11-										Масса, ед. кг.	Примечание
			–	01	02	03								
		Сборочные единицы												
1	1.272.5-13.1-01.0.01.0													
	-01	Рама	2	2	2	2							1,1	
2	-04	Рама	2	2	2	2							1,5	
3	-25	Рама	1	1	1	1							5,3	
4	-26	Рама	1	1	1	1							5,3	
15	1.272.5-13.1-01.0.02.0													
	-08	Стенка горизонтальн.	1	1	1	1							2,6	
16	-09	Стенка горизонтальн	1	2	1	2							3,6	
17	-10	Стенка горизонтальн.	1		1								3,6	
18	-15	Стенка горизонтальн	1	1	1	1							3,4	
20	1.272.5-13.1-01.0.03.0													
	-01	Стенка боковая	2		2								3,0	
21	-03	Стенка боковая		2		2							2,2	
22	-13	Стенка боковая	1	1									3,0	
23	-14	Стенка боковая	1	1									3,0	
24	-15	Стенка боковая			1	1							3,0	
25	-16	Стенка боковая			1	1							3,0	
26	-18	Стенка боковая	2	2	2	2							4,0	

формат А4

Инв. № подл.	Подпись и дата	Взам. инв №

Марка, поз.	Обозначение	Наименование	Кол. на исполн. 1.272.5-13.0-11-										Масса, ед. кг.	Примечание
			–	01	02	03								
35	1.272.5-13.1-01.1.00.0													
	-01	Стенка фасадная			1	1							2,9	
40	1.272.5-13.1-01.2.00.0	Дверь	1	1	1	1							2,8	
41	-04	Дверь	1	1	1	1							3,7	
47	1.272.5-13.1-10.1.00.0													
	-01	Стенка съемная			1	1							4,7	
50	1.272.5-13.1-01.0.04.0													
	-03	Полка	2	2	2	2							3,4	
54	1.272.5-13.1-01.0.05.0													
	-01	Рамка	2		2								0,8	
57	1.272.5-13.1-01.0.06.0													
	-01	Плинтус	1	1	1	1							0,9	
60	1.272.5-13.1-01.0.07.0													
	-01	Карниз	1		2								1,6	
61	-09	Карниз		1		2							0,3	
64	1.272.5-13.1-01.0.08.0	Штанга	1	1	1	1							0,13	
66	1.272.5-13.1-10.0.02.0	Рама сантехн.	1	1									1,3	
67	-01	Рама сантехн.	1	1									1,3	

формат А4

Инв. № подл.	Подпись и дата	Взам. инв. №

Марка, поз.	Обозначение	Наименование	Кол. на исполн. 1.272.5-13.0-11-										Масса, ед. кг.	Примечание
			–	01	02	03								
68	-02	Рама сантехн.			1	1							1,3	
69	-03	Рама сантехн.			1	1							1,3	
70	1.272.5-13.1-11.0.01.0	Сушитель для пробирок	2	2	2	2							0,54	
		Детали												
75	1.272.5-13.1-01.0.00.1													
	-03	Стенка задняя	1	1									1,0	
76	-11	Стенка задняя	1	1									2,1	
80	1.272.5-13.1-01.0.00.2													
	-01	Брусок		1		2							0,2	
81	-05	Брусок			2	2							0,3	
82	-06	Брусок			2	2							0,3	
86	1.272.5-13.1-01.0.00.3	Угольник	1	1									0,04	
87	1.272.5-13.1-11.0.00.1	Полка	1	1	1	1							3,9	
		Прочие изделия												
96		Опора-наконечник 9.3-Д-04	4	4	4	4								Каталог ВПКТИМ
97		Ручка-скоба 1.1-Е	2	2	2	2								
98		Петля 4х шарн. 3.12-А-09	4	4	4	4								
99		Полкодержатель 5.4-Т-01	4	4	4	4								
100		Втулка	36	36	36	36								

Инв. № подл.	Подпись и дата	Взам. инв. №

Марка, поз.	Обозначение	Наименование	Кол. на исполн. 1.272.5-13.0-11-										Масса, ед. кг.	Примечание
			–	01	02	03								
101		Стяжка 2.2-Т	20	20	20	20								
102		Стяжка 2,2-Ф	4		4									
103		Гайка спец. фит 574.01	6	6	6	6								
105		Дюбель Моск. инстр. 3-д	1	1	8	8								
		Стандартные изделия												
		Шурупы ГОСТ 1144-80												
113		1-4×35.2.019		2	8	14								
		Шурупы ГОСТ 1145-80												
116		2-3×20.2.019	30	28										
119		1-4×30.2.019	2	2	2	2								
		Шурупы ГОСТ 1146-80												
123		1-4×30.2.019			26	26								
126		Болт М6×65.58.099 ГОСТ 7798-70	8	8	8	8								
127		Шайба 6.05.099 ГОСТ 6958-78	8	8	8	8								
128		Раковина РО 30×022ф												
		ГОСТ 10486-63	1	1	1	1								
129		Колонка КЛ1												
		ГОСТ 14709-69	2	2	2	2								

Инв. № подл.	Подпись и дата	Взам. инв. №

№ строки	Наименование материала и единицы измерения	Коэф. отхода	Код материала	Кол. на исполн. 1.272.5-13.0-11-			
				–	01	02	03
1	Стали: Т						
2	Уголок 20×20×3 ГОСТ 8509-86		097100				
3	Ст.3 Сп ГОСТ 535-88						
4	с учетом коэф. отхода	1,06		0,0026	0,0026	0,0026	0,0026
5	ДБСП-1,6 ГОСТ 9590-76, $м^2$		225621				
6	с учетом коэф. отхода	1,15		3,1	3,1	3,2	3,2
7	Пиломатериалы		553100				
8	ГОСТ 8486-86 Е, $м^3$						
9	с учетом коэф. отхода	1,51		0,024	0,024	0,024	0,024
10	Плита 16,0 Е1 ГОСТ 10632-89, $м^3$		553420				
11	с учетом коэф. отхода	1,15		0,024	0,024		
12	Дет.мед.16,0 Е1 ТУ 13-04-02-87, $м^3$		553420				
13	с учетом коэф. отхода	1,15		0,013	0,012		
14							
15							

Разраб.	Феоктистов		1.272.5-13.0-11 РМ
Пров.	Куликов		Секция шкафная с раздаточным окном и лабораторной раковиной. Ведомость расхода материалов
Н.контр.	Куликов		Стадия: Р; Лист: 1; Листов: 2 — ЦНИИЭП учебных зданий

Формат А4

Инв. № подл.	Подпись и дата	Взам. инв. №

№ строки	Наименование материала и единицы измерения	Коэф. отхода	Код материала	Кол. на исполн. 1.272.5-13.0-11-			
				–	01	02	03
16							
17	ДВП-6,0 ТУ ОП 13-04-07-87, $м^2$		553600				
18	с учетом коэф. отхода	1,15				3,9	3,5
19							
20	ДВПО-6,0 ГОСТ 8904-81, $м^2$		553622				
21	с учетом коэф. отхода	1,15		3,9	3,5		
22							
23	ДВПО-4,0 ГОСТ 8904-81, $м^2$		553622				
24	с учетом коэф. отхода	1,15		0,7	0,7		
25							
26	Плита 16,0 ЦСП-1, $м^3$		553721				
27	ГОСТ 26816-86						
28	с учетом коэф. отхода	1,15				0,050	0,049
29							
30	Материал облицовочный 0,3						
31	ТУ 13-817-82, $м^2$						
32	с учетом коэф. отхода	1,15				10,3	9,7
33							

Формат А4

Рис.1

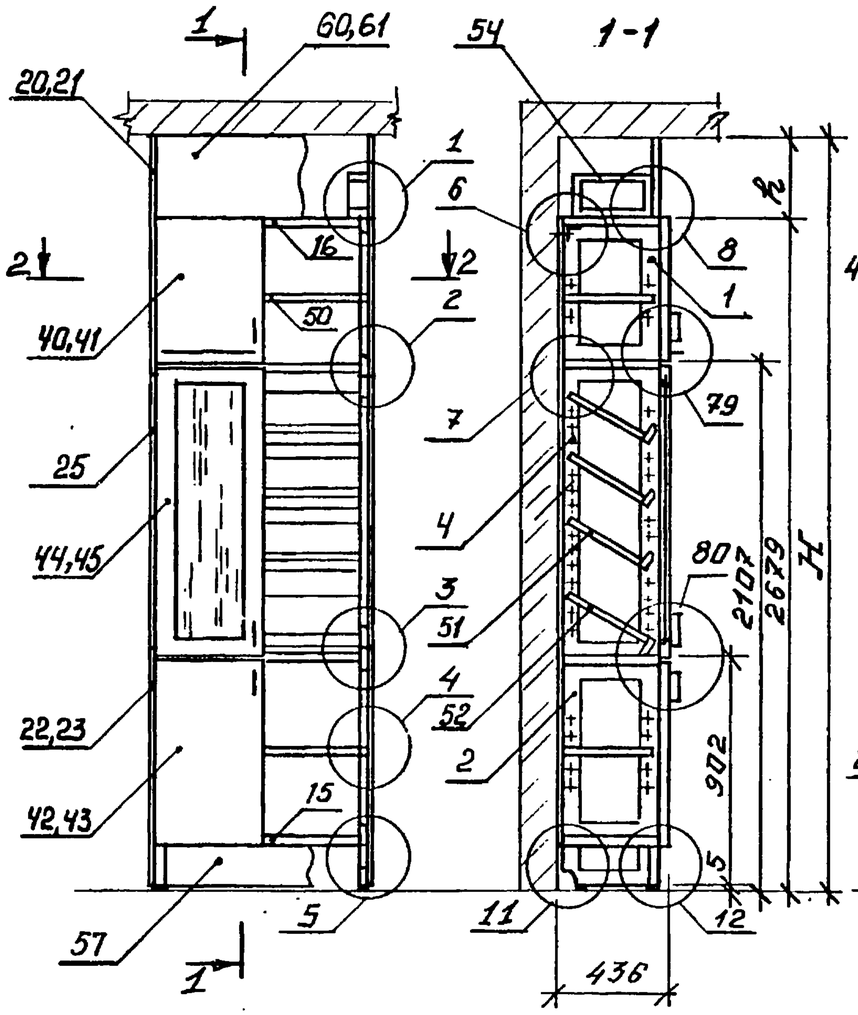

Рис.2
Остальное см.рис.1

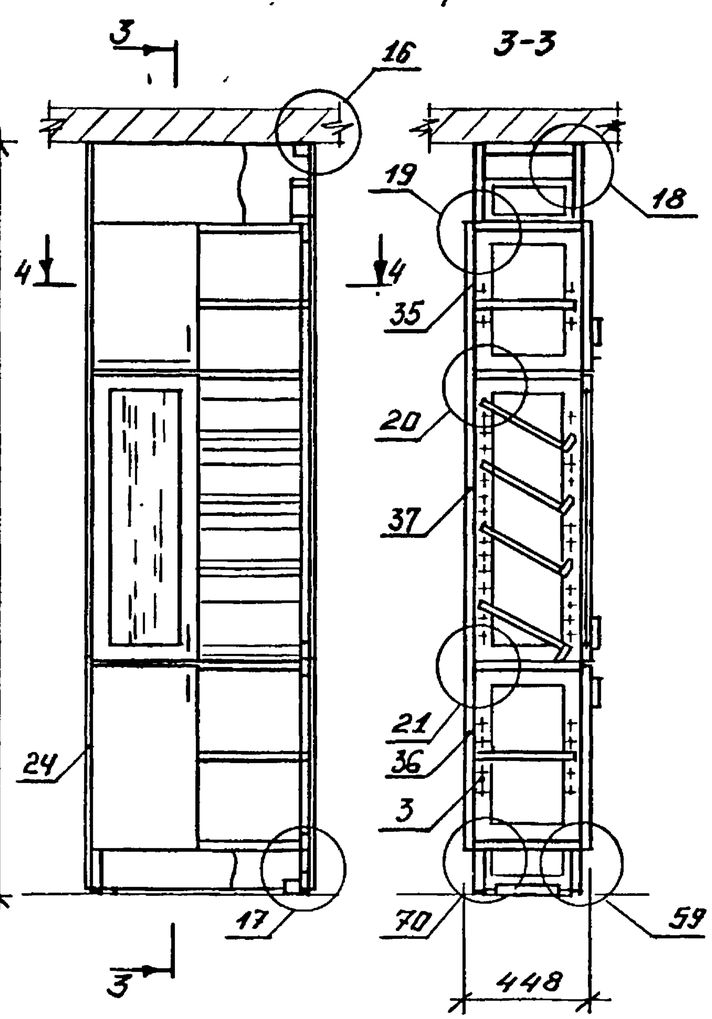

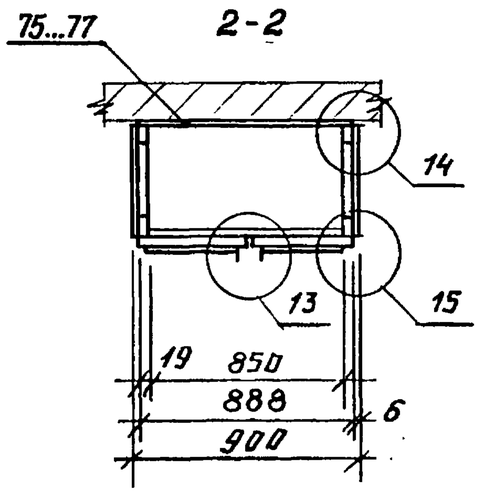

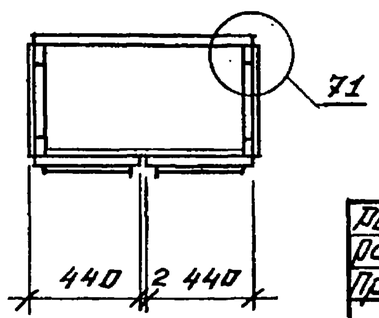

Обозначение	Рис.	H, мм	h, мм
1.272.5-13.0-12	1	3000	321
-01		2740	61
-02	2	3000	321
-03		2740	61

Узлы ст. вакум. 1.272.5-13.0-У

Разраб.	Давыдов	
Разраб.	Феоктистов	
Пров.	Куликов	
Н.контр.	Куликов	

1.272.5-13.0-12

Секция шкафная с витриной и наклонными полками. Схема расположения

Стадия	Лист	Листов
Р	1	5

ЦНИИЭП учебных зданий

Взам. инв. №

Подпись и дата

Инв. № подл.

Инв. № подл.	Подпись и дата	Взам. инв. №

Марка, поз.	Обозначение	Наименование	Кол. на исполн. 1.272.5-13.0-12 –	01	02	03							Масса, ед. кг.	Примечание
		Сборочные единицы												
1	1.272.5-13.1-01.0.01.0	Рама	2	2	2	2							0,9	
2	-02	Рама	2	2									1,5	
3	-04	Рама			2	2							1,5	
4	-18	Рама	2	2	2	2							1,6	
15	1.272.5-13.1-01.0.02.0	Стенка горизонтальн.	3	4	3	4							5,5	
16	-04	Стенка горизонтальн.	1		1								5,5	
20	1.272.5-13.1-01.0.03.0	Стенка боковая	2		2								2,3	
21	-02	Стенка боковая		2		2							1,6	
22	-04	Стенка боковая	1	1									2,3	
23	-05	Стенка боковая	1	1									2,3	
24	-08	Стенка боковая			2	2							2,3	
25	-17	Стенка боковая	2	2	2	2							3,0	
35	1.272.5-13.1-01.1.00.0	Стенка фасадная			1	1							5,8	
36	-05	Стенка фасадная			1	1							7,6	
37	-09	Стенка фасадная			1	1							11,6	

Инв. № подл.	Подпись и дата	Взам. инв. №

Марка, поз.	Обозначение	Наименование	Кол. на исполн. 1.272.5-13.0-12 –	01	02	03							Масса, ед. кг.	Примечание
40	1.272.5-13.-01.2.00.0	Дверь	1	1	1	1							2,8	
41	-01	Дверь	1	1	1	1							2,8	
42	-04	Дверь	1	1	1	1							3,7	
43	-05	Дверь	1	1	1	1							3,7	
44	-08	Дверь	1	1	1	1							5,5	
45	-09	Дверь	1	1	1	1							5,5	
50	1.272.5-13.1-01.0.04.0	Полка	2	2	2	2							5,3	
51	1.272.5-13.1-12.0.01.0	Полка наклонная	3	3	3	3							6,3	
52	-01	Полка наклонная	1	1	1	1							6,1	
54	1.272.5-13.1-01.0.05.0	Рамка	2		2								0,6	
57	1.272.5-13.1-01.0.06.0	Плинтус	1	1	2	2							1,8	
60	1.272.5-13.1-01.0.07.0	Карниз	1		2								3,2	
61	-01	Карниз		1		2							0,6	
64	1.272.5-13.1-01.0.08.0	Штанга	2	2	2	2							0,13	
		Детали												
75	1.272.5-13.1-01.0.00.1	Стенка задняя	1	1									2,0	
76	-03	Стенка задняя	1	1									2,7	
77	-07	Стенка задняя	1	1									4,2	

Инв. № подл.	Подпись и дата	Взам. инв. №

Марка, поз.	Обозначение	Наименование	Кол. на исполн. 1.272.5-13.0-12-										Масса, ед. кг.	Примечание
			–	01	02	03								
80	1.272.5-13.1-01.0.00.2	Брусок		1		2							0,4	
81	-03	Брусок			2	2							0,2	
82	-04	Брусок			2	2							0,2	
86	1.272.5-13.1-01.0.00.3	Угольник	1	1									0,04	
		Прочие изделия												
96		Опора-наконечник												Каталог ВПКТИМ
		9.3-Д-04	4	4	4	4								
97		Ручка-скоба 1.1-Е	6	6	6	6								
98		Петля 4х шарнирн.												
		3.12-А-09	14	14	14	14								
99		Полкодержатель												
		5.4-Т-01	24	24	24	24								
100		Втулка 12.7-Б-01	96	96	96	96								
101		Стяжка 2.2-Т	20	20	24	24								
102		Стяжка 2.2-Ф	4		4									
103		Гайка спец, фит 574.01	4	4	4	4								

Инв. № подл.	Подпись и дата	Взам. инв. №

Марка, поз.	Обозначение	Наименование	Кол. на исполн. 1.272.5-13.0-12-										Масса, ед. кг.	Примечание
			–	01	02	03								
		Ногинский з-д												
		топл. аппаратуры												
105		Дюбель												
		Моск. инстр. з-д	1	1	8	8								
		Стандартные изделия												
		Шурупы ГОСТ 1144-80												
113		1-4х35.2.019		3	8	14								
		Шурупы ГОСТ 1145-80												
116		2-3х20.2.019	114	110										
		Шурупы ГОСТ 1146-80												
123		1-4х30.2.019			34	34								
126		Болт М6х65.58.099												
		ГОСТ 7798-70	8	8	8	8								
127		Шайба 6.05.099												
		ГОСТ 6958-78	8	8	8	8								

Инв. № подл.	Подпись и дата	Взам. инв. №

№ строки	Наименование материала и единицы измерения	Коэф. отхода	Код материала	Кол. на исполн. 1.272.5-13.0-12-			
				–	01	02	03
1	ДБСП-1,6 ГОСТ 9590-76, $м^2$		225621				
2	С учетом коэф. отхода	1,15		8,2	8,2	8,2	8,2
3							
4	Пиломатериалы		553100				
5	ГОСТ 8486-86Е, $м^3$						
6	С учетом коэф. отхода	1,51		0,034	0,034	0,034	0,034
7							
8	Плита 16,0Е1 ГОСТ 10632-89, $м^3$		553420				
9	С учетом коэф. отхода	1,15		0,067	0,067		
10							
11	Дет.тед.16,0Е1 ТУ13-04-02-87, $м^2$		553420				
12	С учетом коэф. отхода	1,15		0,027	0,023		
13							
14	ДВП-6,0 ТУ ОП 13-04-07-87 $м^2$		553600				
15	С учетом коэф. отхода	1,15				2,9	2,6

Разраб.	Феоктистов		1.272.5-13.0-12 РМ
Пров.	Куликов		
Н. контр.	Куликов		Секция шкафная с витриной и наклонными полками Ведомость расхода материалов

Стадия	Лист	Листов
Р	1	2

ЦНИИЭП учебных зданий

Формат А4

Инв. № подл.	Подпись и дата	Взам. инв. №

№ строки	Наименование материала и единицы измерения	Коэф. отхода	Код материала	Кол. на исполн. 1.272.5-13.0-12-			
				–	01	02	03
16	ДВПО-6,0 ГОСТ 8409-81, $м^2$		553622				
17	С учетом коэф. отхода	1,15		2,9	2,6		
18							
19	ДВПО-4,0 ГОСТ 8409-81, $м^2$		553622				
20	С учетом коэф. отхода	1,15		2,6	2,6		
21							
22	Плита 16,0 ЦСП-1, $м^3$		553721				
23	ГОСТ 26816-86						
24	С учетом коэф. отхода	1,15				0,144	0,135
25							
26	Стеклоизделие 4,0		591160				
27	ГОСТ 6799-80, $м^2$						
28	С учетом коэф. отхода	1,3		1,0	1,0	1,0	1,0
29							
30	Материал облицовочный 0,3						
31	ТУ13-817-82, $м^2$						
32	С учетом коэф. отхода	1,15				14,8	13,5
33							

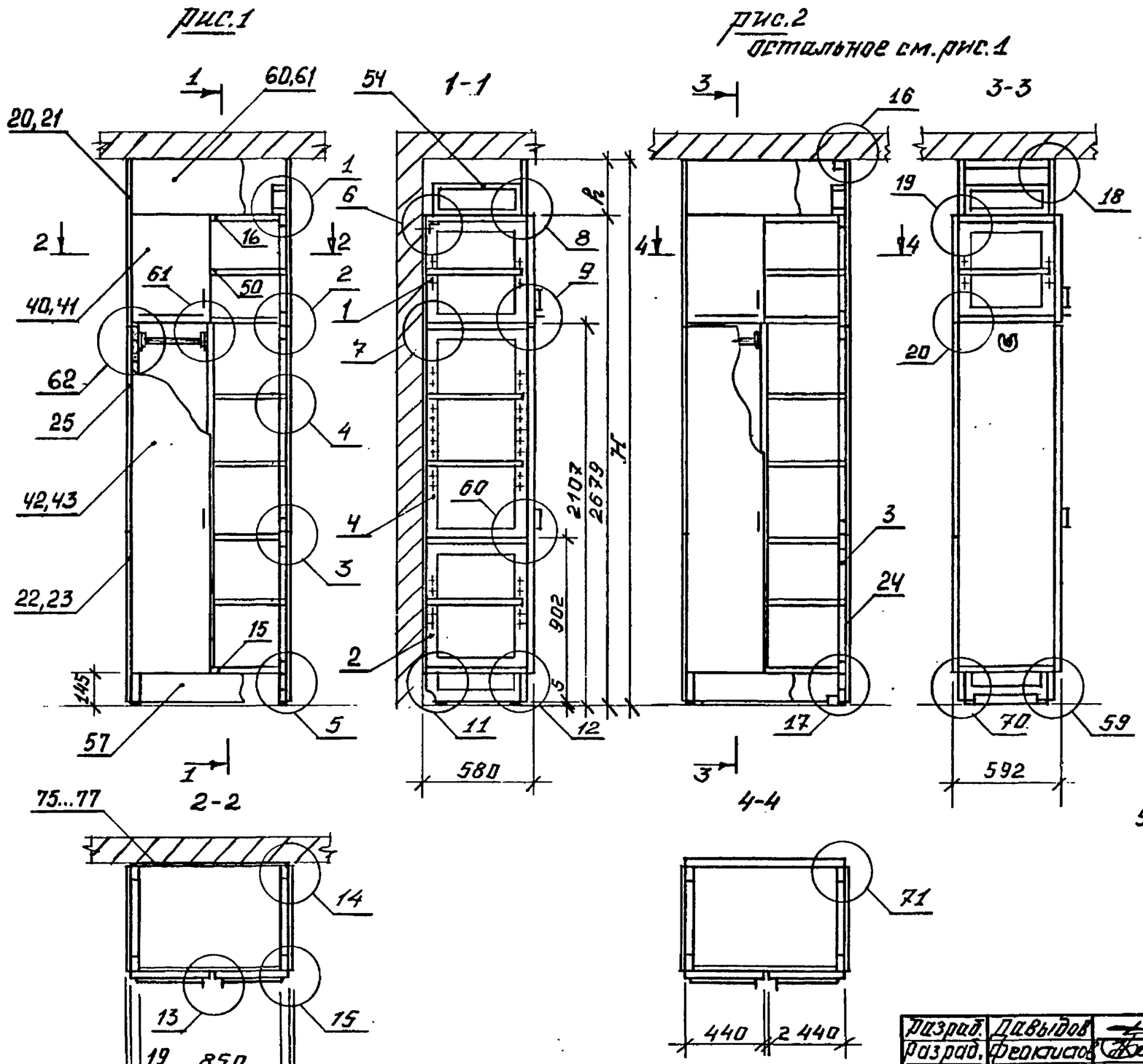

обозначение	Рис.	H,мм	h,мм
1.272.5-13.0-13	1	3000	321
-01		2740	61
-02	2	3000	321
-03		2740	61

Узлы см. докум. 1.272.5-13.0-4

Разраб.	Дивыдов		1.272.5-13.0-13
Разраб.	Феокистов		
Пров.	Куликов		Секция шкафная с шпангой и полками комбинированная. Схема расположения
Н.контр	Куликов		

Стадия	Лист	Листов
Р	1	5

ЦНИИЭП учебных зданий

Взам. инв. № | Подпись и дата | Инв. № подл.

Инв. № подл.	Подпись и дата	Взам. инв. №

Марка, поз.	Обозначение	Наименование	Кол. на исполн. 1.272.5-13.0-13 –										Масса, ед. кг.	Примечание
			–	01	02	03								
		Сборочные единицы												
1	1.272.5-13.1-01.0.01.0													
	-01	Рама	2	2	2	2							1,1	
2	-03	Рама	2	2									1,7	
3	-05	Рама			2	2							1,7	
4	-19	Рама	2	2	2	2							1,7	
15	1.272.5-13.1-01.0.02.0													
	-03	Стенка горизонтальн.		1		1							7,4	
16	-07	Стенка горизонтальн.	1		1								7,4	
17	-16	Стенка горизонтальн.	2	2	2	2							7,4	
19	1.272.5-13.1-05.0.01.0													
	-02	Перегородка	1	1	1	1							12,0	
20	1.272.5-13.1-01.0.03.0													
	-01	Стенка боковая	2		2								3,0	
21	-03	Стенка боковая		2		2							2,2	
22	-06	Стенка боковая	1	1									3,0	
23	-07	Стенка боковая	1	1									3,0	

Инв. № подл.	Подпись и дата	Взам. инв. №

Марка, поз.	Обозначение	Наименование	Кол. на исполн. 1.272.5-13.0-13 –										Масса, ед. кг.	Примечание
			–	01	02	03								
24	-09	Стенка боковая			2	2							3,0	
25	-18	Стенка боковая	2	2	2	2							4,0	
35	1.272.5-13.1-01.1.00.0	Стенка фасадная			1	1							5,8	
36	-03	Стенка фасадная			1	1							7,6	
37	-06	Стенка фасадная			1	1							11,6	
40	1.272.5-13.1-01.2.00.0	Дверь	1	1	1	1							2,8	
41	-01	Дверь	1	1	1	1							2,8	
42	-11	Дверь	1	1	1	1							9,6	
43	-12	Дверь	1	1	1	1							9,6	
50	1.272.5-13.1-01.0.04.0													
	-02	Полка	1	1	1	1							7,2	
51	-07	Полка	4	4	4	4							3,4	
54	1.272.5-13.1-01.0.05.0													
	-01	Рамка	2		2								0,8	
57	1.272.5-13.1-01.0.06.0	Плинтус	1	1	2	2							1,8	
60	1.272.5-13.1-01.0.07.0	Карниз	1		2								3,2	
	-05	Карниз		1		2							0,6	
64	1.272.5-13.1-01.0.08.0	Штанга	2	2	2	2							0,13	

Инв. № подл.	Подпись и дата	Взам. инв. №

Марка, поз.	Обозначение	Наименование	Кол. на исполн. 1.272.5-13.0-13 –										Масса, ед. кг.	Примечание
			–	01	02	03								
65	1.272.5-13.1-13.0.01.0	Опора	1	1	1	1							0,32	
		Детали												
75	1.272.5-13.1-01.0.00.1	Стенка задняя	1	1									2,0	
76	-13	Стенка задняя	1	1									6,9	
80	1.272.5-13.1-01.0.00.2	Брусок		1		2							0,4	
81	-05	Брусок			2	2							0,3	
82	-06	Брусок			2	2							0,3	
86	1.272.5-13.1-01.0.00.3	Угольник	1	1									0,04	
87	1.272.5-13.1-13.0.00.1	Штанга для плечиков	1	1	1	1							0,37	
		Прочие изделия												
96		Опора-наконечник 9.3-Д-09	4	4	4	4								Каталог ВПКТИМ
97		Ручка-скоба 1.1-Е	4	4	4	4								
98		Петля 4х шарнирн. 3.12-А-09	12	12	12	12								
99		Полкодержатель 5.4-Т-01	20	20	20	20								
100		Втулка 12.7-Б-01	96	96	96	96								

Формат А4

Инв. № подл.	Подпись и дата	Взам. инв. №

Марка, поз.	Обозначение	Наименование	Кол. на исполн. 1.272.5-13.0-13 –										Масса, ед. кг.	Примечание
			–	01	02	03								
101		Стяжка 2.2-Т	16	16	20	20								
102		Стяжка 2.2-Ф	4		4									
103		Гайка спец. Фит 574.01	4	4	4	4								
		Ногинский з-д												
		топл. аппаратур61												
105		Дюбель Тосс. инстр. завод	1	1	8	8								
106		Штанодержатель 7.4-В	2	2	2	2								
		Стандартные изделия												
		Шурупы ГОСТ 1144-80												
113		1-4×35.2.019		3	8	14								
114		1-4×60.2.019	2	2	2	2								
		Шурупы ГОСТ 1145-80												
116		2-3×20.2.019	114	110										
		Шурупы ГОСТ 1146-80												
123		1-4×30.2.019			34	34								
126		Болт М6×65.58.099												
		ГОСТ 7798-70	8	8	8	8								
127		Шайба 6.05.099												
		ГОСТ 6958-78	8	8	8	8								

Формат А4

Инв. № подл.	Подпись и дата	Взам. инв. №

№ строки	Наименование материала и единицы измерения	Коэф. отхода	Код материала	Кол. на исполн. 1.272.5-13.0-13-			
				–	01	02	03
1							
2	ДБСП-1,6 ГОСТ 9590-76, $м^2$		225621				
3	С учетом коэф. отхода	1,15		6,7	6,7	6,9	6,9
4							
5	Пиломатериалы		553100				
6	ГОСТ 8486-86 Е, $м^3$						
7	С учетом коэф. отхода	1,51		0,030	0,030	0,030	0,030
8							
9	Плита 16,0 Е1 ГОСТ 10632-89, $м^3$		553420				
10	С учетом коэф. отхода	1,15		0,054	0,054		
11							
12	Дет. мед. 16,0 Е1 ТУ13-04-02-87, $м^3$		553420				
13	С учетом коэф. отхода	1,15		0,062	0,062		
14							
15							

Разраб.	Феактистов		1.272.5-13.0-13 РМ
Пров.	Куликов		Секция шкафная со штангой и полкой комбинированная. Ведомость расхода материалов
Н.контр.	Куликов		Стадия: Р; Лист: 1; Листов: 2 — ЦНИИЭП учебных зданий

Формат А4

Инв. № подл.	Подпись и дата	Взам. инв. №

№ строки	Наименование материала и единицы измерения	Коэф. отхода	Код материала	Кол. на исполн. 1.272.5-13.0-13-			
				–	01	02	03
16							
17	ДВП-6,0 ТУ ОП 13-04-07-87, $м^2$		553600				
18	С учетом коэф. отхода	1,15				3,9	3,5
19							
20	ДВПО-6,0 ГОСТ 8904-81, $м^2$		553622				
21	С учетом коэф. отхода	1,15		3,9	3,5		
22							
23	ДВПО-4,0 ГОСТ 8904-81, $м^2$		553622				
24	С учетом коэф. отхода	1,15		2,6	2,6		
25							
26	Плита 16,0 ЦСП-1, $м^3$		553721				
27	ГОСТ 26816-86						
28	С учетом коэф. отхода	1,15				0,166	0,163
29							
30	Материал облицовочный 0,3;						
31	ТУ 13-817-82, $м^2$						
32	С учетом коэф. отхода	1,15				21,7	20,1
33							

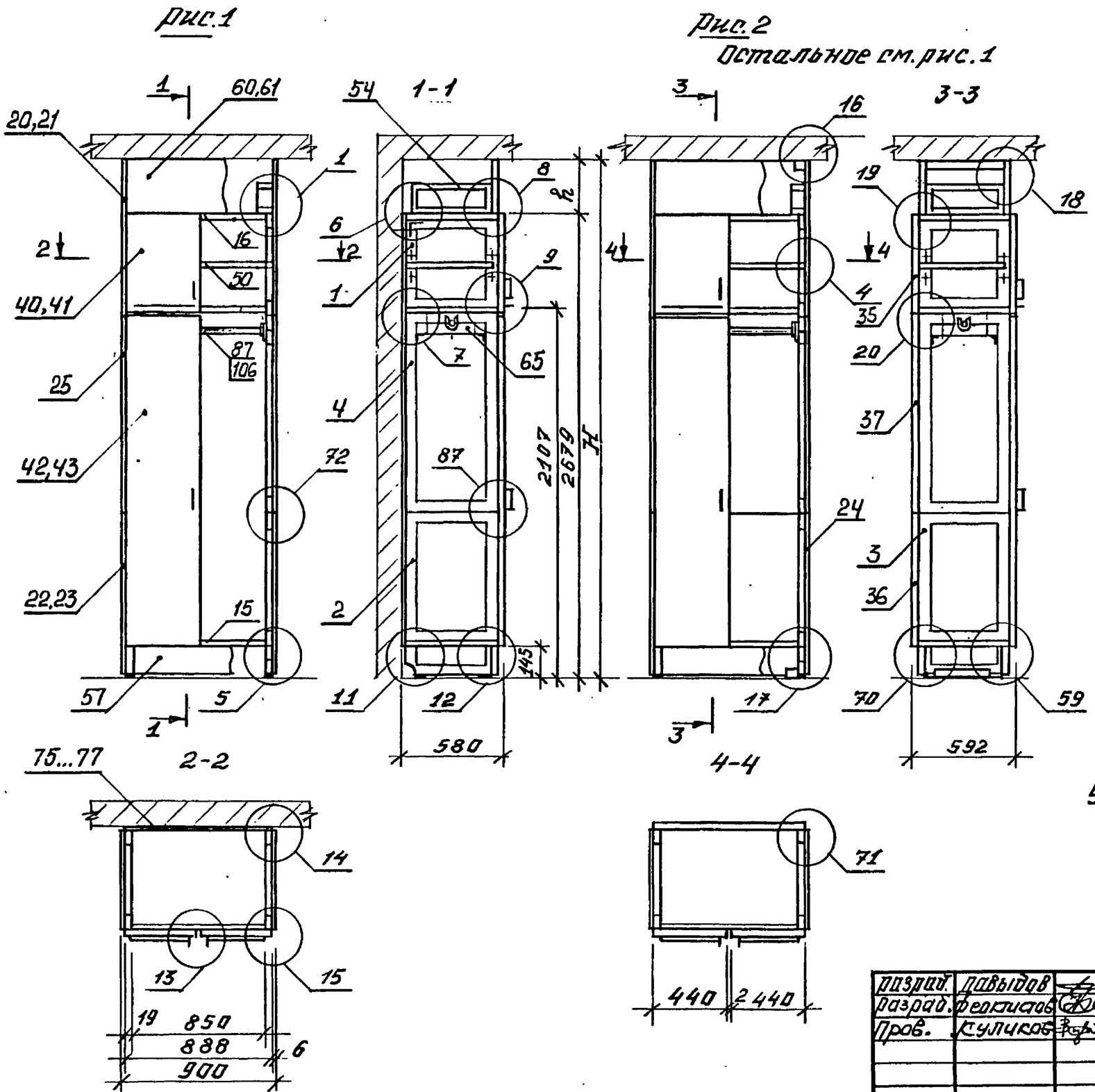

Обозначение	Рис.	H,мм	h,мм
1.272.5-13.0-14	1	3000	321
-01		2740	61
-02	2	3000	321
-03		2740	61

Узлы см. докум. 1.272.5-13.0-4

Разраб.	Павыдов		
Разраб.	Феклисов		
Пров.	Куликов		
Н.контр.	Куликов		

1.272.5-13.0-14

Секция шкафная со штангой и полкой

Схема расположения

Стадия	Лист	Листов
Р	1	5

ЦНИИЭП учебных зданий

Взам. инв. №

Подпись и дата

Инв. № подл.

Инв. № подл.	Подпись и дата	Взам. инв. №

Марка, поз.	Обозначение	Наименование	Кол. на исполн. 1.272.5-13.0-14 –										Масса, ед. кг.	Примечание
			–	01	02	03								
		Сборочные единицы												
1	1.272.5-13.1-01.0.01.0													
	-01	Рама	2	2	2	2							1,1	
2	-03	Рама	2	2									1,7	
3	-05	Рама			2	2							1,7	
4	-19	Рама	2	2	2	2							1,7	
15	1.272.5-13.1-01.0.02.0													
	-03	Стенка горизонтальн.	2	3	2	3							7,4	
16	-07	Стенка горизонтальн.	1		1								7,4	
20	1.272.5-13.1-01.0.03.0													
	-01	Стенка боковая	2		2								3,0	
21	-03	Стенка боковая		2		2							2,2	
22	-06	Стенка боковая	1	1									3,0	
23	-07	Стенка боковая	1	1									3,0	
24	-09	Стенка боковая			2	2							3,0	
25	-18	Стенка боковая	2	2	2	2							4,0	

Инв. № подл.	Подпись и дата	Взам. инв. №

Марка, поз.	Обозначение	Наименование	Кол. на исполн. 1.272.5-13.0-14 –										Масса, ед. кг.	Примечание
			–	01	02	03								
35	1.272.5-13.1-01.1.00.0	Стенка фасадная			1	1							5,8	
36	-03	Стенка фасадная			1	1							7,6	
37	-06	Стенка фасадная			1	1							11,6	
40	1.272.5-13.1-01.2.00.0	Дверь	1	1	1	1							2,8	
41	-01	Дверь	1	1	1	1							2,8	
42	-11	Дверь	1	1	1	1							9,6	
43	-12	Дверь	1	1	1	1							9,6	
50	1.272.5-13.1-01.0.04.0													
	-01	Полка	1	1	1	1							7,2	
54	1.272.5-13.1-01.0.05.0													
	-01	Рамка	2		2								0,8	
57	1.272.5-13.1-01.0.06.0	Плинтус	1	1	2	2							1,8	
60	1.272.5-13.1-01.0.07.0	Карниз	1		2								3,2	
	-05	Карниз		1		2							0,6	
64	1.272.5-13.1-01.0.08.0	Штанга	2	2	2	2							0,13	
65	1.272.5-13.1-13.0.01.0	Опора	2	2	2	2							0,32	
		Детали												

Инв. № подл.	Подпись и дата	Взам. инв. №

Марка, поз.	Обозначение	Наименование	Кол. на исполн. 1.272.5-13.0-14-										Масса, ед. кг.	Примечание
			–	01	02	03								
75	1.272.5-13.1-01.0.00.1	Стенка задняя	1	1									2,0	
76	–13	Стенка задняя	1	1									6,9	
80	1.272.5-13.1-01.0.00.2	Брусок		1		2							0,4	
81	–05	Брусок			2	2							0,3	
82	–06	Брусок			2	2							0,3	
86	1.272.5-13.1-01.0.00.3	Угольник	1	1									0,04	
87	1.272.5-13.1-13.0.00.1													
	–01	Штанга для плечиков	1	1	1	1							0,75	
		Прочие изделия												
96		Опора-наконечник												Каталог ВПСТИМ
		9.3-Д-04	4	4	4	4								
97		Ручка-скоба 1.1-Е	4	4	4	4								
98		Петля 4х шарнирн.												
		3.12-А-09	12	12	12	12								
99		Полкодержатель												
		5.4-Т-01	4	4	4	4								
100		Втулка 12.7-Б-01	96	96	96	96								
101		Стяжка 2.2-Т	16	16	20	20								

формат А4

Инв. № подл.	Подпись и дата	Взам. инв. №

Марка, поз.	Обозначение	Наименование	Кол. на исполн. 1.272.5-13.0-14 –										Масса, ед. кг.	Примечание
			–	01	02	03								
102		Стяжка 2.2-Ф	4		4									
103		Гайка специальн												
		фит 574.01	4	4	4	4								
		Ногинский з-д												
		топл. аппаратуры												
105		Дюбель московск. инстр. з-д	1	1	8	8								
106		Штангодержатель 7.4-В	2	2	2	2								
		Стандартные изделия												
		Шурупы ГОСТ 1144-80												
113		1-4×35.2.019		3	8	14								
114		1-4×60.2.019	4	4	4	4								
		Шурупы ГОСТ 1145-80												
116		2-3×20.2.019	114	110										
		Шурупы ГОСТ 1146-80												
123		1-4×30.2.019			34	34								
126		Болт М6×65.58.099												
		ГОСТ 7798-70	8	8	8	8								
127		Шайба 6.05.099												
		ГОСТ 6958-78	8	8	8	8								

формат А4

Инв. № подл.	Подпись и дата	Взам. инв. №

№ строки	Наименование материала и единицы измерения	Коэф. отхода	Код материала	Кол. на исполн. 1.272.5-13.0-14-			
				—	01	02	03
1							
2	ДБСП-1,6 ГОСТ 9590-76, $м^2$		225621				
3	с учетом коэф. отхода	1,15		4,6	4,6	4,8	4,8
4							
5	Пиломатериалы		553100				
6	ГОСТ 8486-86 Е, $м^3$						
7	с учетом коэф. отхода	1,51		0,028	0,028	0,028	0,028
8							
9	Плита 16,0 Е1 ГОСТ 10632-89, $м^3$		553420				
10	с учетом коэф. отхода	1,15		0,037	0,037		
11							
12	Дет. мед. 16,0 Е1 ТУ 13-04-02-87, $м^3$		553420				
13	с учетом коэф. отхода	1,15		0,046	0,042		
14							
15							

Разраб.	Феоктистов		1.272.5-13.0-14РМ
Пров.	Куликов		
Н. контр.	Куликов		Секция шкафная со штангой и полкой. Ведомость расхода материалов

Стадия	Лист	Листов
Р	1	2

ЦНИИЭП учебных зданий

Формат А4

Инв. № подл.	Подпись и дата	Взам. инв. №

№ строки	Наименование материала и единицы измерения	Коэф. отхода	Код материала	Кол. на исполн. 1.272.5-13.0-14-			
				—	01	02	03
16							
17	ДВП-6,0 ТУ ОП 13-04-07-87, $м^2$		553600				
18	с учетом коэф. отхода	1,15				3,9	3,5
19							
20	ДВПО-6,0 ГОСТ 8904-81, $м^2$		553622				
21	с учетом коэф. отхода	1,15		3,9	3,5		
22							
23	ДВПО-4,0 ГОСТ 8904-81, $м^2$		553622				
24	с учетом коэф. отхода	1,15		2,6	2,6		
25							
26	Плита 16,0 ЦСП-1, $м^3$		553721				
27	ГОСТ 26816-86						
28	с учетом коэф. отхода	1,15				0,135	0,125
29							
30	Материал облицовочный 0,3						
31	ТУ 13-817-82, $м^2$						
32	с учетом коэф. отхода	1,15				19,2	17,6
33							

1.272.5-13.0-14РМ

Лист 2

Формат А4

Рис.1

Рис.2
Остальное см.рис.1

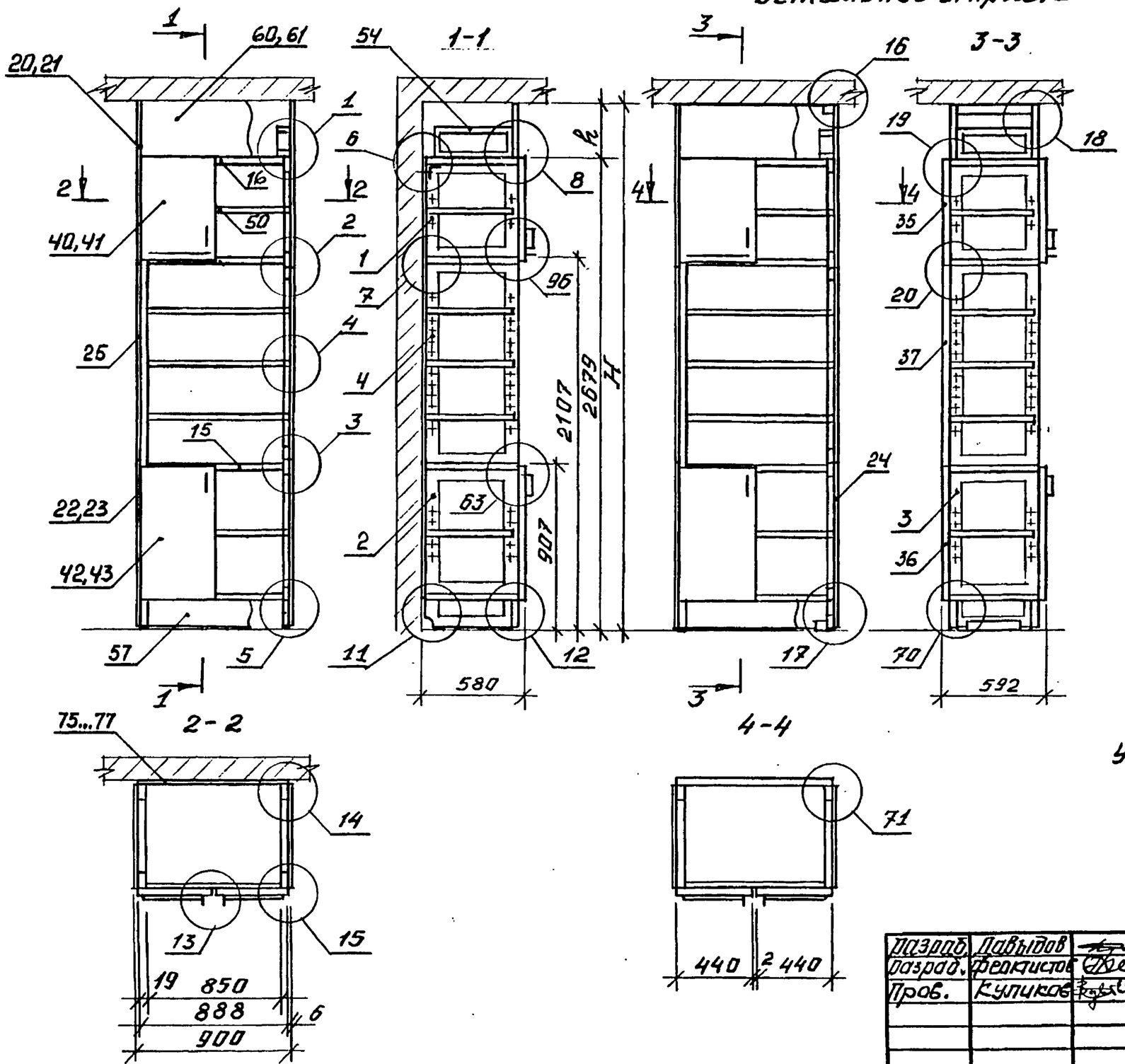

Обозначение	Рис.	H,мм	h,мм
1.272.5-13.0-15	1	3000	321
-01		2740	61
-02	2	3000	321
-03		2740	61

Узлы см. докум. 1.272.5-13.0-4

Разраб.	Давыдов		
Разраб.	Феокистов		
Пров.	Куликов		
Н. контр.	Куликов		

1.272.5-13.0-15

Секция шкафная с полками в нише

Схема расположения

Стадия	Лист	Листов
Р	1	5

ЦНИИЭП учебных зданий

Взам. инв. № | Подпись и дата | Инв. № подл.

Инв. № подл.	Подпись и дата	Взам. инв. №

Марка, поз.	Обозначение	Наименование	Кол. на исполн. 1.272.5-13.0-15 –	01	02	03							Масса, ед. кг.	Примечание
		Сборочные единицы												
1	1.272.5-13.1-01.0.01.0													
	-01	Рама	2	2	2	2							1,1	
2	-03	Рама	2	2									1,7	
3	-05	Рама			2	2							1,7	
4	-19	Рама	2	2	2	2							1,7	
15	1.272.5-13.1-01.0.02.0													
	-03	Стенка горизонтальн.	3	4	3	4							7,4	
16	-07	Стенка горизонтальн.	1		1								7,4	
20	1.272.5-13.1-01.0.03.0													
	-01	Стенка боковая	2		2								3,0	
21	-03	Стенка боковая		2		2							2,2	
22	-06	Стенка боковая	1	1									3,0	
23	-07	Стенка боковая	1	1									3,0	
24	-09	Стенка боковая			2	2							3,0	
25	-18	Стенка боковая	2	2	2	2							4,0	

Инв. № подл.	Подпись и дата	Взам. инв. №

Марка, поз.	Обозначение	Наименование	Кол. на исполн. 1.272.5-13.0-15 –	01	02	03							Масса, ед. кг.	Примечание
35	1.272.5-13.1-01.1.00.0	Стенка фасадная			1	1							5,8	
36	-03	Стенка фасадная			1	1							7,6	
37	-06	Стенка фасадная			1	1							11,6	
40	1.272.5-13.1-01.2.00.0	Дверь	1	1	1	1							2,8	
41	-01	Дверь	1	1	1	1							2,8	
42	-04	Дверь	1	1	1	1							3,7	
43	-05	Дверь	1	1	1	1							3,7	
50	1.272.5-13.1-01.0.04.0													
	-01	Полка	5	5	5	5							7,2	
54	1.272.5-13.1-01.0.05.0													
	-01	Рамка	2		2								0,8	
57	1.272.5-13.1-01.0.06.0	Плинтус	1	1	2	2							1,8	
60	1.272.5-13.1-01.0.07.0	Карниз	1		2								3,2	
61	-05	Карниз		1		2							0,6	
64	1.272.5-13.1-01.0.08.0	Штанга	2	2	2	2							0,13	
		Детали												

Инв. № подл.	Подпись и дата	Взам. инв. №

Марка, поз.	Обозначение	Наименование	Кол. на исполн. 1.272.5-13.0-15 –	01	02	03							Масса, ед. кг.	Примечание
75	1.272.5-13.1-01.0.00.1	Стенка задняя	1	1									2,0	
76	-05	Стенка задняя	1	1									2,7	
77	-09	Стенка задняя	1	1									4,2	
80	1.272.5-13.1-01.0.00.2	Брусок		1		2							0,4	
81	-05	Брусок			2	2							0,3	
82	-06	Брусок			2	2							0,3	
86	1.272.5-13.1-01.0.00.3	Угольник	1	1									0,04	
		Прочие изделия												
96		Опора-наконечник												
		9.3-II-04	4	4	4	4								
97		Ручка-скоба 1.1-Е	4	4	4	4								Каталог
98		Петля 4х шарнирн.												
		3.12-А-09	8	8	8	8								ВПКТИМ
99		Полкодержатель												
		5.4-Т-01	20	20	20	20								
100		Втулка 12.7-Б-01	96	96	96	96								
101		Стяжка 2.2-Т	20	20	24	24								

Инв. № подл.	Подпись и дата	Взам. инв. №

Марка, поз.	Обозначение	Наименование	Кол. на исполн. 1.272.5-13.0-15 –	01	02	03							Масса, ед. кг.	Примечание
102		Стяжка 2.2-Ф	4		4									
103		Гайка специальн.												
		ФИТ 574.01	4	4	4	4								
		Ногинский з-д												
		топл. аппаратуры												
105		Дюбель												
		Моск. инстр. з-д	1	1	8	8								
		Стандартные изделия												
		Шурупы ГОСТ 1144-80												
113		1-4×35.2.019		3	8	14								
		Шурупы ГОСТ 1145-80												
116		2-3×20.2.019	114	110										
		Шурупы ГОСТ 1146-80												
123		1-4×30.2.019			34	34								
126		Болт М6×65.58.099	[illegible]	[illegible]	[illegible]									
		ГОСТ 7798-70	8	8	8	8								
127		Шайба 6.05.099												
		ГОСТ 6958-78	8	8	8	8								

Инв. № подл.	Подпись и дата	Взам. инв. №

№ строки	Наименование материала и единицы измерения	Коэф. отхода	Код материала	Кол. на исполн. 1.272.5-13.0-15-			
				—	01	02	03
1							
2	ДБСП-1,6 ГОСТ 9590-76, $м^2$		225621				
3	с учетом коэф. отхода	1,15		9,9	10,1	9,9	10,1
4							
5	Пиломатериалы		553100				
6	ГОСТ 8486-86 Е, $м^3$						
7	с учетом коэф. отхода	1,51		0,030	0,030	0,030	0,030
8							
9	Плита 16,0 Е1 ГОСТ 10632-89, $м^3$		553420				
10	с учетом коэф. отхода	1,15		0,078	0,078		
11							
12	Дет. мед. 16,0 Е1 ТУ 13-04-02-87, $м^3$		553420				
13	с учетом коэф. отхода	1,15		0,026	0,023		
14							
15							

Разраб.	Феоктистов		1.272.5-13.0-15РМ
Пров.	Куликов		
Н. контр.	Куликов		Секция шкафная с полками в нише. Ведомость расхода материалов

Стадия	Лист	Листов
Р	1	2

ЦНИИЭП учебных зданий

Формат А4

Инв. № подл.	Подпись и дата	Взам. инв. №

№ строки	Наименование материала и единицы измерения	Коэф. отхода	Код материала	Кол. на исполн. 1.272.5-13.0-15-			
				—	01	02	03
16							
17	ДВП-6,0 ТУ ОП-13-04-07-87, $м^2$		553600				
18	с учетом коэф. отхода	1,15				3,9	3,5
19							
20	ДВПО-6,0 ГОСТ 8904-81, $м^2$		553622				
21	с учетом коэф. отхода	1,15		3,9	3,5		
22							
23	ДВПО-4,0 ГОСТ 8904-81, $м^2$		553622				
24	с учетом коэф. отхода	1,15		2,6	2,6		
25							
26	Плита 16,0 ЦСП-1, $м^3$		553721				
27	ГОСТ 26816-86						
28	с учетом коэф. отхода	1,15				0,155	0,146
29							
30	Материал облицовочный 0,3.						
31	ТУ 13-817-82, $м^2$						
32	с учетом коэф. отхода	1,15				17,1	15,4
33							

рис.1

рис.2
остальное см.рис.1

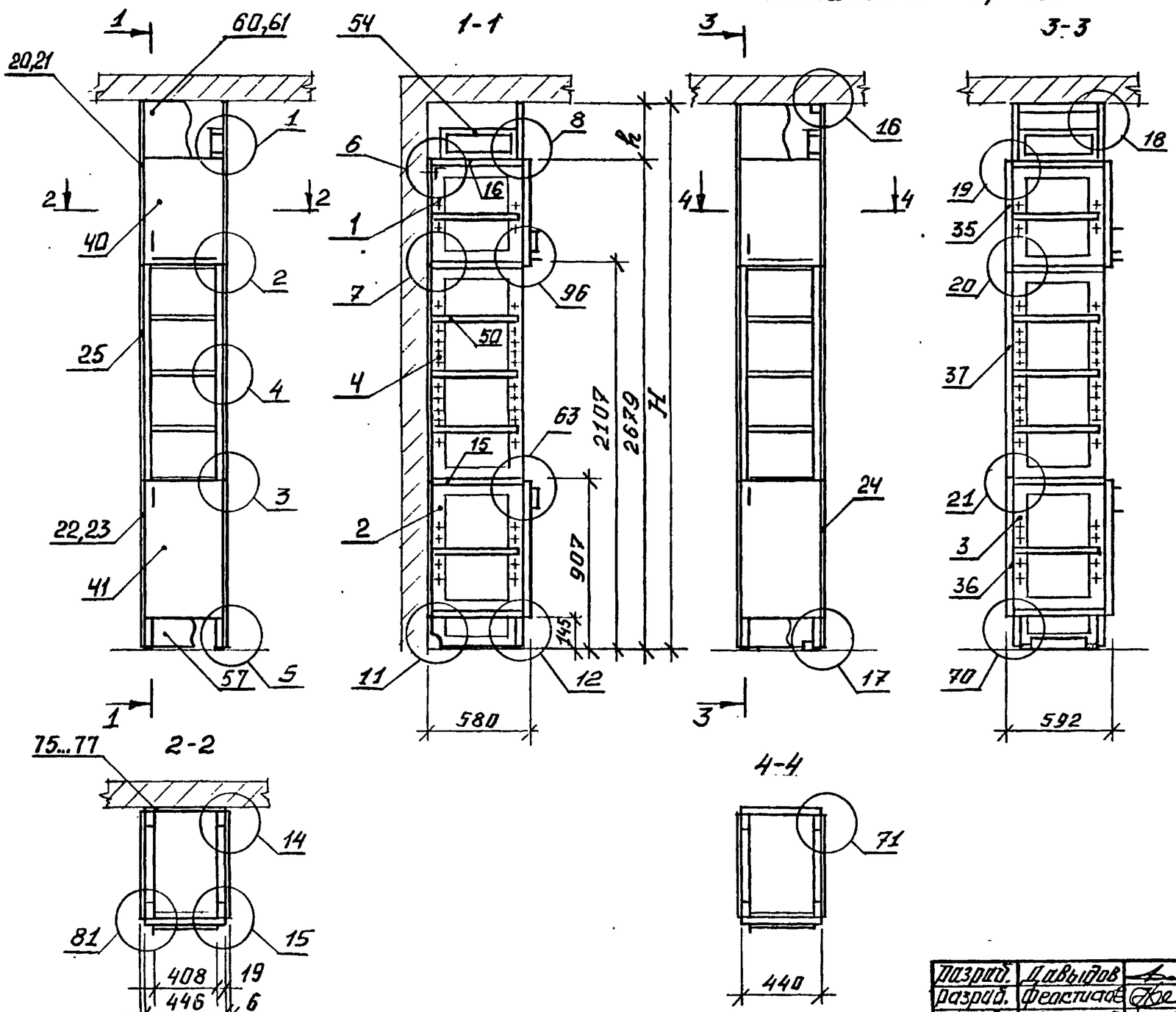

Узлы см.докум. 1.272.5-13.0-У

Обозначение	Рис.	H, мм	h, мм
1.272.5-13.0-16	1	3000	321
-01		2740	61
-02	2	3000	321
-03		2740	61

Разраб.	Давыдов		1.272.5-13.0-16
Разраб.	Феклистов		Секция шкафная с полками в нише, малая Схема расположения
Пров.	Куликов		Стадия Р · Лист 1 · Листов 5
Н.контр	Куликов		ЦНИИЭП учебных зданий

Взам. инв. № | Подпись и дата | Инв. № подл.

Инв. № подл.	Подпись и дата	Взам. инв. №

Марка, поз.	Обозначение	Наименование	Кол. на исполн. 1.272.5-13.0-16 –										Масса, ед. кг.	Примечание
			–	01	02	03								
		Сборочные единицы												
1	1.272.5-13.1-01.0.01.0													
	-01	Рама	2	2	2	2							1,1	
2	-03	Рама	2	2									1,7	
3	-05	Рама			2	2							1,7	
4	-19	Рама	2	2	2	2							1,7	
15	1.272.5-13.1-01.0.02.0													
	-09	Стенка горизонтальн.	3	4	3	4							3,6	
16	-10	Стенка горизонтальн.	1		1								3,6	
20	1.272.5-13.1-01.0.03.0													
	-01	Стенка боковая	2		2								3,0	
21	-03	Стенка боковая		2		2							2,2	
22	-06	Стенка боковая	1	1									3,0	
23	-07	Стенка боковая	1	1									3,0	
24	-09	Стенка боковая			2	2							3,0	
25	-19	Стенка боковая	2	2	2	2							4,0	

Инв. № подл.	Подпись и дата	Взам. инв. №

Марка, поз.	Обозначение	Наименование	Кол. на исполн. 1.272.5-13.0-16 –										Масса, ед. кг.	Примечание
			–	01	02	03								
35	1.272.5-13.1-01.1.00.0													
	-01	Стенка фасадная			1	1							2,9	
36	-04	Стенка фасадная			1	1							3,7	
37	-07	Стенка фасадная			1	1							5,8	
40	1.272.5-13.1-01.2.00.0	Дверь	1	1	1	1							2,8	
41	-04	Дверь	1	1	1	1							3,7	
50	1.272.5-13.1-01.0.04.0													
	-03	Полка	5	5	5	5							3,4	
54	1.272.5-13.1-01.0.05.0													
	-01	Рамка	2		2								0,8	
57	1.272.5-13.1-01.0.06.0													
	-01	Плинтус	1	1	2	2							0,9	
60	1.272.5-13.1-01.0.07.0													
	-01	Карниз	1		2								1,6	
61	-09	Карниз		1		2							0,3	
64	1.272.5-13.1-01.0.08.0	Штанга	1	1	1	1							0,13	
		Детали												

Инв. № подл.	Подпись и дата	Взам. инв. №

Марка, поз.	Обозначение	Наименование	Кол. на исполн. 1.272.5-13.0-16-										Масса, ед. кг.	Примечание
			—	01	02	03								
75	1.272.5-13.1-01.0.00.1													
	-03	Стенка задняя	1	1									1,0	
76	-07	Стенка задняя	1	1									1,3	
77	-11	Стенка задняя	1	1									2,1	
80	1.272.5-13.1-01.0.00.2													
	-01	Брусок		1		2							0,4	
81	-03	Брусок			2	2							0,3	
82	-04	Брусок			2	2							0,3	
86	1.272.5-13.1-01.0.00.3	Угольник	1	1									0,04	
		Прочие изделия												
96		Опора-наконечник												
		9.3-Д-04	4	4	4	4								
97		Ручка-скоба 1.1-Е	2	2	2	2								Каталог
98		Петля 4х шарнирн.												
		3.12-А-09	4	4	4	4								ВПКТИМ
99		Полкодержатель 5.4-Т-01	20	20	20	20								
100		Втулка 12.7-Б-01	96	96	96	96								
101		Стяжка 2.2-Т	20	20	24	24								

формат А4

Инв. № подл.	Подпись и дата	Взам. инв. №

Марка, поз.	Обозначение	Наименование	Кол. на исполн. 1.272.5-13.0-16-										Масса, ед. кг.	Примечание
			—	01	02	03								
102		Стяжка 2.2-Ф	4		4									
103		Гайка специальн.												
		ФИТ 574.01	2	2	2	2								
		Нагинский з-д												
		топл. аппаратуры												
105		Дюбель												
		Моск. инстр. з-д	1	1	8	8								
		Стандартные изделия												
		Шурупы ГОСТ 1144-80												
113		1-4×35.2.019		3	8	14								
		Шурупы ГОСТ 1145-80												
116		2-3×20.2.019	44	44										
		Шурупы ГОСТ 1146-80												
123		1-4×30.2.019			28	28								
126		Болт М6×65.58.099												
		ГОСТ 7798-70	8	8	8	8								
127		Шайба 6.05.099												
		ГОСТ 6958-78	8	8	8	8								

формат А4

Инв. № подл.	Подпись и дата	Взам. инв. №

№ строки	Наименование материала и единицы измерения	Коэф. отхода	Код материала	Кол. на исполн. 1.272.5-13.0-16-			
				–	01	02	03
1							
2	ДБСП-1,6 ГОСТ 9590-76, $м^2$		225621				
3	с учетом коэф. отхода	1,15		4,7	4,7	4,8	4,8
4							
5	Пиломатериалы		553100				
6	ГОСТ 8486-86Е, $м^3$						
7	с учетом коэф. отхода	1,51		0,028	0,028	0,028	0,028
8							
9	Плита 16,0Е1 ГОСТ 10632-89, $м^3$		553420				
10	с учетом коэф. отхода	1,15		0,038	0,038		
11							
12	Дет. мед. 16,0Е1 ТУ13-04-02-87, $м^3$		553420				
13	с учетом коэф. отхода	1,15		0,014	0,011		
14							
15							

Разраб.	Феоктистов		1.272.5-13.0-16 РМ
Пров.	Куликов		
Н. контр.	Куликов		Секция шкафная с полками в нише, малая. Ведомость расхода материалов

Стадия	Лист	Листов
Р	1	2

ЦНИИЭП учебных зданий

Формат А4

Инв. № подл.	Подпись и дата	Взам. инв. №

№ строки	Наименование материала и единицы измерения	Коэф. отхода	Код материала	Кол. на исполн. 1.272.5-13.0-16-			
				–	01	02	03
16							
17	ДВП-6,0 ТУ ОП 13-04-07-87, $м^2$		553600				
18	с учетом коэф. отхода	1,15				3,9	3,5
19							
20	ДВПО-6,0 ГОСТ 8904-81, $м^2$		553622				
21	с учетом коэф. отхода	1,15		3,9	3,5		
22							
23	ДВПО-4,0 ГОСТ 8904-81, $м^2$		553622				
24	с учетом коэф. отхода	1,15		1,3	1,3		
25							
26	Плита 16,0 ЦСП-1, $м^3$		553721				
27	ГОСТ 26816-86						
28	с учетом коэф. отхода	1,15				0,075	0,070
29							
30	Материал облицовочный 0,3						
31	ТУ 13-817-82, $м^2$						
32	с учетом коэф. отхода	1,15				12,3	11,0
33							

1.272.5-13.0-16 РМ

Лист 2

Формат А4

Рис.1

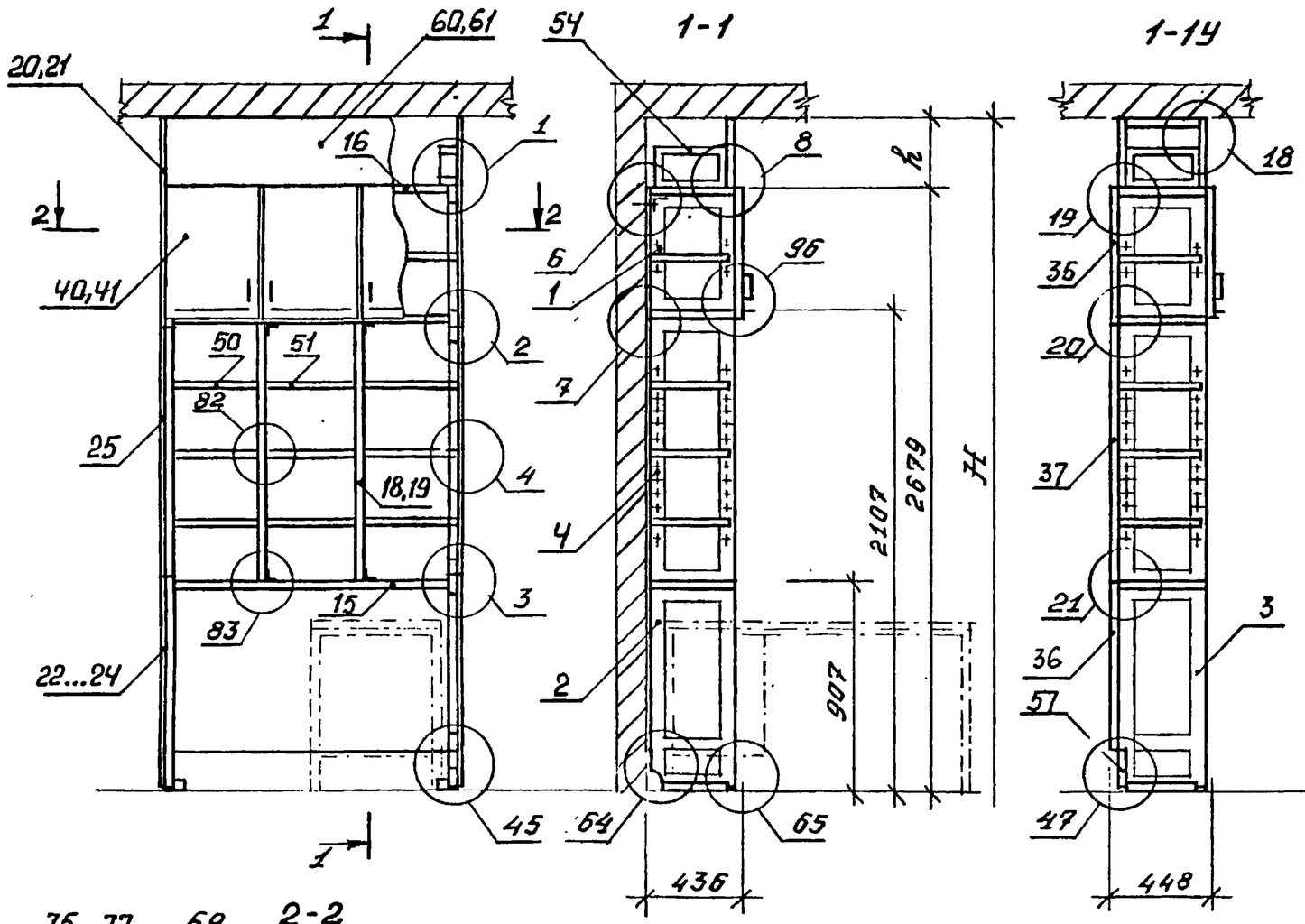

Рис.2
остальное см.рис.1

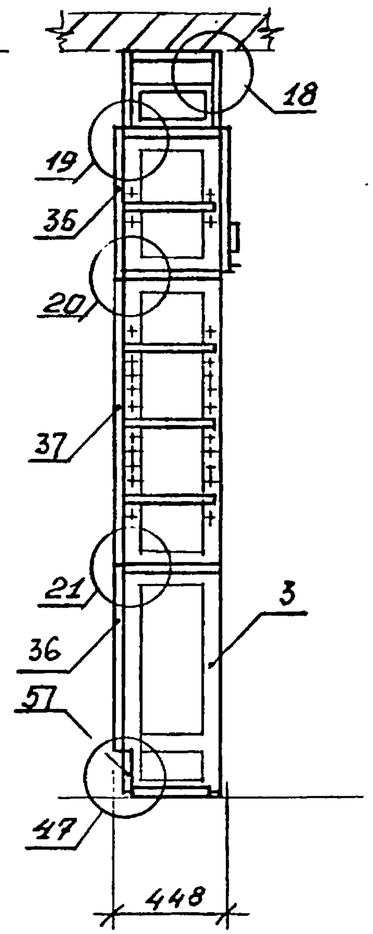

Обозначение	Рис.	H, мм	k, мм
1.272.5-13.0-17	1	3000	321
-01		2740	61
-02	2	3000	321
-03		2740	61

Узлы см. докум. 1.272.5-13.0-У

2-2

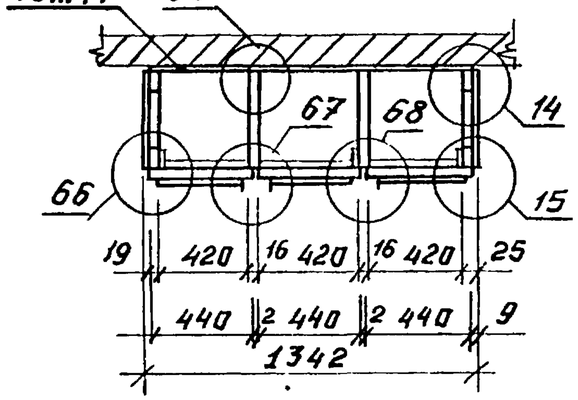

Разраб.	Павлов		1.272.5-13.0-17
Разраб.	Феоктистов		Секция шкафная с нишей для стола и открытыми полками. Схема расположения
Пров.	Куликов		Стадия: Р; Лист: 1; Листов: 5
Н.контр.	Куликов		ЦНИИЭП учебных зданий

Взам. инв. № | Подпись и дата | Инв. № подл.

Инв. № подл.	Подпись и дата	Взам. инв. №

Марка, поз.	Обозначение	Наименование	Кол. на исполн. 1.272.5-13.0-17-										Масса, ед. кг.	Примечание
			–	01	02	03								
		Сборочные единицы												
1	1.272.5-13.1-01.0.01.0	Рама	2	2	2	2							0,9	
2	-02	Рама	2	2									1,5	
3	-04	Рама			2	2							1,5	
4	-18	Рама	2	2	2	2							1,6	
15	1.272.5-13.1-01.0.02.0													
	-17	Стенка горизонтальн.	2	3	2	3							8,3	
16	-18	Стенка горизонтальн.	1		1								8,3	
18	1.272.5-13.1-05.0.01.0													
	-03	Перегородка	2	2	2	2							5,5	
19	-04	Перегородка	2	2	2	2							2,6	
20	1.272.5-13.1-01.0.03.0	Стенка боковая	2		2								2,3	
21	-02	Стенка боковая		2		2							1,6	
22	-04	Стенка боковая	1	1									2,3	
23	-05	Стенка боковая	1	1									2,3	
24	-08	Стенка боковая			2	2							2,3	
25	-17	Стенка боковая	2	2	2	2							3,0	

формат А4

Инв. № подл.	Подпись и дата	Взам. инв. №

Марка, поз.	Обозначение	Наименование	Кол. на исполн. 1.272.5-13.0-17-										Масса, ед. кг.	Примечание
			–	01	02	03								
35	1.272.5-13.1-01.1.00.0													
	-02	Стенка фасадная			1	1							8,7	
36	-05	Стенка фасадная			1	1							11,2	
37	-08	Стенка фасадная			1	1							17,4	
40	1.272.5-13.1-01.2.00.0	Дверь	2	2	2	2							2,8	
41	-01	Дверь	1	1	1	1							2,8	
50	1.272.5-13.1-01.0.04.0													
	-06	Полка	8	8	8	8							2,5	
51	-08	Полка	4	4	4	4							2,5	
54	1.272.5-13.1-01.0.05.0	Рамка	2		2								0,6	
57	1.272.5-13.1-01.0.06.0													
	-02	Плинтус			1	1							2,8	
60	1.272.5-13.1-01.0.07.0													
	-02	Карниз	1		2								4,8	
61	-06	Карниз		1		2							0,9	
64	1.272.5-13.1-01.0.08.0	Штанга	3	3	3	3							0,13	
		Детали												
68	1.272.5-13.1-17.0.00.1	Прокладка	2	2	2	2							0,010	

формат А4

Инв. № подл	Подпись и дата	Взам. инв. №

Марка, поз.	Обозначение	Наименование	Кол. на исполн. 1.272.5-13.0-17-										Масса, ед. кг.	Примечание
			–	01	02	03								
75	1.272.5-13.1-01.0.00.1													
	–04	Стенка задняя	1	1									3,0	
76	–08	Стенка задняя	1	1									4,0	
77	–12	Стенка задняя	1	1									6,4	
80	1.272.5-13.1-01.0.00.2													
	–02	Брусок		1		2							0,4	
81	–03	Брусок	2	2	2	2							0,2	
82	–04	Брусок			2	2							0,2	
86	1.272.5-13.1-01.0.00.3	Угольник	1	1									0,04	
		Прочие изделия												
96		Опора-наконечник	4	4	4	4								Каталог ВПКТИМ
		9.3-Д-04												
97		Ручка-скоба 1.1-Е	3	3	3	3								
98		Петля 4х шарнирн.												
		3.12-А-09	6	6	6	6								
99		Полкодержатель 5.4-Т-01	48	48	48	48								
100		Втулка 12.7-Б-01	204	204	204	204								
101		Стяжка 2.2-Т	12	12	16	16								

Инв. № подл	Подпись и дата	Взам. инв. №

Марка, поз.	Обозначение	Наименование	Кол. на исполн. 1.272.5-13.0-17-										Масса, ед. кг.	Примечание
			–	01	02	03								
102		Стяжка 2.2-Ф	4		4									
103		Гайка специальн.												
		Фит 574.01	6	6	6	6								
		Нагинский з-д												
		топл. аппаратуры												
105		Пюдель												
		Моск. инстр. з-д	1	1	8	8								
		Стандартные изделия												
		Шурупы ГОСТ 1144-80												
113		1-4×35.2.019		3	8	14								
		Шурупы ГОСТ 1145-80												
116		2-3×20.2.019	137	135										
117		2-4×16.2.019	16	16	16	16								
		Шурупы ГОСТ 1146-80												
123		1-4×30.2.019			36	36								
126		Болт М6×65.58.099												
		ГОСТ 7798-70	8	8	8	8								
127		Шайба 6.05.099												
		ГОСТ 6958-78	8	8	8	8								

Инв. № подл.	Подпись и дата	Взам. инв. №

№ строки	Наименование материала и единицы измерения	Коэф. отхода	Код материала	Кол. на исполн. 1.272.5-13.0-17-			
				—	01	02	03
1							
2	ДБСП-1,6 ГОСТ 9590-76, m^2		225621				
3	С учетом коэф. отхода	1,15		6,0	6,0	6,3	6,3
4							
5	Пиломатериалы		553100				
6	ГОСТ 8486-86 Е, m^3						
7	С учетом коэф. отхода	1,51		0,028	0,028	0,028	0,028
8							
9	Плита 16,0 Е1 ГОСТ 10632-89, m^3		553420				
10	С учетом коэф. отхода	1,15		0,066	0,066		
11							
12	Дет. тед. 16,0 Е1 ТУ13-04-02-87, m^3		553420				
13	С учетом коэф. отхода	1,15		0,022	0,015		
14							
15							

Разраб.	Феоктистов		1.272.5-13.0-17РМ
Пров.	Куликов		
Н. контр.	Куликов		Секция шкафная с нишей для стола и открытыми полками. Ведомость расхода материалов

Стадия	Лист	Листов
Р	1	2

ЦНИИЭП учебных зданий

Формат А4

Инв. № подл.	Подпись и дата	Взам. инв. №

№ строки	Наименование материала и единицы измерения	Коэф. отхода	Код материала	Кол. на исполн. 1.272.5-13.0-17-			
				—	01	02	03
16							
17	ДВП-6,0 ТУ ОП 13-04-07-87, m^2		553600				
18	С учетом коэф. отхода	1,15				2,9	2,6
19							
20	ДВПО-6,0 ГОСТ 8904-81, m^2		553622				
21	С учетом коэф. отхода	1,15		2,9	2,6		
22							
23	ДВПО-4,0 ГОСТ 8904-81, m^2		553622				
24	С учетом коэф. отхода	1,15		3,9	3,9		
25							
26	Плита 16,0 ЦСП-1, m^3		553721				
27	ГОСТ 26816-86						
28	С учетом коэф. отхода	1,15				0,207	0,201
29							
30	Материал облицовочный 0,3						
31	ТУ 13-817-82, m^2						
32	С учетом коэф. отхода	1,15				17,1	15,2
33							

Рис.1

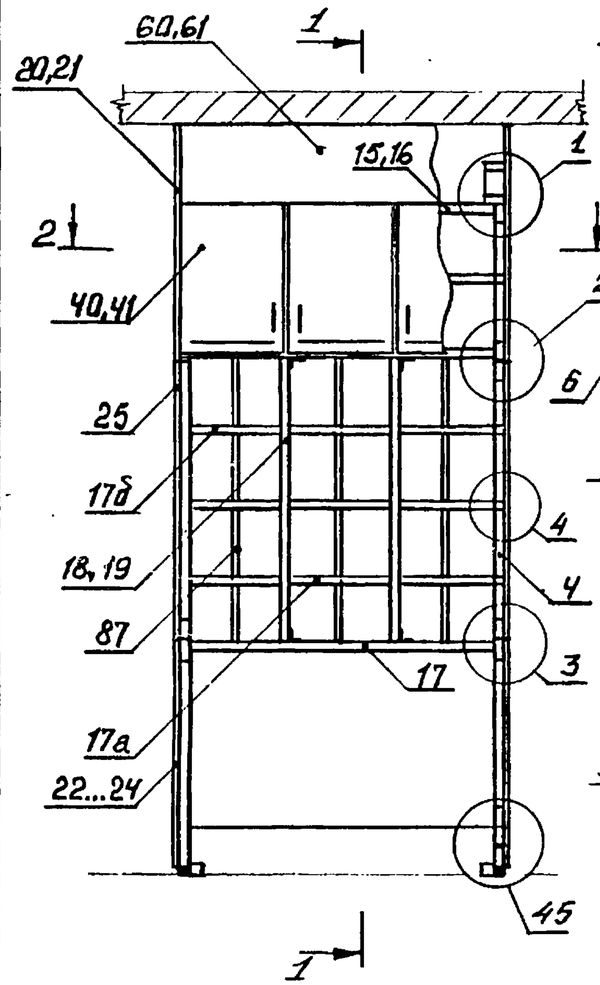

1-1

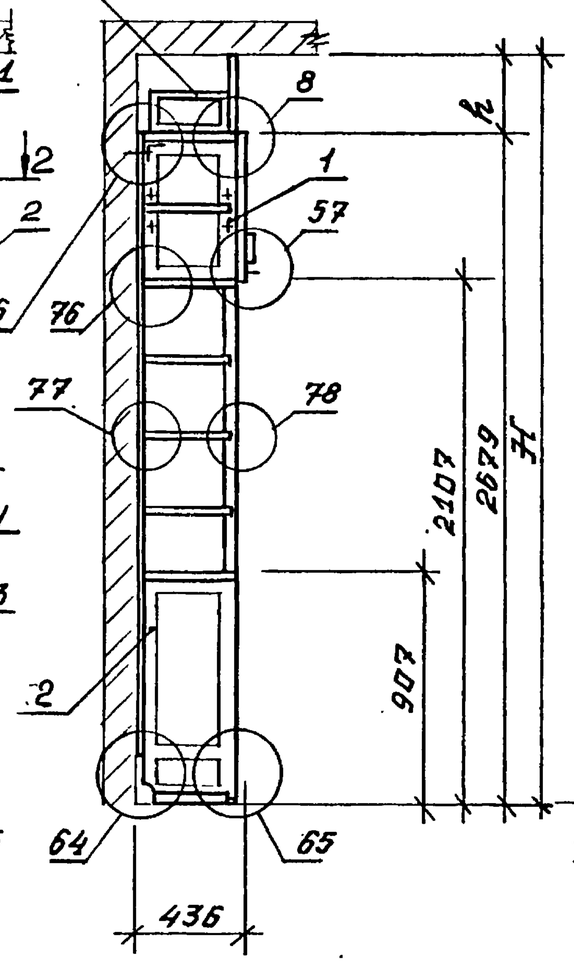

Рис.2
Остальное см.рис.1

1-1у

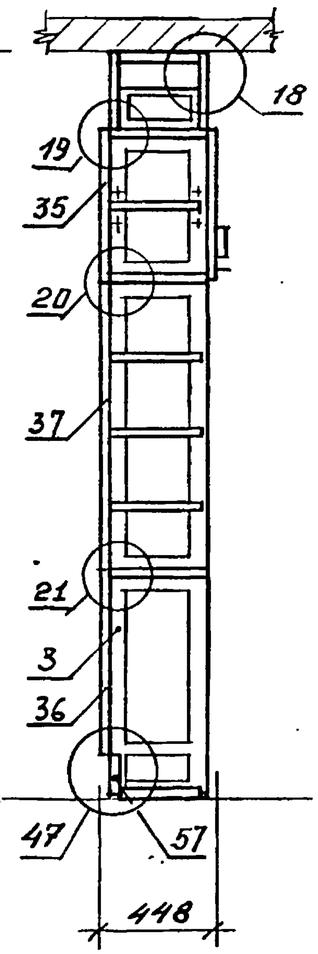

Обозначение	Рис.	H,мм	h,мм
1.272.5-13.0-18	1	3000	321
-01		2740	61
-02	2	3000	321
-03		2740	61

2-2

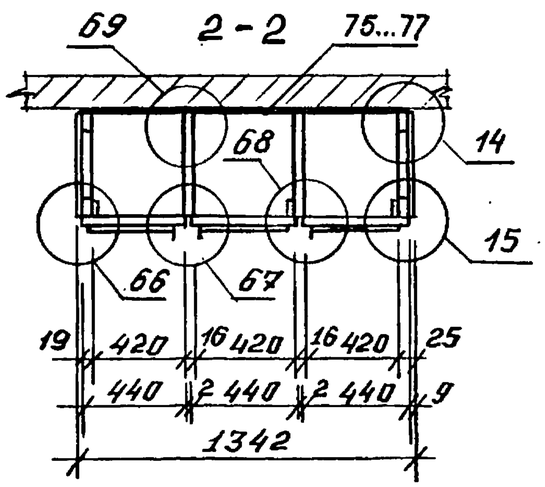

Узлы см. докум. 1.272.5-13.0-4

Разраб.	Давыдов		1.272.5-13.0-18
Разраб.	Фоактистов		
Пров.	Куликов		Секция шкафная с нишей для стола и ячейками
Н.контр	Куликов		Схема расположения

Стадия	Лист	Листов
Р	7	5

ЦНИИЭП учебных зданий

Взам. инв. № | Подпись и дата | Инв. № подл.

Инв. № подл.	Подпись и дата	Взам. инв. №

Марка, поз.	Обозначение	Наименование	Кол. на исполн. 1.272.5-13.0-18 –										Масса, ед. кг.	Примечание
			–	01	02	03								
		Сборочные единицы												
1	1.272.5-13.1-01.0.01.0	Рама	2	2	2	2							0,9	
2	-02	Рама	2	2									1,5	
3	-04	Рама			2	2							1,5	
4	-20	Рама	2	2	2	2							1,6	
15	1.272.5-13.1-01.0.02.0													
	-17	Стенка горизонтальн.		1		1							8,3	
16	-18	Стенка горизонтальн.	1		1								8,3	
17	-19	Стенка горизонтальн.	2	2	2	2							8,3	
17а	-20	Стенка горизонтальн.	3	3	3	3							2,7	
17б	-21	Стенка горизонтальн.	6	6	6	6							2,7	
18	1.272.5-13.1-05.0.01.0													
	-04	Перегородка	2	2	2	2							2,6	
19	-05	Перегородка	2	2	2	2							5,5	
20	1.272.5-13.1-01.0.03.0	Стенка боковая	2		2								2,3	
21	-02	Стенка боковая		2		2							1,6	
22	-04	Стенка боковая	1	1									2,3	
23	-05	Стенка боковая	1	1									2,3	
24	-08	Стенка боковая			2	2							2,3	

Инв. № подл.	Подпись и дата	Взам. инв. №

Марка, поз.	Обозначение	Наименование	Кол. на исполн. 1.272.5-13.0-18 –										Масса, ед. кг.	Примечание
			–	01	02	03								
25	-17	Стенка боковая	2	2	2	2							3,0	
35	1.272.5-13.1-01.1.00.0													
	-02	Стенка фасадная			1	1							8,7	
36	-05	Стенка фасадная			1	1							11,2	
37	-08	Стенка фасадная			1	1							17,4	
40	1.272.5-13.1-01.2.00.0	Дверь	2	2	2	2							2,8	
41	-01	Дверь	1	1	1	1							2,8	
50	1.272.5-13.1-01.0.04.0													
	-07	Полка	2	2	2	2							2,5	
51	-08	Полка	1	1	1	1							2,5	
54	1.272.5-13.1-01.0.05.0	Рамка	2		2								0,6	
57	1.272.5-13.1-01.0.06.0													
	-02	Плинтус			1	1							2,8	
60	1.272.5-13.1-01.0.07.0													
	-02	Карниз	1		2								4,8	
61	-06	Карниз		1		2							0,9	
64	1.272.5-13.1-01.0.08.0	Штанга	3	3	3	3							0,13	
		Детали												
68	1.272.5-13.1-17.0.00.1	Прокладка	2	2	2	2							0,010	

Инв. № подл.	Подпись и дата	Взам. инв. №

Марка, поз.	Обозначение	Наименование	Кол. на исполн. 1.272.5-13.0-18-										Масса, ед. кг.	Примечание
			–	01	02	03								
75	1.272.5-13.1-01.0.00.1													
	-04	Стенка задняя	1	1									3,0	
76	-08	Стенка задняя	1	1									4,0	
77	-12	Стенка задняя	1	1									6,4	
80	1.272.5-13.1-01.0.00.2													
	-02	Брусок		1		2							0,4	
81	-03	Брусок	2	2	2	2							0,2	
82	-04	Брусок			2	2							0,2	
86	1.272.5-13.1-01.0.00.3	Угольник	1	1									0,04	
87	1.272.5-13.1-18.0.00.1	Перегородка	12	12	12	12							0,9	
88	1.272.5-13.1-18.0.00.2	Скоба	24	24	24	24							0,02	
		Прочие изделия												
96		Опора-наконечник 9.3-Д-04	4	4	4	4								Каталог ВПКТИМ
97		Ручка-скоба 1.1-Е	3	3	3	3								
98		Петля 4х шарн. 3.12-А-09	6	6	6	6								
99		Полкодержатель 5.4-Т-01	12	12	12	12								
100		Втулка 12.7-Б-01	36	36	36	36								
101		Стяжка 2.2-Т	12	12	12	12								
102		Стяжка 2.2-Ф	4		4									

формат А4

Инв. № подл.	Подпись и дата	Взам. инв. №

Марка, поз.	Обозначение	Наименование	Кол. на исполн. 1.272.5-13.0-18-										Масса, ед. кг.	Примечание
			–	01	02	03								
103		Гайка специальн.												
		Фит 574.01	6	6	6	6								
		Ногинский з-д												
		топл. аппаратуры												
105		Дюбель Моск. инстр. з-д	1	1	8	8								
		Стандартные изделия												
		Шурупы ГОСТ 1144-80												
113		1-4×35.2.019		3	8	14								
		Шурупы ГОСТ 1145-80												
116		2-3×20.2.019	137	135										
117		2-4×16.2.019	52	52	52	52								
		Шурупы ГОСТ 1146-80												
123		1-4×30.2.019			36	36								
126		Болт М6×65.58.099												
		ГОСТ 7798-70	8	8	8	8								
127		Шайба 6.05.099												
		ГОСТ 6958-78	8	8	8	8								

формат А4

Инв. № подл.	Подпись и дата	Взам. инв. №

№ строки	Наименование материала и единицы измерения	Коэф. отхода	Код материала	Кол. на исполн. 1.272.5-13.0-18-			
				—	01	02	03
1	ДБСП-1,6 ГОСТ 9590-76, $м^2$		225621				
2	с учетом коэф. отхода	1,15		6,0	6,0	6,3	6,3
3							
4	фанера 10,0 ГОСТ 3916.2-90, $м^2$		551200				
5	с учетом коэф. отхода	1,15		1,5	1,5	1,5	1,5
6							
7	Пиломатериалы		553100				
8	ГОСТ 8486-86Е, $м^3$						
9	с учетом коэф. отхода	1,51		0,028	0,028	0,028	0,028
10							
11	Плита 16,0Е1 ГОСТ 10632-89, $м^3$		553420				
12	с учетом коэф, отхода	1,15		0,066	0,066		
13							
14	Дет.тед, 16,0Е1 ТУ 13-04-02-87, $м^3$		553420				
15	с учетом коэф. отхода	1,15		0,022	0,015		

Разраб.	Феоктистов		1.272.5-13.0-18 РМ
Пров.	Куликов		
Н. контр.	Куликов		Секция шкафная с нишей для стола и ячейками. Ведомость расхода материалов

Стадия	Лист	Листов
Р	1	2

ЦНИИЭП учебных зданий

Формат А4

Инв. № подл.	Подпись и дата	Взам. инв. №

№ строки	Наименование материала и единицы измерения	Коэф. отхода	Код материала	Кол. на исполн. 1.272.5-13.0-18-			
				—	01	02	03
16	ДВП-6,0 ТУ ОП13-04-07-87, $м^2$		553600				
17	с учетом коэф. отхода	1,15				2,9	2,6
18							
19	ДВПО-6,0 ГОСТ 8904-81, $м^2$		553622				
20	с учетом коэф. отхода	1,15		2,9	2,6		
21							
22	ДВПО-4,0 ГОСТ 8904-81, $м^2$		553622				
23	с учетом коэф отхода	1,15		3,9	3,9		
21							
25	Плита 16,0 ЦСП-1		553721				
26	ГОСТ 26816-86						
27	с учетом коэф. отхода	1,15.				0,207	0,201
28							
29	Материал облицовочный 0,3						
30	ТУ 13-817-82, $м^2$						
31	с учетом коэф. отхода	1,15				17,1	15,2
32							
33							

1.272.5-13.0-18РМ

Лист 2

Формат А4

Рис.1

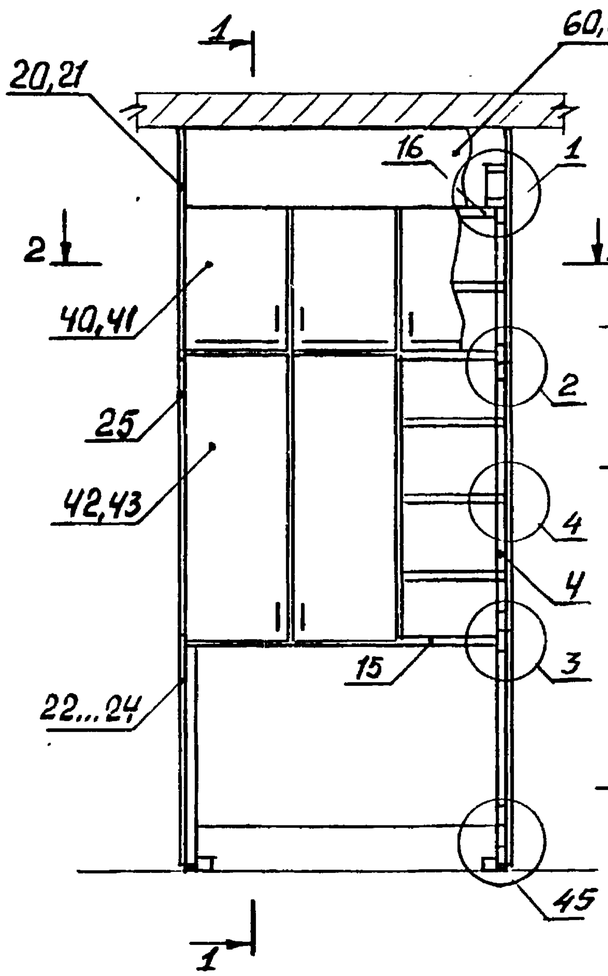

1-1

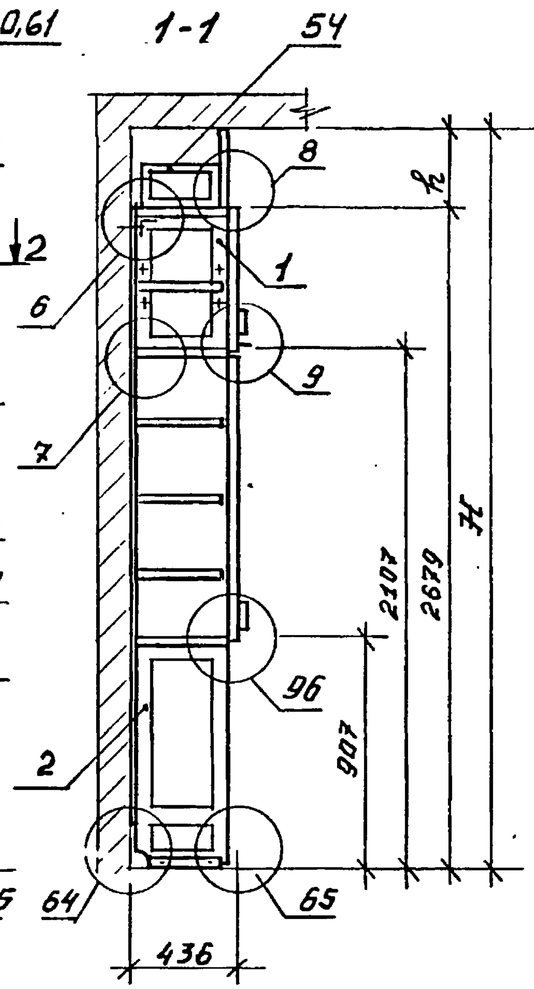

Рис.2
Остальное см.рис.1
1-1у

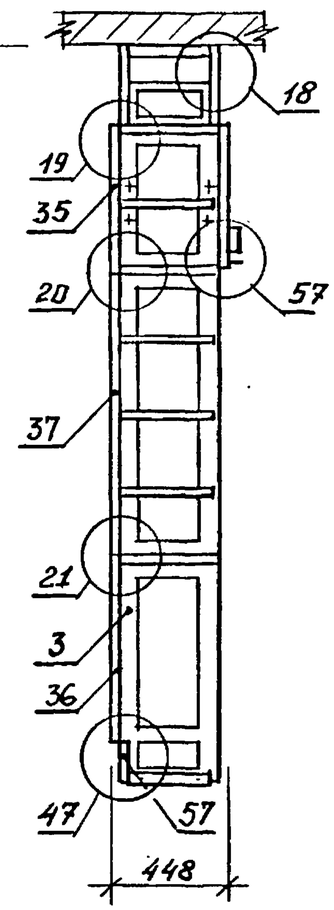

Обозначение	Рис.	H, мм	h, мм
1.272.5-13.0-19	1	3000	321
-01		2740	61
-02	2	3000	321
-03		2740	61

2-2

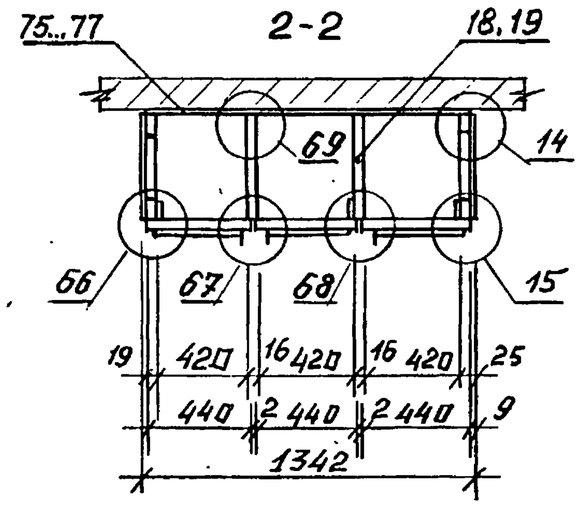

Узлы см. докум. 1.272.5-13.0-4

Разраб.	Павлов		1.272.5-13.0-19
Разраб.	Феактистов		Секция шкафная с нишей для стола комбинированная. Схема расположения
Пров.	Куликов		
Н.контр.	Куликов		

Стадия	Лист	Листов
Р	4	5

ЦНИИЭП учебных зданий

Взам. инв. № | Подпись и дата | Инв. № подл.

Инв. № подл.	Подпись и дата	Взам. инв. №

Марка, поз.	Обозначение	Наименование	Кол. на исполн. 1.272.5-13.0-19 –										Масса, ед. кг.	Примечание
			–	01	02	03								
		Сборочные единицы												
1	1.272.5-13.1-01.0.01.0	Рама	2	2	2	2							0,9	
2	–02	Рама	2	2									1,5	
3	–04	Рама			2	2							1,5	
4	–18	Рама	2	2	2	2							16	
15	1.272.5-13.1-01.0.02.0													
	–17	Стенка горизонтальн.	2	3	2	3							8,3	
16	–18	Стенка горизонтальн.	1		1								8,3	
18	1.272.5-13.1-05.0.01.0													
	–03	Перегородка	2	2	2	2							5,5	
19	–04	Перегородка	2	2	2	2							2,6	
20	1.272.5-13.1-01.0.03.0	Стенка боковая	2		2								2,3	
21	–02	Стенка боковая		2		2							1,6	
22	–04	Стенка боковая	1	1									2,3	
23	–05	Стенка боковая	1	1									2,3	
24	–08	Стенка боковая			2	2							2,3	
25	–17	Стенка боковая	2	2	2	2							3,0	

Формат А4

Инв. № подл.	Подпись и дата	Взам. инв. №

Марка, поз.	Обозначение	Наименование	Кол. на исполн. 1.272.5-13.0-19 –										Масса, ед. кг.	Примечание
			–	01	02	03								
35	1.272.5-13.1-01.1.00.0													
	–02	Стенка фасадная			1	1							8,7	
36	–05	Стенка фасадная			1	1							11,2	
37	–08	Стенка фасадная			1	1							17,4	
40	1.272.5-13.1-01.2.00.0	Дверь	2	2	2	2							2,8	
41	–01	Дверь	1	1	1	1							2,8	
42	–06	Дверь	1	1	1	1							5,9	
43	–07	Дверь	1	1	1	1							5,9	
50	1.272.5-13.1-01.0.04.0													
	–07	Полка	8	8	8	8							2,5	
51	–08	Полка	4	4	4	4							2,5	
54	1.272.5-13.1-01.0.05.0	Рамка	2		2								0,6	
57	1.272.5-13.1-01.0.06.0													
	–02	Плинтус			1	1							2,8	
60	1.272.5-13.1-01.0.07.0													
	–02	Карниз	1		2								4,8	
61	–06	Карниз		1		2							0,9	
65	1.272.5-13.1-01.0.08.0	Штанга	3	3	3	3							0,13	
		Детали												

Формат А4

Инв. № подл.	Подпись и дата	Взам. инв. №

Марка, поз.	Обозначение	Наименование	Кол. на исполн. 1.272.5-13.0-19-										Масса, ед. кг.	Примечание
			–	01	02	03								
68	1.272.5-13.1-17.0.00.1	Прокладка	5	5	5	5							0,010	
75	1.272.5-13.1-01.0.00.1													
	-04	Стенка задняя	1	1									3,0	
76	-08	Стенка задняя	1	1									4,0	
77	-12	Стенка задняя	1	1									6,4	
80	1.272.5-13.1-01.0.00.2													
	-02	Брусок		1		2							0,4	
81	-03	Брусок	2	2	2	2							02	
82	-04	Брусок			2	2							0,2	
86	1.272.5-13.1-01.0.00.3	Угольник	1	1									0,04	
		Прочие изделия												
96		Опора-наконечник												Каталог ВПКТИМ
		9.3-Д-04	4	4	4	4								
97		Ручка-скоба 1.1-Е	6	6	6	6								
98		Петля 4х шарнирн.												
		3.12-А-09	12	12	12	12								
99		Полкодержатель 5.4-Т-01	48	48	48	48								
100		Втулка 12.7-Б-01	204	204	204	204								
101		Стяжка 2.2-Т	12	12	16	16								

Формат А4

Инв. № подл.	Подпись и дата	Взам. инв. №

Марка, поз.	Обозначение	Наименование	Кол. на исполн. 1.272.5-13.0-19-										Масса, ед. кг.	Примечание
			–	01	02	03								
102		Стяжка 2.2-Ф												
103		Гайка специальн.												
		фит 574.01	6	6	6	6								
		Ногинский з-д												
		топл. аппаратуры												
105		Дюбель												
		Моск. инстр. з-д	1	1	8	8								
		Стандартные изделия												
		Шурупы ГОСТ 1144-80												
113		1-4х35.2.019		3	8	14								
		Шурупы ГОСТ 1145-80												
116		2-3х20.2.019	137	135										
117		2-4х16.2.019	16	16	16	16								
		Шурупы ГОСТ 1146-80												
123		1-4х30.2.019			36	36								
126		Болт М6х65.58.099												
		ГОСТ 7798-70	8	8	8	8								
127		Шайба 6.05.099												
		ГОСТ 6958-78	8	8	8	8								

Формат А4

Инв. № подл.	Подпись и дата	Взам. инв. №

№ строки	Наименование материала и единицы измерения	Коэф. отхода	Код материала	Кол. на исполн. 1.272.5-13.0-19-			
				—	01	02	03
1							
2	ДБСП-1,6 ГОСТ 9590-76, $м^2$		225621				
3	с учетом коэф. отхода	1,15		6,0	6,0	6,3	6,3
4							
5	Пиломатериалы		553100				
6	ГОСТ 8486-86Е, $м^3$						
7	с учетом коэф. отхода	1,51		0,028	0,028	0,028	0,028
8							
9	Плита 16,0Е1 ГОСТ 10632-89, $м^3$		553420				
10	с учетом коэф. отхода	1,15		0,066	0,066		
11							
12	Дет.мед.16,0Е1 ТУ13-04-02-87, $м^3$		553420				
13	с учетом коэф. отхода	1,15		0,041	0,035		
14							
15							

Разраб.	Федистов		1.272.5-13.0-19 РМ
Пров.	Куликов		
Н.контр.	Куликов		Секция шкафная с нишей для стола комбинированная. Ведомость расхода материалов

Стадия	Лист	Листов
Р	1	2

ЦНИИЭП учебных зданий

Формат А4

Инв. № подл.	Подпись и дата	Взам. инв. №

№ строки	Наименование материала и единицы измерения	Коэф. отхода	Код материала	Кол. на исполн. 1.272.5-13.0-19-			
				—	01	02	03
16							
17	ДВП-6,0 ТУ ОП13-04-07-87, $м^2$		553600				
18	с учетом коэф. отхода	1,15				2,9	2,6
19							
20	ДВПО-6,0 ГОСТ 8904-81, $м^2$		553622				
21	с учетом коэф. отхода	1,15		2,9	2,6		
22							
23	ДВПО-4,0 ГОСТ 8904-81, $м^2$		553622				
21	с учетом коэф. отхода	1,15		3,9	3,9		
25							
26	Плита 16,0 ЦСП-1, $м^3$		553721				
27	ГОСТ 26816-86						
28	с учетом коэф. отхода	1,15				0,227	0,221
29							
30	Материал облицовочный 0,3						
31	ТУ 13-817-82, $м^2$						
32	с учетом коэф. отхода					19,5	17,6
33							

Рис.1

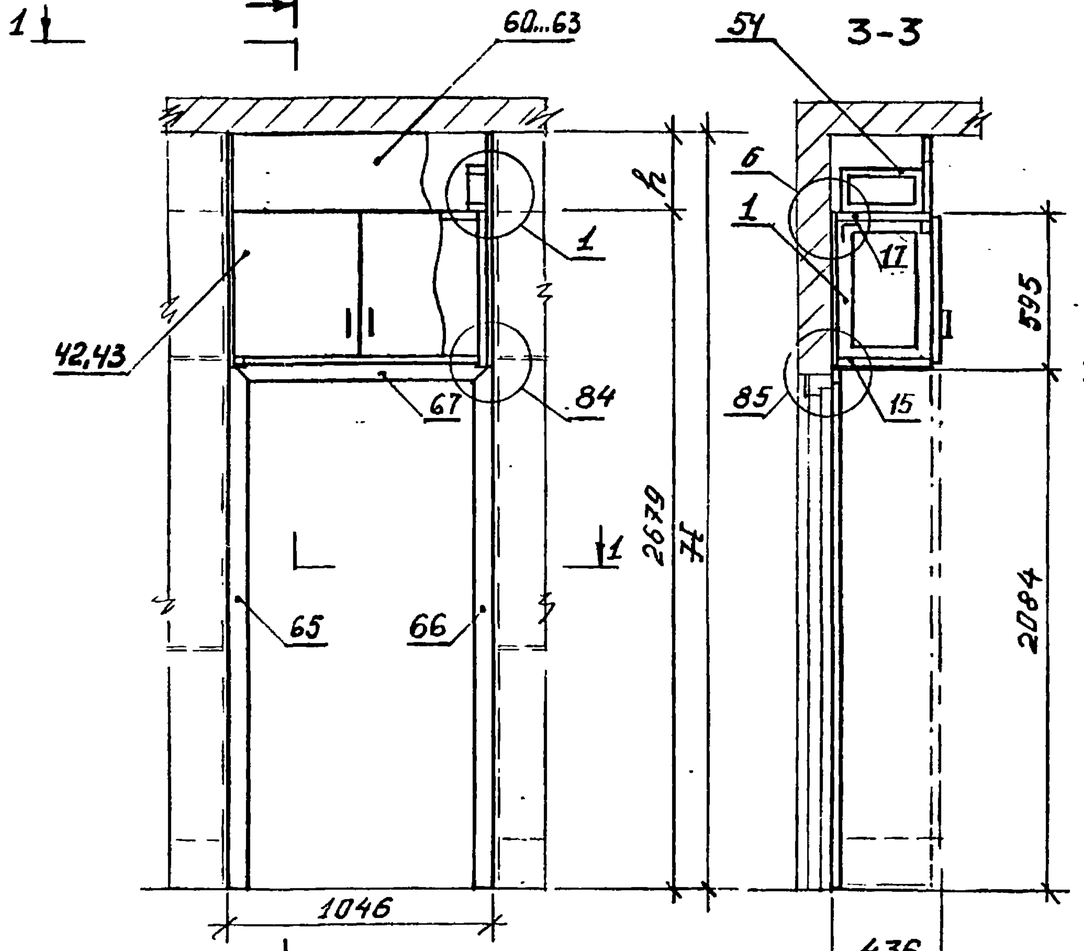

Рис.2

Остальное см.рис.1

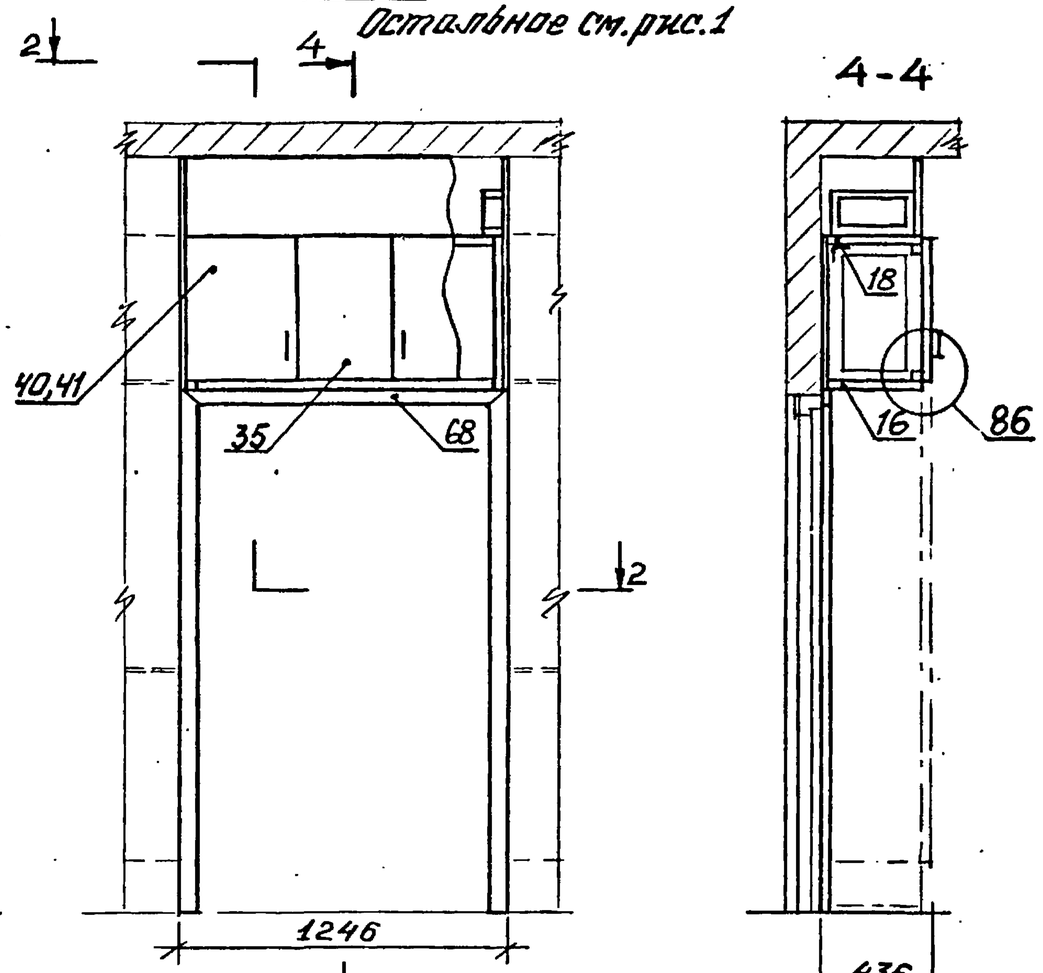

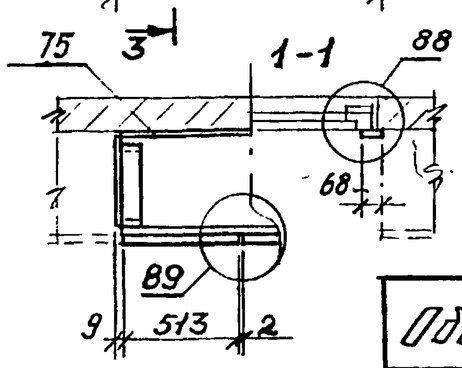

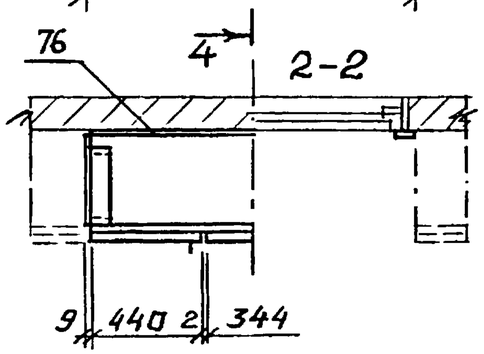

Узлы ст. докум. 1.272.5-13.0-У

Обозначение	Рис.	H, мм	h, мм
1.272.5-13.0-20	1	3000	321
-01		2740	61
-02	2	3000	321
-03		2740	61

Разраб.	Давыдов		1.272.5-13.0-20
Разраб.	Феоктисто		
Пров.	Кулцков		
Н. контр.	Куликов		Антресоль для секции с дверным блоком Схема расположения

Стадия	Лист	Листов
Р	1	5

ЦНИИЭП учебных зданий

Взам. инв. №

Подпись и дата

Инв. № подл.

Инв. № подл.	Подпись и дата	Взам. инв. №

Марка, поз.	Обозначение	Наименование	Кол. на исполн. 1.272.5-13.0-20-										Масса, ед. кг.	Примечание
			–	01	02	03								
		Сборочные единицы												
1	1.272.5-13.1-01.0.01.0	Рама	2	2	2	2							0,9	
15	1.272.5-13.1-01.0.02.0													
	-01	Стенка горизонтальн.	1	2									6,3	
16	-02	Стенка горизонтальн.			1	2							7,7	
17	-05	Стенка горизонтальн	1										6,3	
18	-06	Стенка горизонтальн.			1								7.7	
20	1.272.5-13.1-01.0.03.0	Стенка боковая	2		2								2,3	
21	-01	Стенка боковая		2		2							1,6	
35	1.272.5-13.1-01.1.00.0													
	-13	Стенка фасадная			1	1							2,2	

Формат А4

Инв. № подл.	Подпись и дата	Взам. инв. №

Марка, поз.	Обозначение	Наименование	Кол. на исполн. 1.272.5-13.0-20-										Масса, ед. кг.	Примечание
			–	01	02	03								
40	1.272.5-13.1-01.2.00.0	Дверка			1	1							2,8	
41	-01	Дверка			1	1							2,8	
42	-02	Дверка	1	1									2,9	
43	-03	Дверка	1	1									2,9	
54	1.272.5-13.1-01.0.05.0	Рамка	2		2								0,6	
60	1.272.5-13.1-01.0.07.0													
	-03	Карниз	1										3,7	
61	-04	Карниз			1								0,7	
62	-07	Карниз		1									4,4	
63	-08	Карниз				1							0,8	
65	1.272.5-13.1-20.0.01.0	Наличник	1	1	1	1							1,6	
66	-01	Наличник	1	1	1	1							1,6	
67	-02	Наличник	1	1									0,8	
68	-03	Наличник			1	1							0,9	

Формат А4

Инв. № подл.	Подпись и дата	Взам. инв. №

Марка, поз.	Обозначение	Наименование	Кол. на исполн. 1.272.5-13.0-20-										Масса, ед. кг.	Примечание
			–	01	02	03								
		Детали												
75	1.272.5-13.1-01.0.00.1													
	–01	Стенка задняя	1	1									2,4	
	–02	Стенка задняя			1	1							2,8	
80	1.272.5-13.1-01.0.00.2													
	–07	Брусок		1									0,5	
81	–08	Брусок				1							0,6	
82	–09	Брусок				2							0,2	
86	1.272.5-13.1-01.0.00.3	Угольник	2	2	2	2							0,04	
		Прочие изделия												
97		Ручка-скоба 1.1-Е	2	2	2	2								каталог ВПКТИМ

формат А4

Инв. № подл.	Подпись и дата	Взам. инв. №

Марка, поз.	Обозначение	Наименование	Кол. на исполн. 1.272.5-13.0-20-										Масса, ед. кг.	Примечание
			–	01	02	03								
101		Стяжка 2.2-Т	8	8	8	8								
102		Стяжка 2.2-Ф	4		4									
		Ногинский з-д												
		топл. аппаратуры												
103		Дюбель												
		Моск. инстр. з-д	2	2	2	2								
		Стандартные изделия												
		Шурупы ГОСТ 1144-80												
113		1-4×35.2.019		3	8	14								
		Шурупы ГОСТ 1145-80												
116		2-3×20.2.019	18	20										
		Шурупы ГОСТ 1146-80												
123		1-4×30.2.019			4	4								

формат А4

Инв.№ подл.	Подпись и дата	Взам.инв.№

№строки	Наименование материала и единицы изтерения	Коэф. отхода	Код материала	Кол. на исполн. 1.272.5-13.0-20-			
				—	01	02	03
1	ДБСП-1,6 ГОСТ 9590-76, $м^2$		225621				
2	с учетом коэф. отхода	1,15		1,9	1,9	2,3	2,3
3	Пиломатериалы		553100				
4	ГОСТ 8486-86 Е, $м^3$						
5	с учетом коэф. отхода	1,51		0,009	0,009	0,009	0,009
6	Плита 16,0 Е1 ГОСТ 10632-89, $м^3$		553420				
7	с учетом коэф. отхода	1,15		0,015	0,015	0,018	0,018
8	Дет. тед. 16,0Е1 ТУ13-04-02-87, $м^3$		553420				
9	с учетом коэф. отхода	1,15		0,023	0,019	0,027	0,021
10	ДВПО-6,0 ГОСТ 8904-81, $м^2$		553622				
11	с учетом коэф. отхода	1,15		0,9	0,6	0,9	0,6
12	ДВПО-4,0 ГОСТ 8904-81, $м^2$		553622				
13	с учетом коэф. отхода	1,15		0,7	0,7	0,8	0,8
14							
15							

Разраб.	Феоктистов	
Пров.	Куликов	
Н.контр.	Куликов	

1.272.5-13.0-20РМ

Антресоль для секции с дверным блоком
Ведомость расхода материалов

Стадия	Лист	Листов
Р		1

ЦНИИЭП учебных зданий

Формат А4

Инв.№ подл.	Подпись и дата	Взам.инв.№

№строки	Наименование материала и единицы изтерения	Коэф. отхода	Код материала	Кол. на исполн. 1.272.5-13.0-21-			
				—	01	02	03
1							
2							
3	Пиломатериалы		553100				
4	ГОСТ 8486-86 Е, $м^3$						
5	с учетом коэф. отхода	1,51		0,035	0,033	0,036	0,035
6							
7	Плита 16,0 ЦСП-1, $м^3$		553721				
8	с учетом коэф. отхода	1,15		0,048	0,038	0,055	0,044
9							
10							
11							
12							
13							
14							
15							

Разраб.	Феоктистов	
Пров.	Куликов	
Н.контр.	Куликов	

1.272.5-13.0-21РМ

Коробка фрамужная с дверным блоком
Ведомость расхода материалов

Стадия	Лист	Листов
Р		1

ЦНИИЭП учебных зданий

Формат А4

Рис.1

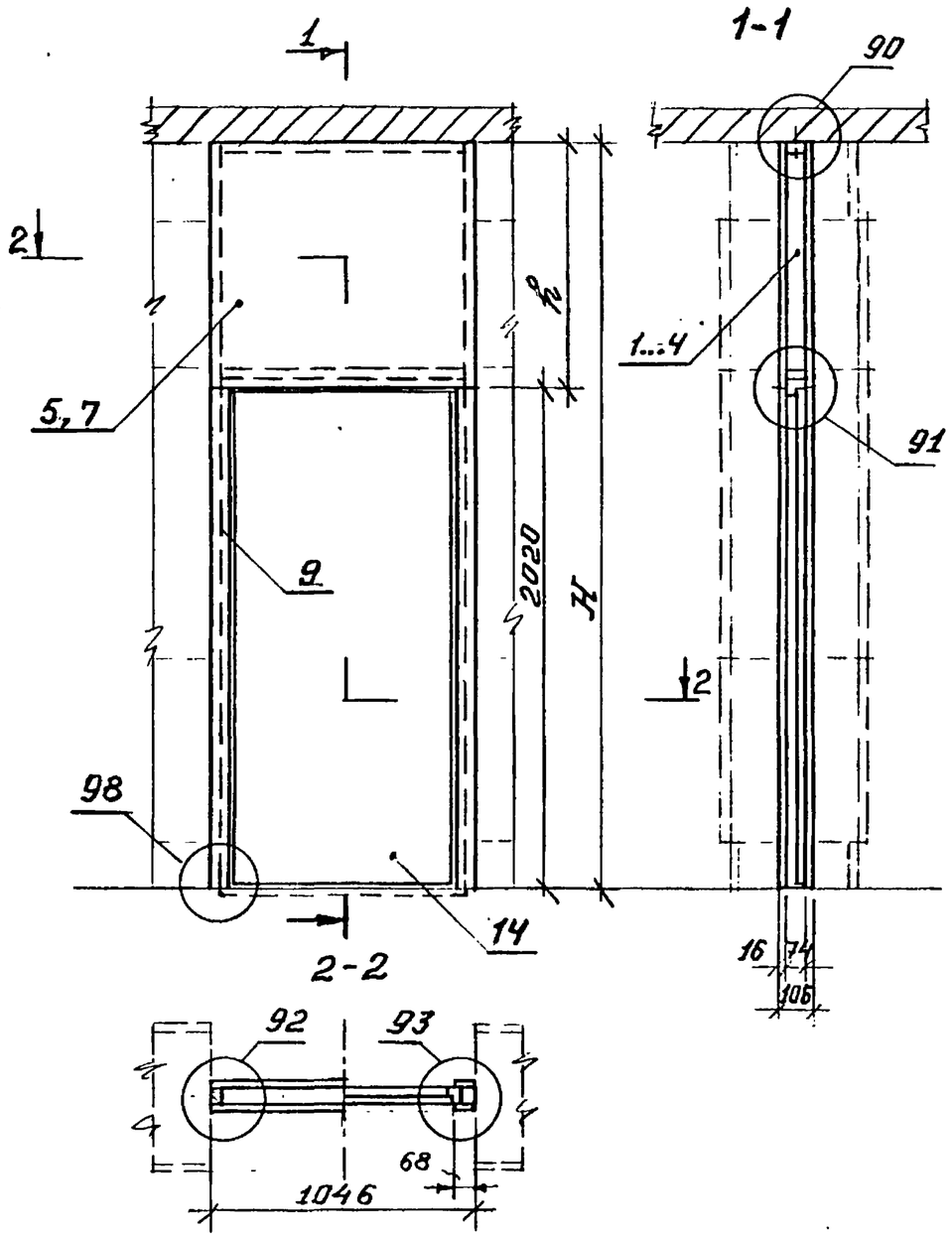

Рис.2
Остальное см.рис.1

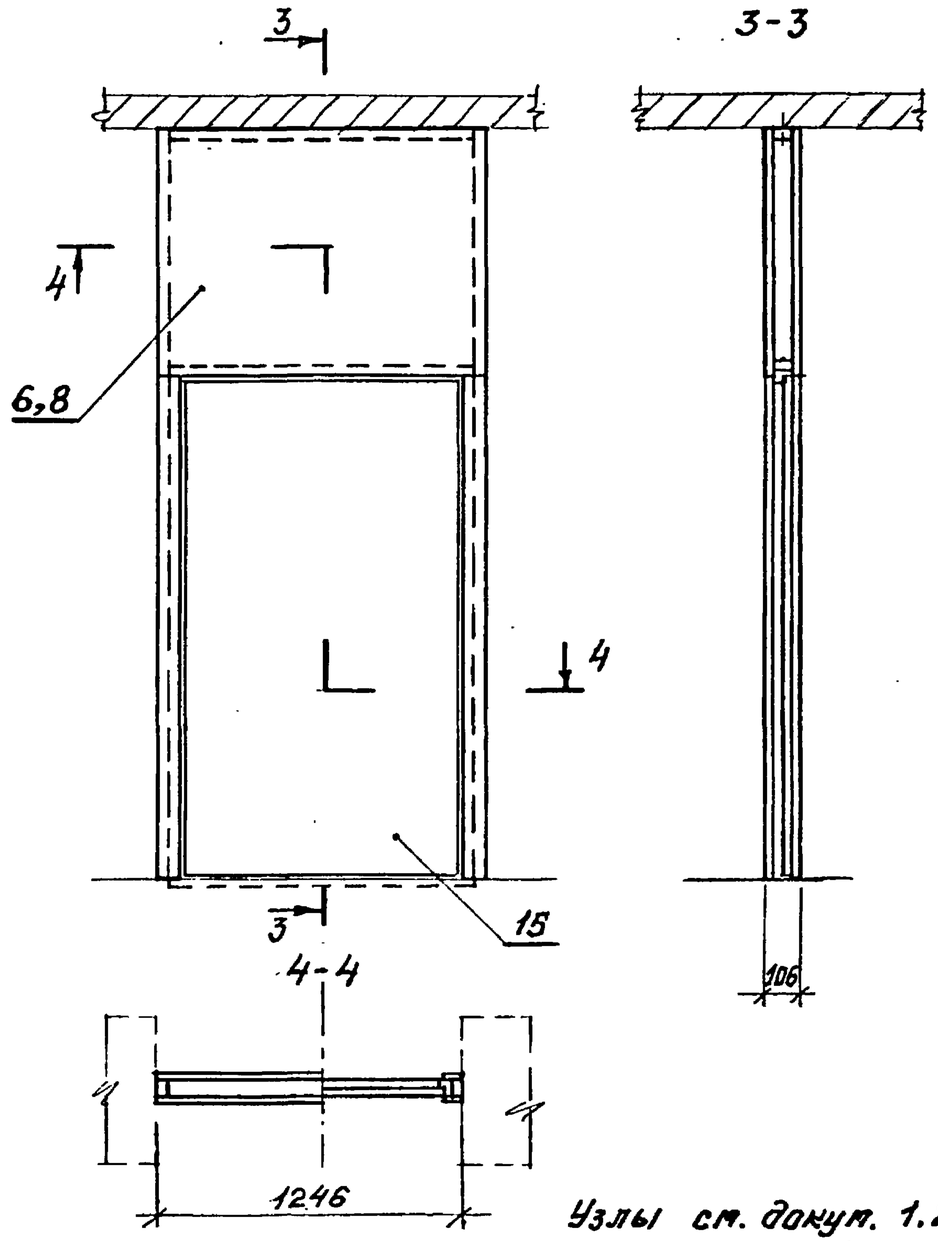

Узлы см. докум. 1.272.5-13.0-У

Обозначение	Рис	H, мм	h, мм
1.272.5-13.0-21	1	3000	980
-01		2740	720
-02	2	3000	980
-03		2740	720

Разраб.	Давыдов		1.272.5-13.0-21
Разраб.	Феокистов		Коробка фрамужная с дверным блоком Схема расположения
Пров.	Куликов		Стадия: Р; Лист: 1; Листов: 3
Н. контр.	Куликов		ЦНИИЭП учебных зданий

Взам. инв. №
Подпись и дата
Инв. № подл.

Инв. № подл.	Подпись и дата	Взам. инв. №

Марка, поз.	Обозначение	Наименование	Кол. на исполн. 1.272.5-13.0-21-										Масса, ед. кг.	Примечание
			–	01	02	03								
		Сборочные единицы												
1	1.272.5-13.1-21.0.01.0	Рама монтажная	1										12,1	
2	-01	Рама монтажная		1									11,3	
3	-02	Рама монтажная			1								12,7	
4	-03	Рама монтажная				1							11,9	
5	1.272.5-13.1-01.1.00.0													
	-14	Стенка фасадная	2										8,4	
6	-15	Стенка фасадная			2								10,0	
7	-16	Стенка фасадная		2									11,5	
8	-17	Стенка фасадная				2							13,7	
9	1.272.5-13.1-20.0.01.0													
	-04	Наличник	4	4	4	4							1.5	
		Прочие изделия												
10		Дюбель К 436/I												
		з-д „Электромонтажной												
		техники" г. Москва	4	4	4	4								

формат А4

Инв. № подл.	Подпись и дата	Взам. инв. №

Марка, поз.	Обозначение	Наименование	Кол. на исполн. 1.272.5-13.0-21-										Масса, ед. кг.	Примечание
			–	01	02	03								
		Стандартные изделия												
11		Болт М8×80.58.099												
		ГОСТ 7801-81	3	3	3	3								
12		Гайка М8.5.099												
		ГОСТ 5915-70	3	3	3	3								
13		Шайба 8.05.099												
		ГОСТ 6958-78	3	3	3	3								
		ГОСТ 6629-88												
14		Блок дверной ДГ 21-10	1	1										
15		Блок дверной ДГ 21-12			1	1								
16		Шуруп ГОСТ 1145-80												
		1-6×60.2.019	8	8	8	8								
17		Шуруп ГОСТ 1146-80												
		1-4×30.2.019	44	44	44	44								

формат А4

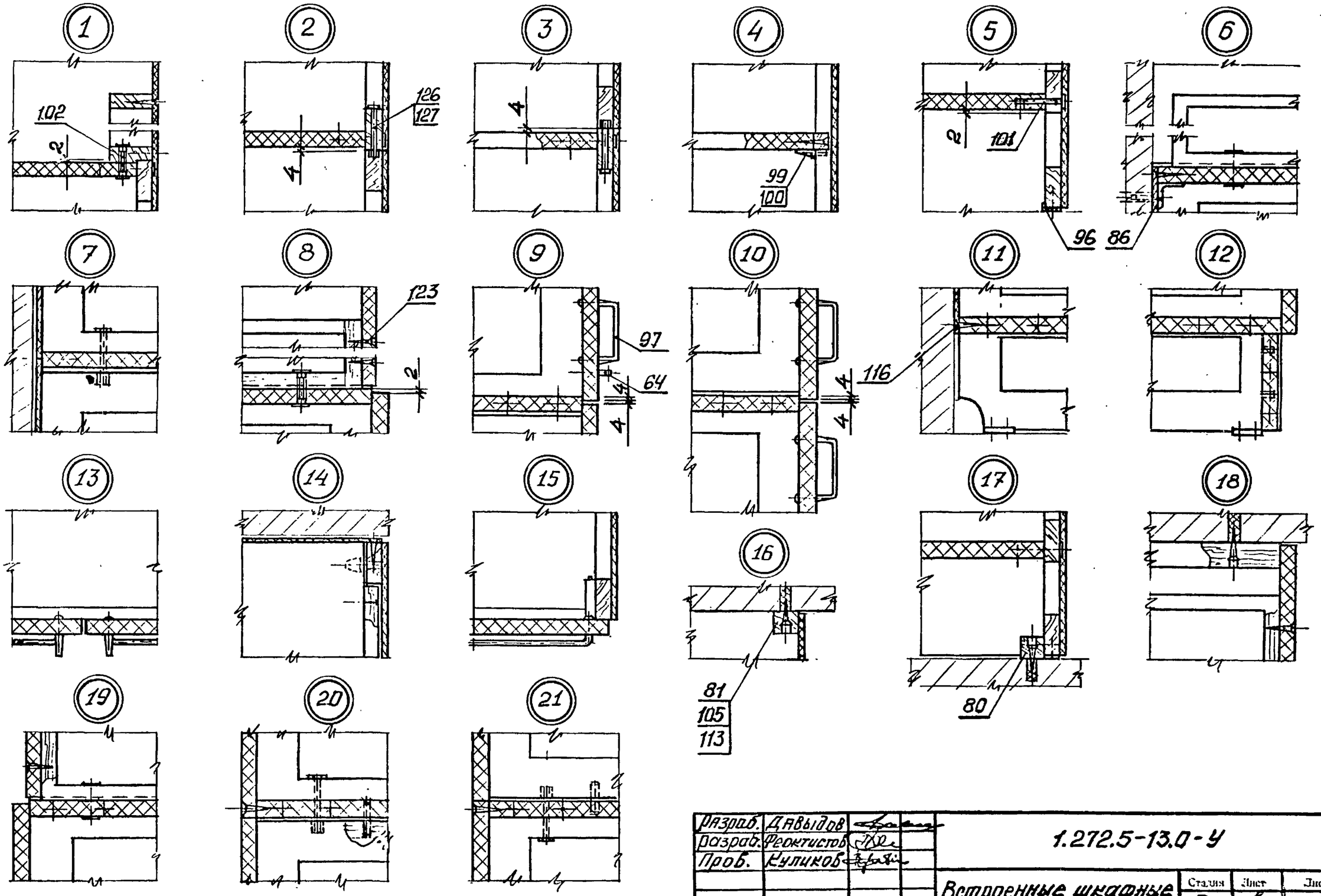

Разраб.	Давыдов	
Разраб.	Феоктистов	
Пров.	Куликов	
Н.контр.	Куликов	

1.272.5-13.0-У

Встроенные шкафные отделения секций

Узлы 1...98

Стадия	Лист	Листов
Р	1	4

ЦНИИЭП учебных зданий

Взам. инв. №

Подпись и дата

Инв. № подл.

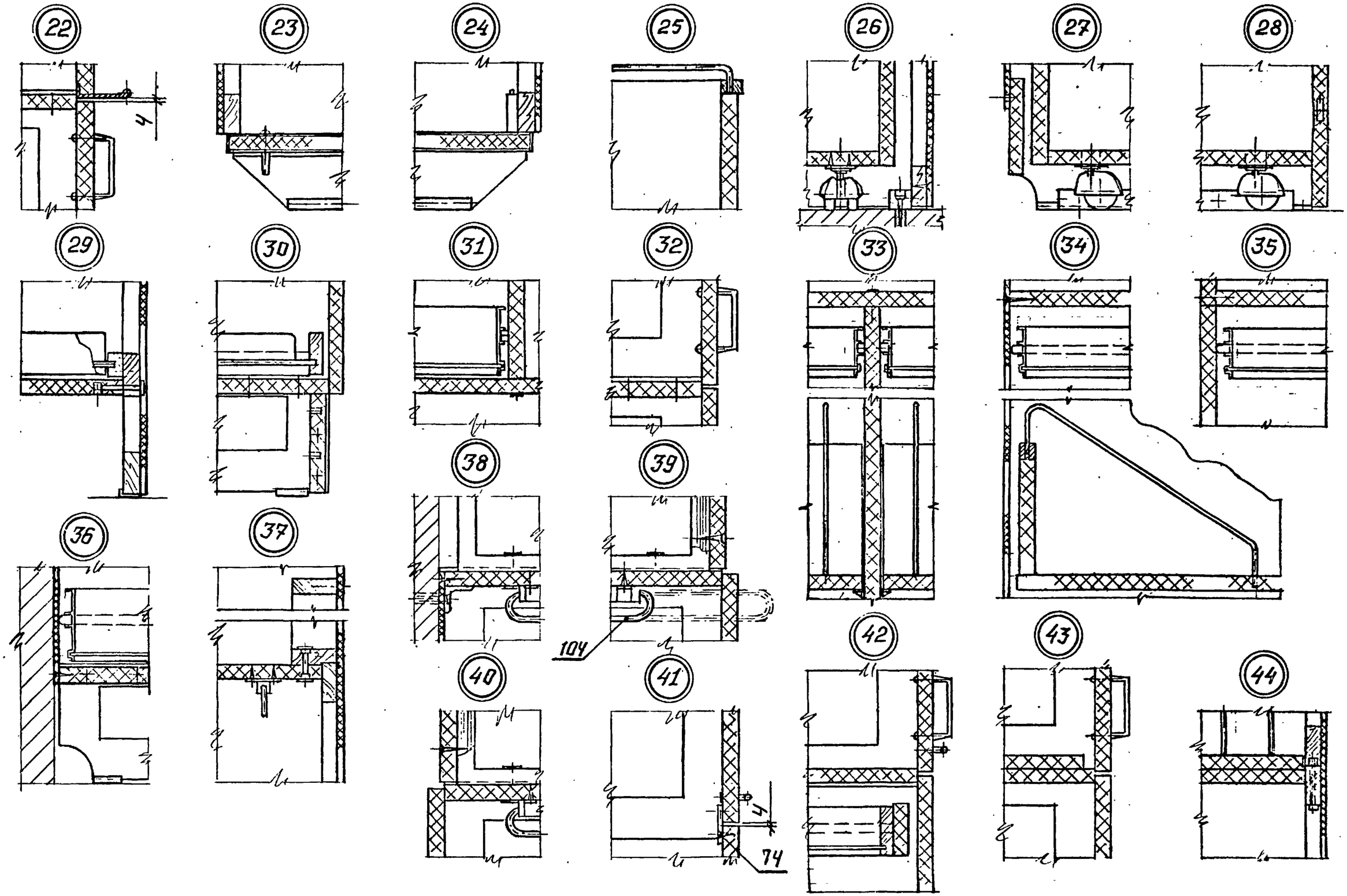

1.272.5-13.0-4

Лист 2

Взам. инв. №

Подпись и дата

Инв. № подл.

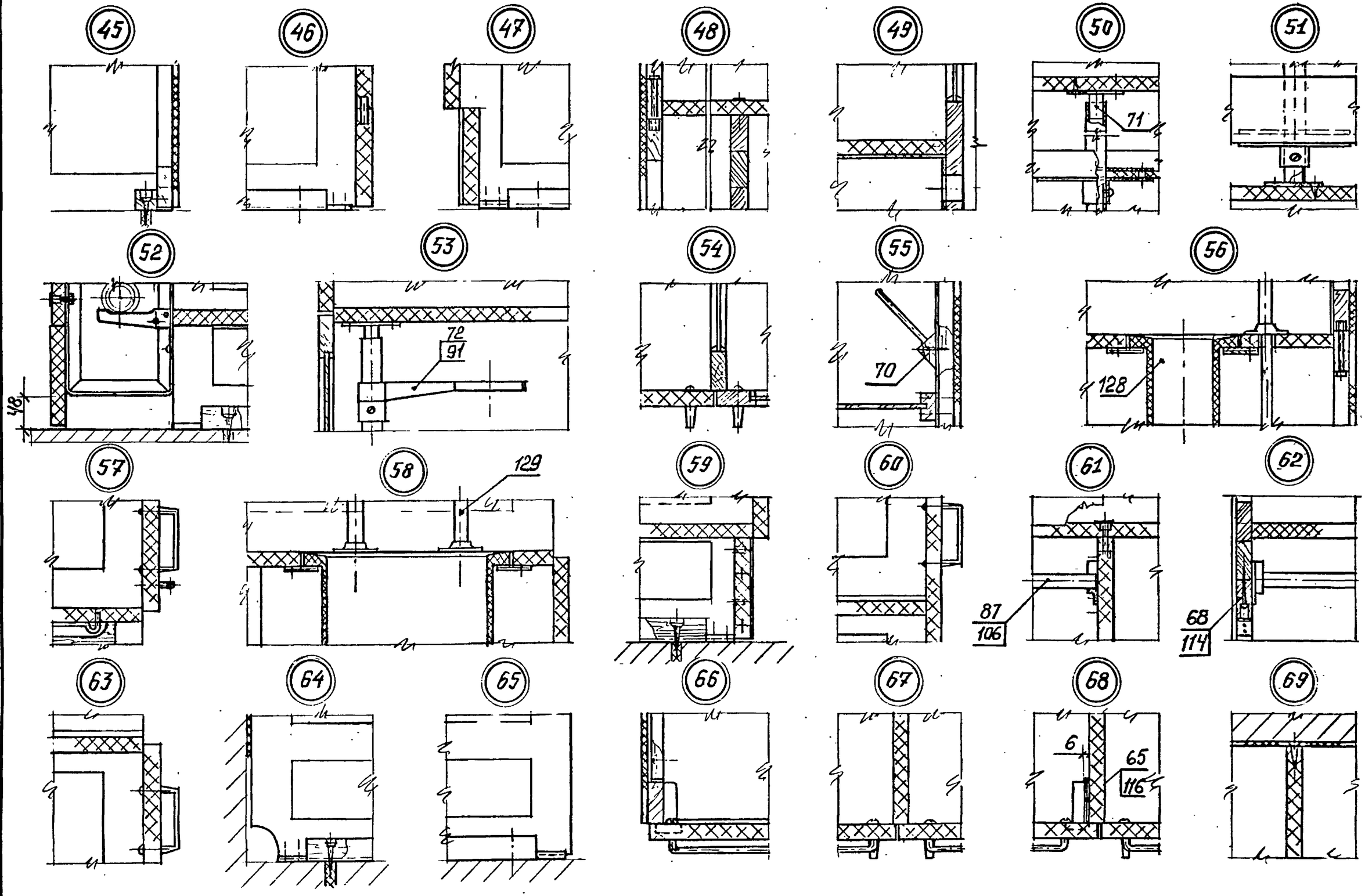

Взам. инв. №

Подпись и дата

Инв. № подл.

1.272.5-13.0-4

Лист 3

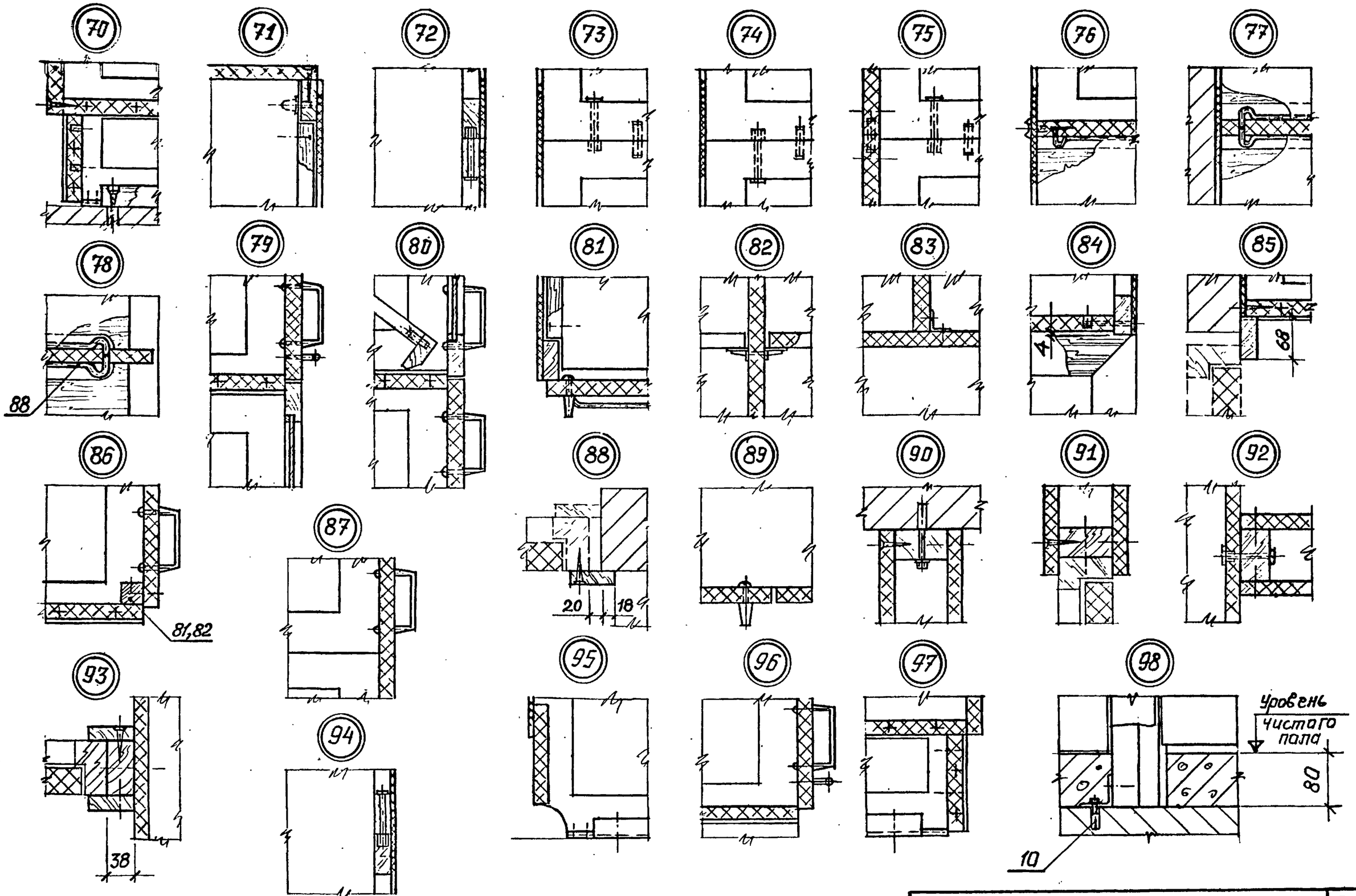

1.272.5-13.0-У	Лист 4

Взам. инв. №

Подпись и дата

Инв. № подл.

1. Шкаф пристенный лаборантской химии и физики

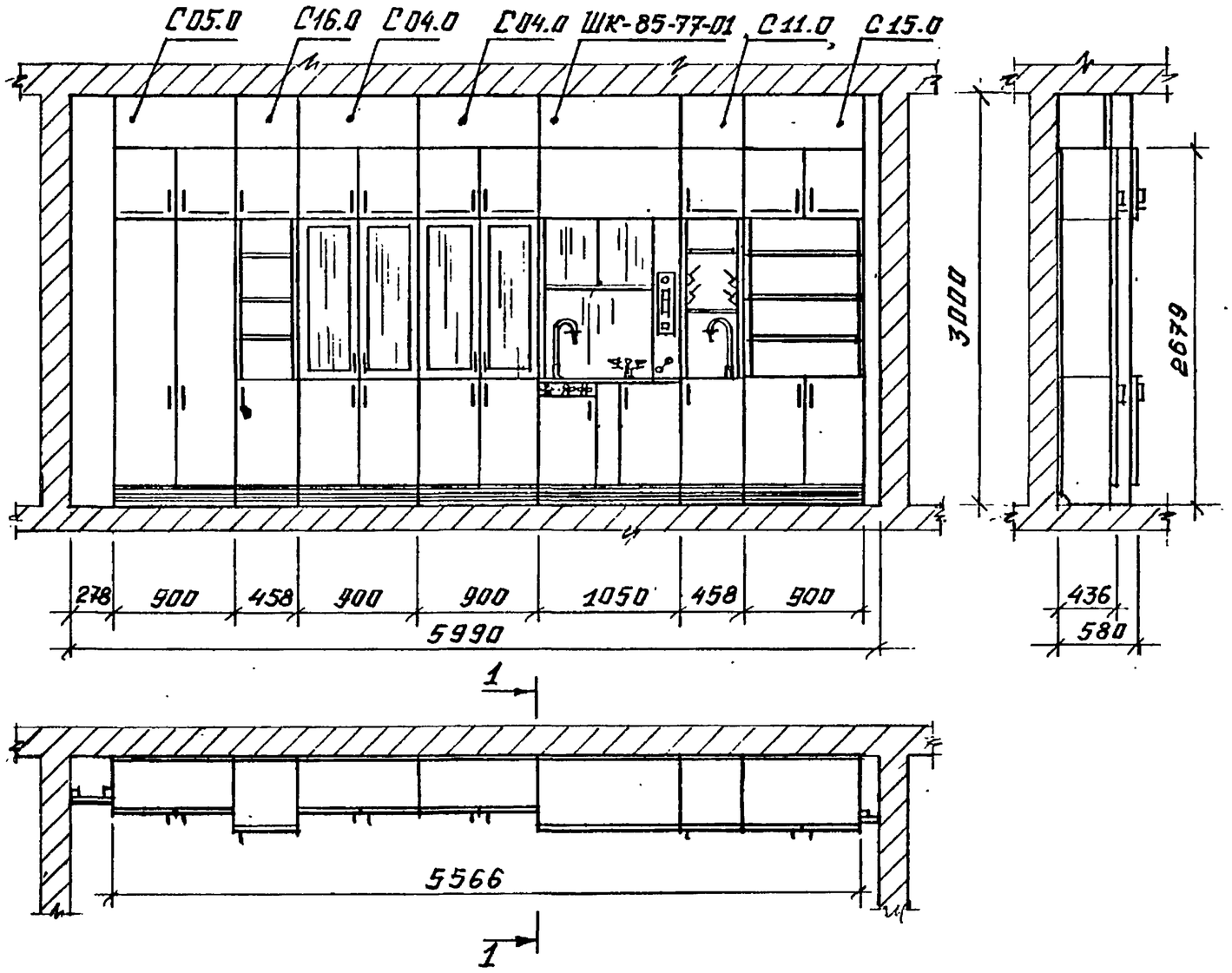

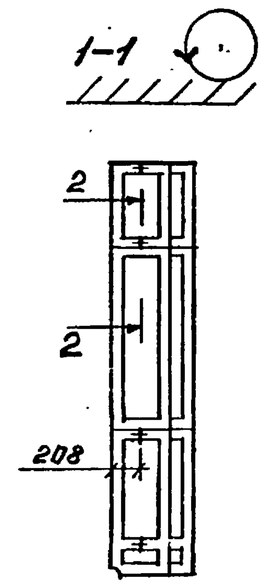

2-2

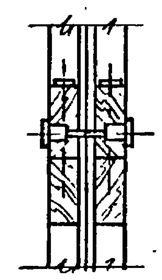

* Шк-85-77-01 Шкаф вытяжной лабораторный стационарный.

* Изготовитель – Барановичская мебельная фабрика.

Индекс изделия ОХ-5-1429/1а

Разраб.	Давыдов		1.272.5-13.0-1СМ
Провер.	Куликов		Примеры компоновки встроенных шкафных отделений секций в шкафы пристенные. Справочный материал
Н. контр.	Куликов		

Стад.	Лист	Листов
Р	1	3

ЦНИИЭП учебных зданий

Взам. инв. № | Подпись и дата | Инв. № подл.

2. Шкаф пристенный для учебного кабинета

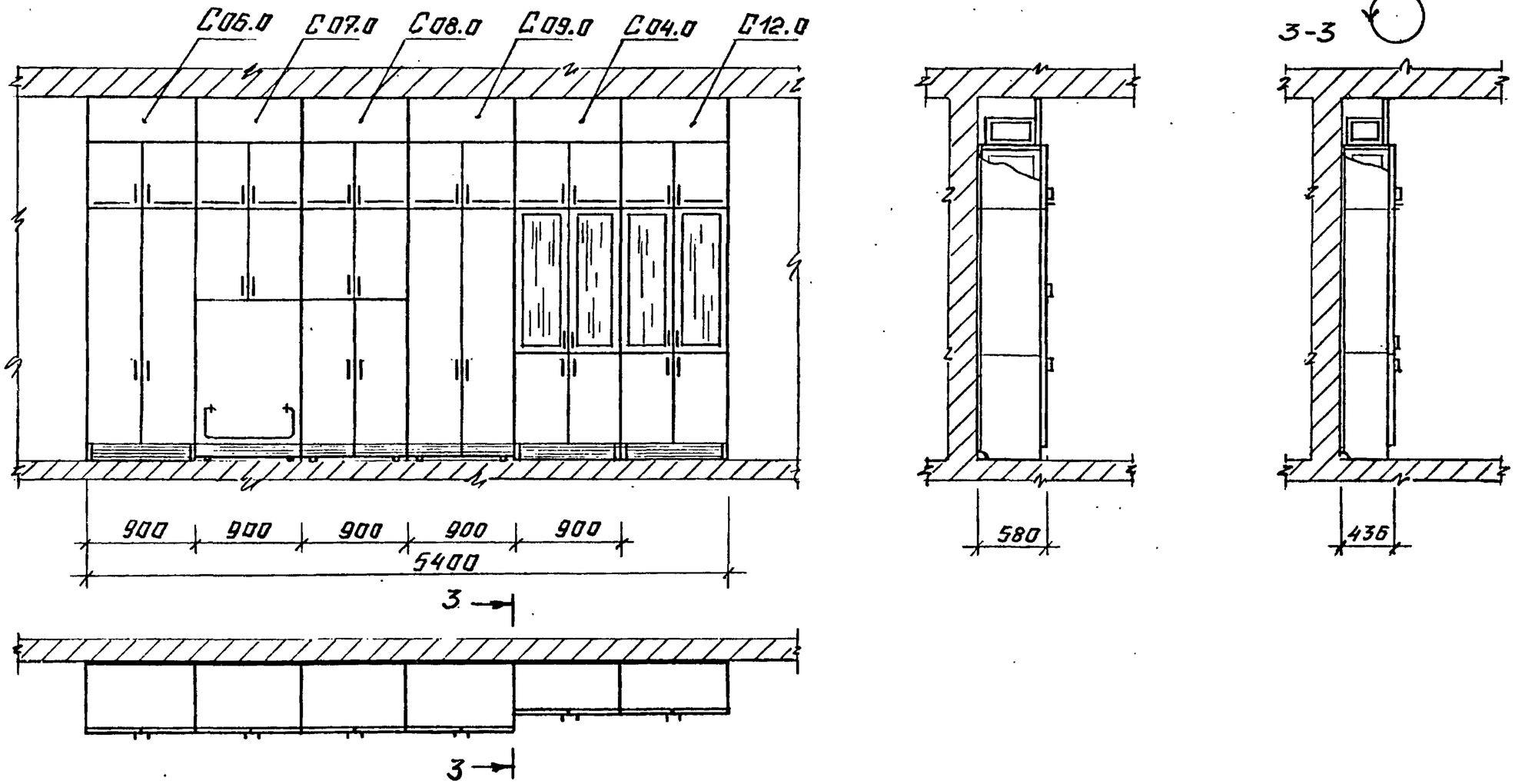

С 06.0 Секция шкафная со штангами однорусными для карт.
С 07.0 Секция шкафная с полками и передвижной кассетой для таблиц.
С 08.0 Секция шкафная для ТСО и отделением для подставки с графопроектором.
С 09.0 Секция шкафная для ТСО и отделением для подставки с демонстрационной аппаратурой.
С 04.0 Секция шкафная с витриной.
С 12.0 Секция шкафная с витриной и наклонными полками.

Взам. инв. №
Подпись и дата
Инв. № подл.

3. Шкаф пристенный для препараторской

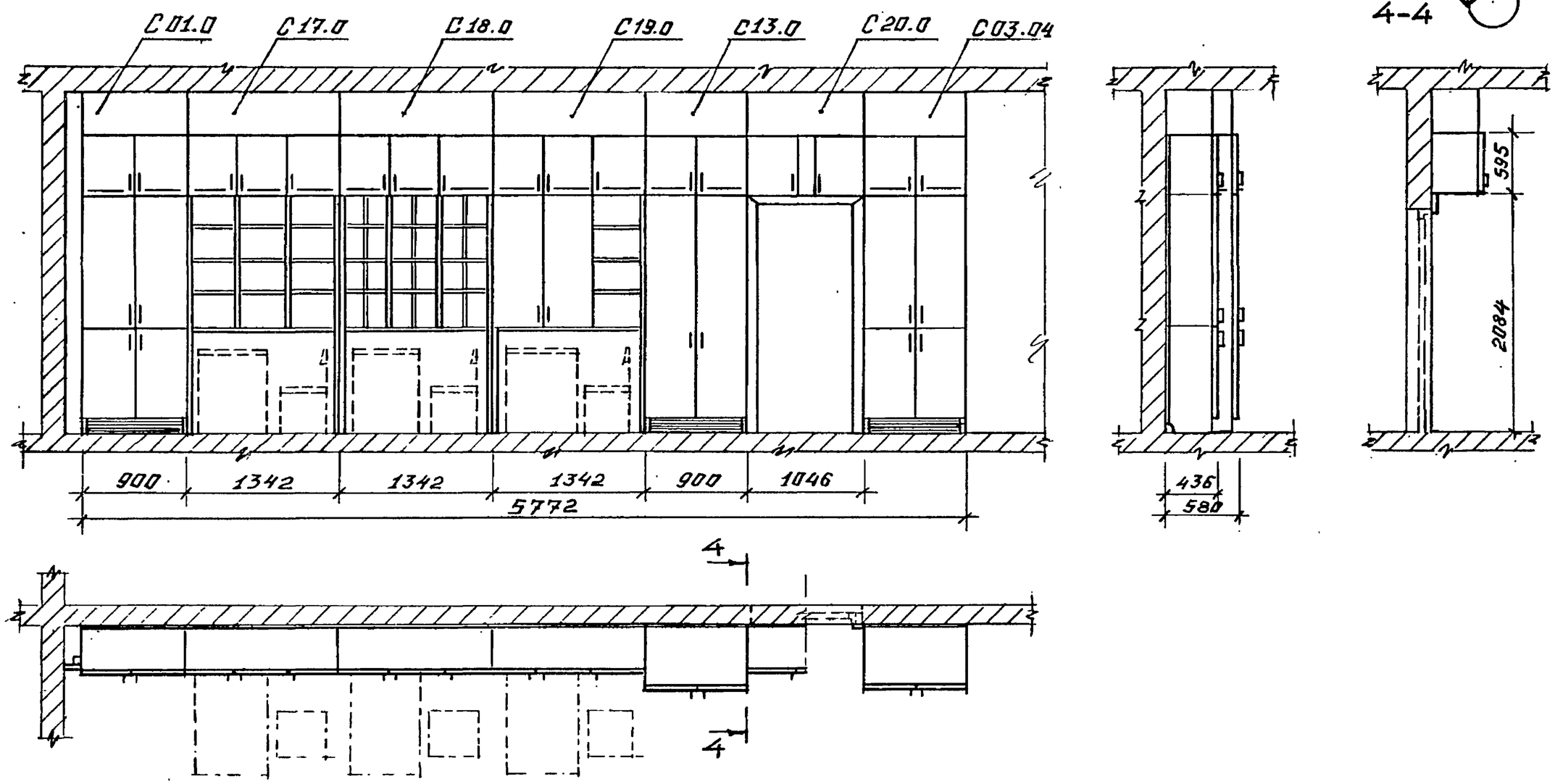

С 01.0 Секция шкафная с полками.
С 03.04 Секция шкафная с лотками и полками.
С 13.0 Секция шкафная со штангой и полками комбинированная.
С 17.0 Секция шкафная с нишей для стола и открытыми полками.
С 18.0 Секция шкафная с нишей для стола и ячейками.
С 19.0 Секция шкафная с нишей для стола комбинированная.
С 20.0 Антресоль для секции с дверным блоком.

Взам. инв. №
Подпись и дата
Инв. № подл.

1. Шкаф-перегородка лаборатории химии и физики

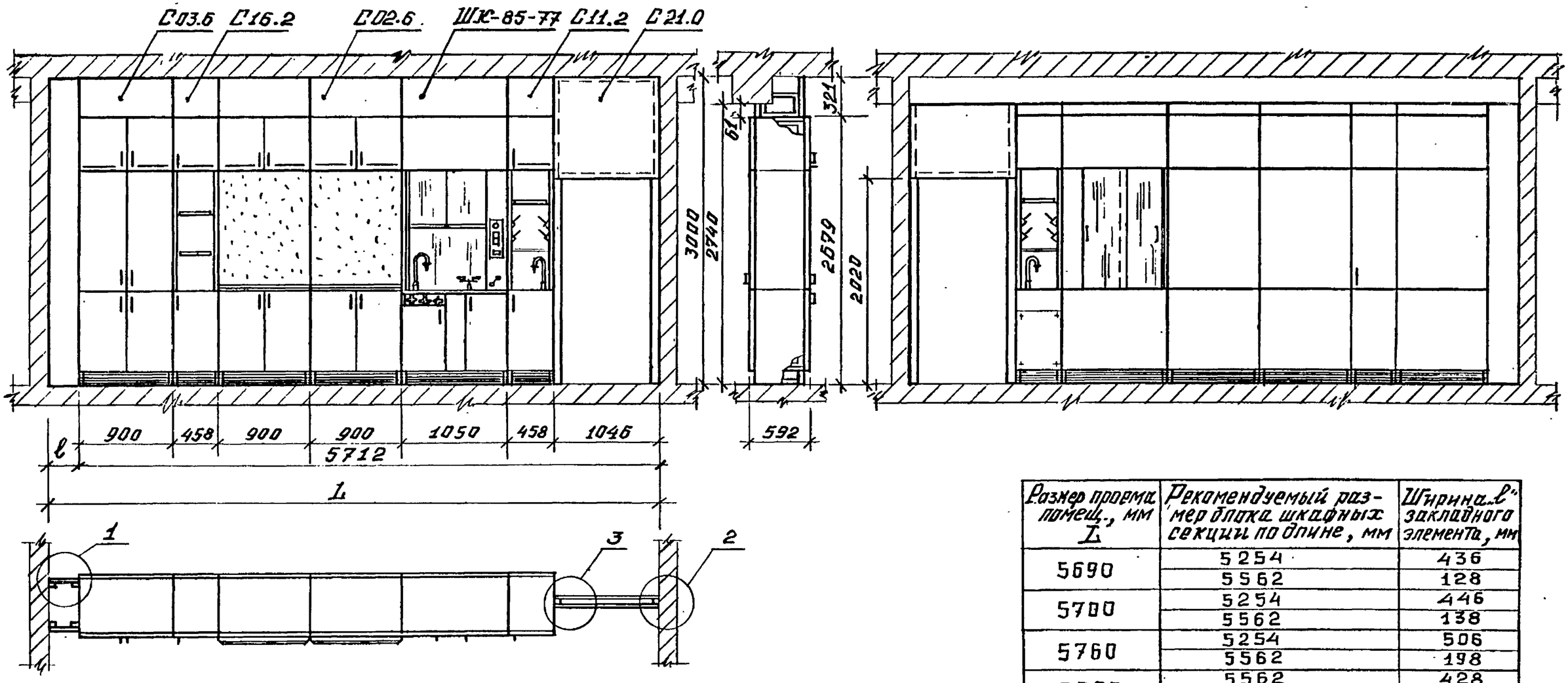

Размер проема помещ., мм L	Рекомендуемый размер блока шкафных секций по длине, мм	Ширина "l" закладного элемента, мм
5690	5254	436
	5562	128
5700	5254	446
	5562	138
5760	5254	506
	5562	198
5990	5562	428
	5712	278
6000	5562	438
	5712	288
6060	5562	498
	5712	348
6220	5712	508
	6004	216

С 21.0	Коробка фрамужная с дверным блоком.
С 11.2	Секция шкафная с раздаточным окном и лабораторной раковиной.
*ШК-85-77	Шкаф вытяжной демонстрационный, стационарный.
С 02.6	Секция шкафная с меловой доской.
С 16.2	Секция шкафная с полками в нише, малая
С 03.6	Секция шкафная с лотками и полками.

* Изготовитель - Барановичская мебельная фабрика.
Индекс изделия ОХ-5-1429/1.

Разраб.	Давыдов	
Провер.	Куликов	
Н.контр.	Куликов	

1.272.5-13.0-2СМ

Примеры компоновки встроенных шкафных отделений секций в шкафы-перегородки. Справочный материал

Стадия	Лист	Листов
Р	1	4

ЦНИИЭП учебных зданий

Взам. инв. № | Подпись и дата | Инв. № подл.

2. Шкаф-перегородка лаборатории химии и физики

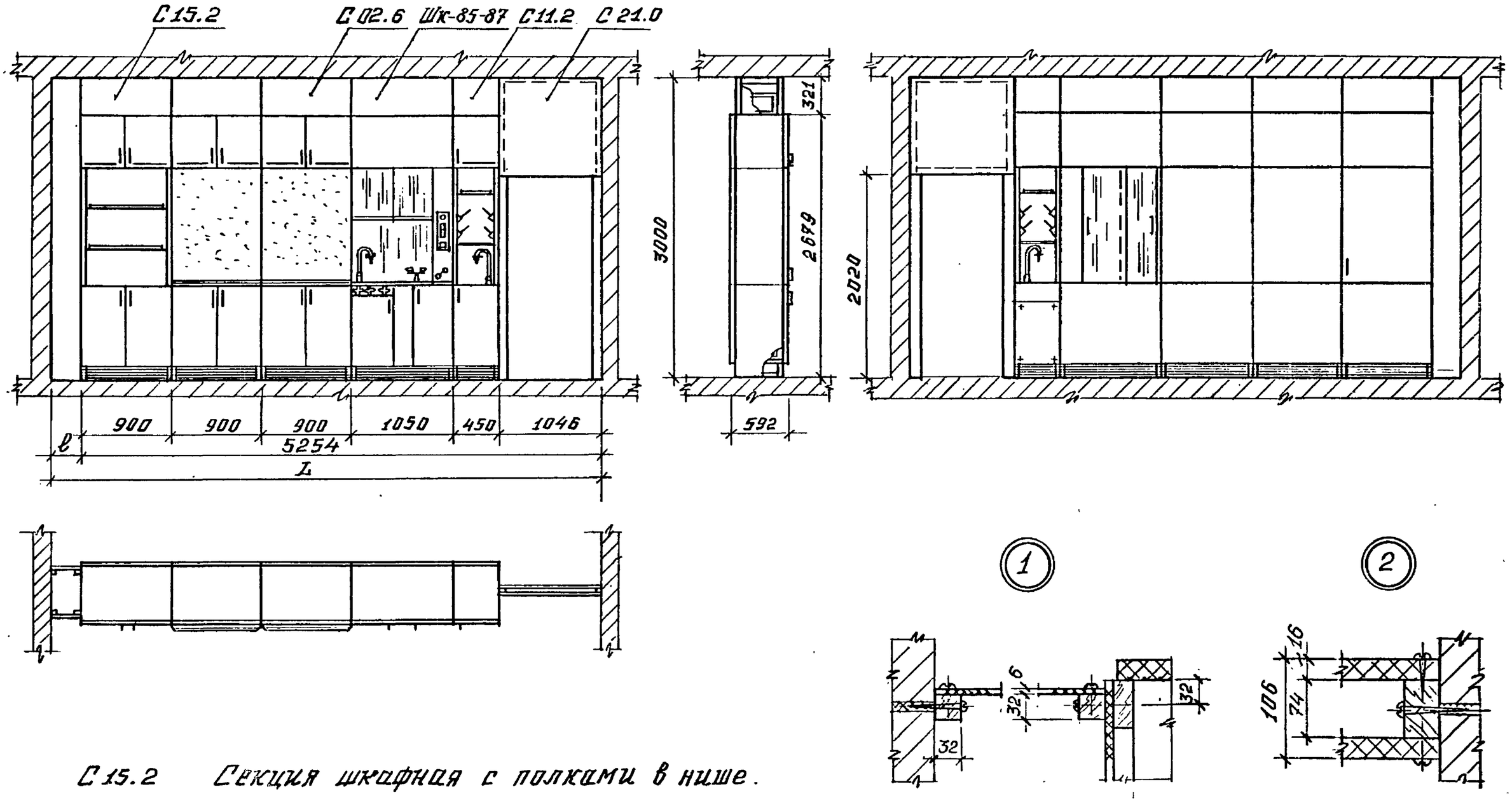

С15.2 Секция шкафная с полками в нише.

Взам. инв. №	
Подпись и дата	
Инв. № подл.	

3. Шкаф-перегородка лаборатории биологии

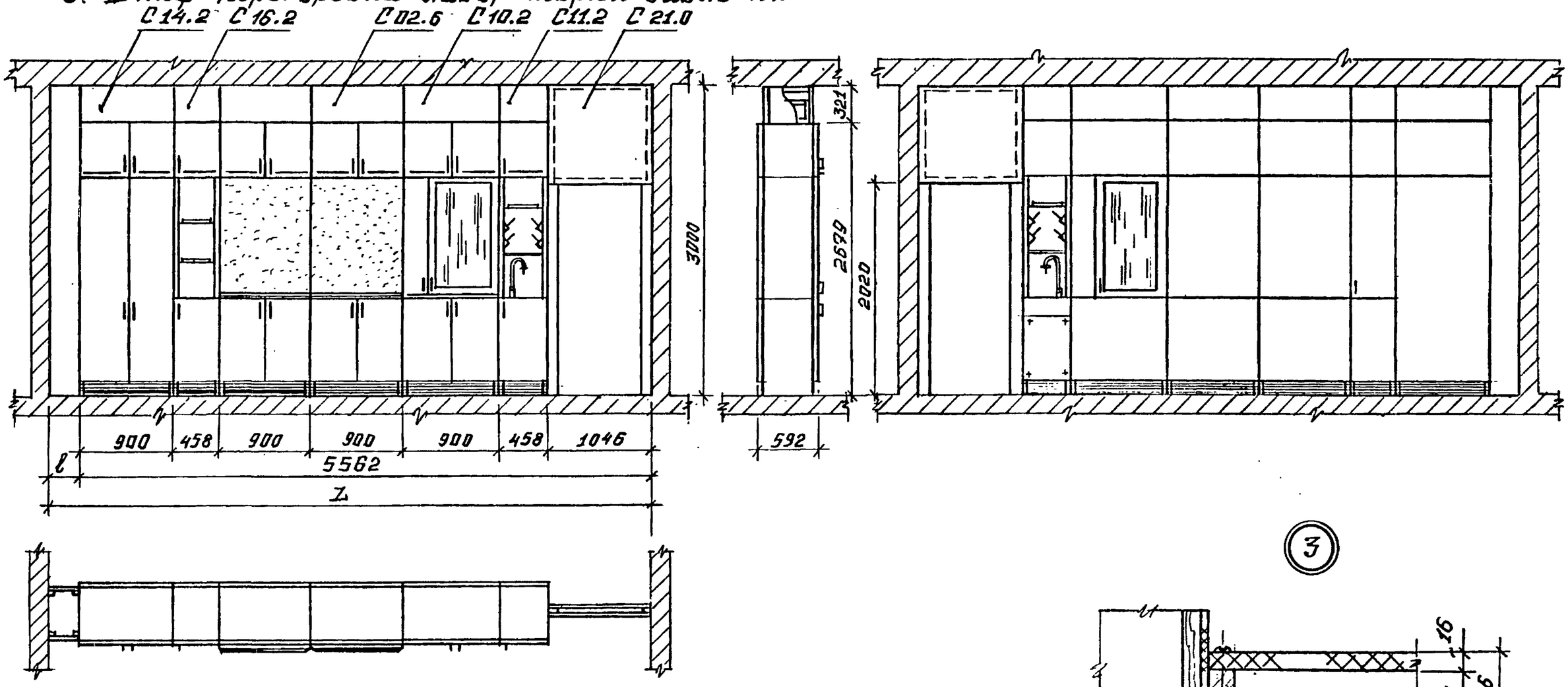

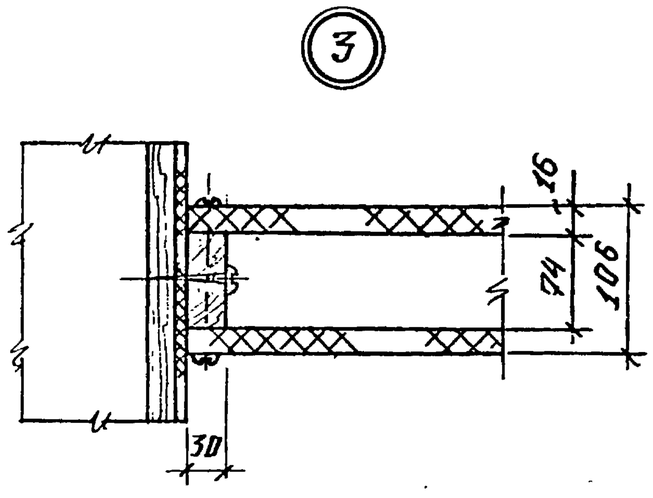

С 10.2 Секция шкафная с теплицей.
С 14.2 Секция шкафная со штангой и полкой.

Взам. инв. №	Подпись и дата	Инв. № подл.

4. Шкаф-перегородка лаборатории биологии

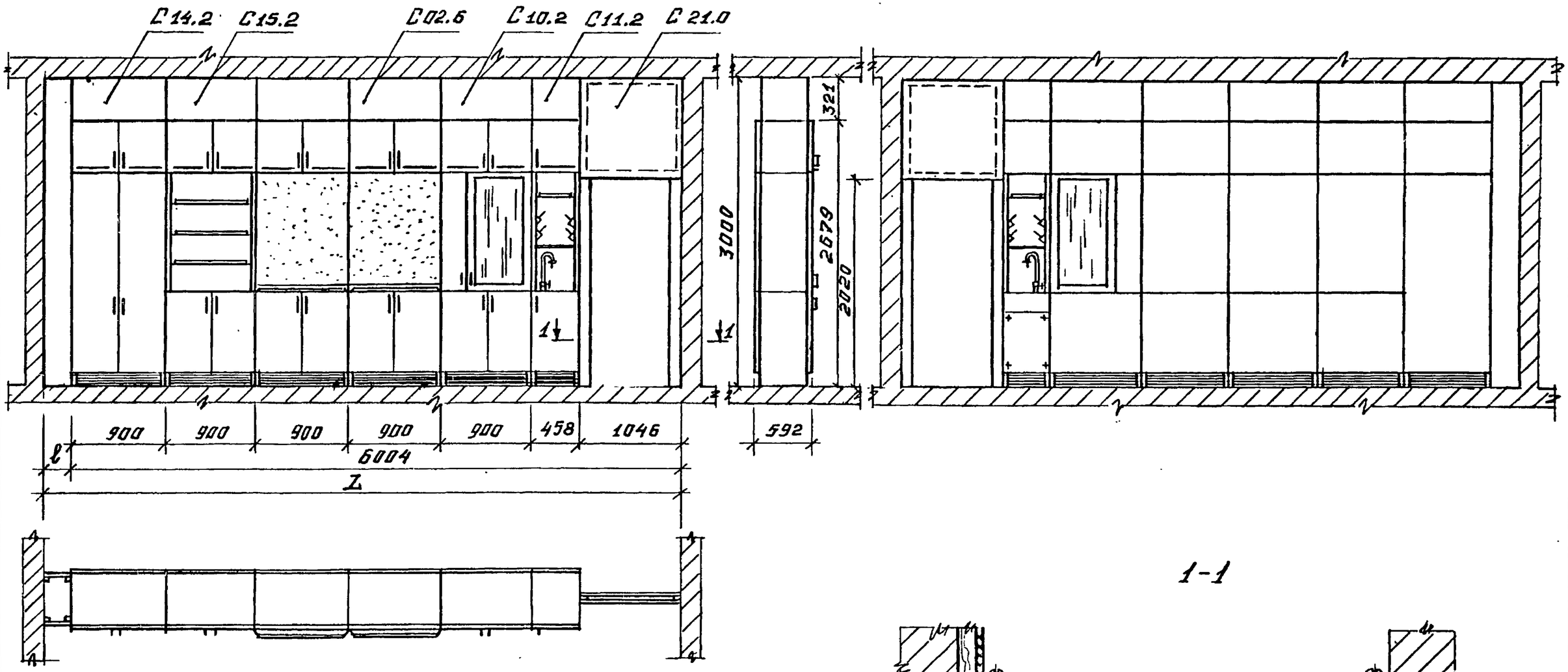

1-1

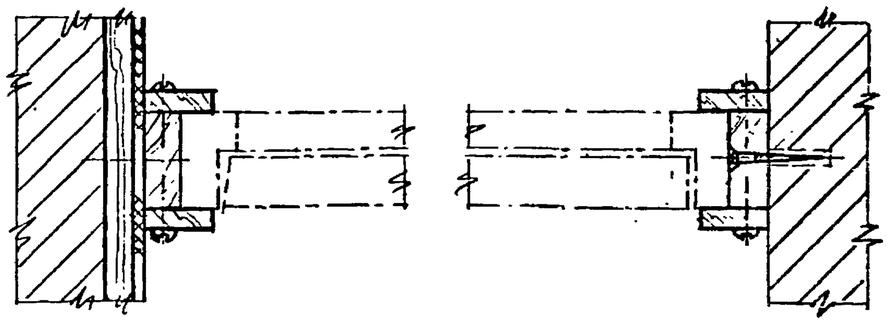

Взам. инв. №	
Подпись и дата	
Инв. № подл.	

1.272.5-13.0-2СП

Лист 4