ТИПОВОЙ ПРОЕКТ
416-9-55.89

Пункт технического обслуживания 15 электропогрузчиков

АЛЬБОМ 7

Задание заводу-изготовителю
низковольтных комплектных устройств

ТИПОВОЙ ПРОЕКТ
416-9-55.89

ПУНКТ ТЕХНИЧЕСКОГО ОБСЛУЖИВАНИЯ 15 ЭЛЕКТРОПОГРУЗЧИКОВ

АЛЬБОМ 7

Задание заводу-изготовителю
низковольтных комплектных устройств

Разработан:
Гипропромтрансстроем
Главный инженер института С. А. Воронков
Главный инженер проекта А. И. Блувштейн

Утвержден МПС
Указание от 14.07.1989 г. № Д 1866у

25666-07

Альбом 7

Содержание альбома

NN листов	Наименование и обозначение документа Наименование листа	стр
	Титульный лист	
	Содержание альбома	2
01	Перечень комплектных	
	устройств	2
02 ВО	Щит разряда 1Щ щелочных аккумулятор-	
	ных батарей. Чертеж общего вида.	3
02.	Щит разряда 1Щ щелочных аккумуляторных	
	батарей. Технические данные аппаратов.	
	Таблица.	3
02 Тб	Щит разряда 1Щ щелочных аккумуляторных	
	батарей. Таблица перечня надписей	3
02. Э4	Щит разряда 1Щ щелочных аккумуляторных	
	батарей. Схема электрических соединений.	4
03. ВО	Щит разряда 1Щ кислотных аккумуляторных	
	батарей. Чертеж общего вида	5
03	Щит разряда 1Щ кислотных аккумуляторных	
	батарей. Технические данные аппаратов.	
	Таблица	5
03. Тб	Щит разряда 1Щ кислотных аккумуляторных	
	батарей. Таблица перечня надписей.	5
03. Э4	Щит разряда 1Щ кислотных аккумуляторных	
	батарей. Схема электрическая соединений	6
04. ВО	Ящик разряда Я1 щелочных аккумуляторных	
	батарей. Чертеж общего вида.	7
04	Ящик разряда Я1 щелочных аккумуляторных	
	батарей. Технические данные аппаратов.	
	Таблица.	7
04. Тб	Ящик разряда Я1 щелочных аккумуляторных	
	батарей. Таблица перечня надписей.	7
05 ВО	Ящик разряда Я1 кислотных аккумуляторных	
	батарей. Чертеж общего вида.	8
05.	Ящик разряд Я1. кислотных аккумуляторных	
	батарей. Технические данные аппаратов.	
	Таблица.	8
05. Тб	Ящик разряда Я1 кислотных аккумуляторных	
	батарей. Таблица перечня надписей.	8
04. Э4	Ящик разряда Я1 щелочных аккумуляторных	
	батарей. Схема электрическая	
	соединений	9
05. Э4	Ящик разряда Я1 кислотных аккумуля-	
	торных батарей. Схема электрическая	
	соединений.	9
06. ВО	Ящик Я2. Чертеж общего вида	10
06	Ящик Я2. Технические данные аппаратов.	
	Таблица.	10
06. Тб	Ящик Я2 Таблица перечня надписей.	10
06. Э4	Ящик Я2 Схема электрическая соединений	11
07. ВО	Ящик 26Я. Чертеж общего вида.	12
07	Ящик 26Я. Технические данные аппаратов.	
	Таблица.	12
07. Тб	Ящик 26Я Таблица перечня	
	надписей.	12
07. Э4	Ящик 26Я. Схема электрическая	
	соединений	13

Наименование	Кол. НКУ	Кол. приведен. панел.	Обозначение таблицы аппаратов	Примечание
Щит разряда 1Щ щелочных				
аккумуляторных батарей	1	1	3.000.02	
Щит разряда 1Щ кислотных				
аккумуляторных батарей	1	1	3.000.03	
Ящик разряда Я1 щелочных				
аккумуляторных батарей	1	1	3.000.04	
Ящик разряда Я1 кислотных				
аккумуляторных батарей	1	1	3.000.05	
Ящик Я2	1	1	3.000.06	
Ящик 26Я	1	1	3.000.07	

ГИП	Блувштейн		416-9-55.89	3.090.00
Нач отд	Хомяк		Перечень комплектных устройств	Стадия Р, Лист 1, Листов 1
Н конт	Иванова			Гопропромтрансстрой
Гл спец	Сизиницк			
ГИП эл	Блувштейн			
Вед инж	Попова			

Инв. № подл. | Подпись и дата | Взам. инв. №

25666-07 3 Копир Эм

Формат А2

Альбом 7

Формат	Зона	Поз.	Обозначение	Наименование	Кол.	Примечание
				Документация		
А3			Э. 000. 02.ВО	Чертеж общего вида		
А2			Э. 000. 02 Э4	Схема электрическая		
				соединений		
А4			Э 000. 02 ТБ	Таблица перечня надписей		
				Сборочные единицы		
		01		Выключатель ВА51-33,Iр=125А	01	QF1
		02		Выключатель ВА51-25Р-220ВIр-63а	01	QF2
		03		Выключатель ВА51-25Р-220ВIр=6,3А	01	QF3
		04		Контактор МК3-10	02	КМ1 КМ2
		05		Контактор МК4-10	02	КМ3 КМ4
		06		Шунт 150 ШСМ У3-0,5	01	RS
		07		Диод Д 2466	04	VD1-VD4
		08		Конденсатор МБГО-2-400-10-П	01	С
		09		Блок резисторов ЯС4У3, 0,50 ом	01	R
		10		Блок резисторов ЯС4У3, 0,187ом	02	R2, R3
		11		Зажимы наборные ЗП24-95П 160-В/У3	02	
		12		Блок зажимов БЗ-24 на 10 за-		
				жимов	01	
		13		Блок зажимов БЗ-24 на		
				5 зажимов	01	

Инв. № подл. | Подпись и дата | Взам. инв. №

Нач. отд.	Хомяк		
Н. контр.	Иванова		
Гл. спец.	Сизинцев		
ГИП Эл.	Блубштейн		
Ст. инж.	Попова		

416-9-55.89 Э 000. 02

Щит разряда 1Щ щелочных аккумуляторных батарей. Технические данные аппаратов. Таблица.

Стадия	Лист	Листов
	1	1

Гипропромтрансстрой

Альбом 7

Панель	Сторона	Клеммы	Поз. обозначение	Место надписи	Текст	Кол.	Вид шрифта	Заготовка
		1	QF2	табличка	Защита ~ 220В	1		
		2	QF3	— " —	Защита = 220В	1		
		3	QF1	— " —	Разряд	1		

Инв. № подл. | Подпись и дата | Взам. инв. №

Нач. отд.	Хомяк	
Н. контр.	Иванова	
Гл. спец.	Сизинцев	
ГИП Эл.	Блубштейн	
Ст. инж.	Попова	

416-9-55.89 Э 000. 02 ТБ

Щит разряда 1Щ щелочных аккумуляторных батарей. Таблица перечня надписей

Стадия	Лист	Листов
	1	1

Гипропромтрансстрой

Э.000. 02 ВО

Вид спереди
Дверь не показана

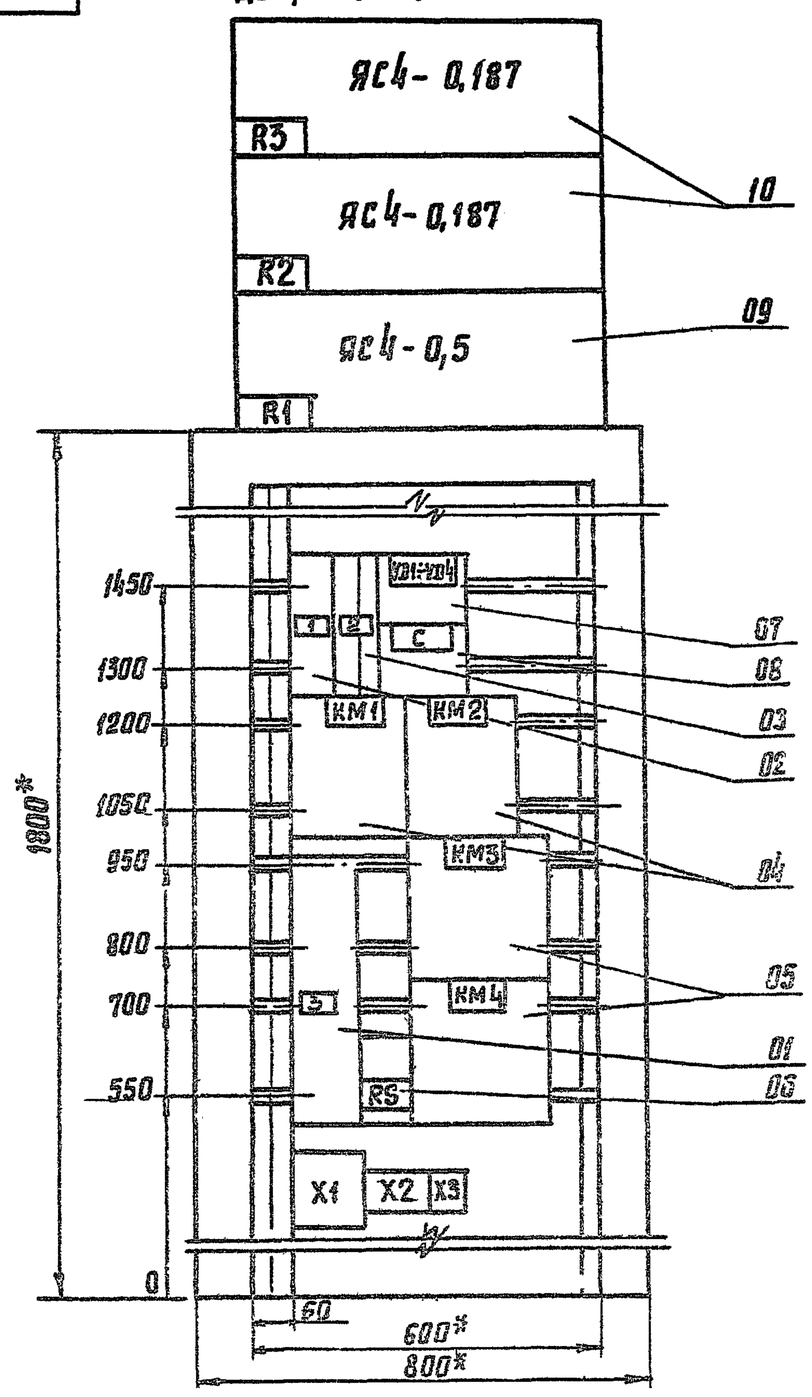

1. * Размеры для справок.
2. Неуказанные предельные отклонения размеров по...
3. В контуре табличек и аппаратов указаны номера надписей по перечню надписей.
4. Шкаф одностороннего обслуживания однорядный.

Инв. № подл. | Подпись и дата | Взам. инв. №

ГИП	Блубштейн	
Нач. отд.	Хомяк	
Н. контр.	Иванова	
Гл. спец.	Сизинцев	
ГИП Эл.	Блубштейн	
Вед. инж.	Попова	

416-9-55.89 Э.000. 02 ВО

Щит разряда 1Щ щелочных аккумуляторных батарей. Чертеж общего вида

Стадия	Масса	Масштаб
		1:10

Лист 1 \ Листов 1

Гипропромтрансстрой

Копия

Альбом 7

Э 000.02 ЭЧ

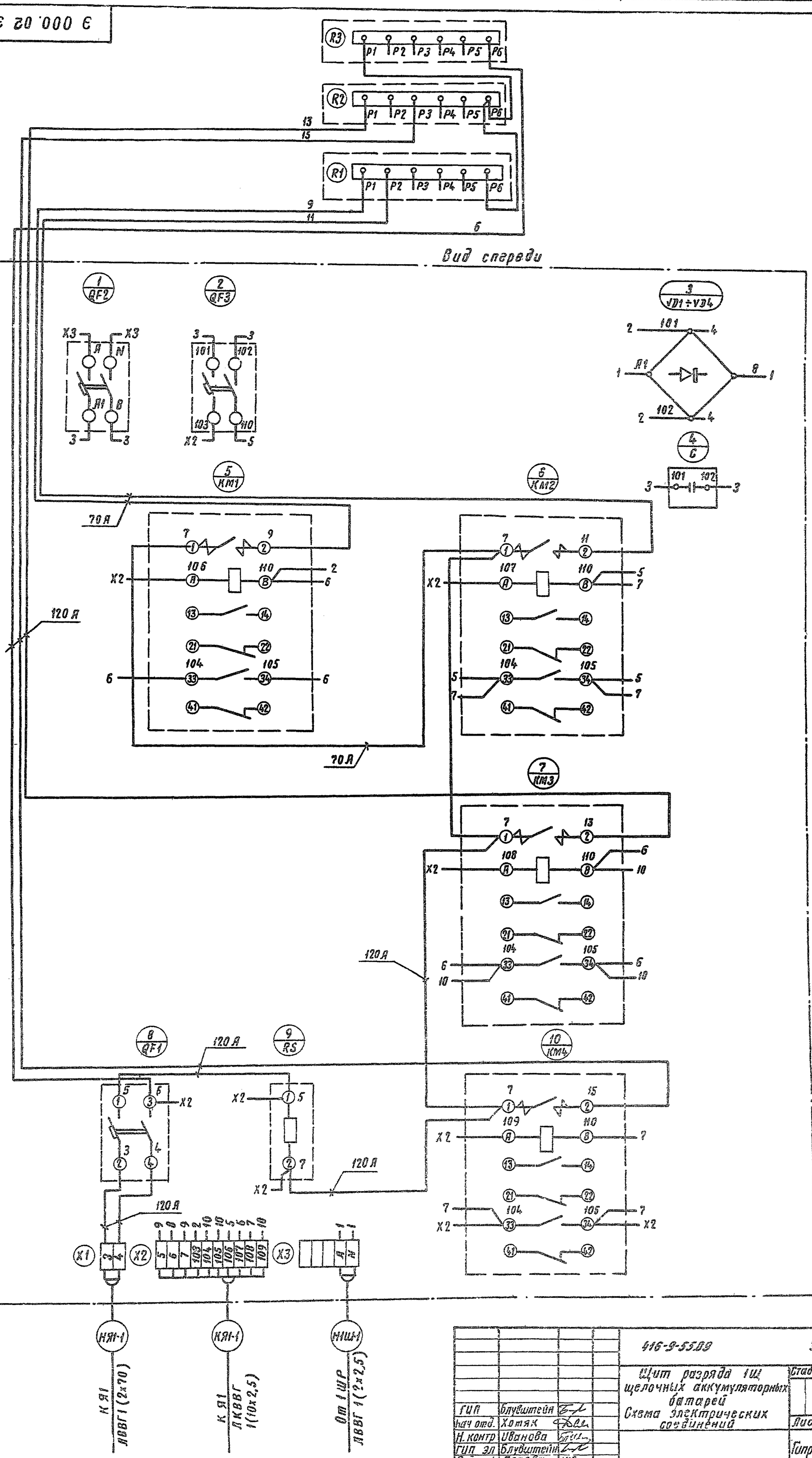

ГИП	Блувштейн		
Нач отд.	Хотяк		
Н. контр	Иванова		
ГИП эл	Блувштейн		
Вед инж	Рогова		

416-9-55.89 Э 000. 02 ЭЧ

Щит разряда 1Щ щелочных аккумуляторных батарей
Схема электрических соединений

Стадия	Масса	Масштаб

Лист 1 | Листов 1

Гипропроттрансстрой

Взам. инв. № | Подпись и дата | Инв. № подл.

25666-07 5

Альбом 7

Формат	Зона	Поз.	Обозначение	Наименование	Кол.	Примечание
				Документация		
А3			Э 000. 03. ВО	Чертеж общего вида	01	
А2			Э 000. 03. ЭЧ	Схема электрическая		
				соединений	01	
А4			Э 000. 03. ТБ	Таблица перечня надписей	01	
				Сборочные единицы		
		01		Выключатель ВА51-31Р Iр=50А	01	QF-1
		02		Выключатель ВА-51-25Р~220В, Iр=63А	01	QF-2
		03		Выключатель ВА51-25Р~220В Iр=63А	01	QF3
		04		Контактор МК3-10	04	КМ-1, КМ-2 КМ-3, КМ-4
		05		Шунт 75 ШСМУ3-05	01	KS
		06		Диод Д 246Б	04	VD1÷VD4
		07		Конденсатор МБГО-2-400-10-п	01	C
		08		Блок резисторов ЯСЧУ3, 2,06Ом	01	R1
		09		Блок резисторов ЯСЧУ3, 0,75 Ом	02	R2, R3
		10		Зажимы наборные ЗН24-70п100-8/5х	02	
		11		Блок зажимов БЗ-24НЯ10		
				зажимов	01	
		12		Блок зажимов БЗ-24НЯ		
				5 зажимов	01	

Инв. N подл. | Подпись и дата | Взам. инв. N

Нач отд.	Хомяк		
Н контр	Иванова		
Гл. спец.	Сизинцев		
ГИП ЭЛ	Блувштейн		
Ст. инж.	Попова		

416-9-55.89 Э 000. 03

Щит разряда 1Щ кислотных аккумуляторных батарей. Технические данные аппаратов. Таблица.

Стадия	Лист	Листов
	1	1

Гипропромтрансстрой

Альбом 7

Панель	Строка	Надпись	Поз обозначение	Место надписи	Текст	Кол.	Вид шрифта	Заготовка
		1	QF2	Табличка	Защита ~ 220 в	1		
		2	QF3	»	Защита = 220В	1		
		3	QF1	»	Разряд	1		

Инв. N подл. | Подпись и дата | Взам. инв. N

Нач отд.	Хомяк		
Н контр	Иванова		
Гл. спец.	Сизинцев		
ГИП ЭЛ	Блувштейн		
Ст. инж.	Попова		

416-9-55.89 Э 000. 03 ТБ

Щит разряда 1Щ. кислотных аккумуляторных батарей Таблица перечня надписей.

Стадия	Лист	Листов
	1	1

Гипропромтрансстрой

Альбом 7

Э 000. 03 ВО

Вид спереди
Дверь не показана

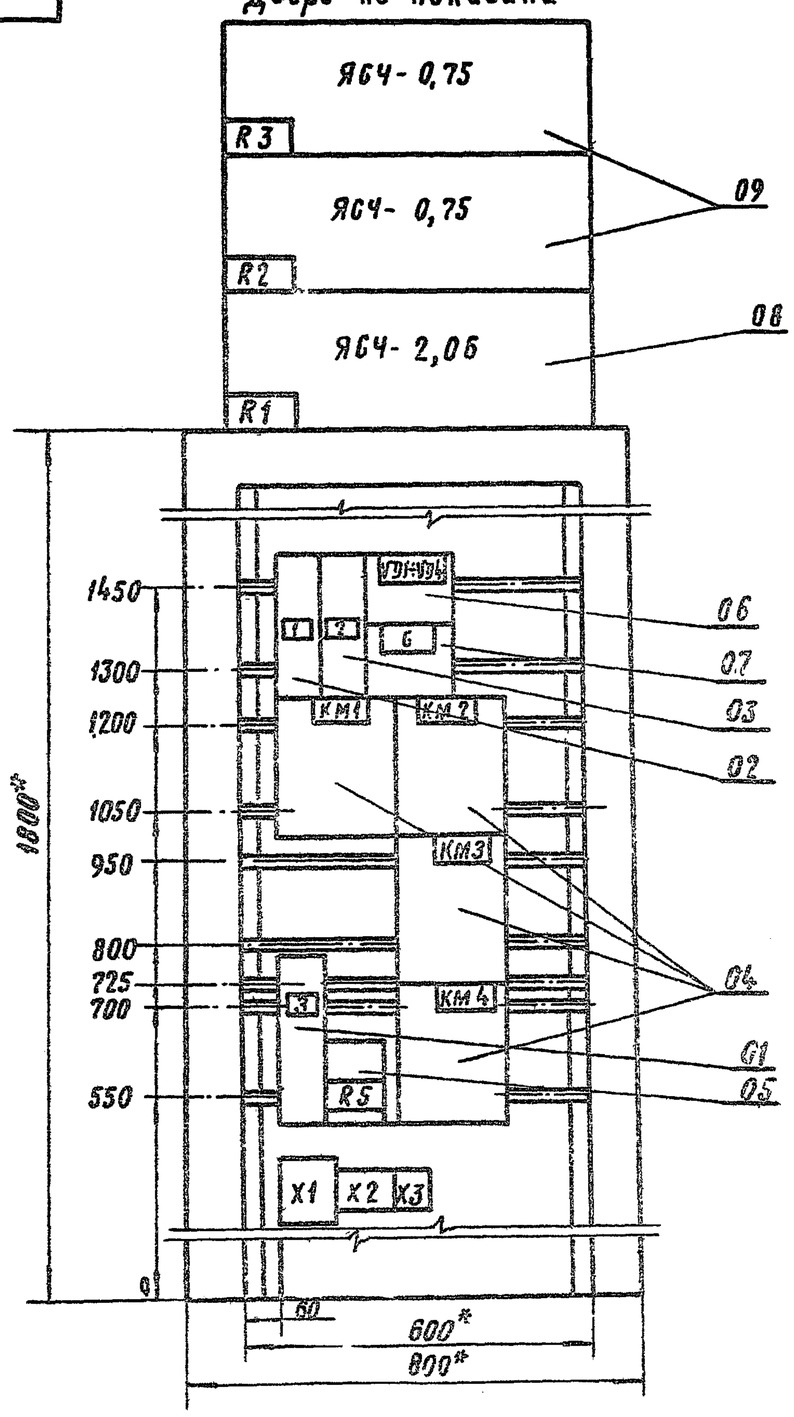

1 * Размеры для справок.
2 Неуказанные предельные отклонения размеров по....
3 В контуре табличек и аппаратов указаны номера надписей по перечню надписей.
4 Шкаф одностороннего обслуживания однорядный.

Инв. N подл. | Подпись и дата | Взам. инв. N

ГИП	Блувштейн	
Нач отд	Хомяк	
Н контр	Иванова	
Гл спец.	Сизинцев	
ГИП ЭЛ	Блувштейн	
Вед инж	Попова	

416-9-55.89 Э 000. 03 00

Щит разряда 1Щ кислотных аккумуляторных батарей Чертеж общего вида

Стадия	Масса	Масштаб
		1:10
Лист 1	Листов 1	

Гипропромтрансстрой

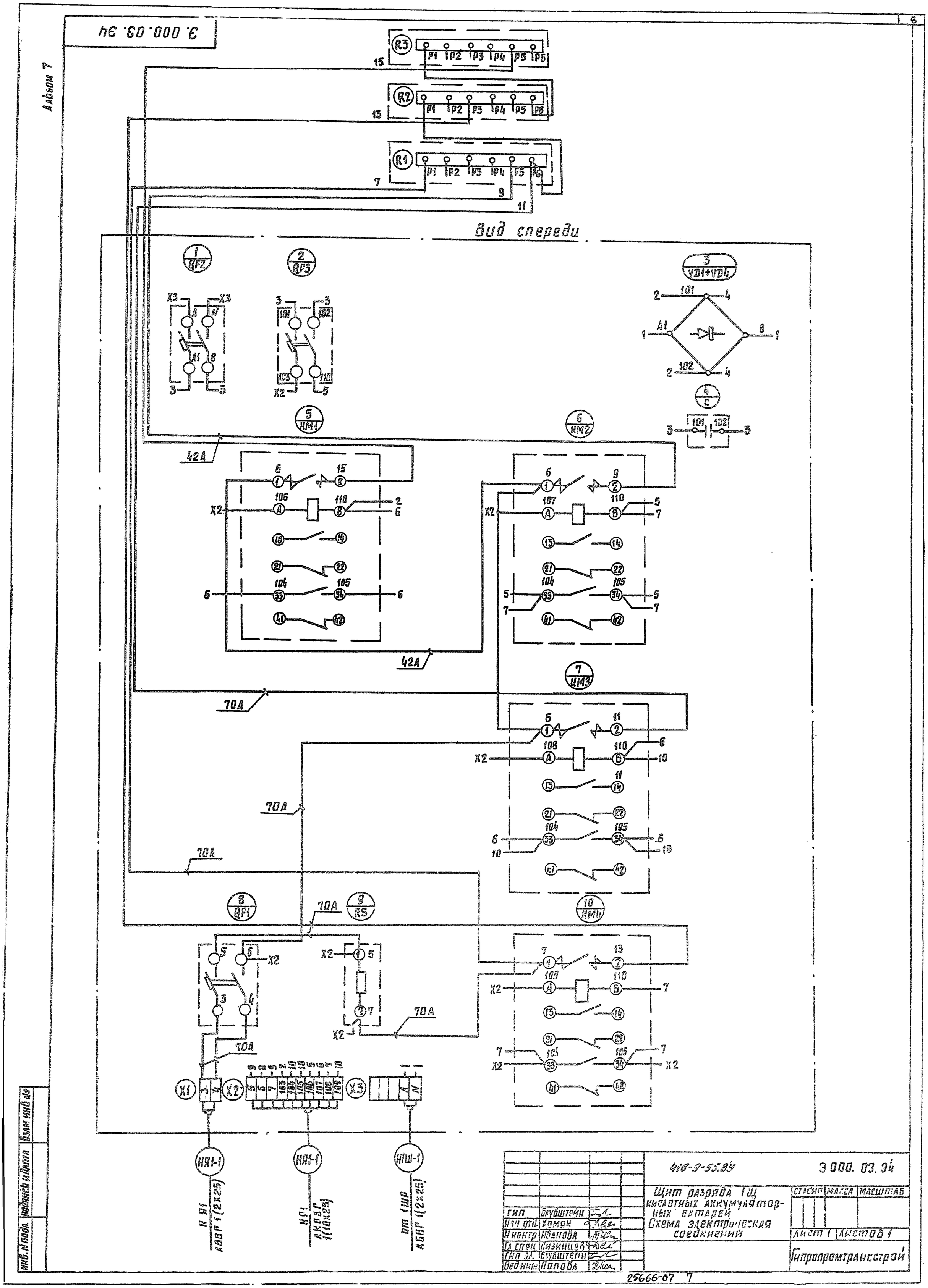
Альбом 7
Э. 000. 03. 94
R3
R2
R1
Вид спереди
1 QF2
2 QF3
3 VD1÷VD4
4 C
5 KM1
6 KM2
7 KM3
8 QF1
9 RS
10 KM4
X1
X2
X3
42A
70A
KA1-1
KA1-1
H1Ш-1
К А1 АБВГ 1(2х25)
КА1 АКБГ 1(10х25)
от 1ШР АБВГ 1(2х25)
416-9-55.84
Э 000. 03. 94
Щит разряда 1Щ кислотных аккумуляторных батарей
Схема электрическая соединений
Стадия
Масса
Масштаб
Лист 1
Листов 1
Гипропромтрансстрой
Гип Блуштейн
Нач отд. Хомяк
Н контр Иванова
Гл спец Сизинцов
Гип эл. Блуштейн
Ведущий Попова
Инв. N подл.
Подпись и дата
Взам инв №
25666-07 7

Альбом 7

Формат	Зона	Поз.	Обозначение	Наименование	Кол.	Примечание
				Документация		
А3			Э 000 04. ВО	Чертеж общего вида	01	
А3			Э 000 04. Э4	Схема электрическая		
				соединений	01	
А4			Э 000 04 ТБ	Таблица перечня надписей	01	
				Сборочные единицы		
				Н51 01		
		01		Переключатель		
				ПКУ3-16А3035У3	01	SA
		02		Выключатель КЕ011У3		
				Исп 2 толк красн	01	SB1
		03		Выключатель КЕ011У3		
				Исп 2 толк черн	01	SB2
		04		Амперметр М4203		
				Предел 0÷150А	01	PA
		05		Вольтметр М4203		
				Предел 0-75В	01	PV
				Зажимы наборные ЗН24-		
				-95П160-8/8У3	02	
				Блок БЗ-24 на 10 зажимов	01	
				Блок БЗ-24 на 5 зажимов	01	

Инв. № подл. | Подпись и дата | Взам. инв. №

Нач. отд.	Хомяк		
Н. контр.	Иванова		
Гл. спец.	Сизинцев		
ГИП эл.	Блувштейн		
Вед. инж.	Попова		

416-9-55.89 Э 000. 04

Ящик разряда Я1 щелочных аккумуляторных батарей. Технические данные аппаратов. Таблица.

Стадия	Лист	Листов
	1	1

Гипропромтрансстрой

Альбом 7

Панель	Строка	Надпись	Поз. Обозначение	Место надписи	Текст	Вид	Вид шрифта	Высота букв
		1		Табличка	Я1	1		
		2	PA	"	Ток разряда	1		
		3	PV	"	Напряж. разряда	1		
		4	SA	На ключе	4,5,1,2,3	1		
		5		Табличка	34 ТНЖ-300 ВМ	1		
		6		"	34 ТНЖ-600 ВМ	1		
		7	SB2	"	Вкл.	1		
		8	SB1	"	Откл.	1		

Инв. № подл. | Подпись и дата | Взам. инв. №

Нач. отд.	Хомяк	
Н. контр.	Иванова	
Гл. спец.	Сизинцев	
ГИП эл.	Блувштейн	
Вед. инж.	Попова	

416-9-55.89 Э 000. 04 ТБ

Ящик разряда Я1 щелочных аккумуляторных батарей. Таблица перечня надписей

Стадия	Лист	Листов
	1	1

Гипропромтрансстрой

Альбом 7

Э 000. 04 ВО

Вид спереди
Дверь не показана

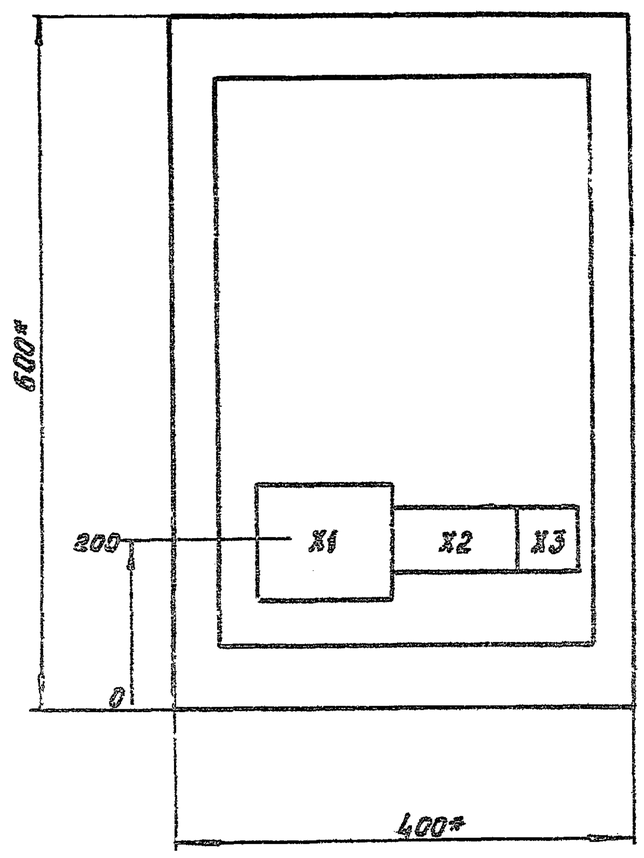

Дверь ящика
Вид спереди

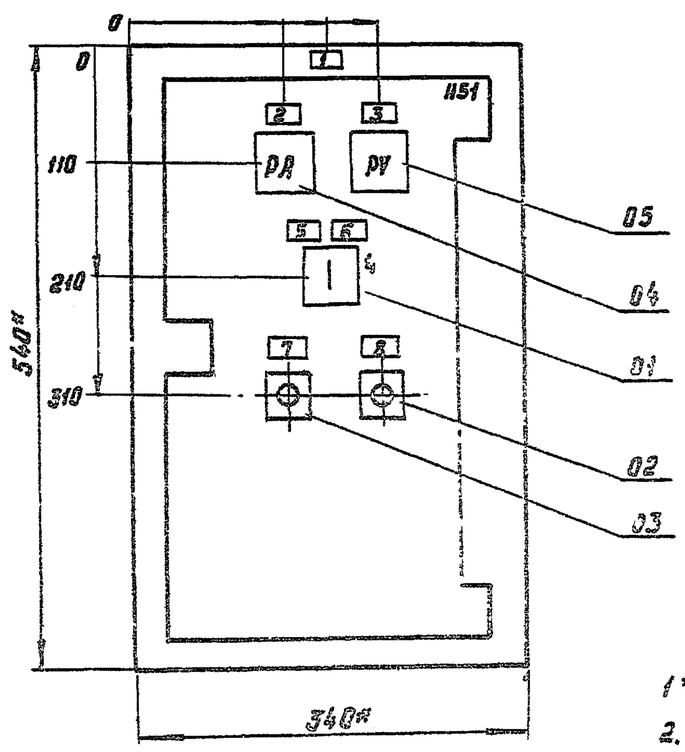

1* Размеры для справок.
2. Неуказанные предельные отклонения размеров по ...
3. В контуре табличек и аппаратов указаны номера надписей по перечню надписей.
4 Глубина ящика 380мм.

Инв. № подл. | Подпись и дата | Взам. инв. №

ГИП	Блувштейн	
Нач отд	Хомяк	
Н. контр	Иванова	
Гл спец	Сизинцев	
ГИП эл.	Блувштейн	
Вед инж	Попова	

416-9-55.89 Э 000. 04 ВО

Ящик разряда Я1 щелочных аккумуляторных батарей Чертеж общего вида

Стадия	Масса	Масштаб
		1:5
Лист 1	Листов 1	

Гипропромтрансстрой

Копир Рор 25666-07 8 Формат

Альбом 7

Формат	Зона	Поз	Обозначение	Наименование	Кол	Примечание
				Документация		
А3			Э. 000. 05. ВО	Чертеж общего вида	01	
А3			Э. 000. 05. Э4	Схема электрическая		
				соединений	01	
А4			Э. 000. 05. ТБ	Таблица перечня надписей	01	
				Сборочные единицы		
				Н51 01		
		01		Переключатель		
				УП5313-Ф22У3	01	SA
		02		Выключатель КЕ011-У3-С		
				Исп.2 толк. красн.	01	SB1
		03		Выключатель КЕ011-У3-С		
				исп.2 толк. черн.	01	SB2
		04		Амперметр М4203		
				Предел 0-100А	01	PA
		05		Вольтметр М4203		
				Предел 0-150В	01	PV
				Зажимы наборные ЗН24-		
				-95П160-В/ВУЗ	02	
				Блок БЗ-24 на 10 зажимов	01	
				Блок БЗ-24 на 5 зажимов	01	

Взам. инв. № | Подпись и дата | Инв. № подл.

416-9-55.89 Э. 000. 05

Нач.отд	Хомяк	
Н.контр	Иванова	
Гл.спец.	Сизинцев	
ГИП Эл.	Блубштейн	
Вед инж	Попова	

Ящик разряда Я1. кислотных аккумуляторных батарей. Технические данные аппаратов. Таблица

Стадия	Лист	Листов
	1	1

Гипропромтрансстрой

Альбом 7

Панель	Строка	Надпись	Поз. обозначение	Место надписи	Текст	Кол.	Вид прибора	Заготовка
		1		Табличка	Я1	1		
		2	PA	— " —	Ток разряда	1		
		3	PV	— " —	Напряж. разряда	1		
		4	SA	На ключе	3, 4, 1, 2	1		
		5		Табличка	2×20×3ПАС310	1		
		6		— " —	2×20×5ПАС350	1		
		7	SB2	— " —	Вкл.	1		
		8	SB1	— " —	Откл.	1		

Взам. инв. № | Подпись и дата | Инв. № подл.

416-9-55.89 Э. 000. 05 ТБ

Нач.отд	Хомяк	
Н.контр.	Иванова	
Гл спец.	Сизинцев	
ГИП Эл.	Блубштейн	
Вед.инж.	Попова	

Ящик разряда Я1 кислотных аккумуляторных батарей. Таблица перечня надписей

Стадия	Лист	Листов
	1	1

Гипропромтрансстрой

Альбом 7

Э. 000. 05. ВО

Вид спереди
Дверь не показана

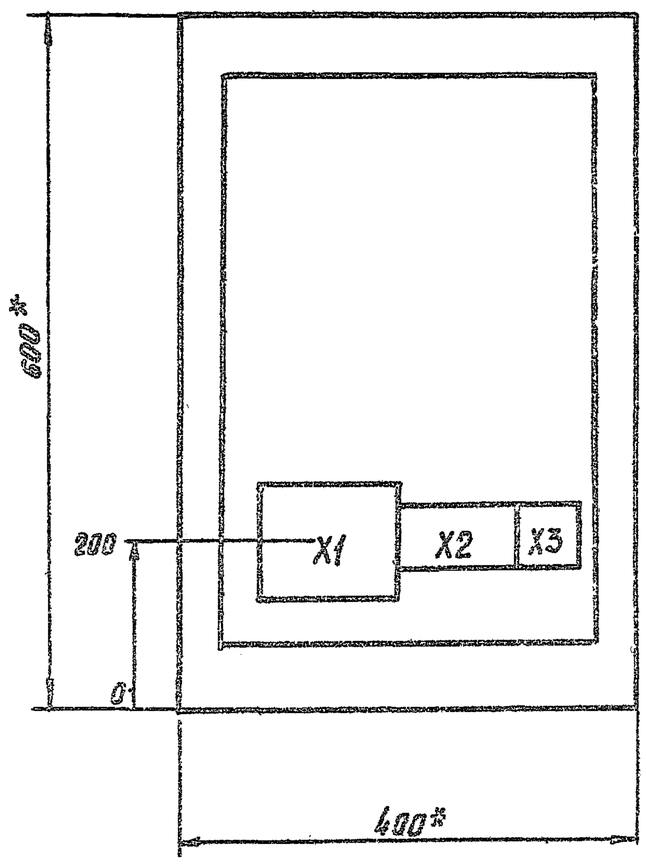

Дверь ящика
Вид спереди

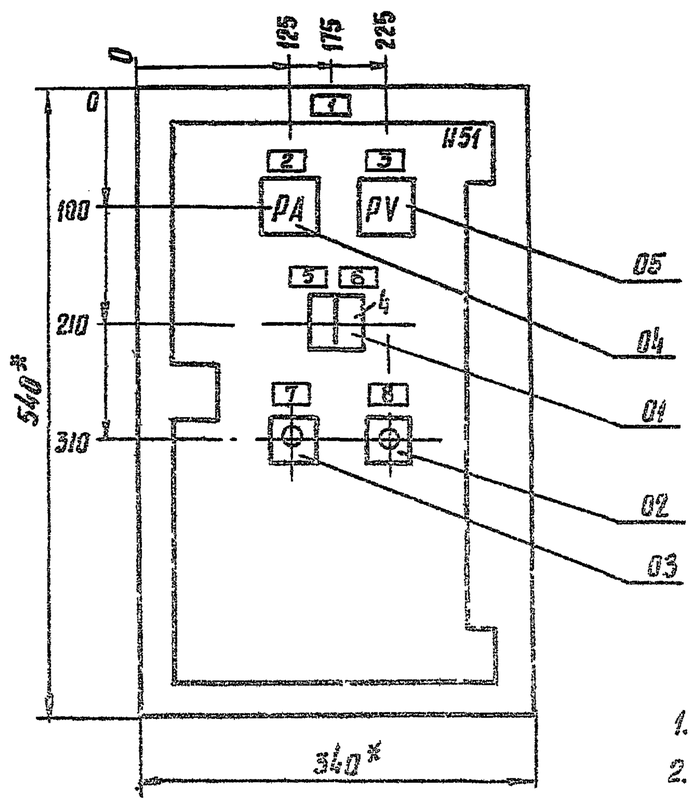

1. *Размеры для справок
2. Неуказанные предельные отклонения размеров по ....
3. В контуре табличек и аппаратов указаны номера надписей по перечню надписей.
4. Глубина ящика 360 мм.

Взам. инв. № | Подпись и дата | Инв. № подл.

416-9-55.89 Э. 000. 05. ВО

ГИП	Блубштейн	
Нач.отд	Хомяк	
Н.контр	Иванова	
Гл.спец	Сизинцев	
ГИП Эл	Блубштейн	
Вед.инж	Попова	

Ящик разряда Я1 кислотных аккумуляторных батарей. Чертеж общего вида.

Стадия	Масса	Масштаб
		1:5
Лист 1	Листов 1	

Гипропромтрансстрой

Копия | 2566-07 9 | Формат А

Альбом 7

3.000.05.Э4

Вид спереди

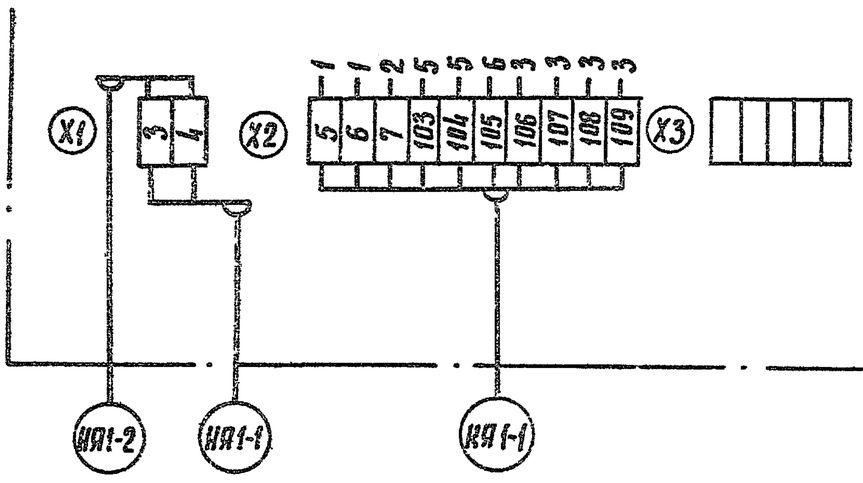

Дверь ящика
Вид со стороны монтажа

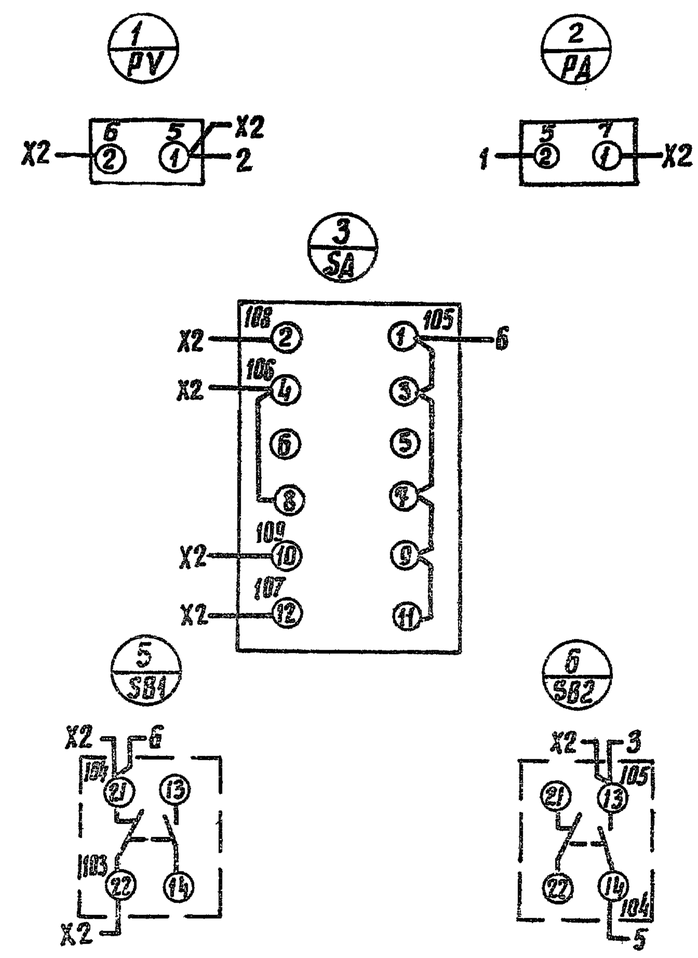

ГИП	Блубштейн		416-9-55.89	Э.000.05.Э4
Нач.отд	Хомяк		Ящик разряда 91 кислотных аккумуляторных батарей. Схема электрическая соединений	Стадия / Масса / Масштаб
Н.контр.	Иванова			Лист 1 / Листов 1
Гл.спец.	Сизинцев			Гипропромтрансстрой
Гип эл.	Блубштейн			
Вед.инж.	Попова			

Инв.№ подл. | Подпись и дата | Взам.инв.№

Альбом 7

3.000.04.Э4

Вид спереди

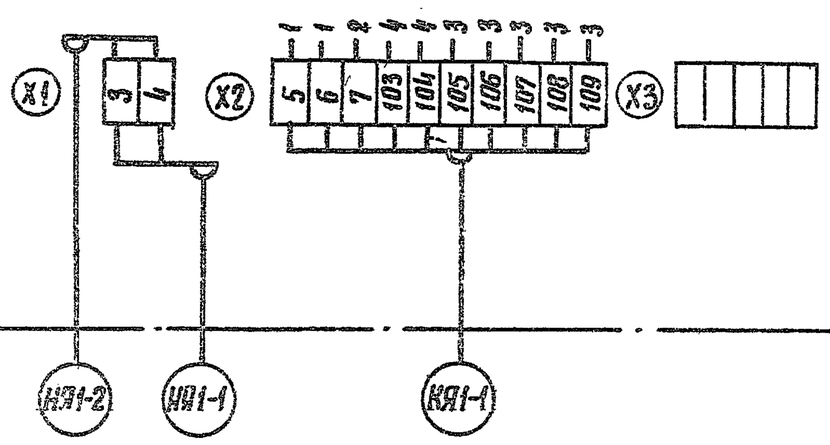

Дверь ящика
Вид со стороны монтажа

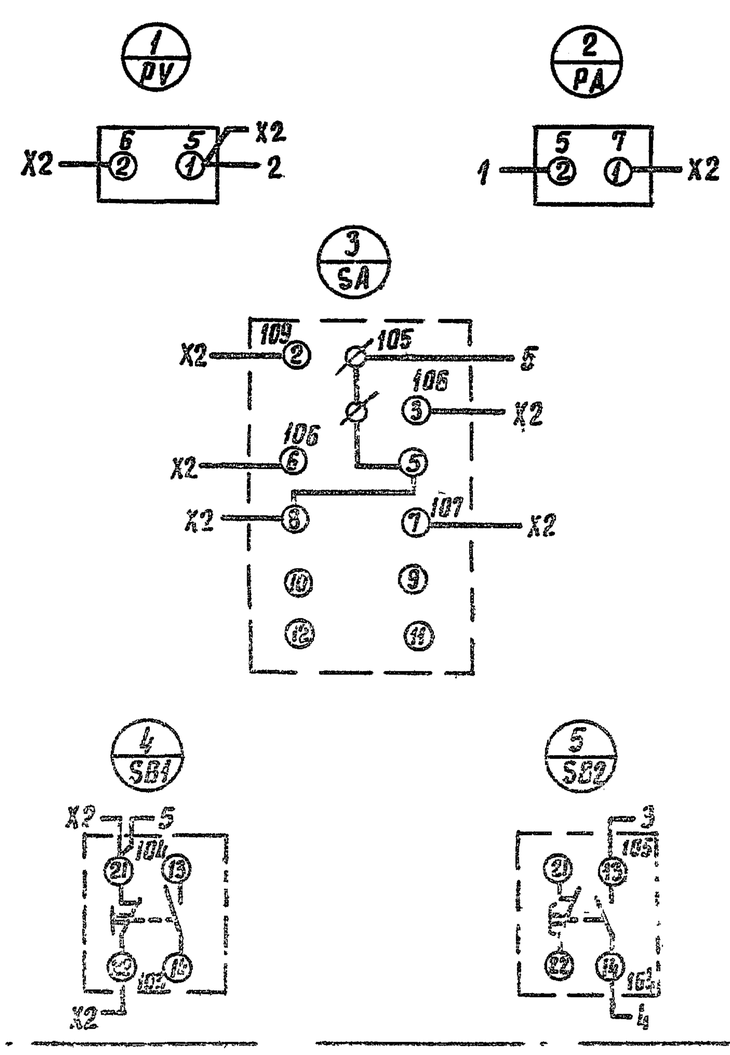

ГИП	Блубштейн		416-9-55-89	Э.000.04.Э4
Нач.отд	Хомяк		Ящик разряда 91 щелочных аккумуляторных батарей. Схема электрическая соединений	Стадия / Масса / Масштаб
Н.контр.	Иванова			Лист 1 / Листов 1
Гл.спец.	Сизинцев			Гипропромтрансстрой
Гип эл.	Блубштейн			
Вед.инж.	Попова			

Инв.№ подл. | Подпись и дата | Взам.инв.№

Копир

25666-07 10 Формат А3

Альбом 7

Формат	Зона	Поз.	Обозначение	Наименование	Кол.	Примечание
				Документация		
А3			Э. 000.06 ВО	Чертеж общего вида	01	
А2			Э. 000.06 ЭЧ	Схема электрическая		
				соединений	01	
А4			Э. 000.06 ТБ	Таблица перечня надписей	01	
				Сборочные единицы		
				H1 01		
				Выключатель ВА-14-26-14-		
		01		20У3~ 220В, Ір=4А	02	SF1,SF2
				Реле РЭ37-04У3, ~ 220В	01	K2-1
		02		Реле РЭ-37 0 2У3, ~ 220В	02	K1; K3
				HS1 01		
		03		Выключатель КЕ011У3, исп. 2		
				Толк. красн	01	S81
		04		Арматура АС4401 5У2, ~220В	01	HL1
		05		Арматура АС4401 1У2, ~220В	01	HL2
		06		Арматура АС4401 1У2, ~220В	01	HL3
		07		Арматура АС4401 3У2, ~220В	01	HL4
		08		Звонок ЗВП 220 0М5, ~220В	01	HA
		09		Выключатель КЕ011У3 исп 2, толк. крас.	01	S82
				Блок зажимов БЗ-24-4П25-8/6У3-10	03	

Взам. инв. № | Подпись и дата | Инв. № подл.

Нач.отд	Хомяк		
Н.контр	Иванова		
Гл.спец.	Сизинцев		
ГИП эл.	Блубштейн		
Вед.инж	Попова		

416-9-55.89 Э.000.06

Ящик Я2. Технические данные аппаратов. Таблица

Стадия	Лист	Листов
	1	1

Гипропромтрансстрой

Альбом 7

10

Панель	Строка	Надпись	Поз обозначение	Место надписи	Текст	Кол	Вид шрифта	Заготовка
		1		Табличка	Ящик Я2	1		
		2	HL1	— " —	Наличие напряжения	1		
		3	HL2	— " —	Пожар	1		
		4	HL3	— " —	Вентиль закрыт	1		
		5	HL4	— " —	Вентиль открыт	1		
		6	SB1	— " —	Съем звук. сигнала	1		
		7	SB2	— " —	откл. вентсистем при пожаре	1		

Взам. инв. № | Подпись и дата | Инв. № подл.

Нач.отд.	Хомяк		
Н.контр	Иванова		
Гл спец.	Сизинцев		
ГИП эл	Блубштейн		
Вед.инж	Попова		

416-9-55.89 Э.000.06 ТБ

Ящик Я2. Таблица перечня надписей

Стадия	Лист	Листов
	1	1

Гипропромтрансстрой

Альбом 7

Э.000.06 ВО

Вид спереди
Дверь не показана

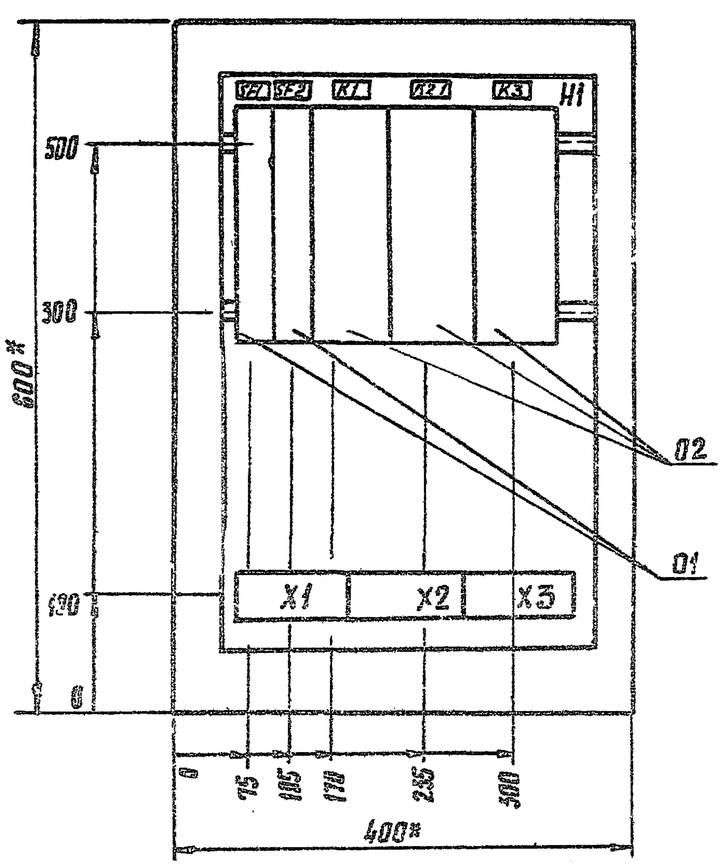

Дверь ящика
Вид спереди

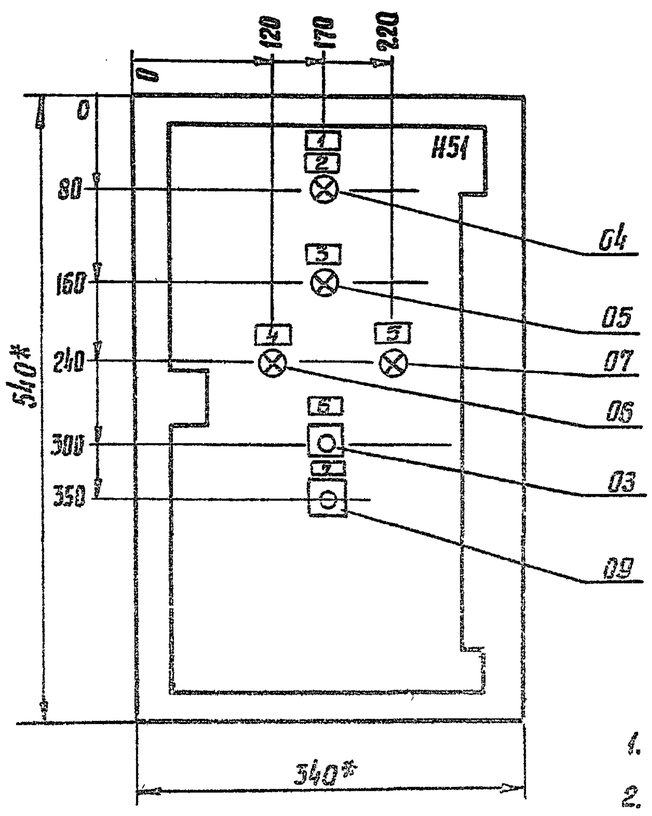

1. *Размеры для справок.
2. Неуказанные предельные отклонения размеров по...
3. В контуре табличек и аппаратов указаны номера надписей по перечню надписей.
4. Глубина ящика 360 мм.

Взам. инв. № | Подпись и дата | Инв. № подл.

ГИП	Блубштейн		
Нач отд	Хомяк		
Н контр	Иванова		
Гл спец	Сизинцев		
ГИП эл	Блубштейн		
Вед инж	Попова		

416-9-55.89 Э.000 06.80

Ящик Я2. Чертеж общего вида

Стадия	Масса	Масштаб
		1:5
Лист 1	Листов 1	

Гипропромтрансстрой

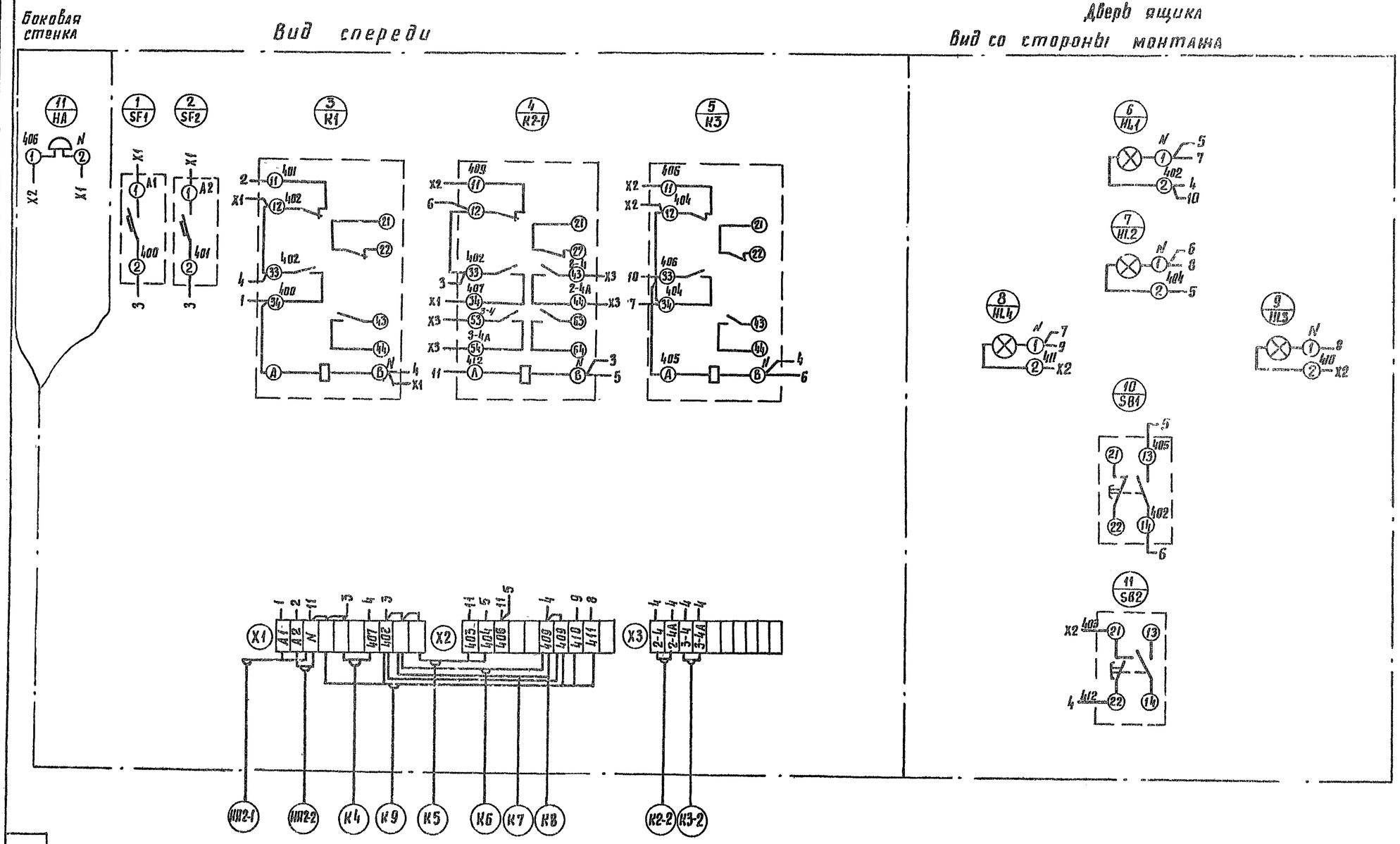

				3.000.06.34	
				Ящик Я2 Схема электрическая соединений	Стадия / Масса / Масштаб
					Лист 1 / Листов 1
Разраб.	Бахмутская				Гипропромтранспроект
Пров.	Иванова				
Т.контр.	Соломатина				
Н.контр.	Бахмутская				
ГИП	Полубк				
Утв.	Костюченко				

АМБ-9-55.89

25666-07 12 Формат А2

3.000.06.34

Инв.№ подл. | Подпись и дата | Взам. инв.№

Альбом 7

Формат	Зона	Поз	Обозначение	Наименование	Кол	Примечание
				Документация		
А3			Э. 000. 07 ВО	Чертеж общего вида	01	
А2			Э. 000. 07 Э4	Схема электрическая		
				соединений	01	
А4			Э. 000. 07 ТБ	Таблица перечня надписей	01	
				Сборочные единицы		
				Н1 01		
		01		Выключатель ВА14-26-14-20У3		
				Ір=4А	03	26QF, 27QF, SF
		02		Реле РЭ37042У3, U~220В	02	26К1, 27К1
		03		Реле РЭ37022У3, U~220В	02	26К2, 27К2
				Н51 01		
		04		Выключатель КЕ011У3 исп.2		
				толк. красн.	02	26SB1, 27SB1
		05		Выключатель КЕ011У3 исп.2		
				толк черн.	02	26SB2, 27SB2
		06		Арматура АС4402У2, U~220В	02	26HL1, 27HL1
		07		Арматура АС4402У2, U~220В	02	26HL2, 27HL2
		08		Арматура АС4402У2, U~220В	02	26HL3, 27HL3
				Блок БЗ24-4П25-в/ВУ3-10	03	

Взам. инв. № | Подпись и дата | Инв. № подл.

416-9-55.89 Э.000.07

Нач.отд.	Хомяк	
Н.контр.	Иванова	
Гл.спец.	Сизинцев	
ГИП эл.	Блубштейн	
Вед.инж.	Попова	

Ящик 26Я
Технические данные аппаратов. Таблица

Стадия	Лист	Листов
	1	1

Гипропромтрансстрой

Альбом 7

12

Планед	Стр. А	Надписи	Поз обозначение	Место надписи	Текст	Кол.	Вид шрифта	Заг. 20-100 ГОСТ
		1		Табличка	26Я	1		
		2	26HL1	"	Насос N26 вкл	1		
		3	27HL1	"	Насос N27 вкл.	1		
		4	26HL2	"	Колодец хол. воды норм. уровень	1		
		5	26HL3	"	Колодец хол. воды нижн уровень	1		
		6	27HL2	"	Колодец гор. воды норм уровень	1		
		7	27HL3	"	Колодец гор воды нижн. уровень	1		
		8	26SB1	"	Насос N26 откл.	1		
		9	27SB1	"	Насос N27 откл.	1		
		10	26SB2	"	Насос N26 вкл.	1		
		11	27SB2	"	Насос N27 вкл.	1		

Взам. инв. № | Подпись и дата | Инв. № подл.

416-9-55.89 Э.000.07 ТБ

Нач.отд.	Хомяк	
Н.контр.	Иванова	
Гл.спец.	Сизинцев	
ГИП эл.	Блубштейн	
Вед.инж.	Попова	

Ящик 26Я
Таблица перечня надписей

Стадия	Лист	Листов
	1	1

Гипропромтрансстрой

Альбом 7

Э.000.07 ВО

Вид спереди
Дверь не показана

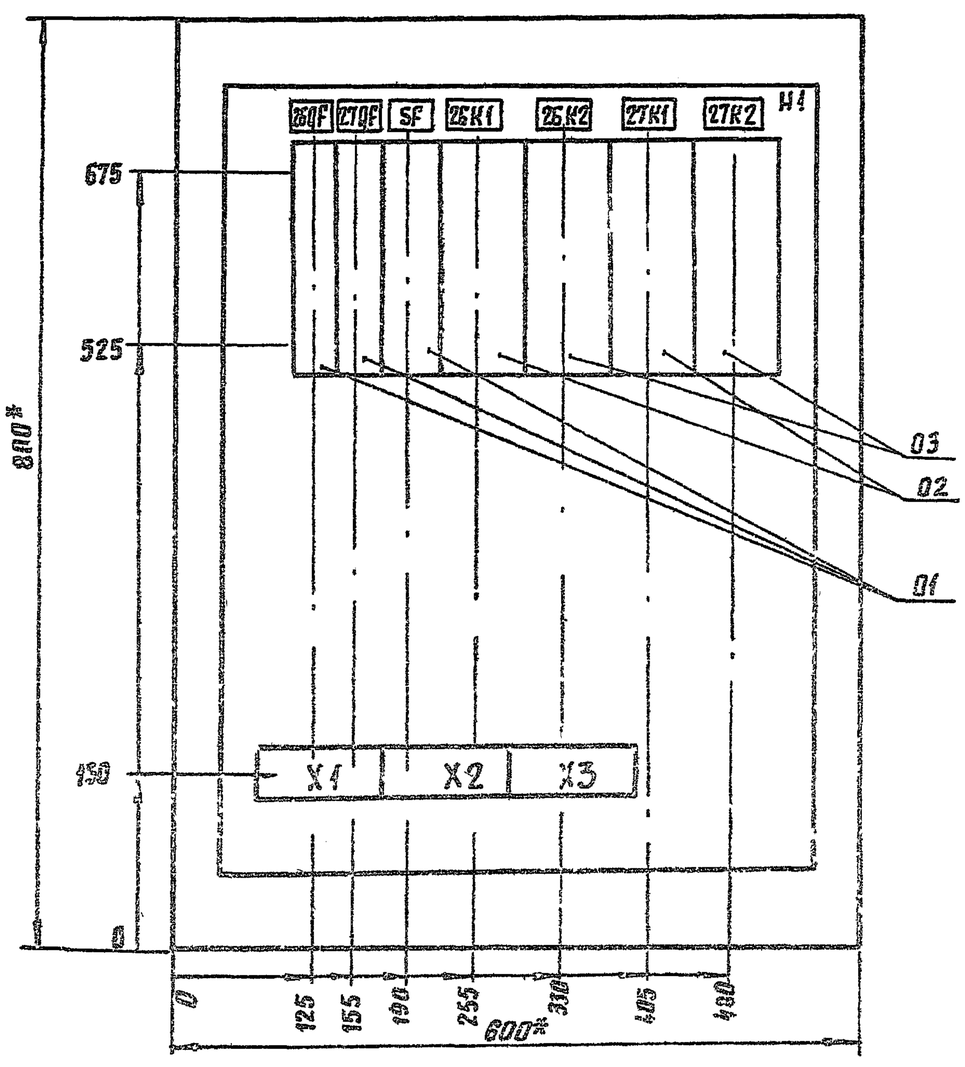

Дверь ящика
Вид спереди

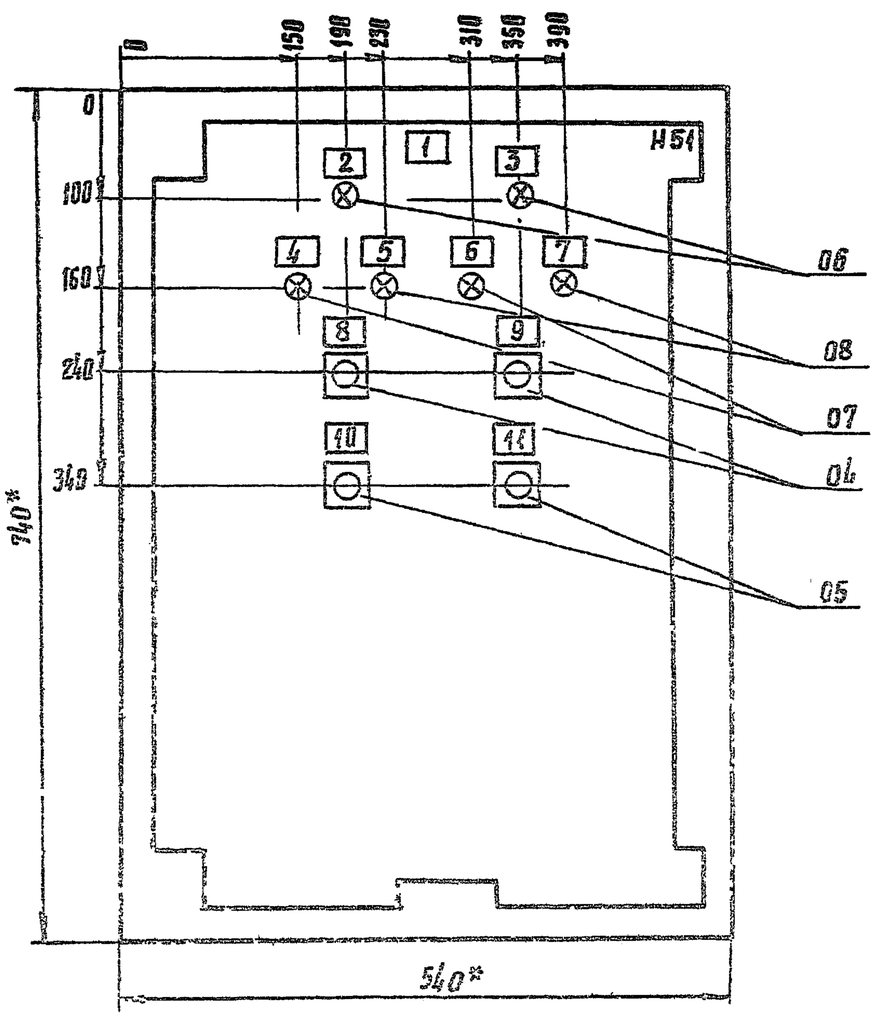

1. Размеры для справок.
2. Неуказанные предельные отклонения размеров по...
3. В контуре-табличек аппаратов указаны номера надписей по перечню надписей.
4. Глубина ящика 360мм.

Взам. инв. № | Подпись и дата | Инв. № подл.

416-9-55.89 Э.000.07 ВО

ГИП	Блубштейн	
Нач.отд.	Хомяк	
Н.контр.	Иванова	
Гл.спец.	Сизинцев	
ГИП эл.	Блубштейн	
Вед.инж.	Попова	

Ящик 26Я
Чертеж общего вида

Стадия	Масса	Масштаб
		1:10
Лист 1	Листов 1	

Гипропромтрансстрой

25666-07 13

Формат А3

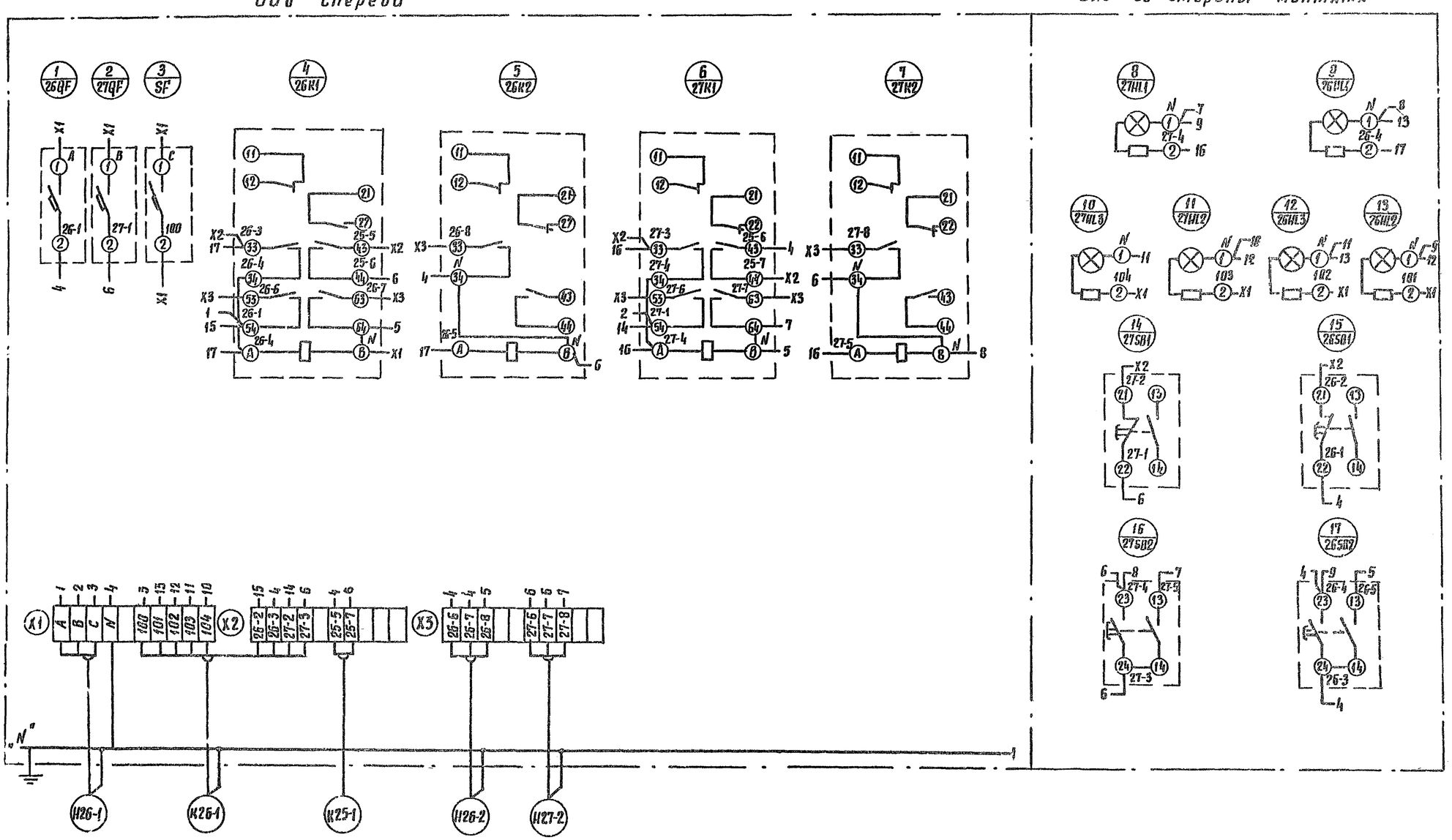

4-18-2-55.89	Ящик 28Я. Схема электрическая соединений	Стадия	Масса	Масштаб
		Лист 1	Листов 1
		Гипропромтранспроект	

3.030.07.34

Формат А2 2.9.11 3.2

25666-07

74

Инв. № подл. | Подпись и дата | Взам. инв. №

3.030.07 34