ТИПОВОЙ ПРОЕКТ
416-9-55.89

ПУНКТ ТЕХНИЧЕСКОГО ОБСЛУЖИВАНИЯ 15 ЭЛЕКТРОПОГРУЗЧИКОВ

АЛЬБОМ 6

СТРОИТЕЛЬНЫЕ ИЗДЕЛИЯ

25666-06

ТИПОВОЙ ПРОЕКТ
416-9-55.89

Пункт технического обслуживания 15 электропогрузчиков

АЛЬБОМ 6

Разработан:
Гипропромтрансстроем
Главный инженер института С.А. Воронков
Главный инженер проекта Л.И. Блувштейн

Утвержден МПС
Указание от 14.07.1989 г. № Д 1866у

25666-06

Альбом

416-9-55.89

Содержание альбома

Обозначение	Наименование	Стр.
	Титульный лист	
	Содержание альбома	2
КЖИ-ТУ	Технические условия	3
ВРС-1	Балка 1БСД9. Ведомость расхода стали	4
	на дополнительные элементы	
КЖИ-01.00	Балка 1БСД9. Спецификация	5
КЖИ-01.00СБ	Балка 1БСД9	6
КЖИ-02.00	Колонна К30-1-1... К30-1-3	7
КЖИ-03.00	Колонна К48-1-1... К48-1-7	8
КЖИ-04.00	Колонна К48-25-1... К48-25-4	9
КЖИ-05.00	Колонна 1КФ37-1-Н4	10
КЖИ-06.00	Колонна 1КФ55-1-Н1; 1КФ55-1-П1;	11
	1КФ55-1-К2.	
КЖИ-07.00	Колонна КБ5-1-1; КБ5-1-2	12
КЖИ-08.00	Стеновая панель ПС 30.12.3.0	13
КЖИ-09.00	Стеновая панель ПС 60.18.3.0	14
КЖИ-10.00	Стеновая панель ПС 63.5.12.3.0	15
КЖИ-11.00	Стеновая панель ПС 63.5.12.3.0	16
КЖИ-12.00	Стеновая панель ПС 63.5.18.3.0	17
КЖИ-13.00	Стеновая панель ПС 30.12.3.0	18
КЖИ-14.00	Стеновая панель 2ПС6.12.3.0; 2ПС9.3.12.3.0	19
	2ПС12.12.3.0; 2ПС.15.12.3.0	
КЖИ-15.00	Стеновая панель 2ПС6.18.3.0;	20
	2ПС9.3.18.3.0; 2ПС.12.18.3.0	
КЖИ-16.00	Плита 2ПГ6-2АтV СКТ-П1	21
КЖИ-17.00	Плиты ПГ-3АтV СКТ-П1...ПГ-3АтV СКТ-П4;	21
	ПГ-5АтV СКТ-П1; ПГ-5АтV СКТ-П2	
	Спецификация	
КЖИ-17.00.СБ	Плиты ПГ-3АтV СКТ-П1...ПГ-3АтV СКТ-П4;	22
	ПГ-5АтV СКТ-П1; ПГ-5АтV СКТ-П2	
КЖИ-18.00	Плиты ПВ4-3АтV СКТ-П1...ПВ4-3АтV СКТ-П4	23
КЖИ-19.00	Плиты ПВ7-3АтV СКТ-П1...ПВ7-3АтV СКТ-П3	24
КЖИ-20.00	Плиты ПВ10-3АтV СКТ-П1...ПВ10-3АтV СКТ-П3;	25
	ПВ10-4АтV СКТ-П1; ПВ10-5АтV СКТ-П1; ПВ10-	
	-5АтV СКТ-П2	
КЖИ-21.00	Плиты 2ПВ6-2АтV СКТ-4П-1; 2ПВ6-3АтV СКТ-	26
	-10П-1; 2ПВ6-2АтV СКТ-18П-1	
КЖИ-22.00	Панель перегородки. Спецификация	27
КЖИ-22.00СБ	Панель перегородки	28
КЖИ-23.00	Закладная деталь ЗД-2	28
КЖИ-24.00	Закладная деталь ЗД-1	28
КЖИ-25.00	Деталь ЗД-3	29
КЖИ-26.00	Деталь ЗД-4	29
КЖИ-27.00	Закладная деталь ЗД-5	30
КЖИ-28.00	Хомут ХМ1	30
КЖИ-29.00	Сетка С1.	31
КЖИ-30.00	Монтажная деталь МД-1; МД-2	31
КЖИ-31.00	Монтажная деталь МД-4	32
КЖИ-32.00	Монтажная деталь МД-5	32
КЖИ-33.00	Монтажная деталь МД-6	33
КЖИ-34.00	Костыль К-1	33
КЖИ-35.00	Стойка СФ-1. Насадка НФ4-1	34
КЖИ-36.00	Деталь крепления Т12а. Насадки НУ-1;	35
	НУ-2; (зеркально)	
КЖИ-37.00	Стойка СФ-3. Монтажные детали МС-1,	36
	МС-2; МД-3, МД-7, МД-8;	
КЖИ-38.00	Рамки РМ1...РМ12. Спецификация	37,38
КЖИ-38.00.СБ	Рамки РМ1....РМ12.	39
КЖИ-39.00	Закладная деталь ЗД-6. Кронштейн	40
	КР-1	

Альбом 6

Технические условия по изготовлению строительных изделий в заводских условиях.

1. Арматурные сетки выполнять при помощи контактной точечной сварки по ГОСТ 14098-85. Сварку стержней сеток производить во всех пересечениях двух крайних рядов, в остальной зоне допускаются несварные пересечения в количестве не более двух на 1 м^2.
2. Электроды принять типа Э-42 по ГОСТ 9467-75.
3. Сварку производить в соответствии с ГОСТ 19292-73 и ГОСТ 5264-80.
4. Арматурные, закладные и соединительные изделия должны отвечать требованиям ГОСТ 10922-75.
5. Материал проката - ВСт3кп2 ГОСТ 380-88 и ВСт3пс6 по ГОСТ 380-88. Материал арматурной стали: для класса А-I ВСт3кп2 по ГОСТ 380-88 и ГОСТ 5781-82* для класса А-III - марка 35ГС ГОСТ 5781-82*.
6. Закладные и соединительные изделия защитить антикоррозийным покрытием - грунтовка ПФ-020 ГОСТ 18186-79.

ГИП	Блувштейн		416-9-55.89	КЖИ-ТУ		
Н. контр.	Соколова					
Нач. отд.	Одиноков		Технические условия	Стадия	Лист	Листов
Гл. спец.	Кореневский			Р		1
Рук. гр.	Нечипоренко			ГИПРОПРОМТРАНСТРОЙ		
Вед. инж.	Егорова					
Инженер	Лаптева					

25666-06 4

Альбом 6

Ведомость расхода стали на дополнительные элементы, кг

Марка элемента	Изделия закладные							Общий расход
	Арматура класса			Прокат марки				
	А III			Вст кп 2				
	ГОСТ 5781-82			ГОСТ 103-76		ГОСТ 8510-72		
	ф 8	ф 10	Итого	δ=6	Итого	L 90x50x5,6	Итого	
1БСД9-1АтУ ОСТ-П1	0,88	0,94	1,82	6,12	6,12	3,26	3,26	11,2
1БСД9-1АтУ ОСТ-П2	1,2	0,94	2,14	7,9	7,9	3,26	3,26	13,3
1БСД9-3АтУ ОСТ-П1	0,88	1,66	2,54	6,12	6,12	6,34	6,34	15,0
1БСД9-4АтУ ОСТ-П1	1,2	0,94	2,14	7,9	7,9	3,26	3,26	13,3
1БСД9-4АтУ ОСТ-П2	0,88	0,94	1,82	6,12	6,12	3,26	3,26	11,2
1БСД9-5АтУ ОСТ-П1	1,2	0,94	2,14	7,9	7,9	3,26	3,26	13,3
1БСД9-5АтУ ОСТ-П2	0,88	0,94	1,82	6,12	6,12	3,26	3,26	11,2
1БСД9-5АтУ ОСТ-П3	0,55	2,38	2,94	4,34	4,34	3,42	9,42	16,7
1БСД9-6АтУ ОСТ-П1	0,88	1,66	2,54	6,12	6,12	6,34	6,34	15,0
1БСД9-7АтУ ОСТ-П1	0,88	4,54	5,42	6,12	6,12	18,66	18,66	30,2
1БСД9-8АтУ ОСТ-П4	0,88	2,38	3,26	6,12	6,12	3,42	12,5	18,8

Привязан

Инв. №

ГИП	Блувштейн		
Н. контр.	Соколова		
Нач. отд.	Пряников		
Гл. спец.	Коренковский		
Нач. гр.	Нечиторенко		
Ведущ.	Егорова		
Инжен.	Кузикова		

416-9-55.89 КЖИ-ВРС I

Балка 1БСД9. Ведомость расхода стали на дополнительные элементы

Стадия	Лист	Листов
РП		1

Гипропромтрансстрой

Копир.

25666-06 · 5 Формат А4

Инв. № подл. | Подпись и дата | Взам. инв. №

Альбом 6

Формат	Зона	Поз.	Обозначение	Наименование	Кол на исполнение 01.00- —	01	02	03	04	05	06	07	08	09	10	11	12		Примеч.
				Документация															
А3			КЖИ-ТУ	Технические условия															
			1.462.1-10/80 Вып 1;2	Пояснительная записка															
А4			КЖИ-01 00 СБ	Сборочный чертеж															
				Сборочные единицы															
		1	1.462.1-10/80. вып.1	Балка 1БСД9-1АтV СКТ-П	1	1	—	—	—	—	—	—	—	—	—	—	—		
			"	" 1БСД9-3АтV СКТ-П	—	—	1	—	—	—	—	—	1	—	—	—	—		
			"	" 1БСД9-4АтV СКТ-П	—	—	—	1	1	—	—	—	—	—	1	—	—		
			"	" 1БСД9-5АтV СКТ-П	—	—	—	—	—	1	1	1	—	—	—	—	1		
			"	" 1БСД9-6АтV СКТ-П	—	—	—	—	—	—	—	—	—	1	—	—	—		
			"	" 1БСД9-7АтV СКТ-П	—	—	—	—	—	—	—	—	—	—	—	1	—		
				Детали															
		2	1.462.1-10/80.2-100	Закладная деталь М5	2	2	2	2	2	2	2	2	2	2	2	2	2		
		3	1.462.1-10/80 2-110	" " М6	2	3	2	3	2	3	2	1	1	2	2	2	2		
		4	1.462.1-10/80.2-120	" " М7	1	1	1	1	1	1	1	1	1	1	1	1	1		
		5	1.462.1-10/80.2-120-02	" " М9	—	—	1	—	—	—	—	2	2	1	—	5	2		1

Инв. № подл. | Подпись и дата | Взам. инв. №

Привязан

Инв. №

ГИП	Блувштейн	
Н. контр.	Соколова	
Нач. отд.	Одинаков	
Гл. спец.	Кореневский	
Рук. гр.	Нечипоренко	
Вед. инж.	Егорова	
Инженер	Казакова	

416-9-55.89

КЖИ-01.00

Балка

Спецификация

Стадия	Лист	Листов
Р		

ГИПРОПРОМТРАНССТРОЙ

25666-06 6

Альбом 6

Рис. 1

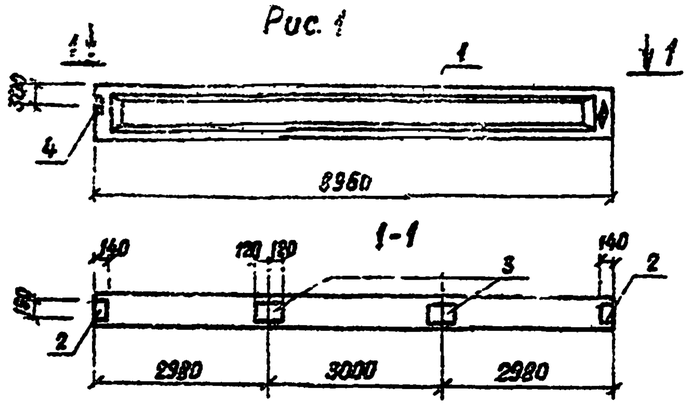

Рис. 2

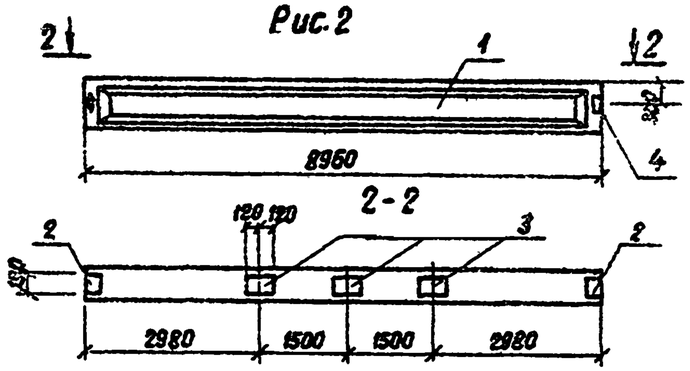

Рис 3

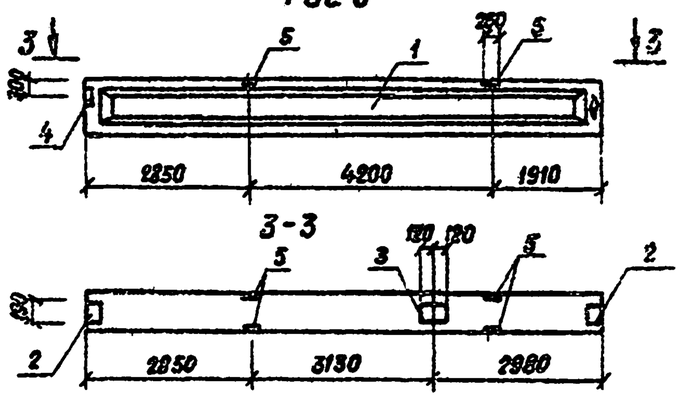

Рис 4

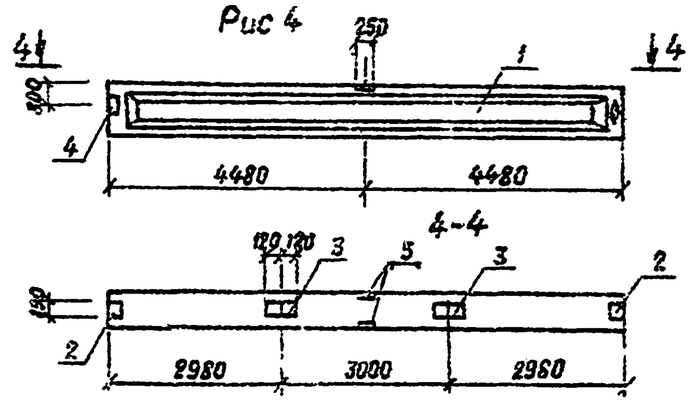

Рис. 5

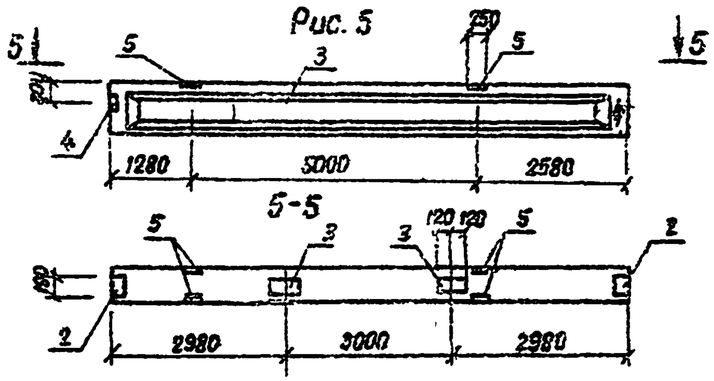

Рис. 6

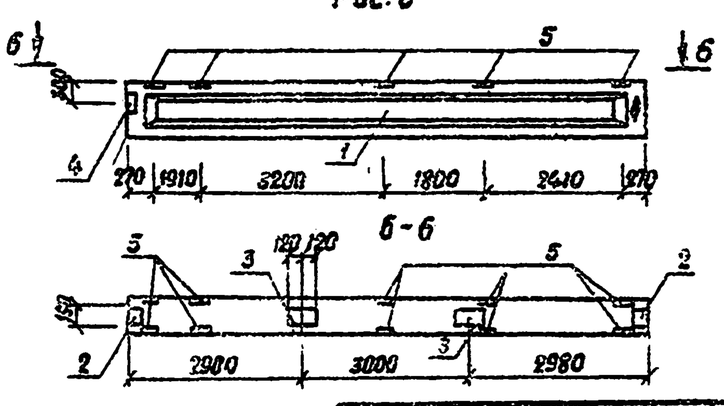

Обозначение	Марка	Рис.
КЖИ-01.00	1БСД9-1АтV СКТ-П1	1
-01	1БСД9-1АтV СКТ-П2	2
-02	1БСД9-3АтV СКТ-П1	4
-03	1ББСД9-4АтV СКТ-П1	2
-04	1БСД9-4АтV СКТ-П2	1
-05	1БСД9-5АтV СКТ-П1	2
-06	1БСД9 5АтV СКТ-П2	1
-07	1БСД9-5АтV СКТ-П3	3
-08	1БСД9-3АтV СКТ-П2	3
-09	1БСД9-6АтV СКТ-П1	4
-10	1БСД9-4АтV СКТ-П5	1
-11	1БСД9-7АтV СКТ-П1	6
-12	1БСД9-5АтV СКТ-П1	5

Знак ϕ пометить несмываемой краской.

ГИП	Блюштейн		
Н.контр.	Соколова		
Нач.отд.	Одинаков		
Гл.спец.	Кореневский		
Рук.гр.	Нечипоренко		
Вед.инж.	Егорова		
Инженер	Казакова		

Привязан

Инв. N

416-9-55.89 КЖИ-01.00 СБ

Балка 1БСД9
Сборочный чертеж

Стадия	Масса	Масштаб
Р		1:100
Лист	Листов 1	

ГИПРОПРОМТРАНССТРОЙ

Инв. N подл. | Подпись и дата | Взам. инв. N

25666-06-7

Альбом 6

Для КЖИ-00-02

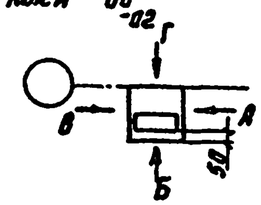

Для КЖИ-00-01

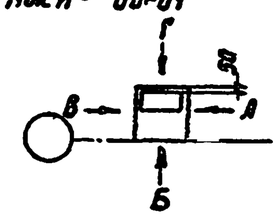

Рис.1 Рис.2 Рис.3 Рис.4 Рис.5

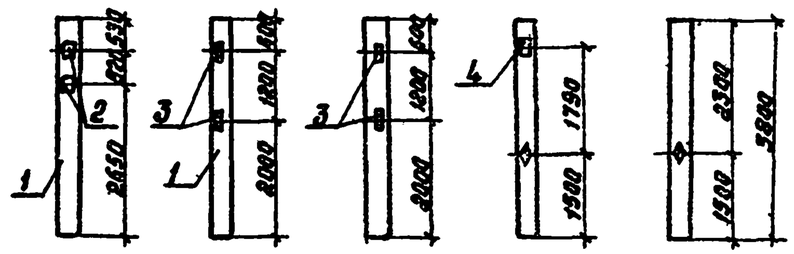

Обозначение	Марка	Номер рис. по виду			
		А	Б	В	Г
КЖИ-02.00	К30-1-1	—	5	1	—
-01	К30-1-2	—	—	1	5
-02	К30-1-3	3	4	2	—

Знак ♦ пометить несмываемой краской

Формат	Зона	Поз.	Обозначение	Наименование	Кол. на 02.00 —	01	02	Примечание
				Документация				
			1.423-3, Вып. 8-1	Пояснительная записка				
				Сборочные единицы				
		1	1.423-3, Вып. 1	Колонна К30-1	1	1	1	
				Детали				
		2	1.423-3 Вып. 2	Закладная деталь М1-12	2	2	—	
		3	"	" М1-13	—	—	2	
		4	"	" НМ1-1	—	—	1	

Ведомость расхода стали на дополнительные элементы, кг

Марка элемента	Изделия закладные								Общий расход
	Арматура класса						Прокат марки ВСТ3кп2 ГОСТ19903-74		
	А-I		А-III						
	ГОСТ5781-82*								
	ф6	Итого	ф12	ф14	ф22	Итого	δ=10	Итого	
К30-1-1	—	—	2.8	—	—	2.8	9.2	9.2	12.0
К30-1-2	—	—	2.8	—	—	2.8	9.2	9.2	12.0
К30-1-3	0.2	0.2	2.8	2.0	1.4	6.2	16.0	16.0	22.4

Инв. № подл. | Подпись и дата | Взам. инв. №

Привязан:

Инв. №

ГИП	Бакшутейн	
Н. контр.	Соколова	
Нач. отд.	Одинаков	
Гл. спец.	Кореневский	
Рук. гр.	Нечипоренко	
Вед. инж.	Егорова	
Инж.	Лаптева	

416-9-55.89 КЖИ-02.00

Колонна К30-1-1 .. К30-1-3

Стадия	Масса	Масштаб
Р	—	1:100
Лист	Листов 1	

Гипропромтрансстрой

Копир. Ред.

25666-06 8

Формат А3

Альбом 6

Обозначение	Наименование	Номер рис по виду А	Б	В	Г
КЖИ-03.00	К48-1-1		3	1	
01	К48-1-2	1	2		3
02	К48-1-3		3		
03	К48-1-4		2	1	3
04	К48-1-5	4	3		
05	К48-1-6	4	3	5	
06	К48-1-7	6	2	7	3

Для КЖИ-00

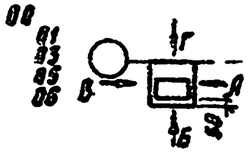

Для КЖИ-00-02
-04
-07

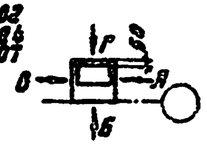

Формат	Зона	Поз	Обозначение	Наименование	Кол. на испол. 03.00- —	01	02	03	04	05	06	Примечание
				Документация								
			1.423-3. Вып. 0-1	Пояснительная записка								
			1.030.9-2, Вып. 7	Техническое описание								
				Сборочные единицы								
		1	1.423-3. Вып.1	Колонна К48-1	1	1	1	1	1	1	1	
				Детали								
		2	1.423-3. Вып. 2	Закладная деталь М1-12	2	3	2	3	—	1	2	
		3	"	М1-13	—	—	—	—	3	3	4	
		4	1.030.9-2, Вып. 74.2	КМ-13	—	—	—	—	—	1	1	
		5	КЖИ-03.01	Уголок Б-63×63×5 ГОСТ8509-86; ВСТ3кп2 ГОСТ19903-74; Б=60	1	1	1	1	1	1	1	0,3 кг
		6	КЖИ-03.02	Ф12А-I ГОСТ5781-82*; Б=280	2	2	2	2	2	2	2	0,29 кг

Рис.1

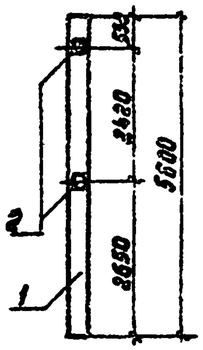

Рис.2

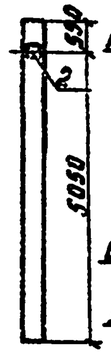

Рис.3

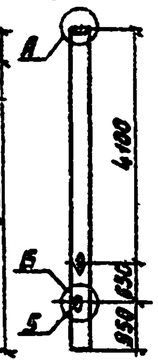

Рис.4

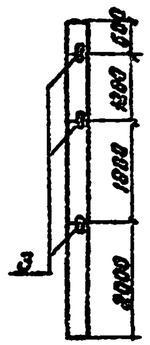

Рис.5

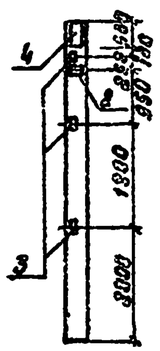

Рис.6

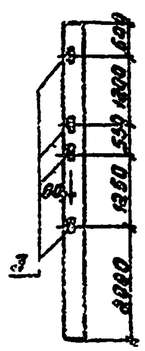

Рис.7

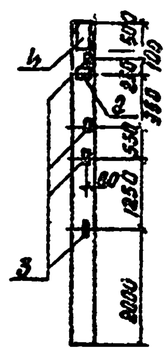

Ведомость расхода стали на дополнительные элементы, кг

Марка элемента	Изделия закладные: Арматура класса А-I ГОСТ5781-82* ф12	Итого	Арматура класса А-III ГОСТ5781-82* ф10	ф12	Итого	Прокат марки ВСТ3кп2 ГОСТ19903-74* Б=8	Б=10	Итого	ГОСТ8509-86 Б63×5	Итого	Общий расход
К48-1-1	0,5	0,5	—	2,8	2,8	—	9,2	9,2	0,3	0,3	12,8
К48-1-2	0,5	0,5	—	4,2	4,2	—	13,8	13,8	0,3	0,3	18,8
К48-1-3	0,5	0,5	—	2,8	2,8	—	9,2	9,2	0,3	0,3	12,8
К48-1-4	0,5	0,5	—	4,2	4,2	—	13,8	13,8	0,3	0,3	18,8
К48-1-5	0,5	0,5	—	0,72	0,72	—	—	—	4,62	4,62	5,84
К48-1-6	0,5	0,5	1,4	2,12	3,52	8,7	4,6	13,3	4,62	4,62	21,94
К48-1-7	0,5	0,5	1,4	3,76	5,16	8,7	9,2	17,9	6,06	6,08	29,62

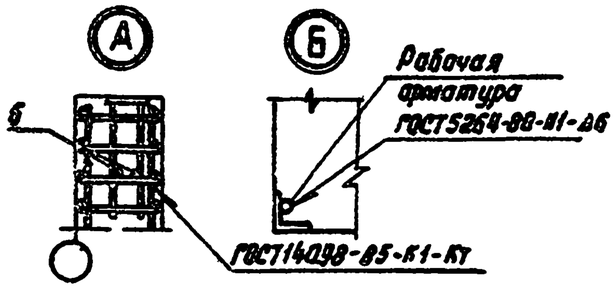

1. Знак ♦ пометить несмываемой краской.
2. Бетон колонн марки К48-1-3; К48-1-5...7 должен быть тяжелым марки W6.
3. Закладные детали колонн марок перечисленных выше металлизировать толщиной не менее 120 мкм.

Привязан:

Инв. №

ГИП	Блувштейн	
Н. контр.	Соколова	
Нач. отд.	Одинаков	
Гл. спец.	Кореневский	
Рук. гр.	Кечинджиева	
Вед. инж.	Егорова	
Инженер	Лаптева	

416-9-55.89 КЖИ-03.00

Колонна К48-1-1 ... К48-1-7

Стадия	Масса	Масштаб
Р	—	1:100
Лист	Листов	

Гипропромтрансстрой

Копир. Рой

Инв. № подл. | Подпись и дата | Взам. инв. №

Альбом 6

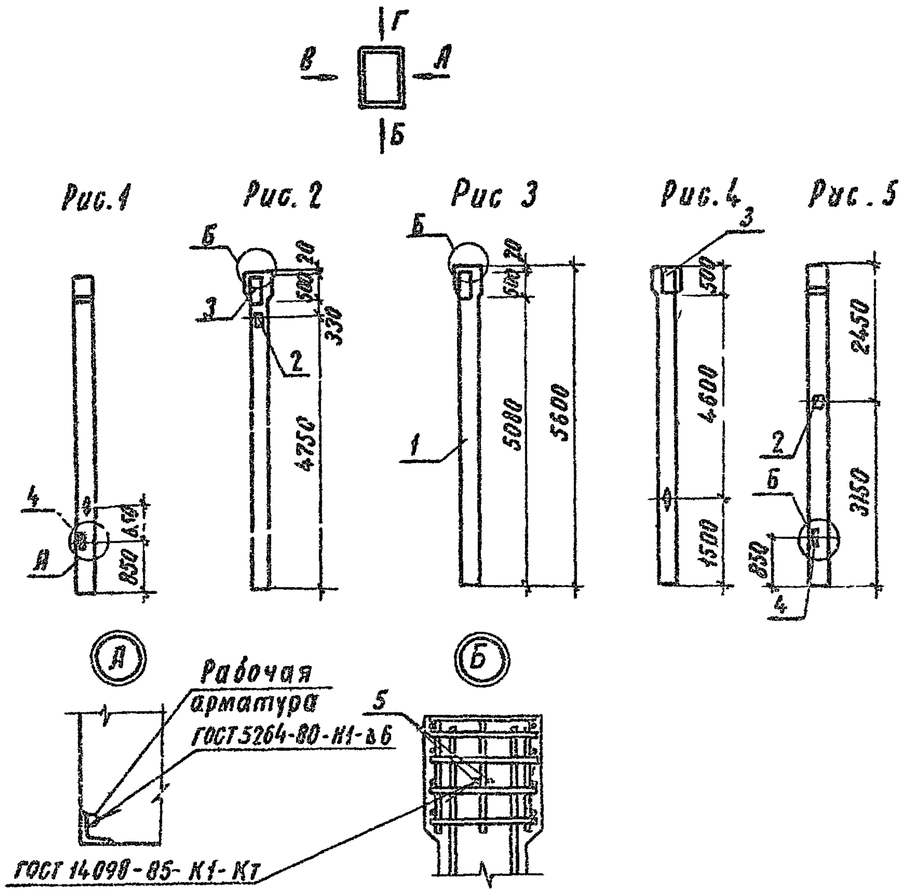

Обозначение	Марка	Номер рис. по виду			
		А	Б	В	Г
КЖСИ-04.00	К48-25-1	—	—	—	1
-01	К48-25-2	4	—	—	1
-02	К48-25-3	4	—	2	5
-03	К48-25-4	4	—	3	5

1. Знак ♦ пометить несмываемой краской.
2. Бетон колонн марки К48-25-2; К48-25-3 должен быть тяжелым марки W6
3. Закладные детали колонн марок перечисленных выше металлизировать толщиной не менее 120 мк

Формат	Зона	Поз	Обозначение	Наименование	Кол на исполн. 04.00 —	01	02	03	Примечание
				Документация					
			1.423-3, вып. 0-1	Пояснительная записка					
			1.030.9-2, вып. 7	Техническое описание					
				Сборочные единицы					
		1	1.423-3, вып. 1	Колонна К48-25	1	1	1	1	
				Детали					
		2	1.423-3, вып 2	Закладная деталь М1-12	—	—	2	1	
		3	1.030.9-2, вып. 7 ч 2	МН-13	—	1	2	2	
		4	КЖСИ-04.01	Уголок Б 63х63х5 ГОСТ 8509-86 / ВСТ3кп2 ТУ14-1-3023-80 ℓ=60	1	1	1	1	0,3 кг
		5	КЖСИ-04.02	ф12 А-I ГОСТ 5781-82*; ℓ=280	2	2	2	2	0,25 кг

Ведомость расхода стали на дополнительные элементы, кг

Марка элемента	Изделия закладные										Общий расход
	Арматура класса					Прокат марки					
	А-I		А-III			ВСТ3кп2					
	ГОСТ 5781-82*					ГОСТ 19903-74*			ГОСТ 8509-86		
	ф12	Итого	ф10	ф12	Итого	б=8	б=10	Итого	L63х5	Итого	
К48-25-1	0,5	0,5	—	—	—	—	—	—	0,3	0,3	0,6
К48-25-2	0,5	0,5	1,4	—	1,4	8,7	—	8,7	0,3	0,3	10,9
К48-25-3	0,5	0,5	2,8	2,8	5,6	17,4	9,2	26,6	0,3	0,3	33,0
К48-25-4	0,5	0,5	2,8	1,4	4,2	17,4	4,6	22,0	0,3	0,3	27,0

Инв № подл | Подпись и дата | Взам. инв №

Привязан

Инв №

ГИП	Блувштейн		
Н контр	Соколова		
Нач отд	Одиноков		
Гл спец	Кореневский		
Рук гр	Нечипоренко		
Вед инж	Егорова		
Инженер	Лаптева		

416-9-55.89 КЖСИ-04.00

Колонна К48-25-1.. К48-25-4

Стадия	Масса	Масштаб
Р	—	1:100
Лист	Листов 1	

Гипропромтрансстрой

Копировал Рсокол

25666-06 10 Формат А3

Альбом 6

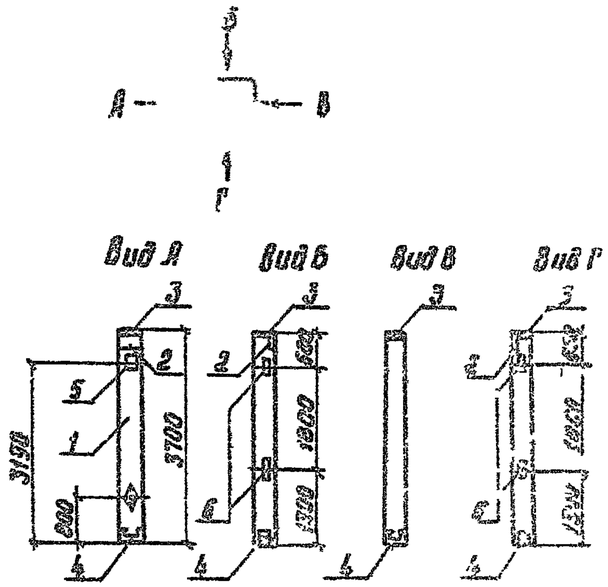

Формат	Зона	Поз.	Обозначение	Наименование	Кол.	Примечание
				Документация		
			1.427.1-3, Вып. 1/87	Пояснительная записка		
				Сборочные единицы		
		1	1.427.1-3, Вып. 1/87	Колонна 1КФ37-1	1	
				Детали		
		2	1.427.1-3, Вып. 2/87	Закладная деталь МН1	1	
		3	"	" МН2	1	
		4	"	" МН7	1	
		5	"	" МН21	1	
		6	"	" МН28	2	

Ведомость расхода стали на дополнительные элементы, кг

Марка элемента	Изделия закладные										Общий расход
	Арматура класса				Прокат марки						
	А-II				ВСт3кп2-1						
	ГОСТ 5781-82*				ГОСТ 19903-74*			ГОСТ 8509-86			
	⌀10	⌀12	⌀14	Итого	δ=8	δ=10	Итого	63×5	100×6	Итого	
1КФ37-1-Н1	3,2	0,48	5,8	9,48	5,7	11,5	17,2	2,08	4,2	7,08	53,76

Знак ∂ пометить несмываемой краской

Привязан:

Инв. №

ГИП	Блувштейн		
Н.контр.	Соколова		
Нач.отд.	Одинаков		
Гл.спец.	Кореневский		
Рук.гр.	Нечипоренко		
Вед.инж.	Егорова		
Инжен.	Лаптева		

416-9-55.89 КЖИ-06.00

Колонна 1КФ37-1-Н1

Стадия	Масса	Масштаб
Р	—	1:100
Лист	Листов 1	

Гипропромтранстрой

Копир

25666-06 11 Формат А3

Инв. № подл. | Подпись и дата | Взам. инв. №

Альбом 6

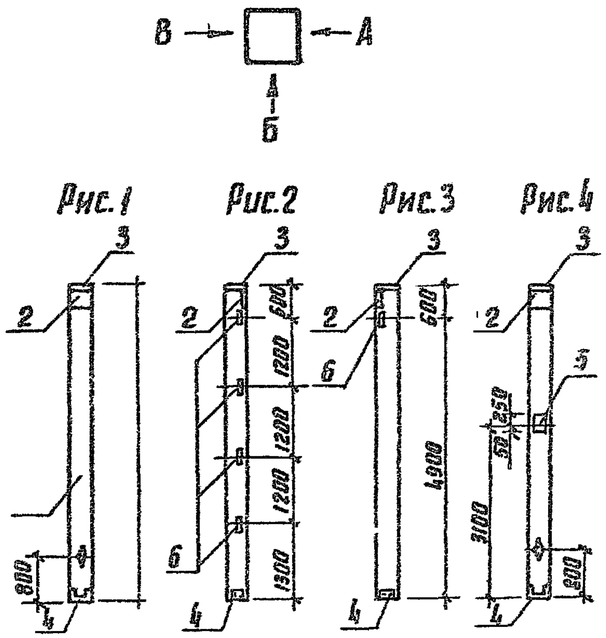

Обозначение	Марка	Номер рис по виду		
		А	Б	В
КЖИ-06 00	1КФ55-1-Н1	1	2	—
-01	1КФ55-1-П1	1	2	—
-02	1КФ55-1-Н2	—	3	4

1. Знак ◊ пометить несмываемой краской
2. Бетон колонны марки 1КФ55-1-П1 должен быть тяжелым марки W6
3. Закладные детали колонны марки 1КФ55-1-П1 металлизировать толщиной не менее 120 мкм

Формат	Зона	Поз	Обозначение	Наименование	Кол. на 06.00- —	01	02	Примечание
				Документация				
			1.427.1-3. Вып.1/87	Пояснительная записка				
				Сборочные единицы				
		1	1.427.1-3, Вып.1/87	Колонна 1КФ55-1-Н	1	—	1	
			"	" 1КФ55-1-П	—	1	—	
				Детали				
		2	1.427.1-3, Вып.2/87	Закладная деталь МН1	1	1	1	
		3	"	" МН2	1	1	1	
		4	"	" МН7	1	1	1	
		5	"	" МН21	—	—	1	
		6	"	" МН28	4	4	—	

Ведомость расхода стали на дополнительные элементы, кг

Марка элемента	Изделия закладные										Общий расход
	Арматура класса А-III				Прокат марки ВСт3кп2-1						
	ГОСТ 5781-82*				ГОСТ 19903-74*			ГОСТ 8509-86			
	ф10	ф12	ф14	итого	б=8	б=10	итого	L63x5	L90x8	итого	
1КФ55-1-Н1	3,2	0,96	2,1	6,26	5,7	4,7	10,4	5,76	4,2	9,96	26,62
1КФ55-1-П1	3,2	0,96	2,1	6,26	5,7	4,7	10,4	5,76	4,2	9,96	26,62
1КФ55-1-Н2	3,2	—	5,8	9,0	5,7	11,5	17,2	—	4,2	4,2	30,4

Привязан

Инв. №

ГИП	Блувштейн		
Н.контр.	Соколова		
Нач.отд.	Обиноков		
Гл.спец.	Коренейский		
Рук.гр.	Нечипоренко		
Вед.инж.	Егорова		
Инжен.	Алтева		

415-9-55.89 КЖИ-06.00

Колонна 1КФ55-1-Н1; 1КФ55-1-П1; 1КФ55-1-Н2

Стадия	Класса	Масштаб
Р	—	1:100
Лист	Листов 1	

Гипропромтрансстрой

Копир

25666-06 12

Формат А3

Инв. № подл. | Подпись и дата | Взам. инв. №

Альбом 6

Рис 1

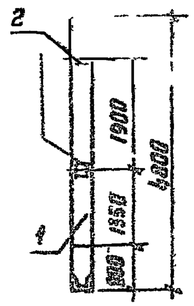

Рис. 2

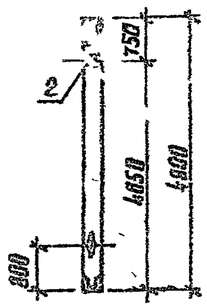

Формат	Зона	поз	Обозначение	Наименование	Кол. на этаж —	Кол. на этаж 01	Примечание
				Документация			
			1.030.9-2, вып.5	Техническое описание			
				Сборочные единицы			
		1	1.030.9-2, вып.5	Колонна КБ5-1	1	1	
				Детали			
		2	1.030.9-2, вып.7ч.2	Закладная деталь М1-12	2	1	

Обозначение	Марка	Рис.
КШИ-07.00	КБ5-1-1	1
-01	КБ5-1-2	2

Ведомость расхода стали на дополнительные элементы, кг

Марка элемента	Изделия закладные				Общий расход
	Арматура класса А-III		Прокат марки ВСт3кп2		
	ГОСТ 5781-82*		ГОСТ 19903-74*		
	ф12	итого	δ=10	итого	
КБ5-1-1	2,3	2,3	9,2	9,2	12,0
КБ5-1-2	1,4	1,4	4,6	4,6	6,0

1. Знак ◊ пометить несмываемой краской.
2. Бетон колонн должен быть тяжелым марки М6.
3. Закладные детали колонн металлизировать толщиной не менее 120 мкм.

Инв. № подл. | Подпись и дата | Взам. инв. №

Привязан

Инв. №

ГИП	Балбштейн		
Н.контр.	Соколова		
Нач.отд.	Одиноков		
Гл.спец.	Черенецкий		
Стр.гр.	Нечипоренко		
Вед.инж.	Егорова		
Инженер	Алатева		

копир. Лабр

416-9-55.89 КШИ-07.00

Колонна КБ5-1-1; КБ5-1-2

Стадия	Масса	Масштаб
Р	—	1:100
Лист	Листов 1	

Гипропромтрансстрой

Альбом 6

Рис 1

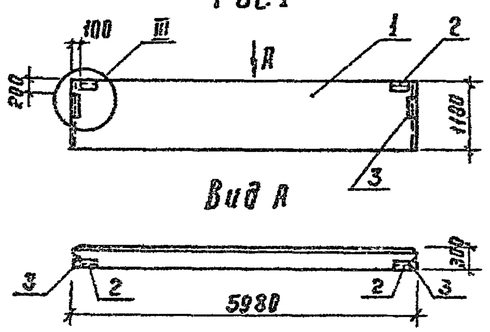

Рис.2

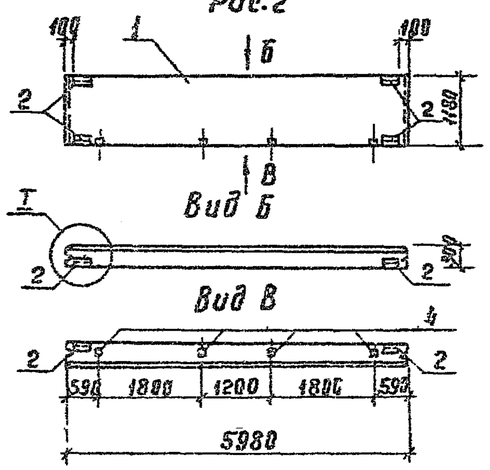

Рис 3

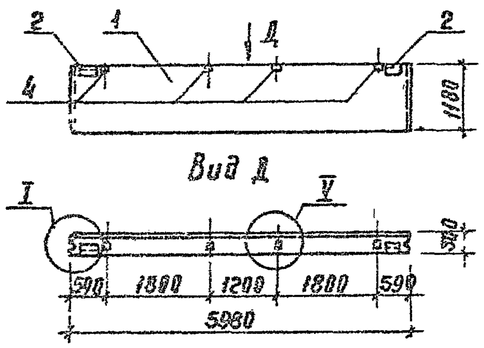

Рис 4

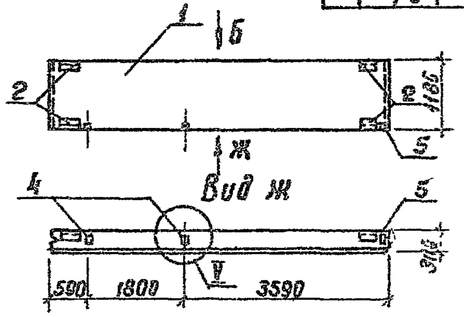

Рис. 5

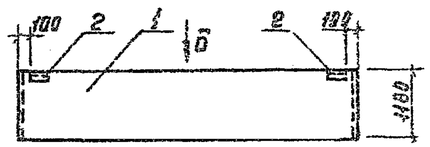

Обозначение	Наименование	Рис
КЖИ-08.00	Панель ПС60.12.3.0-6.л-1	1
-01	» ПС60 12.3.0-6.л-2	2
-02	» ПС60 12.3.0-6.л-5	3
-03	» ПС60 12.3.0-6.л-9	4
-04	» ПС60 12.3.0-6.л-20	5

Формат	Зона	Поз.	Обозначение	Наименование	Кол. на исполн. 38.00 —	01	02	03	04	Примечание
				Документация						
			1.030.1-1.0-1	Пояснительная записка						
				Сборочные единицы						
		1	1.030.1-1.1-1.05-07	Панель ПС60.12.3.0-6.л	1	1	1	1	1	
				Детали						
		2	1.030.1-1.1-3-30-01	Изделие закладное М2	2	4	2	4	2	
		3	-34-01	» М14	2	—	—	—	—	
		4	-36	» М9	—	4	4	2	—	
		5	-33	» М6	—	—	—	1	—	

Ведомость расхода стали на дополнительные элементы, кг

Марка элемента	Изделия закладные: Арматура класса А-III ГОСТ 5781-82 Ф10	Итого	Прокат марки ВСт3пс ГОСТ 19903-74* б=6	б=8	Итого	Прокат марки ВСт3кп2 ГОСТ 8509-86 L63x63x6	Итого	Всего
ПС60 12.3.0-6.л-1	1.12	1.12	2.50	6.28	8.78	2.74	2.74	12.64
ПС60.12.3.0-6.л-2	2.32	2.32	2.28	4.00	6.28	5.48	5.48	14.08
ПС60.12.3.0-6.л-5	1.92	1.92	1.14	4.00	5.14	2.74	2.74	9.80
ПС60.12.3.0-6.л-9	2.06	2.06	2.28	2.64	4.92	5.48	5.48	12.46
ПС60 12.3.0-6.л-20	0.40	0.40	1.14	—	1.14	2.74	2.74	4.28

1. Внутренний фактурный слой панелей должен выполняться толщиной 20 мм из цементно-песчаного раствора М 100
2. Узлы приняты по серии 1.030.1-1.0-3-0.100.

Привязан

Инв №

ГИП	Блувштейн		
Н контр.	Соколова		
Нач отд	Овчаков		
Гл. спец	Кореневский		
Нач гр.	Нечипоренко		
Вед инж	Егорова		
Инженер	Лаптева		

416-9-55.89 КЖИ-08.00

Стеновая панель ПС 60.12.3.0

Стадия	Масса	Масштаб
Р	—	1:100
Лист	Листов 1	

Гипропромтрансстрой

Инв № подл. | Подпись и дата | Взам. инв №

Копир.

Альбом 6

Рис. 1

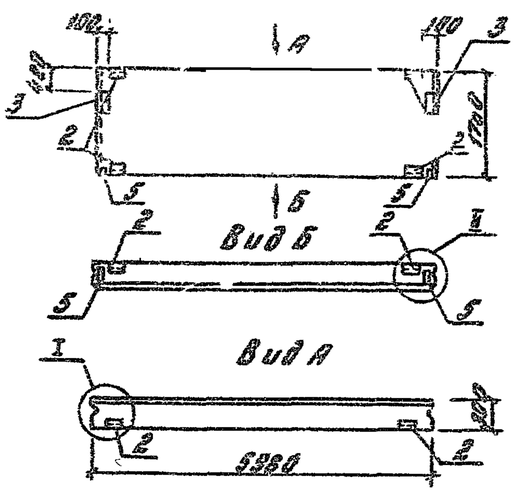

Рис. 2

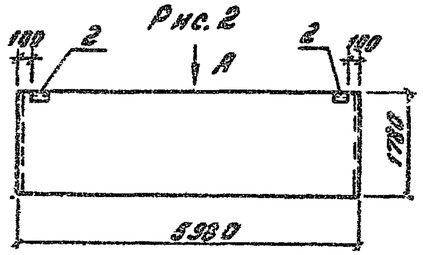

Рис. 3

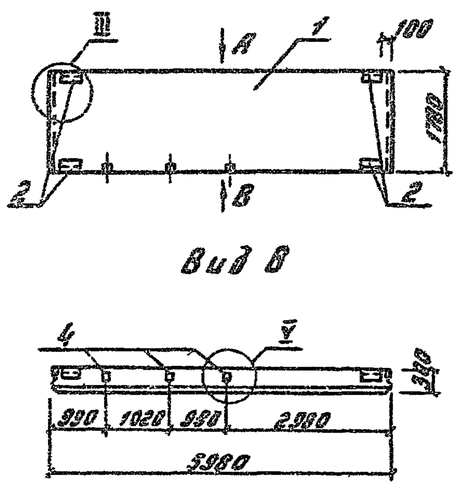

Формат	Зона	Поз.	Обозначение	Наименование	Кол. на 39.00 —	01	02	Примечание
				Документация				
			1.030.1-1.0-1	Пояснительная записка				
				Сборочные единицы				
		1	1.030.1-1.1-1.07-09	Панель ПС60.18.3.0-6.л	1	1	1	
				Детали				
		2	1.030.1-1.1-3-30-01	Изделие закладное М2	4	2	4	
		3	-34-01	" М14	2	—	—	
		4	-36	" М9	—	—	3	
		5	-33	" М6	2	—	1	

Обозначение	Наименование	Рис.
КЖСК-6900	Панель ПС60.18.3.0-6.л-21	1
-01	" ПС60.18.3.0-6.л-19	2
-02	" ПС60.18.3.0-6.л-22	3

Ведомость расхода стали на закладные элементы, кг

Марка элемента	Изделия закладные: Арматура класса А-III ГОСТ 5781-82 ф10	Итого	Прокат марки ВСт3пс ГОСТ 19903-74 ф=6	δ=8	Итого	ВСт3кп2 ГОСТ 8568-63 δ=8мм	Итого	Всего
ПС60.18.3.0-6.л-21	2.52	2.52	3.50	7.56	10.8	5.48	5.48	18.16
ПС60.18.3.0-6.л-19	0.40	0.40	1.14	—	1.14	2.74	2.74	4.28
ПС60.18.3.0-6.л-22	2.44	2.44	2.24	3.64	5.88	5.48	5.48	13.80

1. Внутренний фактурный слой панелей должен выполняться толщиной 20мм из цементно-песчаного раствора марки М100
2. Узлы привязки по серии 1.030.1-1.0-3-0100

ГИП	Блувштейн		
Н.контр.	Соколова		
Нач.отд.	Одиноков		
Гл.спец.	Новеневский		
Нач.гр.	Нечипоренко		
Вед.инж.	Егорова		
Исполн.	Лаптева		

Привязан

Инв. №

416-9-55.89 КЖИ-09.00

Стеновая панель ПС60.18.3.0-

Стадия	Масса	Масштаб
	—	1:100
Лист	Листов	

Гипропромтрансстрой

Инв. № подл. | Подпись и дата | Взам. инв. №

25666-06 15

Копировал: Озар. Формат А3

Альбом 6

Рис.1

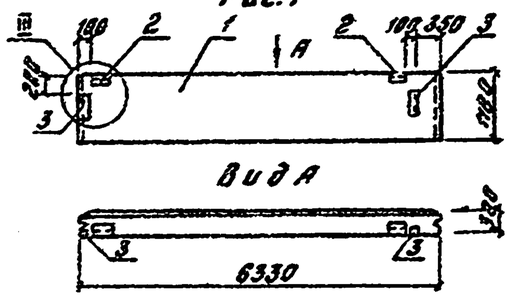

Рис.2

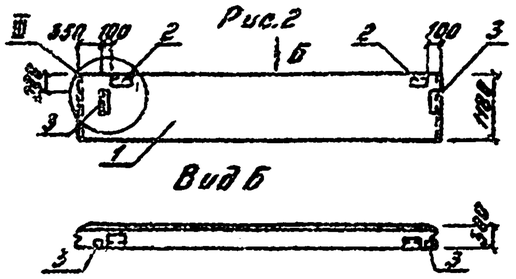

Рис.3

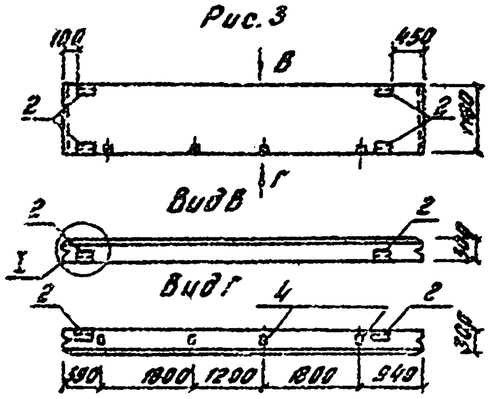

Рис.4

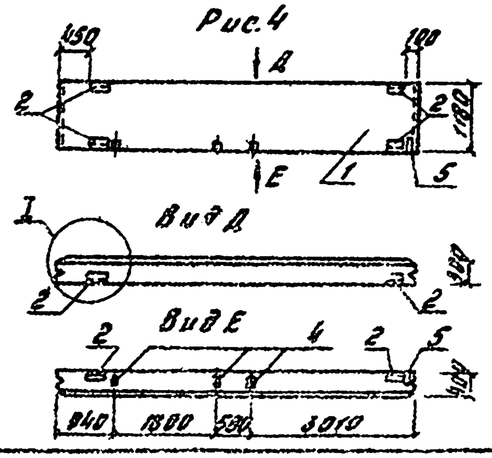

Рис.5

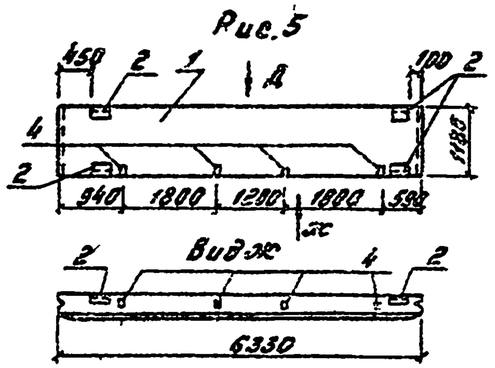

Формат	Зона	Поз.	Обозначение	Наименование	Кол. на исполн. 1000- 01	02	03	04	Примечание
				Документация					
			1.030.1-1.0-1	Пояснительная записка					
				Сборочные единицы					
		1	1.030.1-1.1-1.17-02	Панель ПС63.5.12.3.0-6.А	1	1	1	1	1	
				Детали					
		2	1.030.1-1.1-3-30-01	Изделие закладное М2	2	2	4	4	4	
		3	-34-01	М14	2	2	—	—	—	
		4	-36	М9	—	—	4	3	4	
		5	-33	М6	—	—	—	1	—	

Обозначение	Наименование	Рис.
КЖН-10.00	Панель ПС63.5.12.3.0-6А-7	1
-01	" ПС63.5.12.3.0-6А-3	2
-02	" ПС63.5.12.3.0-6А-8	3
-03	" ПС63.5.12.3.0-6А-4	4
-04	" ПС63.5.12.3.0-6А-35	5

Ведомость расхода стали на дополнительные элементы, кг

Марка элемента	Изделия закладные							Всего
	Арматура класса А-III		Прокат марки ВСт3пс			ВСт3кп2		
	ГОСТ 5781-82		ГОСТ 19903-74			ГОСТ 8509-86		
	Ф10	Итого	δ=6	δ=8	Итого	δ=6	Итого	
ПС63.5.12.3.0-6А-7	1.12	1.12	2.50	6.28	8.78	2.74	2.74	12.64
ПС63.5.12.3.0-6А-3	1.12	1.12	2.50	6.28	8.78	2.74	2.74	12.64
ПС63.5.12.3.0-5А-8	2.32	2.32	2.28	4.00	6.28	5.48	5.48	14.08
ПС63.5.12.3.0-5А-4	2.44	2.44	2.28	3.64	5.92	5.48	5.48	13.84
ПС63.5.12.3.0-6А-35	2.32	2.32	2.28	4.00	6.28	5.48	5.48	14.08

1. Внутренний электрический слой панелей должен выполняться толщиной 20мм из цементно-песчаного раствора М100
2. Узлы приняты по серии 1.030.1-1.0-3-0100

Привязан:

Инв. №

ГИП	Блувштейн		
Н.контр.	Соколова		
Н.отд.	Одинокой		
Гл.спец.	Корженевский		
Нач.гр.	Нечипоренко		
Ведущ.инж.	Егорова		
Инженер	Ляпцева		

416-9-5.5.89

КЖН-10.00

Стеновая панель ПС63.5.12.3.0-

Стадия	Масса	Масштаб
Р	—	1:100
Лист	Листов 1	

Гипропроектрансстрой

Копировал: Бар.

25666-06 16

Формат А3

Альбом 3

Рис. 1

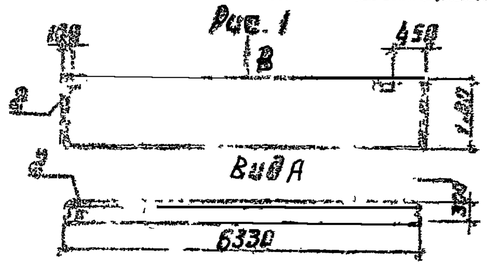

Рис. 2

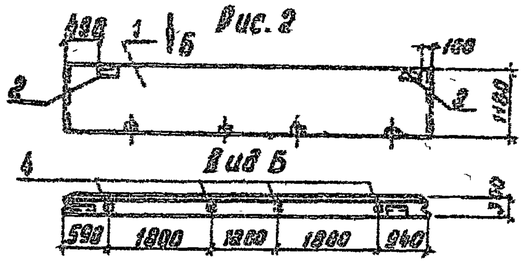

Рис 3

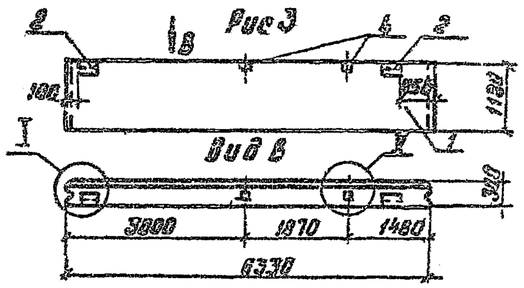

Рис. 4

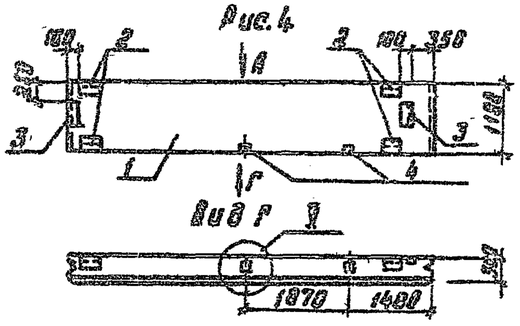

Рис. 5

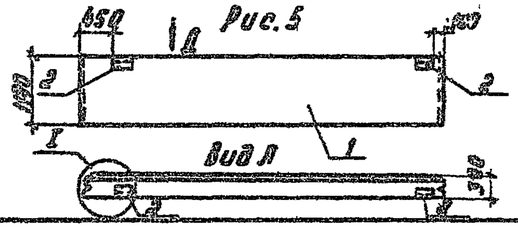

Изменение	Лист	Поз.	Обозначение	Наименование	Кол. на исполн. 11.00- —	01	02	03	04	Примечание
				Документация						
			1.030.1-1.0-1	Пояснительная записка						
				Сборочные единицы						
		1	1.030.1-1.1-1.17-02	Панель ПС63.5.12.3.0-6 л	1	1	1	1	1	
				Детали						
		2	1.030.1-1.1-3-30-01	Изделие закладное М2	2	2	2	2	2	
		3	-34-01	" М14	—	—	—	2	—	
		4	-36	" М9	—	4	2	2	—	

Ведомость расхода стали на дополнительные элементы кг

Марка элемента	Изделия закладные: Арматурная класса А-III ГОСТ5781-82 ф10	Итого	Прокат марки ВСт3пс ГОСТ19903-74 Б-6	Б-8	Итого	ВСт3кп2 ГОСТ8509-86 Б63х63х6	Итого	Всего
ПС63.5.12.3.0-6.л-12	0.40	0.40	1.14	—	1.14	2.74	2.74	4.28
ПС63.5.12.3.0-6.л-10	1.92	1.92	1.12	4.0	5.12	2.74	2.74	9.78
ПС63.5.12.3.0-6.л-13	1.16	1.16	1.14	2.00	3.14	2.74	2.74	7.04
ПС63.5.12.3.0-6.л-14	2.28	2.20	3.64	8.28	11.92	5.48	5.48	19.68
ПС63.5.12.3.0-6.л-15	0.40	0.40	1.14	—	1.14	2.74	2.74	4.28

Обозначение	Наименование	Рис.
КЭСИ-11.00	Панель ПС63.5.12.3.0-6л-12	1
-01	ПС63.5.12.3.0-6л-10	2
-02	ПС63.5.12.3.0-6л-13	3
-03	ПС63.5.12.3.0-6л-14	4
-04	ПС63.5.12.3.0-6л-15	5

1 Внутренний фактурный слой панелей должен выполняться из цементно-песчаного раствора М100
2. Узлы приняты по серии 1.030.1-1.0-3-0100

Привязан

Инв. №

ГИП	Блайштейн	
Н. контр.	Соколова	
Нач.отд	Одинаков	
Гл.спец	Кореневский	
Рук. гр.	Нечипоренко	
Вед.инж	Егорова	
Инжен.	Лаптева	

416-9-55.89 КЭСИ-11.00

Стеновая панель ПС 63.5.12.3.0-

Стадия	Масса	Масштаб
Р	—	1:100

Лист Листов 1

Гипропромтранспроект

Копир. Ров.

25666-06 17 Формат А3

Инв. № подл. | Подпись и дата | Взам. инв №

Альбом 6

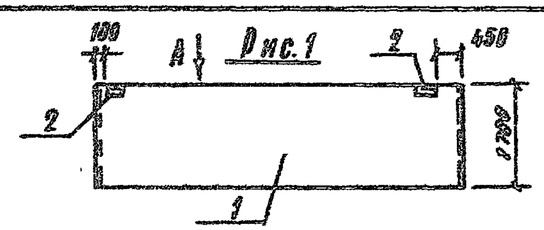

Вид А

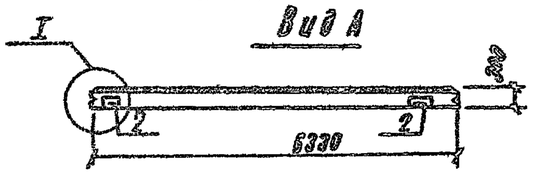

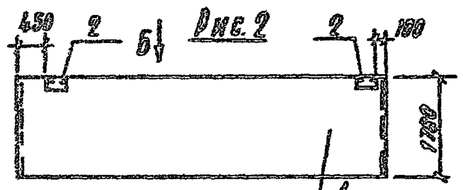

Вид Б

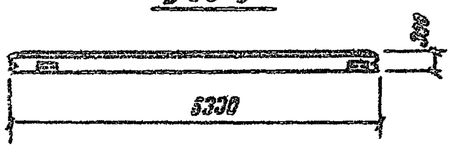

Формат	Зона	Поз	Обозначение	Наименование	Кол. на –	Кол. на 01	Примечание
				Документация			
			1.030.1-1.0-1	Пояснительная записка			
				Сборочные единицы			
		1	1.030.1-1.1-1.17-04	Панель ПС63.5 18.3.0-6А	1	1	
				Детали			
		2	1.030.1-1.1-8-30-01	Изделие закладное М2	2	2	

Ведомость расхода стали на дополнительные элементы, кг

Марка элемента	Изделия закладные							Всего
	Арматура класса		Прокат					
	А-III		ВСт3пс			ВСт3кп2		
	ГОСТ 5781-82		ГОСТ 19903-74			ГОСТ 8509-86		
	ф10	Итого	б=6	б=8	Итого	63х63х5	Итого	
ПС63.5.18.3.0-6.А-17	0,40	0,40	1,14	—	1,14	2,74	2,74	4,28
ПС63.5.18.3.0-6А-18	0,40	0,40	1,14		1,14	2,74	2,74	4,28

Обозначение	Наименование	Рис
КЖИ-1200	Панель ПС63.5.18.3.0-6А-17	1
-01	ПС63.5.18.3.0-6А-18	2

1. Внутренний фактурный слой панелей должен выполняться толщиной 20 мм из цементно-песчаного раствора марки М100
2. Узлы приняты по серии 1.030.1-1.9-2-01.00

Привязан.

Инв. №

ГИП	Клувитер		
Н.контр.	Соколова		
Нач.отд.	Одинокой		
Гл.спец.	Кореневский		
Нач.гр.	Нечипоренко		
Вед.инж.	Егорова		
Инж.	Лаптева		

416-9-55.89 КЖИ-12.00

Стеновая панель ПС 63.5.18.3.0

Стадия	Масса	Масштаб
Р		1:100
Лист	Листов 1	

Гипропромтрансстрой

Инв. № подл. | Подпись и дата | Взам. инв. №

Копир.

25666-06 18

Формат А3

Альбом V

Рис. 1

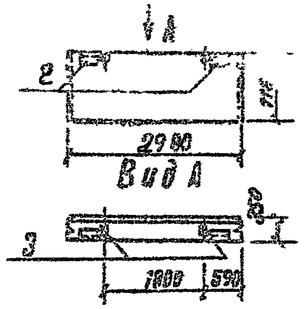

Рис. 2

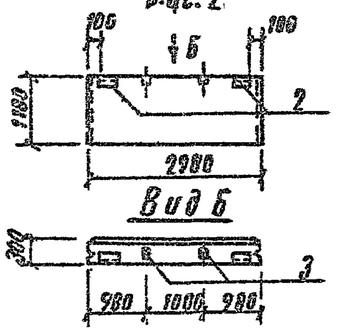

Рис. 3

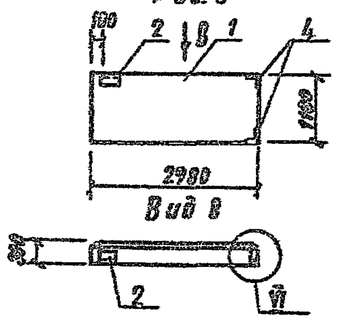

Позиция	Обозначение	Наименование	Кол. на 13.00 —	01	02	Примечание
		Документация				
	1.030.1-1.0-1	Пояснительная записка				
		Сборочные единицы				
1	1.030.1-1.1-1.01-11	Панель ПС 30.12.3.0-6.А	1	1	1	
		Детали				
2	1.030.1-1.1-3-30-01	Изделие закладное М2	2	2	1	
3	-36	" М9	2	2		
4	-35	" М11			2	

Обозначение	Наименование	Рис.
КЖИ-13.00	Панель ПС 30.12.3.0-6.А-6	1
-01	" ПС 30.12.3.0-6.А-23	2
-02	" ПС 30.12.3.0-6.А-25	3

Ведомость расхода стали на дополнительные элементы, кг.

Марка элемента	Изделия закладные							Всего
	Арматура класса	Прокат						
	А-III	ВСт3пс				ВСт3кп2		
	ГОСТ 5781-82	ГОСТ 19903-74				ГОСТ 8509-86		
	ф10	Итого	б=6	б=8	Итого	L63x63 x6	Итого	
ПС 30.12.3.0-6А-6	1.16	1.16	1.14	2.0	3.14	2.74	2.74	7.04
ПС 30.12.3.0-6А-23	1.16	1.16	1.14	2.0	3.14	2.74	2.74	7.04
ПС 30.12.3.0-6А-25	1.00	1.00	0.57	—	0.57	3.21	3.21	4.86

1. Внутренний фактурный слой панелей должен выполняться толщиной 20 мм из цементно-песчаного раствора М 100.
2. Узлы приняты по серии 1.030.1-1.0-3-01.86

Привязан

Инв. №

ГИП	Блувштейн	
Н. контр.	Соколова	
Нач. отд.	Одиноков	
Гл. спец.	Кореневский	
Нач. гр.	Нечипоренко	
Вед. инж.	Егорова	
Инженер	Лаптева	

416-9-55.89

Стеновая панель ПС 30.12.3.0

КЖИ-13.00

Стадия	Масса	Листов
Р		1:100
Лист	Листов 1	

Гипропромтрансстрой

Подпись и дата

Инв. № подл.

Взам. инв. №

Копир.

25666-06 19

Формат А3

Альбом 6

Рис 1

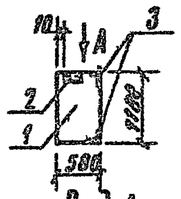

Вид А

Рис. 2

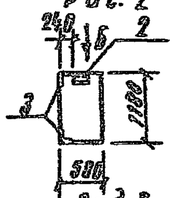

Вид Б

Рис. 3

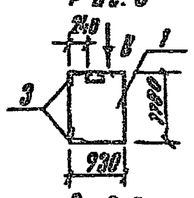

Вид В

Рис 4

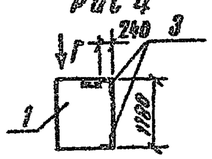

Вид Д

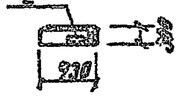

Рис. 5

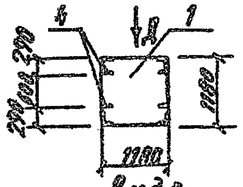

Вид Р

Рис. 6

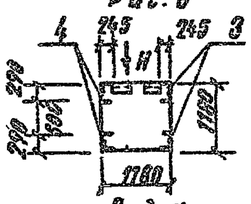

Вид Н

Рис 7

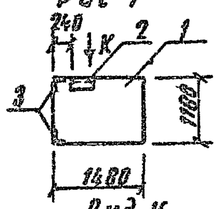

Вид К

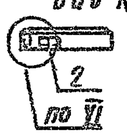

Обозначение	Наименование	Рис.
КЖИ-14.00	Панель 2ПС6 12.3.0-А-27	1
-01	" 2ПС6 12.3.0-А-26	2
-02	" 2ПС9 3 12 3.0-А-16	3
-03	" 2ПС9 3.12 3.0 А-29	4
-04	" 2ПС 12.12.3.0-А-28	5
-05	" 2ПС12.12.3.0-А-35	6
-06	" 2ПС15 12.3.0-А-24	7

Формат	Зона	Поз.	Обозначение	Наименование	Кол. на исполн. 14.00- —	01	02	03	04	05	06	Примечание
				Документация								
			1.030.1-1 0-1	Пояснительная записка								
				Сборочные единицы								
		1	1.030.1-1 1-1.58-02	Панель 2ПС6.12.3.0-А	1	1	—	—	—	—	—	
			64-0Е	2ПС9.3.12.3.0-А	—	—	1	1	—	—	—	
			60-02	2ПС12.12.3.0-А	—	—	—	—	1	1	—	
			62-02	2ПС15.12.3.0-А	—	—	—	—	—	—	1	
				Детали								
		2	1.030.1-1.1-3-30-01	Изделие закладное М2	1	1	1	1	—	2	1	
		3	-35-01	" М11	2	2	2	2	4	4	2	
				Материалы								
				Брус деревянный 160х120х00	—	—	—	—	4	4	—	

Ведомость расхода стали на дополнительные элементы кг.

Марка элемента	Изделия закладные: Арматура класса А-III ГОСТ 5781-82 ф10	Итого	Прокат марки ВСт 3пс ГОСТ 19903-74 δ=6	Итого	ВСт 3кп2 ГОСТ 8509-86 L63х63х6	Итого	Всего
2ПС6.12.3.0-А-27	1.08	1.08	0,57	0,57	3,21	3,21	4,86
2ПС6.12 3 0-А-26	1.08	1.08	0,57	0,57	3,21	3,21	4,86
2ПС9 3 12 3 0-А-15	1.08	1.08	0,57	0,57	3,21	3,21	4,86
2ПС9 3 12 3 0-А-29	1 08	1 08	0,57	0,57	3,21	3,21	4,86
2ПС 12 12.3.0-А-28	1 76	1.76	—	—	3,68	3,68	5,44
2ПС 12 12 30 А-35	2,16	2,16	1,14	1,14	6,42	6,42	9,72
2ПС 15.12.3.0-А-24	1.08	1.08	0,57	0,57	3,21	3,21	4,85

1. Внутренний фактурный слой панелей должен выполняться толщиной 20мм из цементно-песчаного раствора марки 100
2. Узлы приняты по серии 1.030.1-1.0-3-0100.

Привязан

Инв. №

ГИП	Клувштейн	
Н. контр	Соколова	
Нач. отд	Одинокой	
Гл спец	Коренецкий	
Нач. гр	Нечипоренко	
Вед инж	Егорова	
Инжен.	Лаптева	

416-9-55.89 КЖИ-14.00

Стеновая панель 2ПС6.12.3.0-; 2ПС9 3 12 3.0-; 2ПС 12.12.3.0-; 2ПС15 12.3.0-

Стадия	Масса	Масштаб
Р	—	1:100
Лист	Листов 1	

Гипроагромтранстрой

Изм. Кол. уч. Лист N док. Подпись Дата

Коп Дат

25666-06 20

Формат А3

Рис 1

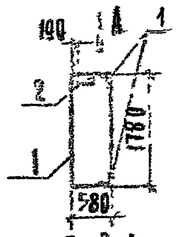

Вид А

Рис 2.

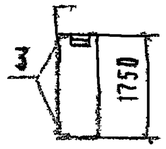

Вид Б

Рис. 3

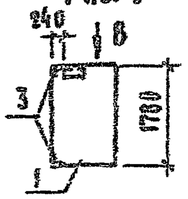

Вид В

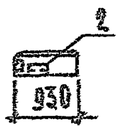

Рис. 4

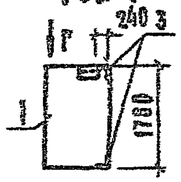

Вид Г

Рис.5

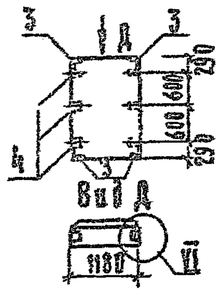

Вид Д

Рис. 6

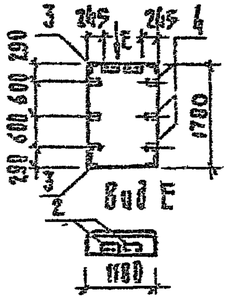

Вид Е

Формат	Зона	Поз	Обозначение	Наименование	Кол. на элемент 15.00-						Примечание
					—	01	02	03	04	05	
				Документация							
			1.030.1-1.0-1	Пояснительная записка							
				Сборочные единицы							
		1	1.030.1-1.0-158-02	Панель 2ПС6 18.3.0-А	1	1	—	—	—	—	
			.64-07	" 2ПС9 3 18.3.0-А	—	—	1	1	—	—	
			.61-02	" 2ПС12.18.3.0-А	—	—	—	—	1	1	
				Детали							
		2	1.030.1-1.1-3-30-01	Изделие закладное МZ	1	1	1	1	—	2	
		3	1.030.1-1.1-3-35-01	" МН	2	2	2	2	4	4	
				Материалы							
		4		Брус деревянный 160×120×80	—	—	—	—	6	6	

Ведомость расхода стали на дополнительные элементы, кг

Марка элемента	Изделия закладные						Всего
	Арматура класса А-III		Прокат марки ВСТ3ПС		ВСТ3КП2		
	ГОСТ5781-82		ГОСТ19903-74		ГОСТ8568-86		
	ф10	Итого	δ=6	Итого	63×63×6	Итого	
2ПС6.18.3.0-А-32	1,08	1,08	0,57	0,57	3,21	3,21	4,86
2ПС6.18.3.0-А-30	1,08	1,08	0,57	0,57	3,21	3,21	4,86
2ПС9.3.18.3.0-А-31	1,08	1,08	0,57	0,57	3,21	3,21	4,86
2ПС9.3.18.3.0-А-34	1,08	1,08	0,57	0,57	3,21	3,21	4,86
2ПС12.18.3.0-А-33	1,76	1,76	—	—	3,68	3,68	5,44
2ПС12.18.3.0-А-11	2,16	2,16	1,14	1,14	6,42	6,42	9,72

Обозначение	Наименование.	Рис.
КЖИ-15.00.	Панель 2ПС6 18.3.0-А-32	1
—01	" 2ПС6.18.3.0-А-30	2
—02	" 2ПС9.3.18.3.0-А-31	3
—03	" 2ПС9.3.18.3.0-А-34	4
—04	" 2ПС12.18.3.0-А-33	5
—05	" 2ПС12.18.3.0-А-11	6

1. Внутренний фактурный слой панелей должен выполняться толщиной 20мм из цементно-песчаного раствора М 100
2. Узлы приняты по серии 1.030.1-1.8-3-0108.

Привязан

Инв. №

ГИП	Блобштейн	
Н.контр.	Соколова	
Нач. отд.	Обиняков	
Гл.спец.	Корнеевский	
Рук. груп.	Нечипоренко	
Вед. инж.	Егорова	
Инженер	Лаптева	

416-9-55.89

КЖИ-15.00

Стеновая панель 2ПС6.18.3.0-; 2ПС9.3.18.3.0-; 2ПС12.18.3.0-

Стадия	Масса	Масштаб
Р	—	1:100

Лист | Листов 1

Гипропромтрансстрой

Копир. 25666-06 21 Формат А3

Инв.№ подл. | Подпись и дата | Взам. инв.№

Альбом 6

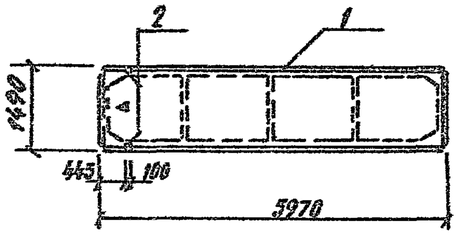

Формат	Зона	Поз.	Обозначение	Наименование	Кол.	Примечание
				Документация		
Б4			1.465.1-7/84 Вып.0	Техническое описание		
				Сборочные единицы		
Б4		1	1.465.1-7/84 Вып.1	Плита 2ПГБ-2АтV скт-П	1	
				Детали		
Б4		2	1.465.1-7/84 Вып 2	Закладная деталь М3	2	

Ведомость расхода стали на дополнительные элементы, кг.

Марка элемента	Изделия закладные					Общий расход
	Арматура класса А-III			Прокат марки ВСт3кп2		
	ГОСТ 5781-82			ГОСТ 8509-86		
	ф8	ф16	Итого	∟63×6	Итого	
2ПГБ-2АтV скт-П	0,4	0,2	0,6	1,2	1,2	1,8

Знак ◄ нанести несмываемой краской

Привязан

Инв. №

Подпись и дата	Взам. инв. №

416-9-55.89 КЖИ-16.00

ГИП	Блувштейн		
Н контр.	Соколова		
Нач отд.	Обиноков		
Гл спец.	Кореневский		
Нач гр.	Нечипоренко		
Инж 1к	Гневовец		

Плита 2ПГБ-2АтV скт-П1

Стадия	Масса	Масштаб
Р		1:100
Лист 1	Листов	

Гипропромтрансстрой

Формат А4

Альбом 6

Поз.	Обозначение	Наименование	Кол. на исполн. 17.00-						Примечание
			-	01	02	03	04	05	
		Документация							
	ГОСТ 22701.0-77*	Технические требования							
	КЖИ-17.00СБ	Сборочный чертеж							
		Сборочные единицы							
1	ГОСТ 22701.1-77*	Плита ПГ-3АтV скт-П	1	1	1	1	1	1	
	ГОСТ 22701.1-77*	ПГ-5АтV скт-П	1	1	1	1	1	1	
		Детали							
2	ГОСТ 22701.3-77*	Закладная деталь М9	1	2	2	2	2	2	
3	ГОСТ 22701.3-77*	М8	1	1	1	1	2	2	
4	КЖИ-25.00	ЗД-3	17	1	1	17	1	1	

Инв. № подл. | Подпись и дата | Взам. инв. №

Формат А3 Б4 Б4 Б4 Б4 А4

КЖИ-17.00

416-9-55.89

ГИП	Блувштейн		
Н контр.	Соколова		
Нач отд.	Обиноков		
Гл спец.	Кореневский		
Нач гр.	Нечипоренко		
Инж 1к	Гневовец		

Плиты ПГ-3АтV скт-П1, ПГ-3АтV скт-П2; ПГ-5АтV скт-П1, ПГ-5АтV скт-П2

Спецификация

Стадия	Лист	Листов
Р	1	

Гипропромтрансстрой

Привязан

Инв. №

256 66-06 22

Альбом 6

Рис. 1

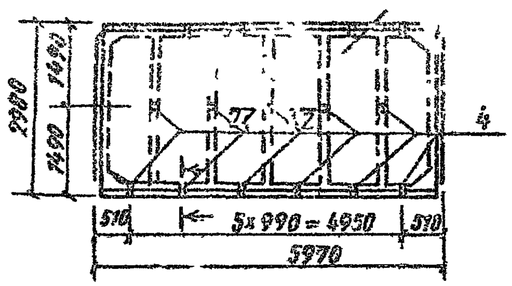

Рис. 2

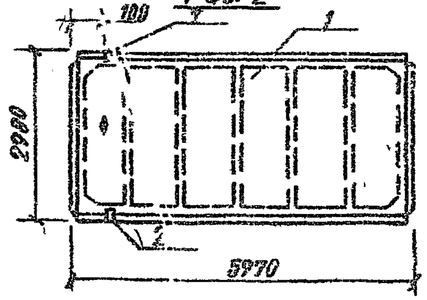

Рис. 3

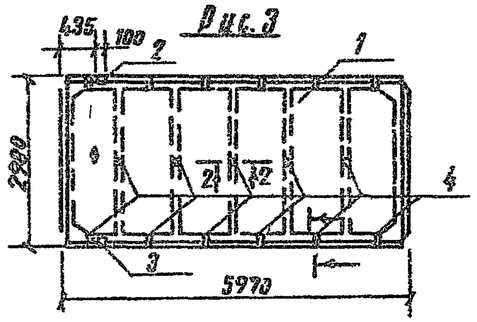

Рис. 4

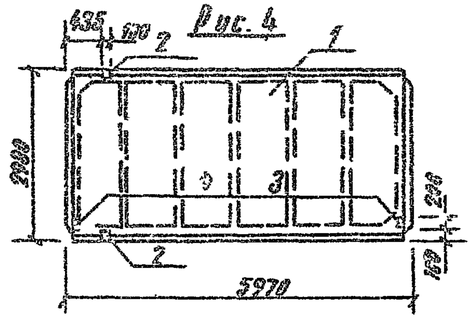

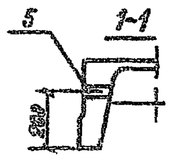

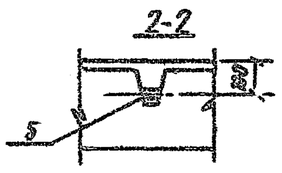

Обозначение	Марка	Рис
КЖИ-17.00	ПГ-3АтVскт-П4	1
-01	ПГ-5АтVскт-П2	2
-02	ПГ-3АтVскт-П1	2
-03	ПГ-3АтVскт-П3	3
-04	ПГ-5АтVскт-П1	4
-05	ПГ-3АтVскт-П2	4

Ведомость расхода стали на дополнительные элементы, кг

Марка элемента	Изделия закладные											Общий расход
	Арматура класса					Прокат марки						
	А-I		А-III			ВСт 3 кп 2						
	ГОСТ 5781-82					ГОСТ 8509-86		ГОСТ 19903-74		ГОСТ 3282-75		
	ф8	Итого	ф10	ф14	Итого	L 70×8	Итого	ф=8	Итого	25×4	Итого	
ПГ-3АтVскт-П4	0,68	0,68								5,1	5,1	5,78
ПГ-5АтVскт-П2			0,62	0,2	0,82	1,68	1,68					2,5
ПГ-3АтVскт-П1			0,62	0,2	0,82	1,68	1,68					2,5
ПГ-3АтVскт-П3	0,68	0,68	0,62	0,2	0,82	1,68	1,68			5,1	5,1	5,78
ПГ-5АтVскт-П1			1,42	0,2	1,62	1,68	1,68	2,6	2,6			5,9
ПГ-3АтVскт-П2			1,42	0,2	1,62	1,68	1,68	2,6	2,6			5,9

Знак ◊ нанести несмываемой краской

Инв. N подл. | Подпись и дата | Взам. инв. N

Привязан

Инв. N

ГИП	Блувштейн	
Н. контр.	Соколова	
Нач. отд.	Одинаков	
Гл. спец.	Коренейский	
Нач. гр.	Нечупоренко	
Инж. I к.	Гнедовец	

416-9-55.89 КЖИ-17.00.СБ

Плиты ПГ-3АтVскт-П1...ПГ-3АтVскт-П4; ПГ-5АтVскт-П1; ПГ-5АтVскт-П2

Стадия	Масса	Масштаб
Р		1:100
Лист	Листов 7	

Гипропромтрансстрой

Копир

25666-06 23

Формат А2

Альбом 6

Рис.1

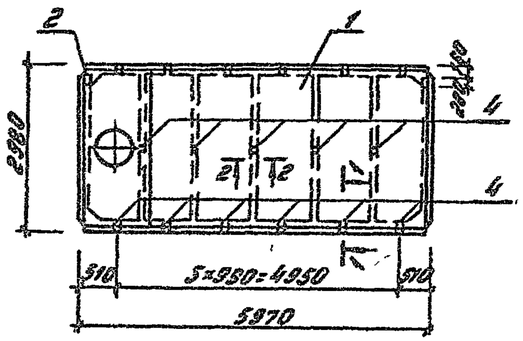

Рис.2

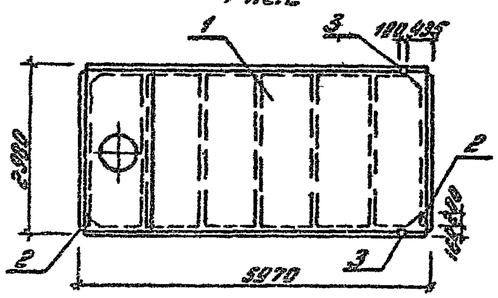

Рис.3

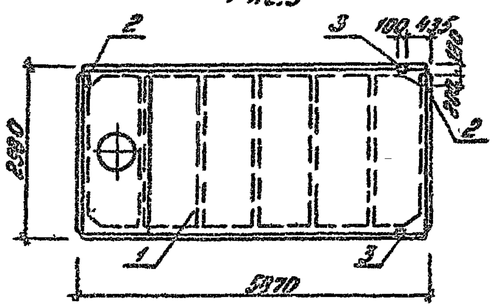

Рис.4

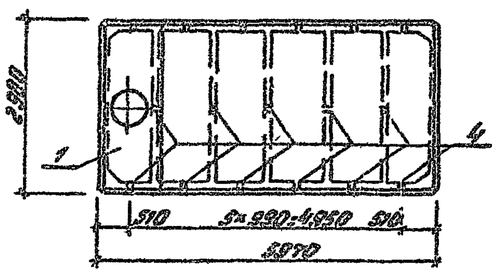

Формат	Зона	Поз.	Обозначение	Наименование	Кол. на усл. кн. 18.00 —	01	02	03	Примечание
				Документация					
			ГОСТ 22101.0-77*	Технические требования	X	X	X	X	
				Сборочные единицы					
БЧ		1	ГОСТ 22701.2-77*	Плита ПВ4-3АтV сх1-П	1	1	1	1	
				Детали					
БЧ		2	ГОСТ 22701.5-77*	Закладная деталь МВ	2	2	2	–	
БЧ		3	ГОСТ 22701.5-77*	МД	–	2	2	–	
БЧ		4	КЭСН-25.09	ЗД-3	17	–	–	17	

Обозначение	Наименование	Рис.
КЭСН-18.00	ПВ4-3АтV сх1-П4	1
-01	ПВ4-3АтV сх1-П1	2
-02	ПВ4-3АтV сх1-П2	3
-03	ПВ4-3АтV сх1-П3	4

Ведомость расхода стали на дополнительные элементы, кг

Марка элемента	Изделия закладные											Общий расход
	Арматура класса					Прокат марки						
	А-I		А-III			ВСт3кп2						
	ГОСТ 5781-82					ГОСТ 8509-86		ГОСТ 19903-74		ГОСТ 3262-75		
	Ф8	Итого	Ф10	Ф14	Итого	L 70×8	Итого	-δ=8	Итого	25×4	Итого	
ПВ4-3АтV сх1-П4	0,68	0,68	0,8		0,8			2,6	2,6	5,1	5,1	9,18
ПВ4-3АтV сх1-П1			1,42	0,2	1,62	1,68	1,68	2,6	2,6			5,9
ПВ4-3АтV сх1-П2			1,42	0,2	1,62	1,68	1,68	2,6	2,6			5,9
ПВ4-3АтV сх1-П3	0,68	0,68								5,1	5,1	5,78

1-1

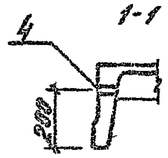

2-2

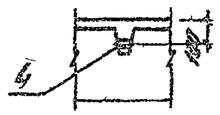

Инв. № подл. | Подпись и дата | Взам. инв. №

Привязан:

Инв. №

ГИП	Блувштейн	
Н.контр.	Соколова	
Нач.отд.	Одиноков	
Гл.спец.	Корецкий	
Инж.гр.	Нечиторенко	
Инж.I кат.	Ямедаев	

416-9-55.89 КЭСН-18.00

Плиты ПВ4-3АтV сх1-П1...ПВ4-3АтV сх1-П4

Стадия	Лист	Масштаб
Р		1:100
Лист	Листов 1	

Гипрогрентранстрой

25666-06-24

Копировал: Бор

Формат А3

Альбом 5

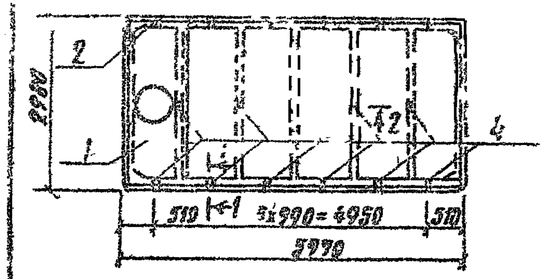

Вид 2

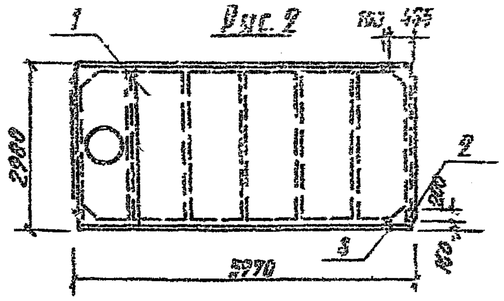

Вид 3

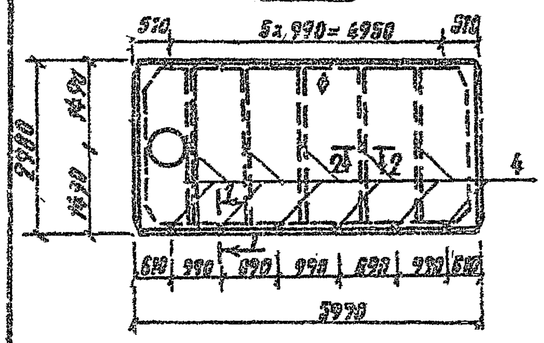

1-1

2-2

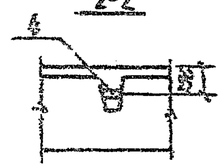

Позиция	Зона	Поз.	Обозначение	Наименование	Кол. на испол. —	01	02	Примечание
				Документация				
			ГОСТ 22701.0-77*	Технические требования				
				Сборочные единицы				
64		1	ГОСТ 22761.2-77*	Плита ПВ7-3АтVскт-П	1	1	1	
				Детали				
64		2	ГОСТ 22761.5-77*	Закладная деталь М8	2	2	—	
64		3	ГОСТ 22761.5-77*	М9	—	2	—	
64		4	КЖИ-25.00	ЗД-3	17	—	17	

Обозначение	Наименование	Поз.
КЖИ-19.00	ПВ7-3АтVскт-П	1
-01	ПВ7-3АтVскт-П1	2
-02	ПВ7-3АтVскт-П3	3

Ведомость расхода стали на дополнительные элементы, кг

Марка элемента	Изделия закладные											Общий расход
	Арматура класса					Прокат марки						
	А-I		А-III			ВСт3кп2						
	ГОСТ 5781-82					ГОСТ 8509-86		ГОСТ 19903-74		ГОСТ 3252-75		
	ф8	Итого	ф10	ф14	Итого	L 70x8	Итого	б=8	Итого	25x4	Итого	
ПВ7-3АтVскт-П2	0,68	0,69	0,8		0,8			2,6	2,6	5,1	5,1	9,18
ПВ7-3АтVскт-П1			1,42	0,2	1,62	1,68	1,68	2,6	2,6			5,9
ПВ7-3АтVскт-П3	0,68	0,68								5,1	5,1	5,78

Привязан

Инв. №

ГИП	Блувштейн		
Н. контр.	Соколова		
Нач. отд.	Одиноков		
Гл. спец.	Кореневский		
Нач. гр.	Нечипоренко		
Инж.	Гнедовец		

416-9-55.89 КЖИ-19.00

Плиты ПВ7-3АтVскт-П1...ПВ7-3АтVскт-П3

Стадия	Масса	Масштаб
Р		1:100
Лист	Листов 7	

Гипропромтрансстрой

Инв. № подл. | Подпись и дата | Взам. инв. №

Копир.

25666-06 25

Формат А3

Альбом 6

Рис. 1

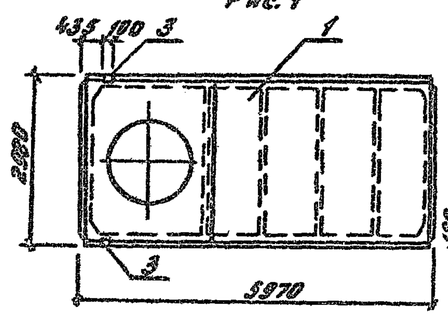

Рис. 3

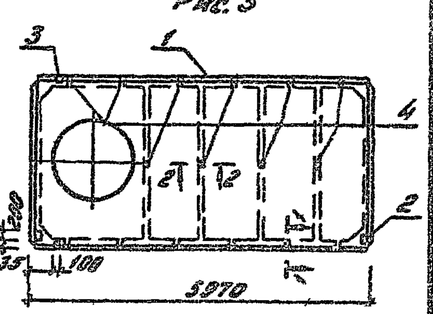

Рис. 2

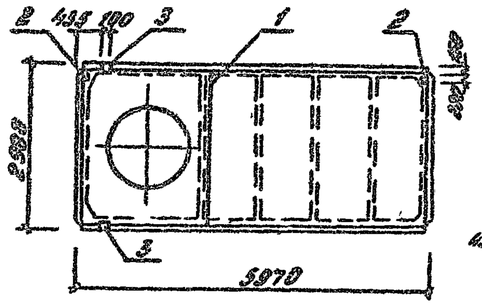

Рис. 4

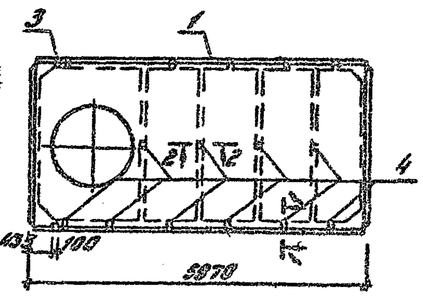

Формат	Зона	Поз.	Обозначение	Наименование	Кол. на исполн. 20.00- —	01	02	03	04	05	Примечание
				Документация							
БЧ			ГОСТ 22701.0-77*	Технические требования	X	X	X	X	X	X	
				Сборочные единицы							
БЧ		1	ГОСТ 22701.2-77*	Плита ПВ10-3АтV сх1-П	—	1	—	1	—	1	
			ГОСТ 22701.2-77*	ПВ10-4АтV сх1-П	—	—	—	—	1	—	
			ГОСТ 22701.2-77*	ПВ10-5АтV сх1-П	1	—	1	—	—	—	
				Детали							
БЧ		2	ГОСТ 22701.5-77*	Закладная деталь №8	—	—	2	2	2	—	
БЧ		3	ГОСТ 22701.5-77*	№9	2	2	2	2	2	2	
БЧ		4	КЖСИ-25.00	ЗД-3	—	—	—	—	16	16	

Ведомость расхода стали на дополнительные элементы, кг

Марка элемента	Изделия закладные: Арматура класса А-I ГОСТ 5781-82 ⌀8	Итого	А-III ⌀10	⌀14	Итого	Прокат марки ВСт3кп2 ГОСТ 8509-86 L 70×8	Итого	ГОСТ 19903-74 Б-8	Итого	ГОСТ 3262-75 25×4	Итого	Общий расход
ПВ10-5АтV сх1-П1			0,62	0,2	0,82	1,68	1,68					2,5
ПВ10-3АтV сх1-П1			0,62	0,2	0,82	1,68	1,68					2,5
ПВ10-5АтV сх1-П2			1,42	0,2	1,62	1,68	1,68	2,6	2,6			5,9
ПВ10-3АтV сх1-П3			1,42	0,2	1,62	1,68	1,68	2,6	2,6			5,9
ПВ10-4АтV сх1-П1	0,64	0,64	1,42	0,2	1,62	1,68	1,68	2,6	2,6	4,8	4,8	11,34
ПВ10-3АтV сх1-П2	0,64	0,64	0,62	0,2	0,82	1,68	1,68			4,8	4,8	7,94

Сечения 1-1 и 2-2 см. на листе КЖСИ-19.00

Обозначение	Наименование	Рис.
КЖСИ-20.00	ПВ10-5АтV сх1-П1	1
-01	ПВ10-3АтV сх1-П1	1
-02	ПВ10-5АтV сх1-П2	2
-03	ПВ10-3АтV сх1-П3	2
-04	ПВ10-4АтV сх1-П1	3
-05	ПВ10-3АтV сх1-П2	4

Привязан:

Инв. №

416-9-55.89 КЖС-20.00

Плиты ПВ10-3АтV сх1-П1...ПВ10-3АтV сх1-П3; ПВ10-4АтV сх1-П1; ПВ10-5АтV сх1-П1; ПВ10-5АтV сх1-П2

ГИП	Блувштейн		
Н.контр.	Воронова		
Нач.отд.	Одинков		
Гл.спец.	Корнейский		
Нач.гр.	Кочнева		
Инж. I кат.	Гнебова		

Стадия	Масса	Масштаб
Р		1:100
Лист	Листов 1	

Гидроизолятор

Инв. № подл. | Подпись и дата | Взам. инв. №

Копировал: Формат А3

Альбом 6

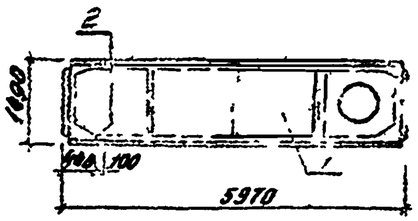

Рис.2

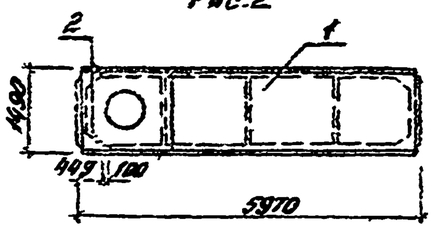

Формат	Зона	Поз.	Обозначение	Наименование	Кол. на испол. —	01	02	Примечание
				Документация				
54			1.465.1-7/84 Вып.0	Техническое обоснование				
				Оборочные единицы				
54		1	1.465.1-7/84 Вып.1	Плита 2П86-2АтVСКТ-4П	1	—	—	
			1.465.1-7/84 Вып.1	2П86-3АтVСКТ-10П	—	1	—	
			1.465.1-7/84 Вып.1	2П86-2АтVСКТ-10П	—	—	1	
				Детали				
54		2	1.465.1-7/84 Вып.2	Закладная деталь МЗ	2	2	2	

Ведомость расхода стали на дополнительные элементы, кг

Марка элемента	Изделия закладные: Арматура класса А-III ГОСТ 5781-82 ⌀8	⌀16	Итого	Прокат марки ВСт3кп2 ГОСТ 8509-86 ∠63×5	Итого	Общий расход
2П86-2АтVСКТ-4П-1	0,4	0,2	0,6	1,2	1,2	1,8
2П86-3АтVСКТ-10П-1	0,4	0,2	0,6	1,2	1,2	1,8
2П86-2АтVСКТ-10П-1	0,4	0,2	0,6	1,2	1,2	1,8

Обозначение	Наименование	Рис.
КЖСН-21.00	2П86-2АтVСКТ-4П-1	1
-01	2П86-3АтVСКТ-10П-1	2
-02	2П86-2АтVСКТ-10П-1	2

Привязан:

Инв. №

ГИП	Блувштейн	
Н.контр.	Соколова	
Нач.отд.	Одиноков	
Гл.спец.	Астриевский	
Нач.гр.	Нечаренко	
Инж.I кат.	Гнедовец	

416-9-55.89 КЖСН-21.00

Плиты 2П86-2АтVСКТ-4П-1; 2П86-3АтVСКТ-10П-1 2П86-2АтVСКТ-10П-1

Стадия	Масса	Масштаб
Р		
Лист	Листов 1	

Гипропромтрансстрой

Инв.№подл. | Подпись и дата | Взам.инв.№

Копировал: 25666-06 27

Альбом 6

Поз.	Обозначение	Наименование	Код на чертеже	Примечание
		Документация		
	КЖИ-ТУ	Технические условия		
	1.030.9.21-00 ТО	Техническое описание		
	КЖИ-0066	Сборочный чертеж		
		Сборочные единицы		
1	1.030.9-21-05-094	Панель перегородки ПГ60.18-1-Т	01	0,08 кг
2	ф4 ВрI ГОСТ 6727-80 ℓ=860		1 3	
	ℓ=650		2 —	0,06 кг

Альбом

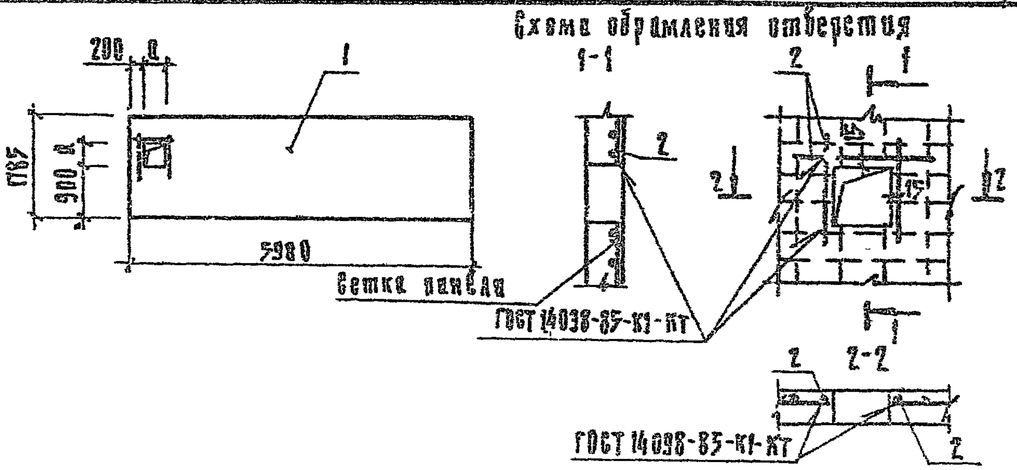

Обозначение	Марка	Размер мм a	Примечание
КЖИ-22.00	ПГ 60.18-1-Т-1	400	Для кислотного варианта
-01	ПГ 60.18-1-Т-1	600	Для щелочного варианта

Ведомость расхода стали на закладные элементы.

Марка элемента	Изделия закладные. Арматура класса ВрI ГОСТ 6727-80 ф4		Всего	
		Итого		
ПГ60.18-1-Т-1	0,20	0,20	0,20	(Для кислотного варианта)
ПГ60.18-1-Т-1	0,24	0,24	0,24	(Для щелочного варианта)

Привязка

Инв. №

416-9-55.89 КЖИ-22.0066

Панель перегородки. Сборочный чертеж.

Стадия	Масса	Масштаб
Р	2000 кг	—
Лист	Листов 1	

Гипропромтрансстрой

ГИП Блубштейн; Н. контр. Соколова; Нач. отд. Обрынков; Гл. спец. Корешевский; Рук. гр. Начиповенко; Вед. инж. Егорова; Инженер Лаптева

Копировал

25666-06 28

Формат А2

Альбом 6

Поз.	Обозначение	Наименование	Код на чертеже	Примечание
		Документация		
	КЖИ-ТУ	Технические условия		
	1.030.9.21-00 ТО	Техническое описание		
	КЖИ-0066	Сборочный чертеж		
		Сборочные единицы		
1	1.030.9-21-05-094	Панель перегородки ПГ60.18-1-Т	01	0,08 кг
2	ф4 ВрI ГОСТ 6727-80 ℓ=860		1 3	
	ℓ=650		2 —	0,06 кг

Формат А4

КЖИ-22-00

416-9-55.89

Панель перегородки. Спецификация.

Стадия	Лист	Листов
Р		1

Гипропромтрансстрой

ГИП Блубштейн; Н. контр. Соколова; Нач. отд. Обрынков; Гл. спец. Корешевский; Рук. гр. Начиповенко; Вед. инж. Егорова; Инженер Лаптева

Привязан

Инв. №

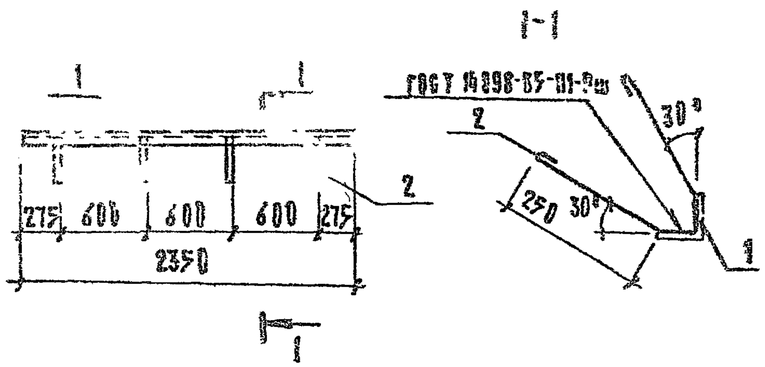

Формат	Зона	Поз.	Обозначение	Наименование	Кол.	Примечание
				Документация		
А3			КЖИ-ТУ	Технические условия		
				Детали		
Б4		1	КЖИ-23.01	Уголок $\frac{75\times75\times8\ ГОСТ8509-86}{ВСТ3кп2\ ГОСТ380-88}$ ℓ=2350	1	21,20кг
Б4		2	КЖИ-23.02	Л-Ⅲ-10 ГОСТ 5781-82; ℓ=700	4	0,43кг

Привязан

Инв. №

416-9-55.89 КЖИ-23.00

ГИП	Блубштейн		
Н.контр.	Соколова		
Нач.отд.	Бронкова		
Гл.спец.	Корсневский		
Рук.гр.	Нечаевская		
Вед.инж.	Егорова		
Инженер	Казакова		

Заладная деталь
ЗД-2

Стадия	Масса	Масштаб
Р	22,93кг	1:50
Лист	Листов 1	

Гипроспецтрансстрой

Формат А4

Взам. инв. № | Подпись и дата | Инв. № подл.

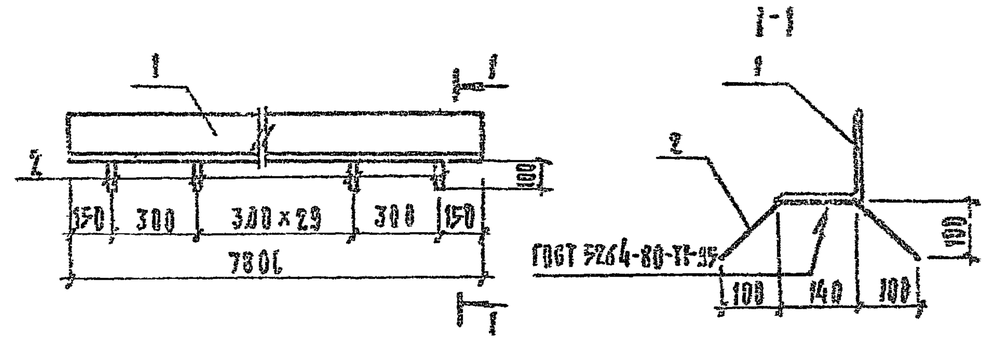

Формат	Зона	Поз.	Обозначение	Наименование	Кол.	Примечание
				Документация		
А3			КЖИ-ТУ	Технические условия		
				Детали		
Б4		1	КЖИ-24.01	Уголок $\frac{160\times160\times12\ ГОСТ8509-86}{ВСТ3пс6-2\ ГУ-1-3023-80}$ ℓ=7800	1	229,32кг
Б4		2	КЖИ-24.02	Л-Ⅲ-12 ГОСТ 5781-82; ℓ=425	32	0,38кг

Привязан

Инв. №

416-9-55.89 КЖИ-24.00

ГИП	Блубштейн		
Н.контр.	Соколова		
Нач.отд.	Бронкова		
Гл.спец.	Корсневский		
Рук.гр.	Нечаевская		
Вед.инж.	Егорова		
Инженер	Казакова		

Заладная деталь
ЗД-1

Стадия	Масса	Масштаб
Р	241,48 кг	6.м
Лист	Листов 1	

Гипроспецтрансстрой

Взам. инв. № | Подпись и дата | Инв. № подл.

Копир.

Формат А4

Альбом 6

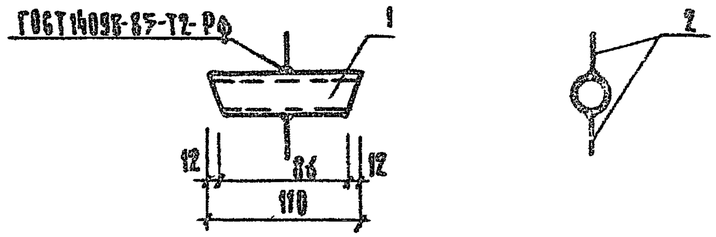

Формат	Зона	Поз.	Обозначение	Наименование	Кол.	Примечание
				Документация		
А3			КЖИ-ТТ	Технические требования		
				Детали		
Бч		1	КЖИ-25.01	Труба 25×4,0 ГОСТ 3262-75, l=110	1	0,3 кг
Бч		2	КЖИ-25.02	ф8А-I ГОСТ 5781-82; l=50	2	0,02 кг

Привязан

Инв. №

416-9-55.89 КЖИ-25.00

ГИП	Голубчик		
Н. контр.	Соколова		
Нач. отд.	Одинцов		
Гл. спец.	Корженевская		
Рук. гр.	Начпрасенко		
Ст. инж.	Гнедова		

Деталь 3Д-3

Стадия	Масса	Масштаб
Р	0,34 кг	1:5
Лист	Листов	

Гипропромтрансстрой

Инв. № подл. | Подпись и дата | Взам. инв. №

Формат А4

Альбом

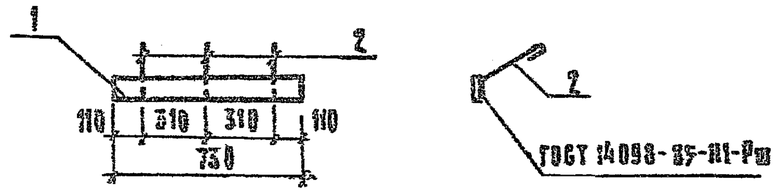

Формат	Зона	Поз.	Обозначение	Наименование	Кол.	Примечание
				Документация		
А3			КЖИ-ТТ	Технические требования		
				Детали		
Бч		1	КЖИ-26.01	Лист 6-ВЧ-4 ГОСТ 19903-74 / Х18Т3 по 2 ГОСТ 7566-94	60×730	1	1,38 кг
Бч		2	КЖИ-26.02	ф10А-I ГОСТ 5781-82; l=300	3	0,18 кг

Привязан

Инв. №

416-9-55.89 КЖИ-26.00

ГИП	Голубчик		
Н. контр.	Соколова		
Нач. отд.	Одинцов		
Гл. спец.	Корженевская		
Рук. гр.	Начпрасенко		
Ст. инж.	Гнедова		

Деталь 3Д-4

Стадия	Масса	Масштаб
Р	1,92 кг	1:50
Лист 1	Листов 1	

Гипропромтрансстрой

Инв. № подл. | Подпись и дата | Взам. инв. №

Копир.

Формат А4

Альбом 6

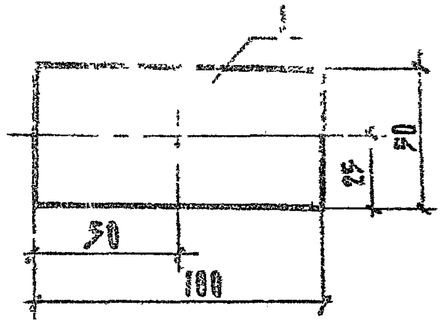

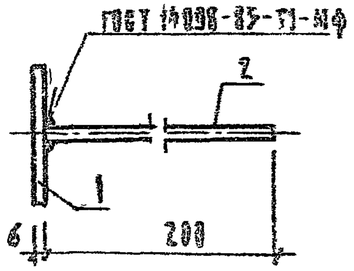

Формат	Зона	Поз.	Обозначение	Наименование	Кол.	Примечание
				Документация		
А3			КЖИ-ТУ	Технические условия		
				Детали		
Б4		1	КЖИ-27.01	Лист 5-ВЛ-6 ГОСТ 19903-74 / ВСТ3кп2 ГОСТ 380-88	1	0,20 кг
Б4		2	КЖИ-27.02	ф 8 АI ГОСТ 5781-82, l=200	1	0,08 кг

Привязан

Инв. №

Взам. инв. № | Подпись и дата | Инв. № подл.

416-9-55.89 КЖИ-27.00

ГИП	Бадьштейн	
Н. контр.	Соколова	
Нач. отд.	Обжорков	
Гл. спец.	Борзиевский	
Рук. гр.	Нечипоренко	
Вед. инж.	Егорова	
Инженер	Казакова	

Заладная деталь 3Д-5

Стадия	Масса	Масштаб
Р	0,28кг	1:5
Лист	Листов 1	

Гипропромтрансстрой

Формат А4

Альбом

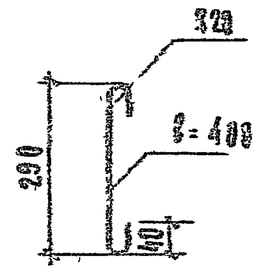

Привязан

Инв. №

Взам. инв. № | Подпись и дата | Инв. № подл.

416-9-55.89 КЖИ-28.00

ГИП	Бадьштейн	
Н. контр.	Соколова	
Нач. отд.	Обжорков	
Гл. спец.	Борзиевский	
Рук. гр.	Нечипоренко	
Вед. инж.	Егорова	
Инженер	Казакова	

Хомут ХМ1

ф 10 АI ГОСТ 5781-82

Стадия	Масса	Масштаб
Р	0,24кг	1:10
Лист	Листов 1	

Гипропромтрансстрой

Копир. Гр.

Формат А4

Альбом 6

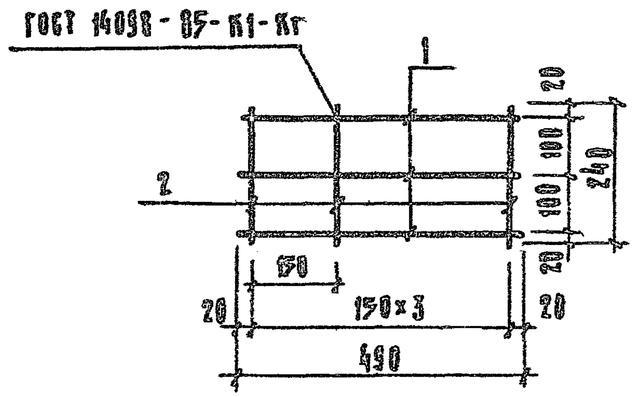

Формат	Зона	Поз	Обозначение	Наименование	Кол	Примечание
				Документация		
А3			КЖИ-ТУ	Технические условия		
				Детали		
Б/ч		1	КЖИ-29.01	ф6АI ГОСТ 5781-82, ℓ=490	3	0,183кг
Б/ч		2	КЖИ-29.02	ф6АI ГОСТ 5781-82, ℓ=240	4	0,053кг

Привязан

Инв. №

ГИП	Вадбштейн		416-9-55.89 КЖИ-29.00
Н контр	Соколова		Сетка С1
Нач отд.	Обоноков		Стадия: Р; Масса: 0,54кг; Масштаб:
Гл спец	Кореневский		Лист 1; Листов 1
Рук груп	Нечипоренко		Гипропромтрансстрой
Вед инж	Егорова		
Инженер	Казакова		

Инв. № подл. | Подпись и дата | Взам. инв. №

Формат А4

Альбом

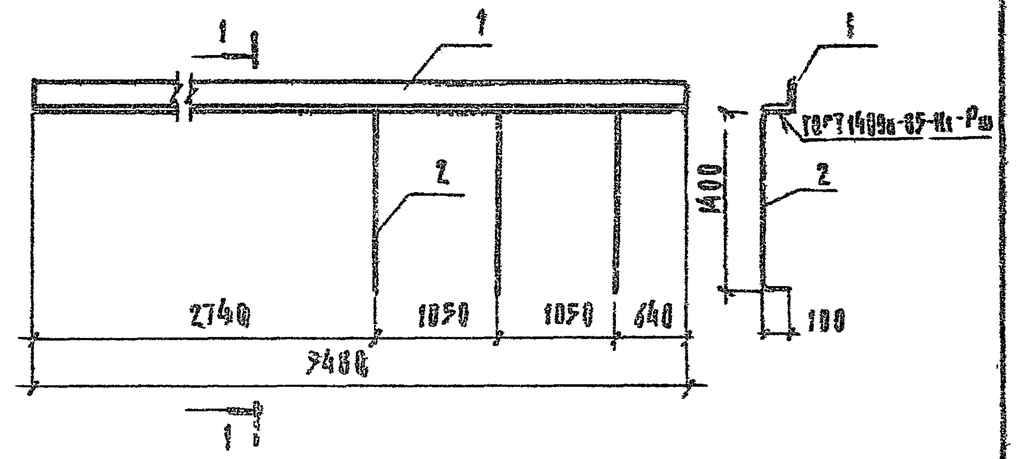

Обозначение	Марка	Примечание
КЖИ-15.00	МД-1	
-01	МД-2	зеркальное отражение

Формат	Зона	Поз	Обозначение	Наименование	Кол.	Примечание
				Документация		
А3			КЖИ-ТУ	Технические условия		
				Детали		
Б/ч		1	КЖИ-30.01	Уголок 125×125×12 ГОСТ 8509-86 / 63×63×6 ТУ 14-1-3022-80, ℓ=7480	1	124,40кг
Б/ч		2	КЖИ-30.02	ф10АIII ГОСТ 5781-82, ℓ=1600	3	0,987кг

Привязан

Инв. №

ГИП	Вадбштейн		416-9-55.89 КЖИ-30.00
Н контр	Соколова		Монтажная деталь МД-1, МД-2
Нач отд.	Обоноков		Стадия: Р; Масса: 127,36 кг; Масштаб:
Гл спец	Кореневский		Лист 1; Листов
Рук гр	Нечипоренко		Гипропромтрансстрой
Вед инж	Егорова		
Инженер	Казакова		

Инв. № подл. | Подпись и дата | Взам. инв. №

Копир.

25666-06 32

Формат А4

Альбом

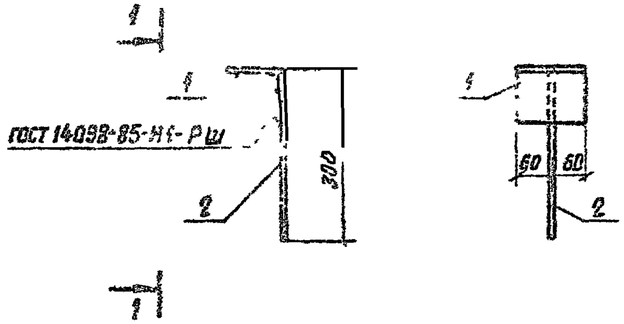

Формат	Зона	Поз.	Обозначение	Наименование	Кол	Примеч.
				Документация		
А3			КЖИ-ТУ	Технические условия		
				Детали		
Б/4		1	КЖИ-31.01	Уголок $\frac{100\times100\times8\ ГОСТ\ 8509-86}{ВСт3пс6-1\ ТУ14-1-3023-80}$ ℓ=120	1	1,46кг
Б/4		2	КЖИ-31.02	Ф10 А III ГОСТ 5781-82, ℓ=300	1	0,19кг

Привязан

Инв. N

ГИП	Блувштейн		
Н.контр	Соколова		
Нач отд	Одинаков		
Гл спец	Кореневский		
Рук гр	Нечипоренко		
Вед инж.	Егорова		
Инженер	Казакова		

416-9-55.89 КЖИ-31.00

Монтажная деталь МД-4

Стадия	Масса	Масштаб
Р	1,65кг	1:50
Лист	Листов 1	

ГИПРОПРОМТРАНССТРОЙ

Подпись и дата

Взам инв. N

Инв. N подл.

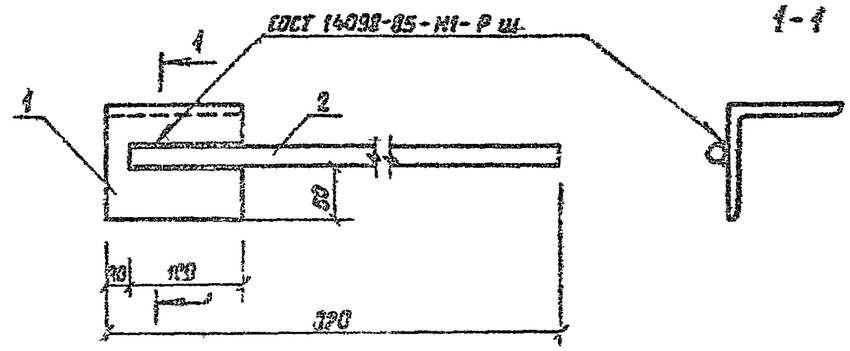

Формат	Зона	Поз.	Обозначение	Наименование	Кол.	Примеч
				Документация		
А3			КЖИ-ТУ	Технические условия		
				Детали		
Б/4		1	КЖИ-32.01	Уголок $\frac{100\times100\times8\ ГОСТ\ 8509-86}{ВСт3пс6-1\ ТУ14-1-3023-80}$ ℓ=120	1	1,46кг
Б/4		2	КЖИ-32.02	Ф16 А I ГОСТ 5781-82, ℓ=800	1	1,26кг

Привязан

Инв. N

ГИП	Блувштейн		
Н. контр.	Соколова		
Нач.отд	Одинаков		
Гл спец.	Кореневский		
Рук гр.	Нечипоренко		
Вед инж	Егорова		
Инженер	Казакова		

416-9-55.89 КЖИ-32.00

Монтажная деталь МД-5

Стадия	Масса	Масштаб
Р	2,72кг	1:50
Лист	Лист.Зб 1	

ГИПРОПРОМТРАНССТРОЙ

Подпись и дата

Взам инв N

Инв N подл

Альбом 6

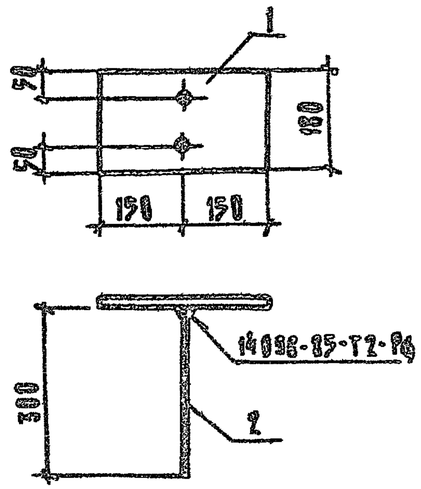

Формат	Зона	Поз.	Обозначение	Наименование	Кол.	Примечание
				Документация		
А3			КЖИ-ТУ	Технические условия		
				Детали		
Б/ч		1	КЖИ-33.01	Лист $\frac{Б\text{-}ПК\text{-}19\ ГОСТ\ 19903\text{-}74}{ВСТ3кп2\ ГОСТ\ 380\text{-}88}$ 180×300	1	4,24 кг
Б/ч		2	КЖИ-33.02	ф6АIII ГОСТ 5781-82, ℓ=300	1	0,07 кг

Привязан

Инв. №

416-9-55.89 КЖИ-33.00

Монтажная деталь МД-6

Стадия	Масса	Масштаб
Р	4,31 кг	
Лист	Листов	

Гипропромтрансстрой

ГИП	Блаштейн	
Н.контр.	Соколова	
Нач.отд.	Обвинова	
Гл.спец.	Кореневский	
Рук.гр.	Нечипоренко	
Вед.инж.	Егорова	
Инженер	Казакова	

Инв. № подл. | Подпись и дата | Взам. инв. №

Копир.

Формат А4

Альбом

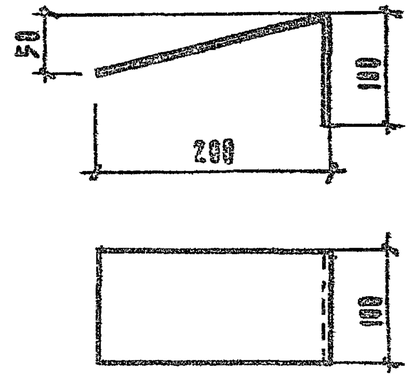

Формат	Зона	Поз.	Обозначение	Наименование	Кол.	Примечание
				Документация		
А3			КЖИ-ТУ	Технические условия		
				Детали		
Б/ч		1	КЖИ-34.01	Лист $\frac{Б\text{-}ПК\text{-}4\ ГОСТ\ 19903\text{-}74}{ВСТ3кп2\ ГОСТ\ 380\text{-}88}$ 100×300	1	0,94 кг

Привязан

Инв. №

416-9-55.89 КЖИ-34.00

Консоль К-1

Стадия	Масса	Масштаб
Р	0,94 кг	
Лист	Листов	

Гипропромтрансстрой

ГИП	Блаштейн	
Н.контр.	Соколова	
Нач.отд.	Обвинова	
Гл.спец.	Кореневский	
Рук.гр.	Нечипоренко	
Вед.инж.	Егорова	
Инженер	Казакова	

Инв. № подл. | Подпись и дата | Взам. инв. №

Копир.

25666-06 34

Формат А4

Альбом 6

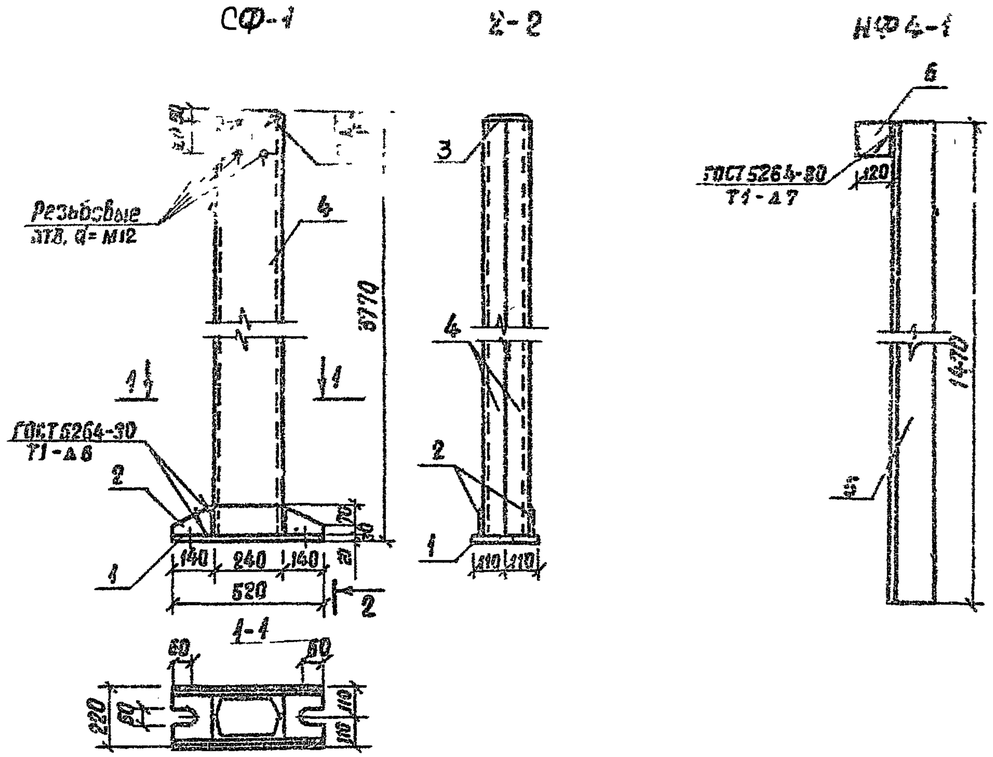

Обозначение	Марка	Масса, кг
КЖИ-35.00	СФ-1	208.06
-01	НФ4-1	84.3

Формат	Зона	Поз.	Обозначение	Наименование	Кол. на испол. —	Кол. на испол. 01	Примеч.
				Документация			
			КЖИ-ТУ	Технические условия			
				Детали			
Б4		1		Лист $\frac{Б\text{-}ПН20\ ГОСТ\ 19903\text{-}74}{ВСт3пс6\text{-}1\ ТУ14\text{-}1\text{-}302\text{-}80}$ 220×520	1	—	18,0 кг
Б4		2		Лист $\frac{Б\text{-}ПН\text{-}8\ ГОСТ\ 19903\text{-}74}{ВСт3пс6\text{-}1\ ТУ14\text{-}1\text{-}3023\text{-}80}$ 100×520	2	—	3,3 кг
Б4		3		——— " ——— 170×230	1	—	2,5 кг
Б4		4		Швеллер $\frac{24\ ГОСТ\ 8240\text{-}72}{ВСт3пс6\ ГОСТ\ 380\text{-}88}$ ℓ=3742	2	—	90,48 кг
Б4		5		Уголок $\frac{125×12\ ГОСТ\ 8509\text{-}86}{ВСт3пс6\text{-}1\ ТУ14\text{-}1\text{-}3023\text{-}80}$ ℓ=1470	—	1	33,4 кг
Б4		6		Лист $\frac{Б\text{-}ПН\text{-}10\ ГОСТ\ 19903\text{-}74}{ВСт3пс6\text{-}1\ ТУ14\text{-}1\text{-}3023\text{-}80}$ 120×100	—	1	0,9 кг

Взам. инв. N | Подпись и дата | Инв. N подл.

Привязан

Инв. N

ГИП	Блувштейн	
Н.контр.	Соколова	
Нач. отд.	Одинаков	
Гл.спец	Коренебский	
Рук. гр.	Нечипоренко	
Ст. инж.	Гневоевец	

416-9-55.89 КЖИ-35.00

Стойка СФ-1
Насадка НФ4-1

Стадия	Масса	Масштаб
Р	Ст. табл.	
Лист	Листов	

ГИПРОПРОМТРАНССТРОЙ

Копир.

Альбом 6

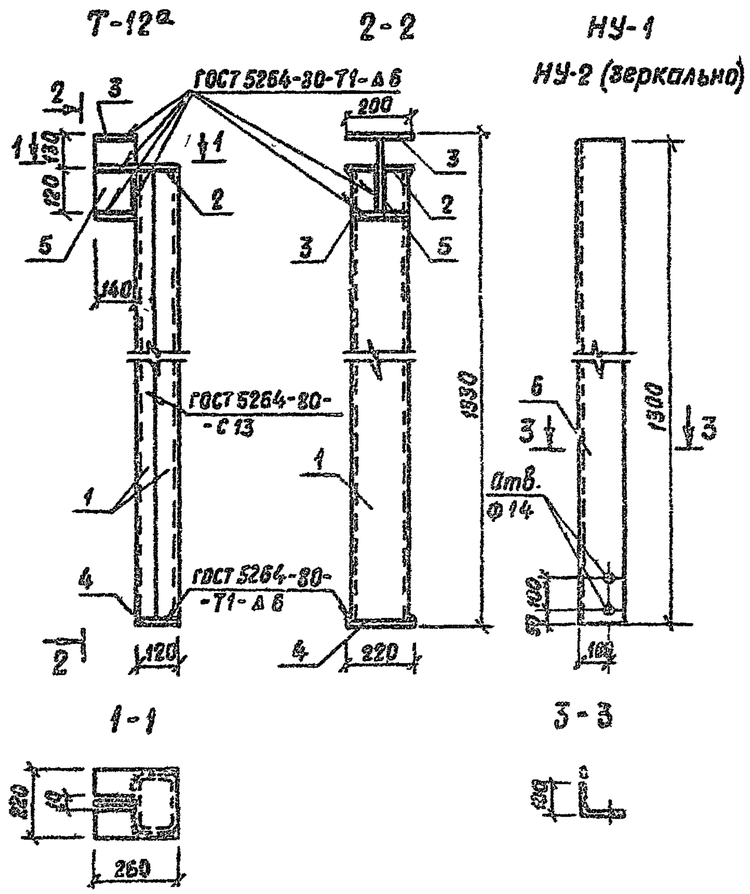

Формат	Зона	Поз.	Обозначение	Наименование	Кол. на исполн. —	01	02	Примечание
				Документация				
			КЖИ-ТУ	Технические условия				
				Детали				
Б4		1		Швеллер $\frac{200\times50\times5\ ГОСТ\ 8278-83}{ВСт3пс6\ ГОСТ\ 380-88}$ ℓ=1210	2	—	—	14,2 кг
Б4		2		Лист $\frac{Б\text{-}ПН\text{-}10\ ГОСТ\ 19903-74}{ВСт3пс6\text{-}1\ ТУ\ 14\text{-}1\text{-}302380}$ 220×260	1	—	—	4,5 кг
Б4		3		——— " ——— 140×200	2	—	—	2,2 кг
Б4		4		——— " ——— 120×220	1	—	—	2,1 кг
Б4		5		Лист $\frac{Б\text{-}ПН\text{-}8\ ГОСТ\ 19903-74}{ВСт3пс6\text{-}1\ ТУ\ 14\text{-}1\text{-}3023\text{-}80}$ 140×230	1	—	—	2,0 кг
Б4		6		Уголок $\frac{160\times10\ ГОСТ\ 8509-86}{ВСт3пс6\text{-}1\ ТУ\ 14\text{-}1\text{-}3023\text{-}80}$ ℓ=1300	—	1	1	32,1 кг

Обозначение	Марка	Масса кг
КЖИ-36.00	Т-12а	41,4
-01	НУ-1	32,1
-02	НУ-2	32,1

Инв. N подл. | Подпись и дата | Взам. инв. N

Привязан

Инв. N

ГИП	Блувштейн	
Н. контр.	Соколова	
Нач. отд.	Одинаков	
Гл. спец.	Кореневский	
Рук. гр.	Нечипоренко	
Ст. инж.	Гнедовец	

416-3-55.89 КЖИ-36.00

Деталь крепления Т12а
Насадки НУ-1; НУ-2 (зеркально)

Стадия	Масса	Масштаб
Р	См. табл.	
Лист	Листов	

ГИПРОПРОМТРАНСССТРОЙ

Альбом 6

Рис. 1

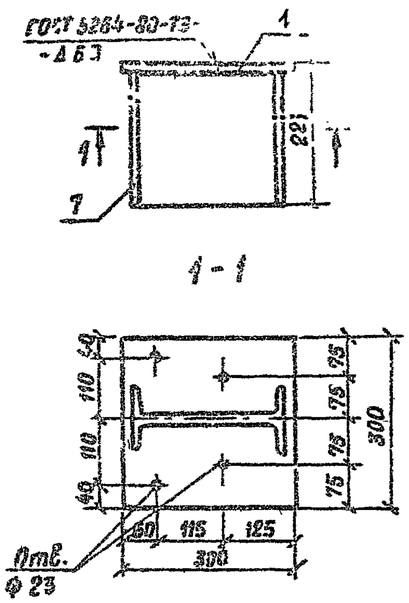

Рис. 2 (МС-1)

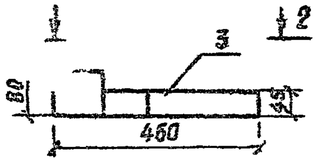

Рис. 2 (МС-2)

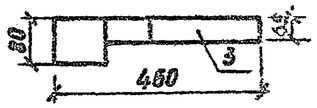

Рис. 3

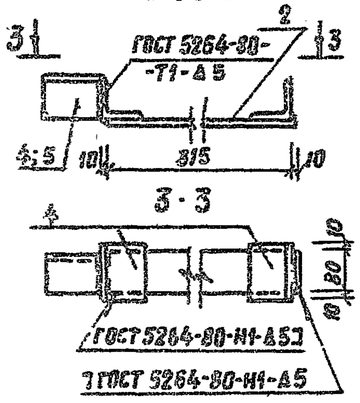

Рис. 4

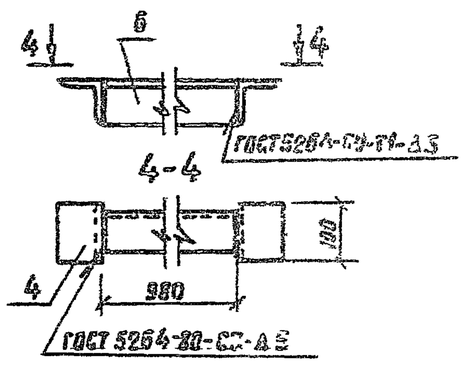

Формат	Зона	Поз	Обозначение	Наименование	Кол. на исполнение —	01	02	03	04	05	Примеч.
				Документация							
			КЖИ-ТУ	Технические условия							
				Детали							
1		Б4.		Лист $\frac{Б\text{-}ПН\text{-}10\ ГОСТ\ 19903\text{-}74}{ВСт3пс6\text{-}1\ ТУ\ 14\text{-}1\text{-}2023\text{-}80}$ 300×300	1	—	—	—	—	—	7,1 кг
2		Б4.		——— " ——— 80×325	—	—	—	1	—	1	2,0 кг
3		Б4.		Лист $\frac{Б\text{-}ПН\text{-}8\ ГОСТ\ 19903\text{-}74}{ВСт3пс6\text{-}1\ ТУ\ 14\text{-}1\text{-}3023\text{-}80}$ 80×460	—	1	1	—	—	—	1,9 кг
4		Б4.		Уголок $\frac{75\times6\ ГОСТ\ 8509\text{-}86}{ВСт3пс5\text{-}1\ ТУ\ 14\text{-}1\text{-}3023\text{-}80}$ ℓ=100	—	—	—	2	2	3	0,7 кг
5		Б4.		——— " ——— ℓ=200	—	—	—	1	—	—	1,38 кг
6		Б4.		——— " ——— ℓ=980	—	—	—	—	1	—	6,75 кг
7		Б4.		Двутавр $\frac{26\ К1\ ГОСТ\ 26020\text{-}83}{ВСт3пс6\ ГОСТ\ 380\text{-}88}$ ℓ=215	1	—	—	—	—	—	14,0 кг

Обозначение	Марка	Рис.	Масса кг
КЖИ-37.00	СФ-3	1	21,1
-01	МС-1	2	1,9
-02	МС-2	2	1,9
-03	МД-3	3	4,8
-04	МД-7	4	2,13
-05	МД-8	5	4,1

Привязан

Инв. N

ГИП	Блюштейн	
Н.контр	Соколова	
Нач отд	Одинаков	
Гл спец	Кореневский	
Рук гр.	Нечипоренко	
Ст инж.	Внедовец	

416-9-55.89 КЖИ-37.00

Стойка СФ-3.
Монтажные детали МС-1, МС2, МД-3, МД-7, МД-8.

Стадия	Масса	Масштаб
Р	См. табл.	
Лист	Листов	

ГИПРОПРОМТРАНССТРОЙ

Инв. N подл. | Подпись и дата | Взам. инв. N

Альбом 6

Формат	Зона	Поз.	Обозначение	Наименование	Количество на исполнение 38.00-																					Примеч.
					–	01	02	03	04	05	06	07	08	09	10	11	12	13	14	15	16						
				Документация																						
А3			КЖИ-ТУ	Технические условия																						
А3			КЖИ-38.00.СБ	Сборочный чертеж																						
				Детали																						
Б4	1			Уголок $\frac{63\times5\ ГОСТ\ 8509-86}{ВСт3кп2\ ГОСТ\ 380-88}$; ℓ=900	2		2																				4,3 кг
Б4	2			" ℓ=576					2																	2,5 кг
Б4	3			" ℓ=400					2																	1,9 кг
Б4	4			Уголок $\frac{50\times5\ ГОСТ\ 8509-86}{ВСт3кп2\ ГОСТ\ 380-88}$; ℓ=100	2																					0,4 кг
Б4	5			" ℓ=350			2																			1,3 кг
Б4	6			Швеллер $\frac{10\ ГОСТ\ 8240-72}{ВСт3кп2\ ГОСТ\ 380-88}$; ℓ=592		2																				5,1 кг
Б4	7			" ℓ=100		2																				0,9 кг
Б4	8			" ℓ=442				2																		3,8 кг
Б4	9			" ℓ=350				2																		3,0 кг
Б4	10			" ℓ=492						2							2									4,2 кг
Б4	11			" ℓ=400						2																3,4 кг
Б4	12			" ℓ=1092												2										9,4 кг
Б4	13			" ℓ=692												2										5,9 кг
Б4	14			" ℓ=464													2									4,0 кг

Инв. N подл. | Подпись и дата | Взам. инв. N

Привязан

Инв. N

ГИП	Блувштейн	
Н. контр.	Соколова	
Нач. отд.	Одинков	
Гл. спец.	Кореневский	
Нач. гр.	Нечипоренко	
Вед. инж.	Егорова	
Инженер	Казакова	

Копир

416-9-55.89

КЖИ-38.00

Рамки Р1.... Р17

Спецификация

Стадия	Лист	Листов
Р	1	2

Гипропромтрансстрой

25666-06 38

Формат А3

Альбом 6

Позиция	Зона	Поз.	Обозначение	Наименование	Количество на исполнение 38.00–																					Примеч.
					–	01	02	03	04	05	06	07	08	09	10	11	12	13	14	15	16						
Б4		15		Швеллер 14 ГОСТ 8240-72 / ВСт3кп2 ГОСТ 380-88 ℓ=1116							2																13,7 кг
Б4		16		—"— ℓ=716							2			2				2								8,8 кг
Б4		17		—"— ℓ=1366								2														16,8 кг
Б4		18		—"— ℓ=616								2														7,6 кг
Б4		19		—"— ℓ=776									2		2											6,3 кг
Б4		20		—"— ℓ=480									2													6,0 кг
Б4		21		—"— ℓ=746										2	2			2								9,2 кг
Б4		22		Лист Б-ПН-4 ГОСТ 19903-74 / ВСт3кп2 ГОСТ 380-88; 40×270							6	6	2	2	2			2								0,3 кг
Б4		23		Лист Б-ПН-10 ГОСТ 19903-74 / ВСт3кп2 ГОСТ 380-88; 150×300															2							3,5 кг
Б4		24		Швеллер 10 ГОСТ 8240-72 / ВСт3кп2 ГОСТ 380-88; ℓ=2100															2							18,0 кг
Б4		25		—"— —"— ℓ=1250															2							10,7 кг
Б4		26		—"— —"— ℓ=300															6							2,6 кг
Б4		27		Швеллер 16 ГОСТ 8240-72 / ВСт3пс6 ГОСТ 380-88; ℓ=700																1						9,94 кг
Б4		28		—"— ℓ=800																	1					11,36 кг
				Уголок Б-75×75×6 ГОСТ 8509-86 / ВСт3кп2 ГОСТ 380-88 ℓ=300																1	1					3,45 кг

Инв. № подл. | Подпись и дата | Взам. инв. №

Привязан

Инв. №

416-9-55.89 КЖИ - 38.00

Лист 2

Копировал

25666-06 39

Формат А3

Альбом 6

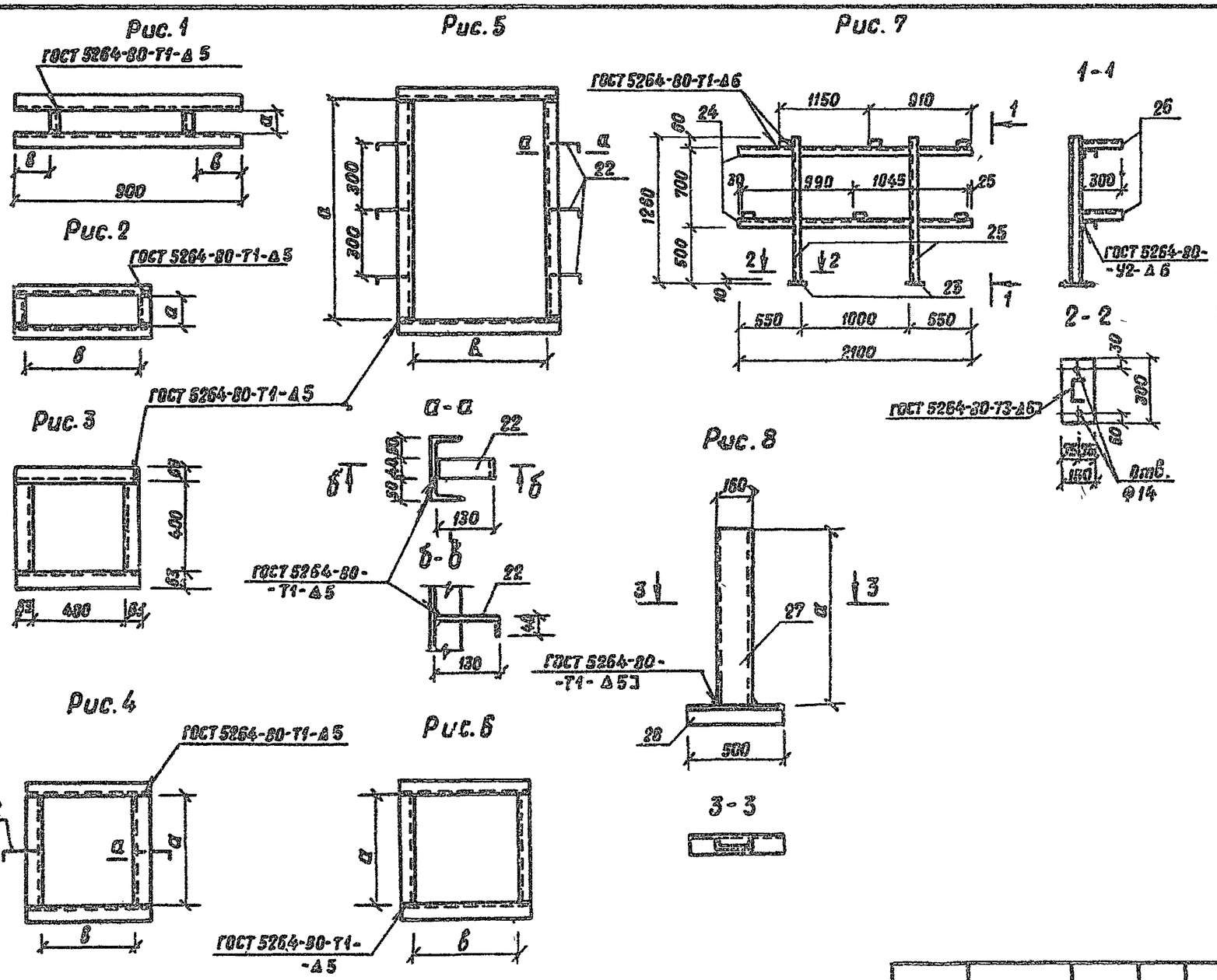

Обозначение	Марка	Рис.	Масса, кг	а, мм	в, мм
КЖИ-38.00	РМ-1	1	8,4	100	150
-01	РМ-2	2	12,0	100	500
-02	РМ-3	1	11,2	330	225
-03	РМ-4	2	13,6	350	350
-04	РМ-5	3	8,8	—	—
-05	РМ-6	2	15,2	400	400
-06	РМ-7	5	46,8	1000	600
-07	РМ-8	5	50,6	1250	500
-08	РМ-9	4	25,2	400	372
-09	РМ-10	4	36,6	630	600
-10	РМ-11	4	31,6	400	630
-11	РМ-12	6	30,6	1000	600
-12	РМ-13	6	18,4	400	372
-13	РМ-14	4	36,6	600	630
-14	РМ-15	7	80,0	—	—
-15	РМ-16	8	13,39	700	—
-16	РМ-17	8	14,81	800	—

Инв.N подл. | Подпись и дата | Взам. инв.N

Привязан

Инв N

ГИП	Блувштейн	
Н.контр.	Соколова	
Нач отд.	Одинаков	
Гл спец.	Коренебский	
Рук гр	Нечипоренко	
Ст. инж.	Гневовец	

416-9-55.89 КЖИ-38.00 СБ

Рамки РМ-1... РМ-17. Сборочный чертеж.

Стадия	Масса	Масштаб
Р	См. табл.	Б.М.
Лист	Листов 1	

ГИПРОПРОМТРАНССТРОЙ

Альбом 5

Рис. 1

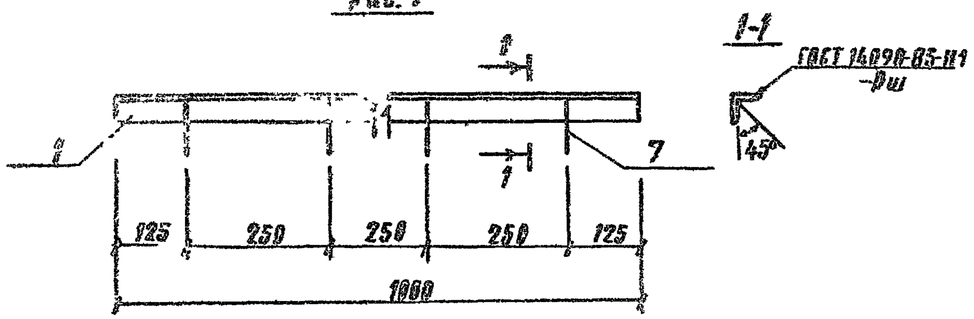

Рис. 2

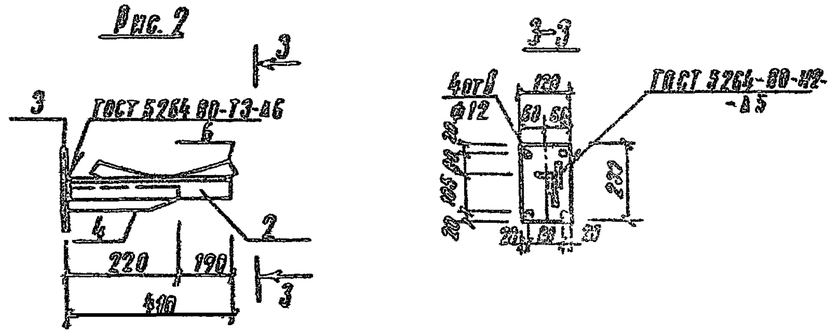

Формат	Зона	Поз	Обозначение	Наименование	Кол. на исп. —	Кол. на исп. 01	Примечание
				Документация			
			КЖИ-ТУ	Технические условия			
				Детали			
Б4		1		Уголок $\frac{50\times5\ ГОСТ\ 8509-86}{ВСт3кп2\ ГОСТ\ 380-88}$ ℓ=1000	1		3,77 кг
Б4		2		" ℓ=410		1	1,5 кг
Б4		3		Лист $\frac{Б-ПН-6\ ГОСТ\ 19903-74}{ВСт3сп6-1\ ТУ14-1-3023-80}$ 120×230		1	1,3 кг
Б4		4		Лист $\frac{Б-ПН-4\ ГОСТ\ 19903-74}{ВСт3кп2\ ГОСТ\ 380-88}$ 100×220		1	0,7 кг
Б4		5		⌀8 А Ш ГОСТ 5781-82, ℓ=130	4		0,05 кг
		6	5.904-1; 8.1	1ПФ-10		1	0,28 кг

Обозначение	Марка	Рис.	Масса, кг
КЖИ-39.06	ЗД-6	1	4,0
-01	КР-1	3	3,9

Инв. № подл. | Подпись и дата | Взам. инв. №

Привязан			
Инв. №			

ГИП	Блувштейн		
Н. контр.	Соколова		
Нач. отд.	Одиноков		
Гл. спец.	Кореневский		
Нач. гр.	Нечипоренко		
Ст. инж.	Гнедовец		

Копир Зол

416-9-55.89 КЖИ-39.00

Закладная деталь ЗД-6
Кронштейн КР-1

Стадия	Масса	Масштаб
Р	см. табл.	
Лист	Листов	

Гипропромтрансстрой

25666-06 (41)

Формат А3
22.11.93