Типовой проект 901-1-32.83 Альбом III

ТИПОВОЙ ПРОЕКТ
901-1-32.83

РЕЧНЫЕ ВОДОЗАБОРНЫЕ СООРУЖЕНИЯ СОВМЕЩЕННОГО ТИПА

ПРОИЗВОДИТЕЛЬНОСТЬЮ 1,0÷3,0 $м^3/с$

АЛЬБОМ III/1

Строительная часть при производстве работ опускным методом (глубина подземной части 12,6 м).

Инв. № подл. | Подпись и дата | Взам. инв. №

СФ ЦИТП

инв N 8459/3

				ПРИВЯЗАН:

Типовой проект 901-1-32.83 Альбом III/1

ТИПОВОЙ ПРОЕКТ
901-1-32.83

РЕЧНЫЕ ВОДОЗАБОРНЫЕ СООРУЖЕНИЯ СОВМЕЩЕННОГО ТИПА
ПРОИЗВОДИТЕЛЬНОСТЬЮ 1,0÷3,0 м³/с

АЛЬБОМ III/1

СОСТАВ ПРОЕКТА:

I — Технологическая часть, нестандартизированное оборудование.
II — Архитектурно-строительная часть, отопление и вентиляция, указания по производству строительных работ.
III/1 — Строительная часть при производстве работ опускным методом (глубина подземной части 12.6 м).
III/2 — Строительная часть при производстве работ опускным методом (глубина подземной части до 16,2 м).
III/3 — Строительная часть, при производстве работ опускным методом (глубина подземной части до 19.8 м).
III/4 — Строительная часть при производстве работ методом „Стена в грунте" (глубина подземной части 12,6 м).
III/5 — Строительная часть. Индустриальные изделия.
IV — Электротехническая часть.
V — Задания заводам-изготовителям на комплектные электротехнические устройства.
VI — Спецификации оборудования.
VII — Ведомости потребности в материалах.
VIII — Сметы. Книги 1,2,3,4.

Разработан
проектным институтом
„Укрводоканалпроект"

Директор института — Якименко В.Н.
Главный инженер института — Писанко Н.В.
Главный инженер проекта — Каган К.И.

Утвержден
Протоколом технического совета института „Союзводоканалпроект" от 8.12.82г. №80
и введен в действие в/о „Союзводоканалниипроект"
приказ № 12 от 21 января 1983г.

СФ ЦИТП
инв.N 8459/3
Привязан:
Инв. №
Подпись и дата
Взам. инв. №

Альбом III/1

Типовой проект 901-1-32.83

Ведомость рабочих чертежей основного комплекта

Лист	Наименование	Примечания
1	Общие данные	
2	Схема расположения стеновых панелей подземной части	
3	Спецификации к схеме расположения стеновых панелей	
4	Клиновидный и шпоночный стык панелей.	
5	Стык ножевой части панелей. Узлы сопряжения панелей с обвязочной балкой и днищем.	
6	Схема армирования днища	
7	Схемы расположения каркасов днища, выпусков и приямков	
8	Схема расположения закладных изделий днища	
9	Стенка СТМ-1. Общий вид	
10	Стенка СТМ-1. Узлы	
11	Стенка СТМ-1. Схема армирования (начало)	
12	Стенка СТМ-1. Схема армирования (окончание).	
13	Стенка СТМ-1. Спецификации	
14	Схема расположения фундаментов под оборудование	
15	Конструкция водосборного колодца	

Ведомость ссылочных и прилагаемых документов

Обозначение	Наименование	Примечание
	Ссылочные документы	
3.901-5	Сальники набивные Ду=50÷1400мм для пропуска труб через стены	
1.400-15.в	Унифицированные закладные детали сборных железобетонных конструкций	
ГОСТ 23279-78	Сетки сварные из стержневой арматуры диаметром до 40мм	
ТП 901-1-144.7	Швартовные устройства	
	Прилагаемые документы	
ТП901-1- -КЖН-	Изделия	Альбом

Ведомость спецификаций

Лист	Наименование	Примечание
КЖ-3	Спецификации к схеме расположения стеновых панелей	
КЖ-7	Спецификации монолитной конструкции (днище)	
КЖ-13	Спецификации монолитной конструкции (стена СТМ-1).	

Общие указания:

1. В проекте принято: величина временной нагрузки на поверхности земли в пределах призмы обрушения 1.0 тс/м²; коэффициент постели основания принят К=7000 тс/м²; величина нормативного сопротивления грунта на боковой поверхности уплотнителя при погружении 2.0 тс/м².
2. Для железобетонных конструкций марка бетона по водонепроницаемости принята В6.
3. Марка бетона по морозостойкости принимается для районов с расчетной зимней температурой наружного воздуха: до -30°С - Мрз 50; ниже -30° Мрз - 75.
4. Необетонируемые закладные детали согласно СНиП III-28-73* „Защита строительных конструкций от коррозии" подлежат защите от коррозии слоем цинка толщиной 120 мкм, наносимого методом металлизации.
5. Стыки стеновых панелей между собой приняты двух вариантов: а) открытый клиновидный стык с двойной (равнопрочной со стеновой панелью) арматурой. Заделка стыка „набрызг-бетоном" осуществляется с внутренней стороны. Материал для омоноличивания клиновидных стыков - бетон марки М300 на мелком заполнителе (зерна крупностью до 20мм);
   б) шпоночный стык с заполнением шпонки раствором снизу вверх.
   Рекомендации по замоноличиванию шпоночных стыков, состав раствора, принимать по указаниям серии 3.900-3, вып. 2/82.
6. В ножевой части стеновых панелей стыки выполняют при помощи стальных листов. Замоноличивание стыков производится бетоном марки М 300 на мелком заполнителе.

8459/3

Настоящий раздел проекта разработан в соответствии с действующими нормами и правилами и обеспечивает эксплуатацию при соблюдении предусмотренных проектом мероприятий.

Главный инженер проекта /Каган К.И/

Гл.инж.пр.	Каган		
Н.контр.	Козловичер		
Нач.отд.	Серик		
Гл.спец.	Козловичер		
Рук.гр.	Савельева		
Инженер	Белорусская		

ТП 901-1-32.83 КЖ

Речные водозаборные сооружения, совмещенного типа, производительностью 1.0÷3.0м³/с

Стадия	Лист	Листов
Р	1	15

Общие данные

Госстрой СССР Укрводоканалпроект Киев

Подпись и дата | Инв.№ подл. | Взам.инв.№

Альбом III

Типовой проект 901-1-32.83

Развертка наружной стены

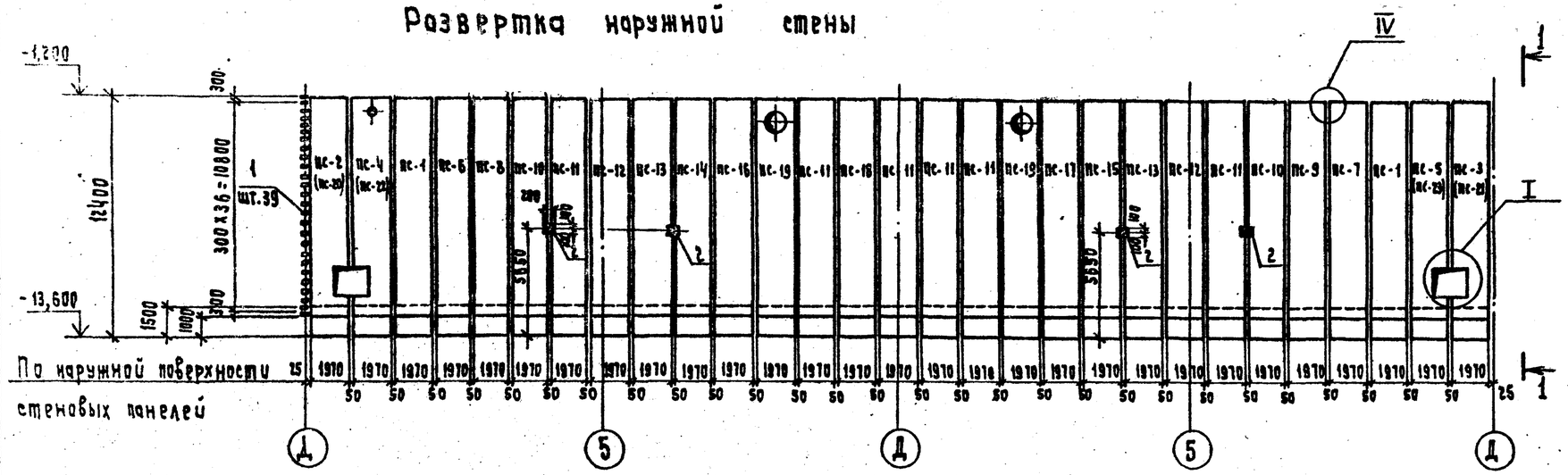

1-1

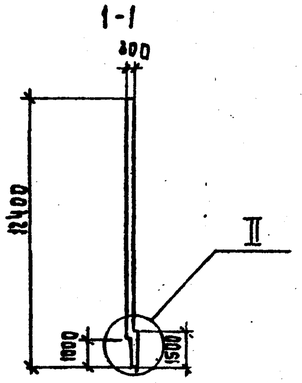

Схема расположения стеновых панелей

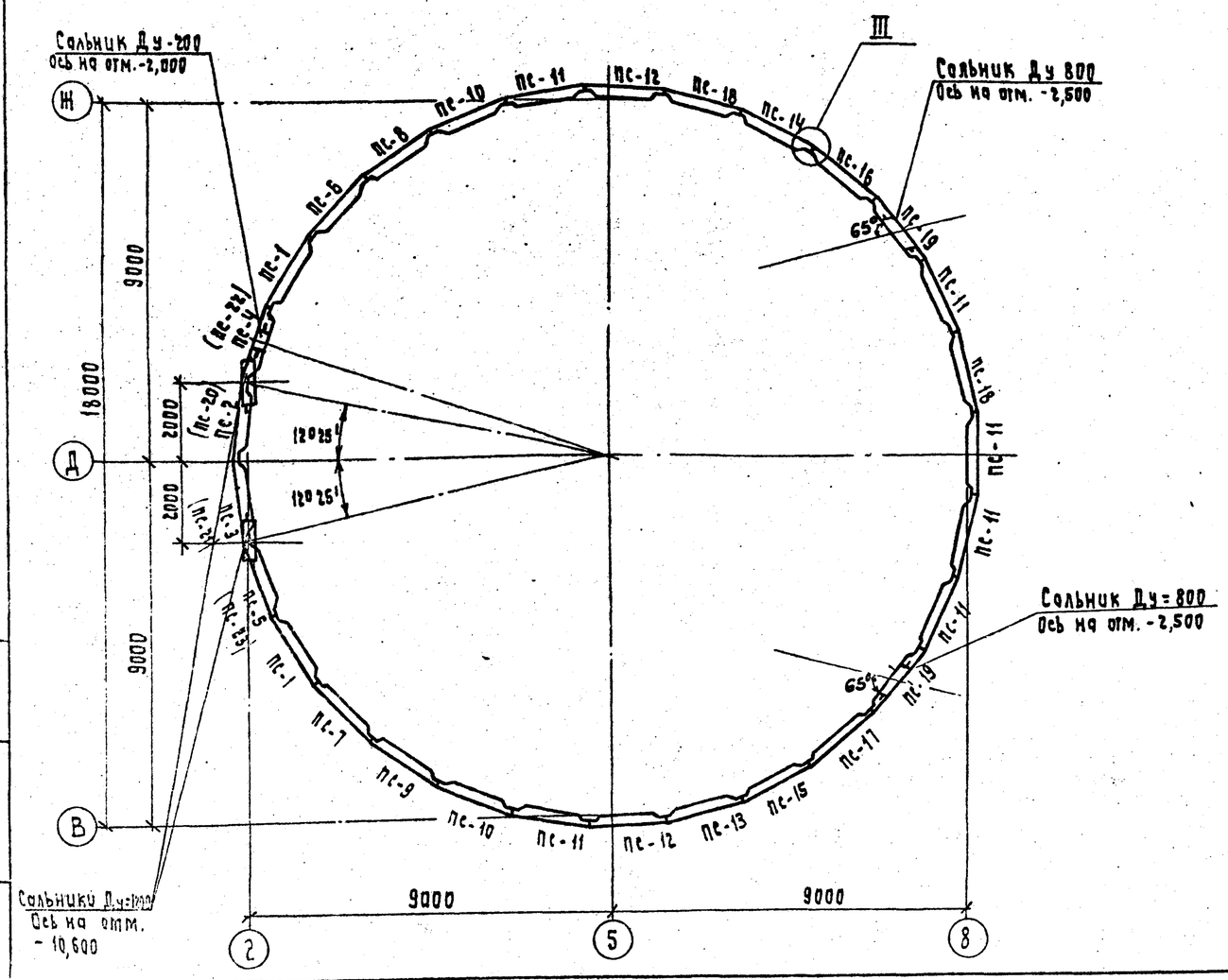

I

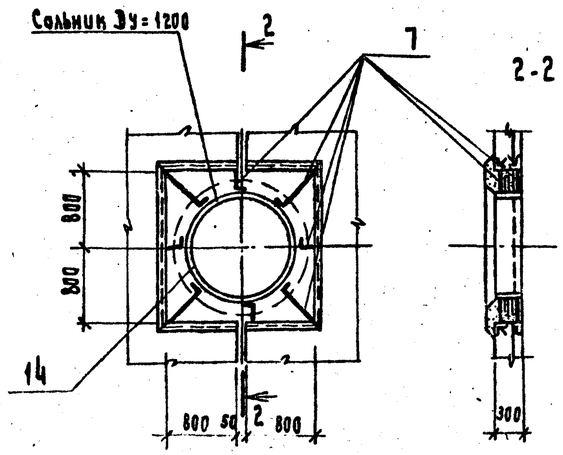

1. Маркировка панелей дана на вариант с самотечным подводом воды, для варианта с сифонным подводом воды марка замененных панелей дана в скобках
2. Спецификация к схеме расположения стеновых панелей приведена на документе.
3. После монтажа сальников и приварки стержней отверстия в панелях забетонировать бетоном марки М300 на мелком заполнителе. Сварку производить электродами Э-42 ГОСТ 9467-75, толщину сварных швов принять - 6 мм.

8459/3

				ТП 901-1-32.83			КЖ
Привязан	Гл.инж.пр.	Каган		Речные водозаборные сооружения совмещенного типа производительностью 1,0÷3,0 м³/с	Стадия	Лист	Листов
	Н.контр.	Козловичер			Р	2	
	Нач.отд.	Серик		Схема расположения стеновых панелей подземной части.	Госстрой ССР Укрводоканалпроект Киев		
	Гл.спец.	Козловичер					
	Рук.гр.	Савельева					
Инв.N	Ст.инж.	Фулькина					

Копировал:

Формат 22

Марка	Обозначение	Наименование	Кол.	Масса ед. кг	Примечание
	Вариант с клиновидным стыком панелей				
	а) самотечный подвод воды				
ПС-1	01.00.00	2ПС 114.3-1к	2		
ПС-2	05.00.00	2ПС 114.3-1к-01	1		
ПС-3	-01	2ПС 114.3-1к-02	1		
ПС-4	-02	2ПС 114.3-1к-03	1		
ПС-5	-03	2ПС 114.3-1к-04	1		
ПС-6	-04	2ПС 114.3-1к-05	1		
ПС-7	-05	2ПС 114.3-1к-06	1	15620	
ПС-8	-06	2ПС 114.3-1к-07	1		
ПС-9	-07	2ПС 114.3-1к-08	1		
ПС-10	-08	2ПС 114.3-1к-09	2		
ПС-11	-09	2ПС 114.3-1к-10	6		
ПС-12	-10	2ПС 114.3-1к-11	2		
ПС-13	-11	2ПС 114.3-1к-12	2		
ПС-14	-12	2ПС 114.3-1к-13	1		
ПС-15	-13	2ПС 114.3-1к-14	1		
ПС-16	-14	2ПС 114.3-1к-15	1		
ПС-17	-15	2ПС 114.3-1к-16	1		
ПС-18	-16	2ПС 114.3-1к-17	1		
ПС-19	-17	2ПС 114.3-1к-18	2		
	б) сифонный подвод воды				
	См. выше кроме ПС-2÷ПС-5				
ПС-20	-18	2ПС 114.3-1к-19	1		
ПС-21	-19	2ПС 114.3-1к-20	1	15620	
ПС-22	-20	2ПС 114.3-1к-21	1		
ПС-23	-21	2ПС 114.3-1к-22	1		
	Вариант со шпоночным стыком панелей				
	а) самотечный подвод воды				
ПС-1	01.00.00-01	2ПС 114.3-1ш	2		
ПС-2	05.00.00-22	2ПС 114.3-1ш-01	1		
ПС-3	-23	2ПС 114.3-1ш-02	1	17700	
ПС-4	-24	2ПС 114.3-1ш-03	1		

Марка	Обозначение	Наименование	Кол.	Масса ед. кг	Примечание
ПС-5	0.5.00.00-25	2ПС 114.3-1ш-04	1		
ПС-6	-26	2ПС 114.3-1ш-05	1		
ПС-7	-27	2ПС 114.3-1ш-06	1		
ПС-8	-28	2ПС 114.3-1ш-07	1		
ПС-9	-29	2ПС 114.3-1ш-08	1		
ПС-10	-30	2ПС 114.3-1ш-09	2		
ПС-11	-31	2ПС 114.3-1ш-10	6		
ПС-12	-32	2ПС 114.3-1ш-11	2		
ПС-13	-33	2ПС 114.3-1ш-12	2	17700	
ПС-14	-34	2ПС 114.3-1ш-13	1		
ПС-15	-35	2ПС 114.3-1ш-14	1		
ПС-16	-36	2ПС 114.3-1ш-15	1		
ПС-17	-37	2ПС 114.3-1ш-16	1		
ПС-18	-38	2ПС 114.3-1ш-17	1		
ПС-19	-39	2ПС 114.3-1ш-18	2		
	б) сифонный подвод воды				
	см. выше кроме ПС-2÷ПС-5				
ПС-20	-40	2ПС 114.3-1ш-19	1		
ПС-21	-41	2ПС 114.3-1ш-20	1	17700	
ПС-22	-42	2ПС 114.3-1ш-21	1		
ПС-23	-43	2ПС 114.3-1ш-22	1		

8453/3

ТП 901-1-32.83 КЖ

Привязан	Гл.инж.пр.	Кагон	Речные водозаборные сооружения, совмещенного типа производительностью 1,0÷3,0 м³/с
	Н.контр.	Козловичер	
	Нач.отд.	Серик	
	Гл.спец.	Козловичер	Спецификация к схеме расположения стеновых панелей
	Рук.гр.	Сабельева	
Инв.N	Ст.инж.	Филькина	

Стадия	Лист	Листов
Р	3	

Госстрой СССР УКРВОДОКАНАЛПРОЕКТ Киев

Копировал Формат

Инв.N подл. | Подпись и дата | Взам.инв.N

Альбом III/1

Типовой проект 901-1-32.83

Узел	Обозначение	Тип стыка	Примеч.
III	01	клиновидный	
	-01	шпоночный	

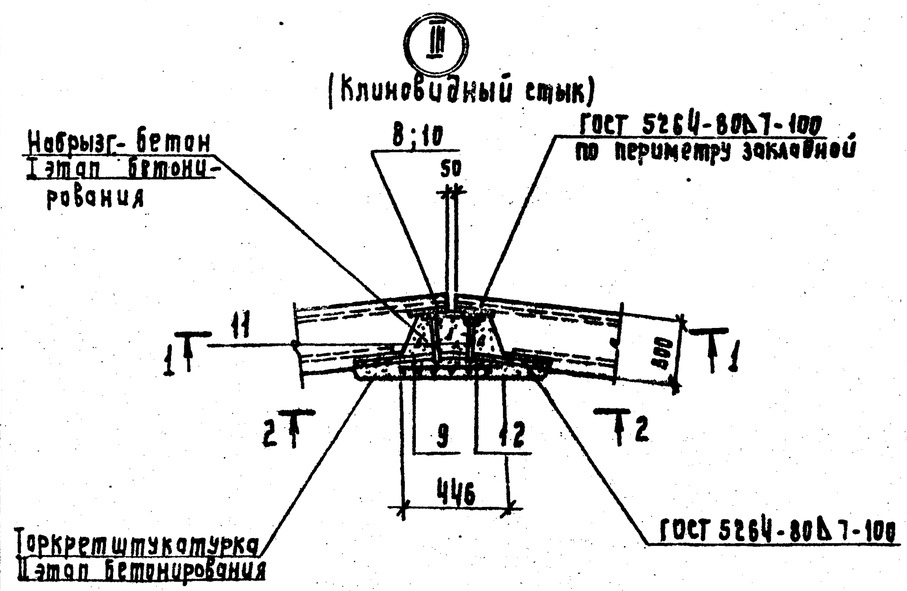

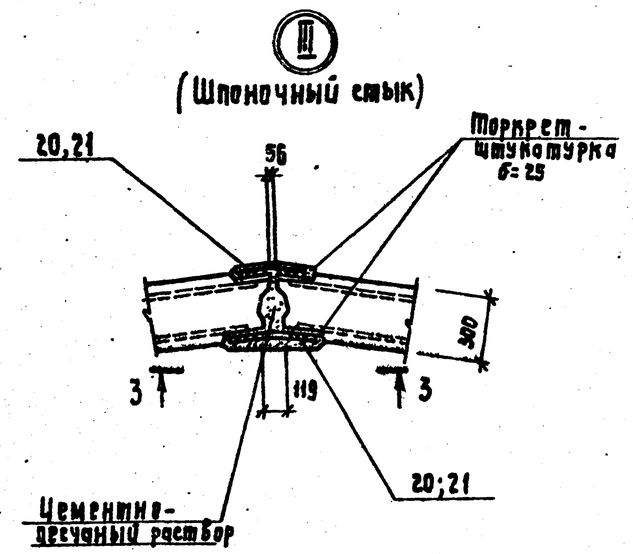

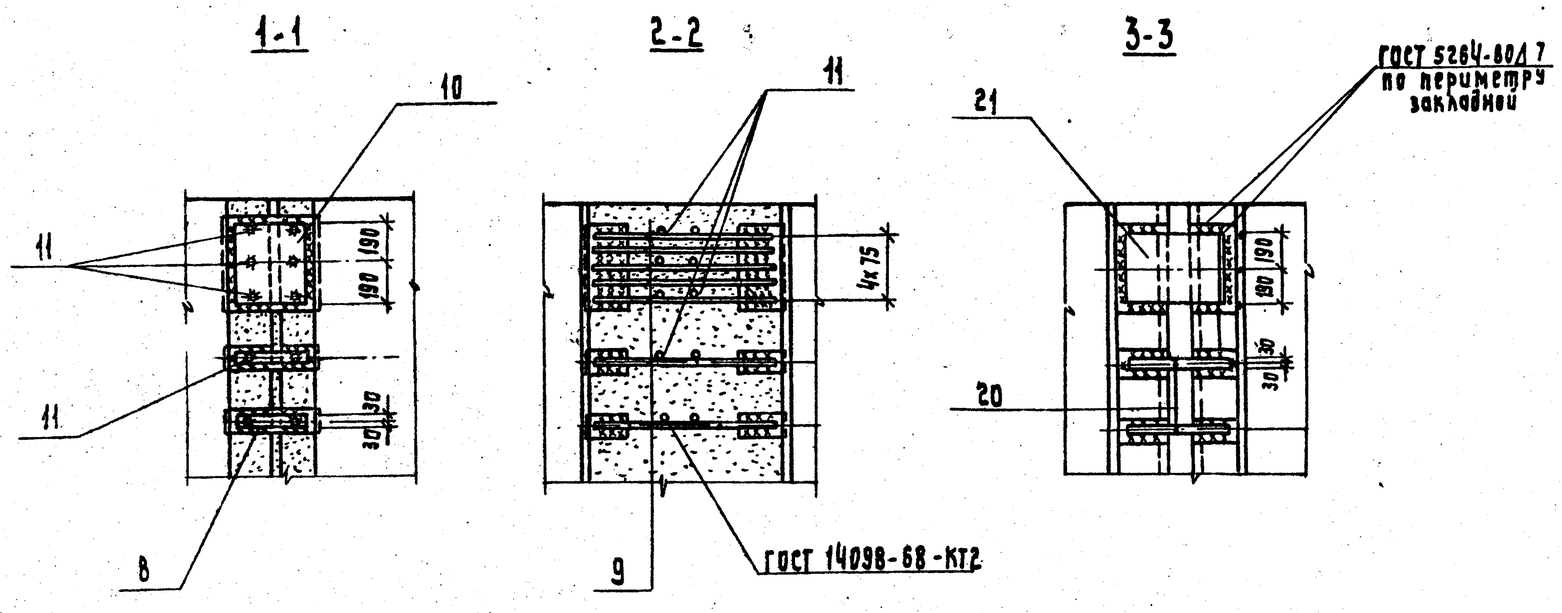

Марка поз.	Обозначение	Наименование	Кол.	Масса ед. кг	Примечание
		01			
		Изделия закладные			
1	1.400-19 В.1 120-04	МН 105-5	39	1,30	
2	1.400-15 В.1 130-11	МН 118-6	4	3,90	
		Изделия соединительные			
8	00.22.00	Мс 2	1160	2,03	
9	3.902.1-10.1.00.27.00-05	Мс 47	1450	2,47	
10	00.22.00-01	Мс 3	29	12,88	
11	3.902.1-10.1 00.28.00-42	Мс 52	2378	0,14	
12	ГОСТ 2715-75	Сетка проволочная $\frac{В.Б.}{5,0\ 25,0}$ В=400; L=1360	29	2,14	
13	3.902.1-10.1 00.28.00	Мс 50	203	2,20	
14	3.901-5	Сальник dу=1200; L=300	2	130,0	
15	3.902.1-10.1 00.26.00-30	Мс 31	87	10,04	
16	3.902.1-10.1 00.26.00-38	Мс 39	29	4,11	
17	3.902.1-10.1 00.29.00-07	Мс 61	58	1,58	
18	3.902.1-10.1 00.32.00-05	Мс 69	29	12,37	
19	3.902.1-10.1 00.32.00-13	Мс 77	58	12,11	
		01-01			
		Изделия соединительные			
20	00.22.00-02	Мс 4	2088	2,15	
21	00.22.00-03	Мс 5	58	12,7	
		Остальное			
		поз. 1, 2, 13 ÷ 19 см.	выше		

8459/3

ТП 901-1-32.83 КЖ

Привязан

Инв. №

Гл. инж. пр.	Каган	
Гл. спец.	Козлобичер	
Нач. отд.	Серик	
Гл. спец.	Козлобичер	
Рук. гр.	Севельева	
Ст. инж.	Ямпольская	
Ст. техн.	Берегова	

Копировал:

Речные водозаборные сооружения совмещенного типа производительностью 1,0÷3,0 м³/с

Клиновидный и шпоночный стык панелей.

Стадия	Лист	Листов
Р	4	

Госстрой СССР Укрводоканалпроект Киев

Формат 22

Подпись и дата | Взам. инв. №

Типовой проект 901-1-32.83 Альбом III/1

3-3

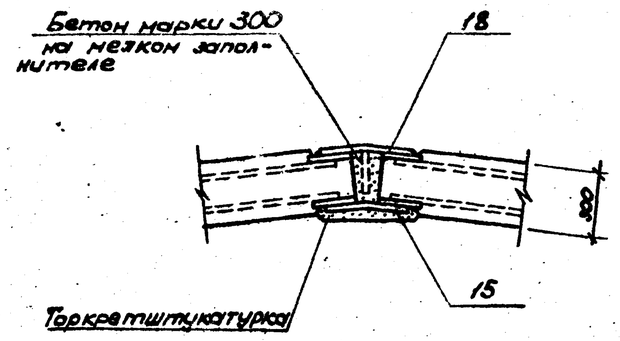

2-2

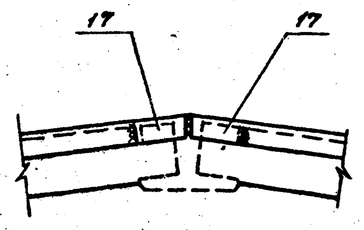

4-4

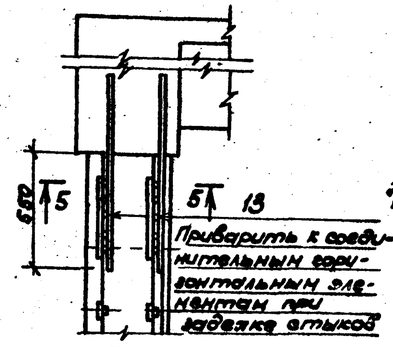

6-6

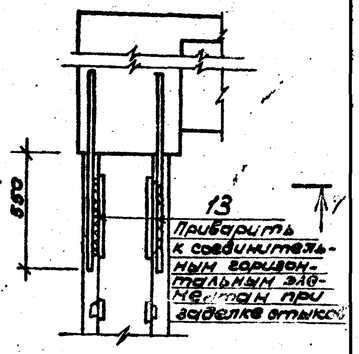

Деталь сопряжения стеновых панелей с днищем

1-1

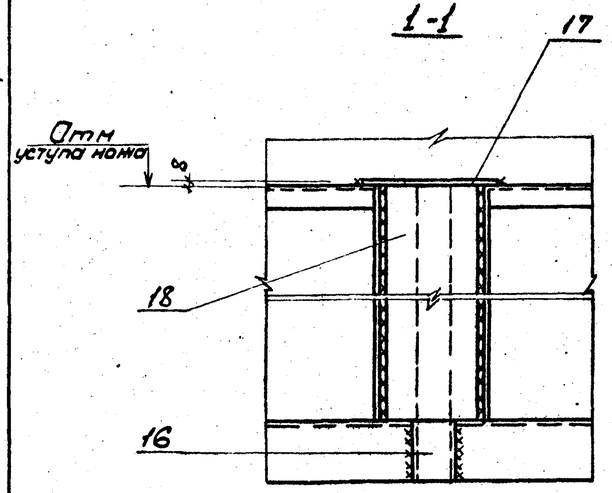

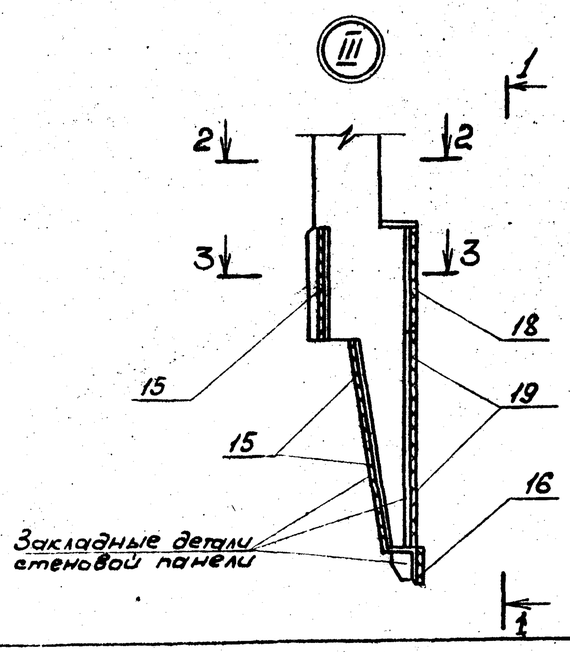

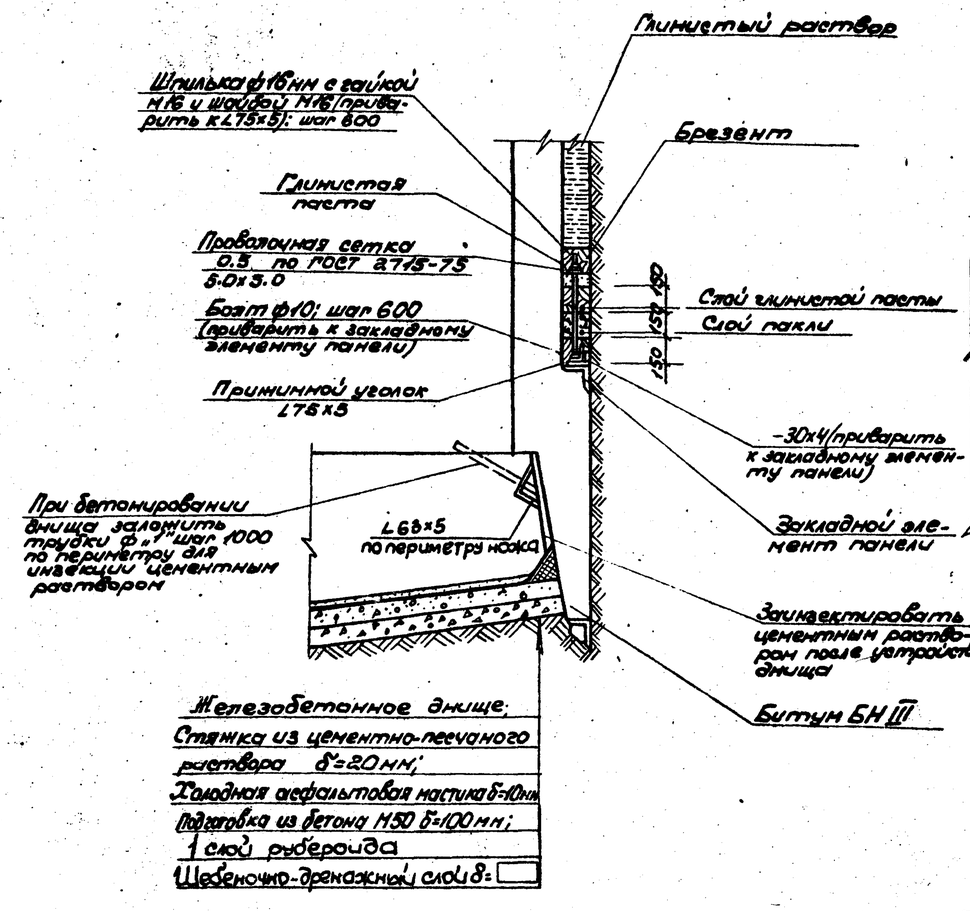

5-5

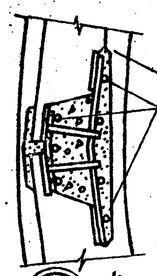

7-7

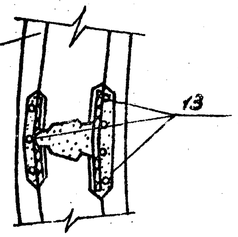

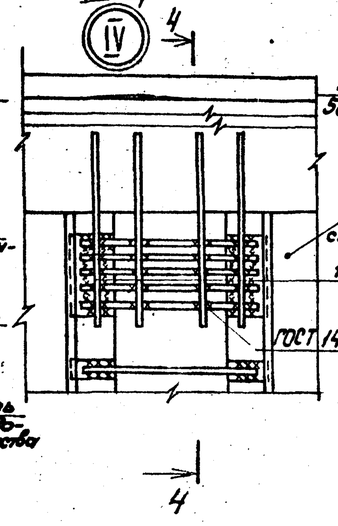

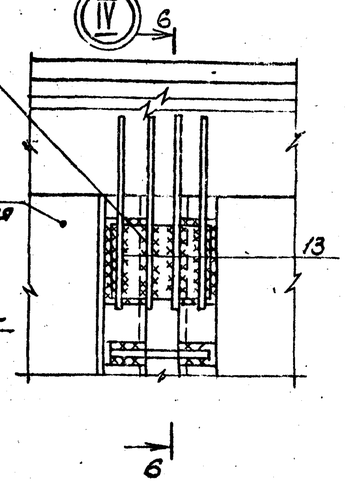

Гл. инж. пр.	Каган			ТП 901-1-32.83			КЖ
Гл. спец.	Козловичер						
Нач. отд.	Серик			Речные водозаборные сооружения совмещенного типа производительностью 1.0÷30 м³/с	Стадия	Лист	Листов
Гл. спец.	Козловичер				Р	5	
Рук. гр.	Савельева			Стык ножевой части панели. Узлы сопряжения панелей с обвяз. балкой и днищем.	Госстрой СССР Укрводоканалпроект Киев		
Ст. инж.	Янпольская						
Ст. техн.	Береговая						

Привязан

Инв. №

Копировал:

Формат

8454/3

Взамен инв. №

Подпись и дата

Инв. № подл.

Альбом III/1

Типовой проект 901-1-32.83

Схема армирования днища

Верхние сетки

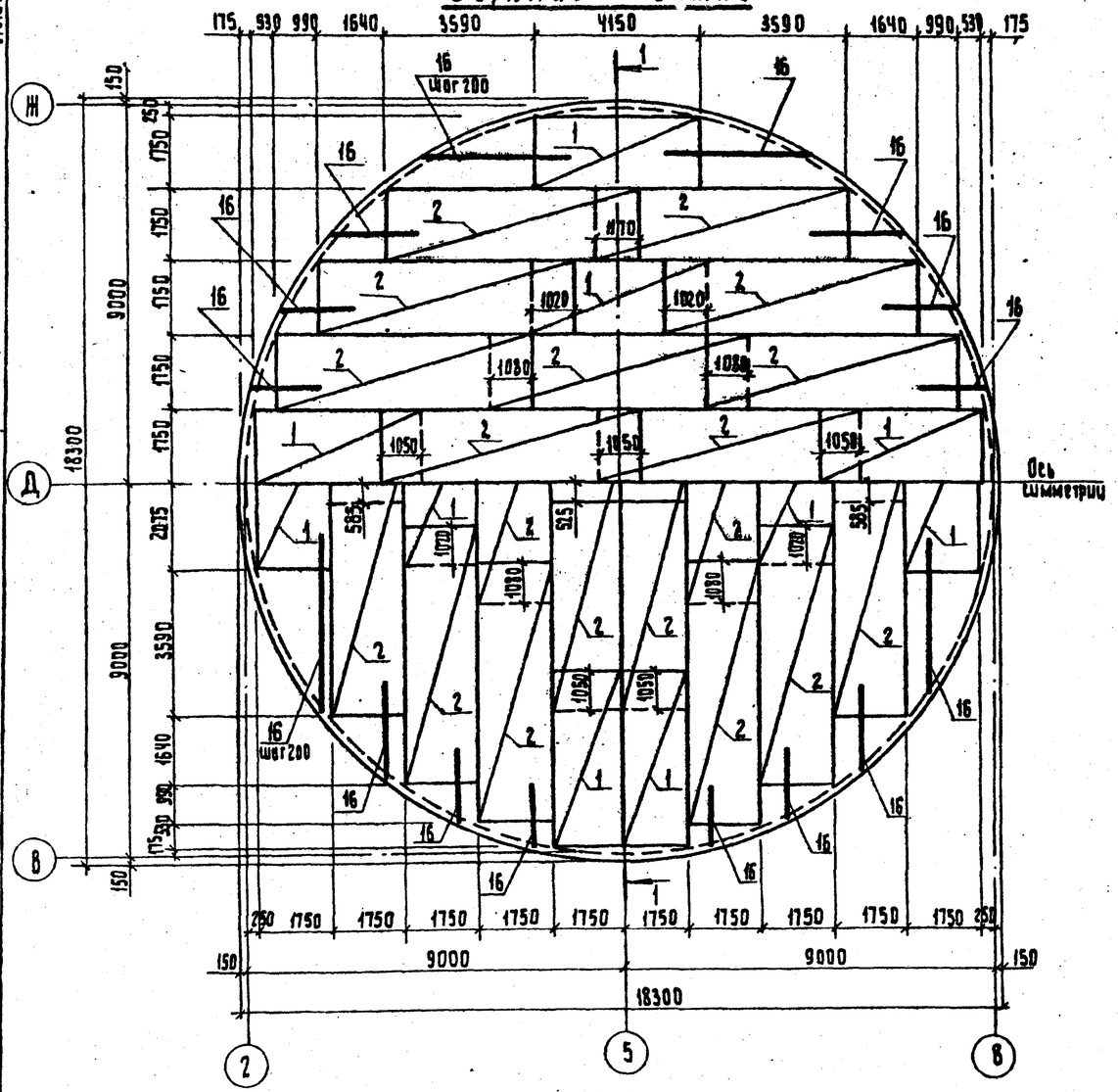

Нижние сетки

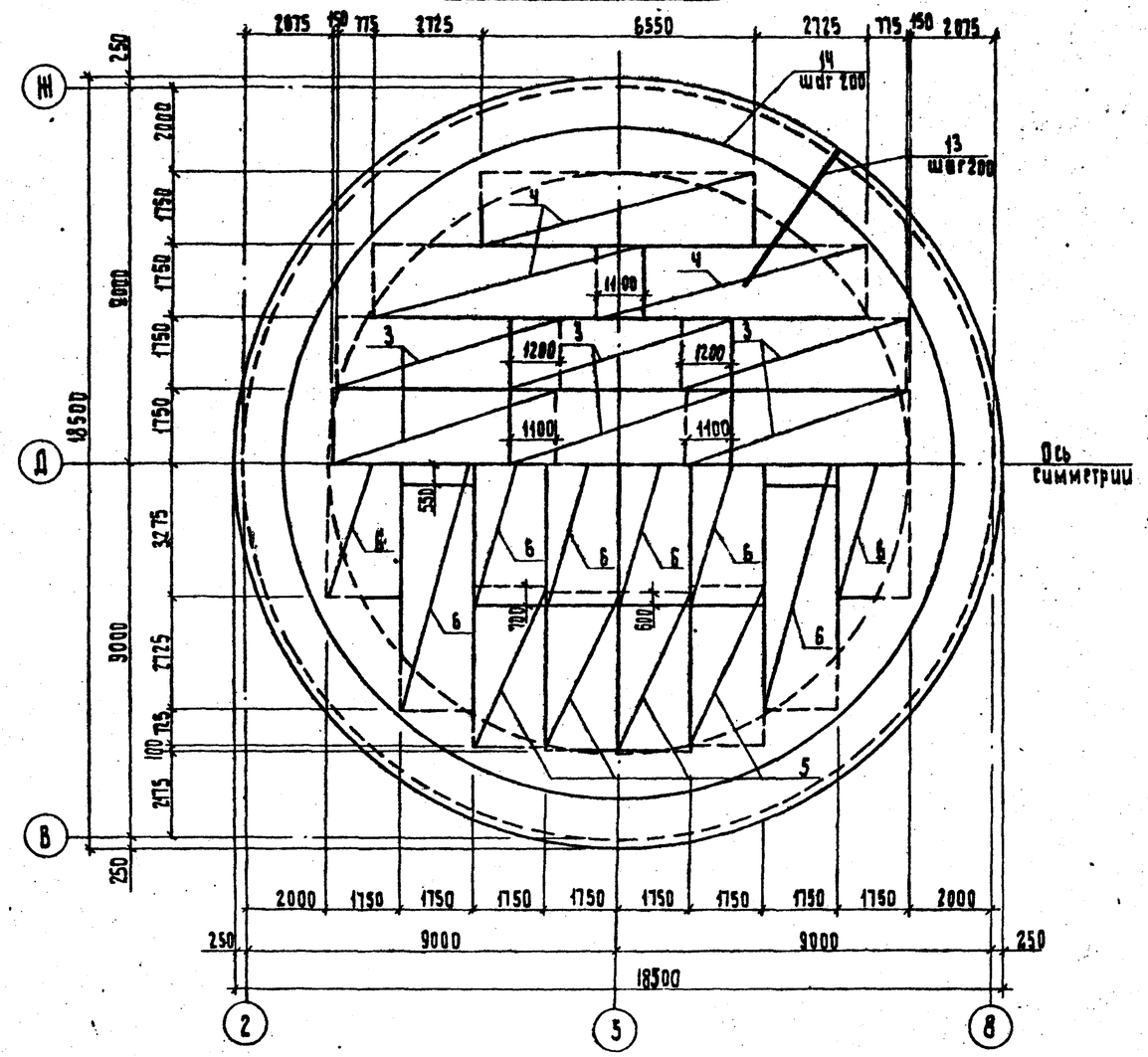

1-1

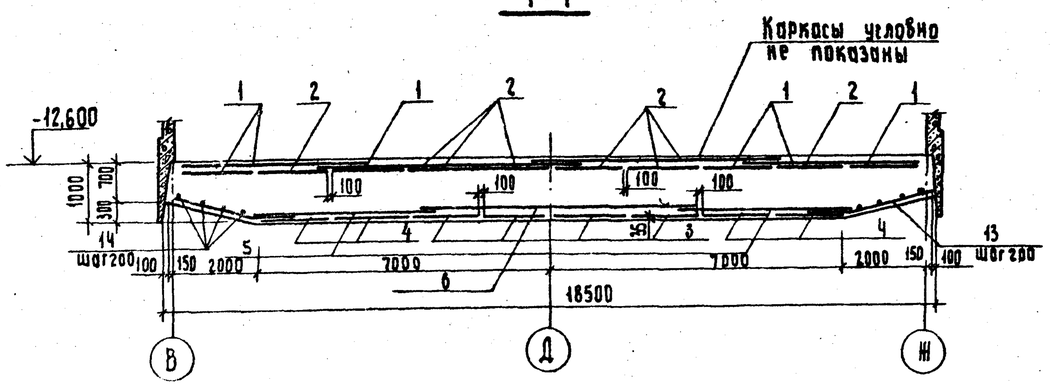

Привязан			
Инв. N			

Гл. инж. пр.	Каган		
Н. контр.	Козловичер		
Нач. отд.	Серик		
Гл. спец.	Козловичер		
Рук. гр.	Савельева		
Ст. инж.	Ямпольская		
Инженер	Белобровая		

8459/3

ТП 901-1-32.83 КЖ

Речные водозаборные сооружения, совмещенного типа производительностью 1,0÷3,0 м³/с

Схема армирования днища

Стадия	Лист	Листов
Р	6	

Госстрой СССР УКРВОДКОНСАЛПРОЕКТ Киев

Копировал

Формат

Типовой проект 901-1-32.83 Альбом III/1

Схема расположения каркасов днища, выпусков и приямков

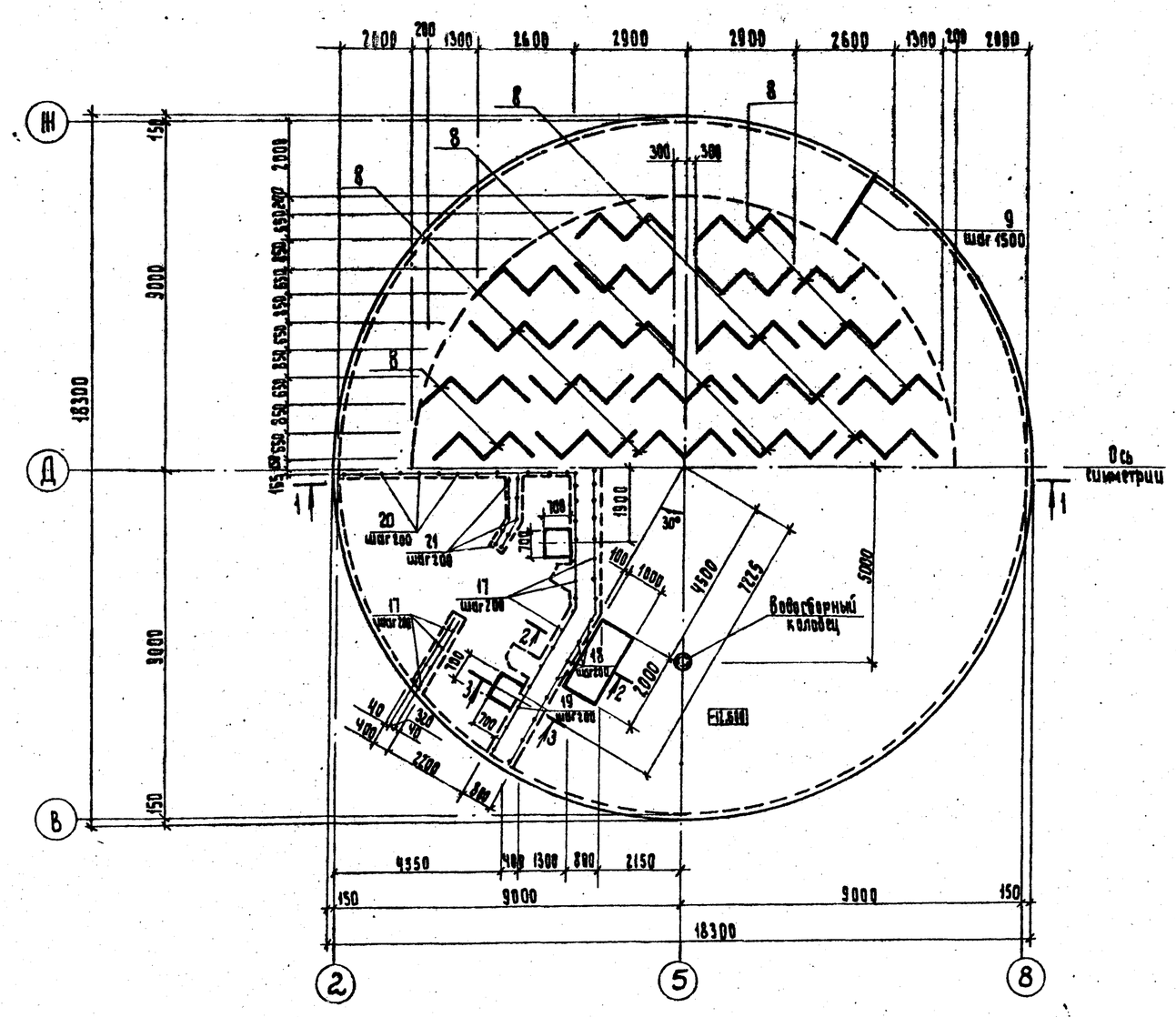

1-1

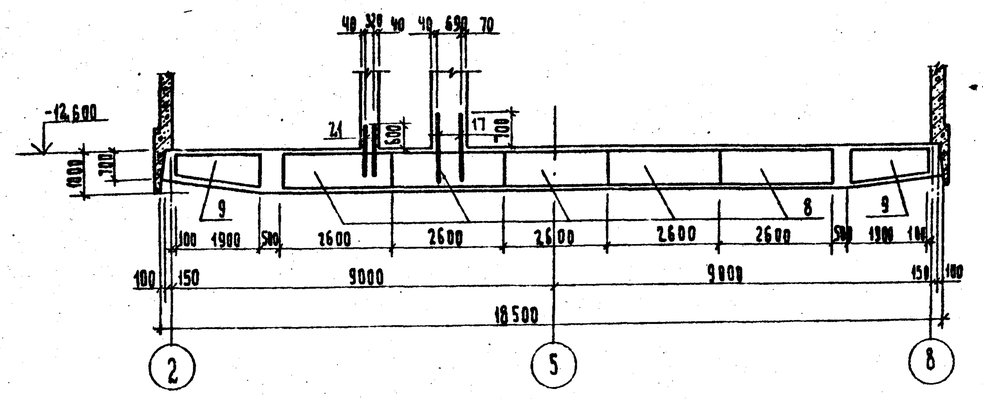

Спецификация элементов монолитной конструкции

Формат	Зона	Поз.	Обозначение	Наименование	Кол.	Примеч.
				Сборочные единицы		
				Сетка арматурная		
		1	ГОСТ 23279-78	С $\frac{25АIII-200}{6АI-600}$ 1650×4150 $\frac{175}{175}$	18	149
		2	"	С $\frac{25АIII-200}{6АI-600}$ 1650×6250 $\frac{175}{175}$	36	225
		3	"	С $\frac{32АIII-200}{8АI-600}$ 1650×5350 $\frac{175}{175}$	12	312
		4	"	С $\frac{32АIII-200}{8АI-600}$ 1650×6550 $\frac{175}{175}$	6	380
		5	"	С $\frac{16АI-200}{6АI-600}$ 1650×4190 $\frac{175}{175}$	8	79
		6	"	С $\frac{16АI-200}{6АI-600}$ 1650×6550 $\frac{175}{175}$	10	122
		7	"	$\frac{1}{2}$ С $\frac{25АIII-200}{6АI-600}$ 1650×6250 $\frac{175}{175}$	12	75
		8		Каркас плоский КР-1	40	10
		9		Каркас плоский КР-2	38	5
				Изделие закладное		
		10	Серия 1.400-15. В.0	МН 111-2	12	1.5
		11	"	МН 537 п.м.	12.4	12,2
		12	ГОСТ 10704-76	Труба 325×9. ℓ=500	8	35.1
		22	Типовой проект ИК-1247. Лист 30÷32	Рым на усилие 10т скрыто	7	93.0
				Детали		
		п.19÷п.21		Отдельные стержни		
				Материал		
				Бетон М200, В.6		250м³

1. Арматуру, попадающую в приямки и водосборные колодцы, резать по месту.

Конструкцию колодца см. документ

3. Разрезы 2-2 и 3-3 см. документ

8459/3

Гл. инж. пр.	Коган		
Н. контр.	Козловичер		
Нач. отд.	Серик		
Гл. спец.	Козловичер		
Рук. гр.	Савельева		
Ст. инж.	Ямпольская		
Инженер	Белоброводя		

Привязан

Инв. №

ТП 901-1-32.83 КЖ

Речные водозаборные сооружения совмещенного типа производительностью 1.0÷3.0м³/с

Стадия	Лист	Листов
Р	7	

Схемы расположения каркасов днища, выпусков и приямков

Госстрой УССР Укрводоканалпроект Киев

Копировал

Формат

Типовой проект 901-1-32.83 Альбом III/1

Схема расположения закладных изделий

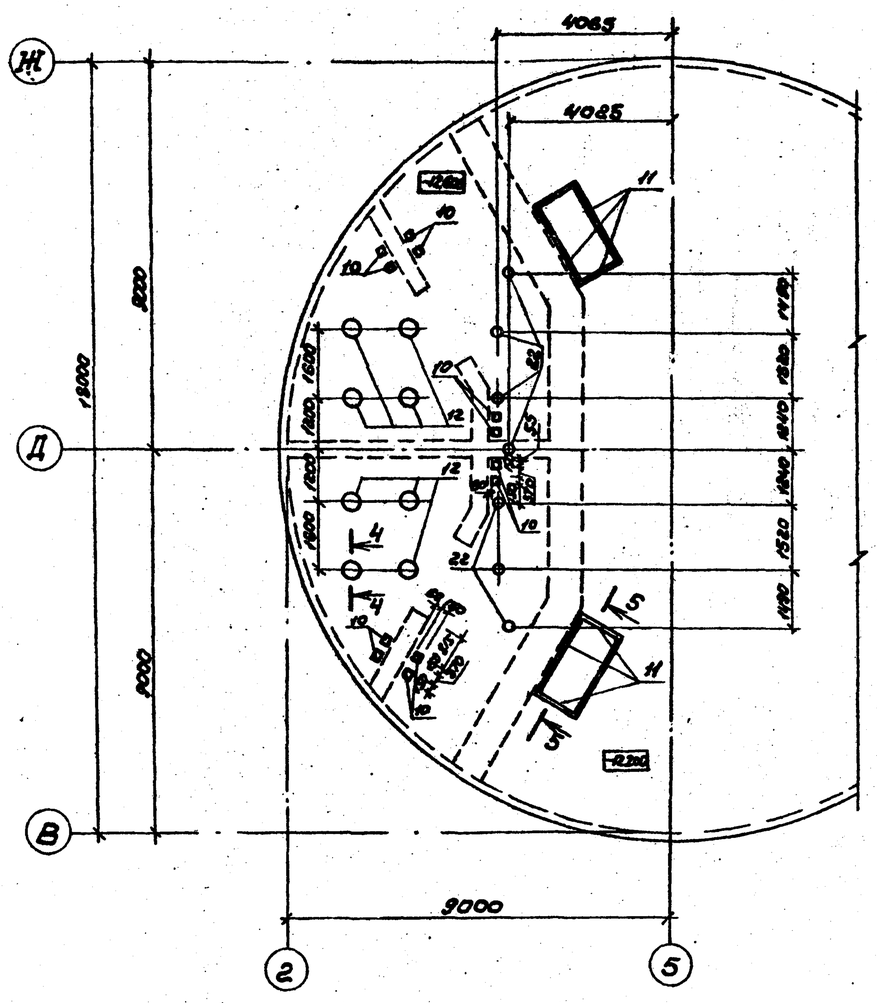

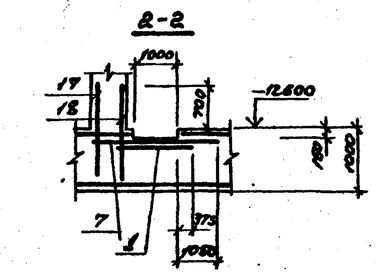

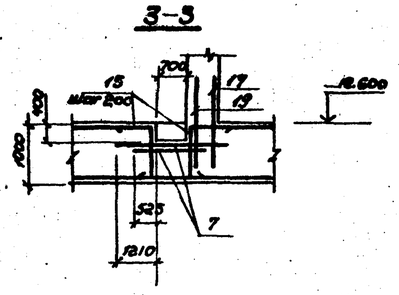

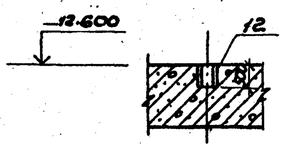

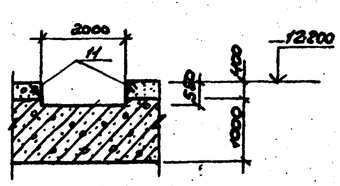

Ведомость стержней на один элемент

Марка	Поз	Эскиз или сечение	ф мм	Длина	Кол
Отдельные стержни	13	1800 2800	18АIII	4000	283
	14	700 R=7000÷9000	18АIII	ср. 5080÷940	11
	15	2000 100 200	25АIII	2100	60
	16	1800 ÷ 4600	25АIII	ср. 3100	228
	17		20АIII	1400	184
	18		20АIII	1600	22
	19		20АIII	1800	16
	20		25АIII	1800	62
	21		16АIII	1200	48
КР-1	23		8АI	3680	2
	24		8АI	940	20
КР-2	25		8АI	1900	1
	26		8АI	1940	1
	27	640 ÷ 940	8АI	ср. 790	10

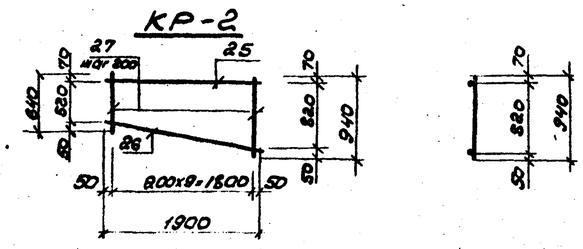

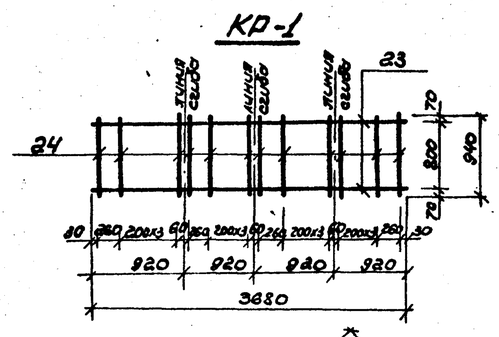

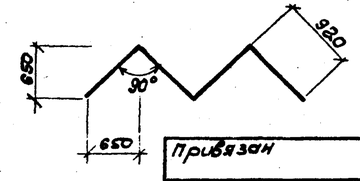

1. Спецификацию см. документ
2. Трубу поз. 12 приварить к арматуре днища.

Расчетные схемы днища

Строительный случай

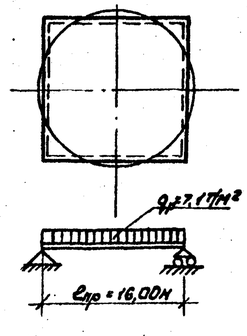

Эксплуатационный случай

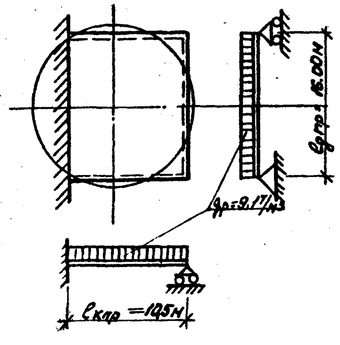

Гл.инж.пр.	Капан		
Н.контр.	Козловичер		
Нач.отд.	Серик		
Гл.спец.	Козловичер		
Рук.гр.	Савельева		
Ст.инж.	Ямпольская		
Инженер	Белоброва		

Привязан

Инв №

8459/3

ТП 901-1-32.83 КЖ

Речные водозаборные сооружения совмещенного типа производительностью 1.0÷3.0м³/с

Схема расположения закладных изделий днища

Стадия	Лист	Листов
Р	8	

Госстрой СССР Укрводоканалпроект Киев

Копировал:

Формат

Инв № подл. | Подпись и дата | Взам. инв №

Альбом III

Типовой проект 901-1-32.83

СТМ-1

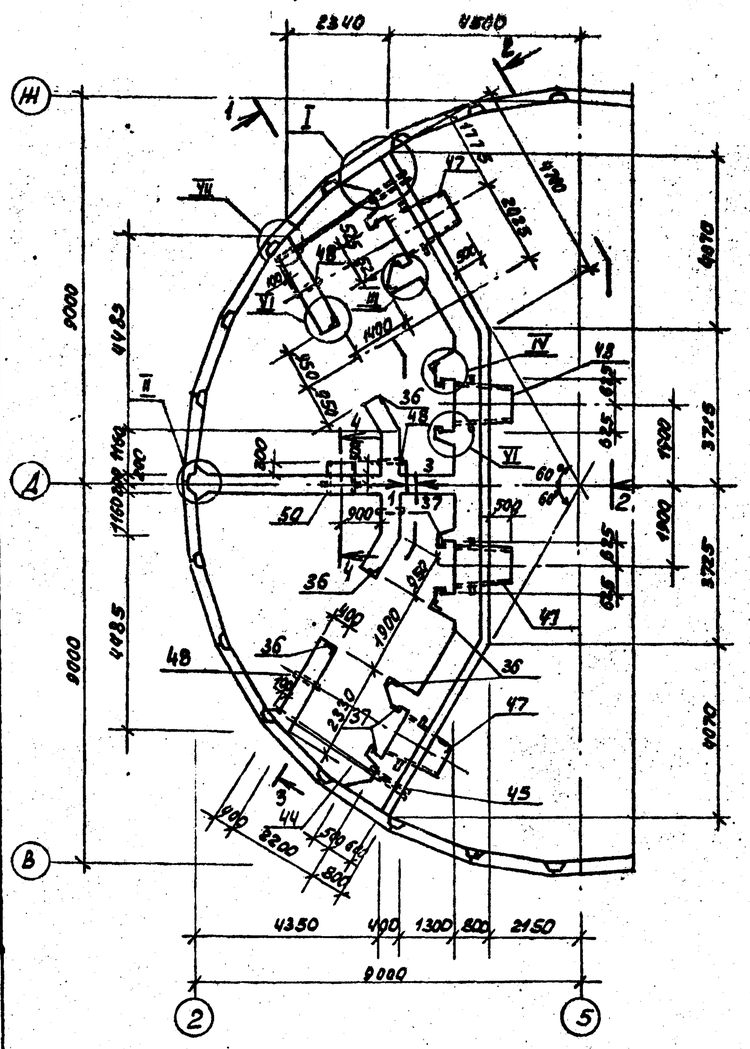

Развертка

по 1-1

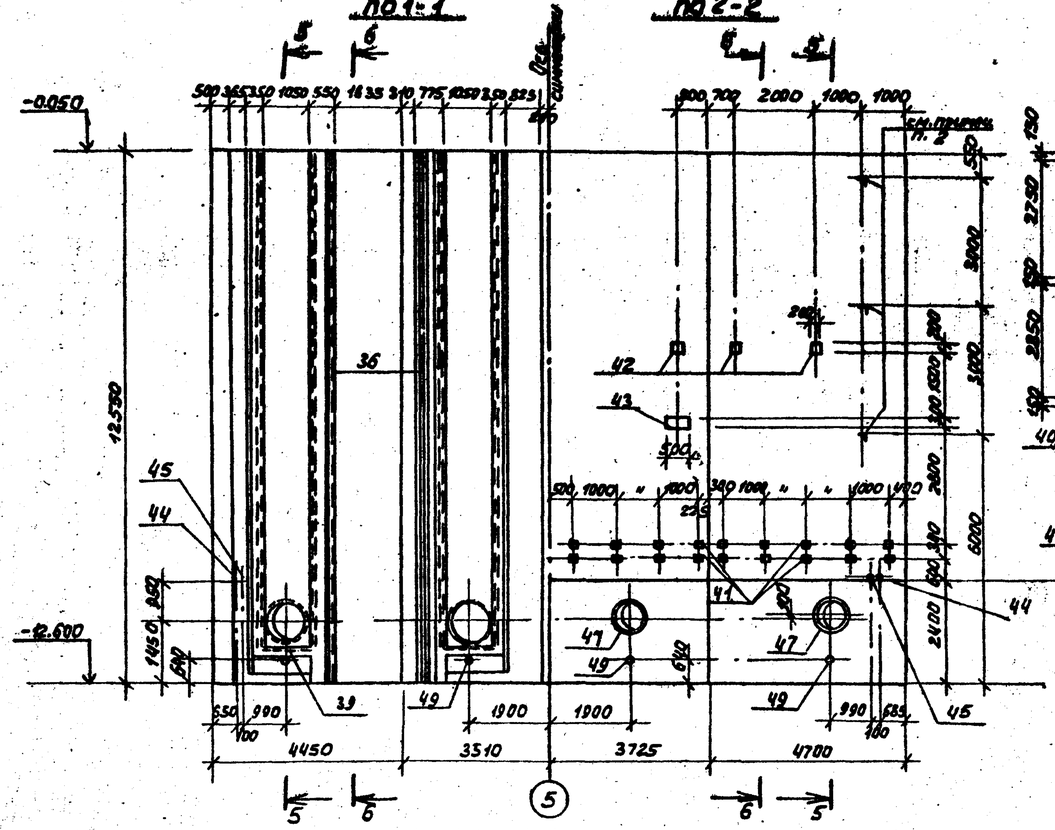

по 2-2

Развертка по 3-3

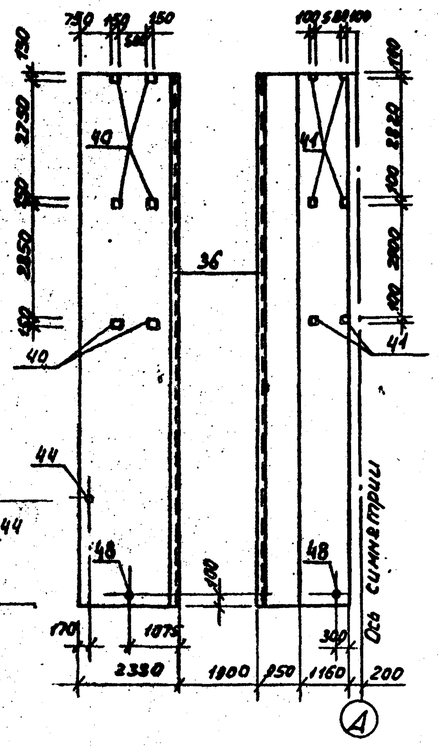

5-5

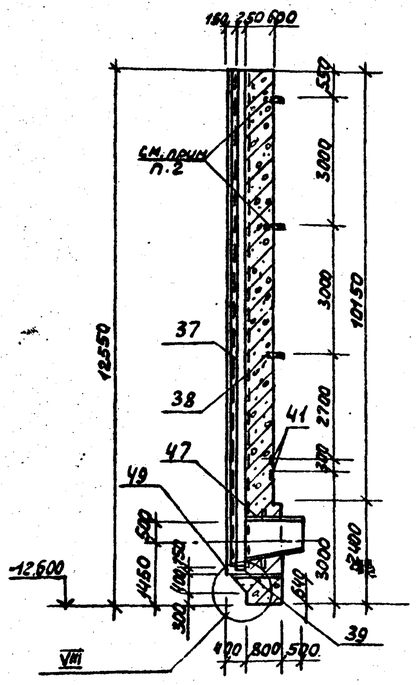

6-6

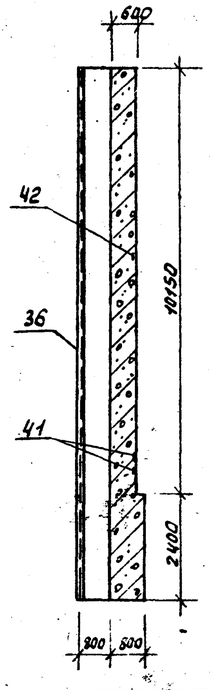

4-4

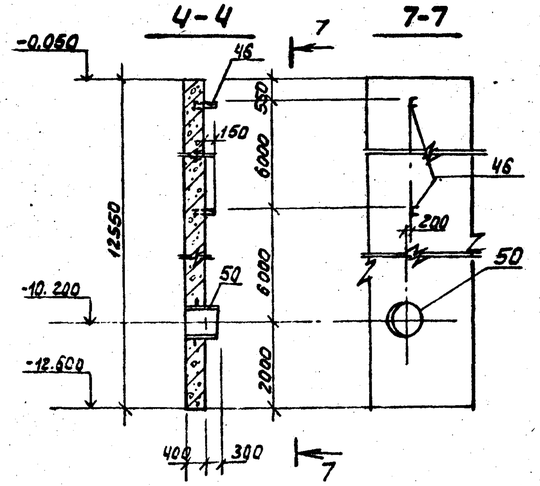

7-7

1. Узлы I ÷ VIII см. документ
2. В монолитную стену СТМ-1 до бетонирования заложить кронштейны 1КВВ (с 5.904-1).
3. В монолитную стену СТМ-1 до бетонирования заложить балки металлических площадок согласно документов

8459/3

				ТП 901-1-32.83			КЖ
Привязан		Гл.инж.пр.	Каган	Речные водозаборные сооружения, совмещенного типа производительностью 1.0÷3.0м³/с	Стадия	Лист	Листов
		Н.конт.	Козловичер		Р	9	
		Нач.отд.	Герик				
		Гл.спец.	Козловичер	Стенка СТМ-1 Общий вид	Госстрой СССР Укрводоканалпроект Киев		
		Рук.гр.	Павельева				
Инв.№		Ст.инж.	Ятольская				

Формат

Типовой проект 901-1-32.83 Альбом III/1

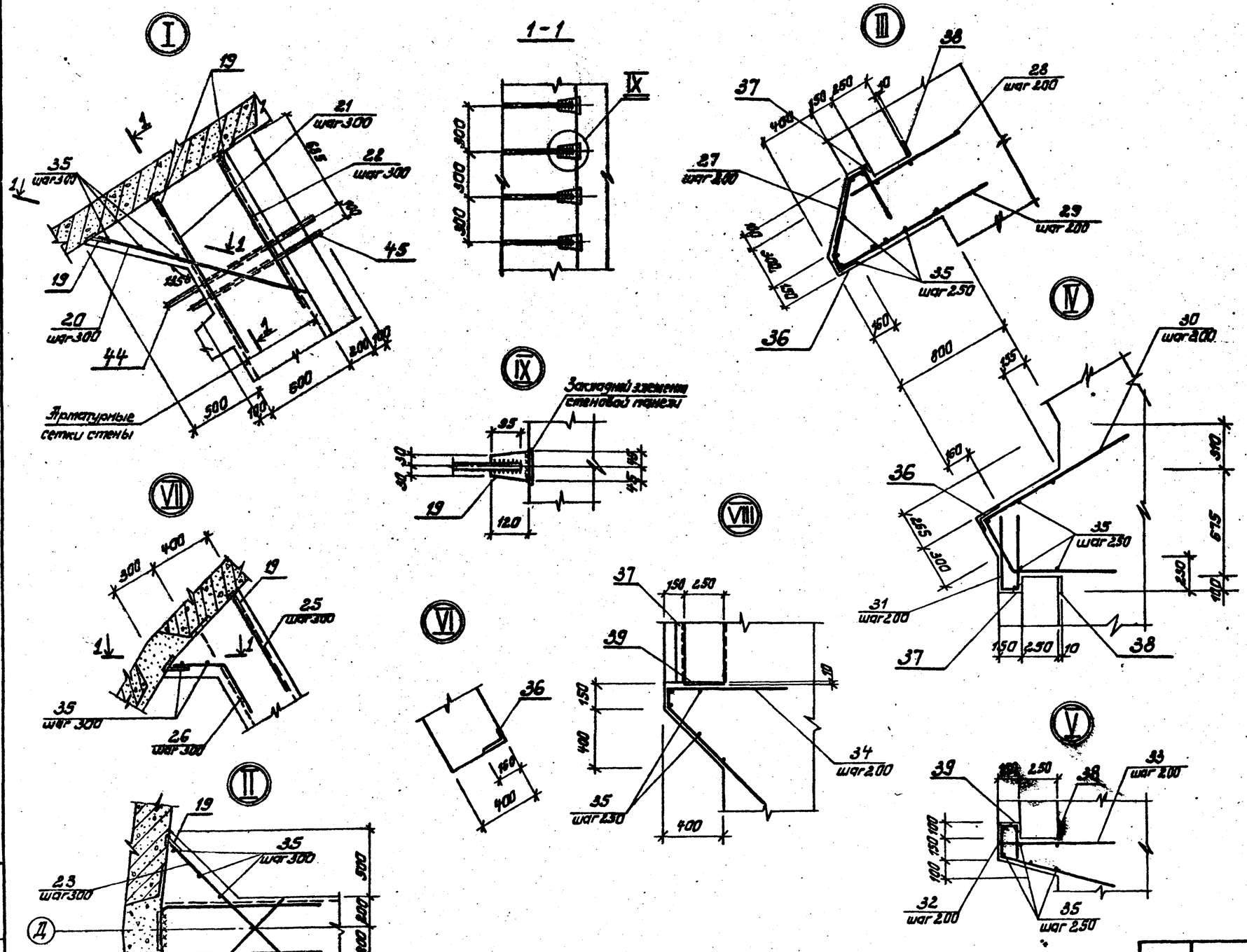

Ведомость стержней на один элемент

Марка	Поз.	Эскиз или сечение	ф мм	Длина мм	Кол.
Узлы I ÷ IV СТм-1	19	— 90 к8	—	120	468
	20	1400	20 АIII	1400	78
	21	1200	20 АIII	1200	78
	22	1000	16 АIII	1000	78
	23	1300	16 АIII	1300	78
	24	250 1600 1600	32 АIII	3[illegible]	39
	25	1000	20 АIII	1000	78
	26	400 120 700	20 АIII	1105	78
	27	520 700 500 100 45° 500	12 АIII	1120	128
	28	900	12 АIII	900	128
	29	1200	12 АIII	1200	128
	30	1200 120 400 800	12 АIII	2400	128
	31	100 500 500	12 АIII	1100	128
	32	100 200 200	12 АIII	500	236
	33	100 800 800	12 АIII	1800	236
	34	100 1000 1100	16 АIII	2200	16
	35	распред.	6 АI	п.м.	990

1. Местоположение узлов см. документ

8459/3

Привязан	Гл. инж. пр.	Каган		ТП 901-1-32.83			КЖ
	Н. контр.	Казлович		Речные водозаборные сооружения совмещенного типа производительностью 1,0÷3,0 м³/с	Стадия	Лист	Листов
	Нач. отд.	Серик			Р	10	
	Гл. спец.	Казлович		Стенка СТМ-1. Узлы.	Госстрой СССР Укрводоканалпроект Киев		
	Рук. гр.	Савельева					
Инв. №	Ст. инж.	Ямполская					

Типовой проект 901-1-32.83 Альбом III/1

Схема армирования СТМ-1 по 5-5

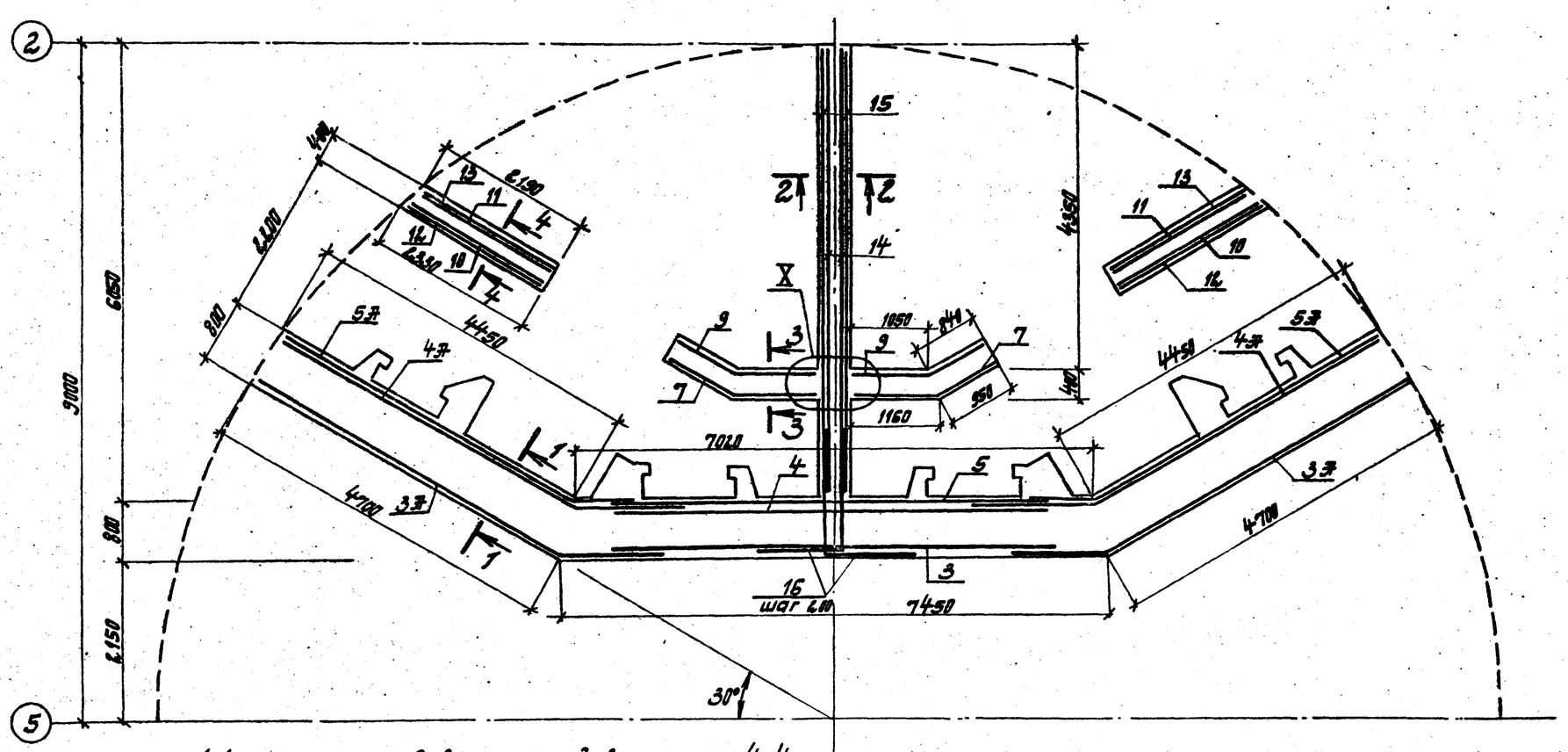

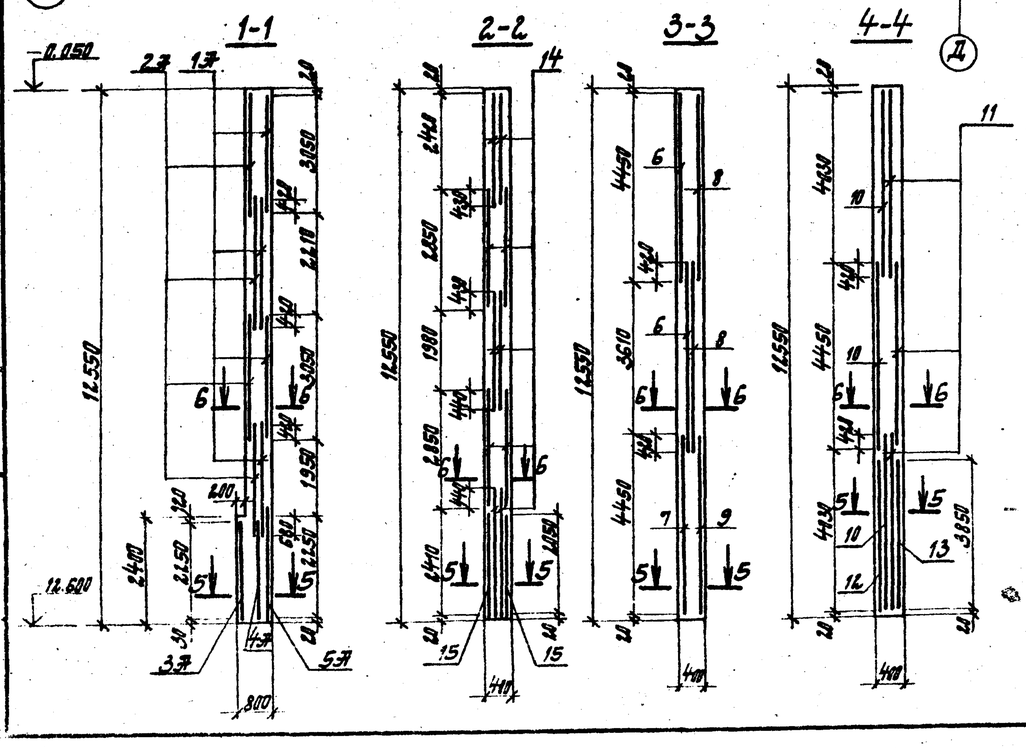

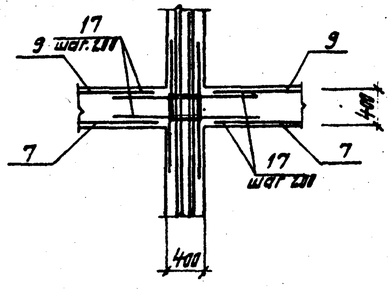

Ведомость стержней на один элемент

Марка	Поз.	Обозначение	ф мм	Длина	Кол.
	16	700 1700	25 ВСт3кп	3400	26
	17	700 1000	16 ВСт3кп	2000	256
	18	1500 1500	25 ВСт3кп	3000	102

1. Защитный слой бетона - 30 мм.

8459/3

Гл. инж.	Каган		ТП 901-1-32.83 КЖ	
Н. контр.	Казлевичер			
Нач. отд.	Серик		Речные водозаборные сооружения, совмещенного типа, производительностью 1.0÷3.0 м³/с	Стадия Р, Лист 11, Листов
Гл. спец.	Казлевичер		Стенка СТМ-1. Схема армирования (начало)	Госстрой СССР Укрводоканалпроект Киев
Рук. гр.	Савельева			
Ст. инж.	Ямпольский			
Инженер	Белоброва			

Привязан

Инв. №

Типовой проект 901-1-32.83 Альбом III/1

Схема армирования СТМ-1 по 6-6

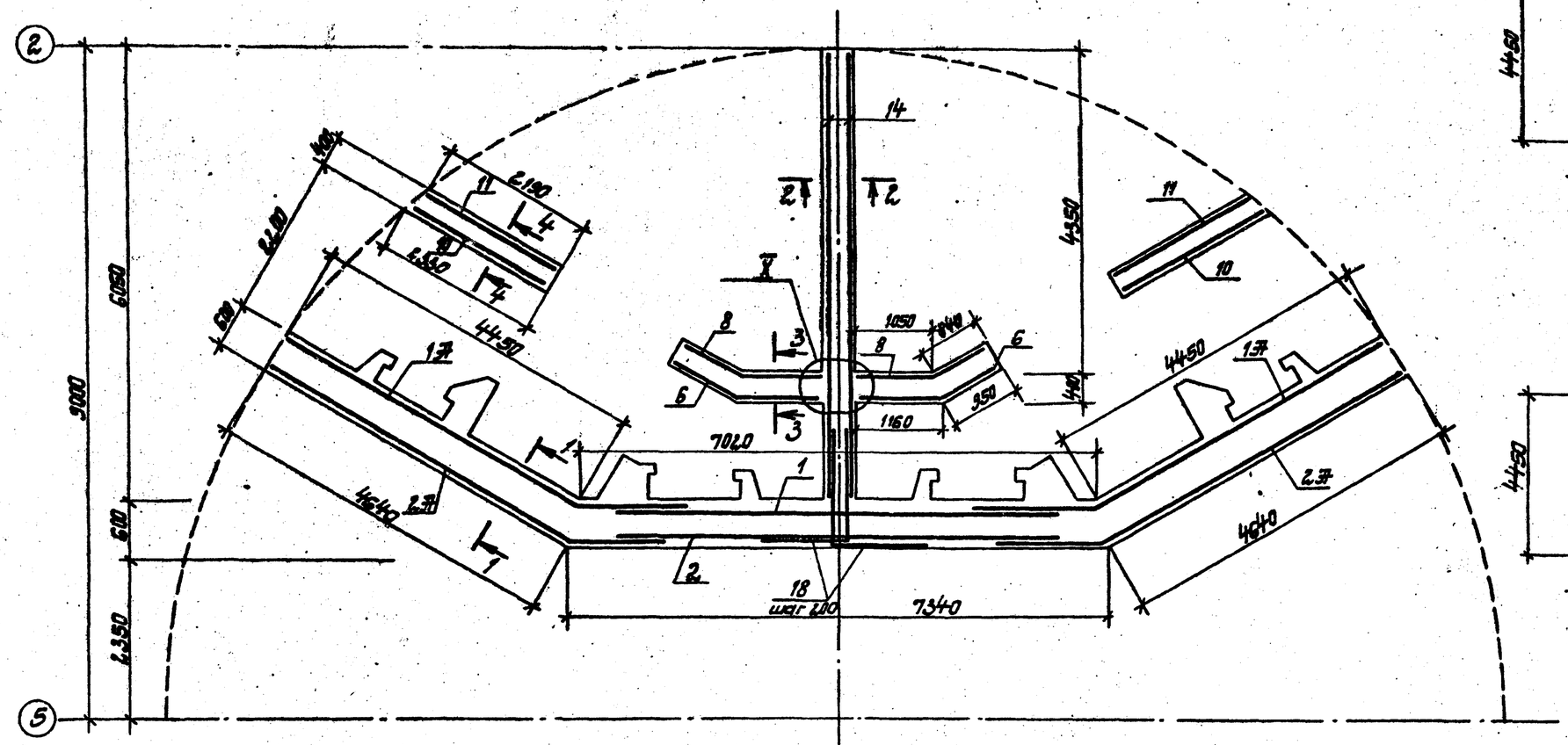

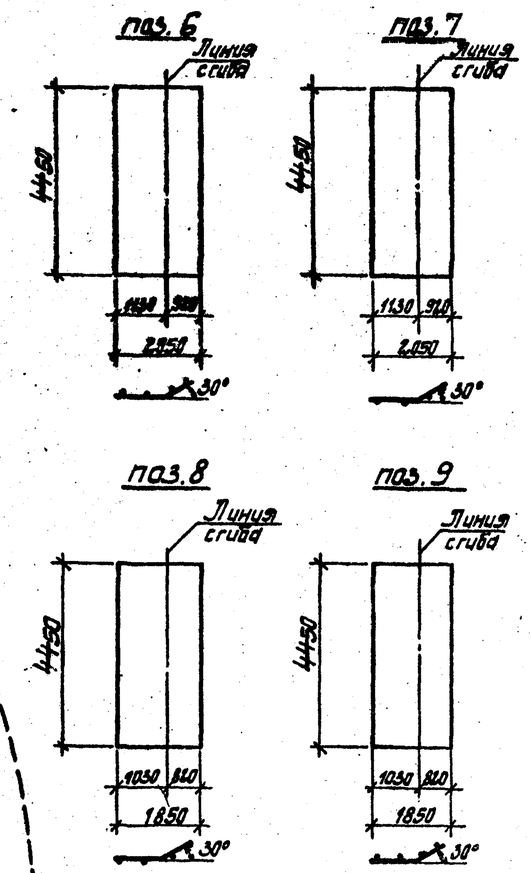

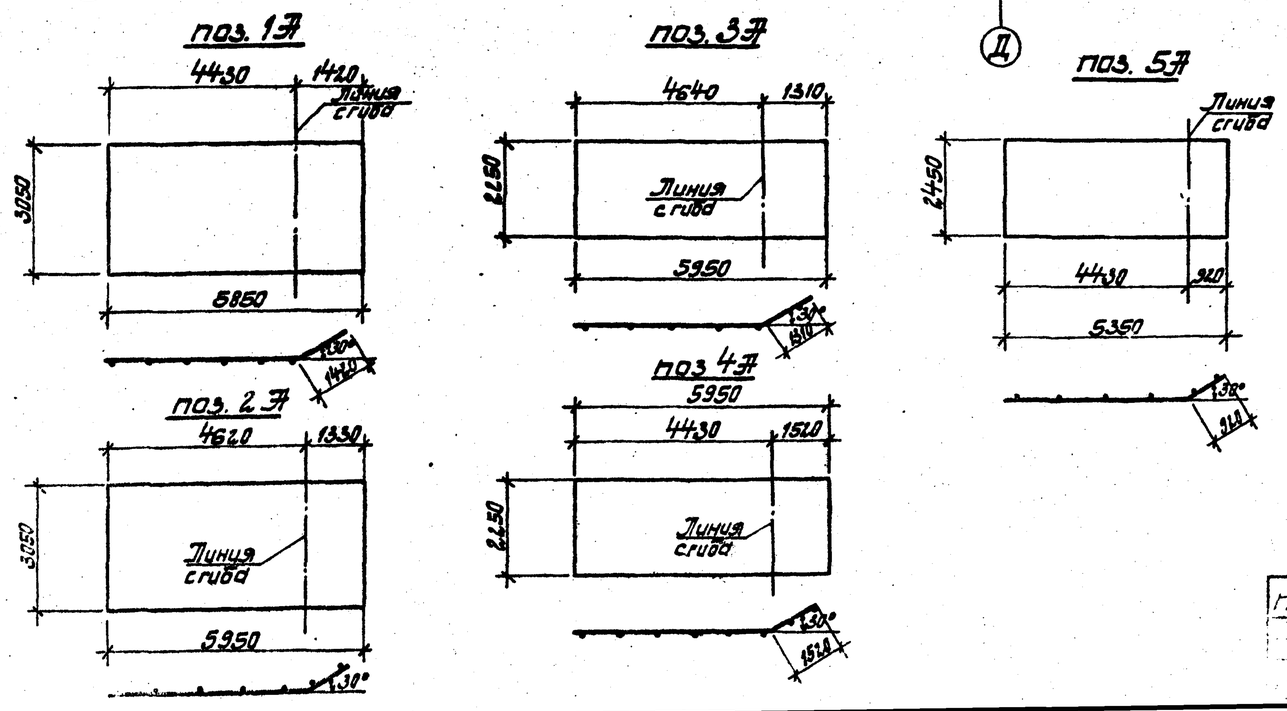

1. Защитный слой бетона - 30мм

84-59/3

Привязан			Гл. инж. пр.	Каган		ТП 901-1-32.83 КЖ	
			Н. контр.	Казловичер			
			Нач. отд.	Серик		Речные водозаборные сооружения, совмещенного типа, производительностью 1.0÷3.0м³/с	Стадия: Р; Лист: 12; Листов:
			Гл. спец.	Казловичер			
			Рук. гр.	Савельева		Стенка СТМ-1	Госстрой СССР Укрводоканалпроект Киев
			Ст. инж.	Яппальсаар		Схема армирования (окончание)	
Инв. №			Инженер	Безбородая			

Альбом III/1

Типовой проект 901-1-32.83

Спецификация элементов на монолитное изделие

Позиция	Обозначение	Наименование	Кол. шт.	Примечание: Масса единицы, кг
		Стена СТМ-1		
		Сборочный чертеж		
		Сборочные единицы:		
		Сетки арматурные		
1	ГОСТ 23279-78	С $\frac{20\,AIII-2.00}{11\,AIII-2.00}$ 3050×5950 $\frac{2.5}{1.5}$	12	312
2	—— " ——	С $\frac{16\,AIII-2.00}{11\,AIII-2.00}$ 3050×5950 $\frac{1.5}{1.5}$	12	231
3	—— " ——	С $\frac{16\,AIII-2.00}{20\,AIII-2.00}$ 2250×5950 $\frac{1.5}{1.5}$	3	287
4	—— " ——	С $\frac{20\,AIII-2.00}{6\,AI-600}$ 2250×5950 $\frac{2.5}{2.5}$	3	181
5	—— " ——	С $\frac{6\,AI-400}{20\,AIII-2.00}$ 2450×5350 $\frac{1.5}{1.5}$	3	176
6	—— " ——	С $\frac{12\,AIII-2.00}{16\,AIII-2.00}$ 2050×4450 $\frac{2.5}{2.5}$	4	118
7	—— " ——	С $\frac{16\,AIII-2.00}{16\,AIII-2.00}$ 2050×4450 $\frac{2.5}{2.5}$	2	152
8	—— " ——	С $\frac{12\,AIII-2.00}{16\,AIII-2.00}$ 1850×4450 $\frac{2.5}{2.5}$	4	107
9	—— " ——	С $\frac{16\,AIII-2.00}{16\,AIII-2.00}$ 1850×4450 $\frac{2.5}{2.5}$	2	138
10	—— " ——	С $\frac{12\,AIII-2.00}{20\,AIII-2.00}$ 2250×4450 $\frac{2.5}{2.5}$	6	176
11	—— " ——	С $\frac{12\,AIII-2.00}{20\,AIII-2.00}$ 2050×4450 $\frac{2.5}{2.5}$	6	166
12	—— " ——	С $\frac{20\,AIII-2.00}{6\,AI-600}$ 2250×3850 $\frac{12.5}{12.5}$	2	118
13	—— " ——	С $\frac{20\,AIII-2.00}{6\,AI-600}$ 2050×3850 $\frac{12.5}{12.5}$	2	109
14	—— " ——	С $\frac{25\,AIII-2.00}{14\,AIII-2.00}$ 2850×5950 $\frac{7.5}{7.5}$	10	420
15	—— " ——	С $\frac{8\,AI-400}{25\,AIII-2.00}$ 2050×5950 $\frac{7.5}{7.5}$	2	251
		Детали:		
16÷18		Стержни одиночные	—	—
19÷35		—— " ——		
		Изделия закладные		
36	серия 1.400-15. в.0.1	МН 522; ℓ = 12550;	8	265
37	—— " ——	МН 548; ℓ = 11600	8	49
38	—— " ——	МН 127-1; ℓ = 11600	8	68
39	—— " ——	МН 131-1; ℓ = 1000	4	13
40	—— " ——	МН 201-5;	12	5
41	—— " ——	МН 105-1;	48	1
42	—— " ——	МН 118-1	6	4
43	—— " ——	МН 145-1	2	12
44	ГОСТ 3262-75	Водогазопроводная труба ф25; ℓ = 3600	2	9
45	—— " ——	ф25; ℓ = 1000	2	2
46	ГОСТ 8240-72	С16; ℓ = 350	2	4.5
47	МВН л.8	Раструб ф 1000×800	4	
49		Патрубок dy = 80	4	
50		Патрубок dy = 600	1	
48	ГОСТ 10704-76	Тр. 108×4; ℓ = 600	4	6
		Материалы на СТМ-1		
		Бетон М200; В6		222,2 м³

Ведомость расхода стали на элемент, кг

Марка элемента	Изделия арматурные. Арматура класса АIII ГОСТ 5.1459-72 ф12	ф16	ф18	ф20	ф25	ф32			Итого	АI ГОСТ 5781-75 ф6	ф8	ф18		Итого	Всего:	Арматура класса АIII ГОСТ 5.1459-72 ф12	ф10	Итого	ГОСТ 5781-75 ф8		Итого
СТМ-1	4912	4432	—	7170	5432	855			22801	275	28	—		303	23104	294	—	294	229		229
Днище	—	91	3386	795	1562	5904			15868	72	1124	1780		2976	18845	—	32	32	5		5

Продолжение

Марка элемента	Изделия закладные. Прокат марки Вст. 3 кп. 2 ГОСТ 8240-72 С16	Итого	ГОСТ 8509-72 L60×5	L90×7		Итого	ГОСТ 8510-72 L160×100×9	Итого	ГОСТ 82-70 δ=8	Итого	ГОСТ 103-76 δ=10	δ=8	δ=6		Итого:	ГОСТ 10704-76 Тр. 325×9	Тр. 108×4	Итого	ГОСТ 3262-75 Тр.ф25	Итого		ТУ 14-1-3073-82 Грим	Всего	Общий расход
СТМ-1	9	9	352			352	1808	1808	19	19	43	277	508		828		24	24	22	22		—	3585	26689
Днище				119		119							13		13	281		281				651	1101	29946

Гл. инж. пр.	Каган		
Ч. контр.	Козловичер		
Нач. отд.	Серик		
Гл. спец.	Козловичер		
Рук. гр.	Савельева		
Ст. инж.	Этполская		

Привязан

Инв. №

8459/3

ТП 901-1-32.83 КЖ

Речные водозаборные сооружения совмещенного типа производительностью 1.0÷3.0 м³/с

Стадия: Р | Лист: 13 | Листов:

Стенка СТМ-1
Спецификации

Госстрой СССР
Укрводоканалпроект
Киев

Типовой проект 901-1-32.83 Альбом III/1

Схема расположения фундаментов под оборудование

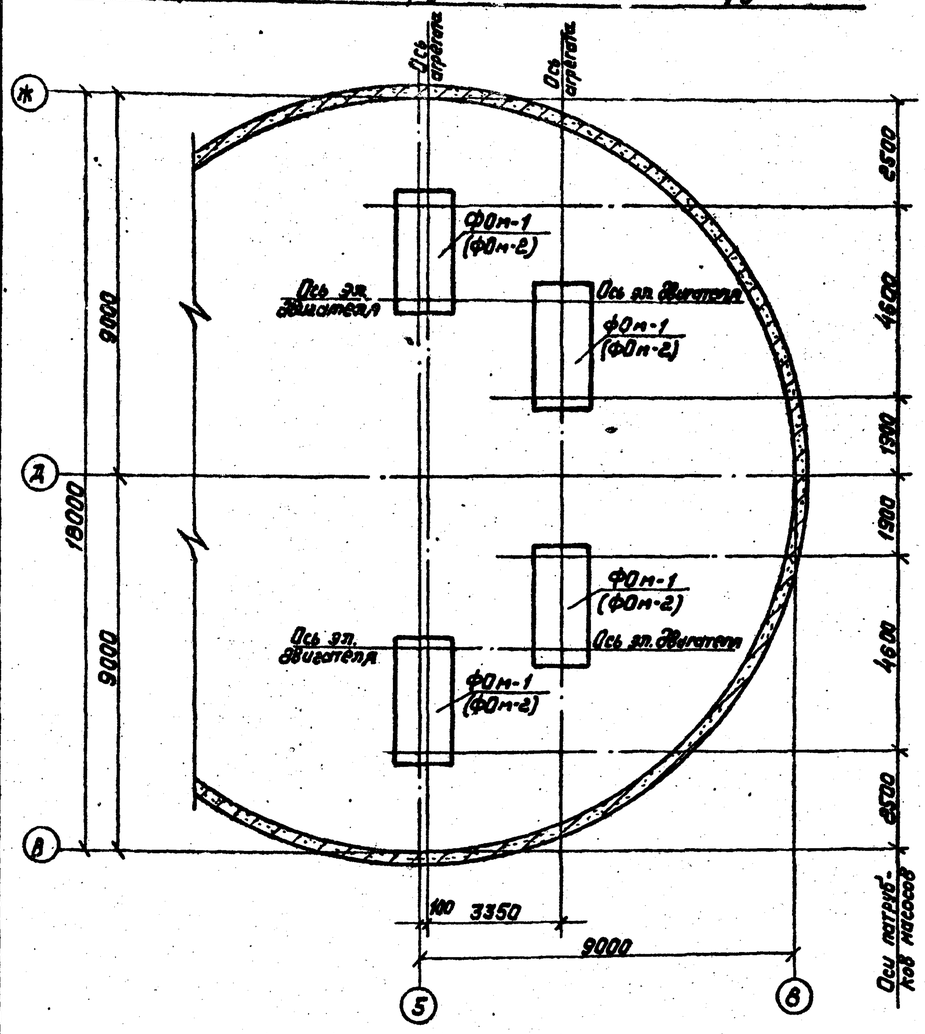

Таблица привязочных размеров ФОм-1 и ФОм-2

Тип произ. агрегатов	Марка насоса	Серия электродвигателя	Марка фундамента	Размеры в мм														Примечания
				а	б	в	г	д	е	ж	к	л	м	р	с	н	h	
I	Д 1250-65	Д 114-4м	ФОм-1	1960	1160	605	755	202	325	755	325	605	425	202	760	2110	1360	
	Д1250-125а(б)	Д 12-52-4	ФОм-1	2760	1500	800	1080	210	435	825	435	800	725	337	785	2096	1310	
		Д 12-41-4	ФОм-1															
	Д1600-90	Д 12-41-4	ФОм-1	2760	1500	800	1080	210	435	825	435	800	725	337	785	2122	1337	
II	Д 2000-100	Д 13-46-6	ФОм-2	3070	1800	—	1400	200	450	1400	400	2300	370	200	973	2115	897	
		Д 13-59-6	ФОм-2															
		СД 2-85/57-6	ФОм-2															
		СД 2-85/45-6	ФОм-2															
	Д 2500-62	Д 12-42-8	ФОм-2	3070	1800	—	1400	200	570	1400	400	2300	370	200	1023	2175	1152	
		Д 13-37-6	ФОм-2															
		СД 2-85/45-6	ФОм-2															
		Д 13-46-6	ФОм-2															
III	Д 3200-33	Д 12-49-6	ФОм-2	3000	1675	—	1275	200	500	1120	500	1980	520	277	1100	2250	1150	
		Д 12-35-6	ФОм-2															
		Д 12-39-6	ФОм-2															
		СД 2-74-41-6	ФОм-2															
		СД 2-74/47-6	ФОм-2															
	Д 3200-75	Д 13-59-6	ФОм-2	3620	2030	—	1460	285	710	1630	200	3220	200	200	1175	2182	1007	
		СД 2-85/57-6	ФОм-2															
		СД 2-85/40-8	ФОм-2															
		Д 13-42-8	ФОм-2															
	Д 4000-95	Д 13-62-8	ФОм-2	3620	2030	—	1460	285	660	1630	200	3220	200	200	1215	2195	920	
		СД 2-85/57-8	ФОм-2															

ФОм-1

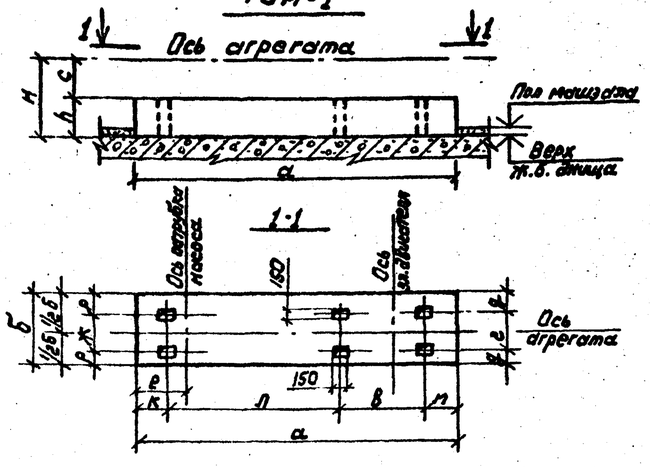

ФОм-2

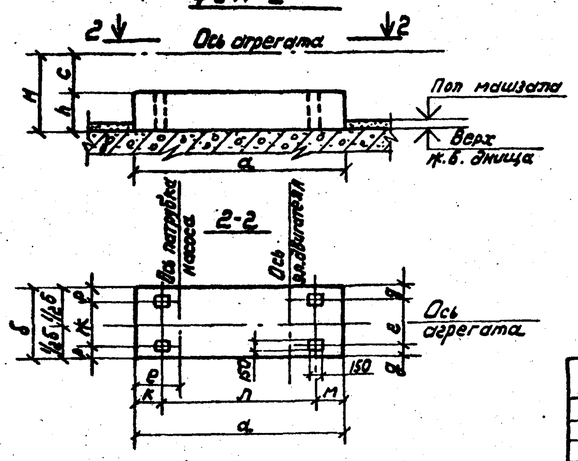

8459/3

Привязан	Гл. инж. пр.	Каган		ТП 901-1-32.83			КЖ
	Н. контр.	Козловичер		Речные водозаборные сооружения совмещенного типа производительностью 1.0÷3.0 м³/с	Стадия	Лист	Листов
	Нач. отд.	Серик			Р	14	
	Гл. спец.	Козловичер		Схема расположения фундаментов под оборудование	Госстрой СССР Укрводоканалпроект г. Киев		
Инв. №:	Рук. гр.	Савельева					
	Инженер	Шачова					

Инв. № подл. | Подпись и дата | Взам. инв. №

Типовой проект 901-1-32.83 Альбом III/1

Водосборный колодец

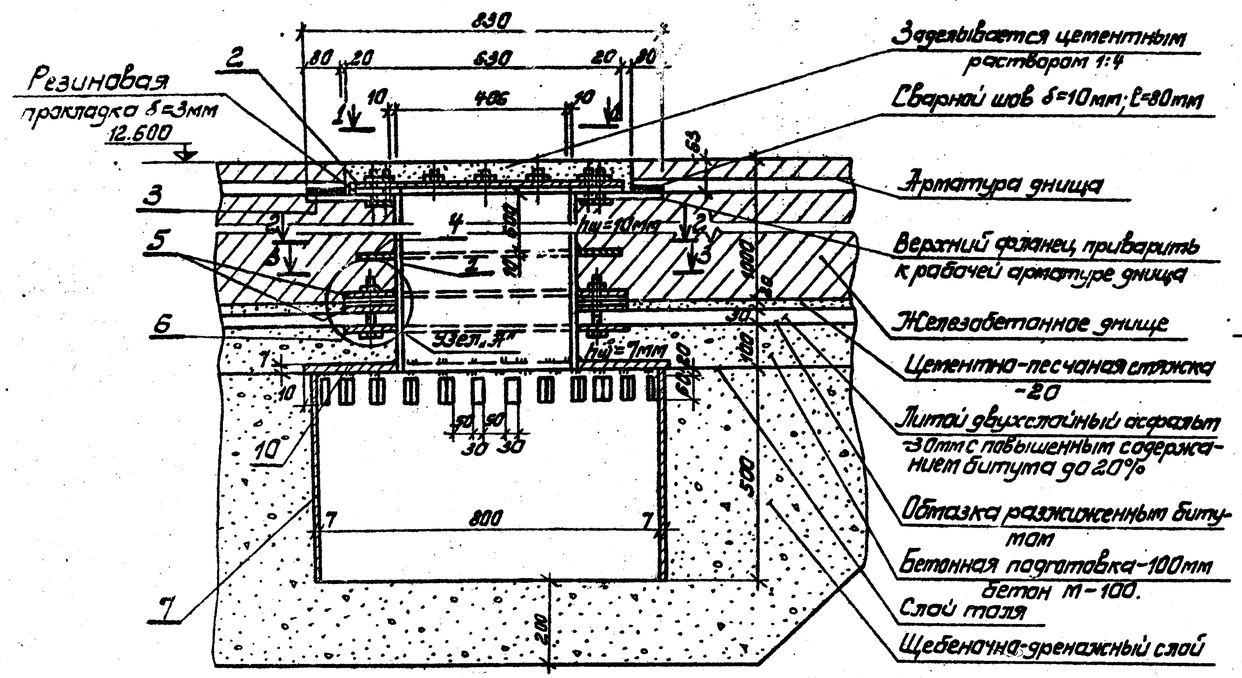

Верхний фланец

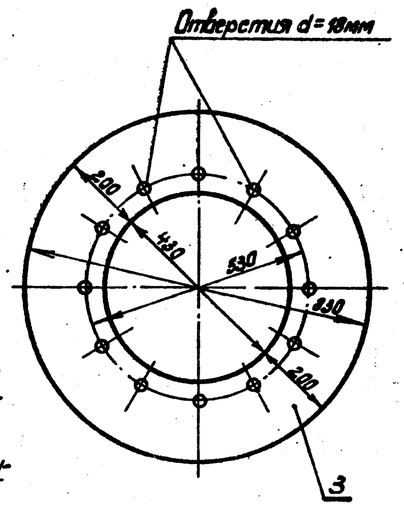

Ведомость стержней на один элемент

Марка эл-та	Поз.	Эскиз или сечение	ф мм	Длина мм	Кол.
	1	Тр. 426×10 ГОСТ 10704-76		1087	1
	2	Глухой фланец dн=630	δ=15	М² d.31	1
	3	Фланец dср=630	δ=15	шир 200	1
	4	Фланец dср=530	δ=10	шир 100	1
	5	Полукольцо dср=265	δ=10	шир 100	2
	6.	Фланец dср=530	δ=10	шир 100	1
	7	Тр. 820×7 ГОСТ 10704-76		500	1
	8	Болт М16×100		100	8
	9	Болт М16×70		70	12.
	10	Фланец dср=634	δ=7	шир 200	1

1-1

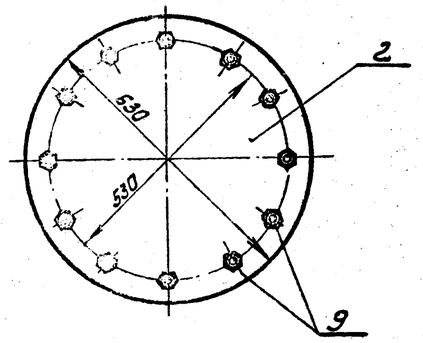

3-3

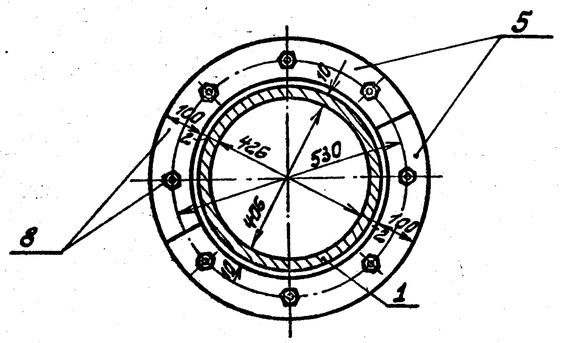

Крышка перфорированного патрубка

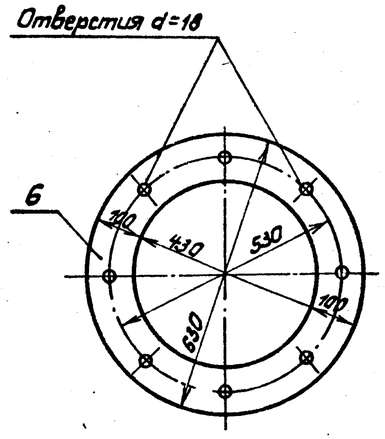

Нижний фланец

Деталь приварки

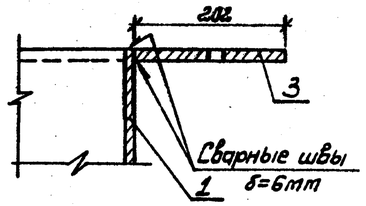

1. В месте установки патрубка с фланцами арматура днища вырезается по месту.
2. Местоположение водосборных колодцев см. документ.

2-2

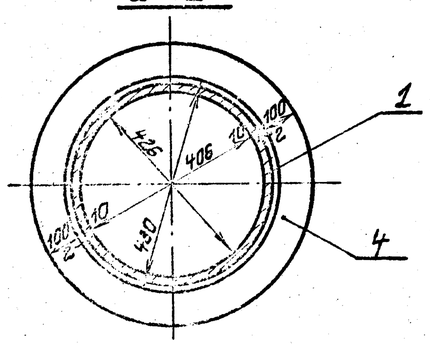

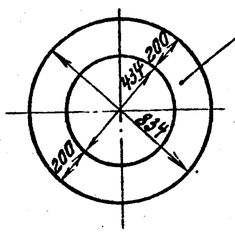

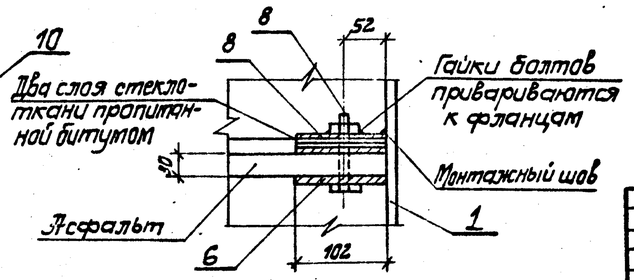

8459/3

Привязан				ТП 901-1-32.83			КЖ
			Гл. инж.пр.	Каган	Речные водосборные сооружения совмещенного типа производительностью 1.0÷3.0 м³/с	Стадия	Лист	Листов
			Н.контр.	Козловичер		Р	15	
			Нач.отд.	Серик				
			Гл.спец.	Козловичер	Конструкция водосборного колодца.	Госстрой СССР Укрводоканалпроект Киев		
			Рук.гр.	Савельева				
			Инженер	Белаброва				
Инв.N								

Типовой проект 901-1-32.83 Альбом III/1

Ведомость чертежей основного комплекта

Лист	Наименование	Примечания
1	Общие данные	
2	Техническая спецификация металла	
3	Схема расположения площадок, стремянок, щитов, ограждений	
4	Узлы, ведомость элементов	
5	Схема расположения лестниц машзала	
6	Схема расположения переходных площадок машзала	
7	Схема расположения стоек под переходные площадки машзала	
8	Щиты Щ-1÷Щ-5, стремянка СМ-1, рама РМ-1	

Ведомость ссылочных и прилагаемых документов

Обозначение	Наименование	Примечание
	Ссылочные документы	
1.459-2, 6.1.2	Стальные лестницы, переходные площадки и ограждения	

Ведомость спецификаций

Лист	Наименование	Примечания
КМ-2	Техническая спецификация стали	

Общие указания

1. Разработку деталировочных чертежей металлоконструкций производить согласно СНиП II-В 3-72 „Стальные конструкции. Нормы проектирования."
2. Соединение стальных элементов предусматривать ручной электродуговой сваркой.
3. Все сварные швы выполняются электродами типа Э42а по ГОСТ 9467-75.
4. Предусмотреть антикоррозийную защиту металлоконструкций, произвести очистку поверхности стальных конструкций от окислов по ГОСТ 9.025-74 четвертой степени и окраску лакокрасочными материалами группы I согласно СНиП II-28-73 „Защита строительных конструкций от коррозии (дополнение)
5. Высоту неоговоренных швов принимать по наименьшей толщине свариваемых элементов.

Настоящий раздел проекта разработан в соответствии с действующими нормами и правилами и обеспечивает эксплуатацию при соблюдении предусмотренных проектом мероприятий.

Главный инженер проекта /Каган К.О/

Привязан

Инв. №

Гл.инж.пр.	Каган		
Н.контр.	Козловичер		
Нач.отд.	Серик		
Гл.спец.	Козловичер		
Рук.гр.	Савельева		
Инженер	Белобровцев		

8459/3

ТП 901-1-32.83 КМ

Речные водозаборные сооружения совмещенного типа, производительностью 1,0-10 м³/с

Стадия	Лист	Листов
Р	1	8

Общие данные

Госстрой СССР Укрводоканалпроект г. Киев

Инв. № подл. | Подпись и дата | Взам. инв. №

Техническая спецификация металла

Вид профиля и ГОСТ	Марка металла и ГОСТ	Обозначение и размер профиля	N п.п.	Код: Марка металла	Код: Вид профиля	Код: Размер профиля	Количество шт.	Длина мм	Масса металла по элементам конструкций, т: Монорельсовые пути	Фахверки	Балки и щиты рабоч. площ.	Стойки рабоч. площ.	Лестницы и ограждения	Щиты каналов		Прочие	Общая масса, т	Масса потребности в металле по кварталам, т (заполняется изготовителем)				Заполняется ВЦ
Балки двутавровые для подвесных крановых путей ГОСТ 19425-74	Вст.3пс6 ГОСТ 380-71*	I 30							2.4								2.4					
		Итого							2.4								2.4					
Швеллеры ГОСТ 8240-72	—"—	[8							0.16								0.16					
	Вст3кп2 ГОСТ 380-71*	[12														0.05	0.05					
		[16									0.5	1.1				0.11	1.71					
		Итого:							0.16		0.5	1.1				0.16	1.92					
Сталь прокатная угловая равнополочная ГОСТ 8509-72	Вст3пс6 ГОСТ 380-71*	L 63×5							0.03								0.03					
	Вст3кп2 ГОСТ 380-71*	L 50×5														0.02	0.02					
		L 80×6											1.2				1.2					
		L 90×6									0.04						0.04					
		L 75×8									0.4						0.4					
		Итого:							0.03		0.44		1.2			0.02	1.69					
Сталь прокатная угловая неравнополочная ГОСТ 8510-72		L 140×90×8									0.05						0.05					
		L 125×80×12									0.2						0.2					
		Итого:									0.25						0.25					
Сталь полосовая ГОСТ 103-76	Вст3пс6 ГОСТ 380-71*	δ=8							0.1								0.1					
		δ=10							0.04								0.04					
	Вст3кп2 ГОСТ 380-71*	δ=4									0.04			0.2			0.24					
		δ=6											0.01				0.01					
		δ=10									0.11						0.11					
		Итого:							0.14		0.15		0.01	0.2			0.5					
Сталь широкополосная ГОСТ 82-70	Вст3кп2 ГОСТ 380-71*	δ=10										0.2					0.2					
		Итого:										0.2					0.2					
Сталь рифленая ромбическая ГОСТ 8568-77	Вст3кп2 ГОСТ 380-71*	δ=4									0.2			0.5			0.7					
		δ=5												2.8			2.8					
		Итого:									0.2			3.3			3.5					

Техническая спецификация металла (продолжение)

Вид профиля и ГОСТ	Марка металла и ГОСТ	Обозначение и размер профиля	N п.п.	Код: Марка металла	Код: Вид профиля	Код: Размер профиля	Количество шт.	Длина мм	Масса металла по элементам конструкций, т: Монорельсовые пути	Фахверки	Балки и щиты рабоч. площ.	Стойки рабоч. площ.	Лестницы ограждения	Щиты каналов		Прочие	Общая масса, т	Масса потребности в металле по кварталам, т (заполняется изготовителем)				Заполняется ВЦ
Сталь горячекатанная круглая ГОСТ 2590-71*	Вст3кп2 ГОСТ 380-71*	ф18											0.3				0.3					
		Итого:											0.3				0.3					
Трубы стальные водогазопроводные ГОСТ 3262-75	Вст3кп2 ГОСТ 380-71*	ф50														0.5	0.5					
		Итого														0.5	0.5					
Метизы	Сталь класса 4.6 ГОСТ 1759-70	М12								0.12							0.12					
Болты ГОСТ 7798-70*		М20							0.04								0.04					
Гайки ГОСТ 5915-70 Шайбы ГОСТ 11371-78																						
		Итого							0.04	0.12							0.16					
Итого масса металла									2.77	0.12	1.54	1.3	1.51	3.5		0.68	11.42					
Серия 1.459-2 в. 1.2	Вст3кп2										2.6		4.8				7.4					
Шифр 460-75	ГОСТ 380-71*									4.4							4.4					
Шифр 41-74, в. 1.2																0.44	0.44					
Всего масса металла									2.77	4.52	4.14	1.3	6.31	3.5		1.12	23.66					
В том числе по маркам	Вст3кп2								—	4.52	4.14	1.3	6.31	3.5		1.12	20.89					
	Вст3пс6								2.77	—	—	—	—	—		—	2.77					

Альбом III/1

Типовой проект 901-1-32.83

Инв. N подл. | Подп. и дата | Взам.

Привязан

Инв. N

Гл. инж. пр.	Каган	
Н. контр.	Козловичер	
Нач. отд.	Серик	
Гл. спец.	Ямпольская	
Рук. гр.	Савельева	
Ст. инж.	Ямпольская	

8459/3

ТП 901-1-32.83 КМ

Речные водозаборные сооружения совмещенного типа производительностью 1.0÷3.0 м³/с

Стадия	Лист	Листов
Р	2	

Техническая спецификация металла

Госстрой СССР Укрводоканалпроект Киев

Типовой проект 901-1-32.83

Схема расположения площадок, стремянок, щитов, ограждений, на отм. 0.000

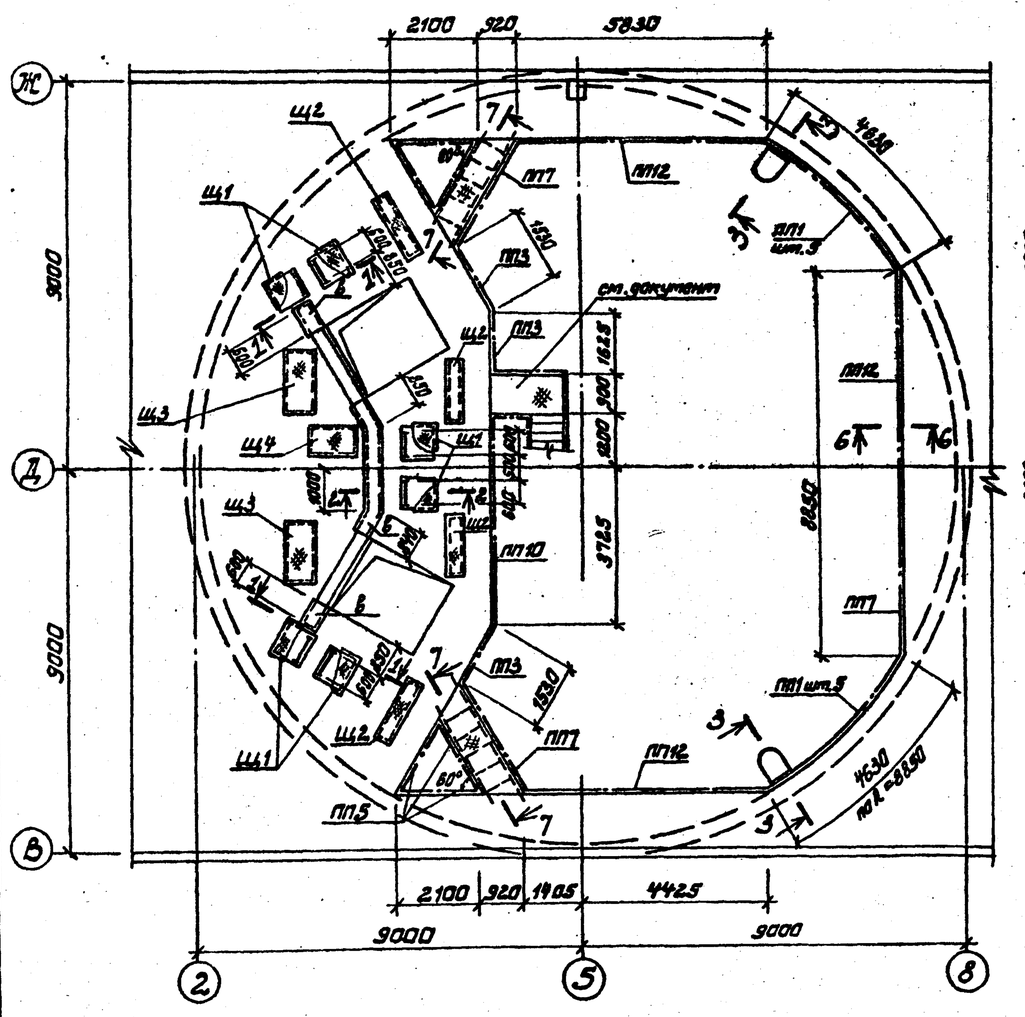

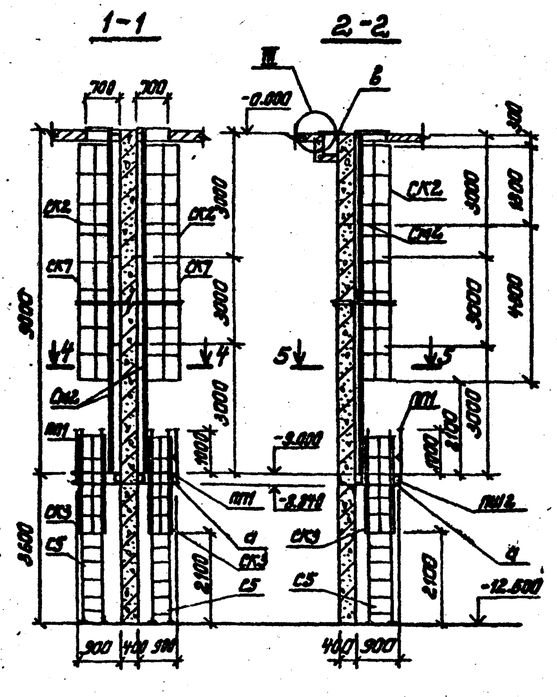

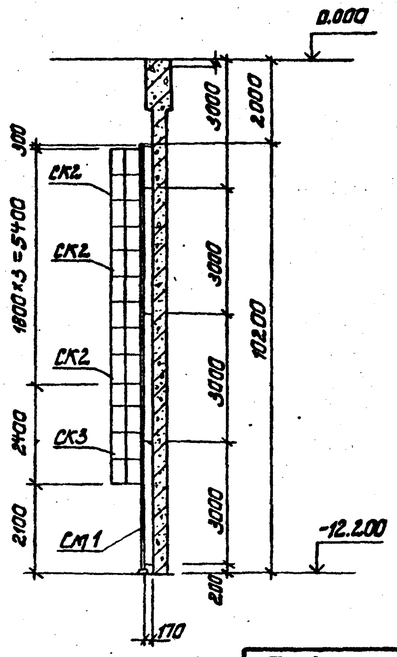

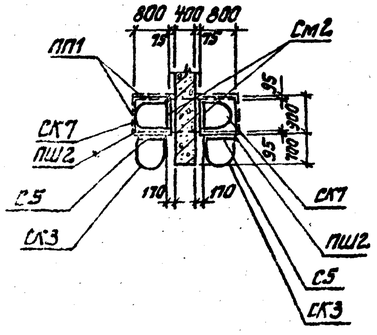

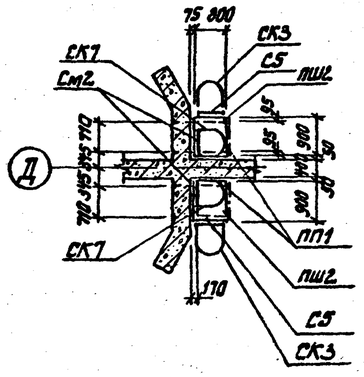

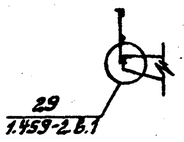

Ведомость элементов

Марка	Сечение: Эскиз	Поз	Состав	Опорные усилия: M тс.м	N тс	Q тс	Группа конструк.	Марка металла	Примечание
									Кол. шт
ПШ2	1.459-2		в.1 л.34				VI	Вст.3кп2	6
ПП1	—"—		в.2 л.75				"	"	20
ПП3	—"—		—"—				"	"	3
ПП5	—"—		в.2 л.76				"	"	6
ПП7	—"—		" л.77				"	"	2
ПП10	—"—		" л.78				"	"	1
ПП12	—"—		" л.77				"	"	3
СК7	—"—		" л.90				"	"	6
СК3	—"—		" л.89				"	"	8
СК2	—"—		—"—				"	"	12
С5	—"—		в.1. л.63				"	"	6
СМ1	Стремянка						"	"	2
СМ2	—"—						"	"	6
Щ1	Щит						"	"	6
Щ2	—"—						"	"	4
Щ3	—"—						"	"	2
Щ4	—"—						"	"	1
Щ5	—"—						"	"	1
									Общая длина п.м.
а		1	С16				"	"	8.8
б		1	С16				"	"	5.2
		2	∠90×6				"	"	0.9
в	Рифленая сталь	3	δ=4				"	"	S=1,8 м²

1. Разрез 7-7 и узел III см. документ.

8459/3

Гл.инж.пр.	Каган		ТП 901-1-32.83				КМ
Н.контр.	Козлавичер		Речные водозаборные сооружения совмещенного типа производительностью 1.0÷3.0 м³/с	Стадия	Лист	Листов	
Нач.отд.	Серик			Р	3		
Гл.спец.	Козлавичер		Схема расположения площадок, стремянок, щитов, ограждений на отм. 0.000.	Госстрой СССР Укроводоканалпроект Киев			
Рук.гр.	Савельева						
Ст.инж.	Кипаловская						

Привязан

Инв. N

Типовой проект 901-1-32.83 Альбом III

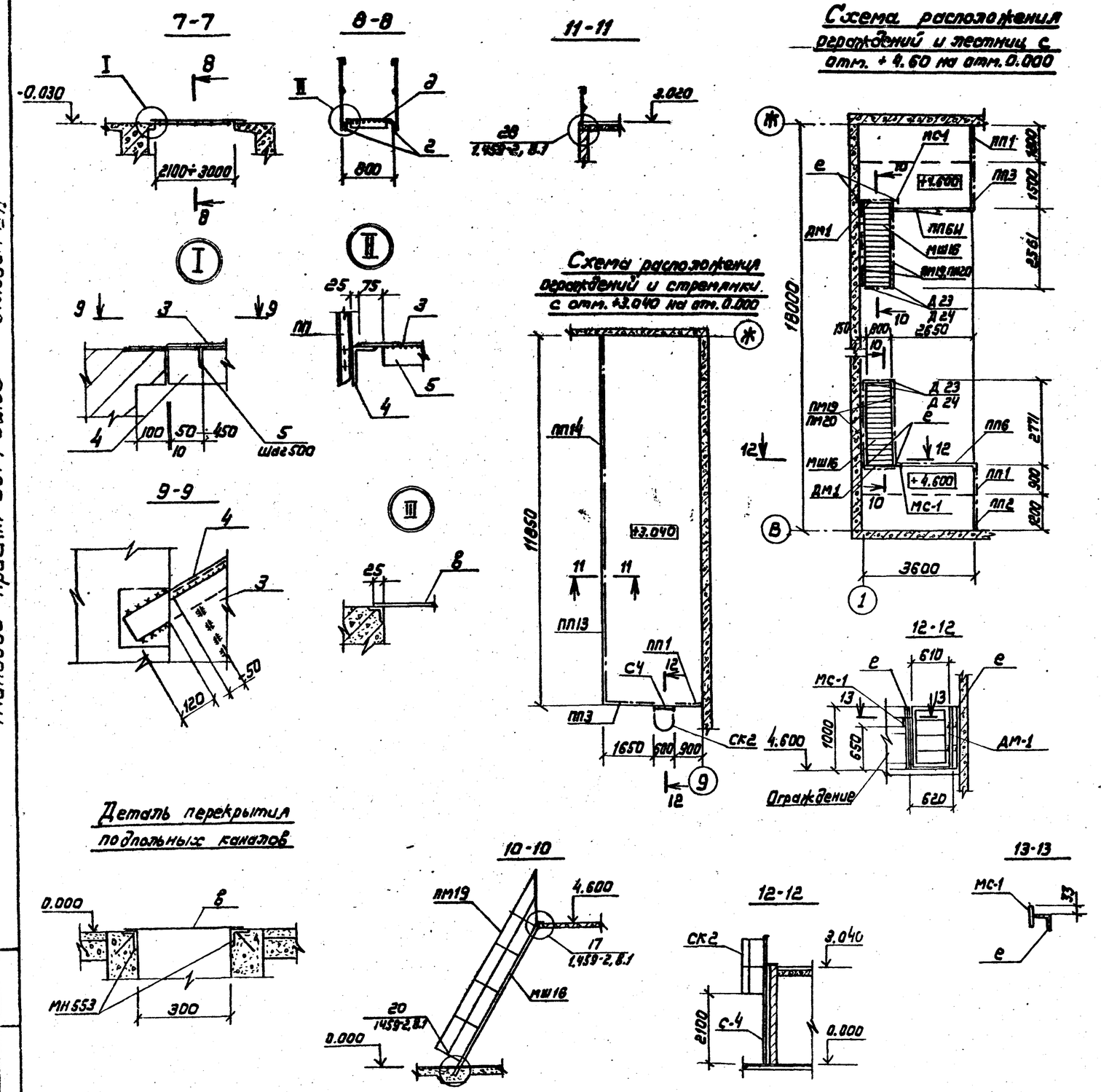

Ведомость элементов

Марка	Сечение: Эскиз	Поз.	Сортам	Опорные усилия: M тс.м	N тс	Q тс	Группа конструк.	Марка металла	Примечан. Кол. шт.
МШ 16	1.459-2		8.1 л. 28				VI	Вст.3пс2	2
АМ 19	"		8.2 л. 63				VI	"	2
АМ 20	"		"				VI	"	2
ПП 1	"		8.2 л. 15				VI	"	3
ПП 2	"		" "				VI	"	1
ПП 3	"		" "				"	"	2
ПП 6	"		" л. 76				"	"	1
ПП 13	"		" л. 79				"	"	2
ПП 14	"		" л. 79				"	"	1
ПП6Ш	" 1.459-2. 8.2 п. 76						"	"	1
Д 23	1.459-2		8.1 л. 81				"	"	2
Д 24	"		" л. 81				"	"	2
С4	"		8.1 л.				"	"	1
СК2	"		8.2 л. 89				"	"	1
ДМ-1	Дверца						"	"	2
МС-1	Пластина						"	"	2
в	рифленая сталь	3	δ=4				"	"	S=4.8м²
г		4	L125x80x12				"	"	L=11.0п.м.
д		3	δ=4				"	"	S=4.2м²
		5	-40x4				"	"	L=8.0п.м.
е	Стойка 1100	6	L 50x5						L=4.4 п.м.

1. Схему расположения для узла III и разреза 7-7 см. документ.

8459/3

Привязан	Гл. инж. пр.	Кагсин		ТП 901-1-32.83		КМ
	Н. контр.	Козловичер		Речные водозаборные сооружения совмещенного типа производительностью 1.0÷3.0м³/с	Стадия	Лист	Листов
	Нач. отд.	Серик			Р	4	
	Гл. спец.	Козловичер		Узлы, ведомость элементов	Госстрой СССР Укрводоканалпроект г. Киев	
	Рук. гр.	Савельев				
Инв. №	Ст. инж.	Ямпольский				

Типовой проект 901-1-32.83 Альбом III/1

Схема расположения лестниц с отм. -2.400 на отм. -4.800

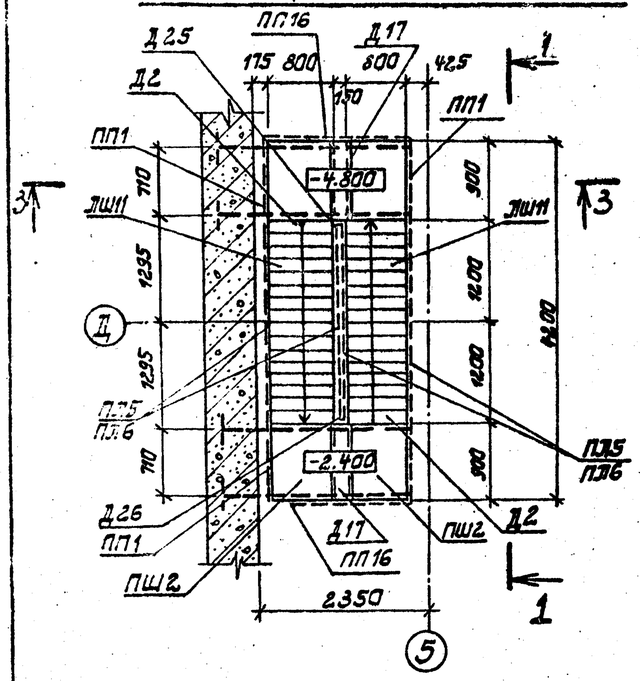

Схема расположения лестниц на отм. 0.000

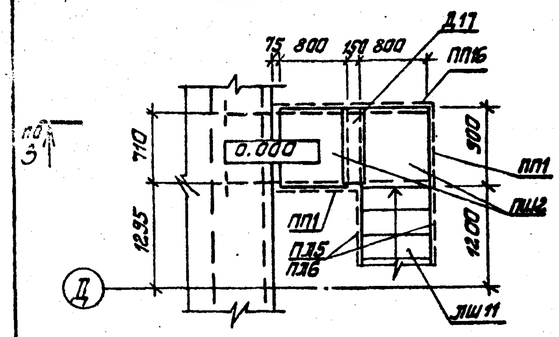

Схема расположения лестниц на отм. -7.200

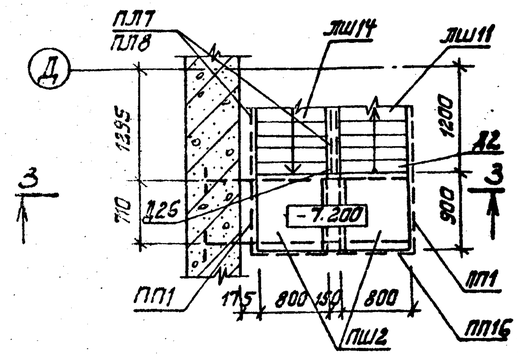

1-1

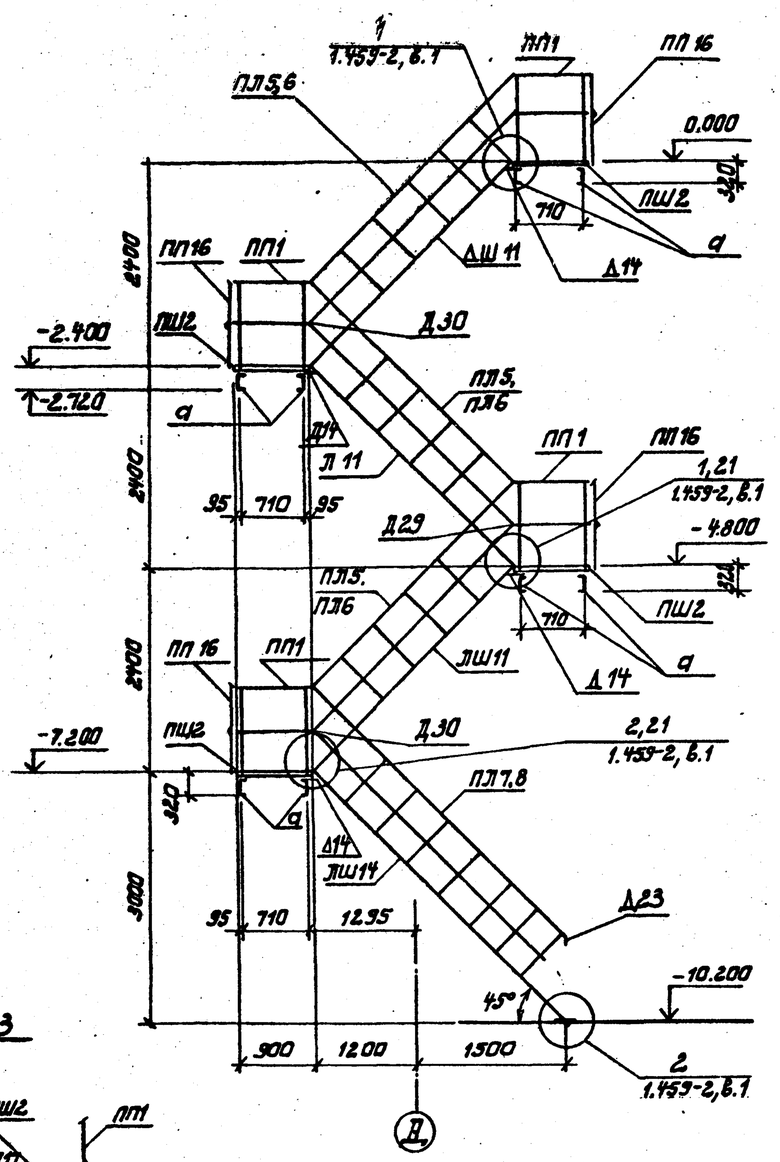

3-3

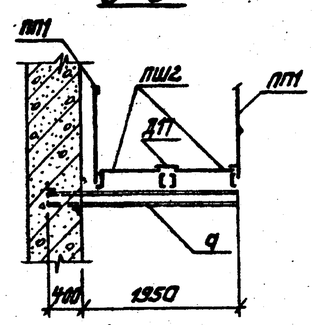

Ведомость элементов

Марка	Сечение: Эскиз	Поз.	Состав	Опорные усилия: M, тс·м	У, тс	Q, тс	Группа конструк.	Марка чертежа	Примечания
									Кол. шт.
ЛШ11	1.459-2		в.1 л.16				VI	Вст3кп2	3
ЛШ14	1.459-2		" л.17				VI	—"—	1
ПШ2	1.459-2		" л.34				VI	—"—	8
ПЛ5	1.459-2		в.2 л.44				VI	—"—	3
ПЛ6	1.459-2		—"— —"—				VI	—"—	3
ПЛ7	1.459-2		—"— л.45				VI	—"—	1
ПЛ8	1.459-2		—"— —"—				VI	—"—	1
ПП1	1.459-2		—"— л.75				VI	—"—	9
ПП16	—"—		—"— л.80				VI	—"—	4
Д2	—"—		в.1 л.76				VI	Вст3кп2	3
Д14	—"—		—"— л.80				VI	—"—	4
Д17	—"—		—"— —"—				VI	—"—	4
Д23	—"—		—"— л.81				VI	—"—	1
Д24	—"—		—"— —"—				VI	—"—	1
Д25	—"—		—"— —"—				VI	—"—	2
Д26	—"—		—"— —"—				VI	—"—	2
Д29	—"—		—"— л.82				VI	—"—	8
Д30	—"—		—"— —"—				VI	—"—	8
									Общая длина п. м.
а	2 / 2 1	1	[16				VI	"	18.8
		2	L 90×6				"	"	3.7

8459/3

Привязан	Гл. инж. пр.	Каган		ТП 901-1-32.83			КМ
	Н. контр.	Козловичер		Речные водозаборные сооружения, совмещенного типа, производительностью 1.0÷30 м³/с.	Стадия	Лист	Листов
	Нач. отд.	Серик			Р	5	
	Гл. спец.	Козловичер		Схема расположения лестниц машзала.	Госстрой СССР Укрводоканалпроект		
Инв. №	Рук. гр.	Говельева					
	Ст. инж.	Якипольская					

Схема расположения переходных площадок машзала

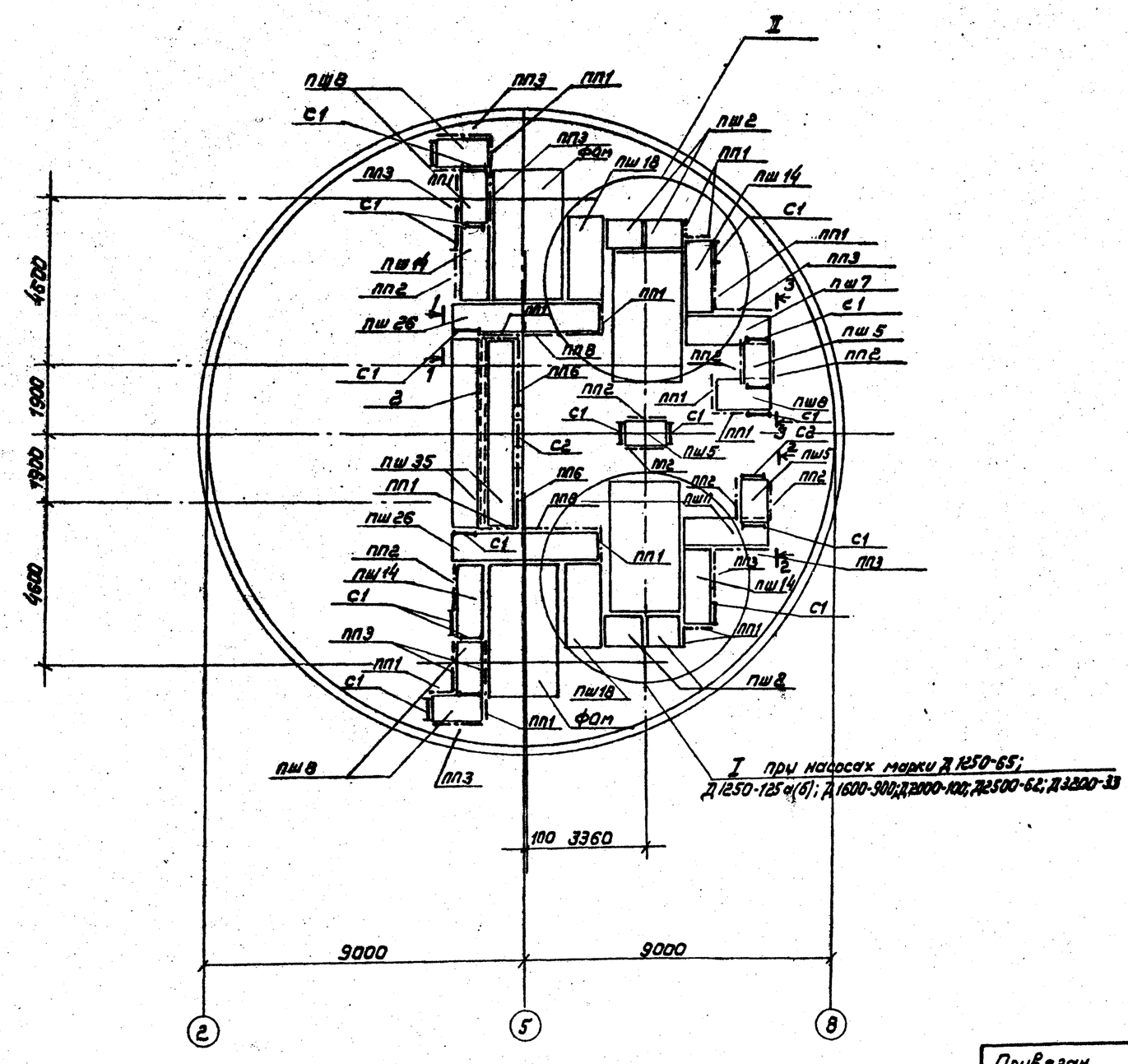

Ведомость элементов

Марка	Сечение: Эскиз	Поз.	Состав	Опорные усилия: M1 тс·м	N1 тс	Q1 тс	Группа констр.	Марка металла	Примечание: Кол. шт.
При насосах марки Д3200-75, Д4000-95									
пш26	1.459-2		Вып.1л.42						2
пш17	"		" л.39						1
пш18	"		" л.39						2
пш14	"		" л.38						4
пш11	"		" л.37						1
пш8	"		" л.36						5
пш5	"		" л.35						3
пп1	"		Вып.2л.75						14
пп2	"		" л.75						8
пп3	"		" л.75						9
пп6	"		" л.76						2
пп8	"		" л.77						2
пп15	"		" л.80						1
с1	"		Вып.1л.62						16
с2	"		" л.62						2
пш35	"		" л.45						2
пш2	"		" л.						4
г		6	сталь рифл. δ=4				IV	Вст3кп2	—
При насосах марки Д1250-65; Д1250-125а(б); Д1600-900; Д2000-100; Д2500-62; Д3200-33									
См. выше кроме пш18 и пш2									
пш16	1.459-2		Вып.1л.39					Вст3кп2	4
пш2	"		" л.					"	2
д	6 / 7 / ш300	6	Сталь рифл. δ=4					"	—
		7	-40×4					"	—

1 Разрезы 1-1, 2-2, 3-3 и узел I

Типовой проект 901-1-32.83 Альбом III/1

Инв. № подл. | Подпись и дата | Взам. инв. №

Привязан

Инв. №

Н. конт.	Козловичер	
Нач. отд.	Серик	
Гл. спец.	Козловичер	
Рук. гр.	Савельева	
Ст. инж.	Ямпольская	
Инженер	Ямпольская	

8459/3

ТП 901-1-32.83 КМ

Речные водозаборные сооружения совмещенного типа производительностью 1.0÷3.0м³/с

Схема расположения переходных площадок машзала

Стадия	Лист	Листов
Р	6	

Госстрой СССР Укрводоканалпроект г. Киев

Типовой проект 901-1-32.83 Альбом III

Схема расположения стоек под переходные площадки при насосах марки Д3200-75 и Д400-95

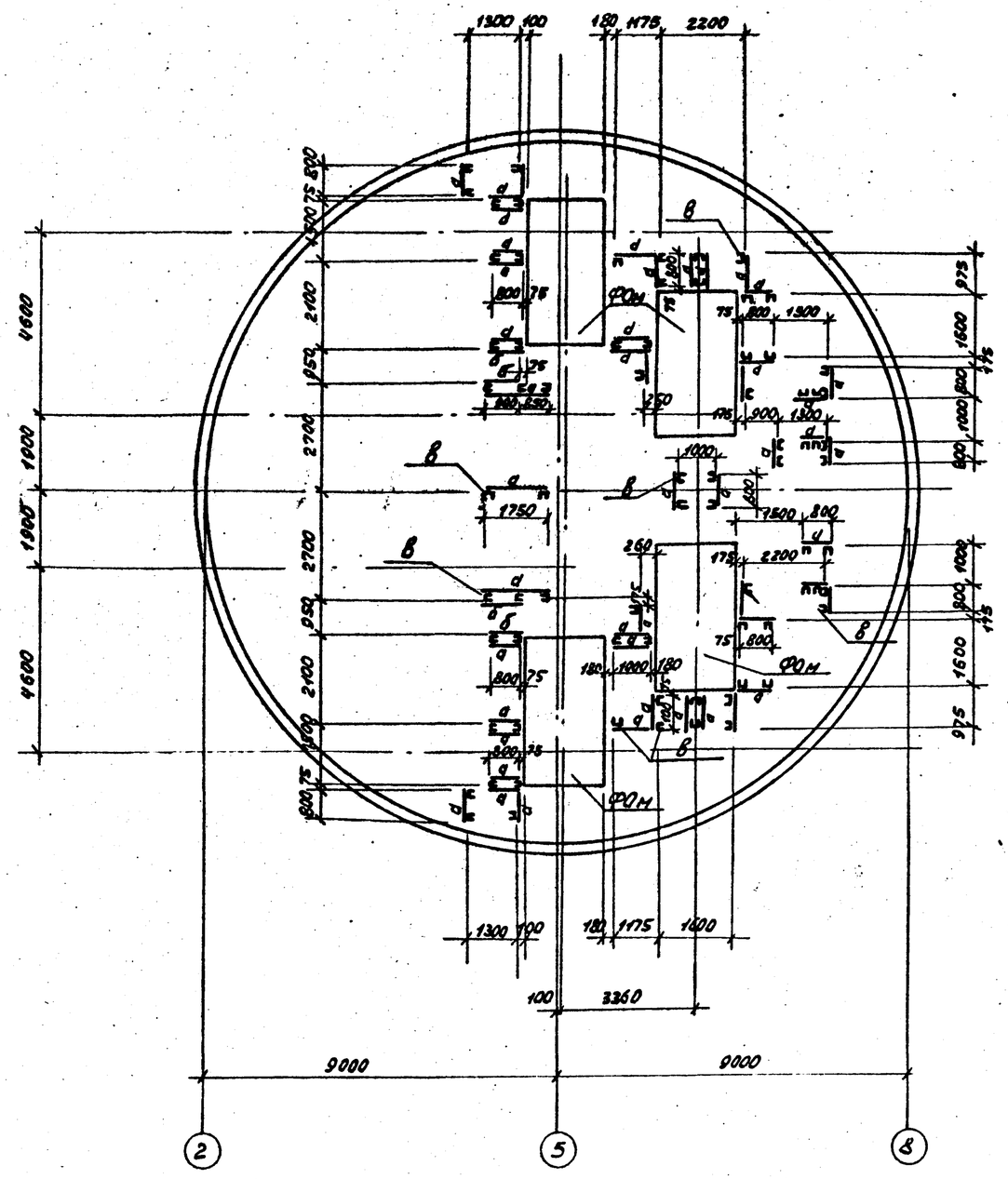

Ведомость элементов

Марка	Сечение: Эскиз	Поз.	Состав	Опорные усилия: M тс.м	N тс	Q тс.	Группа конструкций	Марка металла	Примечание
а	1	1	∟75×8				VI	Вст3кп2	
б	2	2	∟140×90×8				VI	Вст3кп2	
в	3, 4	3	[16				VI	Вст3кп2	
		4	—220×10				"	"	
		5	—150×10				"	"	

Схема расположения стоек переходных площадок для узла I

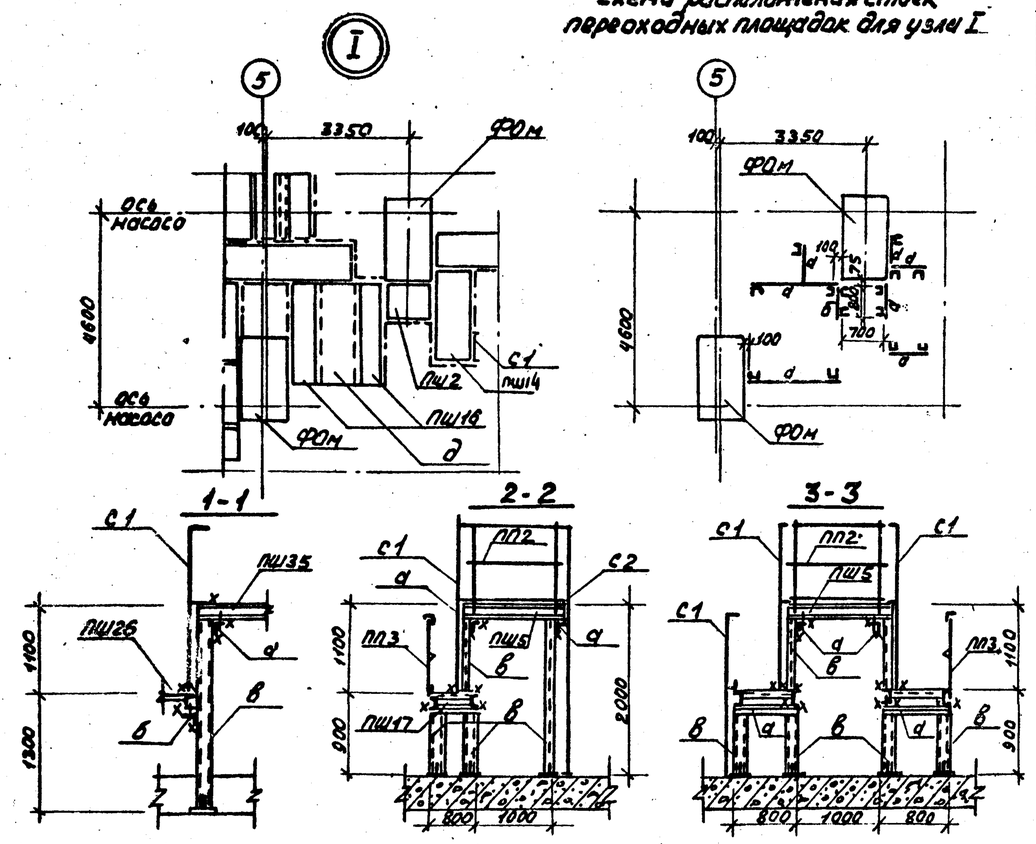

8459/3

Привязан				ТП 901-1-32.83			КМ
			Нач. отд. Серик	Речные водозаборные сооружения совмещенного типа производительностью 1.0÷3.0 м³/с	Стадия	Лист	Лист.тов
			Гл. спец. Козловичер		Р	7	
			Рук. гр. Савельева	Схема расположения стоек под переходные площадки машзала	Госстрой СССР Укрводоканалпроект Киев		
			Ст. инж. Янпольская				
Инв. №			Инженер Лившская				

Копировал: Формат

Типовой проект 901-1-32.83 Альбом III/1

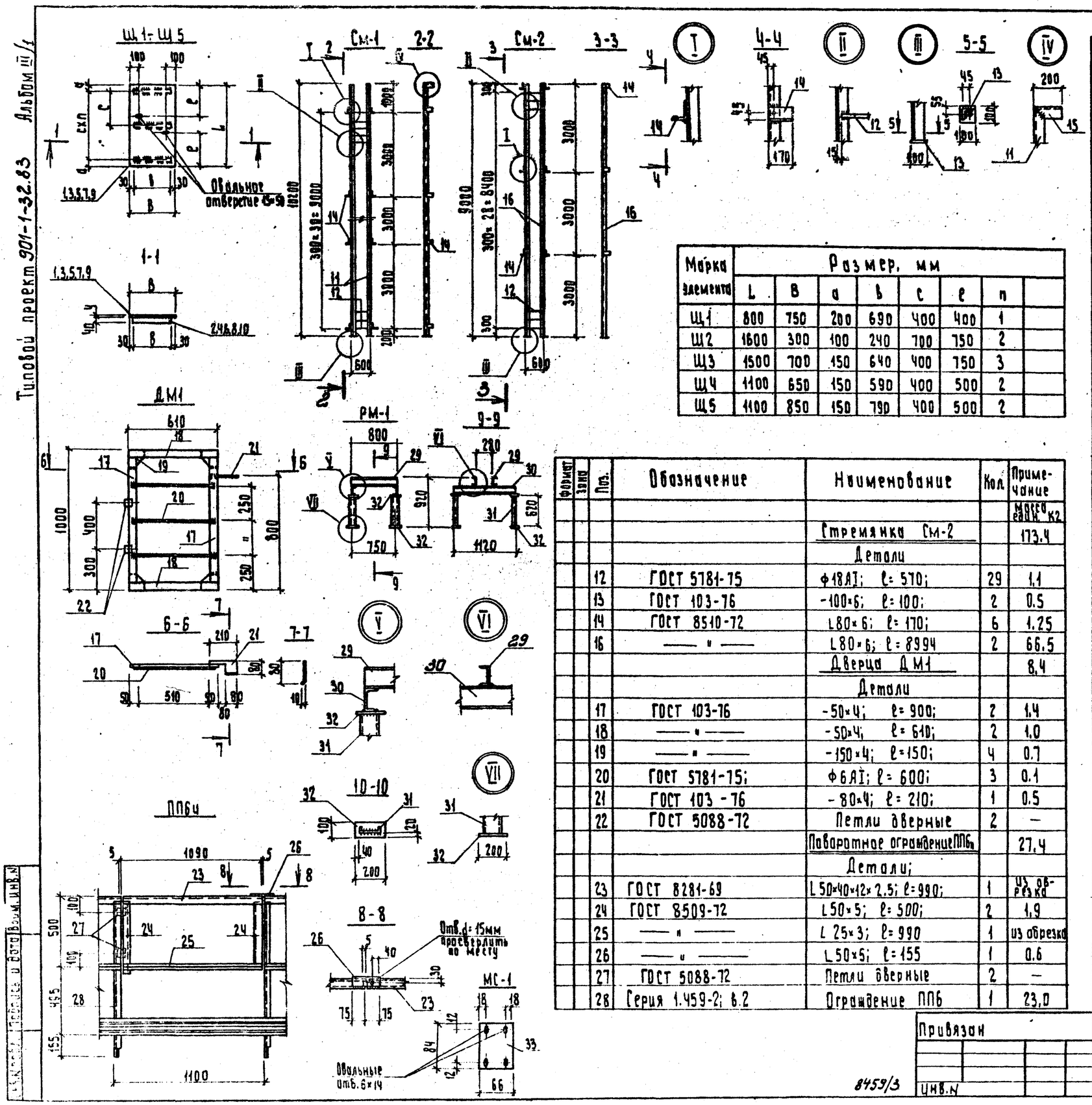

Марка элемента	Размер, мм							
	L	B	a	b	c	e	n	
Щ1	800	750	200	690	400	400	1	
Щ2	1600	300	100	240	700	750	2	
Щ3	1500	700	150	640	400	750	3	
Щ4	1100	650	150	590	400	500	2	
Щ5	1100	850	150	790	400	500	2	

Формат	Зона	Поз.	Обозначение	Наименование	Кол.	Примечание
						Масса ед.кг
				Стремянка См-2		173.4
				Детали		
		12	ГОСТ 5781-75	ф18АI; ℓ=570;	29	1.1
		13	ГОСТ 103-76	-100×6; ℓ=100;	2	0.5
		14	ГОСТ 8510-72	L80×6; ℓ=170;	6	1.25
		16	—"—	L80×6; ℓ=8994	2	66.5
				Дверца ДМ1		8.4
				Детали		
		17	ГОСТ 103-76	-50×4; ℓ=900;	2	1.4
		18	—"—	-50×4; ℓ=610;	2	1.0
		19	—"—	-150×4; ℓ=150;	4	0.7
		20	ГОСТ 5781-75;	ф6АI; ℓ=600;	3	0.1
		21	ГОСТ 103-76	-80×4; ℓ=210;	1	0.5
		22	ГОСТ 5088-72	Петли дверные	2	—
				Поворотное ограждение ППб4		27.4
				Детали;		
		23	ГОСТ 8281-69	L50×40×12×2.5; ℓ=990;	1	из обрезка
		24	ГОСТ 8509-72	L50×5; ℓ=500;	2	1.9
		25	—"—	L25×3; ℓ=990	1	из обрезка
		26	—"—	L50×5; ℓ=155	1	0.6
		27	ГОСТ 5088-72	Петли дверные	2	—
		28	Серия 1.459-2; в.2	Ограждение ППб	1	23.0

Спецификация стали на 1 элемент

Формат	Зона	Поз.	Обозначение	Наименование	Кол.	Примечание
						Масса ед.кг
				Документация		
				Щит Щ1		21.8
				Детали:		
		1	ГОСТ 8568-77	Сталь рифленая б=4мм S=0.61	1	20.0
		2	ГОСТ 103-76	-40×4; ℓ=690	2	0.9
				Щит Щ2		16.9
				Детали:		
		3	ГОСТ 8568-77	Сталь рифленая б=4мм S=0.48	1	16.0
		4	ГОСТ 103-76	-40×4; ℓ=240;	3	0.3
				Щит Щ3		38.2
				Детали		
		5	ГОСТ 8568-77	Сталь рифленая б=4мм S=1.05	1	35.0
		6	ГОСТ 103-76	-40×4; ℓ=640;	4	0.8
				Щит Щ4		26.4
				Детали		
		7	ГОСТ 8568-77	Сталь рифленая б=4мм S=0.72	1	24.0
		8	ГОСТ 103-76	-40×4; ℓ=590;	3	0.8
				Щит Щ5		34.4
				Детали		
		9	ГОСТ 8568-77	Сталь рифленая б=4мм S=0.94	1	31.4
		10	ГОСТ 103-76	-40×4; ℓ=290;	3	1.0
				Стремянка См-1		198.1
				Детали		
		11	ГОСТ 8510-72	L80×6; ℓ=10194	2	75.0
		12	ГОСТ 5781-75	ф18АI; ℓ=570;	31	1.1
		13	ГОСТ 103-76	-100×6; ℓ=100;	2	0.5
		14	ГОСТ 8510-72	L80×6; ℓ=170;	8	1.25
		15	—"—	L80×6; ℓ=200;	2	1.5
				Рама Рм-1		87.0
				Детали		
		29	ГОСТ 8240-72	[16; ℓ=800;	2	11.4
		30	—"—	[16; ℓ=1120;	2	15.9
		31	—"—	[12; ℓ=620;	4	6.5
		32	ГОСТ 103-76	-100×10; ℓ=100;	8	0.8
				МС-1		
				Детали		
		33	ГОСТ 103-76	-66×4; ℓ=84;	1	0.2

Привязан

Инв. №

8459/3

Гл. инж. пр.	Каган	
Н. контр.	Козловичер	
Нач. отд.	Серик	
Гл. спец.	Козловичер	
Рук. гр.	Савельева	
Ст. инж.	Ямпольская	

ТП 901-1-32.83 КМ

Речные водозаборные сооружения совмещенного типа производительностью 1.0-3.0м³/с

Стадия	Лист	Листов
Р	8	

Щиты Щ-1÷Щ-5. Стремянка: См-1. Рама РМ-1

Госстрой СССР Укрводоканалпроект Киев

Копировал

Формат

Госстрой СССР
ЦЕНТРАЛЬНЫЙ ИНСТИТУТ ТИПОВОГО ПРОЕКТИРОВАНИЯ
Свердловский филиал
620062, г.Свердловск-62, ул.Чебышева,4
Заказ № 1078 Инв.№ 8459-03 тираж 150
Сдано в печать 11.04 1984г цена 1-98