Типовой проект 901-1-32.83 Альбом III/2

ТИПОВОЙ ПРОЕКТ
901-1-32.83

РЕЧНЫЕ ВОДОЗАБОРНЫЕ СООРУЖЕНИЯ СОВМЕЩЕННОГО ТИПА
ПРОИЗВОДИТЕЛЬНОСТЬЮ 1,0÷3,0 $м^3/с$

АЛЬБОМ III/2

Строительная часть при производстве работ опускным методом (глубина подземной части до 16,2 м).

Инв. N подл. | Подпись и дата | Взам. инв. N

СФ ЦИТП

инв N 8459/4

				Привязан:	

Типовой проект 901-1-32.83 Альбом III/2

ТИПОВОЙ ПРОЕКТ
901-1-32.83

РЕЧНЫЕ ВОДОЗАБОРНЫЕ СООРУЖЕНИЯ СОВМЕЩЕННОГО ТИПА

ПРОИЗВОДИТЕЛЬНОСТЬЮ 1,0÷3,0 $м^3/с$

АЛЬБОМ III/2

СОСТАВ ПРОЕКТА:

I — Технологическая часть, нестандартизированное оборудование.
II — Архитектурно-строительная часть, отопление и вентиляция, указания по производству строительных работ
III/1 — Строительная часть при производстве работ опускным методом (глубина подземной части 12,6 м).
III/2 — Строительная часть при производстве работ опускным методом (глубина подземной части до 16,2 м).
III/3 — Строительная часть при производстве работ опускным методом (глубина подземной части до 19,8 м).
III/4 — Строительная часть при производстве работ методом „Стена в грунте" (глубина подземной части 12,6 м).
III/5 — Строительная часть. Индустриальные изделия.
IV — Электротехническая часть.
V — Задания заводам-изготовителям на комплектные электротехнические устройства.
VI — Спецификации оборудования.
VII.86 — Ведомости потребности в материалах.
VIII.86 — Сметы. Книги 1.2.3.4.

Разработан
проектным институтом
„Укрводоканалпроект"

Директор института Якименко В.Н.
Главный инженер института Писанко Н.В.
Главный инженер проекта Каган К.И.

Утвержден
Протоколом технического совета института
„Союзводоканалпроект" от 8.12.82 г. N°80
и введен в действие в/о „Союзводоканалниипроект"
приказ № 12 от 21 января 1983 г.

СФ ЦИТП

инв №4459/4

				Привязан:	

Инв № подл. | Подпись и дата | Взам. инв. №

Альбом III/2

Типовой проект 901-1-32.83

Ведомость рабочих чертежей основного комплекта

Лист	Наименование	Примечания
1	Общие данные	
2	Схема расположения стеновых панелей подземной части	
3	Спецификации к схеме расположения стеновых панелей	
4	Клиновидный и шпоночный стык панелей.	
5	Стык ножевой части панелей. Узлы сопряжения панелей с обвязочной балкой и днищем.	
6	Схема армирования днища	
7	Схемы расположения каркасов днища, выпусков и приямков.	
8	Схема расположения закладных изделий днища.	
9	Стенка СТМ-1. Общий вид	
10	Стенка СТМ-1. Узлы	
11	Стенка СТМ-1. Схема армирования (начало)	
12	Стенка СТМ-1. Схема армирования (окончание)	
13	Стенка СТМ-1. Спецификации	
14	Схема расположения фундаментов под оборудование	
15	Конструкция водосборного колодца	

Ведомость ссылочных и прилагаемых документов

Обозначение	Наименование	Примечание
	Ссылочные документы	
3.901-5	Сальники набивные Ду=50÷1400мм для пропуска труб через стены.	
1.400-15.6	Унифицированные закладные детали сборных железобетонных конструкций	
ГОСТ 23279-78	Сетки сварные из стержневой арматуры диаметром до 40мм.	
АК-1247	Швартовные устройства	
	Прилагаемые документы	
ТП 901-1-КЖИ	Изделия	Альбом

Ведомость спецификаций

Лист	Наименование	Примечание
КЖ-3	Спецификации к схеме расположения стеновых панелей (начало).	
КЖ-7	Спецификации монолитной конструкции (днище)	
КЖ-13	Спецификации монолитной конструкции (стенка СТМ-1)	

Общие указания:

1. В проекте принята: величина временной нагрузки на поверхности земли в пределах призмы обрушения 1.0 тс/м²; коэффициент постели основания принят К=7000тс/м³; величина нормативного сопротивления грунта на боковой поверхности уплотнителя при погружении 2.0тс/м².
2. Для железобетонных конструкций марка бетона по водонепроницаемости принята В6.
3. Марка бетона по морозостойкости принимается для районов с расчетной зимней температурой наружного воздуха: до -30°С - Мрз50; ниже -30° Мрз75.
4. Необетонируемые закладные детали согласно СНиП II-28-73*, „Защита строительных конструкций от коррозии" подлежат защите от коррозии слоем цинка толщиной 120мкм, наносимого методом металлизации.
5. Стыки стеновых панелей между собой приняты двух вариантов: а) открытый клиновидный стык с двойной (равнопрочной со стеновой панелью) арматурой. Заделка стыка „набрызгбетоном" осуществляется с внутренней стороны. Материал для омоноличивания клиновидных стыков - бетон марки М300 на мелком заполнителе (зерна крупностью до 20мм); б) шпоночный стык с заполнением шпонки раствором снизу вверх.

   Рекомендации по замоноличиванию шпоночных стыков, состав раствора, принимать по указаниям серии 3.900-3, вып. 2/82.
6. В ножевой части стеновых панелей стыки выполняют при помощи стальных листов.

   Замоноличивание стыков производится бетоном марки М300 на мелком заполнителе.

Настоящий раздел проекта разработан в соответствии с действующими нормами и правилами и обеспечивает эксплуатацию при соблюдении предусмотренных проектом мероприятий.

Главный инженер проекта (Каган К.И.)

8459/4

Гл. инж. пр.	Каган		
Н. контр.	Назлобичер		
Нач. отд.	Серик		
Гл. спец.	Назлобичер		
Рук. гр.	Савельева		
Инженер	Белоброводов		

ТП 901-1-32.83 КЖ

Речные водозаборные сооружения, совмещенного типа, производительностью 1.0÷3.0м³/с

Стадия	Лист	Листов
Р	1	15

Общие данные

Госстрой СССР Укрводоканалпроект Киев

Инв. № подл. | Подпись и дата | Взамен инв. №

Альбом III/2

Типовой проект 901-1-32.83

Развертка наружной стены

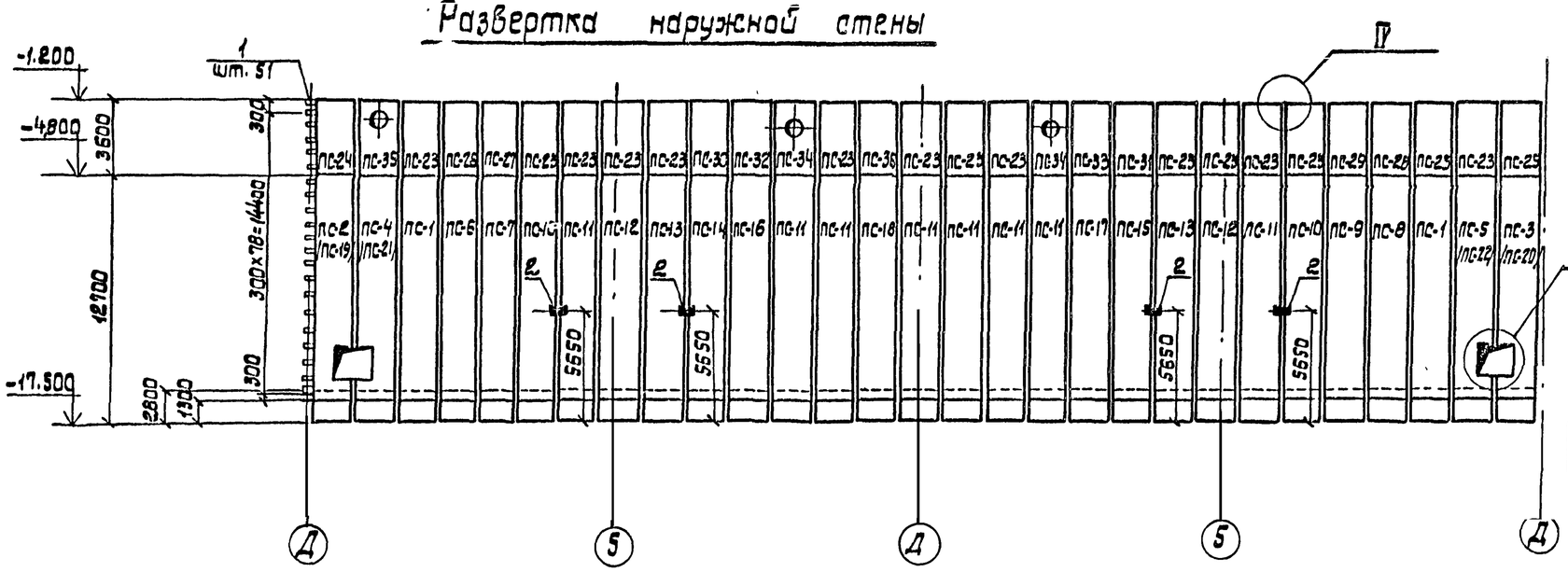

1-1

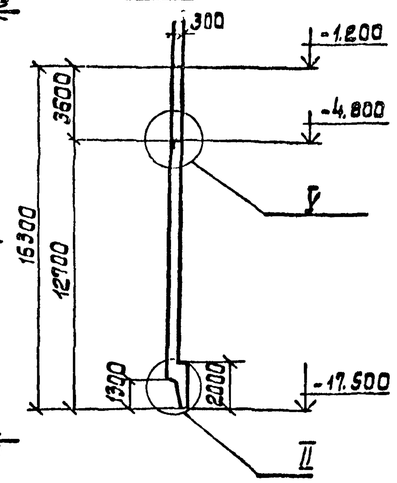

Схема расположения стеновых панелей

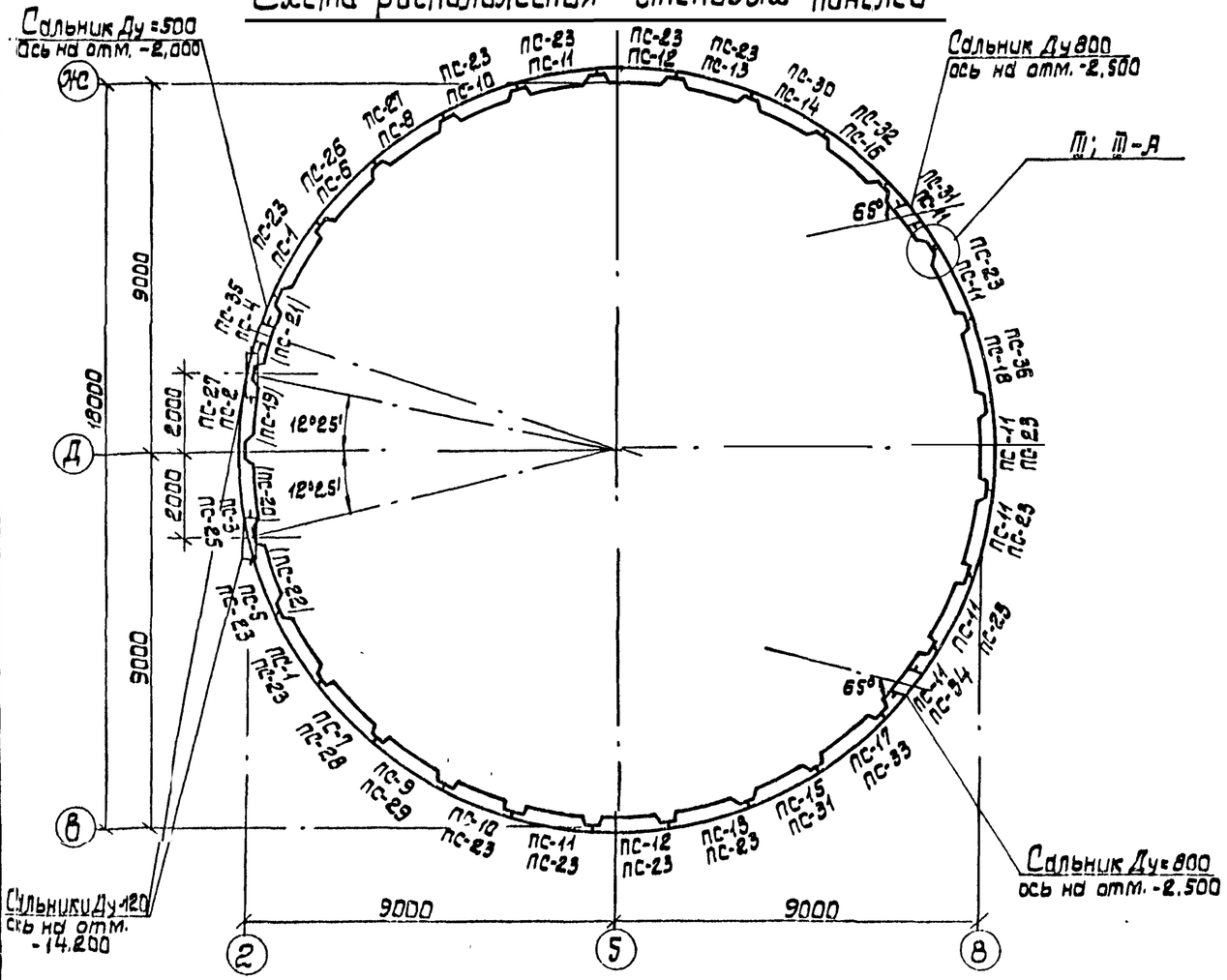

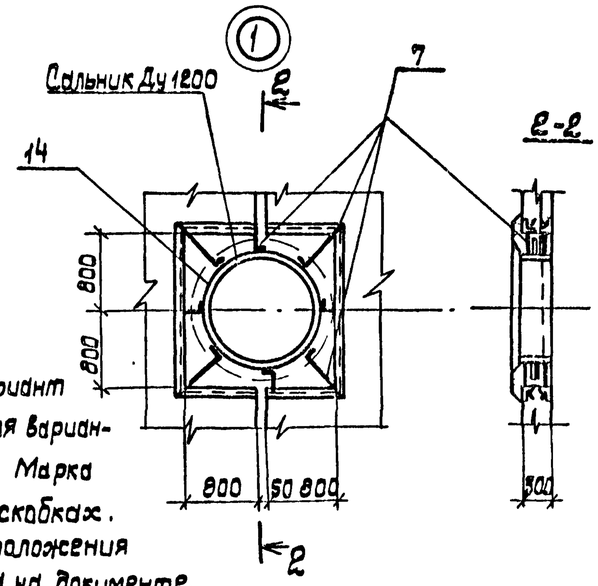

1. Маркировка панелей дана на вариант с сифонным подводом воды, для варианта с сифонным подводом воды. Марка заменяемых панелей дана в скобках.
2. Спецификация к схеме расположения стеновых панелей приведена на документе.
3. После монтажа сальников и приварки стержней, отверстия в панелях забетонировать бетоном марки М300 на мелком заполнителе. Сварку производить электродами Э-42 ГОСТ 9467-75, толщину сварных швов принять - 6 мм.

8459/4

Привязан:	Гл.ин.пр.	Каган		ТП 901-1-32.83 - КЖС			
	Н.контр.	Козлович					
	Нач.отд.	Серик		Речные водозаборные сооружения совмещенного типа производительностью 10 ÷ 30 м/с.	Стадия	Лист	Листов
	Гл.спец.	Козлович			Р	2и	
	Рук.гр.	Сивельев		Схема расположения стеновых панелей подземной части.	Госстрой СССР Укрводоканалпроект Киев		
Инв.№	Ст.инж.	Филькина					

Инв.№ подл. | Подпись и дата | Взам.инв.№

Марка	Обозначение	Наименование	Кол.	Масса ед. кг	Примеч.
	Вариант с клиновидным стыком панелей				
	а) самотечный подвод воды				
пс-1	02.00.00	2пс 114.4-1к	2		
пс-2	06.00.00	2пс 114.4-1к-01	1		
пс-3	-01	2пс 114.4-1к-02	1		
пс-4	-02	2пс 114.4-1к-03	1		
пс-5	-03	2пс 114.4-1к-04	1		
пс-6	-04	2пс 114.4-1к-05	1		
пс-7	-05	2пс 114.4-1к-06	1	20830	
пс-8	-06	2пс 114.4-1к-07	1		
пс-9	-07	2пс 114.4-1к-08	1		
пс-10	-08	2пс 114.4-1к-09	2		
пс-11	-09	2пс 114.4-1к-10	8		
пс-12	-10	2пс 14.4-1к-11	2		
пс-13	-11	2пс 114.4-1к-12	2		
пс-14	-12	2пс 114.4-1к-13	1		
пс-15	-13	2пс 114.4-1к-14	1		
пс-16	-14	2пс 114.4-1к-15	1		
пс-17	-15	2пс 114.4-1к-16	1		
пс-18	-16	2пс 114.4-1к-17	1		
пс-23	03.00.00	1пс 36-1к	15		
пс-24	07.00.00	1пс 36-1к-01	1		
пс-25	-01	1пс 36-1к-02	1		
пс-26	-02	1пс 36-1к-03	1		
пс-27	-03	1пс 36-1к-04	1		
пс-28	-04	1пс 36-1к-05	1		
пс-29	-05	1пс 36-1к-06	1	4480	
пс-30	-06	1пс 36-1к-07	1		
пс-31	-07	1пс 36-1к-08	1		
пс-32	-08	1пс 36-1к-09	1		
пс-33	-09	1пс 36-1к-10	1		
пс-34	-10	1пс 36-1к-11	2		
пс-35	-11	1пс 36-1к-12	1		
пс-36	-12	1пс 36-1к-13	1		

Масса	Обозначение	Наименование	Кол.	Масса ед. кг	Примечание
	б) сифонный подвод воды				
	см. выше кроме пс-2 ÷ пс-5				
пс-19	06.00.00-17	2пс 114.4-1к-18	1	20830	
пс-20	-18	2пс 114.4-1к-19	1		
пс-21	-19	2пс 114.4-1к-20	1		
пс-22	-20	2пс 114.4-1к-21	1		
	Вариант со шпоночным стыком панелей				
	а) самотечный подвод воды				
пс-1	02.00.00-02	2пс 114.4-1ш	2		
пс-2	06.00.00-42	2пс 114.4-1ш-01	1		
пс-3	-43	2пс 114.4-1ш-02	1		
пс-4	-44	2пс 114.4-1ш-03	1		
пс-5	-45	2пс 114.4-1ш-04	1		
пс-6	-46	2пс 114.4-1ш-05	1		
пс-7	-47	2пс 114.4-1ш-06	1		
пс-8	-48	2пс 114.4-1ш-07	1		
пс-9	-49	2пс 114.4-1ш-08	1		
пс-10	-50	2пс 114.4-1ш-09	2	23700	
пс-11	-51	2пс 114.4-1ш-10	8		
пс-12	-52	2пс 114.4-1ш-11	2		
пс-13	-53	2пс 114.4-1ш-12	2		
пс-14	-54	2пс 114.4-1ш-13	1		
пс-15	-55	2пс 114.4-1ш-14	1		
пс-16	-56	2пс 114.4-1ш-15	1		
пс-17	-57	2пс 114.4-1ш-16	1		
пс-18	-58	2пс 114.4-1ш-17	1		
пс-23	03.00.00-02	1пс 36-1ш	15		
пс-24	07.00.00-13	1пс 36-1ш-01	1	4910	
пс-25	-14	1пс 36-1ш-02	1		

Марка	Обозначение	Наименование	Кол.	Масса ед. кг	Примечание
пс-26	07.00.00-15	1пс 36-1ш-03	1		
пс-27	-16	1пс 36-1ш-04	1		
пс-28	-17	1пс 36-1ш-05	1		
пс-29	-18	1пс 36-1ш-06	1		
пс-30	-19	1пс 36-1ш-07	1		
пс-31	-20	1пс 36-1ш-08	1	4910	
пс-32	-21	1пс 36-1ш-09	1		
пс-33	-22	1пс 36-1ш-10	1		
пс-34	-23	1пс 36-1ш-11	2		
пс-35	-24	1пс 36-1ш-12	1		
пс-36	-25	1пс 36-1ш-13	1		
	б) сифонный подвод воды				
	см. выше кроме пс-2 ÷ пс-5				
пс-19	06.00.00-59	2пс 114.4-1ш-18	1		
пс-20	-60	2пс 114.4-1ш-19	1	23700	
пс-21	-61	2пс 114.4-1ш-20	1		
пс-22	-62	2пс 114.4-1ш-21	1		

Типовой проект 901-1-32.83

Альбом III/2

Инв. № подл. | Подпись и дата | Взамен инв. №

8459/4

ТП 901-1-32.83 КЖ

Привязан

Инв. №

Гл. инж. пр.	Каган	
Н. контр.	Козловичер	
Нач. отд.	Серик	
Гл. спец.	Козловичер	
Рук. гр.	Савельева	
Ст. инж.	Фулькина	

Копировал:

Речные водозаборные сооружения совмещенного типа, производительностью 1,0÷3,0 м³/с

Спецификация к схеме расположения стеновых панелей.

Стадия	Лист	Листов
Р	3	

Госстрой СССР Укрводоканалпроект Киев

Формат

Типовой проект 901-1-32.83 Альбом III

Узел	Обозначение	Тип стыка	Примечание
III, III-А	01	клиновидный	
	-01	шпоночный	

III

(Клиновидный стык)

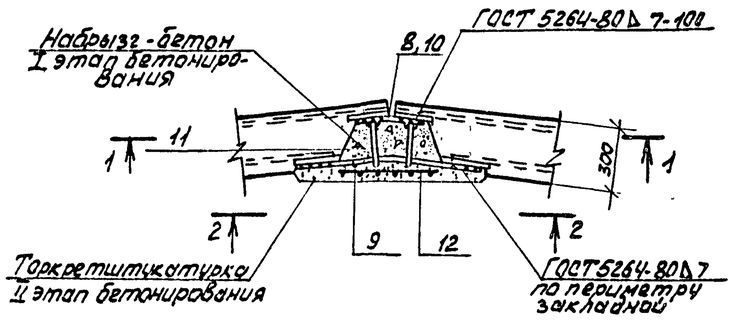

III

(Шпоночный стык)

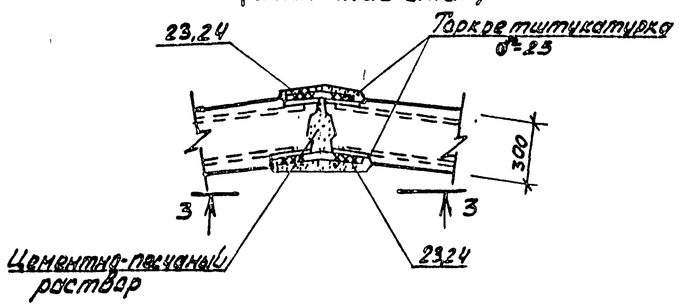

III-А

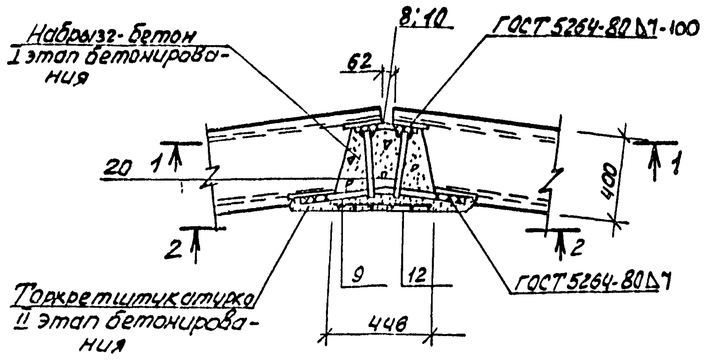

III-А

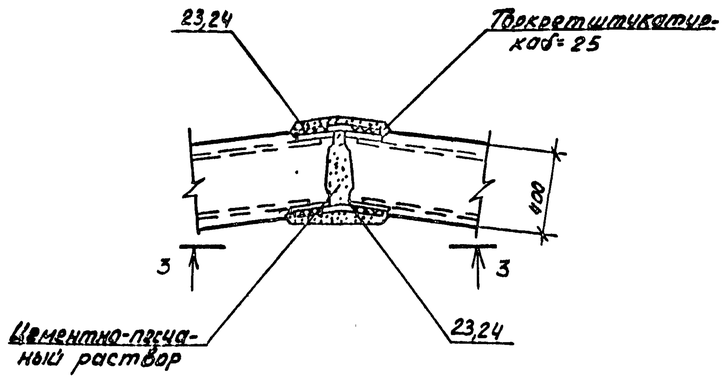

1-1

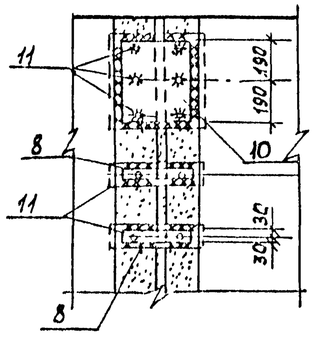

2-2

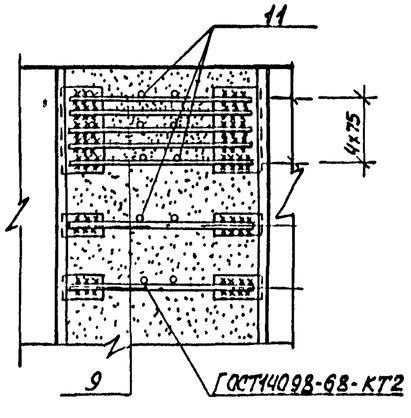

3-3

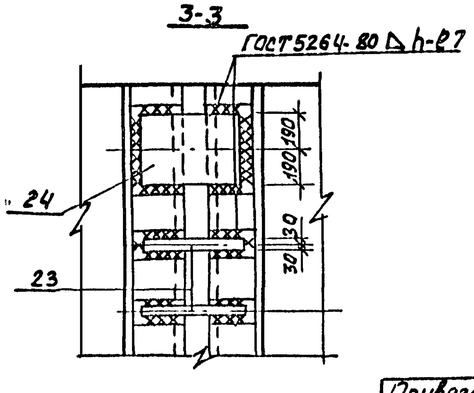

Марка поз.	Обозначение	Наименование	Кол.	Масса ед. кг	Примечание
		01			
		Изделие закладное			
1	1.400-15, В.1 120-04	МН105-5	51	1.30	
2	1.400-15, В.1 130-11	МН118-6	4	3.90	
		Изделие соединительное			
8	00.22.00	МС2	1363	2 03	
9	3.902.1-10.1 00.27.00-05	МС47	1740	2.47	
10	00.22.00-01	МС3	29	12.88	
11	3.902.1-10.1 00.28.00-02	МС52	841	0.14	
12	ГОСТ 2715-75	Сетка $\frac{0.5}{2.0 \div 5.0}$ В=400; L=17500	29	2.75	
13	3.902.1-10.1 00.28.00	МС50	203	2.20	
14	3.901-5	Сальник dy=1200; L=300	2	130.0	
15	3.902.1-10.1 00.26.00-30	МС31	116	10.04	
16	3.902.1-10.1 00.26.00-38	МС39	29	4.11	
17	3.902.1-10.1 00.29.00-07	МС61	58	1.58	
18	3.902.1-10.1 00.32.00-05	МС69	58	12.37	
19	3.902.1-10.1 00.32.00-13	МС77	58	12.11	
20	00.23.00	МС6	2320	0 2	
21	00.21.00	МС7	174	1.57	
22	00.23.00-01	МС8	174	1.70	
		01-01			
		Изделия соединительные			
23	00.22.00-02	МС4	2736	2.15	
24	00.22.00-03	МС5	58	12.7	
		Остальное - поз. 1.2, 13 ÷ 22 см. выше			

8459/4

ТП 901-1-32.83 КЖ

Гл.инж.пр.	Каган		
Н.конт.	Козловичер		
Нач.отд.	Серик		
Гл.спец.	Козловичер		
Рук.гр.	Савельева		
Ст.инж.	Ямпольская		
Ст.техн.	Березовая		

Привязан

Инв.N

Копировал

Речные водозаборные сооружения, совмещенного типа производительностью 1,0÷3,0 м³/с

Клиновидный и шпоночный стык панелей.

Стадия	Лист	Листов
Р	4	

Госстрой СССР Укрводоканалпроект Киев

Формат

Инв. N подл. | Подпись и дата | Взам. инв. N

Типовой проект 901-1-32.83 Альбом III/2

Деталь сопряжения стеновых панелей с днищем

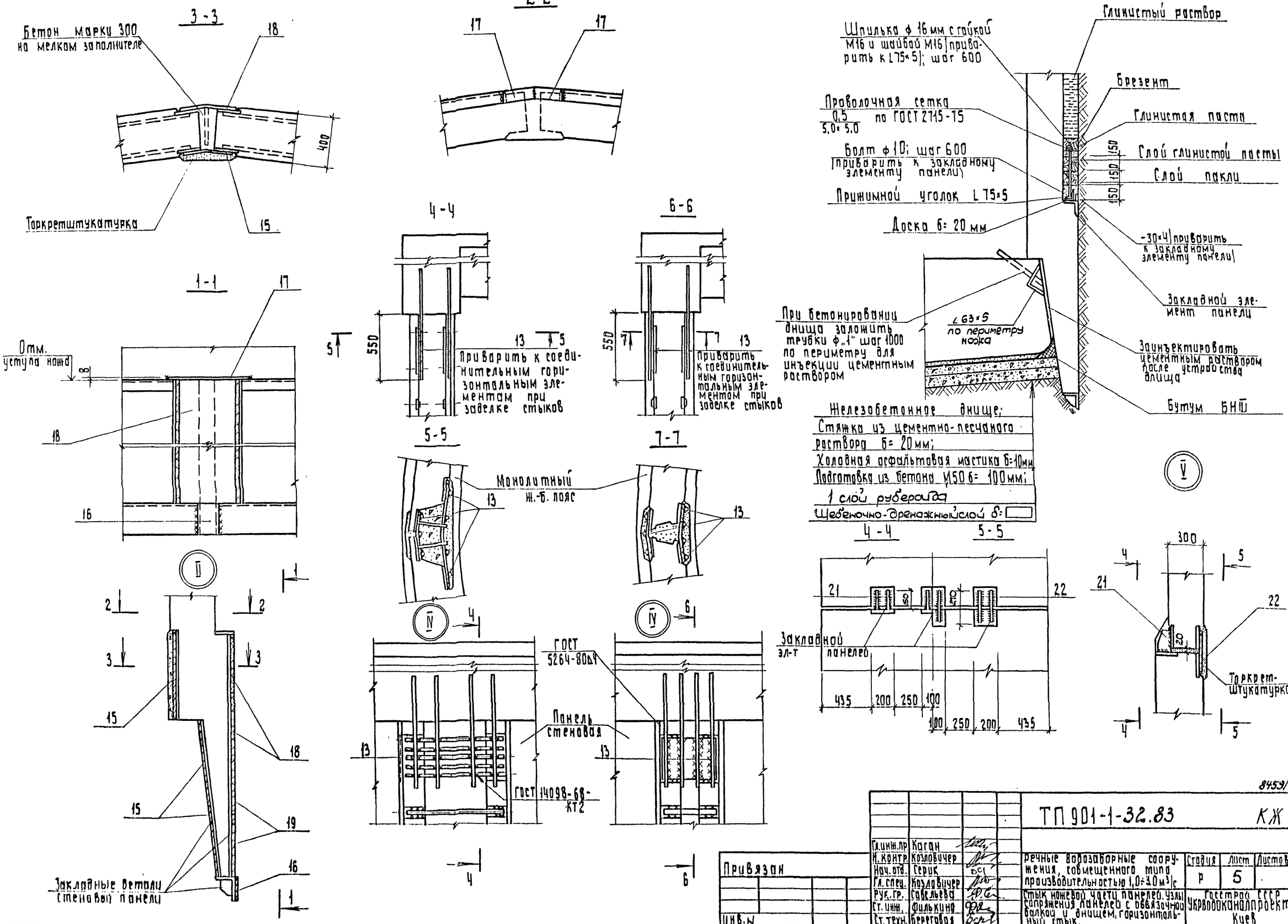

Гл.инж.пр.	Каган		
Н. контр.	Козловичер		
Нач. отд.	Герик		
Гл. спец.	Козловичер		
Рук. гр.	Савельева		
Ст. инж.	Филькина		
Ст. техн.	Береговая		

Привязан

Инв. N

ТП 901-1-32.83 КЖ

Речные водозаборные сооружения, совмещенного типа производительностью 1,0÷10 м³/с

Стадия	Лист	Листов
Р	5	

Стык ножевой части панелей. Узлы сопряжения панелей с обвязочной балкой и днищем, горизонтальный стык.

Госстрой СССР Укрводоканалпроект Киев

8453/4

Инв. N подл. | Подпись и дата | Взам. инв. N

Копировал:

Формат

Типовой проект 901-1-32.83 Альбом III/2

Схема армирования днища

Верхние сетки

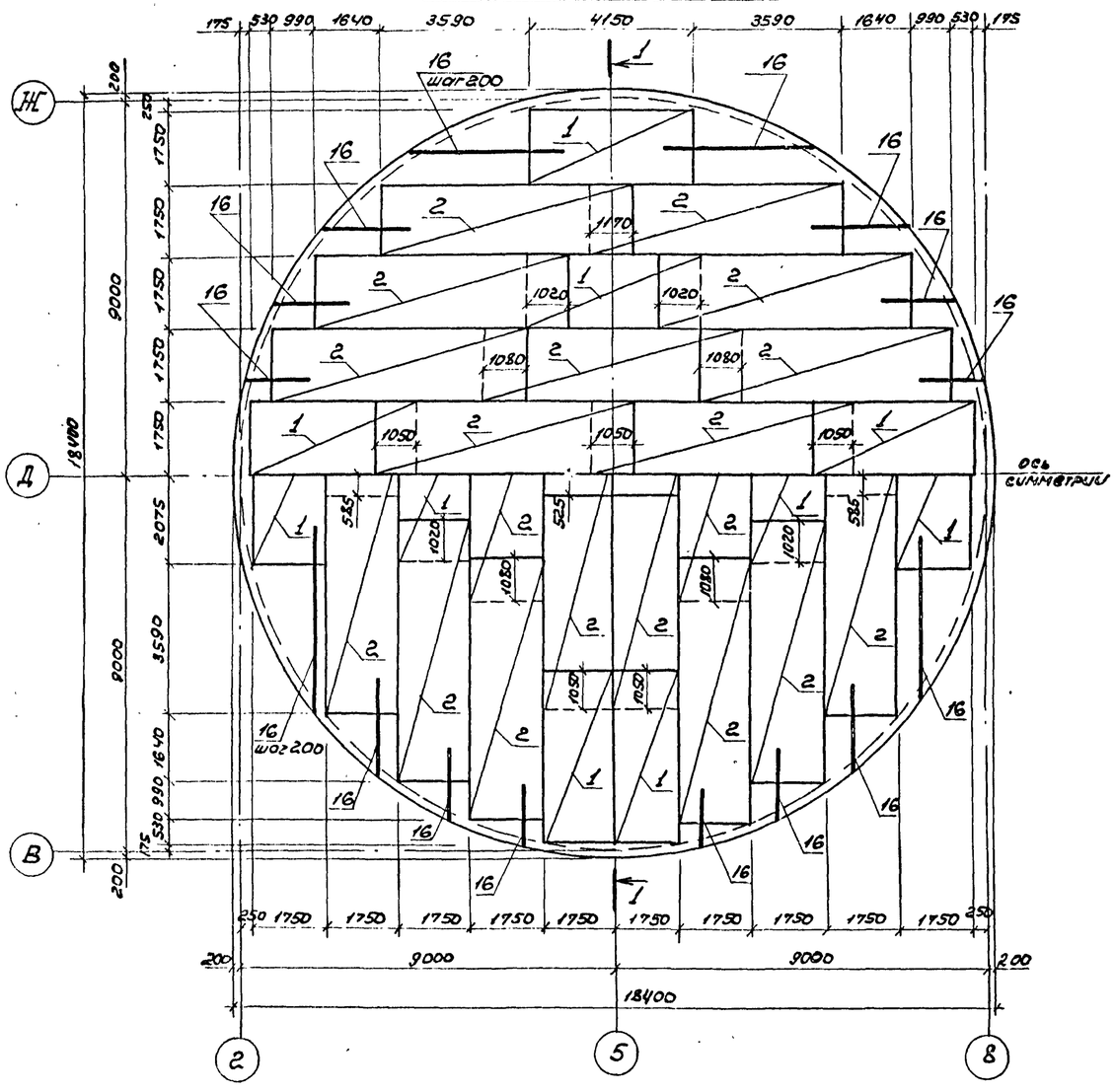

Нижние сетки

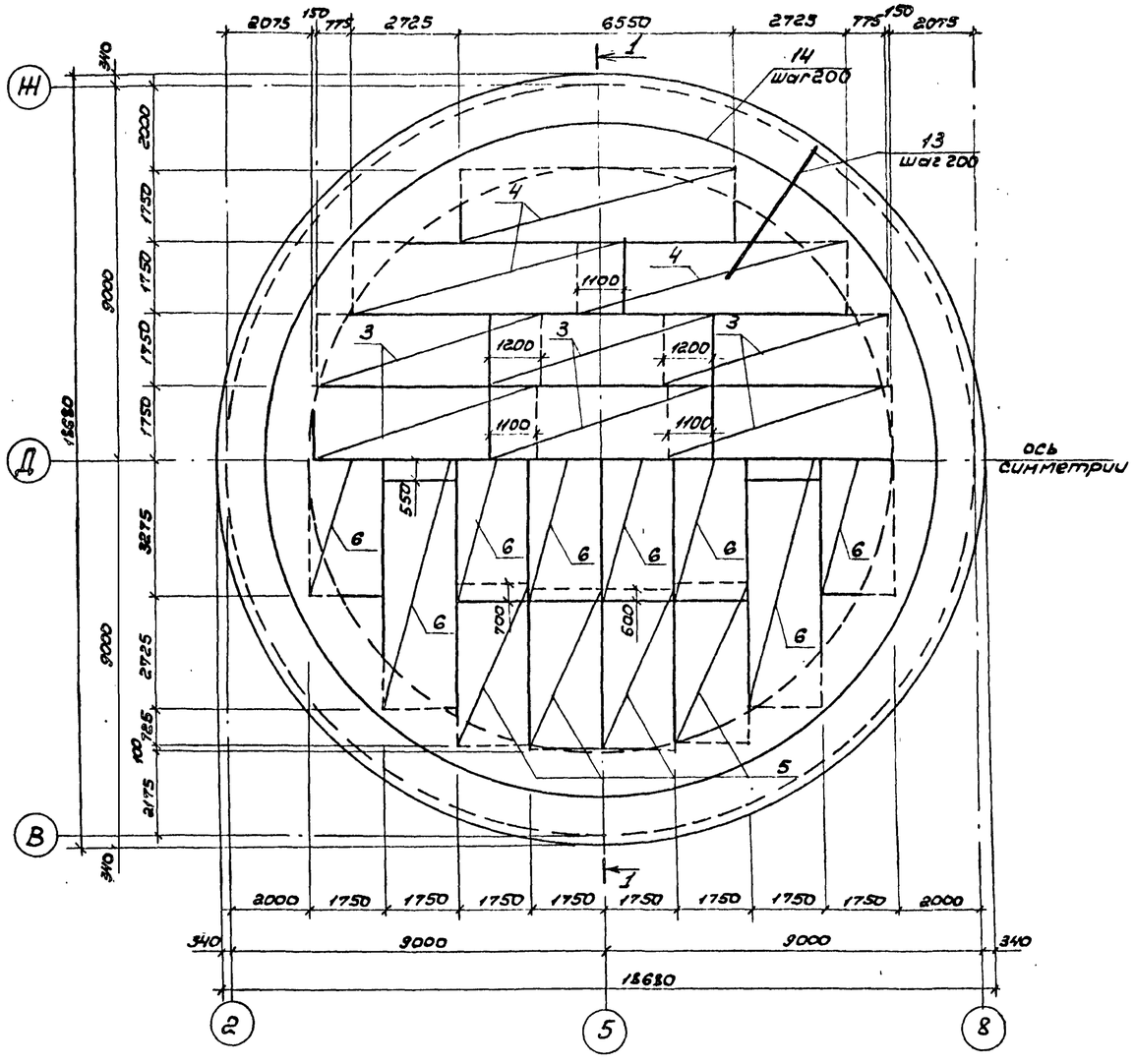

1-1

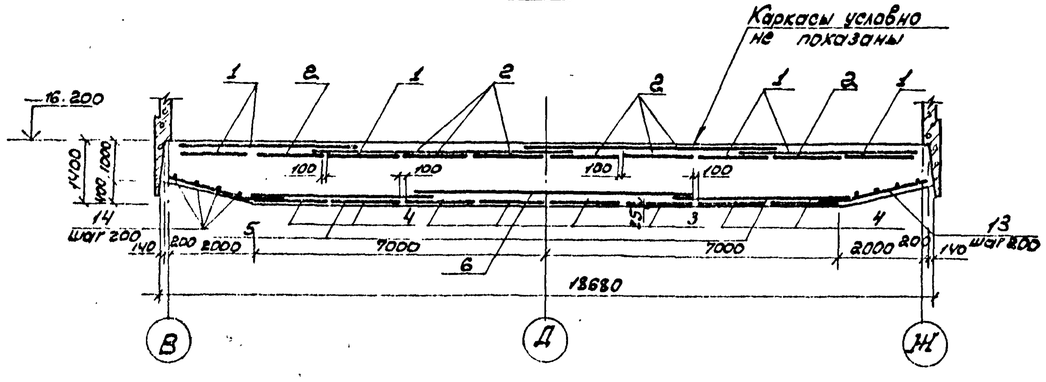

					ТП 901-1-32.83 КЖ			
Привязан			Гл. инж. пр	Каган	Речные водозаборные сооружения совмещенного типа производительностью 1.0÷3.0 м³/с	Стадия	Лист	Листов
			Н. контр.	Козловичер		Р	6	
			Нач. отд.	Серик				
			Гл. спец.	Козловичер				
			Рук. гр.	Савельева	Схема армирования днища	Госстрой СССР Укрводоканалпроект Киев		
			Ст. инж.	Ушпольская				
Инв. №			Инженер	Белоборода				

Копировал:

Формат 22

8459/4

Инв. № подл. | Подпись и дата | Взам. инв. №

Альбом III/2

Типовой проект 901-1-32.83

Схема расположения каркасов днища, выпусков и приямков

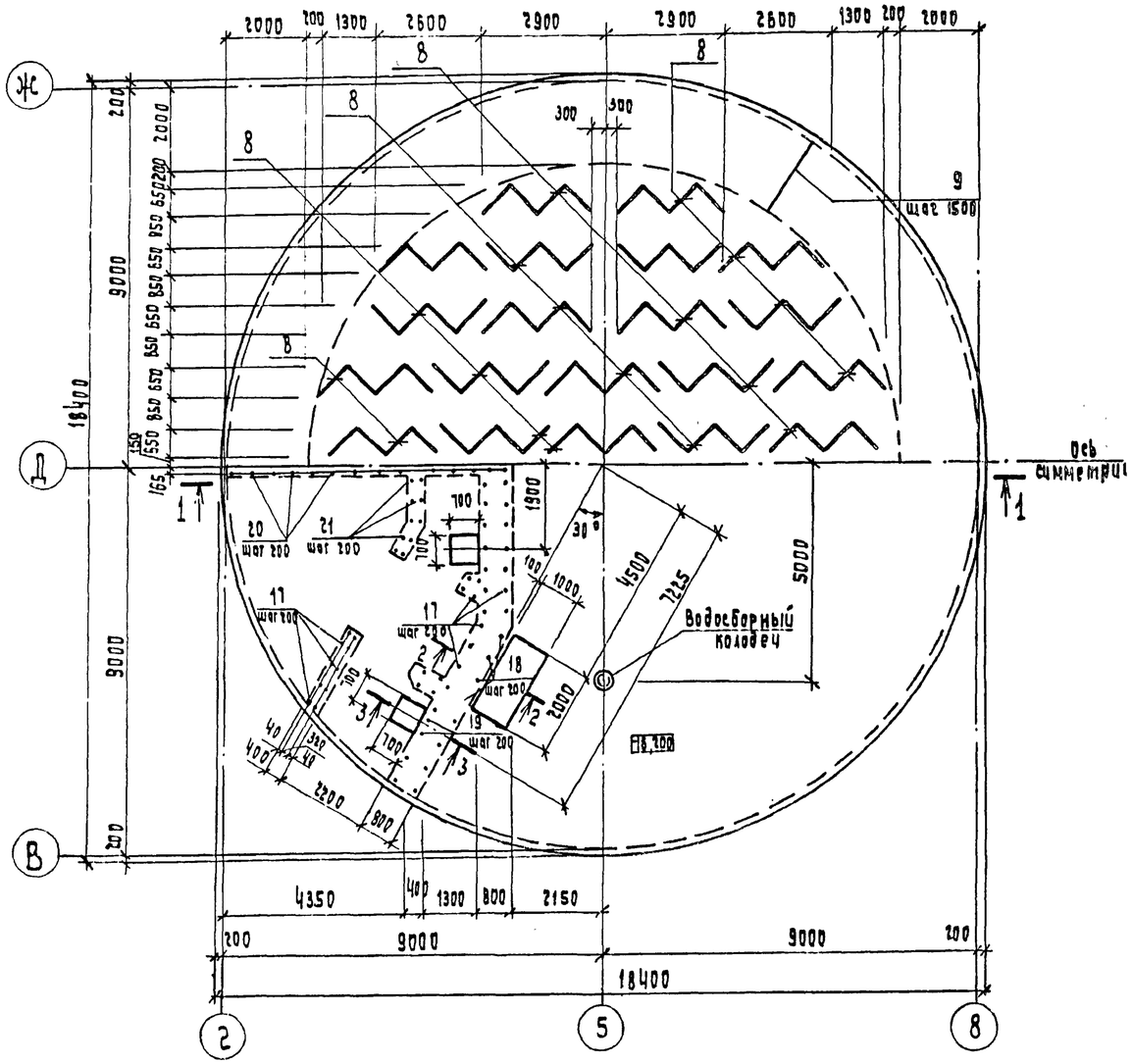

1-1

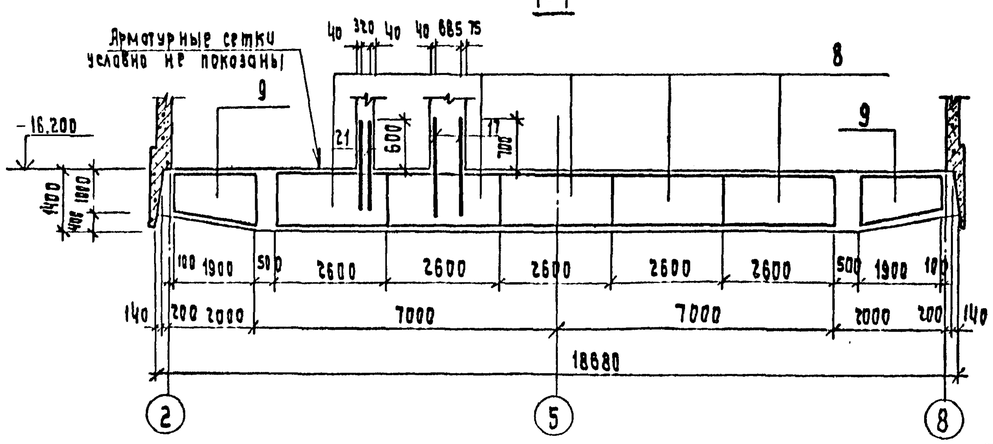

Спецификация элементов монолитной конструкции

Формат	Зона	Поз.	Обозначение	Наименование	Кол.	Примеч.
				Сборочные единицы		Масса единицы, кг
				Сетка арматурная		
		1	ГОСТ 23279-78	$C\ \frac{28AIII-200}{8AI-600}\ 1650\times4150\ \frac{275}{275}$	18	185
		2	"	$C\ \frac{28AIII-200}{8AI-600}\ 1650\times6250\ \frac{125}{125}$	36	280
		3	"	$C\ \frac{32AIII-200}{8AI-600}\ 1650\times5350\ \frac{275}{275}$	12	312
		4	"	$C\ \frac{32AIII-200}{8AI-600}\ 1650\times6550\ \frac{275}{275}$	6	380
		5	"	$C\ \frac{20AI-200}{6AI-600}\ 1650\times4150\ \frac{125}{125}$	8	96
		6	"	$C\ \frac{20AI-200}{8AI-600}\ 1650\times6550\ \frac{275}{275}$	10	150
		7	"	$\frac{1}{2}\ C\ \frac{28AIII-200}{8AI-600}\ 1650\times6250\ \frac{125}{125}$	12	93
		8		Каркас плоский Кр-1	40	13
		9		Каркас плоский Кр-2	38	6
				Изделие закладное		
		10	Серия 1.400-15, в. 0	МН 111-2	12	1,5
		11	"	МН 537 п.м.	12,4	12,2
		12	ГОСТ 10704-76	Труба 325×9, ℓ=500	8	35,1
		22	Типовой проект АК-1247, лист 30÷32	Рым на усилие 10 т с крюком	7	93,0
				Деталч		
		П.13: П.21		Отдельные стержни		
				Материал:		
				Бетон М 200 В-6		354 м3

1. Арматуру, попадающую в приямки и водосборные колодцы, резать по месту.

2. Конструкцию колодца см. документ.
3. Разрезы 2-2 и 3-3 см. документ.
4. Фундамент под шахту лифта бетонировать совместно с днищем согласно документа.

8459/4

ТП 901-1-32.83 КЖ

Гл.инж.пр.	Каган		
Н.контр.	Козловичер		
Нач.отд.	Серик		
Гл.спец.	Козловичер		
Рук.гр.	Савельева		
Ст.инж.	Аполльская		
Инженер	Белоброводая		

Привязан

Инв №

Речные водозаборные сооружения совмещенного типа производительностью 1,0÷3,0 м³/с

Стадия	Лист	Листов
Р	7	

Схема расположения каркасов днища, выпусков и приямков

Госстрой СССР Укрводоканалпроект Киев

Копировал:

Формат

Инв. № подл. | Подпись и дата | Взамен инв. №

Типовой проект 901-1-32.83 Альбом III/2

Схема расположения закладных изделий

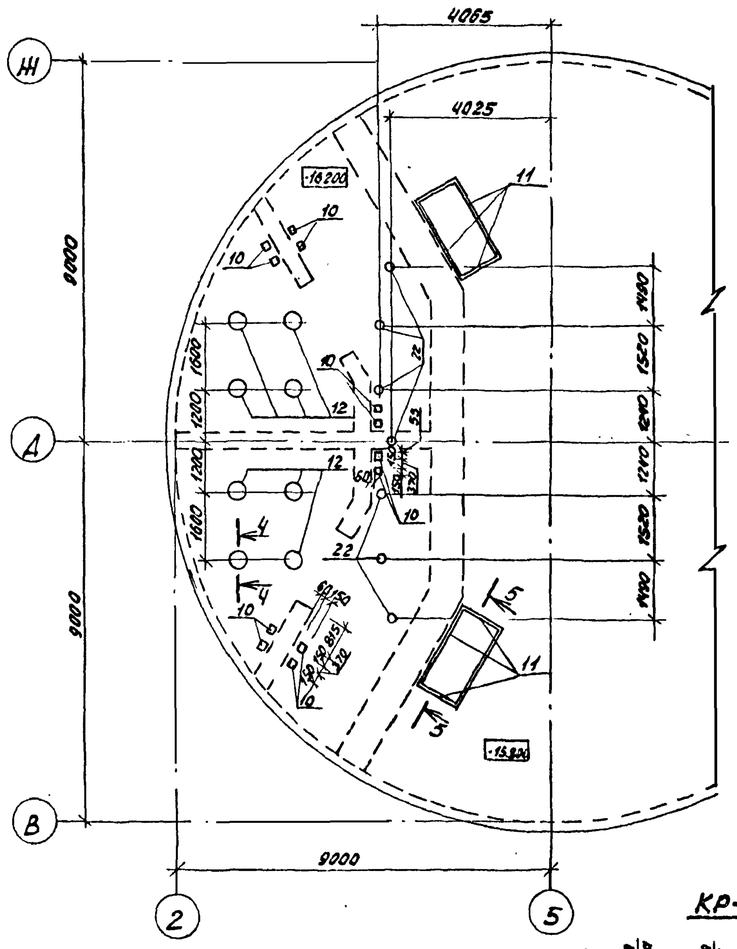

2-2

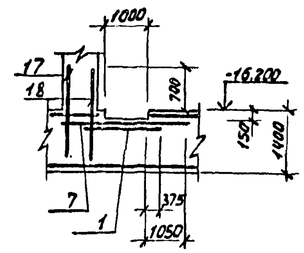

3-3

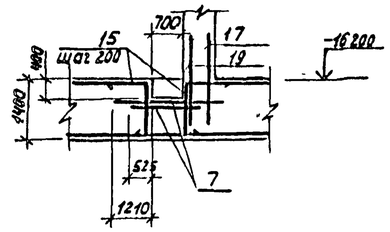

4-4

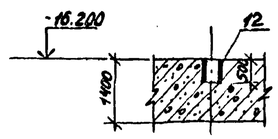

5-5

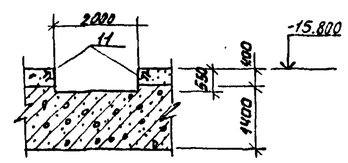

Ведомость стержней на один элемент

Марка	Поз.	Эскиз или сечение	ф мм	Длина	Кол.
Отдельные стержни	13	1800 9200 400	20АIII	4000	283
	14	200 R=7000÷9000	20АIII	ср. 50940	11
	15	3000 1300 100	28АIII	2400	60
	16	1600 ÷ 4600	28АIII	ср. 3100	288
	17	——	20АIII	1400	184
	18	——	20АIII	1600	22
	19	——	20АIII	1800	16
	20	——	25АIII	1800	62
	21	——	16АIII	1200	48
КР-1	23	——	8АI	3680	2
	24	——	8АI	1330	20
КР-2	25	——	8АI	1900	1
	26	——	8АI	1940	1
	27	940 ÷ 1340	8АI	ср. 1140	10

Расчетные схемы днища

Строительный случай Эксплуатационный случай

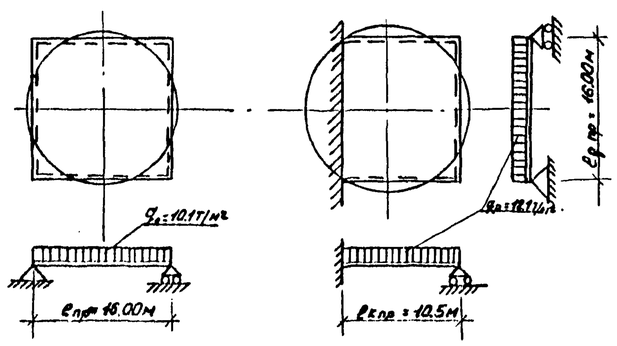

КР-1

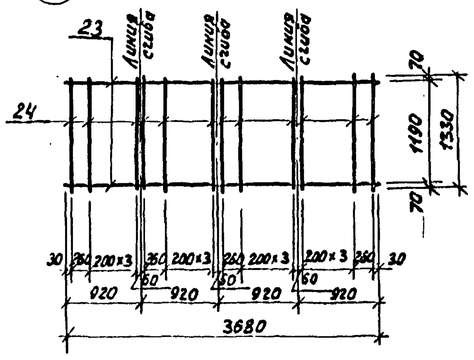

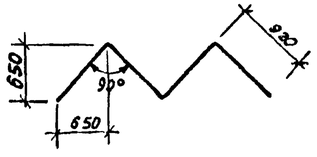

КР-2

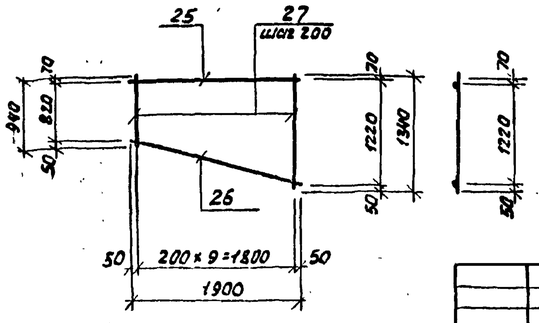

1. Спецификацию см. документ.
2. Трубу поз.12 приварить к арматуре днища

8459/4

Гл.инж.пр	Каган		ТП 901-1-32.83			КЖ
Н.контр.	Козловичер		Речные водозаборные сооружения, совмещенного типа производительностью 1.0÷3.0м³/с	Стадия	Лист	Листов
Нач.отд.	Серик			Р	8	
Гл.спец	Козловичер		Схема расположения закладных изделий днища	Госстрой СССР Укрводоканалпроект Киев		
Рук.гр.	Савельева					
Ст.инж.	Ямпольская					
Инженер	Белобалова					

Привязан

Инв. №

Инв. N подл. | Подпись и дата | Взам. инв. N

Копировал: Формат

Типовой проект 901-1-32.83

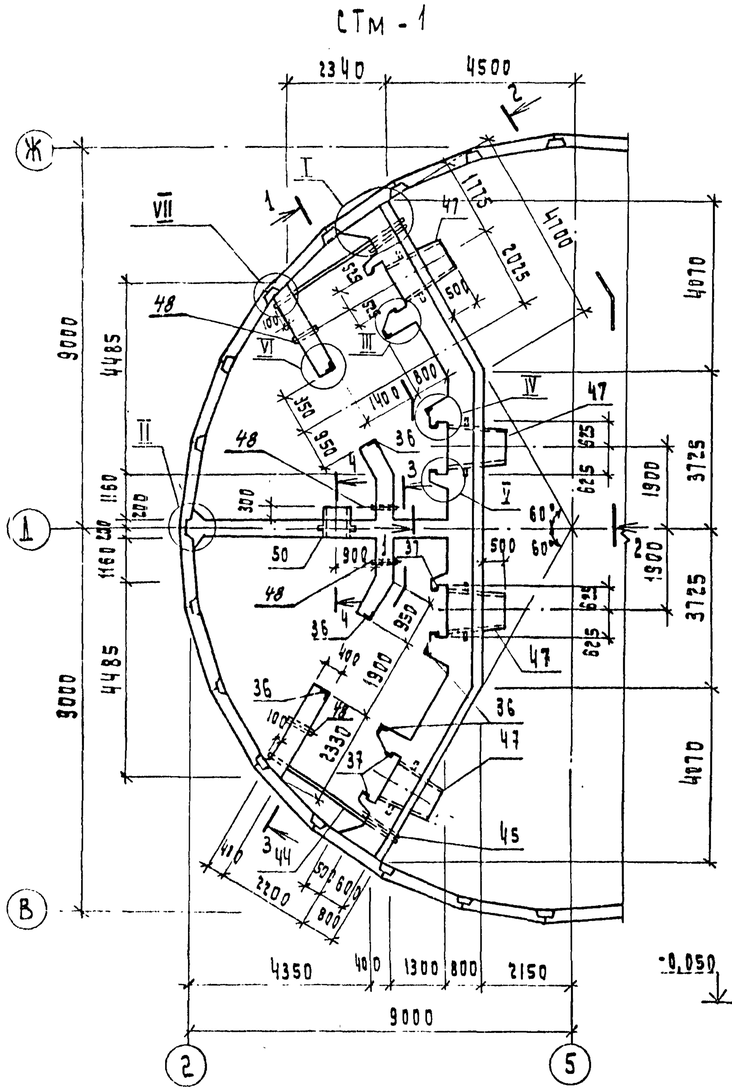

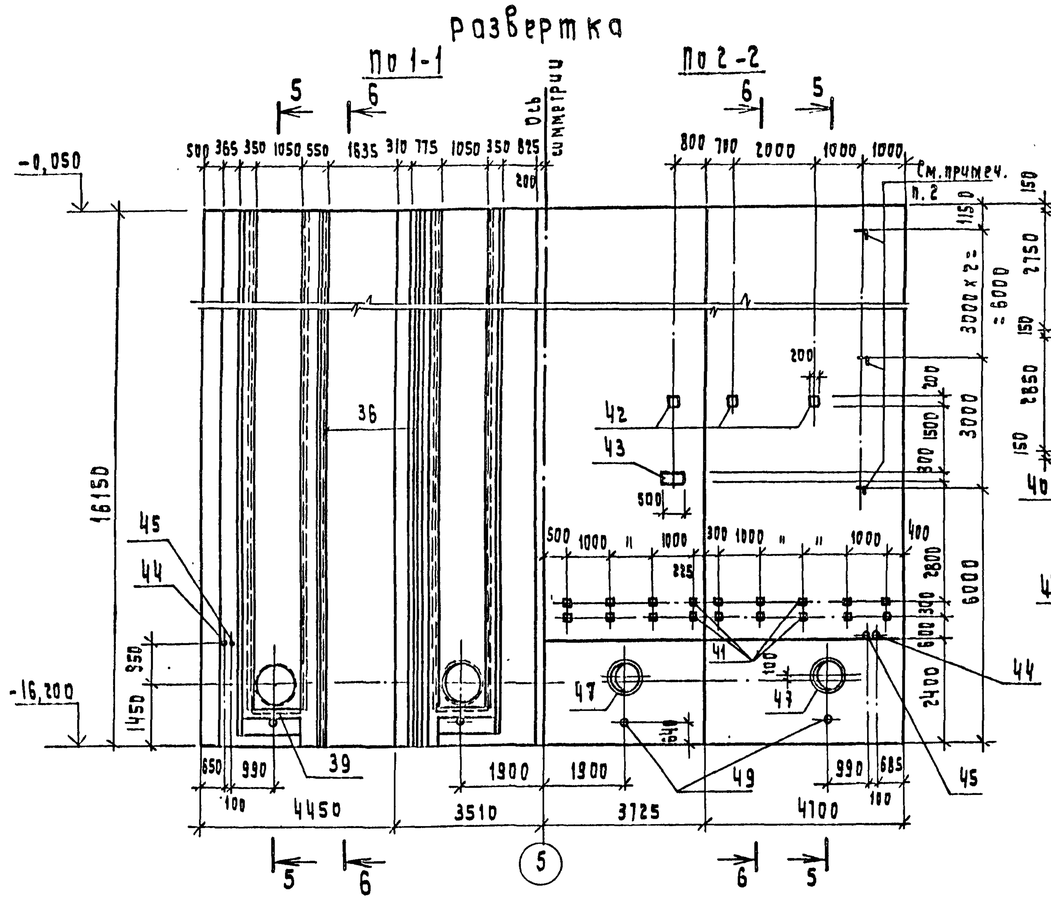

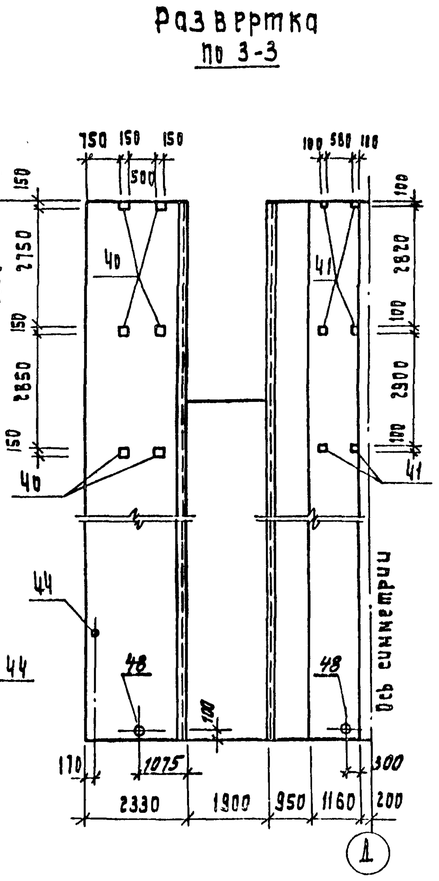

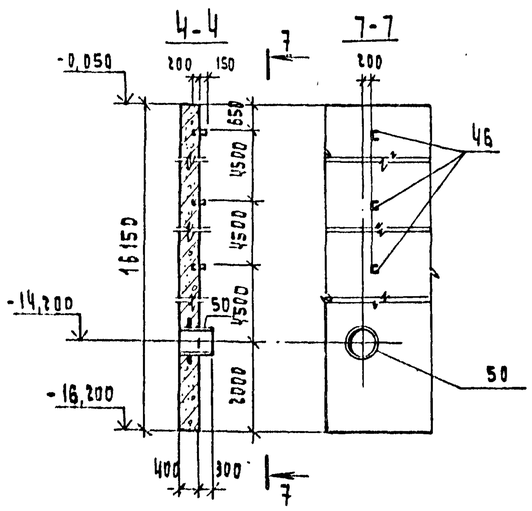

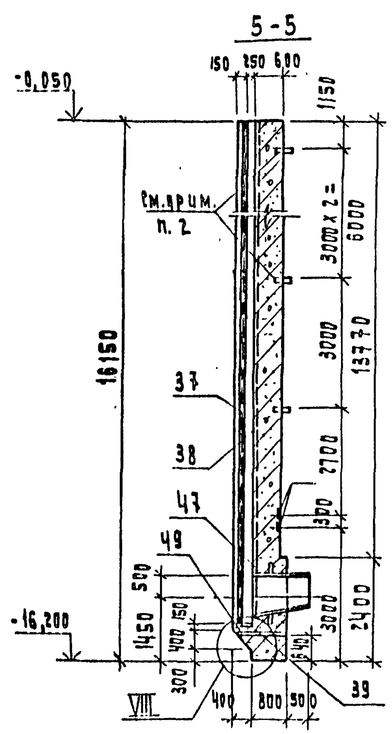

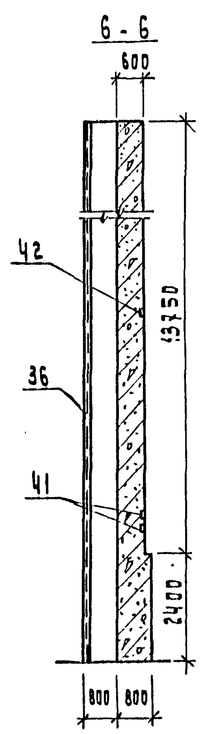

1. Узлы I ÷ VIII см. документ.
2. В монолитную стену СТм-1 до бетонирования заложить кронштейны 1КВВ (по серии 5.904-1).
3. В монолитную стену СТм-1 до бетонирования заложить балки металлических площадок согласно документов.

3453/4

Привязан				ТП 901-1-32.83			КЖ
	Гл. инж. пр.	Коган		Речные водозаборные сооружения совмещенного типа, производительностью 1,0÷3,0 м³/с	Стадия	Лист	Листов
	Н. контр.	Козловичер			Р	9	
	Нач. отд.	Серик		Стенка СТм-1. Общий вид.	Госстрой СССР Укрводоканалпроект Киев		
	Гл. спец.	Козловичер					
	Рук. гр.	Савельева					
Инв. N	Ст. инж.	Ямпольская					

Копировал: Межеричкая

Формат 22

Альбом III/2

Типовой проект 901-1-32.83

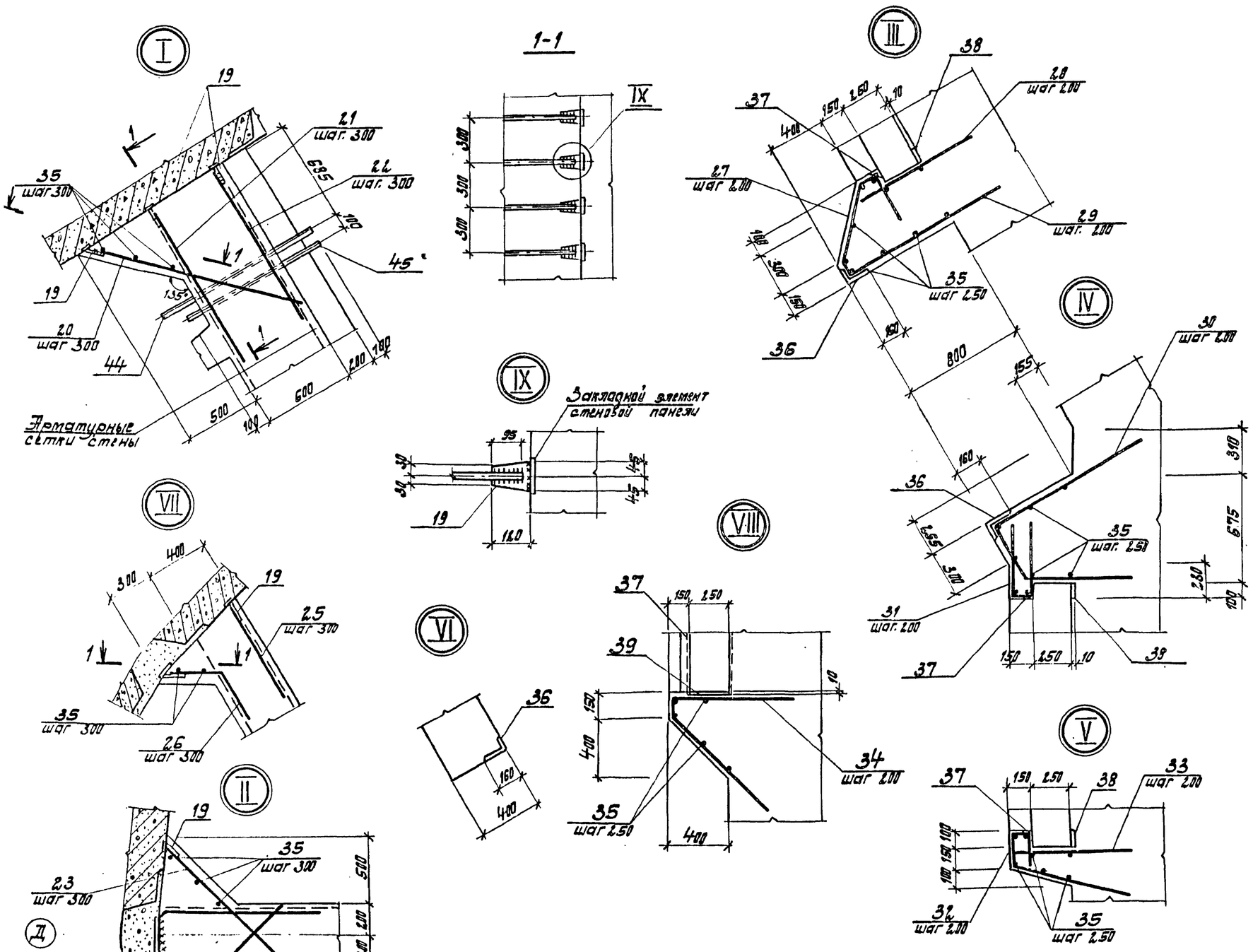

Ведомость стержней на один элемент

Марка эл-та	Поз.	Эскиз или сечение	Ф мм	Длина мм	Кол.
Узлы I÷IX СТм-1	19	– 90×8	–	120	612
	20	1400	25 АIII	1400	102
	21	1200	20 АIII	1200	102
	22	1000	16 АIII	1000	102
	23	1300	16 АIII	1300	102
	24	250, 1600, 1600	32 АIII	3450	51
	25	1000	20 АIII	1000	102
	26	400, 120°, 700	20 АIII	1100	102
	27	100, 520, 100, 45, 500, 500	12 АIII	1720	164
	28	900	12 АIII	900	164
	29	1200	12 АIII	1200	164
	30	1200, 120, 440, 800	12 АIII	2400	164
	31	100, 500, 500	12 АIII	1100	164
	32	100, 200, 200	12 АIII	500	308
	33	100, 800, 900	12 АIII	1800	308
	34	100, 1000, 1100	16 АIII	2200	16
	35	распред.	Б АI	п.м.	1278

1. Местоположение узлов см. документ

8459/4

Привязан				ТП 901-1-32.83 КЖ			
				Гл.инж.пр. Хаган	Речные водозаборные сооружения, совмещенного типа, производительностью 1,0÷3,0 м³/с	Стадия	Лист	Листов
				Н.контр. Козлобичер		Р	10	
				Нач.отд. Серик	Стенка СТМ-1 Узлы	Госстрой СССР Укрводоканалпроект Киев		
				Гл.спец. Козлобичер				
				Рук.гр. Савельева				
Инв. №				Ст.инж. Ямпольский				

Подпись и дата

Инв. № подл.

Типовой проект 901-1-32.83 Альбом III/2

Схема армирования СТм-1 по 6-6

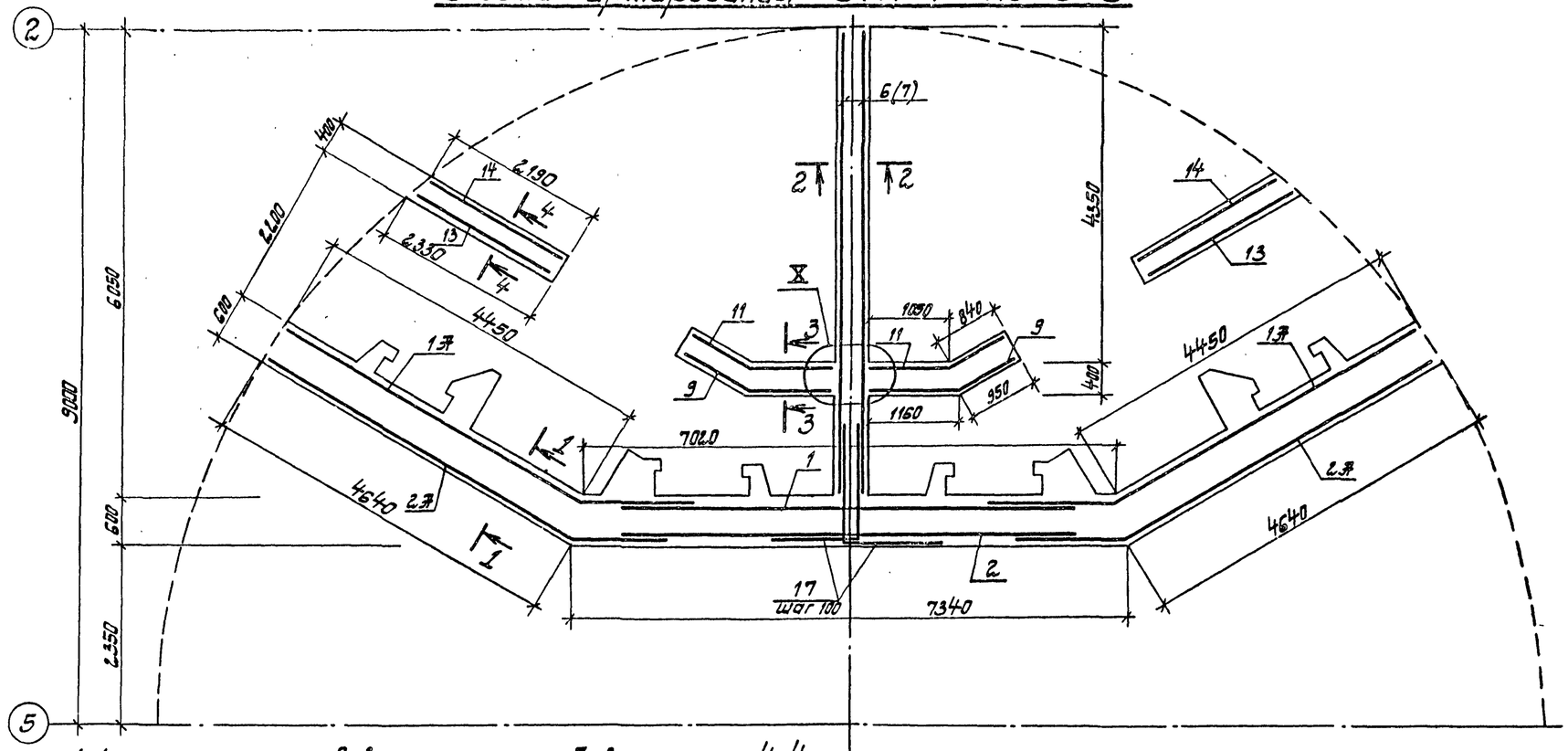

Ведомость стержней на один элемент

Марка	Поз.	Обозначение	ф мм	Длина	Кол.
	17	12.00 / 12.00	22 ВIII	2400	32.8
	18	1000 / 9000	16 ВIII	2000	32.8

1-1

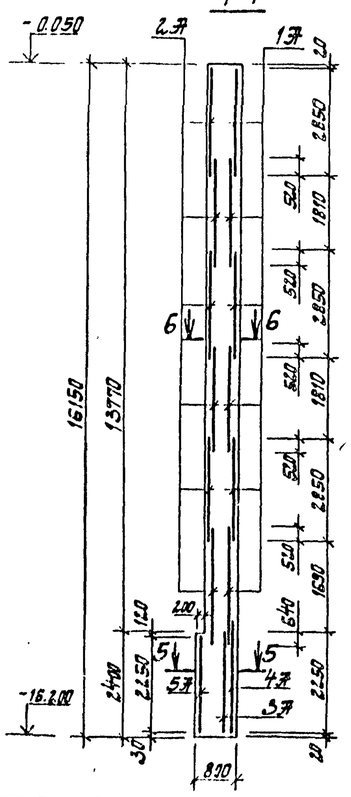

2-2

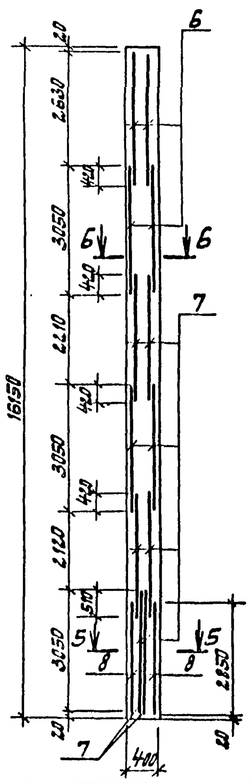

3-3

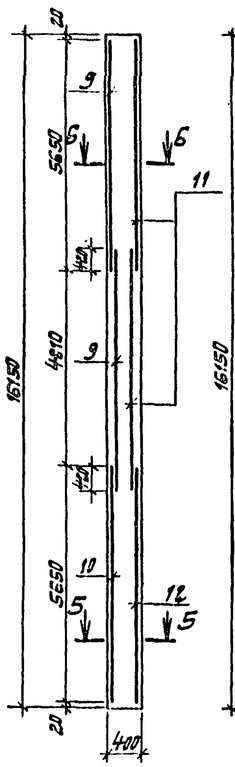

4-4

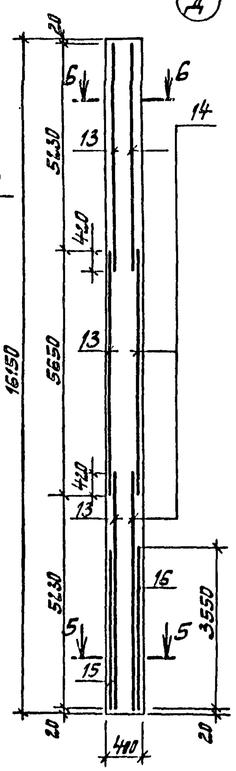

X

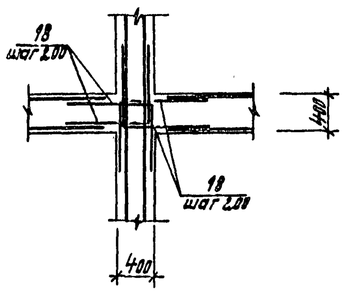

1. Защитный слой бетона - 30мм.

8459/4

Привязан	Гл.инж.пр.	Каган		ТП 901-1-32.83 КЖ		
	Н. контр.	Казловичер		Речные водозаборные сооружения, совмещенного типа, производительностью 1.0÷3.0 т/с	Стадия	Лист	Листов
	Нач. отд.	Серик			Р	11	
	Гл. спец.	Казловичер		Стенка СТм-1. Схема армирования (начало)	Госстрой СССР Укрводоканалпроект Киев		
	Рук. гр.	Гапеева					
	Ст. инж.	Ямпольская					
Инв. №	Инженер	Белоусова					

Инв. № подл. | Подпись и дата | Взам. инв. №

Альбом III/2

Типовой проект 901-1-32.83

Схема армирования СТМ-1 по 5-5

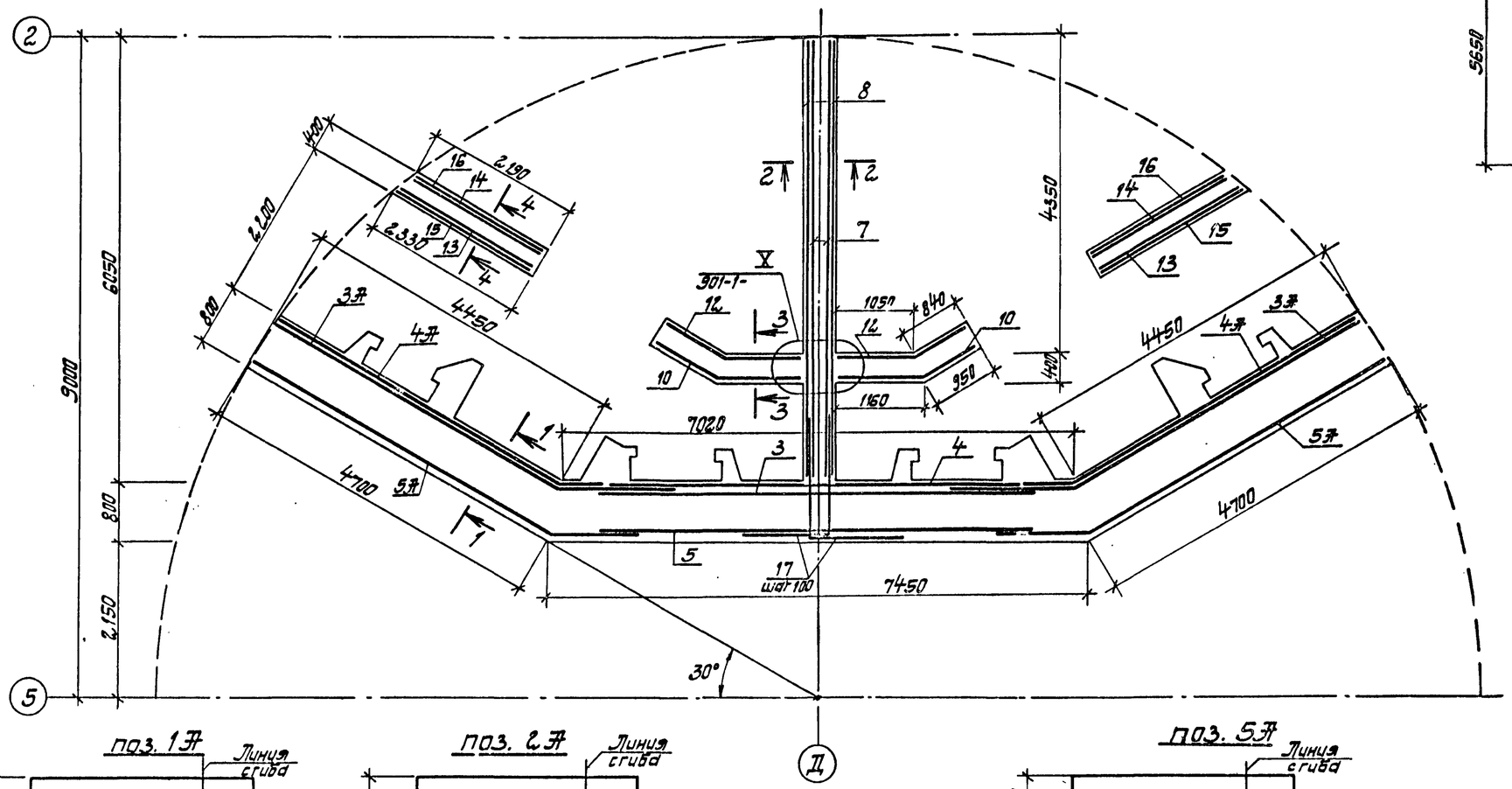

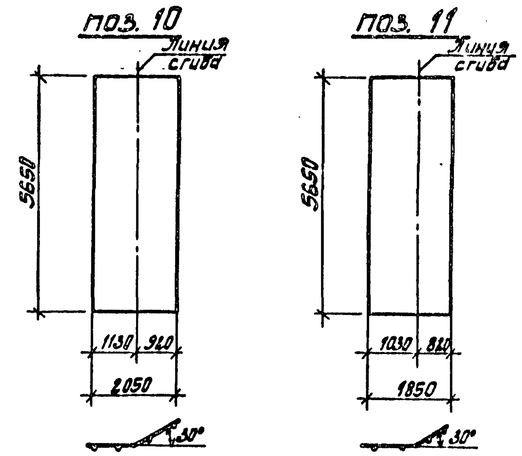

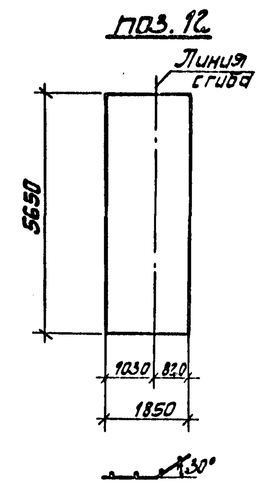

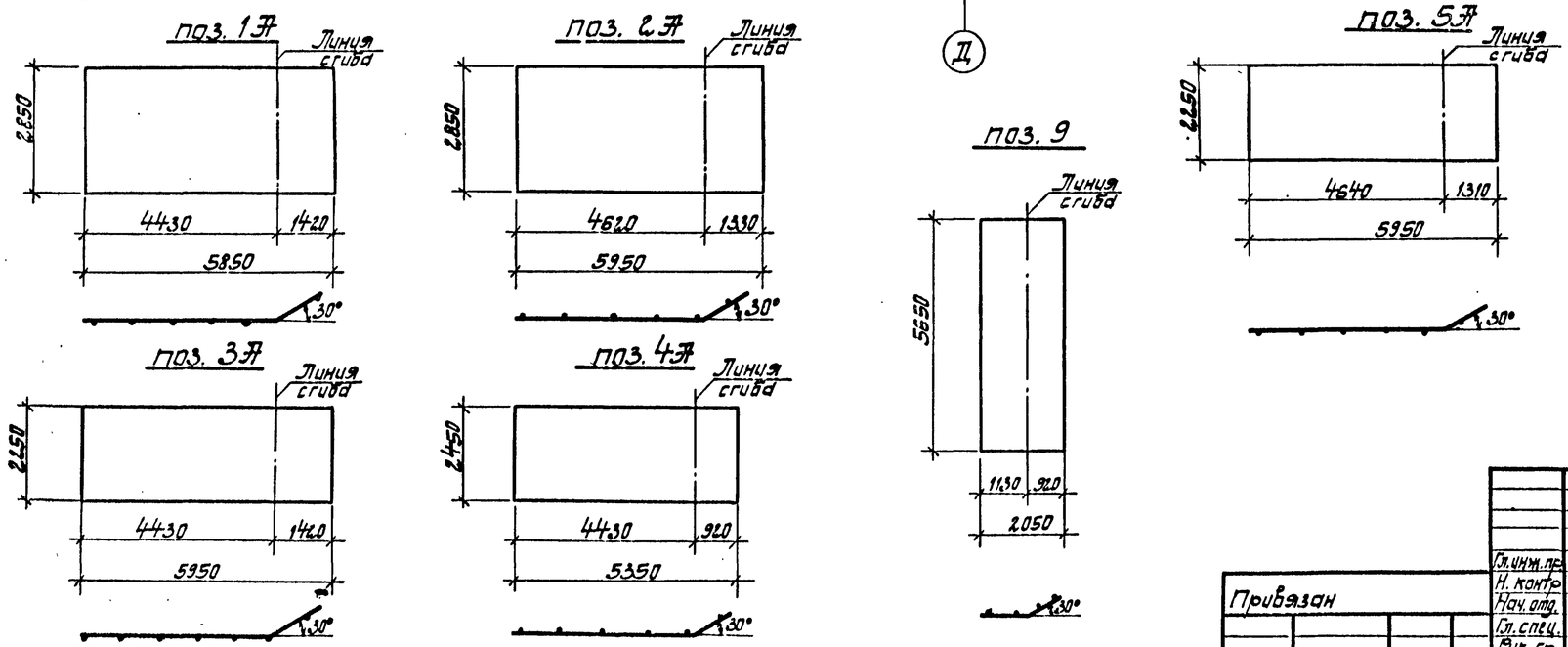

1. Защитный слой бетона - 30мм.

8459/4

Привязан				ТП 901-1-32.83 КЖ		
				Речные водозаборные сооружения, совмещенного типа производительностью 1.0÷30м³/с	Стадия	Лист	Листов
					Р	12	
Инв. №				Стенка СТМ-1 Схема армирования (окончания).	Госстрой СССР Укроводоканалпроект Киев		

Гл. инж. пр.	Нагай	
Н. контр.	Козловычер	
Нач. отд.	Серик	
Гл. спец.	Козловычер	
Рук. гр.	Савельева	
Ст. инж.	Ямпольская	
Инженер	Белтаровая	

Инв. № подл. | Подпись и дата | Взам. инв. №

Альбом III/2

Типовой проект 901-1-32.83

Спецификация элементов на монолитное изделие

Формат	Зона	Поз.	Обозначение	Наименование	Кол. шт.	Примечание: Масса единицы, кг
				Стена СТм-1		
				Сборочный чертеж		
				Сборочные единицы		
				Сетки арматурные		
		1	ГОСТ 23279-78	С $\frac{22\,AIII-2{,}00}{14\,AIII-2{,}00}$ 2850×5850 $\frac{2{,}5}{2{,}5}$	18	338
		2	—— " ——	С $\frac{18\,AIII-2{,}00}{14\,AIII-2{,}00}$ 2850×5950 $\frac{7{,}5}{7{,}5}$	18	217
		3	—— " ——	С $\frac{22\,AIII-2{,}00}{6\,AI-6{,}00}$ 2250×5950 $\frac{2{,}25}{2{,}25}$	3	218
		4	—— " ——	С $\frac{6\,AI-4{,}00}{20\,AIII-2{,}00}$ 2450×5350 $\frac{7{,}5}{7{,}5}$	3	165
		5	—— " ——	С $\frac{16\,AIII-2{,}00}{20\,AIII-2{,}00}$ 2250×5950 $\frac{7{,}5}{7{,}5}$	3	287
		6	—— " ——	С $\frac{20\,AIII-2{,}00}{14\,AIII-2{,}00}$ 3050×5950 $\frac{7{,}5}{7{,}5}$	4	316
		7	—— " ——	С $\frac{22\,AIII-1{,}00}{14\,AIII-2{,}00}$ 3050×5950 $\frac{7{,}5}{7{,}5}$	8	631
		8	—— " ——	С $\frac{8\,AI-4{,}00}{25\,AIII-2{,}00}$ 2850×5950 $\frac{7{,}5}{7{,}5}$	2	370
		9	—— " ——	С $\frac{14\,AIII-2{,}00}{16\,AIII-2{,}00}$ 2050×5650 $\frac{2{,}5}{2{,}5}$	4	149
		10	—— " ——	С $\frac{16\,AIII-2{,}00}{16\,AIII-2{,}00}$ 2050×5650 $\frac{2{,}5}{2{,}5}$	2	192
		11	—— " ——	С $\frac{12\,AIII-2{,}00}{16\,AIII-2{,}00}$ 1850×5650 $\frac{2{,}5}{2{,}5}$	4	135
		12	—— " ——	С $\frac{16\,AIII-2{,}00}{16\,AIII-2{,}00}$ 1850×5650 $\frac{2{,}5}{2{,}5}$	2	174
		13	—— " ——	С $\frac{14\,AIII-2{,}00}{20\,AIII-2{,}00}$ 2250×5650 $\frac{2{,}5}{2{,}5}$	6	221
		14	—— " ——	С $\frac{12\,AII-2{,}00}{20\,AIII-2{,}00}$ 2050×5650 $\frac{2{,}5}{2{,}5}$	6	207
		15	—— " ——	С $\frac{20\,AIII-2{,}00}{6\,AI-6{,}00}$ 2250×3550 $\frac{2{,}75}{2{,}75}$	2	108
		16	—— " ——	С $\frac{20\,AIII-2{,}00}{6\,AI-6{,}00}$ 2050×3550 $\frac{2{,}75}{2{,}75}$	2	99
				Детали		
		17,18 19÷35		Стержни одиночные	—	—
				—— " ——		
				Изделия закладные		
		36	Серия 1.400-15. в. 0.1	МН 522 ℓ = 16150	8	342
		37	—— " ——	МН 548 ℓ = 15200	8	64
		38	—— " ——	МН 127-1 ℓ = 15200	8	90
		39	—— " ——	МН 131-1 ℓ = 1000	4	13
		40	—— " ——	МН 201-5	12	5
		41	—— " ——	МН 105-1	48	1
		42	—— " ——	МН 118-1	6	4
		43	—— " ——	МН 145-1	2	12
		44	ГОСТ 3262-75	Водогазопроводная труба ф25; ℓ = 3600	2	9
		45	—— " ——	ф25, " ℓ = 1000	2	2
		46	ГОСТ 8240-72	С 16, ℓ = 350	3	4.5
		47	МВН. л.8	Раструб ф 1000×800	4	
		48	ГОСТ 10704-76	Тр. 108×4; ℓ = 600	4	6
		49		Патрубок dy = 80	4	
		50		Патрубок dy = 600	1	
				Материалы на СТм-1		
				Бетон М 200. В6		284.2 м³

Ведомость расхода стали на элемент, кг

Марка элемента	Изделия арматурные: Арматура класса AIII ГОСТ 5.1459-72 ф12	ф16	ф20	ф22	ф25	ф28	ф32		Итого	AI ГОСТ 5781-75 ф6	ф8	ф10		Итого	Всего	Арматура класса AIII ГОСТ 5.1459-72 ф12	ф10	Итого	ГОСТ 5781-75 ф8		Итого
СТм-1	6548	5790	5373	12101	704	—	1110		31626	333	36	—		369	31995	369	—	369	289		289
Днище	—	91	4977	—	431	19121	5904		30525	72	1282	2196		3550	34075	—	32	32	5		5

Продолжение

Изделия закладные: Прокат марки В. ст. 3 кп 2 ГОСТ 8240-72 С16		Итого	ГОСТ 8509-72 L50×5	L90×7		Итого	ГОСТ 8510-72 L160×100×9		Итого	ГОСТ 82-70 δ=8		Итого	ГОСТ 103-76 δ=10	δ=8	δ=6		Итого	ГОСТ 10704-76 Тр. 325×9	Тр. 108×4	Итого	ГОСТ 3262-75 Тр.ф25		Итого	ТП. АК-1247 Л.Л-30÷32 Рым	Всего:	Общий расход
13		13	462	—		462	2334		2334	19		19	43	358	643		1044	—	24	24	22		22	—	4576	36571
			—	119		119							—	—	13		13	281		281				651	1101	35176

84559/4

Гл. инж. пр.	Каган		
Н. контр.	Казловичер		
Нач. отд.	Серик		
Гл. спец.	Казловичер		
Рук. гр.	Савельева		
Ст. инж.	Ятропольская		

Привязан

Инв. №

ТП 901-1-32.83 КЖ

Речные водозаборные сооружения, совмещенного типа, производительностью 1.0÷3.0 м³/с

Стенка СТм-1
Спецификации

Стадия	Лист	Листов
Р	13	

Госстрой СССР
Укрводоканалпроект
Киев

Инв. № подл. | Подпись и дата | Взам. инв. №

Типовой проект 901-1-32.83 Альбом III/2

Схема расположения фундаментов под оборудование

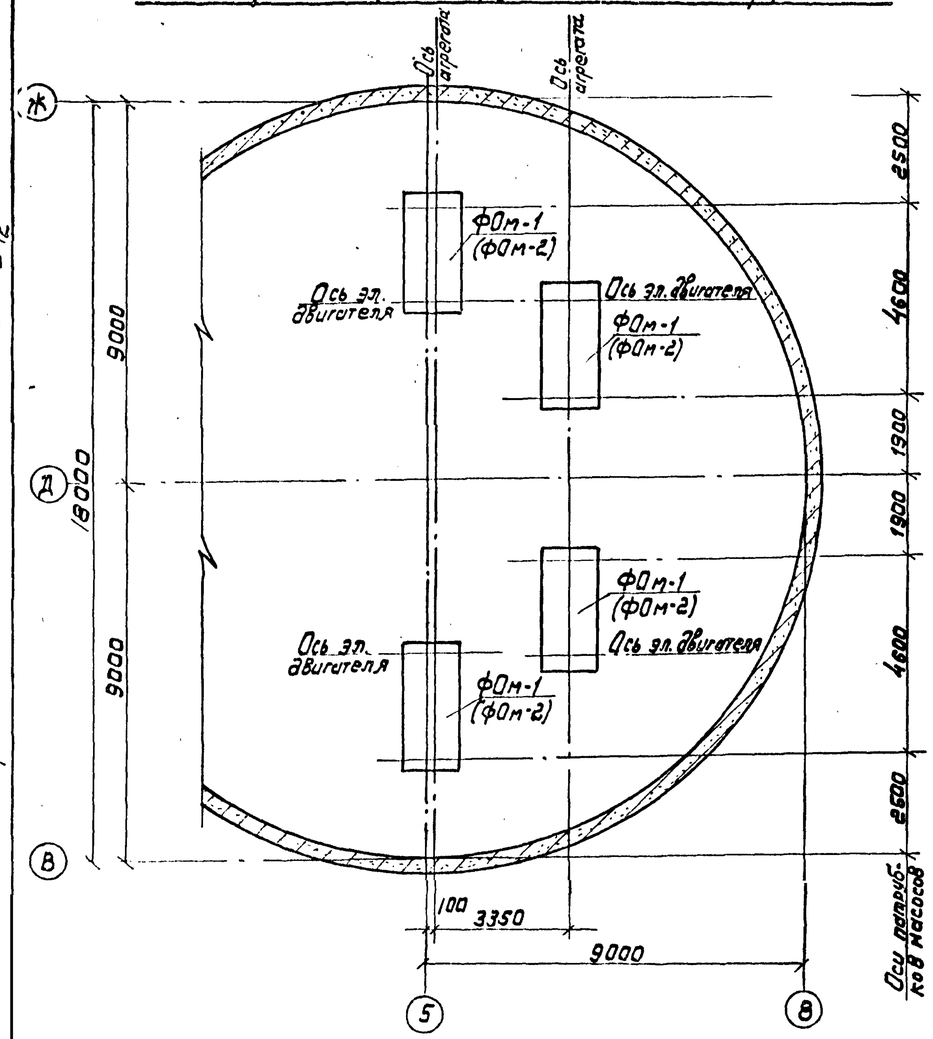

Таблица привязочных размеров ФОм-1 и ФОм-2

Тип произ-водит.	Марка насоса	Серия электродвигателя	Марка фундамента	Размеры в мм														Примечания
				а	б	в	г	д	е	ж	к	л	м	р	с	н	h	
I	Д 1250-65	А 114-4м	ФОм-1	1960	1160	605	755	202	325	755	325	605	425	202	750	2110	1360	
	Д1250-125а(б)	А12-52-4	ФОм-1	2760	1500	800	1080	210	435	825	435	800	725	337	785	2095	1310	
		А12-41-4	ФОм-1															
	Д1600-90	А 12-41-4	ФОм-1	2760	1500	800	1080	210	435	825	435	800	725	337	785	2122	1337	
II	Д 2000-100	А 13-46-6	ФОм-2	3070	1800	—	1400	200	450	1400	400	2300	370	200	973	2115	897	
		А 13-59-6	ФОм-2															
		СД2-85/57-6	ФОм-2															
		СД2-85/45-6	ФОм-2															
	Д 2500-62	А12-42-8	ФОм-2	3070	1800	—	1400	200	570	1400	400	2300	370	200	1023	2175	1152	
		А13-37-6	ФОм-2															
		СД 2-85/45-6	ФОм-2															
		Н13-46-6	ФОм-2															
III	Д 3200-33	А12-49-6	ФОм-2	3000	1675	—	1275	200	500	1120	500	1980	520	277	1100	2250	1150	
		А12-35-6	ФОм-2															
		А12-39-6	ФОм-2															
		СД 2-74-41-6	ФОм-2															
		СД 2-74/47-6	ФОм-2															
	Д 3200-75	А13-59-6	ФОм-2	3620	2030	—	1460	285	710	1630	200	3220	200	200	1175	2182	1007	
		СД 2-85/57-6	ФОм-2															
		СД 2-85/40-8	ФОм-2															
		А13-42-8	ФОм-2															
	Д 4000-95	А13-62-8	ФОм-2	3620	2030	—	1460	285	660	1630	200	3220	200	200	1275	2195	920	
		СД2-85/57-8	ФОм-2															

ФОм-1

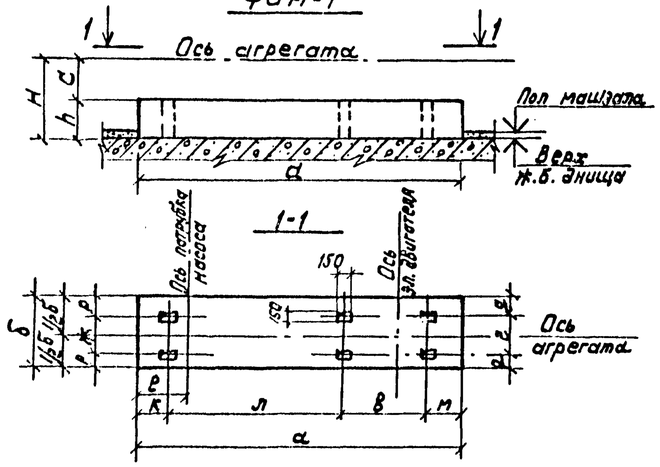

ФОм-2

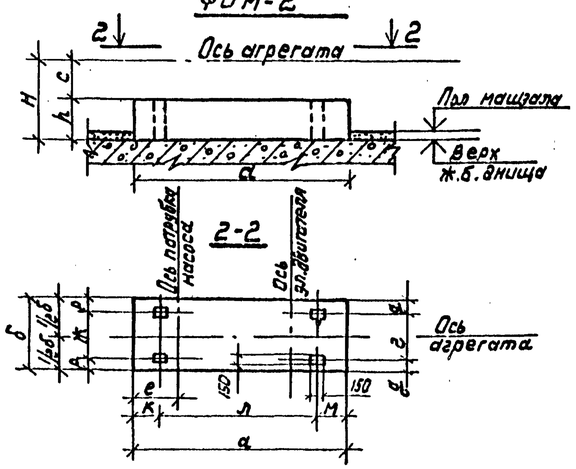

8459/4

Привязан	Гл. инж. пр.	Каган		ТП 901-1-32.83 КЖ				
	Н. Контр.	Козловичер		Речные водозаборные сооружения совмещенного типа производительностью 1.0÷10 м³/с	Стадия	Лист	Листов	
	Нач. отд.	Серик			Р	14		
	Гл. спец.	Козловичер		Схема расположения фундаментов под оборудование	Госстрой СССР Укрводоканалпроект г. Киев			
Инв. №:	Рук. гр.	Савельева						
	Инженер	Шацова						

Взам. инв. №: | Подпись и дата | Инв. № подл.

Типовой проект 901-1-32.83 Альбом III/2

Водосборный колодец

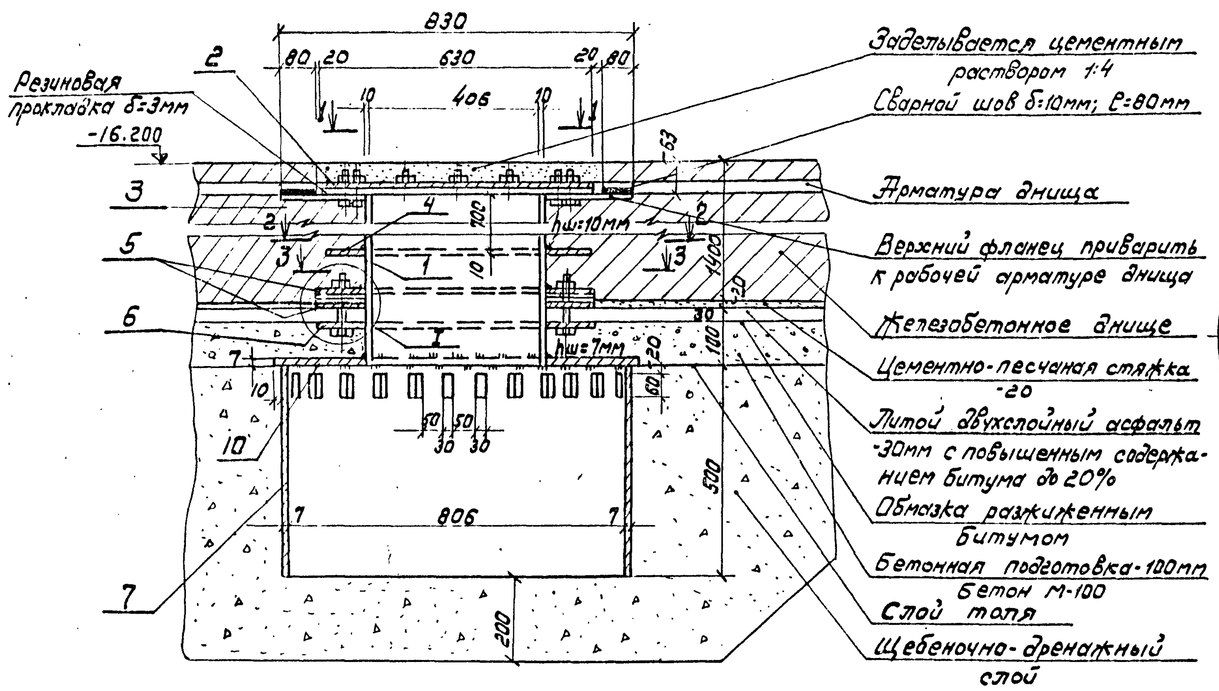

Верхний фланец

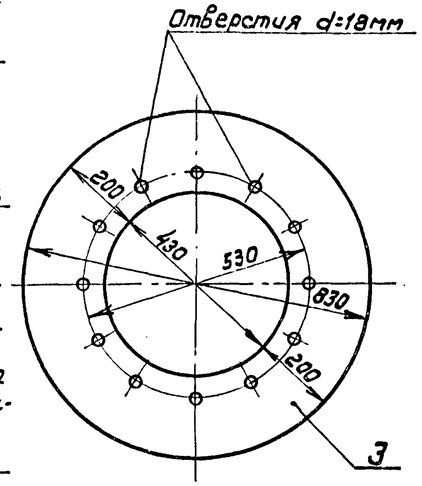

Ведомость стержней на один элемент

Марка эл-та	Поз.	Эскиз или сечение	Ф мм	Длина мм	Кол.
Водосборный колодец	1	Тр 426×10 ГОСТ 10704-76		1487	1
	2	Глухой фланец dн=630	δ=15	м2 0.31	1
	3	Фланец dср=630	δ=15	шир. 200	1
	4	Фланец dср=530	δ=10	шир. 100	1
	5	Полукольцо rср=265	δ=10	шир 100	2
	6	Фланец dср=530	δ=10	шир 100	1
	7	Труба 820×7 ГОСТ 10704-76		500	1
	8	Болт М16×100		100	8
	9	Болт М16×70		70	12
	10	Фланец dср=634	δ=7	шир 200	1

1-1

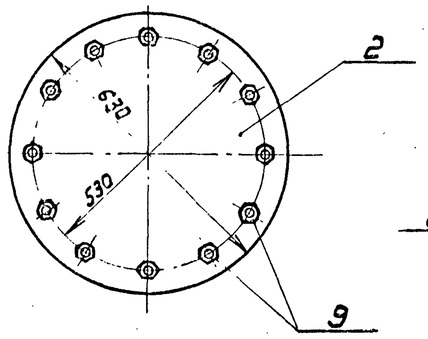

3-3

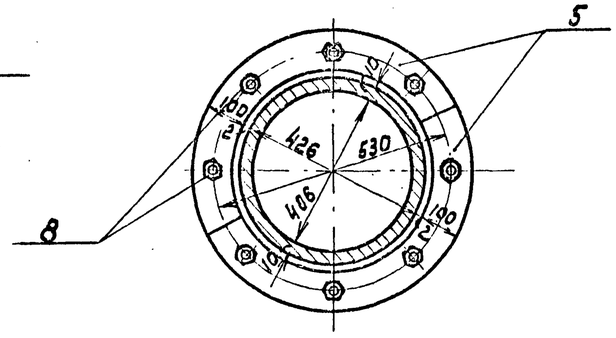

Нижний фланец

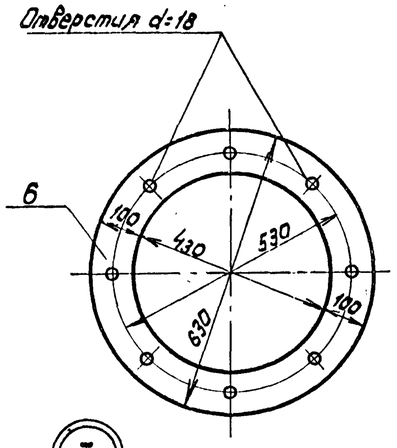

Деталь приварки фланца к патрубку

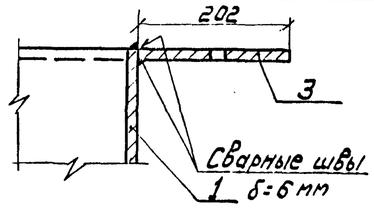

2-2

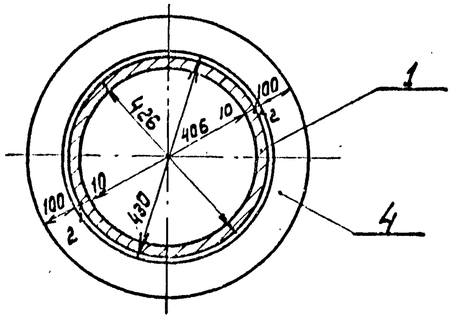

Крышка перфорированного патрубка

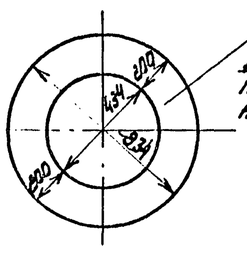

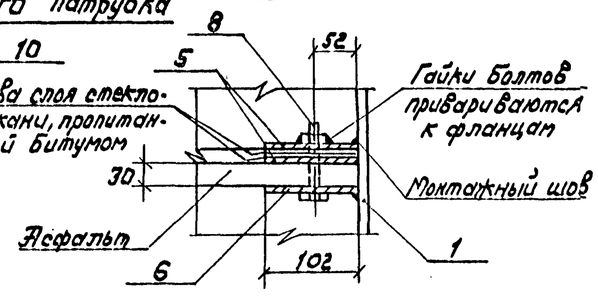

1. В месте установки патрубка с фланцами арматура днища вырезается по месту
2. Местоположение водосборных колодцев см. документ

Привязан

Инв. №

Гл. инж. пр.	Каган		
Н. контр.	Козловичер		
Нач. отд.	Серик		
Гл. спец.	Козловичер		
Рук. гр.	Савельева		
Инженер	Белобровкин		

8459/4

ТП 901-1-32.83 КЖ

Речные водозаборные сооружения совмещенного типа производительностью 1.0÷3.0 м³/с

Стадия	Лист	Листов
Р	15	

Конструкция водосборного колодца

Госстрой СССР Укрводоканалпроект г. Киев

Инв. № подл. | Подпись и дата | Взам. инв. №

Типовой проект 901-1-32.83 Альбом III/2

Ведомость чертежей основного комплекта

Лист	Наименование	Примечания
1	Общие данные	
2	Техническая спецификация металла	
3	Схема расположения площадок стремянок, щитов, ограждений	
4	Узлы, ведомость элементов	
5	Схема расположения лестниц машзала	
6	Схема расположения переходных площадок машзала	
7	Схема расположения стоек под переходные площадки машзала	
8	Щиты Щ-1÷Щ-5, стремянка СМ-1 рама РМ-1.	
9	Конструкция шахты лифта	

Ведомость ссылочных и прилагаемых документов

Обозначение	Наименование	Примечание
	Ссылочные документы	
1.459-2. 6.1.2	Стальные лестницы переходные площадки и ограждения	

Ведомость спецификаций

Лист	Наименование	Примечания
КЖ-2	Техническая спецификация стали	

Общие указания

1. Разработку деталировочных чертежей металлоконструкций производить согласно СНиП II-В,3-72 „Стальные конструкции. Нормы проектирования".
2. Соединение стальных элементов предусматривать ручной электродуговой сваркой.
3. Все сварные швы выполняются электродами типа Э42а по ГОСТ 9467-75.
4. Предусмотреть антикоррозийную защиту металлоконструкций, произвести стальных конструкций от окислов по ГОСТ 9025-74 четвертой степени и окраску лакокрасочными материалами группы I согласно СНиП II-28-73 „Защита строительных конструкций от коррозии (дополнение).
5. Высоту неоговоренных швов принимать по наименьшей высоте свариваемых элементов.

Настоящий раздел проекта разработан в соответствии с действующими нормами и правилами и обеспечивает эксплуатацию при соблюдении предусмотренных проектом мероприятий.
Главный инженер проекта — /Каган К.О./

Инв.№ подл. | Подпись и дата | Взам.инв.№

8459/4

Н.контр.	Казлович		
Гл.инж.пр.	Каган		
Нач.отд.	Серик		
Гл.спец.	Казлович		
Рук.гр.	Савельева		
Инжен.	Белоусова		

ТП 901-1-32.83 КМ

Речные водозаборные сооружения совмещенного типа, производительностью 1.0÷3.0 м³/с

Общие данные

Стадия	Лист	Листов
Р	1	

Госстрой СССР Укрводоканалпроект Киев

Типовой проект 901-1-32.83 Альбом III/2

Техническая спецификация металла

Вид профиля и ГОСТ	Марка металла и ГОСТ	Обозначение и размер профиля	№ п.п.	Код: марки металла	Код: вида профиля	Код: размера профиля	Количество шт.	Длина мм	Масса металла по элементам конструкций, т: Подкрановые пути	Фахверки	Балки и щиты рабоч. площ.	Стойки рабоч. площ.	Лестницы и ограждения	Щиты каналов	Шахта лифта	Прочие	Общая масса, т	Масса потребности в металле по кварталам, т: заполн. ИЗГОТОВИТ.				Элементы БЦ
Балки двутавровые для подвесных кранов-балок путей ГОСТ 19425-74	Вст3пс6 ГОСТ380-71*	I 30м							2.4								2.4					
		Итого:							2.4								2.4					
Швеллеры ГОСТ 8240-72		[8							0.16								0.16					
		[12													0.05	0.05	0.1					
	Вст3кп2 ГОСТ380-71	[16									0.25	1.2			0.12	0.11	1.68					
		[20									0.8						0.8					
	Вст3пс6 ГОСТ380-71*	[24													0.72		0.72					
		Итого:							0.16		1.05	1.2			0.89	0.16	3.46					
Сталь прокатная угловая равнополочная ГОСТ 8.509-72	Вст3пс6 ГОСТ380-71*	L63×5							0.03								0.03					
		L50×5														0.02	0.02					
		L80×6											1.3				1.3					
	Вст3кп2 ГОСТ380-71*	L90×6									0.1						0.1					
		L75×8									0.4				0.1		0.5					
		L125×10									0.06						0.06					
	Вст3пс6 ГОСТ380-71*	L140×10													3.3		3.3					
		Итого:							0.03		0.56		1.3		3.4	0.02	5.31					
Сталь прокатная угловая неравнополочная ГОСТ 8510-72	Вст3кп2 ГОСТ380-71*	L 140×90×8									0.05						0.05					
		L 125×80×12									0.2						0.2					
		Итого:									0.25						0.25					
Сталь полосовая ГОСТ 103-76	Вст3пс6 ГОСТ380-71*	δ=8							0.1						0.02		0.12					
		δ=10							0.04						0.04		0.08					
	Вст3кп2 ГОСТ380-71*	δ=4									0.04			0.2			0.24					
		δ=10									0.12						0.12					
		δ=6											0.01		0.02		0.03					
		Итого:							0.14		0.16		0.01	0.2	0.08		0.59					
Сталь широкополосная ГОСТ 82-70	Вст3кп2 ГОСТ380-71*	δ=10										0.2					0.2					
		Итого:										0.2					0.2					
Сталь рифленая ромбическая ГОСТ 8568-77	Вст3кп2 ГОСТ380-71*	δ=4									0.25			0.5			0.75					
		δ=5												2.8	0.13		2.93					
		Итого:									0.25			3.3	0.13		3.68					

Техническая спецификация металла (продолжение).

Вид профиля и ГОСТ	Марка металла и ГОСТ	Обозначение и размер профиля	№ п.п.	Код: марки металла	Код: вида профиля	Код: размера профиля	Количество шт.	Длина мм	Масса металла по элементам конструкций, т: Подкрановые пути	Фахверки	Балки и щиты рабоч. площадок	Стойки рабоч. площадок	Лестницы и ограждения	Щиты каналов	Шахта лифта	Прочие	Общая масса, т	Масса потребности в металле по кварталам, т (заполняется изготовителем)				Элементы БЦ
Сталь горячекатанная круглая ГОСТ 2.590-71*	Вст3кп2 ГОСТ380-71*	ф18											0.3				0.3					
		Итого:											0.3				0.3					
Трубы стальные водогазопроводные ГОСТ 3262-75	Вст3кп2 ГОСТ380-71*	ф50														0.5	0.5					
		Итого:														0.5	0.5					
Метизы	Сталь класса 4.6 ГОСТ 1759-70	М12								0.12							0.12					
болты ГОСТ 7798-70*		М20							0.04								0.04					
гайки ГОСТ 5915-70																						
шайбы ГОСТ 11371-78		Итого:							0.04	0.12							0.16					
Сетка плетеная одинарная с квадратными ячейками из плоских спиралей ГОСТ 2715-75	Вст3пс6 ГОСТ380-71*	3.0 / 2.0×2.0													0.67		0.67					
Итого масса металла									2.77	0.12	2.27	1.4	1.61	3.5	5.17	0.68	17.52					
Серия 1.459-2 в. 1,2	Вст3кп2										3.2		5.9				9.1					
Шифр 460-75	ГОСТ380-71*									4.4							4.4					
Шифр 41-74, в. 1.2																0.44	0.44					
Всего масса металла									2.77	4.52	5.47	1.4	7.51	3.5	5.17	1.12	31.46					
В том числе по маркам	Вст3кп2								0.04	4.52	5.47	1.4	7.51	3.5	0.42	1.12	23.98					
	Вст3пс6								2.73	—	—	—	—	—	4.75	—	7.48					

8459/4

Привязан	Гл.инж.пр.	Каган	
	Н.контр.	Козловичер	
	Нач.отд.	Серия	
	Гл.спец.	Козловичер	
Инв. №	Рук.гр.	Савельева	
	Ст.инж.	Ятпольская	

ТП 901-1-32.83 КМ

Речные водозаборные сооружения совмещенного типа, производительностью 1.0÷3.0 м³/с

Техническая спецификация металла.

Стадия	Лист	Листов
Р	2	

Госстрой СССР Укроводоканалпроект Киев

Взам.инв.№ | Подпись и дата | Инв.№ подл.

Типовой проект 901-1-32.83 Альбом III/2

Схема расположения площадок, стремянок, щитов, ограждений

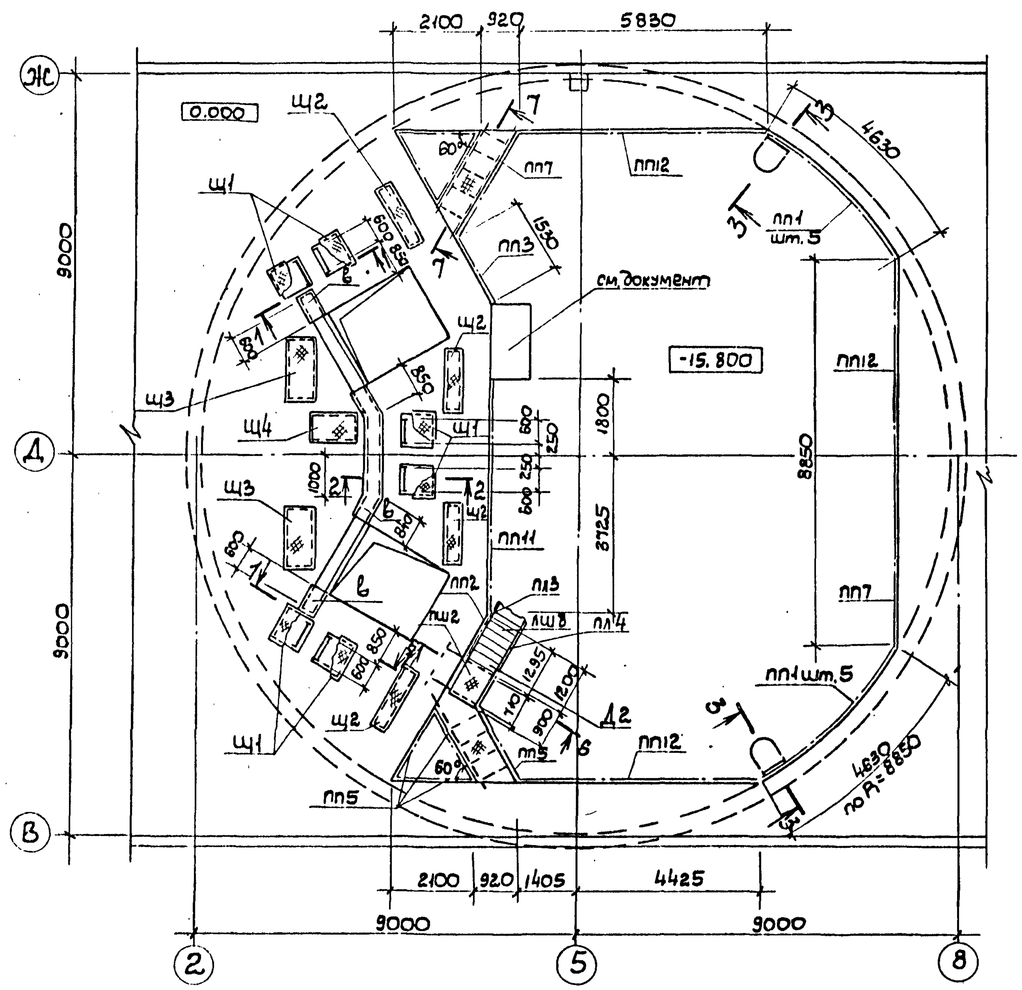

1-1 2-2

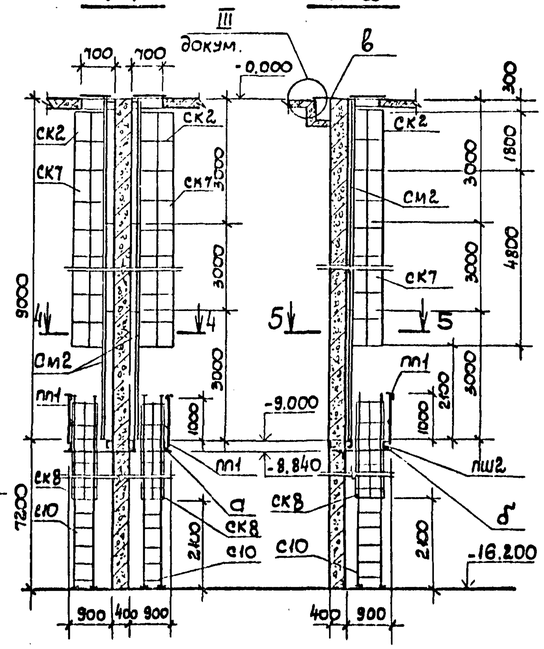

3-3

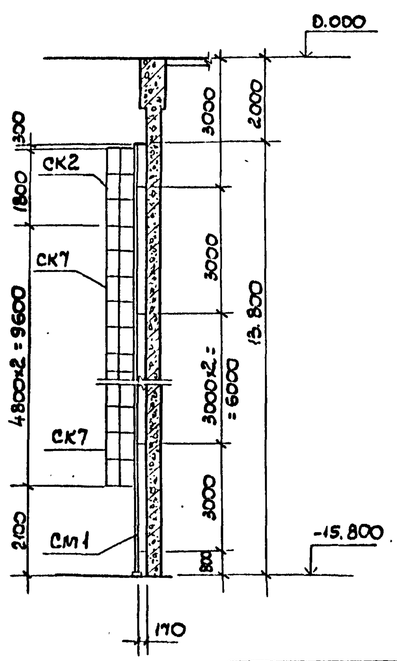

4-4

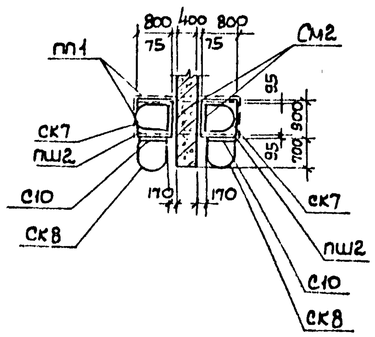

5-5

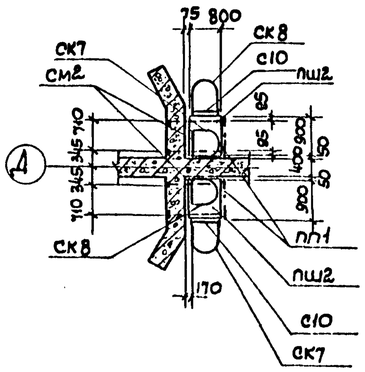

6-6

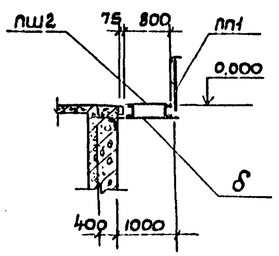

Ведомость элементов

Марка	Сечение: Эскиз	Поз.	Состав	Опорные усилия: M т.с.м	N т.с	Q т.с	Группа конструкций	Марка металла	Примечание
									Кол. шт
пш2	1.459-2		в.1. п.34				VI	Вст3кп2	7
лщ8	—"—		в.1 л.15				"	"	1
пл3	—"—		в.2 л.43				"	"	1
пл4	—"—		в.2 л.43				"	"	1
Д2	—"—		в.1 л.76				"	"	1
Д14	—"—		в.1 л.80				"	"	1
Д29	—"—		в.1 л.82				"	"	2
Д30	—"—		в.1 л.82				"	"	2
пп1	—"—		в.2 л.75				"	"	21
пп2	—"—		в.2 л.75				"	"	1
пп3	—"—		в.2 л.75				"	"	1
пп5	—"—		в.2 л.76				"	"	7
пп7	—"—		в.2 л.77				"	"	2
пп11	—"—		в.2 л.78				"	"	1
пп12	—"—		в.2 л.77				"	"	3
ск8	—"—		в.2 л.90				"	"	6
ск7	—"—		в.2 л.90				"	"	10
ск2	—"—		в.2 л.89				"	"	8
с10	—"—		в.1 л.64				"	"	6
См1	стремянка						"	"	2
См2	—"—						"	"	6
								"	
Щ1	Щит						"	"	6
Щ2	—"—						"	"	4
Щ3	—"—						"	"	2
Щ4	—"—						"	"	1
Щ5	—"—						"	"	1
									Общ. длина г.м
а	1	1	[16				"	"	8.8
б	2 1 2	1	[16				"	"	8.0
		2	L 90×6				"	"	2.8
в	Рифленая сталь	3	δ=4				"	"	S=1.8 м²

1. Разрез 7-7 и узел III см. документ

8459/4

Привязан	Гл.инж.пр	Каган		ТП 901-1-32.83			КМ
	Н.контр.	Козловичер		Речные водозаборные сооружения совмещенного типа производительностью 1.0÷3.0 м³/с	Стадия	Лист	Листов
	Нач.отд.	Серик			Р	3	
	Гл.спец.	Козловичер		Схема расположения площадок, стремянок, щитов, ограждений на отм. 0.000	Госстрой СССР Укрводоканалпроект Киев		
Инв. N	Рук.гр.	Савельева					
	Ст.инж.	Ямпольская					

Инв. N подл. | Подпись и дата | Взам. инв. N

Типовой проект 901-1-32.83 Альбом III/2

7-7

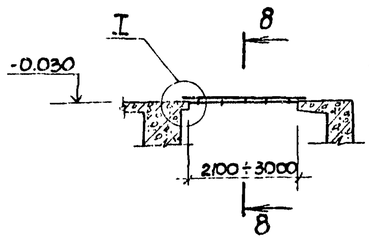

8-8

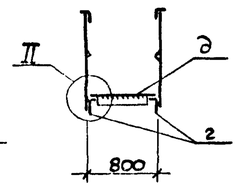

11-11

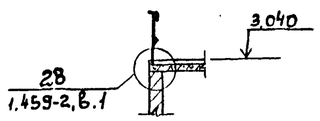

Схема расположения ограждений и лестниц с отм.+4.60 на отм. 0.000

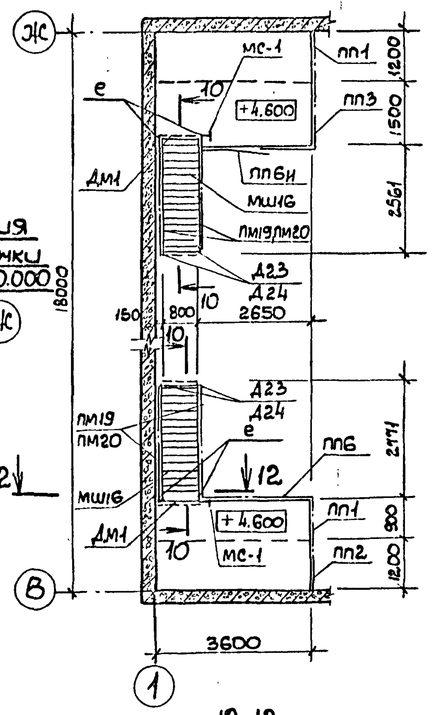

Схема расположения ограждений и стремянки с отм.+3.040 на отм.0.000

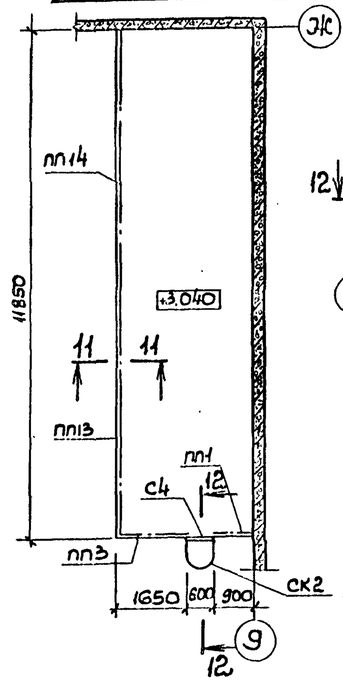

9-9

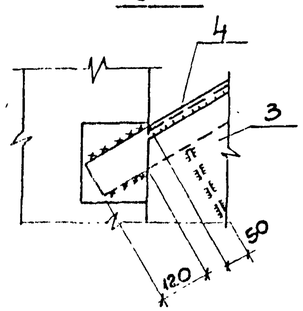

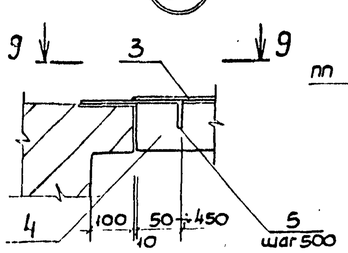

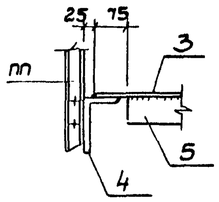

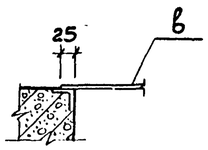

12-12

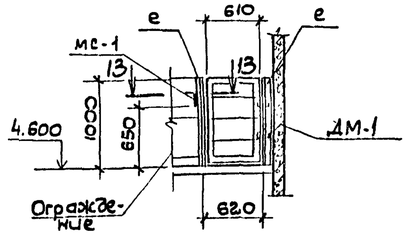

Деталь перекрытия подпольных каналов

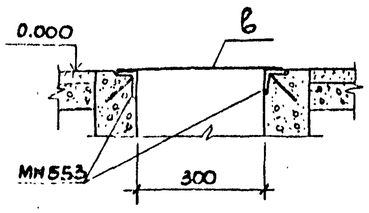

10-10

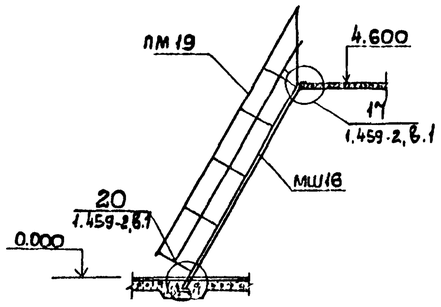

12-12

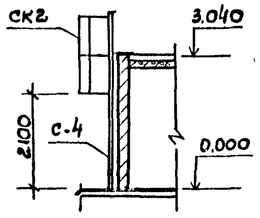

13-13

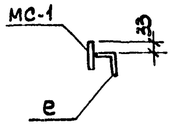

Ведомость элементов

Марка	Сечение: Эскиз	Поз	Состав	Опорные усилия: M тс.м	N тс	Q тс	Гр. конструкции	Марка металла	Примечание
									Кол. шт.
мш16	1.459-2		в.1 л.28				VI	Вст.3кп2	2
пм19	"		в.2 л.63				VI	"	2
пм20	"		"				VI	"	2
пп1	"		в.2 л.75				VI	"	3
пп2	"		" "				VI	"	1
пп3	"		" "				"	"	2
пп6	"		" л.76				"	"	1
пп13	"		" л.79				"	"	2
пп14	"		" л. 79				"	"	1
пп6и	" 1.459-2		в. 2 л.76				"	"	1
Д23	1.459-2		в.1 л. 81				"	"	2
Д24	"		" л. 81				"	"	2
с4	"		в.1 л.				"	"	1
ск2	"		в2 л. 89				"	"	1
Дм-1	Дверца						"	"	2
мс-1	Пластина						"	"	2
в	рифленая сталь	3	δ=4				"	"	S=4.8м²
г	——	4	L 125×80×12				"	"	L=11.0п.м
д	3 / 5	3	δ=4				"	"	S=4.2м²
		5	- 40×4				"	"	L=8.0п.м
е	стойка 1120	6	L 50×5						L=4.4п.м

1. Схему расположения для узла III и разреза 7-7 см. документ.

Привязан			
Инв.N			

Гл.инж.пр	Каган		
Н.контр.	Козловичер		
Нач.отд.	Серик		
Гл.спец.	Козловичер		
Рук.гр.	Савельева		
Ст.инж.	Ямпольская		

8459/4

ТП 901-1-32.83 КМ

Речные водозаборные сооружения совмещенного типа производительностью 1.0÷3.0 м³/с

Узлы, ведомость элементов

Стадия	Лист	Листов
Р	4	

Госстрой СССР Укрводоканалпроект Киев

Инв.N подл. | Подпись и дата | Взам.инв.N

Альбом III/2

Типовой проект 901-1-32.83

1-1

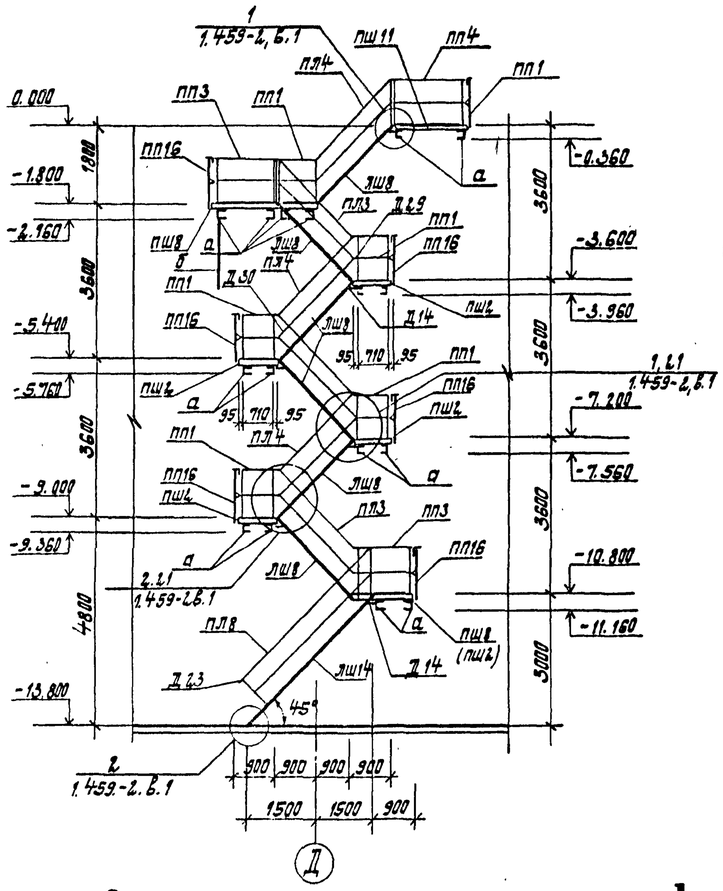

Схема расположения лестниц с отм. 0.000 на отм. -3.600

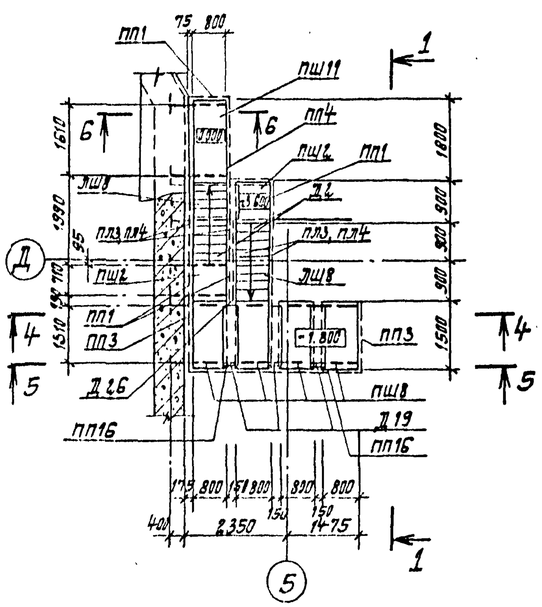

Схемы расположения лестниц с отм. -3.600 на отм. -13.800

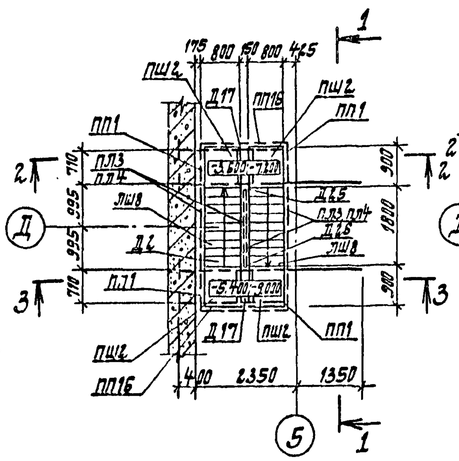

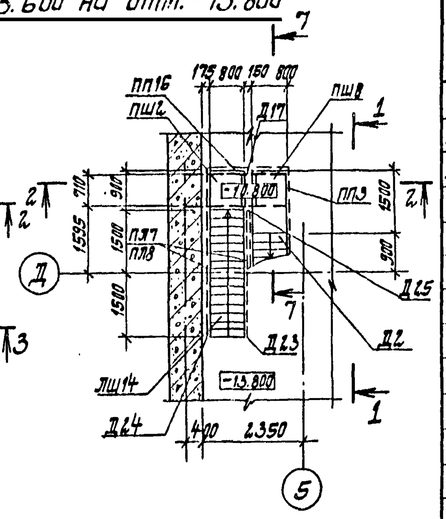

2-2

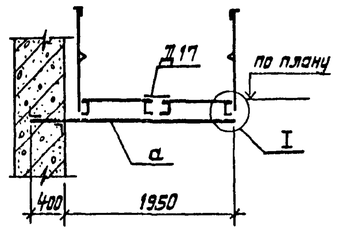

3-3

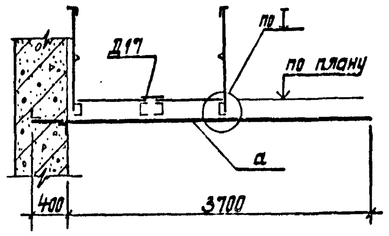

4-4

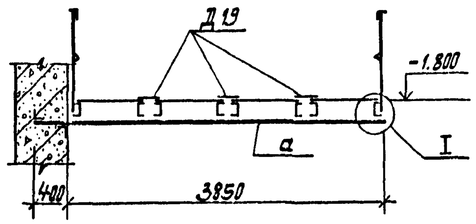

5-5

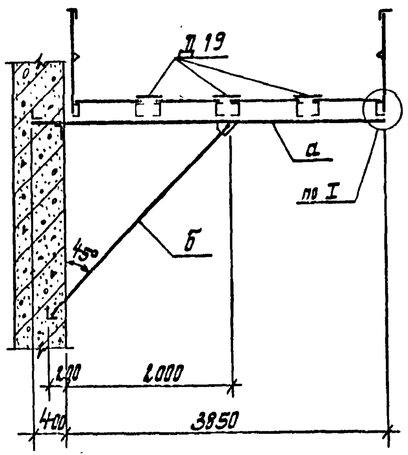

6-6

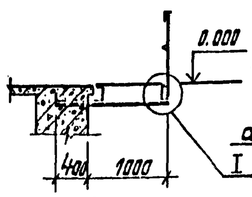

7-7

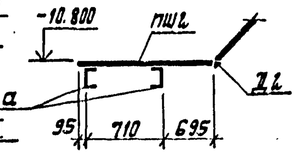

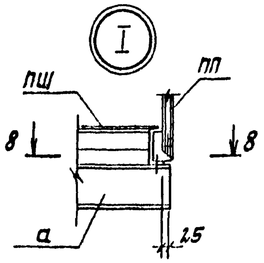

8-8

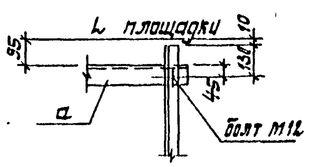

Ведомость элементов

Марка	Сечение: Эскиз	Поз.	Состав	Опорные усилия: M тс м	N тс	Q тс	Группа конструк.	Марка металла	Примечания
									кол. шт.
ЛШ8	1.459-2		в.1 л.15				VI	Вст.3кп2	6
ЛШ14	"		" л.17				"	"	1
ПЛ3	"		в.2 л.43				"	"	6
ПЛ4	"		" л.43				"	"	6
ПЛ8	"		" л.45				"	"	1
ПШ2	"		в.1 л.34				"	"	10
ПШ8	"		" л.36				"	"	5
ПШ11	"		" л.37				"	"	1
ПП1	"		в.2 л.75				"	"	12
ПП3	"		" л.75				"	"	3
ПП4	"		" л.76				"	"	1
ПП16	"		" л.80				"	"	7
ПЛ7	"		в.2. л.45				"	"	1
Д2	1.459-2		в.1 л.76				VI	Вст3кп2	6
Д14	"		" л.80				"	"	7
Д17	"		" л.80				"	"	5
Д19	"		" л.80				"	"	4
Д23	"		" л.81				"	"	1
Д25	"		" л.81				"	"	3
Д26	"		" л.81				"	"	3
Д29	"		" л.82				"	"	12
Д30	"		" л.82				"	"	12
Д24	"		" л.81				"	"	1
									Длина, п.м
а		1	[20				VI	Вст.3кп2	44.6
		2	L 90×6				"	"	7.36
б		4	L 125×10				"	"	3.0
		5	– 200×10				"	"	0.3

1. Узлы крепления балок площадок к шахте лифта см. документ.

8459/4

Гл. инж. пр.	Баган		ТП 901-1-32.83			КМ
Н. контр.	Назлодичер					
Нач. отд.	Серик		Речные водозаборные сооружения, совмещенного типа производительностью 1.0÷3.0 м³/с	Стадия	Лист	Листов
Гл. спец.	Назлодичер			Р	5	
Рук. гр.	Сапельова		Схема расположения лестниц машзала	Госстрой СССР Укрводоканалпроект Киев		
Ст. инж.	Ятпольская					

Привязан

Инв. №

Инв. № подл. | Подпись и дата | Взам. инв. №

Альбом III/2

Типовой проект 901-1-32.83

Схема расположения переходных площадок машзала

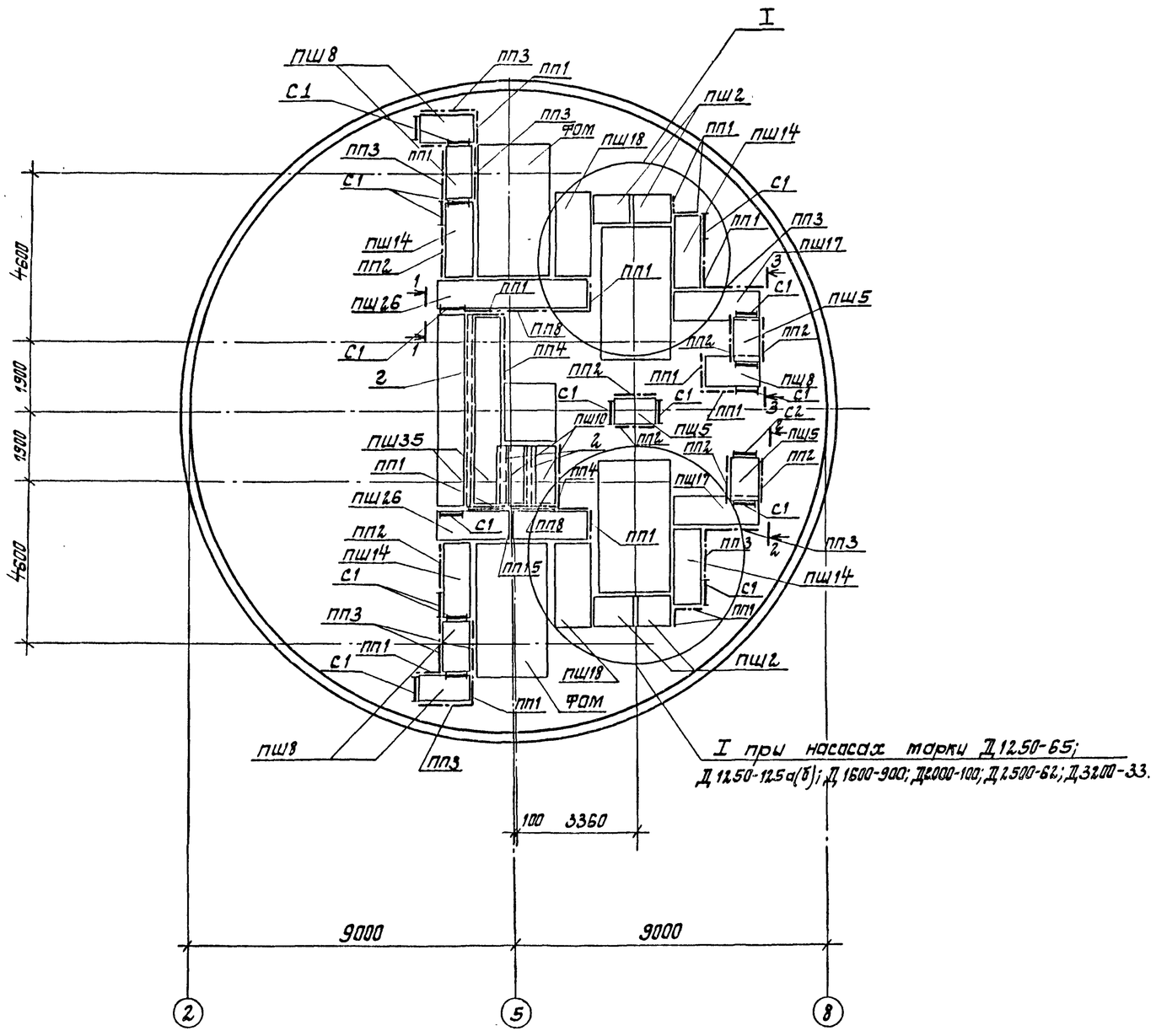

I при насосах марки Д 12.50-65; Д 12.50-125а(б); Д 1600-900; Д2000-100; Д 2500-62; Д 3200-33.

Ведомость элементов

Марка	Сечение: Эскиз	Поз.	Состав	Опорные усилия: M1 тс.м	N1 тс	Q1 тс	Группа констр.	Марка металла	Примечан. кол. шт.
При насосах марки Д 3200-75, Д 4000-95									
ПШ26	1.459-2		Вып.1 л.42						2
ПШ17	"		" л.39						1
ПШ18	"		" л.39						2
ПШ14	"		" л.38						4
ПШ11	"		" л.37						1
ПШ8	"		" л.36						5
ПШ10	"		" л.37						2
ПШ5	"		" л.35						3
ПП1	"		Вып.2 л.75						14
ПП2	"		" л.75						8
ПП3	"		" л.75						9
ПП4	"		" л.76						2
ПП8	"		" л.77						2
ПП15	"		" л.80						1
С1	"		Вып.1 л.62						16
С2	"		" л.62						1
ПШ35	"		" л.45						2
ПШ2	"		" л						4
г		6	сталь рифл. δ=4				IV	Вст.3кп2	—
При насосах марки Д 12.50-65; Д 12.50-125а(б); Д 1600-900; Д2000-100; Д 2500-62; Д 3200-33. см. выше кроме ПШ18 и ПШ2									
ПШ16	1.459-2		Вып.1 л.39					Вст.3кп2	4
ПШ2	"		" л.					"	2
д	6 / 7 / ш.300	6	Сталь рифл. δ=4					"	—
		7	-40×4					"	—

1. Разрезы 1-1, 2-2, 3-3 и узел I

8459/4

Нач.отд.	Серик		
Гл.спец.	Небловичер		
Рук.гр.	Савельева		
Ст.инж.	Ямпольская		
Инженер	Ягульская		

ТП 901-1-32.83 КМ

Речные водозаборные сооружения совмещенного типа производительностью 1.0÷30 м³/с

Схема расположения переходных площадок машзала

Стадия	Лист	Листов
Р	6	

Госстрой СССР Укрводоканалпроект Киев

Привязан

Инв. №

Взамен инв. №

Подпись и дата

Инв. № подл.

Типовой проект 901-1-32.83 Альбом III/2

Схема расположения стоек под переходные площадки машзала

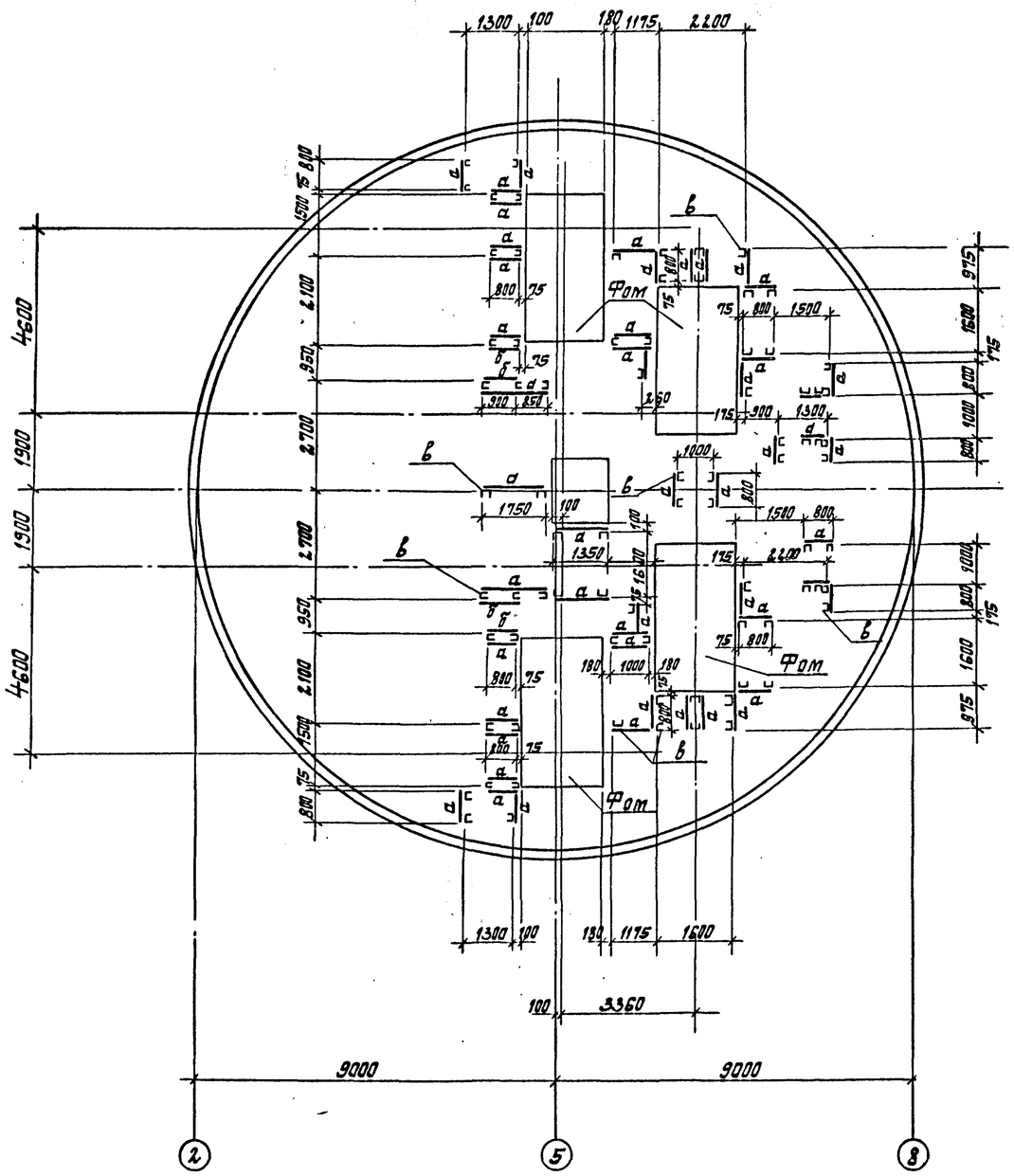

Ведомость элементов

Марка	Сечение: Эскиз	Поз.	Состав	Опорные усилия: M тс.м	N тс	Q тс	Группа конструкций	Марка металла	Примечание
а	1	1	L 75×8				VI	Вст3кп2	
б	2	2	L140×90×8				VI	Вст3кп2	
в	3, 5, 4	3	C 16				VI	Вст3кп2	
		4	−220×10				"	"	
		5	−150×10				"	"	

Схема расположения стоек переходных площадок для узла I

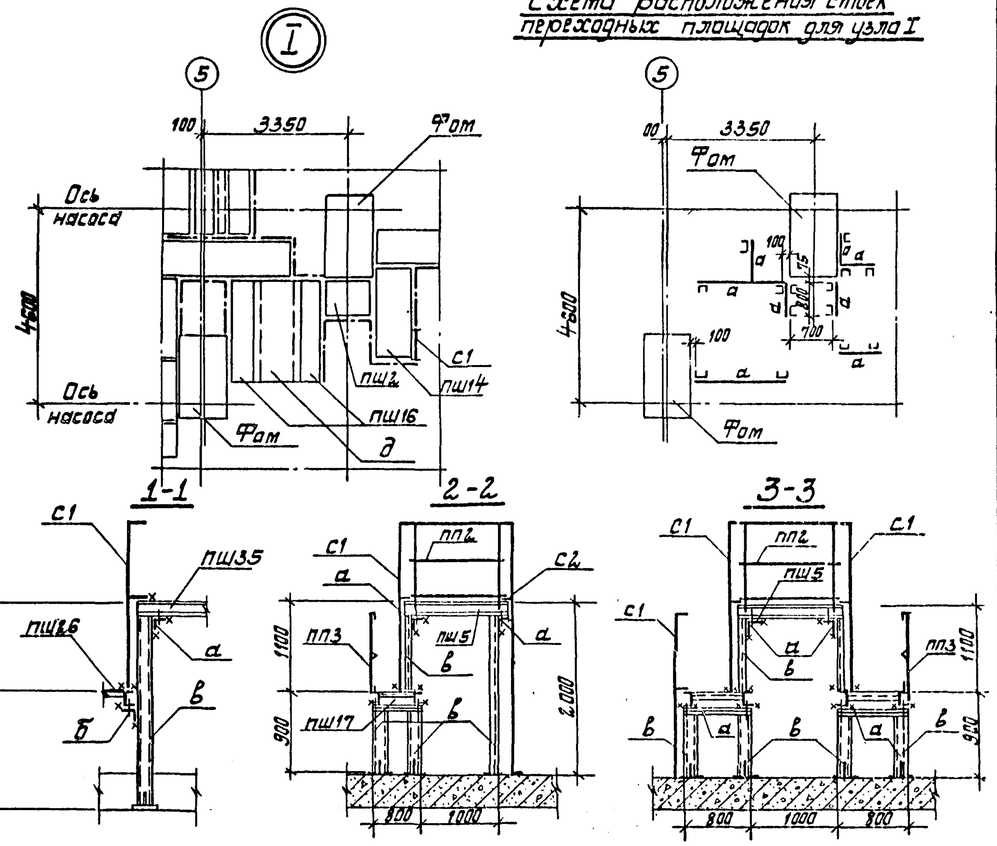

8459/4

Привязан			
Инв. №			
Нач.отд.	Серик		
Гл.спец.	Нарзлович		
Рук.гр.	Савельева		
Ст.инж.	Ягольская		
Инженер	Ягольская		

ТП 901-1-32.83 КМ

Речные водозаборные сооружения, совмещенного типа, производительностью 1.0÷3.0 м³/с

Схема расположения стоек под переходные площадки машзала.

Стадия	Лист	Листов
Р	7	

Госстрой СССР Укрводоканалпроект Киев

Инв. № подл. | Подпись и дата | Взам. инв. №

Альбом III/2

Типовой проект 901-1-32.83

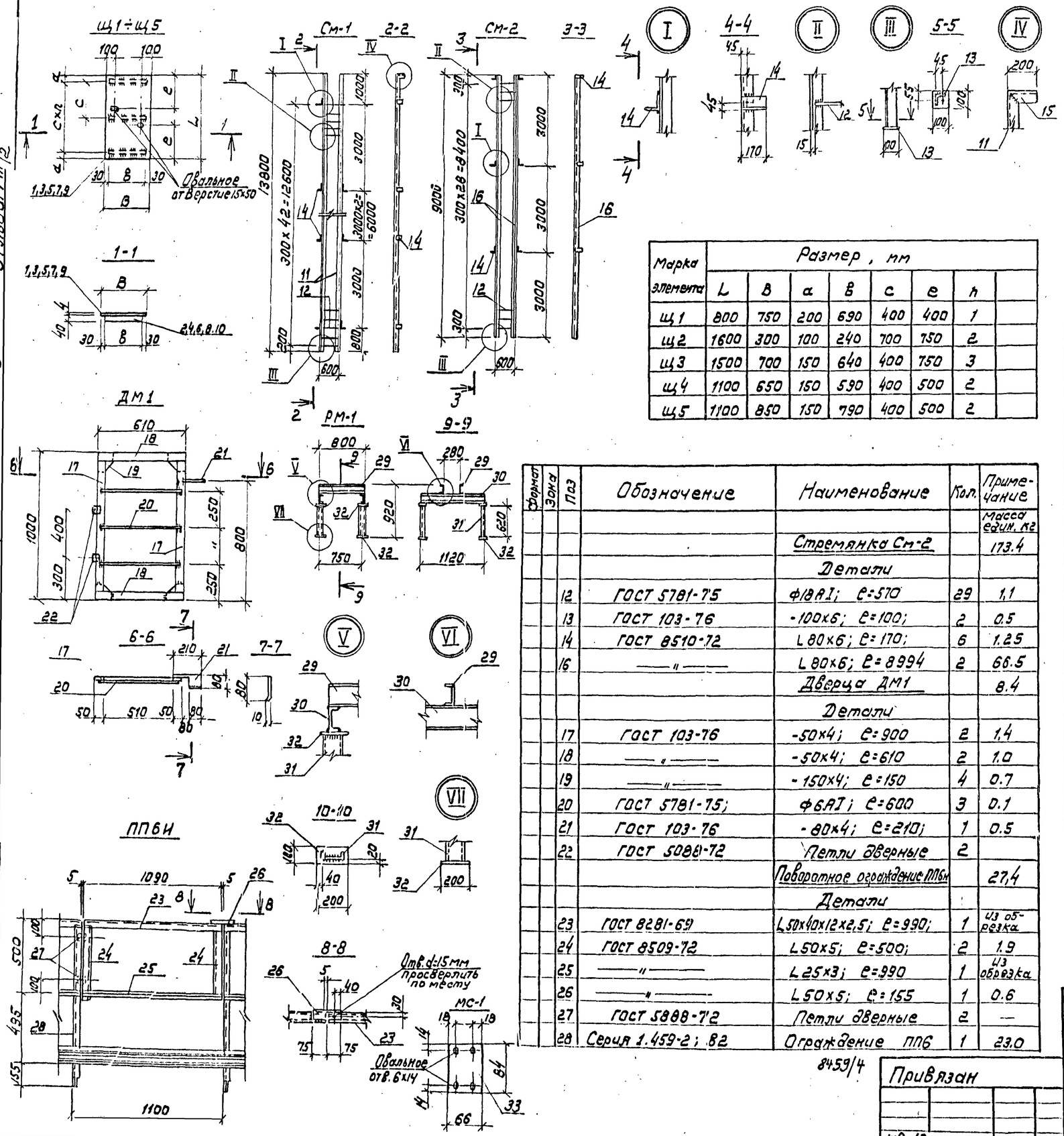

Марка элемента	Размер, мм							
	L	B	a	в	c	e	h	
Щ1	800	750	200	690	400	400	1	
Щ2	1600	300	100	240	700	750	2	
Щ3	1500	700	150	640	400	750	3	
Щ4	1100	650	150	590	400	500	2	
Щ5	1100	850	150	790	400	500	2	

Формат	Зона	Поз	Обозначение	Наименование	Кол.	Примечание
						Масса един. кг
				Стремянка См-2		173.4
				Детали		
		12	ГОСТ 5781-75	ф18АI; ℓ=570	29	1.1
		13	ГОСТ 103-76	-100х6; ℓ=100;	2	0.5
		14	ГОСТ 8510-72	L 80х6; ℓ=170;	6	1.25
		16	—"—	L 80х6; ℓ=8994	2	66.5
				Дверца ДМ1		8.4
				Детали		
		17	ГОСТ 103-76	-50х4; ℓ=900	2	1.4
		18	—"—	-50х4; ℓ=610	2	1.0
		19	—"—	-150х4; ℓ=150	4	0.7
		20	ГОСТ 5781-75;	ф6АI; ℓ=600	3	0.1
		21	ГОСТ 103-76	-80х4; ℓ=210;	1	0.5
		22	ГОСТ 5088-72	Петли дверные	2	
				Поворотное ограждение ПП6и		27,4
				Детали		
		23	ГОСТ 8281-69	L50х40х12х2,5; ℓ=990;	1	из обрезка
		24	ГОСТ 8509-72	L50х5; ℓ=500;	2	1.9
		25	—"—	L 25х3; ℓ=990	1	из обрезка
		26	—"—	L 50х5; ℓ=155	1	0.6
		27	ГОСТ 5088-72	Петли дверные	2	—
		28	Серия 1.459-2; 82	Ограждение ПП6	1	23.0

Привязан

Инв. №

Спецификация стали на 1 элемент

Формат	Зона	Поз	Обозначение	Наименование	Кол.	Примечание
						Масса един. кг
				Документация		
				Щит Щ1		21.8
				Детали:		
		1	ГОСТ 8568-77	Сталь рифленая δ=4мм S=0.6 м2	1	20.0
		2	ГОСТ 103-76	-40х4; ℓ=690	2	0.9
				Щит Щ2		16.9
				Детали:		
		3	ГОСТ 8568-77	Сталь рифленая δ=4мм S=0.48	1	16.0
		4	ГОСТ 103-76	-40х4; ℓ=240;	3	0.3
				Щит Щ3		38.2
				Детали		
		5	ГОСТ 8568-77	Сталь рифленая δ=4мм S=1.05	1	35.0
		6	ГОСТ 103-76	-40х4; ℓ=640;	4	0.8
				Щит Щ4		26.4
				Детали		
		7	ГОСТ 8568-77	Сталь рифленая δ=4мм S=0.72	1	24.0
		8	ГОСТ 103-76	-40х4; ℓ=590;	3	0.8
				Щит Щ5		34.4
				Детали		
		9	ГОСТ 8568-77	Сталь рифленая δ=4мм S=0.94	1	31.4
		10	ГОСТ 103-76	-40х4; ℓ=790;	3	1.0
				Стремянка см-1		267.8
				Детали		
		11	ГОСТ 8510-72	L 80х6; ℓ=13794	2	102.0
		12	ГОСТ 5781-75	ф18АI; ℓ=570;	43	1.1
		13	ГОСТ 103-76	-100х6; ℓ=100;	2	0.5
		14	ГОСТ 8510-72	L 80х6; ℓ=170;	10	1.25
		15	—"—	L 80х6; ℓ=200;	2	1.5
				Рама РМ-1		87.0
				Детали:		
		29	ГОСТ 8240-72	[16; ℓ=800;	2	11.4
		30	—"—	[16; ℓ=1120;	2	15.9
		31	—"—	[12; ℓ=620;	4	6.5
		32	ГОСТ 103-76	-100х10; ℓ=100;	8	0.8
				МС-1		
				Детали		
		33	ГОСТ 103-76	-66х4; ℓ=84;	1	0.2

Гл. инж. пр.	Каган		
Н. контр.	Козловичер		
Нач. отд.	Серик		
Гл. спец.	Казловичер		
Рук. гр.	Савельева		
Гл. инж.	Янполская		

ТП 901-1-32.83 КМ

Речные водозаборные сооружения совмещенного типа производительностью 1.0÷3.0 м³/с

Щиты Щ-1÷Щ-5, стремянка см-1, рама РМ-1

Стадия	Лист	Листов
Р	8	

Госстрой СССР Укрводоканалпроект г. Киев

Инв. № подл. | Подпись и дата | Взам. инв. №

Типовой проект 901-1-32.83 Альбом III/2

Схема шахты лифта

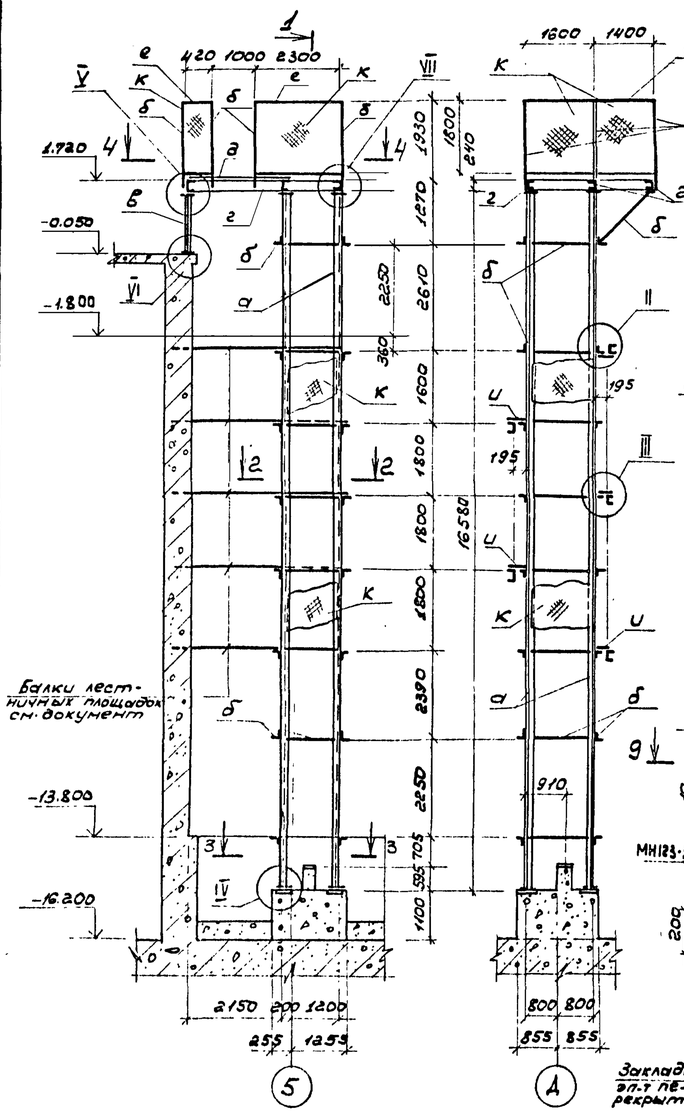

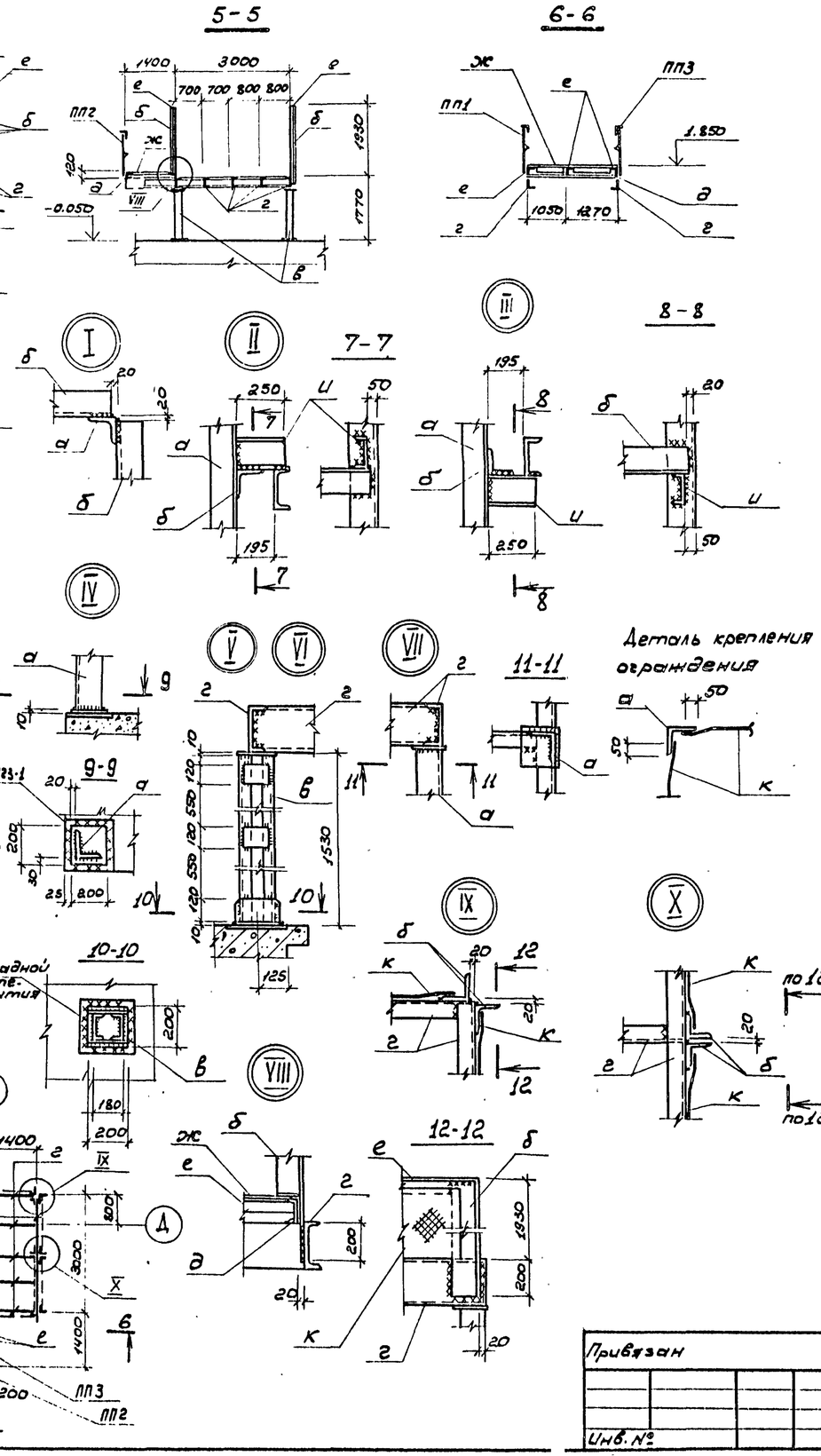

Ведомость элементов

Марка	Сечения: Эскиз	Поз.	Состав	Опорные усилия: M	N	Q	Группа конструк.	Марка металла	Примечан.
									Кол. шт.
ПП1	1.459-2. в.2						VI	Вст3кп2	1
ПП2	—"—						VI	—"—	1
ПП3	—"—						VI	—"—	1
МН123-1	1.400-15, в.0,1.							—"—	5
									общая длина, п.м.
а		1	L 140x10				II	Вст3пс6	66.24
		2	-200x10				"	"	1.6
б		1	L 140x10				"	"	86.0
в		2	-200x10				"	"	0.8
		3	[16				"	"	6.04
		4	-120x8				"	"	2.0
г		5	[24				"	"	29.8
д		6	[12				"	"	4.74
е		7	L 75x8				"	"	10.64
ЖС		8	Рифл. ст. δ=5мм.				"	"	S=2.93м²
		9	-60x6				"	"	7.2
и		3	[16				"	"	2.5
к	ГОСТ 2715-75		сетка 3.0 / 2.0x2.0				"	"	S=112,0м²

8459/4

Привязан	Гл. инж. пр.	Каган		ТП 901-1-32.83			КМ
	Н. контр.	Козловичер		Речные водозаборные сооружения совмещенного типа производительностью 1,0÷3,0м³/с	Стадия	Лист	Листов
	Нач. отд.	Серик			Р	9	
	Гл. спец.	Козловичер		Конструкция шахты лифта	Госстрой СССР Укрводоканалпроект Киев		
Инв. №	Рук. гр.	Сыбельева					
	Ст. инж.	Янпольская					

Копировал:

Формат 22

Инв. № подл. | Подпись и дата | Взамен инв. №