ТИПОВАЯ ДОКУМЕНТАЦИЯ НА КОНСТРУКЦИИ, ИЗДЕЛИЯ И УЗЛЫ ЗДАНИЙ И СООРУЖЕНИЙ

Серия 1.432.2-17

СТЕНЫ ОДНОЭТАЖНЫХ ПРОМЫШЛЕННЫХ ЗДАНИЙ ИЗ МЕТАЛЛИЧЕСКИХ ТРЕХСЛОЙНЫХ ПАНЕЛЕЙ С УТЕПЛИТЕЛЕМ ИЗ ПЕНОПОЛИУРЕТАНА

Выпуск 2
СТАЛЬНЫЕ ИЗДЕЛИЯ ФАХВЕРКА

РАБОЧИЕ ЧЕРТЕЖИ

17714-
ЦЕНА 1-03

ЦЕНТРАЛЬНЫЙ ИНСТИТУТ ТИПОВОГО ПРОЕКТИРОВАНИЯ
ГОССТРОЯ СССР

Москва, А-445, Смольная ул., 22

Сдано в печать IV 1982 года

Заказ № 4174 Тираж 4560 экз

ТИПОВАЯ ДОКУМЕНТАЦИЯ НА КОНСТРУКЦИИ, ИЗДЕЛИЯ И УЗЛЫ ЗДАНИЙ И СООРУЖЕНИЙ

Серия 1.432.2-17

СТЕНЫ ОДНОЭТАЖНЫХ ПРОМЫШЛЕННЫХ ЗДАНИЙ ИЗ МЕТАЛЛИЧЕСКИХ ТРЕХСЛОЙНЫХ ПАНЕЛЕЙ С УТЕПЛИТЕЛЕМ ИЗ ПЕНОПОЛИУРЕТАНА

Выпуск 2
СТАЛЬНЫЕ ИЗДЕЛИЯ ФАХВЕРКА

РАБОЧИЕ ЧЕРТЕЖИ

Разработаны ЦНИИпромзданий

Заместитель директора С.М. Гликин

Рук. отдела наружных ограждающих конструкций Г.М. Смилянский

Гл. инженер проекта А.П. Дранчук

Утверждены Госстроем СССР

Протокол от 25 декабря 1981 г. N 88

Обозначение	Наименование	Стр.
	Содержание	2
1.432.2-17.2 ПЗ	Пояснительная записка	3
1.432.2-17.2 СУ.10	Стойка приколонная угловая СУ	4
1.432.2-17.2 СУ10 СБ	Стойка приколонная угловая СУ Сборочный чертеж	4
1.432.2-17.2 СУН 10	Нижняя часть составной приколонной угловой стойки СУН	5
1.432.2-17.2 СУН10 СБ	Нижняя часть составной приколонной угловой стойки СУН. Сборочный чертеж.	5
1.432.2-17.2 СУВ 10	Верхняя часть составной приколонной угловой стойки СУВ	6
1.432.2-17.2 СУВ 10 СБ	Верхняя часть составной приколонной угловой стойки СУВ. Сборочный чертеж.	6
1.432.2-17.2 СФ 10	Стойка приколонная фахверковая СФ	7
1.432.2-17.2 СФ10 СБ	Стойка приколонная фахверковая СФ. Сборочный чертеж	7
1.432.2-17.2 СФН 10	Нижняя часть составной приколонной фахверковой стойки СФН	8
1.432.2-17.2 СФН 10 СБ	Нижняя часть составной приколонной фахверковой стойки СФН. Сборочный чертеж.	8
1.432.2-17.2 СФВ 10	Верхняя часть составной приколонной фахверковой стойки СФВ	9
1.432.2-17.2 СФВ10 СБ	Верхняя часть составной приколонной фахверковой стойки СФВ. Сборочный чертеж	9
1.432.2-17.2 К10	Консоль К	10
1.432.2-17.2 К10СБ	Консоль К. Сборочный чертеж	10
1.432.2-17.2 УК10	Консоль угловая УК	11
1.432.2-17.2 УК10СБ	Консоль угловая УК. Сборочный чертеж	11
1.432.2-17.2 УК 20	Консоль угловая УК	12
1.432.2-17.2 УК 20СБ	Консоль угловая УК. Сборочный чертеж	12

Обозначение	Наименование	Стр.
1.432.2-17.2 РР	Ригель рядовой РД	13
1.432.2-17.2 РР	Ригель рядовой РР	13
1.432.2 17.2 РН10	Ригель надоконный РН при ширине окон 6м	14
1.432.2-17.2 РНСБ	Ригель надоконный РН при ширине окон 6м. Сборочный чертеж	15
1.432.2-17.2 РН 20	Ригель надоконный РН при ширине окон < 6м	16
1.432.2-17.2 РН 20СБ	Ригель надоконный РН при ширине окон < 6м. Сборочный чертеж	17
1.432.2-17.2 РП 10	Ригель подоконный РП	18
1.432.2-17.2 РП 10СБ	Ригель подоконный РП. Сборочный чертеж	19
1.432.2-17.2 РС 10	Ригель стыковой РС для глухого участка стены	20
1.432.2-17.2 РС 10СБ	Ригель стыковой РС для глухого участка стены. Сборочный чертеж	21
1.432.2-17.2 РС20	Ригель стыковой РС для участка стены с проемом	22
1.432.2-17.2 РС 20СБ	Ригель стыковой РС для участка стены с проемом. Сборочный чертеж	23
1.432.2-17.2 РЦ10	Ригель цокольный РЦ	24
1.432.2-17.2 РЦ10СБ	Ригель цокольный РЦ Сборочный чертеж	24
1.432.2-17.2 РЦ20	Ригель цокольный РЦ	25
1.432.2-17.2 РЦ20СБ	Ригель цокольный РЦ Сборочный чертеж	25

Инв. № подл. | Подпись и дата | Взам. инв. №

1. Серия состоит из 8 выпусков, состав серии дан в выпуске 0-1.

2. В настоящем выпуске приведены рабочие чертежи стоек торцового фахверка, опорных консолей и ригелей, которые по своему назначению подразделяются на рядовые, стыковые, надоконные, подоконные и цокольные.

3. Стойки торцового фахверка запроектированы из горячекатанных швеллеров, уголков и листовой стали. Ригели запроектированы из холодногнутых швеллеров и прокатных уголков.

4. Для изготовления всех видов изделий и конструкций, приведенных в настоящем выпуске, следует применять сталь марки ВСТ3кп, электроды марки Э42. При возведении конструкций в районах с температурой наружного воздуха (наиболее холодной пятидневки) ниже -40°С принимается марка стали ВСТ3сп5, электроды марки Э42А.

5. Производство металлических изделий, монтаж элементов фахверка и приемку работ производить в соответствии с требованиями главы СНиП III-18-75 „Правила производства и приемки работ, часть III. Металлические конструкции."

6. Антикоррозионная защита стальных конструкций выполняется по указанию конкретного проекта в соответствии с требованиями таблицы 40* и 41* главы СНиП II-28-73* „Защита строительных конструкций от коррозии."

7. Расчет стальных конструкций произведен по СНиП II-В.3-72 „Стальные конструкции. Нормы проектирования." Область применения запроектированных конструкций и несущая способность ригелей на восприятие нормативных ветровых горизонтальных нагрузок и расчетных вертикальных нагрузок от массы стенового ограждения приведены в материалах для проектирования - выпуск 0-1.

Рук. ОМДК	Смилянский		04.03.81	1.432.2-17.2 ПЗ		
Гл. инж. пр.	Дранчук		03.03.81	Пояснительная записка	Стадия	Лист	Листов
Рук. гр.	Рево		02.03.81		Р	1	2
Ст. инж.	Силантьева		02.03.81		ЦНИИПРОМЗДАНИЙ		

Взам. инв. № | Подпись и дата | Инв. № подл.

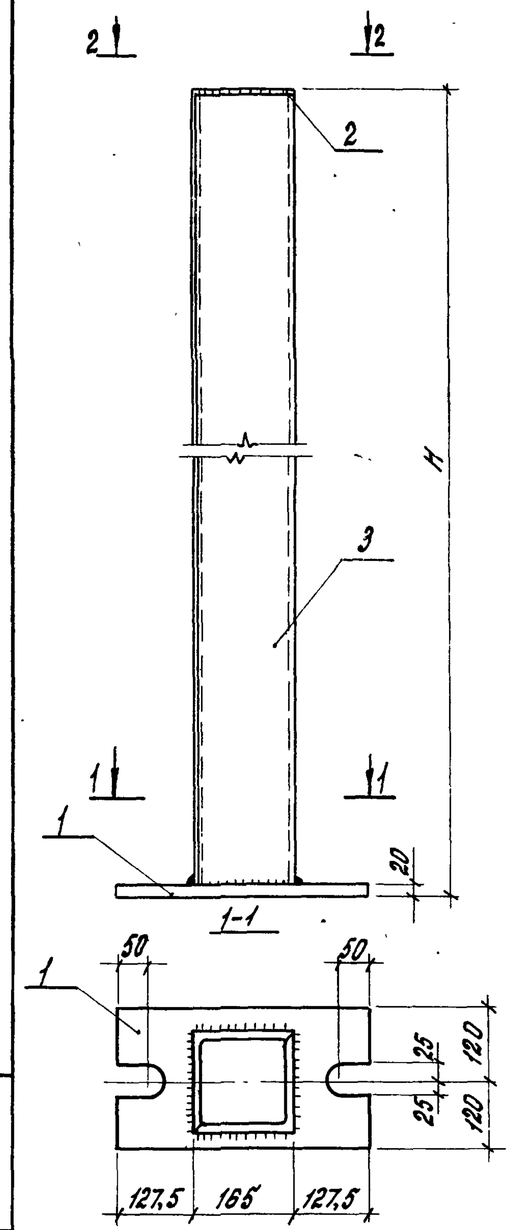

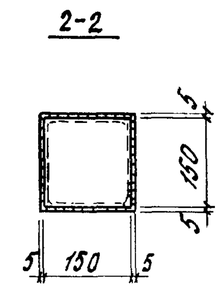

Обозначение	Марка	H мм	Масса кг
1.432.2-17.2 СУ.10	СУ-1	9430	491,6
-01	СУ-2	10630	552,0
-02	СУ-3	11830	612,5
-03	СУ-4	8530	446,2
-04	СУ-5	9730	506,7
-05	СУ-6	10930	567,1

1. Электроды типа Э42.
2. В районах строительства с температурой наружного воздуха (наиболее холодной пятидневки) ниже -40°С следует принимать марку стали ВСТ 3СП5, электроды типа Э42А.
3. Толщина сварных швов h_w = 6мм.

Рук.ОПОК	Смилянский		04.03.81	1.432.2-17.2 СУ10СБ
Гл.инж.	Дрончук		03.03.81	Стойка приколонная угловая СУ. Сборочный чертеж
Рук.гр.	Ревво		02.03.81	
Ст.инж.	Силантьева		02.03.81	Сталь марки ВСТ3кп2

Стадия	Масса	Масштаб
Р	см.табл.	1:10
Лист	Листов 1	

ЦНИИПРОМЗДАНИЙ

Взам.инв.№ | Подпись и дата | Инв.№ подл.

Обозначение	Наименование	Кол. на исполнение 1.432.2-17.2 СУ.10																Примечание
		-	01	02	03	04	05											
	Документация																	
	Пояснительная записка	X	X	X	X	X	X											
	Сборочный чертеж	X	X	X	X	X	X											
	Детали																	
1	1.432.2-17.2 СУ.11 Полоса -240×20 ГОСТ 103-76, ℓ=420мм	1	1	1	1	1	1											15,8кг
2	1.432.2-17.2 СУ.12 Полоса -160×10 ГОСТ 103-76, ℓ=150 мм	1	1	1	1	1	1											1,8кг
3	1.432.2-17.2 СУ.13 Уголок ∠160×10 ГОСТ 8509-72, ℓ=9400мм	2																232,2кг
	-01 ℓ=10600мм		2															261,8кг
	-02 ℓ=11800мм			2														291,5кг
	-03 ℓ=8500 мм				2													209,9кг
	-04 ℓ=9700 мм					2												239,9кг
	-05 ℓ=10900мм						2											269,1кг
	Наплавленный металл 2%	9,6	10,8	12,0	8,7	9,9	11,0											кг

Рук.ОПОК	Смилянский		04.03.81	1.432.2-17.2 СУ.10
Гл.инж.	Дрончук		03.03.81	Стойка приколонная угловая СУ
Рук.гр.	Ревво		02.03.81	
Ст.инж.	Силантьева		01.03.81	

Стадия	Лист	Листов
Р		1

ЦНИИПРОМЗДАНИЙ

Инв.№ подл.	Подпись и дата	Взам. инв.№

Формат	Зона	Поз.	Обозначение	Наименование	Кол. на исполнение 1.432.2-17.2 СУН.10 —	01	02								Примечание
				Документация											
			1.432.2 17.2 ПЗ	Пояснительная записка	X	X	X								
11			1.432.2-17.2 СУН.10СБ	Сборочный чертеж	X	X	X								
				Детали											
Б4		1	1.432.2-17.2 СУН.11	полоса-240×20 ГОСТ 103-76, ℓ=420мм	1	1	1								15,8кг
Б4.		2	1.432.2-17.2 СУН.12	полоса-180×10 ГОСТ 103-76, ℓ=4000мм	1	1	1								4,8кг
Б4.		3	1.432.2-17.2 СУН.13	уголок ∟160×10 ГОСТ 8509-72 ℓ=4000мм	2										98,9кг
			-01	ℓ=7600мм		2									187,7кг
			-02	ℓ=11200мм			2								277,0кг
				Наплавленный металл 2%	4,4	7,9	10,5								кг

Рук. отд.	Смилянский		04.03.81
Гл. инж.	Дрончук		03.03.81
Рук. гр.	Рево		02.03.81
Ст. инж.	Силантьева		02.03.81

1.432.2-17.2 СУН.10

Нижняя часть составной приколонной угловой стойки СУН

Стадия	Лист	Листов
Р		1

ЦНИИПРОМЗДАНИЙ

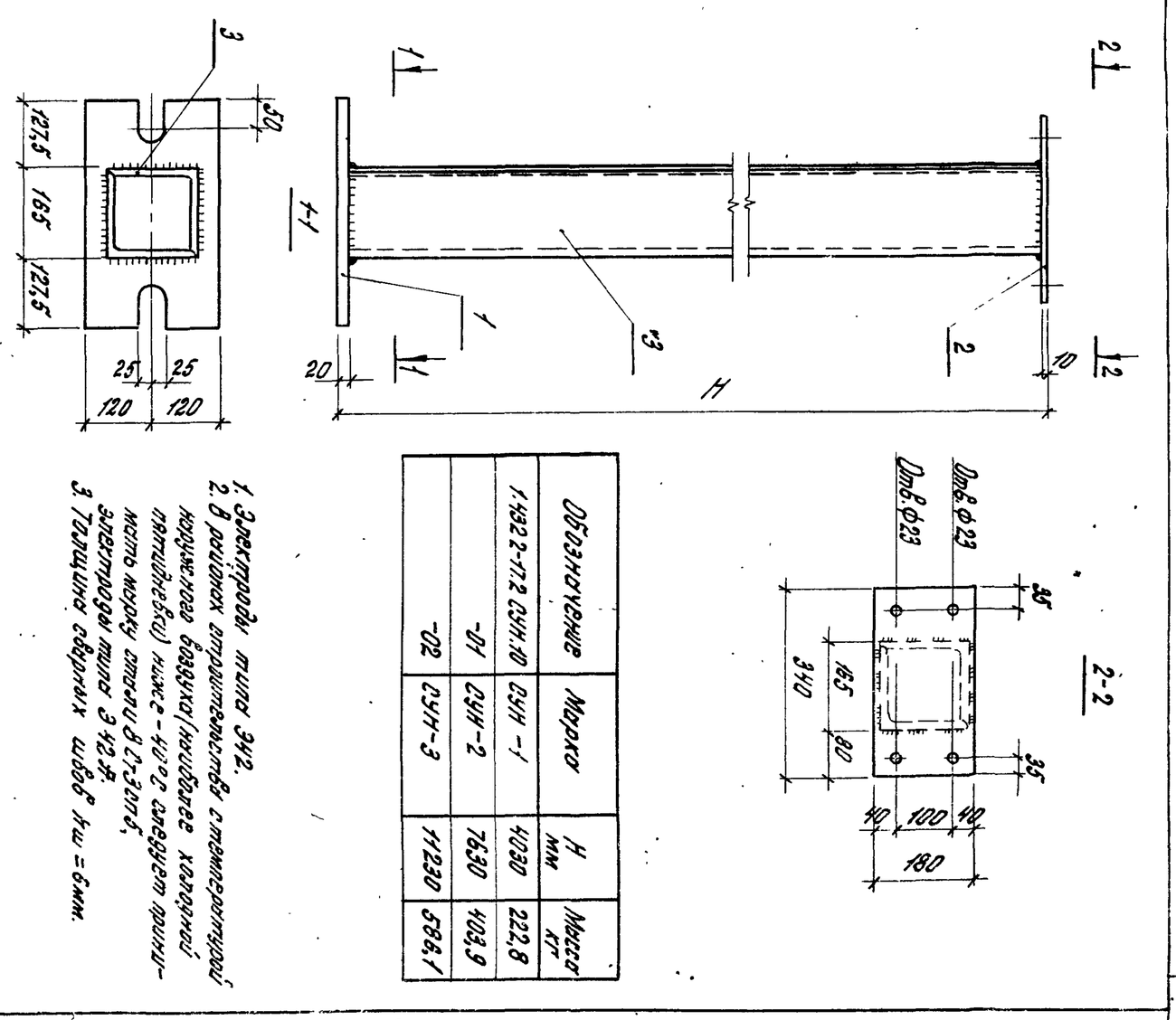

Обозначение	Марка	H мм	Масса кг
1.432.2-17.2 СУН.10	СУН-1	4030	222,8
-01	СУН-2	7530	403,9
-02	СУН-3	11230	586,1

1. Электроды типа Э42.
2. В районах отрицательных температур наружного воздуха (наиболее холодной пятидневки) ниже -40°С следует применить марку стали в 1,3 раза, электроды типа Э42А.
3. Толщина сварных швов $k_{ш}$ = 6мм.

Рук. отд.	Смилянский		04.03.81
Гл. инж.	Дрончук		03.03.81
Рук. гр.	Рево		02.03.81
Ст. инж.	Силантьева		02.03.81

1.432.2-17.2 СУН.10СБ

Нижняя часть составной приколонной угловой стойки СУН. Сборочный чертеж.

Стадия	Лист	Листов
Р		1

ЦНИИПРОМЗДАНИЙ

Масса 2м.100кг. Масштаб 1:10

Сталь марки ВСт3кп2

Инв.№ подл.	Подпись и дата	Взам. инв.№

Обозначение	Наименование	Кол. на исполнение 1.432.2-17.2 СУВ.10									Примечание
		-	01	02	03	04	05				
	Документация										
1.432.2-17.2 ПЗ	Пояснительная записка	X	X	X	X	X	X				
1.432.2-17.2 СУВ.10СБ	Сборочный чертеж	X	X	X	X	X	X				
	Детали										
1.432.2-17.2 СУВ.11	Полоса -180×10 ГОСТ 103-76 ℓ=3410мм	1	1	1	1	1	1				4,8кг
1.432.2-17.2 СУВ.12	Полоса -150×10 ГОСТ 103-76 ℓ=150мм	1	1	1	1	1	1				1,8кг
1.432.2-17.2 СУВ.13	Уголок 160×10 ГОСТ 8509-72 ℓ=8980мм	2	2								221,8кг
-01	ℓ=10180мм			2							251,4кг
-02	ℓ=11380мм				2						281,1кг
-03	ℓ=8080мм					2					199,6кг
-04	ℓ=9280мм						2				229,2кг
-05	ℓ=10480мм						2				258,7кг
	Наплавленный металл 2%	9,0	10,2	11,4	8,1	9,3	10,5				кг

Поз.	Обозначение	Наименование	Кол.	Примечание
1	1.432.2-17.2 СУВ.11	Полоса -180×10 ГОСТ 103-76 ℓ=3410мм	1	Б.Ч
2	1.432.2-17.2 СУВ.12	Полоса -150×10 ГОСТ 103-76 ℓ=150мм	1	Б.Ч
3	1.432.2-17.2 СУВ.13	Уголок 160×10 ГОСТ 8509-72 ℓ=8980мм	2	Б.Ч

Рук.ОПОК	Смилянский		04.03.81	1.432.2-17.2 СУВ.10	
Гл.инж.пр.	Дрончук		03.03.81	Верхняя часть составной приколонной угловой стойки СУВ.	Стадия: Р; Лист: ; Листов: 1
Рук.гр.	Рево		02.03.81		ЦНИИПРОМЗДАНИЙ
Ст.инж.	Силантьева		02.03.81		

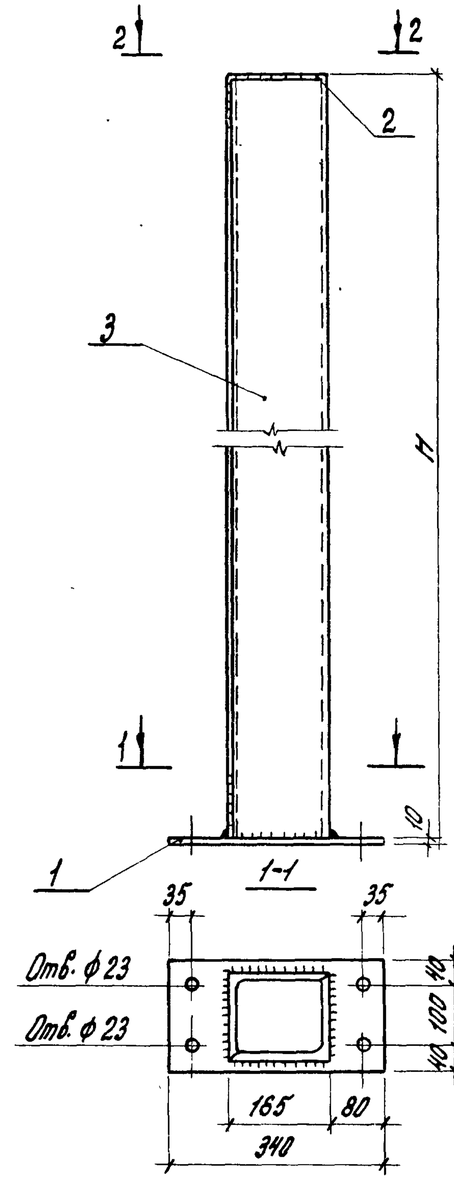

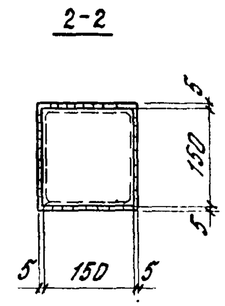

Обозначение	Марка	H мм	Масса кг
1.432.2-17.2 СУВ.10	СУВ-1	9000	459,2
-01	СУВ-2	10200	519,7
-02	СУВ-3	11400	580,2
-03	СУВ-4	8100	413,9
-04	СУВ-5	9300	474,3
-05	СУВ-6	10500	534,8

1. Электроды типа Э42.
2. В районах строительства с температурой наружного воздуха (наиболее холодной пятидневки) ниже -40°С следует принимать марку стали ВСт3сп5, электроды типа Э42А.
3. Толщина сварных швов $h_ш$ = 6мм.

Взам.инв.№ | Подпись и дата | Инв.№подл.

Рук.ОПОК	Смилянский		04.03.81	1.432.2-17.2 СУВ.10СБ		
Гл.инж.пр.	Дрончук		03.03.81	Верхняя часть составной приколонной угловой стойки СУВ Сборочный чертеж	Стадия: Р	Масса: см.табл.	Масштаб: 1:10
Рук.гр.	Рево		02.03.81		Лист	Листов 1
Ст.инж.	Силантьева		02.03.81	Сталь марки ВСт3кп2	ЦНИИПРОМЗДАНИЙ	

Инв. № подл.	Подпись и дата	Взам. инв. №

Формат	Зона	Поз.	Обозначение	Наименование	Кол. на исполнение 1.432.2-17.2 СФ.10										Примечание
					–	01	02	03	04	05					
				Документация											
			1.432.2-17.2 ПЗ	Пояснительная записка	x	x	x	x	x	x					
11			1.432.2-17.2 СФ.10СБ	Сборочный чертеж	x	x	x	x	x	x					
				Детали											
Б4		1	1.432.2-17.2 СФ.11	Полоса-240×20 ГОСТ 103-76, ℓ=420 мм	1	1	1	1	1	1					15,8 кг
Б4		2	1.432.2-17.2 СФ.12	Полоса-130×10 ГОСТ 103-76, ℓ=170 мм	1	1	1	1	1	1					1,7 кг
Б4		3	1.432.2-17.2 СФ.13	Швеллер [18 ГОСТ 8240-72, ℓ=9400 мм	2										153,2 кг
			-01	ℓ=10600 мм		2									172,8 кг
			-02	ℓ=11800 мм			2								192,4 кг
			-03	ℓ=8500 мм				2							138,5 кг
			-04	ℓ=9700 мм					2						158,1 кг
			-05	ℓ=10900 мм						2					177,6 кг
				Наплавленный металл 2%	6,5	7,3	8,0	5,9	6,7	7,5					кг

Рук. отд.	Смилянский		04.03.81	1.432.2-17.2 СФ.10
Гл. инж.	Дрончук		03.03.81	Стойка приколонная фахверковая СФ
Рук. гр.	Ревво		02.03.81	Стадия: Р; Лист: ; Листов: 1
Ст. инж.	Силантьева		02.03.81	ЦНИИПРОМЗДАНИЙ

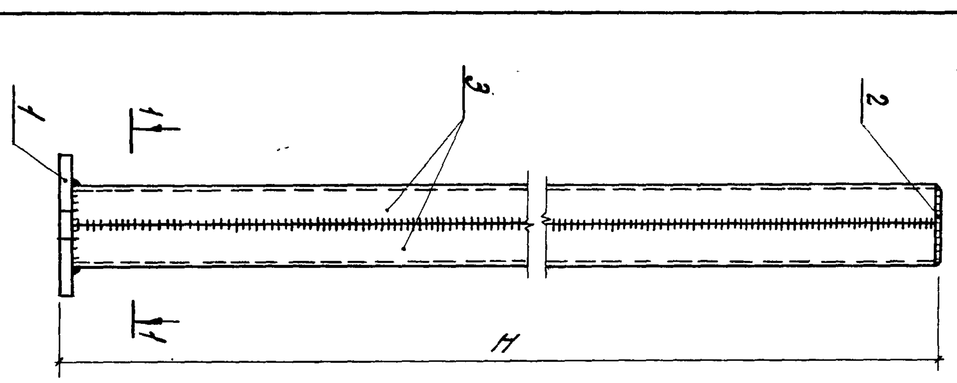

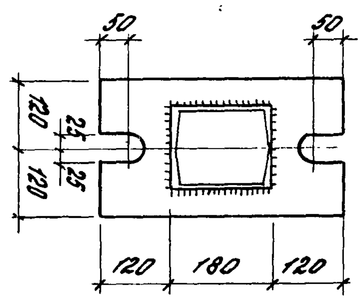

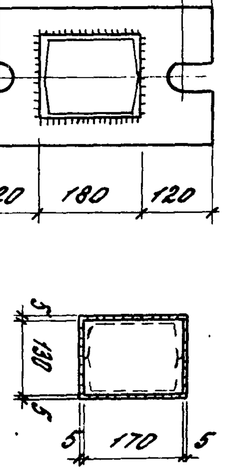

1. Электроды типа Э42
2. Толщину сварных швов h_w=6 мм.
3. В районах строительства с температурой наружного воздуха (наиболее холодной пятидневки) ниже -40° следует принимать марку стали ВСт3сп5, электроды типа Э42А.

Обозначение	Марка	H мм	Масса кг
1.432.2-17.2 СФ.10	СФ-1	6430	330,4
-01	СФ-2	10630	370,4
-02	СФ-3	11830	410,2
-03	СФ-4	8530	300,5
-04	СФ-5	9730	340,4
-05	СФ-6	10930	380,3

Рук. отд.	Смилянский		04.03.81	1.432.2-17.2 СФ.10СБ
Гл. инж.	Дрончук		03.03.81	Стойка приколонная фахверковая СФ. Сборочный чертеж.
Рук. гр.	Ревво		02.03.81	Стадия: Р; Лист: ; Листов: 1; Масштаб: 1:10
Ст. инж.	Силантьева		02.03.81	ЦНИИПРОМЗДАНИЙ

Инв. № подл.	Подпись и дата	Взам. инв. №

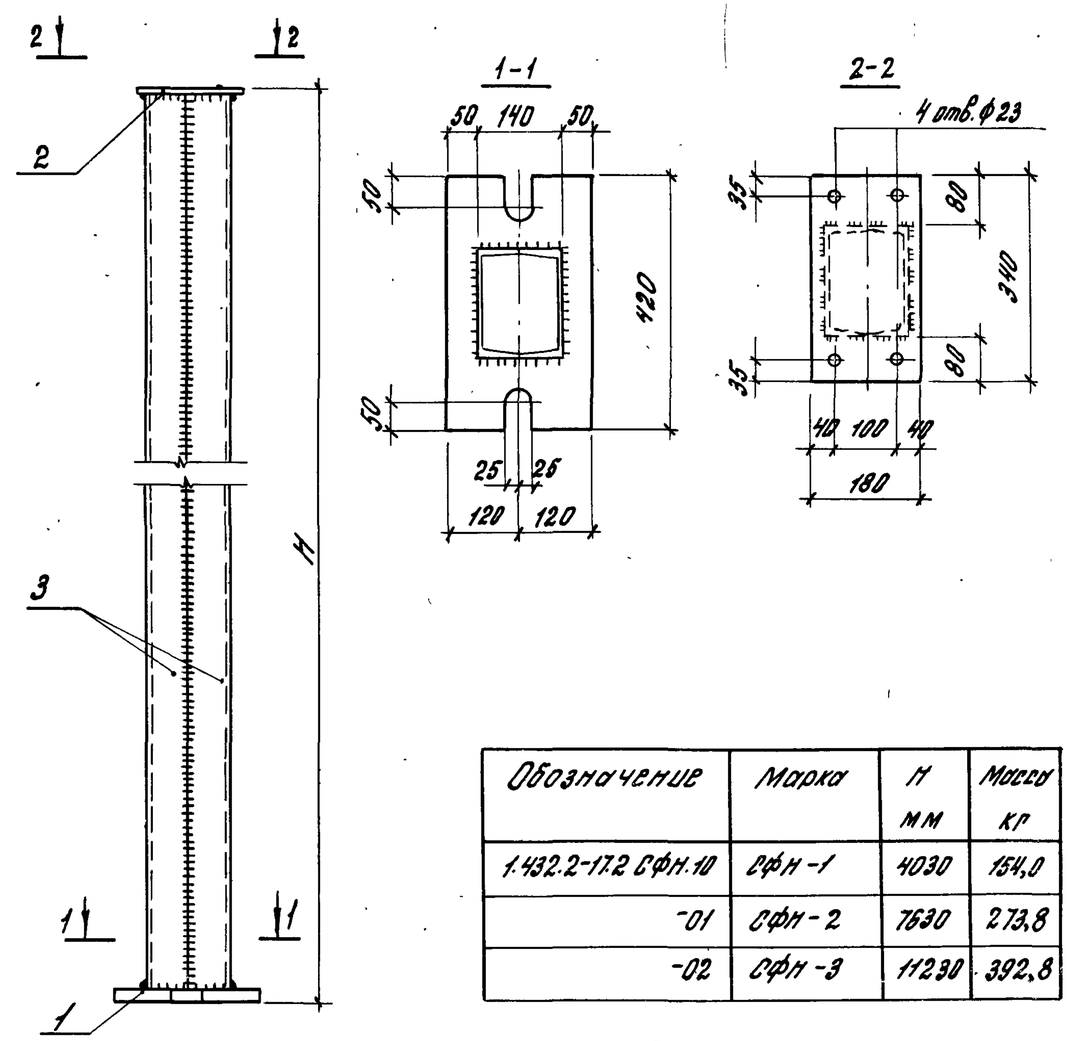

Обозначение	Марка	H мм	Масса кг
1.432.2-17.2 СФН.10	СФН-1	4030	154,0
-01	СФН-2	7630	273,8
-02	СФН-3	11230	392,8

1. Электроды типа Э42.
2. Толщина сварных швов $h_ш = 6$ мм.
3. В районах строительства с температурой наружного воздуха (наиболее холодной пятидневки) ниже −40° следует принимать марку стали Вст 3сп 5, электроды типа Э42А.

Рук. ОПОК	Смилянский		04.03.81
Гл. инж.	Дранчук		03.03.81
Рук. гр.	Ревво		02.03.81
Ст. инж.	Силантьева		01.03.81

1.432.2-17.2 СФН.10 СБ

Нижняя часть составной прикольонной фахверковой стойки СФН
Сборочный чертеж

Стадия	Масса	Масштаб
Р	см. табл.	1:10
Лист	Листов 1	

Сталь марки ВСТ 3кп 2

ЦНИИПРОМЗДАНИЙ

Инв. № подл. | Подпись и дата | Взам. инв. №

Обозначение	Наименование	Кол. на исполнение 1.432.2-17.2 СФН.10				Примечание
		-	01	02		
	Документация					
1.432.2-17.2 ПЗ	Пояснительная записка	X	X	X		
1.432.2-17.2 СФН.10 СБ	Сборочный чертеж	X	X	X		
	Детали					
1.432.2-17.2 СФН.11	Полоса-240×20 ГОСТ 103-76, ℓ=420 мм	1	1	1		15,8 кг
1.432.2-17.2 СФН.12	Полоса-180×10 ГОСТ 103-76, ℓ=340 мм	1	1	1		4,8 кг
1.432.2-17.2 СФН.13	Швеллер С18 ГОСТ 8240-72, ℓ=4000 мм	2	2			65,2 кг
-01	ℓ=7600 мм					123,9 кг
-02	ℓ=11200 мм			2		182,5 кг
	Наплавленный металл 2%	3,0	5,4	7,7		кг

Зона	Поз.	Обозначение	Наименование	Кол.	Примечание
	1	1.432.2-17.2 СФН.11	Полоса-240×20 ГОСТ 103-76, ℓ=420 мм	64	15,8 кг
	2	1.432.2-17.2 СФН.12	Полоса-180×10 ГОСТ 103-76, ℓ=340 мм	64	4,8 кг
	3	1.432.2-17.2 СФН.13	Швеллер С18 ГОСТ 8240-72, ℓ=4000 мм	64	65,2 кг

Формат 11

1.432.2-17.2 СФН.10

Стадия	Лист	Листов
Р		1

ЦНИИПРОМЗДАНИЙ

Рук. ОПОК	Смилянский		04.03.81
Гл. инж.	Дранчук		03.03.81
Рук. гр.	Ревво		02.03.81
Ст. инж.	Силантьева		02.03.81

Нижняя часть составной прикольонной фахверковой стойки СФН

Инв. № подл.	Подпись и дата	Взам. инв. №

Формат	Зона	Поз.	Обозначение	Наименование	Кол. на исполнение 1.432.2-17.2 СФВ.10 —	01	02	03	04	05					Примечание
				Документация											
11			1.432.2-17.2 ПЗ	Пояснительная записка	X	X	X	X	X	X					
11			1.432.2-17.2 СФВ10СБ	Сборочный чертеж	X	X	X	X	X	X					
				Детали											
Б4		1	1.432.2-17.2 СФВ11	Полоса -180 х 10 ГОСТ 103-76 ℓ=340 мм	1	1	1	1	1	1					4,8 кг
Б4		2	1.432.2-17.2 СФВ12	Полоса -130 х 10 ГОСТ 103-76 ℓ=170 мм	1	1	1	1	1	1					1,7 кг
Б4		3	1.432.2-17.2 СФВ13	Швеллер [18 ГОСТ 8240-72 ℓ=8980 мм	2										146,3 кг
			-01	ℓ=10180 мм		2									166,0 кг
			-02	ℓ=11380 мм			2								183,5 кг
			-03	ℓ=8080 мм				2							131,7 кг
			-04	ℓ=9280 мм					2						150,9 кг
			-05	ℓ=10480 мм						2					170,8 кг
				Наплавленный металл 2%	6,0	6,7	7,5	5,4	6,2	7,0					

Рук. ОПОК	Смилянский		04.03.81	1.432.2-17.2 СФВ.10
Гл. инж.	Драгчук		03.03.81	Верхняя часть составной приколонной фахверковой стойки СФВ
Рук. гр.	Ревво		02.03.81	Стадия: Р; Лист: ; Листов: 1
Ст. инж.	Силантьева		11.03.81	ЦНИИПРОМЗДАНИЙ

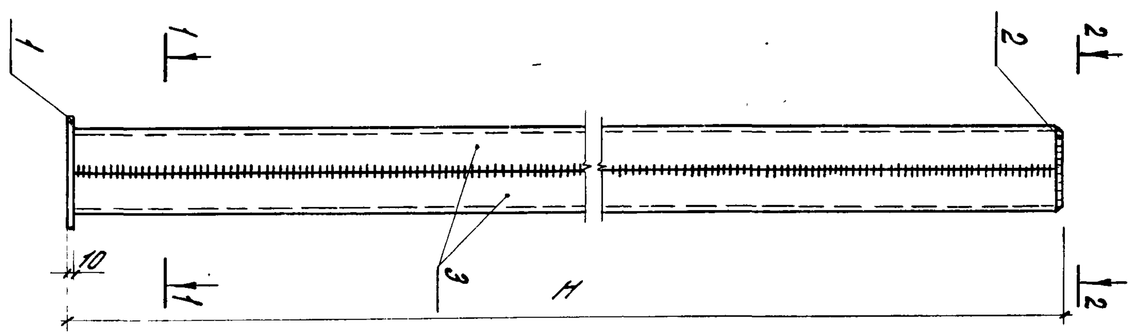

Обозначение	Марка	H мм	Масса кг
1.432.2-17.2 СФВ.10	СФВ-1	9000	305,2
-01	СФВ-2	10200	345,1
-02	СФВ-3	11400	381,0
-03	СФВ-4	8100	275,3
-04	СФВ-5	9300	314,5
-05	СФВ-6	10500	355,1

1. Электроды типа Э42.
2. В районах строительства с температурой наружного воздуха (наиболее холодной пятидневки) ниже -40°С следует принимать марку стали Вст3пс5, электроды типа Э42А.
3. Толщина сварных швов h_w=6 мм.

Рук. ОПОК	Смилянский		04.03.81	1.432.2-17.2 СФВ.10.05
Гл. инж.	Драгчук		03.03.81	Верхняя часть составной приколонной фахверковой стойки СФВ. Оборочный чертеж
Рук. гр.	Ревво		02.03.81	Стадия: Р; Лист: ; Листов: ; Масса: ; Масштаб: 1:10
Ст. инж.	Силантьева		02.03.81	ЦНИИПРОМЗДАНИЙ

Сталь марки Вст3кп2

Инв. № подл.	Подпись и дата	Взам. инв. №

17171-10

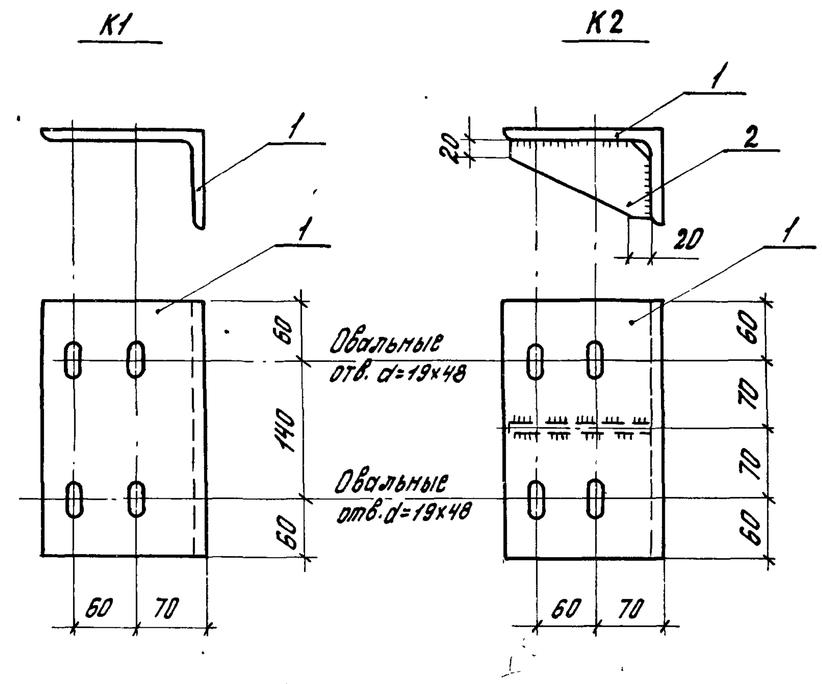

Обозначение	Марка	Масса кг
1.432.2-17.2 К.10	К1	5,1
-01	К2	5,0

1. Электроды типа Э42.
2. В районах строительства с температурой наружного воздуха (наиболее холодной пятидневки) ниже -40°С следует принимать марку стали ВСТ3 сп 5, электроды типа Э42А.
3. Толщина сварных швов $h_ш$ = 6 мм.

Рук. ОПОК	Смилянский		04.03.81	1.432.2-17.2 К.10 СБ
Гл. инж.	Дрончук		03.03.81	Консоль К. Сборочный чертеж
Рук. пр.	Ревво		02.03.81	Стадия: Р; Масса: см. табл.; Масштаб:
Ст. инж.	Силантьева		02.03.81	Лист; Листов 1
				Сталь марки ВСТ3 кп 2
				ЦНИИПРОМЗДАНИЙ

Инв. № подл. | Подпись и дата | Взам. инв. №

Обозначение	Наименование	Кол. на исполнение 1.432.2-17.2 К.10															Примечание
		–	01														
	Документация																
1.432.2-17.2 ПЗ	Пояснительная записка	×	×														
1.432.2-17.2 К.10СБ	Сборочный чертеж	×	×														
	Детали																
1.432.2-17.2 К.11	Уголки ГОСТ 8510-72 ∠160×100×10, ℓ=260 мм	1	1														5,1 кг
1.432.2-17.2 К.12	Полосовая сталь ГОСТ 103-76 –80×10, ℓ=140 мм		1														0,9 кг
		1	1														
		2	2														

Формат	Зона	Поз.
А1		
А1		
Б4		1
Б4		2

1.432.2-17.2 К.10

Стадия	Лист	Листов
Р		1

Консоль К

ЦНИИПРОМЗДАНИЙ

Рук. ОПОК	Смилянский		04.03.81
Гл. инж.	Дрончук		03.03.81
Рук. пр.	Ревво		02.03.81
Ст. инж.	Силантьева		02.03.81

Обозначение	Наименование	Кол. на исполнение 1.432.2-17.2 УК.10							Примечание
		–	01	02	03				
	Документация								
1.432.2-17.2 ПЗ	Пояснительная записка								
1.432.2-17.2 УК.10СБ	Сборочный чертеж								
	Детали								
	Уголки по ГОСТ 8510-72								
1.432.2-17.2 УК.11	∠ 180×110×10, ℓ=160мм	1		1					3,6кг
-01	∠ 180×110×10, ℓ=160мм		1		1				3,6кг
1.432.2-17.2 УК.12	∠ 80×50×5, ℓ=70мм	2	1	1	1				0,34кг

Формат	Зона	Поз.	Обозначение	Наименование	Кол.	Примечание
А4			1.432.2-17.2 ПЗ	Пояснительная записка		
А4			1.432.2-17.2 УК.10СБ	Сборочный чертеж		
Б4		1	1.432.2-17.2 УК.11	∠ 180×110×10, ℓ=160мм	1	3,6кг
Б4			-01	∠ 180×110×10, ℓ=160мм	1	3,6кг
Б4		2	1.432.2-17.2 УК.12	∠ 80×50×5, ℓ=70мм	2	0,34кг

Рук. ОПОК	Смилянский		04.03.81	1.432.2-17.2 УК.10	
Гл. инж.	Дранчук		03.03.81	Консоль угловая УК	Стадия: Р; Лист; Листов: 1
Рук. гр.	Рево		02.03.81		ЦНИИПРОМЗДАНИЙ
Ст. инж.	Силантьева		02.03.81		

УК1
УК2 (обратно чертежу)

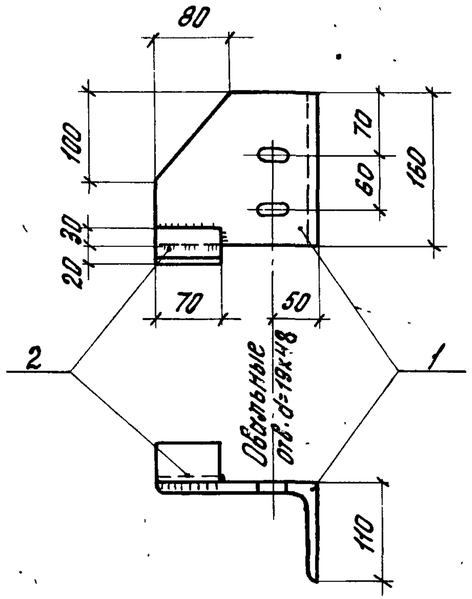

УК3
УК4 (обратно чертежу)

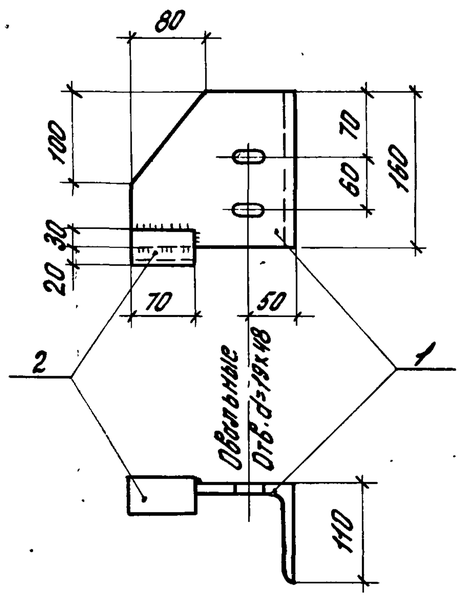

1. Электроды типа Э42.
2. В районах строительства с температурой наружного воздуха (наиболее холодной пятидневки) ниже -40°С следует принимать марку стали ВСт3 сп 5, электроды типа Э42А.
3. Толщина сварных швов $h_ш$ = 4 мм.

Обозначение	Марка
1.432.2-17.2 УК.10	УК1
-01	УК2
-02	УК3
-03	УК4

Инв. № подл. | Подпись и дата | Взам. инв. №

Рук. ОПОК	Смилянский		04.03.81
Гл. инж. пр.	Дранчук		03.03.81
Рук. пр.	Рево		02.03.81
Ст. инж.	Силантьева		02.03.81

1.432.2-17.2 УК.10 СБ

Консоль угловая УК
Сборочный чертеж

Стадия	Масса	Масштаб
Р	3,9	
Лист	Листов 1	

Сталь марки ВСт3кп2

ЦНИИПРОМЗДАНИЙ

Формат	Зона	Поз.	Обозначение	Наименование	Кол. на исполнение –	01	02	03	Примечание
				Документация					
А4			1.432.2-17.2 ПЗ	Пояснительная записка					
А4			1.432.2-17.2 УК20СБ	Сборочный чертеж					
				Детали					
				Уголки ГОСТ 8510-72					
А4		1	1.432.2-17.2 УК.11	∠ 180×110×10, ℓ=160 мм	1	1			3,6 кг
А4			-01	∠ 180×110×10, ℓ=160 мм			1	1	3,6 кг
А4		2	1.432.2-17.2 УК.12	∠ 80×50×6, ℓ=70 мм	1	1	1	1	0,34 кг
А4		3	1.432.2-17.2 УК.13	∠ 63×40×6, ℓ=70 мм	1		1		0,32 кг
А4			-01	∠ 63×6, ℓ=70 мм ГОСТ 8509		1		1	0,4 кг
		4	1.432.2-17.2 УК.14	– 40×6, ℓ=70 ГОСТ 103-76	1	1	1	1	0,13 кг

Рук. ОПОК	Смиланский			04.03.81
Гл. инж.	Дрончук			03.03.81
Рук. гр.	Рево			02.03.81
Ст. инж.	Силантьева			02.03.81

1.432.2-17.2 УК.20

Консоль угловая УК

Стадия: Р | Лист | Листов: 1

ЦНИИПРОМЗДАНИЙ

УК5
УК6 (обратно чертежу)

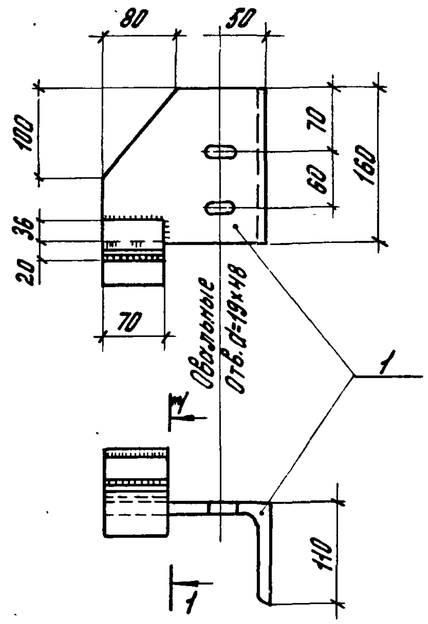

1-1

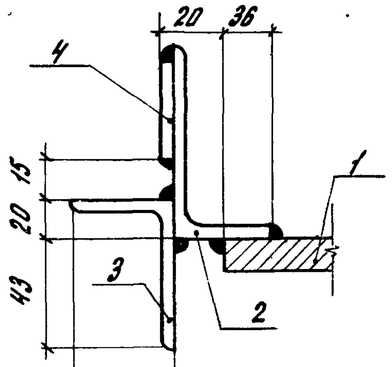

40 для УК5-1 и УК6-1

63 для УК6-2 и УК6-2

Обозначение	Марка	Масса
1.432.2-17.2 УК 20	УК5-1	4,39
-01	УК5-2	4,47
-02	УК6-1	4,39
-03	УК6-2	4,47

1. Электроды типа Э42
2. В районах строительства с температурой наружного воздуха (наиболее холодной пятидневки) ниже -40°С следует принимать марку стали ВСт3Сп5, электроды типа Э42А.
3. Толщина сварных швов $h_ш$ = 4мм.

Инв. № подл. | Подпись и дата | Взам. инв. №

Рук. ОПОК	Смиланский		04.03.81
Гл. инж.	Дрончук		03.03.81
Рук. гр.	Рево		02.03.81
Ст. инж.	Силантьева		02.03.81

1.432.2-17.2 УК20СБ

Консоль угловая УК
Сборочный чертеж

Сталь марки ВСт3кп2

Стадия	Масса	Масштаб
Р	см. табл.	
Лист	Листов 1	

ЦНИИПРОМЗДАНИЙ

17714 13

Обозначение	Наименование	Кол. на исполнение 1.432.2-17.2 РР							Примечание
		–	01	02	03	04	05		
	Документация								
1.432.2 17.2 ПЗ	Пояснительная записка	×	×	×	×	×	×		
1.432.2 17.2 ОР	Групповой чертеж	×	×	×	×	×	×		
	Детали								
	Швеллеры ГОСТ 8278-75								
1.432.2-17.2 РР	ГН С 160х60х4; ℓ=5960 мм	1							49,6 кг
-01	ГН С 160х60х5; ℓ=5960 мм		1						61,4 кг
-02	ГН С 160х80х5, ℓ=5960 мм			1					70,9 кг
-03	ГН С 160х60х4, ℓ=6210 мм				1				51,7 кг
-04	ГН С 160х60х5, ℓ=6210 мм					1			64,7 кг
-05	ГН С 160х80х5, ℓ=6210 мм						1		73,9 кг

Инв. № подл. | Подпись и дата | Взам. инв. №

Формат | Зона | Поз.

1.432.2-17.2 РР

Ригель рядовой РР

Рук. ОПОК	Смилянский	04.03.81
Гл. инж.	Дрончук	03.03.81
Рук. гр.	Ревво	02.03.81
Ст. инж.	Силантьева	02.03.81

Стадия	Лист	Листов
Р		1

ЦНИИПРОМЗДАНИЙ

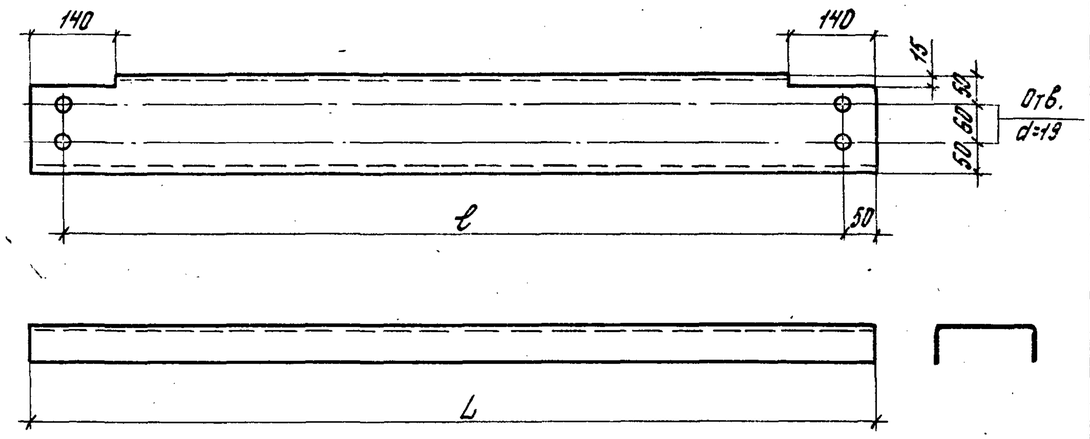

Обозначение	Марка	Размеры, мм L	Размеры, мм ℓ	Масса кг
1.432.2-17.2 РР	РР-1-1	5960	5860	49,6
-01	РР-1-2			61,4
-02	РР-1-3			70,9
-03	РР-2-1	6210	6110	51,7
-04	РР-2-2			64,7
-05	РР-2-3			73,9

В районах строительства с температурой наружного воздуха (наиболее холодной пятидневки) ниже -40°С следует принимать марку стали ВСТ3сп5.

Инв. № подл. | Подпись и дата | Взам. инв. №

1.432.2-17.2 РР

Рук. ОПОК	Смилянский	04.03.81
Гл. инж.	Дрончук	03.03.81
Рук. гр.	Ревво	02.03.81
Ст. инж.	Силантьева	02.03.81

Ригель рядовой РР

Стадия	Масса	Масштаб
Р	см. табл.	1:10
Лист	Листов 1	

Сталь марки ВСТ3кп 2

ЦНИИПРОМЗДАНИЙ

Формат	Зона	Поз.	Обозначение	Наименование	Количество на исполнение 1.432.2-17.2 РН.10																				Примечание
					—	01	02	03	04	05	06	07	08	09	10	11									
				Документация																					
11			1.432.2-17.2 ПЗ	Пояснительная записка	×	×	×	×	×	×	×	×	×	×	×	×									
12			1.432.2-17.2 РН. 10СБ	Сборочный чертеж	×	×	×	×	×	×	×	×	×	×	×	×									
				Детали																					
				Швеллеры гнутые ГОСТ 8278-75																					
Б.4		1	1.432.2-17.2 РН.11	ГНС 160×60×4, ℓ=5960	1			1																	49,6кг
			-01	ГНС 160×60×5, ℓ=5960		1			1																61,4 "
			-02	ГНС 160×80×5, ℓ=5960			1			1															70,9 "
			-03	ГНС 160×60×4, ℓ=6210							1			1											51,7 "
			-04	ГНС 160×60×5, ℓ=6210								1			1										64,2 "
			-05	ГНС 160×80×5, ℓ=6210									1			1									73,9 "
Б4		2	1.432.2-17.2 РН.12	ГНС 160×60×4, ℓ=5680	1			1																	47,2 "
			-01	ГНС 160×60×5, ℓ=5680		1			1																60,4 "
			-02	ГНС 160×80×5, ℓ=5680			1			1															67,6 "
			-03	ГНС 160×60×4, ℓ=5930							1			1											49,3 "
			-04	ГНС 160×60×5, ℓ=5930								1			1										61,1 "
			-05	ГНС 160×80×5, ℓ=5930									1			1									70,6 "
Б4		3	1.432.2-17.2 РН.13	Уголок L 45×4, ℓ=5960 ГОСТ 8509-72	1	1	1																		16,3 "
			-01	Уголок L 45×4, ℓ=6210 —"—							1	1	1												17,0 "
			-02	Уголок L 63×40×4, ℓ=5960 ГОСТ 8510-72				1	1	1															18,9 "
			-03	Уголок L 63×40×4; ℓ=6210 —"—										1	1	1									19,7 "
Б4		4	1.432.2-17.2 РН.14	Уголок L 45×4, ℓ=5960 ГОСТ 8509-72	1	1	1	1	1	1															16,3 "
			-01	Уголок L 45×4, ℓ=6210 —"—							1	1	1	1	1	1									17,0 "
Б4		5	1.432.2-17.2 РН.15	Полоса-115×4, ℓ=160 ГОСТ 103-76	2	2		2	2		2	2		2	2										0,6кг 1шт
			-01	Полоса-155×4, ℓ=160 ГОСТ 103-76			2			2			2			2									0,8кг 1шт

Рук.ОПОК	Смилянский		04.03.81
Гл.инж.	Дранчук		03.03.81
Рук.пр.	Ревво.		02.03.81
Ст.инж.	Силантьева		02.03.81

1.432.2-17.2 РН.10

Ригель надоконный РН при ширине окон 6м

Стадия	Лист	Листов
Р		1

ЦНИИПРОМЗДАНИЙ

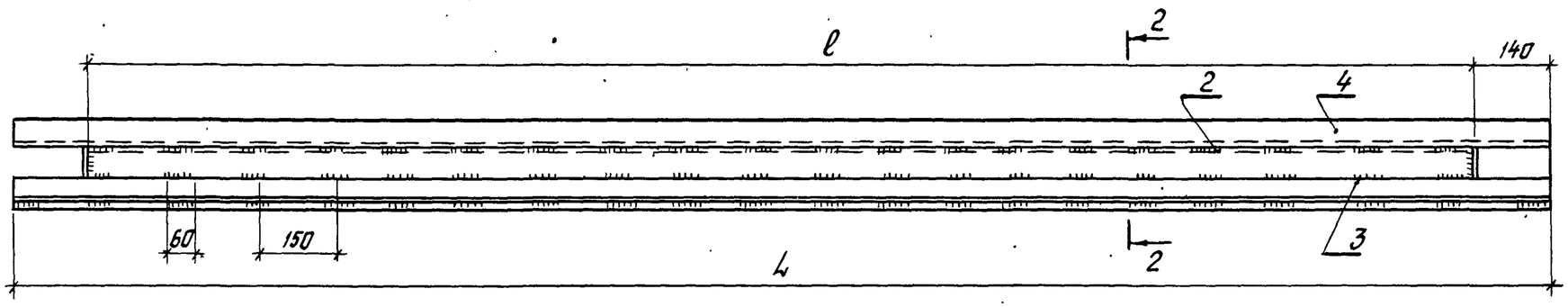

1—1

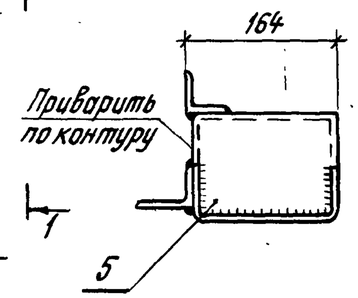

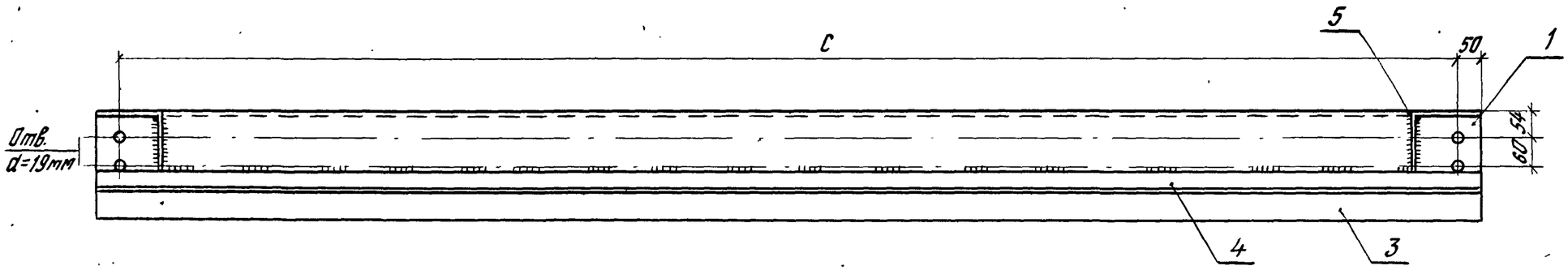

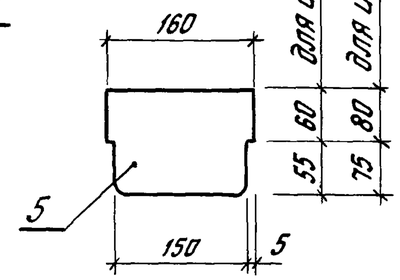

2—2

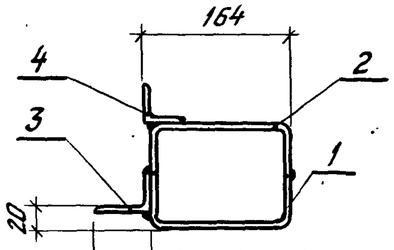

45	для РН-1-1 ÷ РН-1-3 и РН-3-1 ÷ РН-3-3
63	для РН-2-1 ÷ РН-2-3 и РН-4-1 ÷ РН-4-3

Обозначение	Марка	Размеры, мм L	l	c	Масса кг	Обозначение	Марка	Размеры, мм L	l	c	Масса кг
1.432.2-17.2 РН.10	РН-1-1	5960	5680	5860	130,6	-06	РН-3-1	6210	5930	6110	136,2
-01	РН-1-2				155,6	-07	РН-3-2				160,5
-02	РН-1-3				172,7	-08	РН-3-3				180,1
-03	РН-2-1				133,6	-09	РН-4-1				138,9
-04	РН-2-2				158,2	-10	РН-4-2				163,6
-05	РН-2-3				175,3	-11	РН-4-3				182,8

1. Электроды типа Э42.
2. В районах строительства с температурой наружного воздуха (наиболее холодной пятидневки) ниже −40°С следует принимать марку стали В Ст.3сп5, электроды типа Э42А или Э50А.
3. Толщина сварных швов $h_ш = 3 \div 5$мм в зависимости от толщины свариваемых профилей.

Взам. инв.№ | Подпись и дата | Инв.№ подл.

Рук. ОНОК	Смилянский		04.03.81	1.432.2-17.2 РН.10 СБ
Гл. инж. пр.	Дранчук		03.03.81	Ригель надоконный РН при ширине окон 6м. Сборочный чертеж.
Рук. гр.	Рево		02.03.81	
Ст. инж.	Силантьева		02.03.81	

Стадия	Масса	Масштаб
Р	См. табл.	1:10
Лист	Листов 1	

Сталь марки В Ст.3кп2

ЦНИИПРОМЗДАНИЙ

Формат	Зона	Поз.	Обозначение	Наименование	Количество на исполнение 1.432.2-17.2 РН.20 —	01	02	03	04	05	06	07	08	09	10	11	Примечание
				Документация													
11			1.432.2-17.2 ПЗ	Пояснительная записка	×	×	×	×	×	×	×	×	×	×	×	×	
12			1.432.2-17.2 РН. 20СБ	Сборочный чертеж	×	×	×	×	×	×	×	×	×	×	×	×	
				Детали													
				Швеллеры гнутые ГОСТ 8278-75													
Б.4		1	1.432.2-17.2 РН. 21	ГН [160×60×4, ℓ= 5960	1			1									49,6 кг
			-01	ГН [160×60×5, ℓ= 5960		1			1								61,4 "
			-02	ГН [160×80×5, ℓ= 5960			1			1							70,9 "
			-03	ГН [160×60×4, ℓ= 6210							1			1			51,7 "
			-04	ГН [160×60×5, ℓ= 6210								1			1		64,2 "
			-05	ГН [160×80×5, ℓ= 6210									1			1	73,9 "
Б.4		2	1.432.2-17.2 РН. 22	ГН [160×60×4, ℓ= 5680	1			1									47,2 "
			-01	ГН [160×60×5, ℓ= 5680		1			1								60,4 "
			-02	ГН [160×80×5, ℓ= 5680			1			1							67,6 "
			-03	ГН [160×60×4, ℓ= 5930							1			1			49,3 "
			-04	ГН [160×60×5, ℓ= 5930								1			1		61,1 "
			-05	ГН [160×80×5, ℓ= 5930									1			1	70,6 "
Б4		3	1.432.2-17.2 РН. 23	Уголок L 45×4, ГОСТ 8509-72	1	1	1	1	1	1							ℓ-по проекту
			-01	Уголок L 63×40×4, ГОСТ 8510-72							1	1	1	1	1	1	ℓ-по проекту
Б4		4	1.432.2-17.2 РН. 24	Уголок L 45×4, ГОСТ 8509-72	2	2	2	2	2	2	2	2	2	2	2	2	ℓ-по проекту
Б4		5	1.432.2-17.2 РН. 25	Уголок L 45×4, ГОСТ 8509-72	1	1	1	1	1	1	1	1	1	1	1	1	ℓ-по проекту
Б4		6	1.432.2-17.2 РН. 26	Полоса - 115×4, ℓ=160 ГОСТ 103-76	2	2		2	2		2	2		2	2		0,6 кг, 1 шт.
			-01	Полоса -155×4, ℓ=160 ГОСТ 103-76			2			2			2			2	0,8 кг, 1 шт.

Рук. ОПОК	Смиланский		04.03.81
Гл. инж. пр.	Дранчук		03.03.81
Рук. гр.	Рево		02.03.81
Ст. инж.	Силантьева		02.03.81

1.432.2-17.2 РН.20

Ригель надоконный РН при ширине окон L 6м

Стадия	Лист	Листов
Р		1

ЦНИИПРОМЗДАНИЙ

17714 17

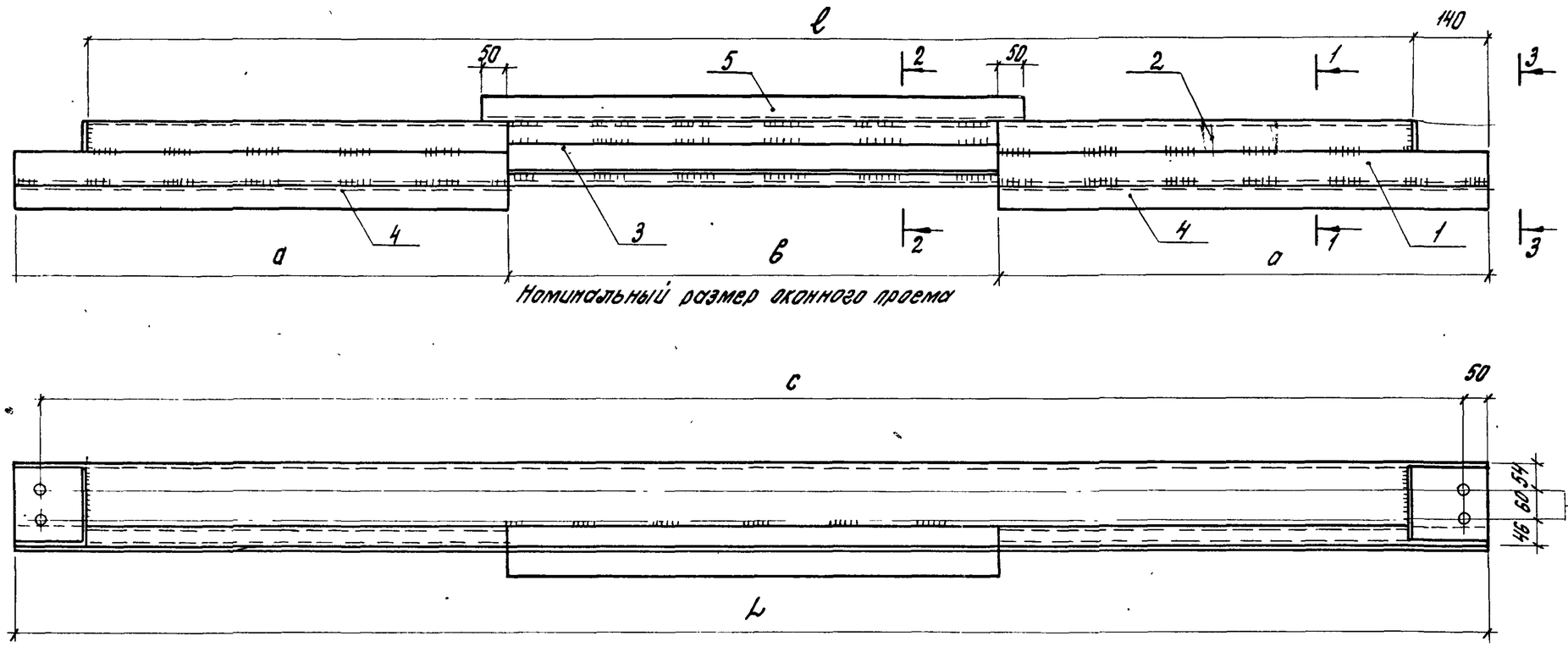

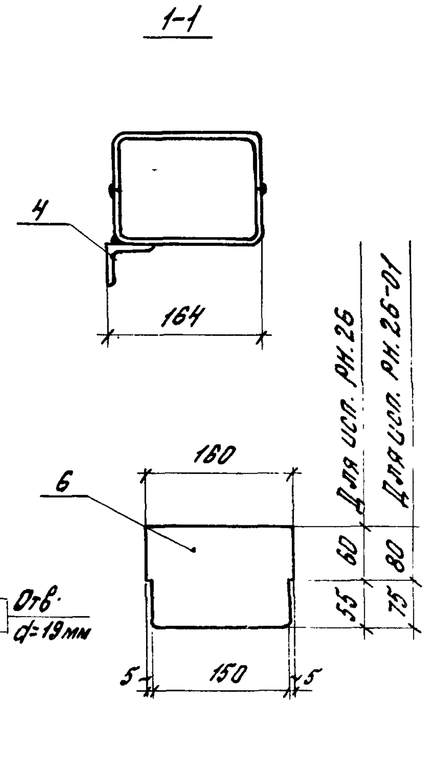

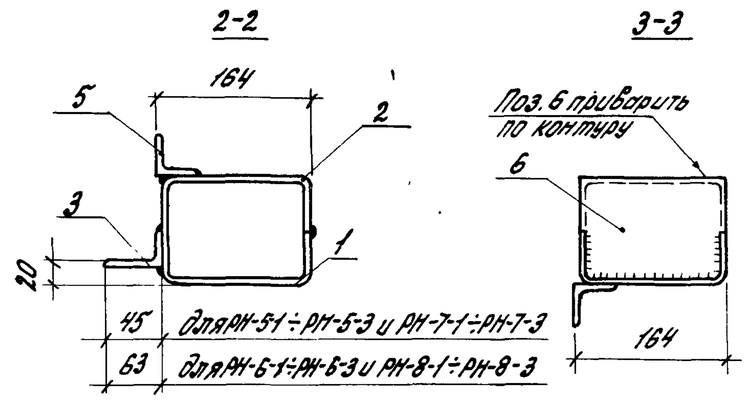

Обозначение	Марка	Размеры, мм L	ℓ	c	a	в
1.432.2-17.2 РН.20	РН-5-1	5960	5680	5860	по проекту	по проекту
-01	РН-5-2					
-02	РН-5-3					
-03	РН-6-1					
-04	РН-6-2					
-05	РН-6-3					

Обозначение	Марка	Размеры, мм L	ℓ	c	a	в
-06	РН-7-1	6210	5930	6110	по проекту	по проекту
-07	РН-7-2					
-08	РН-7-3					
-09	РН-8-1					
-10	РН-8-2					
-11	РН-8-3					

1. Электроды типа 942.
2. В районах строительства с температурой наружного воздуха (наиболее холодной пятидневки) ниже -40°С следует принимать марку стали в Ст3 сп 5, электроды типа Э42А или Э50А.
3. Толщина сварных швов $h_ш = 3 \div 5$ мм в зависимости от толщины свариваемых профилей.

Рук. ОПОК	Смилянский		04.03.81
Гл. инж.	Дранчук		03.03.81
Рук. гр.	Ревво		02.03.81
Ст. инж.	Силянтьева		02.03.81

1.432 2-17.2 РН.20 СБ

Ригель надоконный РН при ширине окон L 6м. Сборочный чертеж

Сталь марки в Ст3кп2

Стадия	Масса	Масштаб
Р		1:10
Лист	Листов 1	

ЦНИИПРОМЗДАНИЙ

Взам. инв. №

Подпись и дата

Инв. № подл.

17714 15

Формат	Зона	Поз.	Обозначение	Наименование	Количество на исполнение 1.432.2-17.2.РП.10 —	01	02	03	04	05	Примечание
				Документация							
11			1.432.2-17.2 ПЗ	Пояснительная записка	X	X	X	X	X	X	
12			1.432.2-17.2 РП.10СБ	Сборочный чертеж	X	X	X	X	X	X	
				Детали							
				Швеллеры гнутые ГОСТ 8278-75							
Б.4		1	1.432.2-17.2 РП.11	ГНС 160×60×4, ℓ=5960	1						49,6 кг
			-01	ГНС 160×60×5, ℓ=5960		1					61,4 кг
			-02	ГНС 160×80×5, ℓ=5960			1				70,9 кг
			-03	ГНС 160×60×4, ℓ=6210				1			51,7 кг
			-04	ГНС 160×60×5, ℓ=6210					1		64,2 кг
			-05	ГНС 160×80×5, ℓ=6210						1	73,9 кг
Б4		2	1.432.2-17.2 РП.12	ГНС 160×60×4 ℓ=5680	1						47,2 кг
			-01	ГНС 160×60×5 ℓ=5680		1					60,4 кг
			-02	ГНС 160×80×5 ℓ=5680			1				67,6 кг
			-03	ГНС 160×60×4 ℓ=5930				1			49,3 кг
			-04	ГНС 160×60×5 ℓ=5930					1		61,1 кг
			-05	ГНС 160×80×5 ℓ=5930						1	70,6 кг
Б.4		3	1.432.2-17.2 РП.13	Уголок L 45×4, ℓ=5960 ГОСТ 8509-72	1	1	1				16,3 кг
			-01	Уголок L 45×4, ℓ=6210				1	1	1	17,0 кг
Б.4		4	1.432.2-17.2 РП.14	Полоса-115×4, ℓ=160 ГОСТ 103-76	2	2		2	2		0,6 кг 1шт.
			-01	Полоса-155×4, ℓ=160 "			2			2	0,8 кг 1шт.
Б.4		5	1.432.2-17.2 РП.15	Полоса-120×6, ℓ=200 "	2	2	2	2	2	2	1,1 кг 1шт.
Б.4.		6	1.432.2-17.2 РП.16	Полоса-45×4, ℓ=200 "	2	2	2	2	2	2	0,3 кг 1шт.

Рук.ОПОК	Смилянский		04.03.81
Гл.инж.	Дрянчук		03.03.81
Рук.гр.	Рево		02.03.81
Ст.инж.	Силантьева		02.03.81

1.432.2-17.2 РП.10

Ригель подоконный РП

Стадия	Лист	Листов
Р		1

ЦНИИПРОМЗДАНИЙ

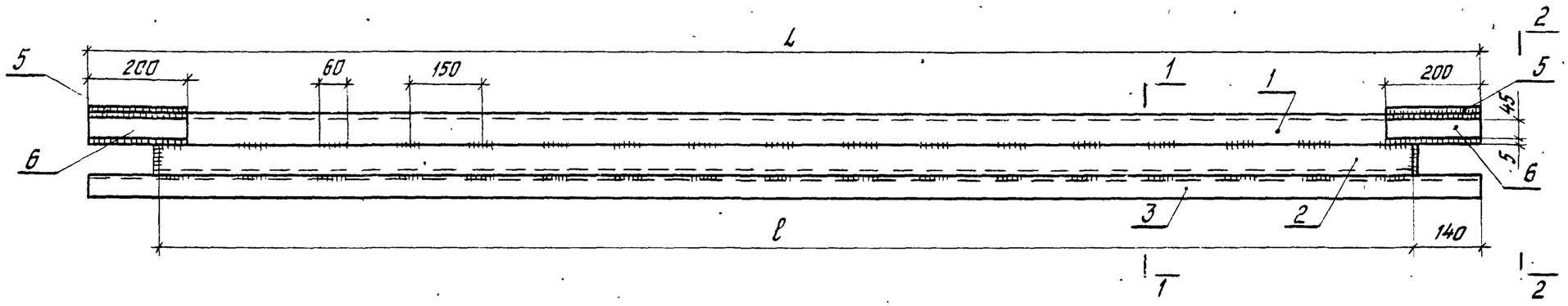

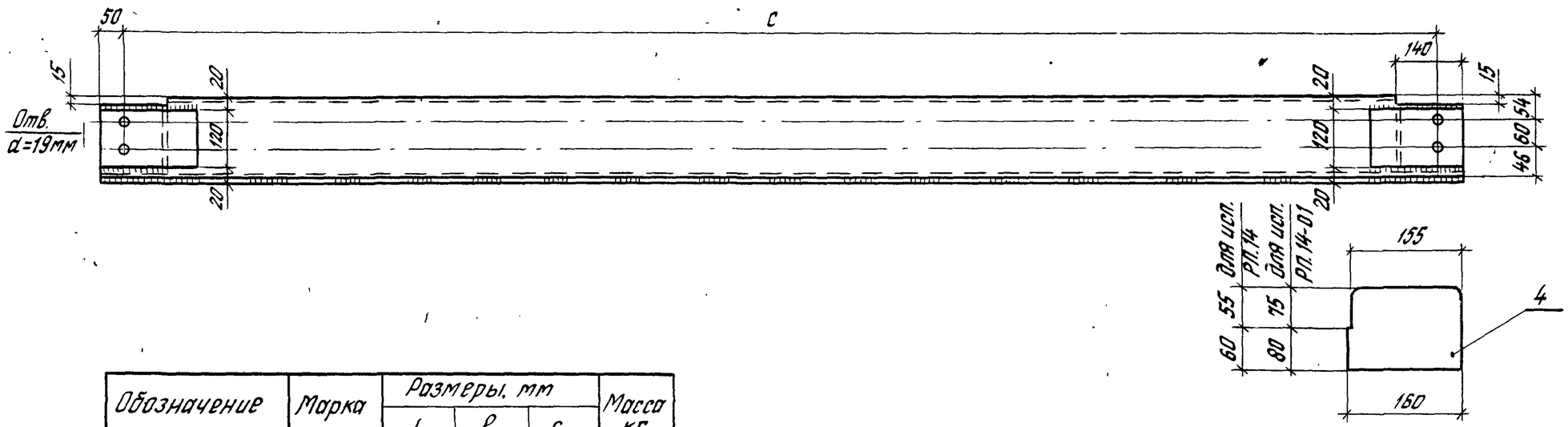

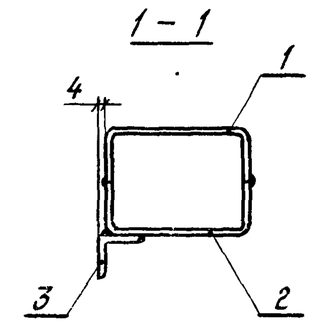

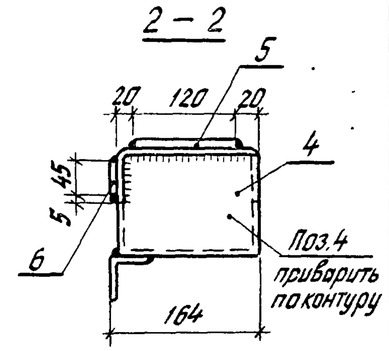

Обозначение	Марка	Размеры, мм			Масса кг
		L	l	c	
1.432.2-17.2 РП.10	РП-1-1	5960	5680	5860	117,1
-01	РП-1-2				142,1
-02	РП-1-3				159,2
-03	РП-2-1	6210	5930	6110	122,0
-04	РП-2-2				146,3
-05	РП-2-3				165,9

1. В районах строительства с температурой наружного воздуха (наиболее холодной пятидневки) ниже –40°С следует принимать марку стали В Ст.3 сп5, электроды типа Э42А или Э50А.
2. Толщина сварных швов $h_ш = 3 \div 5$ мм в зависимости от толщины свариваемых профилей.

				1.432.2-17.2 РП.10СБ		
Рук.ОПОК	Смилянский		04.03.81	Ригель подоконный РП. Сборочный чертеж	Стадия	Масса	Масштаб
Гл.инж.пр.	Дранчук		03.03.81		Р	Ст.табл.	1:10
Рук.гр.	Рево		02.03.81		Лист	Листов 1	
Ст.инж.	Силантьева		02.03.81	Сталь марки В Ст3кп2	ЦНИИПРОМЗДАНИЙ		

Инв.№подл. | Подпись и дата | Взам.инв.№

Формат	Зона	Поз.	Обозначение	Наименование	Количество на исполнение 1.432.2-17.2 РС.10 —	01	02	03	04	05	06	07	08	09	10	11	Примечание
				Документация													
11			1.432.2-17.2 ПЗ	Пояснительная записка	×	×	×	×	×	×	×	×	×	×	×	×	
12			1.432.2-17.2 РС.10СБ	Сборочный чертеж	×	×	×	×	×	×	×	×	×	×	×	×	
				Детали													
				Швеллеры гнутые ГОСТ 8278-75													
Б4		1	1.432.2-17.2 РС.11	ГН С 160×60×4, ℓ=5960	1			1									49,6кг
			-01	ГН С 160×60×5, ℓ=5960		1			1								61,4кг
			-02	ГН С 160×80×5, ℓ=5960			1			1							70,9кг
			-03	ГН С 160×60×4, ℓ=6210							1			1			51,9кг
			-04	ГН С 160×60×5, ℓ=6210								1			1		64,2кг
			-05	ГН С 160×80×5, ℓ=6210									1			1	73,9кг
Б4		2	1.432.2-17.2 РС.12	ГН С 160×60×4, ℓ=5680	1			1									47,2кг
			-01	ГН С 160×60×5, ℓ=5680		1			1								60,4кг
			-02	ГН С 160×80×5, ℓ=5680			1			1							67,6кг
			-03	ГН С 160×60×4, ℓ=5930							1			1			49,3кг
			-04	ГН С 160×60×5, ℓ=5930								1			1		61,1кг
			-05	ГН С 160×80×5, ℓ=5930									1			1	70,6кг
Б4		3	1.432.2-17.2 РС.13	Уголок L63×40×4, ℓ=5960 ГОСТ 8510-72	1	1	1										18,9кг
			-01	Уголок L63×40×4, ℓ=6210 ГОСТ 8510-72							1	1	1				19,7кг
			-02	Уголок L63×4, ℓ=5960 ГОСТ 8509-72				1	1	1							23,3кг
			-03	Уголок L63×4, ℓ=6210 ГОСТ 8509-72										1	1	1	24,2кг
Б4		4	1.432.2-17.2 РС.14	Уголок L45×4, ℓ=5960 ГОСТ 8509-72	1	1	1	1	1	1							16,3кг
			-01	Уголок L45×4, ℓ=6210 ГОСТ 8509-72							1	1	1	1	1	1	17,0кг
Б4		5	1.432.2-17.2 РС.15	Полоса-115×4, ℓ=160 ГОСТ 103-76	2	2		2	2		2	2		2	2		0,6кг 1шт
			-01	Полоса-155×4, ℓ=160 ГОСТ 103-76			2			2			2			2	0,8кг 1шт

Рук. ОПОК	Смитянский		04.03.81
Гл. инж. пр.	Дранчук		03.03.81
Рук. гр.	Рево		02.03.81
Ст. инж.	Силантьева		02.03.81

1.432.2-17.2 РС.10

Ригель стыковой РС для глухого участка стены

Стадия	Лист	Листов
Р		

ЦНИИПРОМЗДАНИЙ

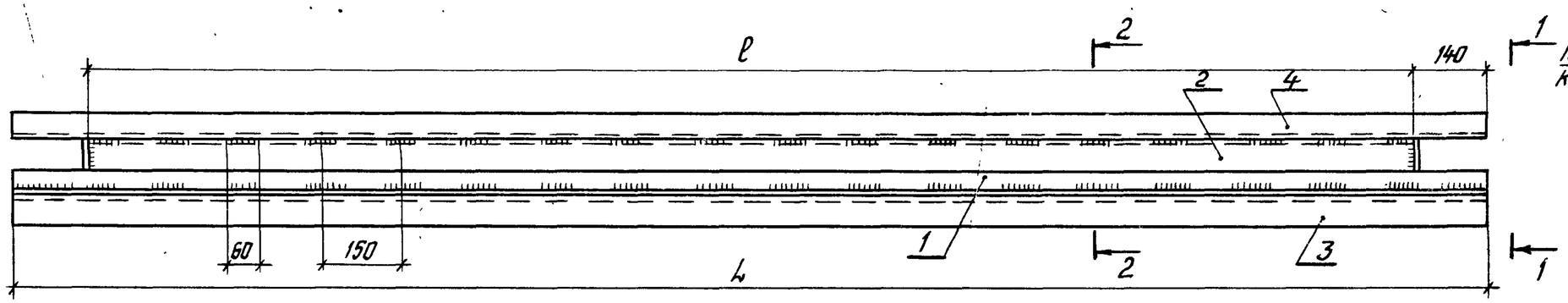

1 — 1

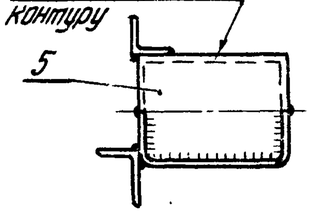

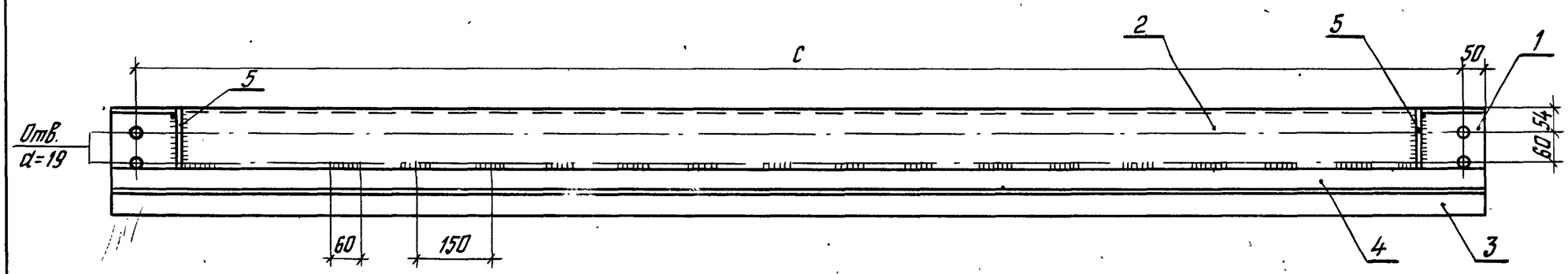

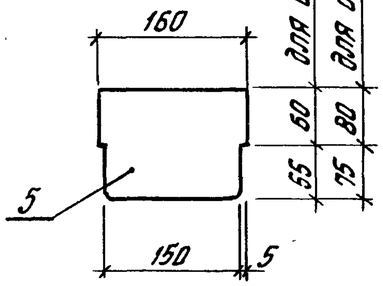

2 — 2

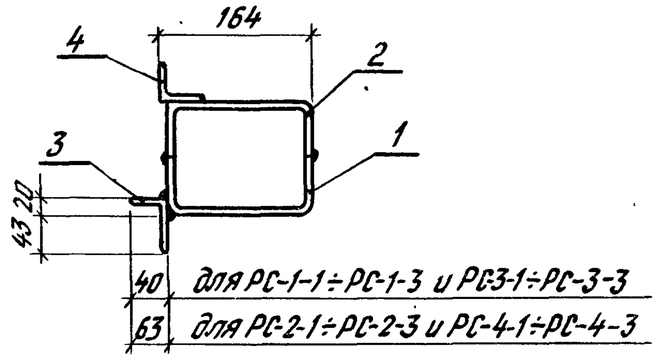

Обозначение	Марка	Размеры, мм L	Размеры, мм l	Размеры, мм c	Масса кг	Обозначение	Марка	Размеры, мм L	Размеры, мм l	Размеры, мм c	Масса кг
1.432.2-17.2 РС10	РС-1-1	5960	5680	5860	133,2	-06	РС-3-1	6210	5930	6110	139,1
-01	РС-1-2				158,2	-07	РС-3-2				163,2
-02	РС-1-3				175,3	-08	РС-3-3				182,8
-03	РС-2-1				137,6	-09	РС-4-1				143,6
-04	РС-2-2				162,6	-10	РС-4-2				167,7
-05	РС-2-3				179,7	-11	РС-4-3				188,5

1. Электроды типа Э42.
2. В районах строительства с температурой наружного воздуха (наиболее холодной пятидневки) ниже −40°С следует принимать марку стали В Ст.3 сп.5, электроды типа Э42А или Э50А.
3. Толщина сварных швов $h_ш = 3 \div 5$ мм в зависимости от толщины свариваемых профилей.

Взам. инв. № | Подпись и дата | Инв. № подл.

Рук. ОПОК	Смилянский		03.03.81	1.432 2-17 2 РС 10 СБ
Гл. инж. пр.	Дранчук		03.03.81	Ригель стыковой РС для глухого участка стены. Сборочный чертеж.
Рук. гр.	Рево		02.03.81	
Ст. инж.	Силантьева		02.03.81	

Стадия	Масса	Масштаб
Р	См. табл.	1:10
Лист	Листов 1	

Сталь марки В Ст3 кп2

ЦНИИПРОМЗДАНИЙ

Формат	Зона	Поз.	Обозначение	Наименование	Количество на исполнение 1.432.2-17.2 РС.20																				Примечание
					—	01	02	03	04	05	06	07	08	09	10	11									
				Документация																					
11			1.432.2-17.2 ПЗ	Пояснительная записка	×	×	×	×	×	×	×	×	×	×	×	×									
12			1.432.2-17.2 РС.20СБ	Сборочный чертеж	×	×	×	×	×	×	×	×	×	×	×	×									
				Детали																					
				Швеллеры гнутые ГОСТ 8278-75																					
Б4		1	1.432.2-17.2 РС.21	ГН С 160×60×4, ℓ=5960	1			1																	49,6кг
			-01	ГН С 160×60×5, ℓ=5960		1			1																61,4кг
			-02	ГН С 160×80×5, ℓ=5960			1			1															70,9кг
			-03	ГН С 160×60×4, ℓ=6210							1			1											51,9кг
			-04	ГН С 160×60×5, ℓ=6210								1			1										64,2кг
			-05	ГН С 160×80×5, ℓ=6210									1			1									73,9кг
Б4		2	1.432.2-17.2 РС.22	ГН С 160×60×4, ℓ=5680	1			1																	47,2кг
			-01	ГН С 160×60×5, ℓ=5680		1			1																60,4кг
			-02	ГН С 160×80×5, ℓ=5680			1			1															67,6кг
			-03	ГН С 160×60×4, ℓ=5930							1			1											49,3кг
			-04	ГН С 160×60×5, ℓ=5930								1			1										61,1кг
			-05	ГН С 160×80×5, ℓ=5930									1			1									70,6кг
Б4		3	1.432.2-17.2 РС.23	Уголок 63×40×4, ГОСТ 8510-72	1	1	1				1	1	1												ℓ-по проекту
			-01	Уголок 63×4,5 ГОСТ 8509-72				1	1	1				1	1	1									ℓ-по проекту
Б4		4	1.432.2-17.2 РС.24	Уголок ~~45×4~~ 56×5, ℓ=5960 ГОСТ 8509-72	1	1	1	1	1	1															18,3кг 22,5
			-01	Уголок 45×4, ℓ=6210 ГОСТ 8509-72							1	1	1	1	1	1									17,0кг
Б4		5	1.432.2-17.2 РС.25	Уголок 45×4, ГОСТ 8509-72	1	1	1				1	1	1												ℓ-по проекту
			-01	Уголок 63×40×4, ГОСТ 8510-72				1	1	1				1	1	1									ℓ-по проекту
Б4		6	1.432.2-17.2 РС.26	Полоса-115×4, ℓ=160 ГОСТ 103-76	2	2		2	2		2	2		2	2										0,6кг 1шт
			-01	Полоса-155×4, ℓ=160 ГОСТ 103-76			2			2			2			2									0,8кг 1шт

Рук. ОПОК	Стилянский		04.03.81	1.432.2-17.2 РС.20
Гл. инж. пр.	Дранчук		03.03.81	Ригель стыковой РС для участка стены с проемом
Рук. гр.	Рево		02.03.81	Стадия: Р; Лист: ; Листов: 1
Ст. инж.	Силантьева		02.03.81	ЦНИИПРОМЗДАНИЙ

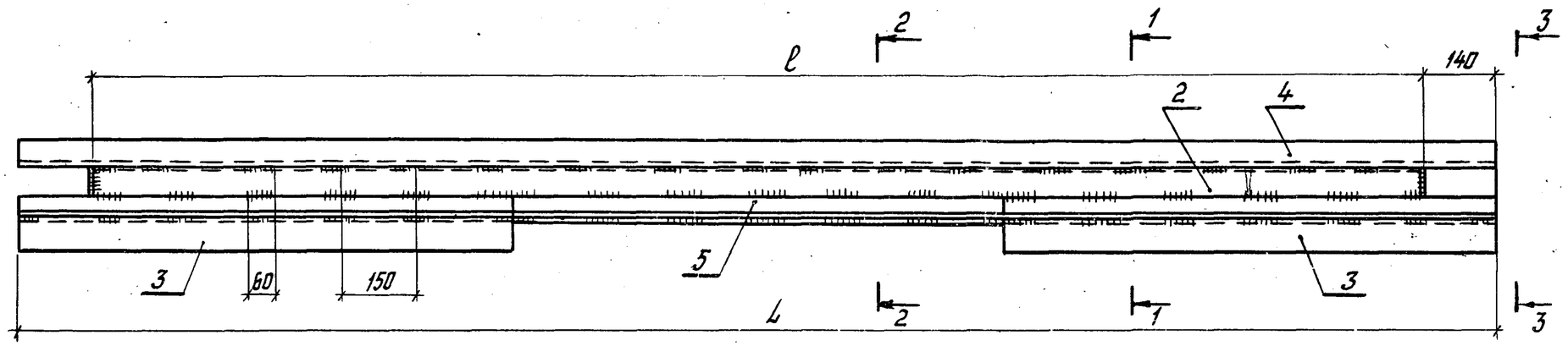

1—1

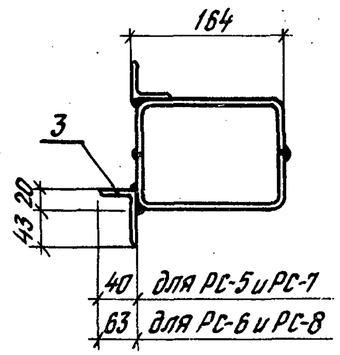

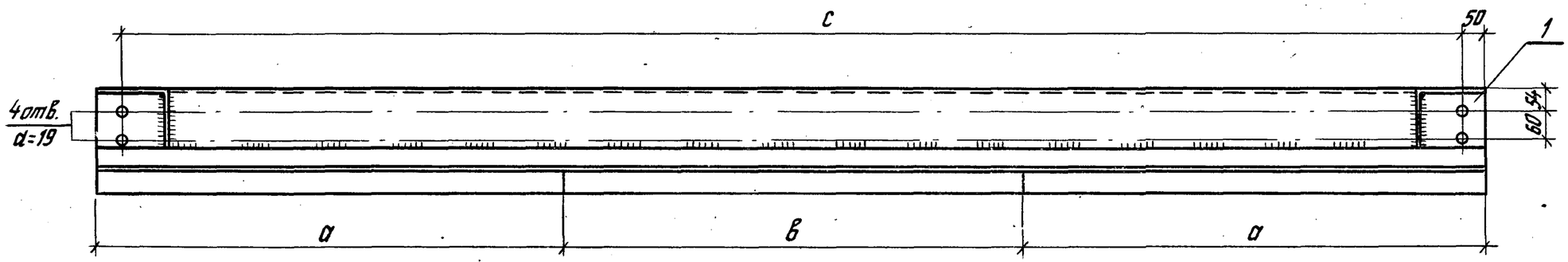

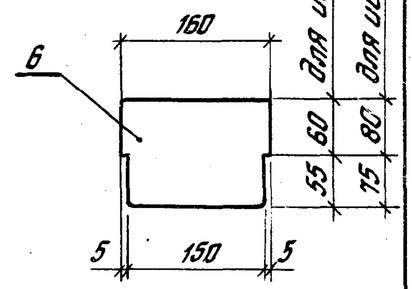

Обозначение	Марка	Размеры, мм					Обозначение	Марка	Размеры, мм				
		L	ℓ	c	a	в			L	ℓ	c	a	в
1.432.2-17.2РС.20	РС-5-1	5960	5680	5860	по проекту	по проекту	-06	РС-7-1	6210	5930	6110	по проекту	по проекту
-01	РС-5-2						-07	РС-7-2					
-02	РС-5-3						-08	РС-7-3					
-03	РС-6-1						-09	РС-8-1					
-04	РС-6-2						-10	РС-8-2					
-05	РС-6-3						-11	РС-8-3					

2—2

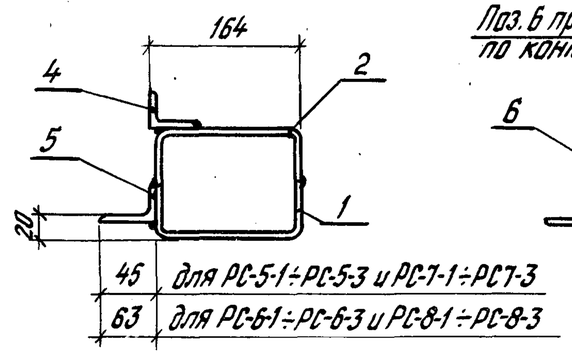

3—3

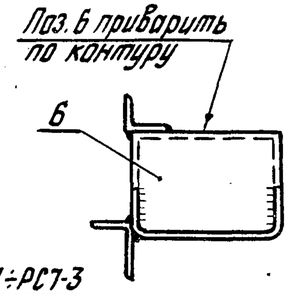

1. Электроды типа Э42
2. В районах строительства с температурой наружного воздуха (наиболее холодной пятидневки) ниже −40°С следует принимать марку стали В Ст.3сп5, электроды типа Э42А или Э50А.
3. Толщина сварных швов $h_ш = 3 \div 5$мм в зависимости от толщины свариваемых профилей.

Рук. ОПОК	Смилянский		04.03.81	1.432.2-17.2 РС.20 СБ
Гл. инж. пр.	Дранчук		03.03.81	Ригель стыковой РС для участка стены с проемом. Сборочный чертеж.
гр.	Ревo		02.03.81	
инж.	Силантьева		02.03.81	
				Сталь марки В Ст.3 кп2

Стадия	Масса	Масштаб
Р		1:10
Лист	Листов 1	

ЦНИИПРОМЗДАНИЙ

Взам. инв. №

Подпись и дата

Инв. № подл.

17714 24

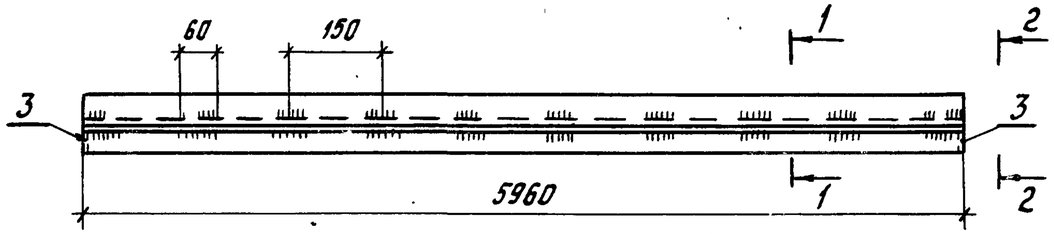

1—1

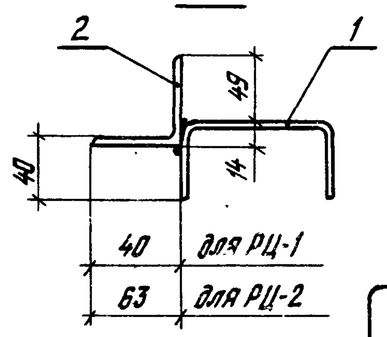

2—2

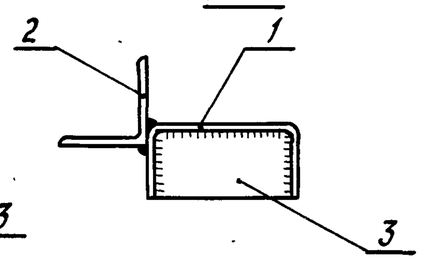

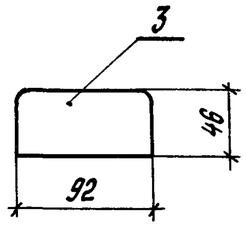

Обозначение	Марка	Масса кг
1.432.2-17.2. РЦ.10	РЦ-1	53,8
-01	РЦ-2	58,2

1. Электроды типа Э42.
2. В районах строительства с температурой наружного воздуха (наиболее холодной пятидневки) ниже −40°С следует применять марку стали ВСт.3 сп5, электроды типа Э42А.
3. Толщина сварных швов $h_ш$=4мм.

Рук. ОПОК	Смилянский		04.03.81	1.432.2-17.2 РЦ.10 СБ			
Гл. инж. пр.	Дрончук		03.03.81	Ригель цокольный РЦ Сборочный чертеж	Стадия	Масса	Масштаб
Рук. гр.	Рево		02.03.81		Р	См. табл.	1:10
Ст. инж.	Силантьева		02.03.81		Лист	Листов 1	
				Сталь марки ВСт3кп2	ЦНИИПРОМЗДАНИЙ		

Инв.№ подл. | Подпись и дата | Взам. инв.№

| Обозначение | Наименование | Кол. на исполнение 1.432.2-17.2 РЦ.10 | | | | | | |

Формат	Зона	Поз.	Обозначение	Наименование	Кол. на исполнение 1.432.2-17.2 РЦ.20 —	01	02	03	04	05	06	07			Примечание
				Документация											
11			1.432.2-17.2 ПЗ	Пояснительная записка		X	X	X	X	X	X	X			
11			1.432.2-17.2 РЦ20СБ	Сборочный чертеж		X	X	X	X	X	X	X			
				Детали											
Б4		1	1.432.2-17.2 РЦ.21	Швеллеры ГОСТ 8278-75 ГН С100×50×4, ℓ=6130мм	1		1	1			1	1			3,54кг
Б4			-01	ГН С100×50×4, ℓ=6380мм					1	1	1	1			3,68кг
				Уголки ГОСТ 8510-72											
Б4		2	1.432.2-17.2 РЦ.22	∟63×40×4, ℓ=6130мм	1	1				1					19,4кг
Б4			-01	∟63×40×4, ℓ=6380мм					1	1					20,2кг
				Уголки ГОСТ 8509-72											
Б4			-02	∟63×4, ℓ=6130мм			1	1							23,9кг
Б4			-03	∟63×4, ℓ=6380мм					1	1	1	1			24,9кг
Б4		3	1.432.2-17.2 РЦ.23	Полоса-46×4, ℓ=92мм ГОСТ 103-76	1	1		1	1	1	1	1			0,12кг
Б4		4	1.432.2-17.2 РЦ.24	Полоса-56×4, ℓ=130мм ГОСТ 103-76	1	1		1	1	1	1	1			0,18кг

1.432.2-17.2.РЦ.20	Ригель цокольный РЦ	Стадия: Р	Лист	Листов: 1
		ЦНИИПРОМЗДАНИЙ	

Рук. ОПОК Смиянский
Гл. инж. пр. Дрончук
Рук. гр. Рева
Ст. инж. Силантьева

Инв. № подл. | Подпись и дата | Взам. инв. №

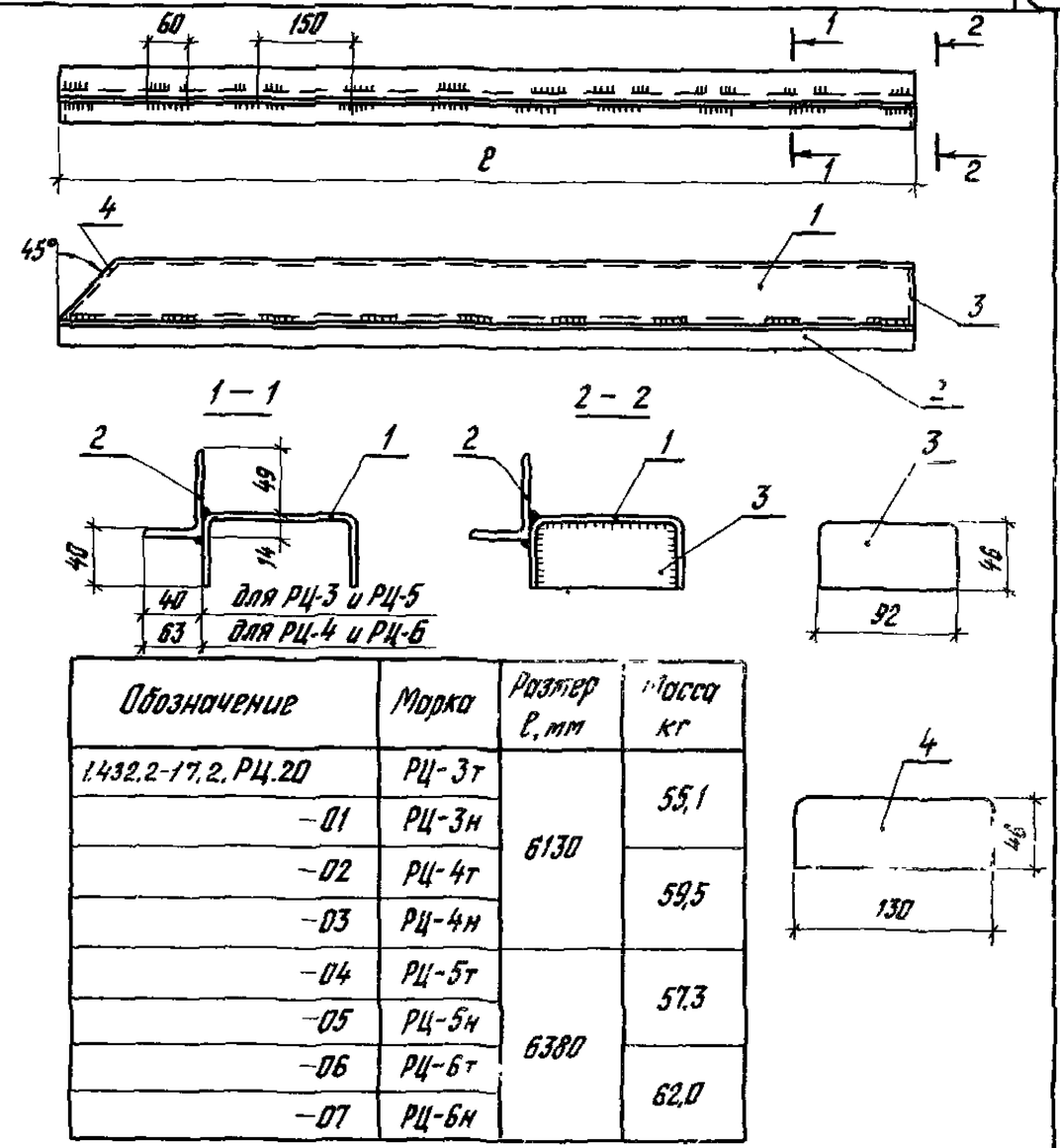

Обозначение	Марка	Размер ℓ, мм	Масса кг
1.432.2-17.2.РЦ.20	РЦ-3т	6130	55,1
-01	РЦ-3н		
-02	РЦ-4т		59,5
-03	РЦ-4н		
-04	РЦ-5т	6380	57,3
-05	РЦ-5н		
-06	РЦ-6т		62,0
-07	РЦ-6н		

1. В районах строительства с температурой наружного воздуха (наиболее холодной пятидневки) ниже -40°С следует принимать марку стали В Ст3 сп5, электроды типа Э42.
2. Толщина сварных швов $h_ш$=4мм

Рук. ОПОК	Смиянский		04.03.91
Гл. инж. пр.	Дрончук		03.03.91
Рук. гр.	Рева		02.03.91
Ст. инж.	Силантьева		02.03.91

1.432.2-17.2 РЦ.20СБ

Ригель цокольный РЦ
Сборочный чертеж

Стадия	Масса	Масштаб
Р	Ст марка	1:10
Лист	Листов 1	

Сталь марки В Ст3 кп2

ЦНИИПРОМЗДАНИЙ

Инв. № подл. | Подпись и дата | Взам. инв. №

17714 (26)