ТИПОВАЯ ДОКУМЕНТАЦИЯ НА КОНСТРУКЦИИ, ИЗДЕЛИЯ И УЗЛЫ ЗДАНИЙ И СООРУЖЕНИЙ

Серия 1.432.2-17

СТЕНЫ ОДНОЭТАЖНЫХ ПРОМЫШЛЕННЫХ ЗДАНИЙ ИЗ МЕТАЛЛИЧЕСКИХ ТРЕХСЛОЙНЫХ ПАНЕЛЕЙ С УТЕПЛИТЕЛЕМ ИЗ ПЕНОПОЛИУРЕТАНА

Выпуск 1

ПАНЕЛИ МЕТАЛЛИЧЕСКИЕ ТРЕХСЛОЙНЫЕ СТЕНОВЫЕ

РАБОЧИЕ ЧЕРТЕЖИ

17713

ЦЕНА 2.05

ЦЕНТРАЛЬНЫЙ ИНСТИТУТ ТИПОВОГО ПРОЕКТИРОВАНИЯ
ГОССТРОЯ СССР

Москва, А-445, Смольная ул., 22

Сдано в печать IV 1982 года

Заказ № 4157 Тираж 4560 экз.

ТИПОВАЯ ДОКУМЕНТАЦИЯ НА КОНСТРУКЦИИ, ИЗДЕЛИЯ И УЗЛЫ ЗДАНИЙ И СООРУЖЕНИЙ

Серия 1.432.2-17

СТЕНЫ ОДНОЭТАЖНЫХ ПРОМЫШЛЕННЫХ ЗДАНИЙ ИЗ МЕТАЛЛИЧЕСКИХ ТРЕХСЛОЙНЫХ ПАНЕЛЕЙ С УТЕПЛИТЕЛЕМ ИЗ ПЕНОПОЛИУРЕТАНА

Выпуск 1

ПАНЕЛИ МЕТАЛЛИЧЕСКИЕ ТРЕХСЛОЙНЫЕ СТЕНОВЫЕ

РАБОЧИЕ ЧЕРТЕЖИ

РАЗРАБОТАНЫ:

ЦНИИпромзданий

Зам. директора С.М. Гликин

Рук. отдела наружных ограждающих констр. Г.М. Смилянский

Гл. инженер проекта А.П. Дранчук

Рук. группы Г.Т. Рево

ЦНИИСК им. Кучеренко

Зам. директора А.М. Чистяков

Рук. отделения В.Н. Насонов

Рук. лаборатории С.Б. Ермолов

Ст. научн. сотр. О.Б. Тюзнева

НИИСФ

Зам. директора Ф.В. Ушков

Зав. лабораторией А.П. Кротов

ГИПРОСПЕЦЛЕГКОНСТРУКЦИЯ

Зам. директора В.А. Новиков

Рук. отдела алюминиевых конструкций Н.М. Макунина

Утверждены Госстроем СССР

Протокол от 25 декабря 1981г. N 88

Обозначение	Наименование	Стр.
	Содержание	2-3
1.432.2-17.1 0.0.00ПЗ	Пояснительная записка	3-8
1.432.2-17.1 0.0.01	Номенклатура панелей типа 1	9
1.432.2-17.1 0.0.02	Номенклатура угловых панелей типа 1	10-11
1.432.2-17.1 0.0.03	Номенклатура панелей типа 1	12
1.432.2-17.1 0.0.04	Номенклатура угловых панелей типа 1	13
1.432.2-17.1 0.0.05	Номенклатура панелей типа 1	14
1.432.2-17.1 0.0.06	Номенклатура панелей типа 1	14
1.432.2-17.1 0.0.07	Номенклатура угловых панелей типа 1	15
1.432.2-17.1 0.0.08	Номенклатура панелей типа 2	16
1.432.2-17.1 0.0.09	Номенклатура угловых панелей типа 2	17-18
1.432.2-17.1 0.0.10	Номенклатура панелей типа 3	19
1.432.2-17.1 0.0.11	Номенклатура угловых панелей типа 3	20-21
1.432.2-17.1 1.1.00	Панель металлическая трехслойная стеновая с утеплителем из пенополиуретана, тип 1 (на 1м длины)	22
1.432.2-17.1 1.1.00СБ	Панель металлическая трехслойная стеновая с утеплителем из пенополиуретана, тип 1 (на 1м длины). Сборочный чертеж.	22
1.432.2-17.1 1.1.01	Профиль стальной	23
1.432.2-17.1 1.2.00	Панель металлическая трехслойная угловая с утеплителем из пенополиуретана, тип 1 (на 1м длины)	24
1.432.2-17.1 1.2.00СБ	Панель металлическая трехслойная угловая с утеплителем из пенополиуретана, тип 1 (на 1м длины). Сборочный чертеж.	25
1.432.2-17.1 1.2.01	Прокладка уплотнительная (на 1м длины)	25
1.432.2-17.1 1.2.02	Профиль стальной	26
1.432.2-17.1 1.2.03	Профиль стальной	26
1.432.2-17.1 1.2.10	Элемент трехслойный (на 1м длины)	27
1.432.2-17.1 1.2.20	Элемент трехслойный (на 1м длины)	27
1.432.2-17.1 1.3.00	Панель металлическая трехслойная стеновая с утеплителем из пенополиуретана, тип 1 (на 1м длины)	28
1.432.2-17.1 1.3.00СБ	Панель металлическая трехслойная стеновая с утеплителем из пенополиуретана, тип 1 (на 1м длины). Сборочный чертеж	28
1.432.2-17.1 1.3.01	Профиль стальной	29
1.432.2-17.1 1.3.02	Профиль стальной	30
1.432.2-17.1 1.4.00	Панель металлическая трехслойная угловая с утеплителем из пенополиуретана, тип 1 (на 1м длины)	31
1.432.2-17.1 1.4.00СБ	Панель металлическая трехслойная угловая с утеплителем из пенополиуретана, тип 1 (на 1м длины). Сборочный чертеж	32
1.432.2-17.1 1.4.01	Профиль стальной	33
1.432.2-17.1 1.4.02	Профиль стальной	33
1.432.2-17.1 1.5.00	Панель металлическая трехслойная стеновая с утеплителем из пенополиуретана, тип 1 (на 1м длины).	34
1.432.2-17.1 1.5.00СБ	Панель металлическая трехслойная стеновая с утеплителем из пенополиуретана, тип 1 (на 1м длины) Сборочный чертеж	34
1.432.2-17.1 1.5.01	Профиль металлический	35
1.432.2-17.1 1.6.00	Панель металлическая трехслойная угловая с утеплителем из пенополиуретана, тип 1 (на 1м длины)	36
1.432.2-17.1 1.6.00СБ	Панель металлическая трехслойная угловая с утеплителем из пенополиуретана, тип 1 (на 1м длины). Сборочный чертеж	37
1.432.2-17.1 1.6.01	Профиль алюминиевый	38
1.432.2-17.1 1.6.02	Профиль алюминиевый	38
1.432.2-17.1 2.1.00	Панель металлическая трехслойная стеновая с утеплителем из пенополиуретана, тип 2 (на 1м длины)	39

Инв.№ подл. | Подпись и дата | Взам.инв.№

Обозначение	Наименование	Стр.
1.432.2-17.1 2.1.00СБ	Панель металлическая трехслойная стеновая с утеплителем из пенополиуретана, тип 2 (на 1м длины). Сборочный чертеж	39
1.432.2-17.1 2.1.01	Профиль стальной	40
1.432.2-17.1 2.1.02	Профиль стальной	41
1.432.2-17.1 2.2.00	Панель металлическая трехслойная угловая с утеплителем из пенополиуретана, тип 2 (на 1м длины)	42
1.432.2-17.1 2.2.00СБ	Панель металлическая трехслойная угловая с утеплителем из пенополиуретана, тип 2 (на 1м длины). Сборочный чертеж	42
1.432.2-17.1 2.2.10	Элемент трехслойный	43
1.432.2-17.1 3.1.00	Панель металлическая трехслойная стеновая с утеплителем из пенополиуретана, тип 3 (на 1м длины)	44
1.432.2-17.1 3.1.00СБ	Панель металлическая трехслойная стеновая с утеплителем из пенополиуретана, тип 3 (на 1м длины). Сборочный чертеж	44
1.432.2-17.1 3.1.01	Элемент соединительный	45
1.432.2-17.1 3.1.02	Профиль стальной	46
1.432.2-17.1 3.2.00	Панель металлическая трехслойная угловая с утеплителем из пенополиуретана, тип 3 (на 1м длины)	47
1.432.2-17.1 3.2.00СБ	Панель металлическая трехслойная угловая с утеплителем из пенополиуретана, тип 3 (на 1м длины). Сборочный чертеж.	48
1.432.2-17.1 3.2.10	Элемент трехслойный (на 1м длины)	49
1.432.2-17.1 3.2.20	Элемент трехслойный (на 1м длины)	49
1.432.2-17.1 0.0.12	Пример раскроя доборных панелей для температурных швов из панелей типа 1	50
1.432.2-17.1 0.0.13	Пример раскроя доборных панелей для температурных швов из панелей типа 2	51
1.432.2-17.1 0.0.14	Пример раскроя доборных панелей для температурных швов из панелей типа 3	52

Инв.№ подл. | Подпись и дата | Взам. инв.№

1. Общая часть

1.1. Серия состоит из восьми выпусков, состав серии дан в выпуске 0-1.

1.2. В настоящем выпуске приведены рабочие чертежи металлических трехслойных стеновых панелей с утеплителем из пенополиуретана, изготовляемых на механизированных линиях непрерывным и стендовым способами.

1.3. Панель представляет собой трехслойную конструкцию с двумя наружными металлическими облицовками и средним теплоизоляционным слоем.

1.4. В качестве облицовок приняты:
- рулонная оцинкованная сталь по ГОСТ14918-80 группы ХП, первого класса покрытия, толщиной 0,8мм. Масса цинкового покрытия с 2-х сторон принята 360г на 1м² листа;

ленты из алюминиевого сплава марок АМг2 1/2 Н и АМг 2 1/4 Н по ГОСТ 13726-78.

В качестве среднего теплоизоляционного слоя принят заливочный пенополиуретан с плотностью 55кг/м³. Физико-технические свойства и механические показатели пенополиуретана должны соответствовать табл. 4 ГОСТа 23486-79 „Панели металлические трехслойные стеновые с утеплителем из пенополиуретана. Технические условия."

1.5. Панели должны изготавливаться в соответствии с требованиями ГОСТа 23486-79. по чертежам настоящего выпуска и техническим регламентам, утвержденным в установленном порядке.

1.6. Панели по очертанию поперечного сечения продольных кромок подразделяются на следующие типы:

тип 1 - панели с разными продольными кромками - одна в виде паз, другая в виде гребня, симметричными по толщине панели, которые образуют стык в шпунт.

Тип 2 - панели с одинаковыми кромками в виде выступов „кулачков", стыки этих панелей перекрываются нащельниками вкладышами.

Тип 3 - панели с разными продольными кромками - одна в виде паз, другая в виде гребня, несимметричными по толщине панели, которые образуют стык в шпунт.

				1.432-2-17.1 0.0.00ПЗ		
Рук. отдела	Смиянский		04.03.81	Пояснительная записка	Стадия	Лист	Листов
Гл. инж.	Драпчук		05.03.81		Р	1	11
Рук. гр.	Ревво		02.03.81		ЦНИИПРОМЗДАНИЙ		
Ст. инж.	Ольшанцева		02.03.81				

Подпись и дата

1.7. Способы изготовления панелей и перечень заводов-изготовителей приведены в таблице 1.

Таблица 1

Тип панелей	Способ изготовления	Завод-изготовитель	Номера листов
1	непрерывный	Челябинский ЗПСН Минтяжстроя СССР	1.432.2-17.1 0.0.01 1.432.2-17.1 1.1.00
	стендовый	Орский ЗЛМК Минмонтажспецстроя СССР	1.432.2-17.1 0.0.03 1.432.2-17.1 1.3.00
		Воронежский ЗСЖК Минмонтажспецстроя СССР	1.432.2-17.1 0.0.05 1.432.2-17.1 0.0.06 1.432.2-17.1 1.5.00
2	непрерывный	Куйбышевский завод "Электрощит" Минэнерго СССР	1.432.2-17.1 0.0.08 1.432.2-17.1 2.1.00
3	стендовый	Хабаровский ЗСЖК Минтяжстроя СССР Ташкентский ЗЭЛМК Минмонтажспецстроя СССР	1.432.2-17.1 0.0.10 1.432.2-17.1 3.1.00

1.8. Поверхности листов, подвергающиеся воздействию сред, следует защищать от коррозии в соответствии с ГОСТ 23486-79, (табл. 5). Вид и марка защитно-декоративного покрытия устанавливаются в конкретном проекте и должны быть согласованы с заводом-изготовителем.

1.9. Для устройства внешних углов зданий в альбоме приведены рабочие чертежи угловых панелей цельноформованных и сборных, изготовляемых из доборных панелей, которые получают путем продольной распиловки рядовых панелей. Угловые панели разработаны для стен с привязкой к продольной разбивочной оси „0" и „250".

1.10. Панели рядовые и угловые обозначают марками в соответствии с приведенной схемой:

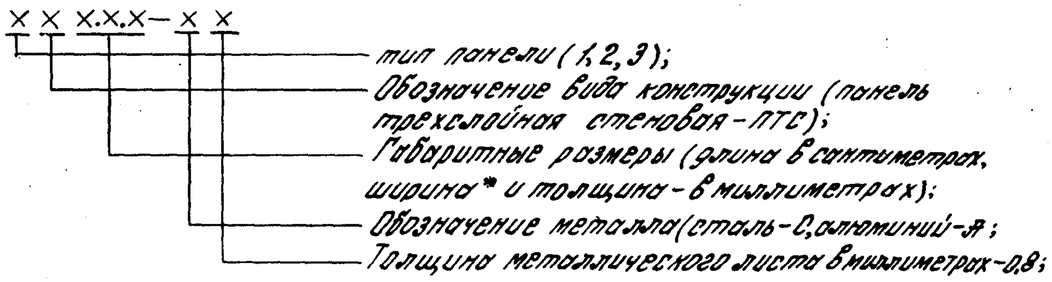

* Ширина угловой панели обозначается двумя числами, разделенными точкой, которые обозначают размеры сторон угловой панели.

Пример условного обозначения трехслойной угловой панели типа 1, длиной 718 см, с шириной сторон 188х438 мм (для стен с привязкой 250 мм), толщиной 61,6 мм, с листами из оцинкованного стального листа толщиной 0,8 мм: 1ПТУ 718. 188. 438. 61 – С0,8.

2. Область применения панелей

2.1. Область применения металлических стен из трехслойных панелей по степени агрессивного воздействия среды и температурно-климатическим воздействиям принимается по ГОСТ 23486-79.

2.2. При разработке проектов зданий со стенами из таких панелей следует выполнять требования Инструкции по проектированию зданий из легких металлических конструкций, СН 454-76.

2.3. Область применения панелей по наружным зимним температурам приведена в таблице 2.

Величина сопротивления теплопередаче для пенополиуретана с плотностью 55 кг/м³ и коэффициентом теплопроводности λ = 0,034 ккал/м ч °С определена в соответствии с главой СНиП II-3-79 „Строительная теплотехника".

За расчетную температуру наружного воздуха следует принимать среднюю температуру наиболее холодной пятидневки (табл. 1 графа 18, СНиП II-А.6-72).

Панели допускается применять в районах строительства с абсолютной минимальной температурой наружного воздуха в зимнее время года не ниже -65°С (СНиП II-А.6-72, табл. 1, графа 15).

Область применения стеновых панелей по расчетным зимним температурам определена из условия невыпадения конденсата на внутренней поверхности стены в местах точечных теплопроводных включений (болтовые крепления стеновых панелей) при средней температуре наиболее холодной пятидневки.

Инв. № подл. | Подпись и дата | Взам. инв. №

Таблица 2

Тип панели	Толщина панели в мм		Сопротивление теплопередаче R_o $м^2 ч. °C/ккал.$	Расчетная зимняя температура °С в зависимости от относительной влажности воздуха в помещении φ% при $t_в = 18°C$	
	фактическая	приведенная		φ до 50%	φ от 51 до 60%
1	46,6	43	1,45	-37	-24
	61,6	58	1,90	-48	-32
	81,6	78	2,48	-61	-42
	91,6	89	2,80	-61	-48
2	50	46	1,53	-35	-21
	80	75	2,43	-56	-36
3	50	46	1,53	-40	-24
	80	77	2,44	-61	-41
	100	98	3,06	-61	-53

Температура внутренней поверхности стены в местах точечных теплопроводных включений определена на основании расчетов и графиков объемных температурных полей узлов болтовых креплений стеновых панелей к ригелю, выполненных НИИ строительной физики.

Из условия обеспечения теплоустойчивости стен среднемесячная температура самого жаркого месяца по СНиП II А.6-72, табл. 1 не должна превышать для панелей толщиной 46,6; 50; 61,6; 80; 81,6; 91,6; 100мм соответственно 19, 20, 22, 25, 25, 26, 28°С.

2.4. Области применения трехслойных стеновых панелей по несущей способности в зависимости от величины температурного перепада в зимнее время года, материала профилированных листов, толщины панелей, расчетных схем их опирания и величины пролета приведены в таблицах 4, 5, 6.

Расчеты произведены в соответствии с „Рекомендациями по расчету трехслойных панелей с металлическими обшивками и заполнителем из пенопласта", ЦНИИСК им. Кучеренко, Москва, 1976 год.

При подборе стеновых панелей для конкретного здания в заданном районе строительства и определении их несущей способности расчетные ветровые нагрузки не должны превышать значений приведенных в таблицах 4,5,6 при этом расчетный температурный перепад определяется по формуле:

$$\Delta t = t_н - t_в ,$$

где $t_н$, °С – расчетная зимняя температура, наружного воздуха равная абсолютной минимальной температуре (СНиП II-А.6-72, табл. 1, графа 15.)

$t_в$, °С – расчетная температура воздуха внутри помещения в зимнее время года.

3. Разрушающие нагрузки

3.1. Согласно ГОСТ 23486-79 следует проводить испытания образцов трехслойных панелей на поперечный изгиб до их разрушения. Испытания проводят по схемам приведенным в ГОСТ 21562-76 и в ГОСТ 23486-79.

По ГОСТ 23486-79 разрушающая нагрузка при поперечном изгибе должна быть не менее:

1. При разрушении образца в зоне опирания от разрушения пенополиуретана или от отслоения металлического листа

$$P_p = 2в \cdot н \cdot \tau_н ,$$

где в – ширина образца, см.

н – толщина панели, см.

$\tau_н = 2 кгс/см^2$ – нормируемая прочность пенополиуретана при сдвиге

Инв.№ подл. | Подпись и дата | Взам.инв.№

17712 С

2. При разрушении образца от местной потери устойчивости наружного металлического листа в средней зоне пролета образца

$$P_p = P_{пред.}$$

Разрушающая нагрузка $P_{пред}$ (кгс) устанавливается по формуле

$$P_{пред.} = \frac{\sigma_{пред} \cdot B}{\left(0{,}17 \cdot \frac{\ell}{\delta \cdot H} + K\sqrt{\frac{h_г}{B_1 \delta \cdot H}}\right)}, \text{ где}$$

$\sigma_{пред}$ - нормируемое предельное напряжение сжатия в выступающей плоской грани профиля верхнего металлического листа, кгс/см^2, принимаемое по приложению 1, ГОСТ 23486-79;

B — ширина образца, см;
B_1 — ширина полки, см;
ℓ — пролет образца, см;
δ — толщина верхнего металлического листа, см;
H — толщина панели, см;
$h_г$ — высота профиля верхнего металлического листа, см;
K — коэффициент принимаемый равным:
для стальных листов $K=66$;
для алюминиевых листов $K=38$;

Разрушающая нагрузка для образцов длиной (ℓ) 1100мм и 3000мм при ширине образцов (B) соответственно 250мм и 1000мм, согласно вышеприведенным формулам, должна быть не менее величин указанных в таблице 3.

Инв.№ подл. | Подпись и дата | Взам. инв.№

Таблица 3

Тип панели	Материал проф. листа		Толщина панели, мм	Разрушающая нагрузка (P_p), кгс: $B=250$; $\ell=1100$ мм		$B=1000$; $\ell=3000$ мм		Завод изготовитель
1	2		3	4	5	6	7	8
1	Сталь по ГОСТ 14918-80		61,6	600	700	2400	1290	Челябинский ЗПСН Минтяжстроя СССР
			81,6	800	900	3200	1680	
			46,6	450	500	1800	950	Орский ЗПМК Минмонтажспецстроя СССР
			61,6	600	630	2400	1230	
			91,6	900	870	3600	1760	
2			50	500	540	2000	1060	Куйбышевский з-д „Электрощит" Минэнерго СССР
			80	800	790	3200	1620	
3			50	500	560	2000	1020	Хабаровский ЗСАК Минтяжстроя СССР Ташкентский ЭЗПМК Минмонтажспецстроя СССР
			80	800	830	3200	1570	
			100	1000	1000	4000	1920	
1	Алюминиевый сплав по ГОСТ 13726-78		46,6	450	560	1800	1000	Воронежский ЗСАК Минмонтажспецстроя СССР
			61,6	600	700	2400	1290	
			91,6	900	900	3600	1680	
		АМг2 1/2Н	46,6	450	400	1800	680	
			61,6	600	500	2400	850	
			91,6	900	720	3600	1290	
		АМг2 1/4Н	46,6	450	370	1800	630	
			61,6	600	480	2400	830	
			91,6	900	620	3600	1080	

В графах 4,6 приведена разрушающая нагрузка при разрушении образца в зоне опирания от разрушения пенополиуретана или от отслоения металлического листа.
В графах 5,7 приведена разрушающая нагрузка при разрушении образца от местной потери устойчивости наружного металлического листа в средней зоне пролета образца.

Таблица 4

Расчетная нагрузка для панелей тип 1, кгс/м². Стальные профилированные листы

Температурный перепад Δt, °С	Толщ. панели мм	Однопролетная схема			Двухпролетная схема				Трехпролетная схема			
		Пролеты, м										
		2,4	3,0	3,6	1,8	2,4	3,0	3,6	1,8	2,4	3,0	3,6
25	46,6	150	95	60	145	105	85	70	140	105	90	75
	61,6	165	135	100	205	150	120	100	195	150	120	100
	81,6			110	220	165	135	110	220	165	135	110
	91,6											
30	46,6	145	90	55	135	100	80	70	130	100	85	70
	61,6	165	135	95	195	140	115	95	185	140	115	95
	81,6			110	220	165	135	110	220	165	135	110
	91,6											
35	46,6	135	80	50	130	95	80	65	120	100	80	70
	61,6	165	135	90	185	135	110	90	175	135	110	95
	81,6			110	220	165	135	110	220	165	135	110
	91,6											
40	46,6	130	75	45	120	90	75	65	115	90	80	65
	61,6	165	130	85	175	130	105	90	165	130	105	90
	81,6		135	110	220	165	135	110	220	165	135	110
	91,6											
45	46,6	125	70	45	115	85	70	60	105	85	75	65
	61,6	165	125	80	170	125	100	85	155	120	100	90
	81,6		135	110	220	165	135	110	220	165	135	110
	91,6											

Инв. № подл. | Подп. и дата | Взам. инв. №

продолжение таблицы 4

Расчетная нагрузка для панелей. Тип 1 кгс/м². Стальные профилированные листы

Температурный перепад Δt, °С	Толщ. панели мм	Однопролетная схема			Двухпролетная схема				Трехпролетная схема			
		Пролеты, м										
		2,4	3,0	3,6	1,8	2,4	3,0	3,6	1,8	2,4	3,0	3,6
50	46,6	120	65	—	105	80	65	60	100	80	70	60
	61,6	165	125	75	160	120	95	80	145	110	100	85
	81,6		135	110	220	165	135	110	210	165	135	110
	91,6											
55	46,6	110	60	—	100	75	65	55	90	75	65	60
	61,6	165	115	70	150	110	90	80	135	110	95	85
	81,6		135	110	220	165	130	110	200	155	130	110
	91,6						135		220	165		
60	61,6	165	110	65	140	105	85	75	125	100	90	80
	81,6		135	110	205	160	125	105	185	145	125	110
	91,6				220	165	135	110	220	165	130	
65	61,6	165	100	60	135	100	80	70	115	95	85	75
	81,6		135	110	210	150	120	100	175	140	120	105
	91,6				220	165	135	110	205	165	125	110
70	61,6	165	95	55	125	90	75	65	105	90	80	70
	81,6		135	110	200	145	115	100	160	130	115	100
	91,6				220	165	135	110	190	155	130	110
75	61,6	165	95	55	115	85	70	60	100	85	75	70
	81,6		135	110	190	135	110	95	145	125	110	100
	91,6				220	160	130	110	180	145	125	110
80	81,6	165	135	110	180	125	105	90	125	115	100	95
	91,6				215	155	120	105	165	135	120	105

Инв. № подл. | Подп. и дата | Взам. инв. №

Таблица 5

Расчетная нагрузка для панелей типа 1, кгс/м². Алюминиевые профилированные листы

Температурный перепад Δt, °С	Толщина панелей мм	Однопролетная схема			Двухпролетная схема				Трехпролетная схема			
		Пролеты, м										
		2,4	3,0	3,6	1,8	2,4	3,0	3,6	1,8	2,4	3,0	3,6
25	46,6	70	—	—	135	105	85	60	140	110	80	50
	61,6	125	70	—	190	145	115	95	190	145	115	85
	91,6	145	115	95								95
30	46,6	60	—	—	130	100	80	55	135	105	70	45
	61,6	115	60	—	180	140	115	95	185	145	115	80
	91,6	145	115	90	190	145			190			95
35	46,6	55	—	—	120	95	80	55	130	100	70	45
	61,6	105	55	—	175	135	110	90	175	140	115	80
	91,6	145	115	85	190	145	115	95	190	145		95
40	46,6	50	—	—	115	90	75	50	120	100	65	—
	61,6	100	50	—	165	130	105	90	170	135	110	75
	91,6	145	115	80	190	145	115	95	190	145	115	95
45	46,6	—	—	—	110	85	75	50	115	95	65	—
	61,6	90	45	—	155	125	100	90	160	130	110	70
	91,6	145	115	75	190	145	115	95	190	145	115	95
50	46,6	—	—	—	100	85	70	45	110	90	60	—
	61,6	85	—	—	150	115	100	85	155	125	105	70
	91,6	145	115	70	190	145	115	95	190	145	115	95
55	46,6	—	—	—	95	80	70	45	100	85	60	—
	61,6	80	—	—	140	110	95	80	145	120	105	70
	91,6	145	110	60	190	145	115	95	190	145	115	95
60	61,6	70	—	—	130	105	90	80	135	115	100	65
	91,6	145	100	55	190	145	115	95	190	145	115	95
65	61,6	—	—	—	125	100	90	75	130	110	95	60
	91,6	145	95	—	190	145	115	95	190	145	115	95
70	61,6	—	—	—	115	95	85	75	120	105	95	45
	91,6	145	85	—	190	145	115	95	190	145	115	95
75	61,6	—	—	—	105	90	80	70	110	100	90	35
	91,6	145	65	—	190	145	115	90	185	145	115	95
80	91,6	145	—	—	180	145	90	45	175	145	115	95

Таблица 6

Расчетная нагрузка для панелей типов 2 и 3, кгс/м². Стальные профилированные листы

Температурный перепад Δt, °С	Толщина панелей мм	Однопролетная схема			Двухпролетная схема				Трехпролетная схема			
		Пролеты, м										
		2,4	3,0	3,6	1,8	2,4	3,0	3,6	1,8	2,4	3,0	3,6
25	50	130	105	90	150	110	85	75	145	110	90	75
	80				175	130	105	90	175	135	105	90
	100	165	130	110	220	165	130	110	220	165	130	110
30	50	130	105	90	140	105	85	70	130	105	85	75
	80				175	130	105	90	175	130	105	90
	100	165	130	110	220	165	130	110	220	165	130	110
35	50	130	105	90	135	100	80	65	120	100	85	70
	80				175	130	105	90	175	130	105	90
	100	165	130	110	220	165	130	110	220	165	130	110
40	50	130	105	90	125	95	75	65	120	95	80	70
	80				175	130	105	90	175	130	105	90
	100	165	130	110	220	165	130	110	220	165	130	110
45	50	130	105	90	120	90	75	60	110	90	75	65
	80				175	130	105	90	175	130	105	90
	100	165	130	110	220	165	130	110	220	165	130	110
50	50	130	105	85	110	85	70	60	100	85	70	65
	80			90	175	130	105	90	175	130	105	90
	100	165	130	110	220	165	130	110	220	165	130	110
55	50	130	105	75	105	80	65	55	90	80	70	60
	80			90	175	130	105	90	175	130	105	90
	100	165	130	110	220	165	130	110	220	165	130	110
60	50	130	105	65	95	75	60	55	85	75	65	60
	80	130	105	90	175	130	105	90	175	130	105	90
	100	165	130	110	220	165	130	110	220	165	130	110
65	80	130	105	90	175	130	105	90	160	130	105	90
	100	165	130	110	220	165	130	110	220	165	130	110
70	80	130	105	90	175	130	105	90	150	125	105	90
	100	165	130	110	220	165	130	110	220	165	130	110
75	80	130	105	90	175	125	100	90	135	115	100	90
	100	165	130	110	220	165	130	110	220	165	130	110
80	80	130	105	90	165	120	95	85	110	105	95	90
	100	165	130	110	220	165	130	110	200	160	130	110

Инв. № подл. | Подп. и дата | Взам. инв. №

Номенклатура рядовых панелей со стальными облицовками, изготовляемых непрерывным способом Челябинским заводом профилированного стального настила Минтяжстроя СССР

Обозначение	Марка панели	Размеры, мм L	B	H	Масса материалов на марку, кг сталь	ППУ	Всего
1.432.2-17.1 0.0.01	1ПТС 238.1016.61-С0.8	2380	1016	61,6	34,8	7,7	42,5
-01	1ПТС 238.1016.81-С0.8			81,6		10,3	45,1
-02	1ПТС298.1016.61-С0.8	2980		61,6	43,5	9,6	53,1
-03	1ПТС 298.1016.81-С0.8			81,6		12,9	56,4
-04	1ПТС358.1016.61-С0.8	3580		61,6	52,2	11,5	63,7
-05	1ПТС358.1016.81-С0.8			81,6		15,5	67,7
-06	1ПТС418.1016.61-С0,8	4180		61,6	60,9	13,4	74,3
-07	1ПТС 418.1016.81-С0,8			81,6		18,0	78,9
-08	1ПТС478.1016.61-С0.8	4780		61,6	69,6	15,4	85,0
-09	1ПТС 478.1016.81-С0.8			81,6		20,6	90,6
-10	1ПТС538.1016.61-С0,8	5380		61,6	78,3	17,3	95,6
-11	1ПТС538.1016.81-С0.8			81,6		23,2	101,5
-12	1ПТС598.1016.61-С0.8	5980		61,6	87,0	19,2	106,2
-13	1ПТС598.1016.81-С0,8			81,6		25,8	112,8
-14	1ПТС 658.1016.61-С0.8	6580		61,6	95,7	21,1	116,8
-15	1ПТС658.1016.81-С0.8			81,6		28,4	124,1

Обозначение	Марка панели	Размеры, мм L	B	H	Масса материалов на марку, кг сталь	ППУ	Всего
1.432.2-17.1 0.0.01-16	1ПТС 718.1016.61-С0.8	7180	1016	61,6	104,4	23,0	127,4
-17	1ПТС 718.1016.81-С0.8			81,6		31,0	135,4
-18	1ПТС 778.1016.61-С0.8	7780		61,6	113,1	25,0	138,1
-19	1ПТС 778.1016.81-С0.8			81,6		33,5	146,6
-20	1ПТС838.1015.61-С0.8	8380		61,6	121,8	26,9	148,7
-21	1ПТС838.1016.81-С0.8			81,6		36,1	157,9
-22	1ПТС898.1016.61-С0.8	8980		61,6	130,5	28,8	159,3
-23	1ПТС898.1016.81-С0.8			81,6		38,7	169,2
-24	1ПТС958.1016.61-С0.8	9580		61,6	139,2	30,7	169,9
-25	1ПТС958.1016.81-С0.8			81,6		41,3	180,5
-26	1ПТС1018.1016.61-С0.8	10180		61,6	147,9	32,6	180,5
-27	1ПТС1018.1016.81-С0.8			81,6		43,9	191,8
-28	1ПТС1078.1016.61-С0,8	10780		61,6	156,6	34,5	191,2
-29	1ПТС1078.1016.81-С0.8			81,6		46,4	203,0
-30	1ПТС1138.1016.61-С0,8	11380		61,6	165,3	36,5	201,0
-31	1ПТС1138.1016.81-С0,8			81,6		49,0	214,3

Эскиз и расход материалов на 1 м длины принят по документу 1.432.2-17.11.1.00

Рук. ОПОК	Смиланский		04.03.81
Вл. инж.	Дрончук		03.03.81
Рук. пр.	Ревво		02.03.81
Ст. инж.	Силантьева		02.03.81

1.432.2-17.1 0.0.01

Номенклатура панелей типа 1

Стадия	Лист	Листов
Р		1

ЦНИИПРОМЗДАНИЙ

Инв. № подл. | Подпись и дата | Взам. инв. №

17713 10

Номенклатура сборных угловых панелей со стальными облицовками, рекомендуемых к изготовлению на Челябинском ЗПСН

Обозначение	Марка панели	Размеры, мм L	в	в₁	H	Масса материалов на марку, кг сталь	ППУ	заклепки	прокл.	всего
1.432.2-17.1 0.0.02	1ПТУ238.188.188.61-СО,8	2380	188	188	61,6	27,14	3,48	0,19	0,12	30,9
-01	1ПТУ238.188.438.61-СО,8			438		35,11	5,52			40,9
-02	1ПТУ238.438.188.61-СО,8		438	188						
-03	1ПТУ238.188.188.81-СО,8		188	188	81,6	27,79	5,02		0,17	33,2
-04	1ПТУ238.188.438.81-СО,8			438		35,76	7,70			43,8
-05	1ПТУ238.438.188.81-СО,8		438	188						
-06	1ПТУ298.188.188.61-СО,8	2980	188	188	61,6	33,93	4,35	0,24	0,14	38,7
-07	1ПТУ298.188.438.61-СО,8			438		43,89	6,90			51,2
-08	1ПТУ298.438.188.61-СО,8		438	188						
-09	1ПТУ298.188.188.81-СО,8		188	188	81,6	34,74	6,27		0,22	41,5
-10	1ПТУ298.188.438.81-СО,8			438		44,70	9,63			54,8
-11	1ПТУ298.438.188.81-СО,8		438	188						
-12	1ПТУ358.188.188.61-СО,8	3580	188	188	61,6	40,71	5,22	0,29	0,17	46,4
-13	1ПТУ358.188.438.61-СО,8			438		52,67	8,28			61,4
-14	1ПТУ358.438.188.61-СО,8		438	188						
-15	1ПТУ358.188.188.81-СО,8		188	188	81,6	41,70	7,52		0,26	49,3
-16	1ПТУ358.188.438.81-СО,8			438		53,64	11,56			65,7
-17	1ПТУ358.438.188.81-СО,8		438	188						
-18	1ПТУ418.188.188.61-СО,8	4180	188	188	61,6	47,50	6,09	0,34	0,20	54,1
-19	1ПТУ418.188.438.61-СО,8			438		61,44	9,66			71,6
-20	1ПТУ418.438.188.61-СО,8		438	188						
-21	1ПТУ418.188.188.81-СО,8		188	188	81,6	48,63	8,77		0,30	58,0
-22	1ПТУ418.188.438.81-СО,8			438		62,58	13,48			76,7
-23	1ПТУ418.438.188.81-СО,8		438	188						

Обозначение	Марка панели	Размеры, мм L	в	в₁	H	Масса материалов на марку, кг сталь	ППУ	заклепки	прокл.	всего
1.432.2-17.1 0.0.02-24	1ПТУ478.188.188.61-СО,8	4760	188	188	61,6	54,29	6,96	0,38	0,23	61,9
-25	1ПТУ478.188.438.61-СО,8			438		70,22	11,04			81,9
-26	1ПТУ478.438.188.61-СО,8		438	188						
-27	1ПТУ478.188.188.81-СО,8		188	188	81,6	55,58	10,03		0,35	66,3
-28	1ПТУ478.188.438.81-СО,8			438		71,52	15,41			87,7
-29	1ПТУ478.438.188.81-СО,8		438	188						
-30	1ПТУ538.188.188.61-СО,8	5380	188	188	61,6	61,07	7,83	0,43	0,31	69,6
-31	1ПТУ538.188.438.61-СО,8			438		79,00	12,42			92,2
-32	1ПТУ538.438.188.61-СО,8		438	188						
-33	1ПТУ538.188.188.81-СО,8		188	188	81,6	62,53	11,28		0,39	74,6
-34	1ПТУ538.188.438.81-СО,8			438		80,46	17,33			98,6
-35	1ПТУ538.438.188.81-СО,8		438	188						
-36	1ПТУ598.188.188.61-СО,8	5980	188	188	61,6	67,86	8,70	0,48	0,29	77,3
-37	1ПТУ598.188.438.61-СО,8			438		87,78	13,80			102,3
-38	1ПТУ598.438.188.61-СО,8		438	188						
-39	1ПТУ598.188.188.81-СО,8		188	188	81,6	69,48	12,54		0,43	82,9
-40	1ПТУ598.188.438.81-СО,8			438		89,40	19,26			108,6
-41	1ПТУ598.438.188.81-СО,8		438	188						
-42	1ПТУ658.188.188.61-СО,8	6580	188	188	61,6	74,65	9,57	0,53	0,32	85,1
-43	1ПТУ658.188.438.61-СО,8			438		96,56	15,18			112,6
-44	1ПТУ658.438.188.61-СО,8		438	188						
-45	1ПТУ658.188.188.81-СО,8		188	188	81,6	78,42	13,79		0,48	91,2
-46	1ПТУ658.188.438.81-СО,8			438		98,34	21,18			120,5
-47	1ПТУ658.438.188.81-СО,8		438	188						

Эскиз и расход материалов на 1м длины принят по документу 1.432.2-17.1 1.2.00

Рук. отд.	Смилянский		04.03.81
Гл. инж.	Дрончук		03.03.81
Рук. пр.	Рево		02.03.81
Ст. инж.	Силантьева		02.03.81

1.432.2-17.1 0.0.02

Номенклатура угловых панелей типа 1

Стадия	Лист	Листов
Р	1	2

ЦНИИПРОМЗДАНИЙ

17713 11

Обозначение	Марка панели	Размеры, мм L	B	B_1	H	Масса материалов на марку, кг сталь	ПТУ	закладки	прокл.	всего
1.432.2-17.1 0.0.02-48	1ПТУ718.188.188.61-СО,8	7180	188	188	61,6	81,43	10,44	0,58	0,35	93,8
-49	1ПТУ718.188.438.61-СО,8			438		105,33	16,55			122,8
-50	1ПТУ718.438.188.61-СО,8		438	188						
-51	1ПТУ718.188.188.81-СО,8		188	188	81,6	83,38	15,04		0,52	99,5
-52	1ПТУ718.188.438.81-СО,8			438		107,28	23,11			131,5
-53	1ПТУ718.438.188.81-СО,8		438	188						
-54	1ПТУ778.188.188.61-СО,8	7780	188	188	61,6	88,21	11,31	0,62	0,37	100,5
-55	1ПТУ778.188.438.61-СО,8			438		114,11	17,94			133,0
-56	1ПТУ778.438.188.61-СО,8		438	188						
-57	1ПТУ778.188.188.81-СО,8		188	188	81,6	90,32	16,30		0,56	107,8
-58	1ПТУ778.188.438.81-СО,8			438		116,22	25,04			142,4
-59	1ПТУ778.438.188.81-СО,8		438	188						
-60	1ПТУ838.188.188.61-СО,8	8380	188	188	61,6	95,00	12,18	0,67	0,40	108,3
-61	1ПТУ838.188.438.61-СО,8			438		122,89	19,32			143,3
-62	1ПТУ838.438.188.61-СО,8		438	188						
-63	1ПТУ838.188.188.81-СО,8		188	188	81,6	97,27	17,55		0,61	116,1
-64	1ПТУ838.188.438.81-СО,8			438		125,16	26,95			153,4
-65	1ПТУ838.438.188.81-СО,8		438	188						
-66	1ПТУ898.188.188.61-СО,8	8980	188	188	61,6	101,79	13,05	0,72	0,43	116,0
-67	1ПТУ898.188.438.61-СО,8			438		131,67	20,70			153,5
-68	1ПТУ898.438.188.61-СО,8		438	188						
-69	1ПТУ898.188.188.81-СО,8		188	188	81,6	104,22	18,81		0,64	124,4
-70	1ПТУ898.188.438.81-СО,8			438		134,10	28,89			164,3
-71	1ПТУ898.438.188.81-СО,8		438	188						

Обозначение	Марка панели	Размеры, мм L	B	B_1	H	Масса материалов на марку, кг сталь	ПТУ	закладки	прокл.	всего
1.432.2-17.1 0.0.02-72	1ПТУ958.188.188.61-СО,8	9580	188	188	61,6	108,58	13,92	0,75	0,46	123,7
-73	1ПТУ958.188.438.61-СО,8			438		140,45	22,08			164,0
-74	1ПТУ958.438.188.61-СО,8		438	188						
-75	1ПТУ958.188.188.81-СО,8		188	188	81,6	111,17	20,06		0,68	132,7
-76	1ПТУ958.188.438.81-СО,8			438		143,04	30,82			175,3
-77	1ПТУ958.438.188.81-СО,8		438	188						
-78	1ПТУ1018.188.188.61-СО,8	10180	188	188	61,6	115,36	14,79	0,80	0,51	131,5
-79	1ПТУ1018.188.438.61-СО,8			438		143,22	23,46			174,0
-80	1ПТУ1018.438.188.61-СО,8		438	188						
-81	1ПТУ1018.188.188.81-СО,8		188	188	81,6	118,18	21,32		0,72	141,0
-82	1ПТУ1018.188.438.81-СО,8			438		151,98	32,74			186,3
-83	1ПТУ1018.438.188.81-СО,8		438	188						
-84	1ПТУ1078.188.188.61-СО,8	10780	188	188	61,6	122,14	15,66	0,86	0,52	139,2
-85	1ПТУ1078.188.438.61-СО,8			438		158,00	24,84			184,2
-86	1ПТУ1078.438.188.61-СО,8		438	188						
-87	1ПТУ1078.188.188.81-СО,8		188	188	81,6	125,06	22,57		0,78	149,3
-88	1ПТУ1078.188.438.81-СО,8			438		160,92	34,67			197,2
-89	1ПТУ1078.438.188.81-СО,8		438	188						
-90	1ПТУ1138.188.188.61-СО,8	11380	188	188	61,6	128,93	16,53	0,91	0,55	147,0
-91	1ПТУ1138.188.438.61-СО,8			438		166,78	26,22			194,5
-92	1ПТУ1138.438.188.61-СО,8		438	188						
-93	1ПТУ1138.188.188.81-СО,8		188	188	81,6	132,01	23,83		0,82	157,6
-94	1ПТУ1138.188.438.81-СО,8			438		169,86	36,59			203,2
-95	1ПТУ1138.438.188.81-СО,8		438	188						

Инв.№ подл. | Подпись и дата | Взам.инв.№

Номенклатура рядовых панелей со стальными облицовками, изготовляемых стендовым способом Орским заводом легких металлоконструкций Минмонтажспецстроя СССР

Обозначение	Марка панели	Размеры, мм.			Масса материалов на марку, кг		
		L	B	H	Сталь	ППУ	Всего
1.432.2-17.1 0.0.03	1ПТС 238.1016.46 – С0,8	2380	1016	46,6	35,0	5,8	40,8
-01	1ПТС 238.1016.61 – С0,8			61,6		7,7	42,7
-02	1ПТС 238.1016.91 – С0,8			91,6		11,8	46,8
-03	1ПТС 298.1016.46 – С0,8	2980		46,6	43,8	7,2	51
-04	1ПТС 298.1016.61 – С0,8			61,6		9,6	53,4
-05	1ПТС 298.1016.91 – С0,8			91,6		14,7	58,5
-06	1ПТС 358.1016.46 – С0,8	3580		46,6	52,6	8,6	61,2
-07	1ПТС 358.1016.61 – С0,8			61,6		11,5	64,1
-08	1ПТС 358.1016.91 – С0,8			91,6		17,6	70,2
-09	1ПТС 418.1016.46 – С0,8	4180		46,6	61,3	10,1	71,4
-10	1ПТС 418.1016.61 – С0,8			61,6		13,4	74,7
-11	1ПТС 418.1016.91 – С0,8			91,6		20,6	81,9
-12	1ПТС 478.1016.46 – С0,8	4780		46,6	70,1	7,2	77,3
-13	1ПТС 478.1016.61 – С0,8			61,6		15,4	85,5
-14	1ПТС 478.1016.91 – С0,8			91,6		23,5	93,6
-15	1ПТС 718.1016.46 – С0,8	7180		46,6	105,1	17,3	122,4
-16	1ПТС 718.1016.61 – С0,8			61,6		23,0	128,1
-17	1ПТС 718.1016.91 – С0,8			91,6		35,3	140,4

Эскиз и расход материалов на 1м длины принят по документу 1.432.2-17.1 1.3.00

Рук. ОПОК	Смилянский		04.03.81	1.432.2-17.1 0.0.03
Гл. инж.	Дранчук		03.03.81	Номенклатура панелей типа 1
Рук. гр.	Рево		02.03.81	Стадия: Р; Лист: ; Листов: 1
Ст. инж.	Силантьева		02.03.81	ЦНИИПРОМЗДАНИЙ

Номенклатура цельноформованных угловых панелей со стальными облицовками рекомендуемых к изготовлению на Орском ЗЛМ и Воронежском ЗСЯК

Обозначение	Марка панели	Размеры, мм L	B	B_1	H	Масса материалов на марку, кг Сталь	ППУ	Всего
1.432.2-17.1 0.0.04	1ПТУ238.188.188.46-СО,8	2380	188	188	46,6	15,4	2,4	17,8
-01	1ПТУ238.188.438.46-СО,8			438		23,3	4,1	24,4
-02	1ПТУ238.438.188.46-СО,8		438	188				
-03	1ПТУ238.188.188.61-СО,8		188	188	61,6	15,6	3,4	19,0
-04	1ПТУ238.188.438.61-СО,8			438		23,5	5,5	29,0
-05	1ПТУ238.438.188.61-СО,8		438	188				
-06	1ПТУ238.188.188.91-СО,8		188	188	91,6	16,6	5,5	22,1
-07	1ПТУ238.188.438.91-СО,8			438		24,5	8,4	32,9
-08	1ПТУ238.438.188.91-СО,8		438	188				
-09	1ПТУ298.188.188.46-СО,8	2980	188	188	46,6	19,2	3,0	22,2
-10	1ПТУ298.188.438.46-СО,8			438		29,1	5,1	34,2
-11	1ПТУ298.438.188.46-СО,8		438	188				
-12	1ПТУ298.188.188.61-СО,8		188	188	61,6	19,5	4,2	23,7
-13	1ПТУ298.188.438.61-СО,8			438		29,4	6,9	36,3
-14	1ПТУ298.438.188.61-СО,8		438	188				
-15	1ПТУ298.188.188.91-СО,8		188	188	91,6	20,7	6,9	27,6
-16	1ПТУ298.188.438.91-СО,8			438		30,6	10,5	41,1
-17	1ПТУ298.438.188.91-СО,8		438	188				
-18	1ПТУ358.188.188.46-СО,8	3580	188	188	46,6	23,0	3,6	26,6
-19	1ПТУ358.188.438.46-СО,8			438		35,0	6,1	41,1
-20	1ПТУ358.438.188.46-СО,8		438	188				
-21	1ПТУ358.188.188.61-СО,8		188	188	61,6	23,4	5,0	28,4
-22	1ПТУ358.188.438.61-СО,8			438		35,3	8,3	43,6
-23	1ПТУ358.438.188.61-СО,8		438	188				
-24	1ПТУ358.188.188.91-СО,8		188	188	91,6	24,8	8,3	33,1
-25	1ПТУ358.188.438.91-СО,8			438		36,7	12,6	49,3
-26	1ПТУ358.438.188.91-СО,8		438	188				
-27	1ПТУ418.188.188.46-СО,8	4180	188	188	46,6	26,9	4,2	31,1
-28	1ПТУ418.188.438.46-СО,8			438		40,7	7,1	47,8
-29	1ПТУ418.438.188.46-СО,8		438	188				

Обозначение	Марка панели	Размеры, мм L	B	B_1	H	Масса материалов на марку, кг Сталь	ППУ	Всего
1.432.2-17.1 0.0.04-30	1ПТУ418.188.188.61-СО,8	4180	188	188	61,6	27,3	5,9	33,2
-31	1ПТУ418.188.438.61-СО,8			438		41,2	9,7	50,9
-32	1ПТУ418.438.188.61-СО,8		438	188				
-33	1ПТУ418.188.188.91-СО,8		188	188	91,6	29,0	9,7	38,7
-34	1ПТУ418.188.438.91-СО,8			438		42,8	14,7	57,5
-35	1ПТУ418.438.188.91-СО,8		438	188				
-36	1ПТУ478.188.188.46-СО,8	4780	188	188	46,6	30,7	4,8	35,5
-37	1ПТУ478.188.438.46-СО,8			438		46,6	8,2	54,8
-38	1ПТУ478.438.188.46-СО,8		438	188				
-39	1ПТУ478.188.188.61-СО,8		188	188	61,6	31,2	6,7	37,9
-40	1ПТУ478.188.438.61-СО,8			438		47,0	11,0	58,0
-41	1ПТУ478.438.188.61-СО,8		438	188				
-42	1ПТУ478.188.188.91-СО,8		188	188	91,6	33,1	11,0	44,1
-43	1ПТУ478.188.438.91-СО,8			438		49,0	16,8	65,8
-44	1ПТУ478.438.188.91-СО,8		438	188				
-45	1ПТУ718.188.188.46-СО,8	7180	188	188	46,6	46,1	7,2	53,3
-46	1ПТУ718.188.438.46-СО,8			438		69,8	12,2	82,0
-47	1ПТУ718.438.188.46-СО,8		438	188				
-48	1ПТУ718.188.188.61-СО,8		188	188	61,6	46,8	10,1	56,9
-49	1ПТУ718.188.438.61-СО,8			438		70,6	16,6	87,2
-50	1ПТУ718.438.188.61-СО,8		438	188				
-51	1ПТУ718.188.188.91-СО,8		188	188	91,6	49,7	16,6	66,3
-52	1ПТУ718.188.438.91-СО,8			438		73,4	25,2	98,6
-53	1ПТУ718.438.188.91-СО,8		438	188				

Эскиз и расход материалов на 1м длины принят по документу 1.432.2-17.11.4.00

Рук. ОПОК	Смиланский		04.03.81	1.432.2-17.1 0.0.04
Гл. инж.	Дрончук		03.03.81	Номенклатура угловых панелей типа 1
Рук. пр.	Ревво		02.03.81	Стадия Р · Лист · Листов 1
Ст. инж.	Силантьева		02.03.81	ЦНИИПРОМЗДАНИЙ

Инв.№ подл. | Подпись и дата | Взам. инв.№

Номенклатура рядовых панелей со стальными облицовками, изготовляемых стендовым способом Воронежским заводом строительных алюминиевых конструкций Минмонтажспецстроя СССР

Обозначение	Марка панели	Размеры, мм L	B	H	Масса материалов на марку, кг сталь	ППУ	Всего
1.432.2-17.1 0.0.05	1ПТС238.1016.46-СО,8	2380	1016	46,6	35,0	5,8	40,8
-01	1ПТС238.1016.61-СО,8			61,6		7,7	42,7
-02	1ПТС238.1016.91-СО,8			91,6		11,8	46,8
-03	1ПТС298.1016.46-СО,8	2980		46,6	43,8	7,2	51,0
-04	1ПТС298.1016.61-СО,8			51,6		9,6	53,4
-05	1ПТС298.1016.91-СО,8			91,6		14,7	58,5
-06	1ПТС358.1016.46-СО,8	3580		46,6	52,6	3,6	61,2
-07	1ПТС358.1016.61-СО,8			61,6		11,5	64,1
-08	1ПТС358.1016.91-СО,8			91,6		17,6	70,2
-09	1ПТС418.1016.46-СО,8	4180		46,6	61,3	10,1	71,4
-10	1ПТС418.1016.61-СО,8			61,6		13,4	74,4
-11	1ПТС418.1016.91-СО,8			91,6		20,6	81,9
-12	1ПТС478.1016.46-СО,8	4780		46,6	70,1	11,5	81,6
-13	1ПТС478.1016.61-СО,8			61,6		15,4	85,5
-14	1ПТС478.1016.91-СО,8			91,6		23,5	93,6
-15	1ПТС718.1016.46-СО,8	7180		46,6	105,1	17,3	122,4
-16	1ПТС718.1016.61-СО,8			61,6		23,0	128,1
-17	1ПТС718.1016.91-СО,8			91,6		35,3	140,4

Эскиз и расход материалов на 1м длины принят по документу 1.432.2-17.11.5.00

Рук.ОПОК	Смилянский		04.03.81	1.432.2-17.1 0.0.05		
Гл.инж.	Дрончук		03.03.81	Номенклатура панелей типа 1	Стадия	Лист	Листов
Рук.гр.	Ревo		02.03.81		Р		1
Ст.инж.	Силантьева		02.03.81		ЦНИИПРОМЗДАНИЙ		

Номенклатура рядовых панелей с алюминиевыми облицовками, изготовляемых стендовым способом Воронежским заводом строительных алюминиевых конструкций Минмонтажспецстроя СССР

Обозначение	Марка панели	Размеры, мм L	B	H	Масса материалов на марку, кг алюм. сплав	ППУ	Всего
1.432.2-17.1 0.0.06	1ПТС238.1016.46-АО,8	2380	1016	46,6	11,5	5,8	17,3
-01	1ПТС238.1016.61-АО,8			61,6		7,7	19,2
-02	1ПТС238.1016.91-АО,8			91,6		11,8	23,3
-03	1ПТС298.1016.46-АО,8	2980		46,6	14,4	7,2	21,6
-04	1ПТС298.1016.61-АО,8			61,6		9,6	24,0
-05	1ПТС298.1016.91-АО,8			91,6		14,7	29,1
-06	1ПТС358.1016.46-АО,8	3580		46,6	17,3	8,6	25,9
-07	1ПТС358.1016.61-АО,8			61,6		11,5	28,8
-08	1ПТС358.1016.91-АО,8			91,6		17,6	34,9
-09	1ПТС418.1016.46-АО,8	4180		46,6	20,2	10,1	30,3
-10	1ПТС418.1016.61-АО,8			61,6		13,4	33,6
-11	1ПТС418.1016.91-АО,8			91,6		20,6	40,8
-12	1ПТС478.1016.46-АО,8	4780		46,6	23,0	11,5	34,5
-13	1ПТС478.1016.61-АО,8			61,6		15,4	38,4
-14	1ПТС478.1016.91-АО,8			91,6		23,5	46,5
-15	1ПТС718.1016.46-АО,8	7180		46,6	34,6	17,3	51,9
-16	1ПТС718.1016.61-АО,8			61,6		23,0	57,6
-17	1ПТС718.1016.91-АО,8			91,6		35,3	69,9

Эскиз и расход материалов на 1м длины принят по документу 1.432.2-17.11.5.00

Инв.№ подл. | Подпись и дата | Взам. инв.№

Рук.ОПОК	Смилянский		04.03.81	1.432.2-17.1 00.06		
Гл.инж.	Дрончук		03.03.81	Номенклатура панелей типа 1	Стадия	Лист	Листов
Рук.гр.	Ревo		02.03.81		Р		1
Ст.инж.	Силантьева		02.03.81		ЦНИИПРОМЗДАНИЙ		

Номенклатура цельноформованных угловых панелей с алюминиевыми облицовками рекомендуемых к изготовлению на Воронежском ЗСПК

Обозначение	Марка панели	Размеры, мм L	в	$в_1$	H	Масса материалов на марку, кг Алюм. сплав	ППУ	Всего
1.432.2-17.1 0.0.07	1ПТУ238.188.188.46-Д0,8	2380	188	188	46,6	5,0	2,4	7,4
-01	1ПТУ238.188.438.46-Д0,8			438		7,6	4,1	11,7
-02	1ПТУ238.438.188.46-Д0,8		438	188				
-03	1ПТУ238.188.188.61-Д0,8		188	188	61,6	5,1	3,4	8,5
-04	1ПТУ238.188.438.61-Д0,8			438		7,7	5,5	13,2
-05	1ПТУ238.438.188.61-Д0,8		438	188				
-06	1ПТУ238.188.188.91-Д0,8		188	188	91,6	5,4	5,5	10,9
-07	1ПТУ238.188.438.91-Д0,8			438		8,0	8,4	16,4
-08	1ПТУ238.438.188.91-Д0,8		438	188				
-09	1ПТУ298.188.188.46-Д0,8	2980	188	188	46,6	6,3	3,0	9,3
-10	1ПТУ298.188.438.46-Д0,8			438		9,5	5,1	14,6
-11	1ПТУ298.438.188.46-Д0,8		438	188				
-12	1ПТУ298.188.188.61-Д0,8		188	188	61,6	6,4	4,2	10,6
-13	1ПТУ298.188.438.61-Д0,8			438		9,6	6,9	16,5
-14	1ПТУ298.438.188.61-Д0,8		438	188				
-15	1ПТУ298.188.188.91-Д0,8		188	188	91,6	6,8	6,9	13,7
-16	1ПТУ298.188.438.91-Д0,8			438		10,0	10,5	20,5
-17	1ПТУ298.438.188.91-Д0,8		438	188				
-18	1ПТУ358.188.188.46-Д0,8	3580	188	188	46,6	7,6	3,6	11,2
-19	1ПТУ358.188.438.46-Д0,8			438		11,4	6,1	17,5
-20	1ПТУ358.438.188.46-Д0,8		438	188				
-21	1ПТУ358.188.188.61-Д0,8		188	188	61,6	7,7	5,0	12,7
-22	1ПТУ358.188.438.61-Д0,8			438		11,6	8,3	19,9
-23	1ПТУ358.438.188.61-Д0,8		438	188				
-24	1ПТУ358.188.188.91-Д0,8		188	188	91,6	81	8,3	16,4
-25	1ПТУ358.188.438.91-Д0,8			438		12,0	12,6	24,6
-26	1ПТУ358.438.188.91-Д0,8		438	188				
-27	1ПТУ418.188.188.46-Д0,8	4180	188	188	46,6	8,8	4,2	13,0
-28	1ПТУ418.188.438.46-Д0,8			438		13,4	7,1	20,5
-29	1ПТУ418.438.188.46-Д0,8		438	188				

Обозначение	Марка панели	Размеры, мм L	в	$в_1$	H	Масса материалов на марку, кг Алюм. сплав	ППУ	Всего
1.432.2-17.1 0.0.07-30	1ПТУ418.188.188.61-Д0,8	4180	188	188	61,6	8,9	5,9	14,8
-31	1ПТУ418.188.438.61-Д0,8			438		13,5	9,7	23,2
-32	1ПТУ418.438.188.61-Д0,8		438	188				
-33	1ПТУ418.188.188.91-Д0,8		188	188	91,6	9,5	9,7	19,2
-34	1ПТУ418.188.438.91-Д0,8			438		14,0	14,7	28,7
-35	1ПТУ418.438.188.91-Д0,8		438	188				
-36	1ПТУ478.188.188.46-Д0,8	4780	188	188	46,6	10,1	4,8	14,9
-37	1ПТУ478.188.438.46-Д0,8			438		15,3	8,2	23,5
-38	1ПТУ478.438.188.46-Д0,8		438	188				
-39	1ПТУ478.188.188.61-Д0,8		188	188	61,6	10,2	6,7	16,9
-40	1ПТУ478.188.438.61-Д0,8			438		15,4	11,0	24,4
-41	1ПТУ478.438.188.61-Д0,8		438	188				
-42	1ПТУ478.188.188.91-Д0,8		188	188	91,6	10,8	11,0	21,8
-43	1ПТУ478.188.438.91-Д0,8			438		16,0	16,8	32,8
-44	1ПТУ478.438.188.91-Д0,8		438	188				
-45	1ПТУ718.188.188.46-Д0,8	7180	188	188	46,6	15,1	7,2	22,3
-46	1ПТУ718.188.438.46-Д0,8			488		22,9	12,2	35,1
-47	1ПТУ718.438.188.46-Д0,8		438	188				
-48	1ПТУ718.188.188.61-Д0,8		188	188	61,6	15,3	10,1	25,4
-49	1ПТУ718.188.438.61-Д0,8			488		23,1	16,6	39,7
-50	1ПТУ718.438.188.61-Д0,8		438	188				
-51	1ПТУ718.188.188.91-Д0,8		188	188	91,6	16,2	16,6	32,8
-52	1ПТУ718.188.438.91-Д0,8			438		24,0	25,2	49,2
-53	1ПТУ718.438.188.91-Д0,8		438	188				

Эскиз и расход материалов на 1м длины принят по документу 1.432.2-17.1.6.00

Рук.онок	Омилянский		04.03.81
Гл.инж.	Дрончук		03.03.81
Рук.пр.	Ребо		02.03.81
Ст.инж.	Силантьева		02.03.81

1.432.2-17.1 0.0.07

Номенклатура угловых панелей типа 1

Стадия	Лист	Листов
Р		1

ЦНИИПРОМЗДАНИЙ

Инв.№ подл. | Подпись и дата | Взам. инв.№

Номенклатура рядовых панелей со стальными облицовками, изготовляемых непрерывным способом Куйбышевским заводом „Электрощит" Минэнерго СССР

Обозначение	Марка панели	Габаритные размеры, мм L	в	H	Масса материалов, кг Сталь	ППУ	Всего
1.432.2-17.1 0.0.08	2ПТС238.988.50-С0,8	2380	988	50	34,2	6,0	40,2
-01	2ПТС238.988.80-С0,8			80		10,0	44,2
-02	2ПТС298.988.50-С0,8	2980		50	42,8	7,6	50,4
-03	2ПТС298.988.80-С0,8			80		12,5	55,3
-04	2ПТС358.988.50-С0,8	3580		50	51,3	9,1	60,4
-05	2ПТС358.988.80-С0,8			80		14,9	66,2
-06	2ПТС418.988.50-С0,8	4180		50	59,9	10,6	70,5
-07	2ПТС418.988.80-С0,8			80		17,4	77,3
-08	2ПТС478.988.50-С0,8	4780		50	68,4	12,1	80,5
-09	2ПТС478.988.80-С0,8			80		19,9	88,3
-10	2ПТС538.988.50-С0,8	5380		50	77,0	13,6	90,8
-11	2ПТС538.988.80-С0,8			80		22,4	99,4
-12	2ПТС598.988.50-С0,8	5980		50	85,6	15,1	100,7
-13	2ПТС598.988.80-С0,8			80		24,9	110,5
-14	2ПТС658.988.50-С0,8	6580		50	94,1	16,6	110,7
-15	2ПТС658.988.80-С0,8			80		27,4	121,5

Обозначение	Марка панели	Габаритные размеры, мм L	в	H	Масса материалов, кг Сталь	ППУ	Всего
1.432.2-17.1 00.08-17	2ПТС718.988.50-С0,8	7180	988	50	102,7	18,1	120,8
-17	2ПТС718.988.80-С0,8			80		29,9	130,6
-18	2ПТС778.988.50-С0,8	7780		50	111,2	19,7	130,9
-19	2ПТС778.988.80-С0,8			80		32,4	143,6
-20	2ПТС838.988.50-С0,8	8380		50	119,8	21,2	141,0
-21	2ПТС838.988.80-С0,8			80		34,9	154,7
-22	2ПТС898.988.50-С0,8	8980		50	128,3	22,7	151,0
-23	2ПТС898.988.80-С0,8			80		37,4	165,7
-24	2ПТС958.988.50-С0,8	9580		50	136,9	24,2	161,1
-25	2ПТС958.988.80-С0,8			80		39,8	176,7
-26	2ПТС1018.988.50-С0,8	10180		50	145,5	25,7	171,2
-27	2ПТС1018.988.80-С0,8			80		42,3	187,8
-28	2ПТС1078.988.50-С0,8	10780		50	154,6	27,2	181,2
-29	2ПТС1078.988.80-С0,8			80		44,8	198,8
-30	2ПТС1138.988.50-С0,8	11380		50	162,6	28,7	191,3
-31	2ПТС1138.988.80-С0,8			80		47,3	209,9

Эскиз и расход материалов на 1м длины принят по документу 1.432.2-17.1 2.1.00

Рук.ОПОК	Смилянский		04.03.81	1.432.2-17.1 0.0.08
Гл.инж.	Дранчук		03.03.81	Номенклатура панелей типа 2
Рук.гр.	Ревво		02.03.81	Стадия Р · Лист · Листов 1
Ст.инж.	Силантьева		02.03.81	ЦНИИПРОМЗДАНИЙ

Номенклатура сборных угловых панелей со стальными облицовками, рекомендуемых к изготовлению на Куйбышевском заводе „Электрощит".

Обозначение	Марка панели	Размеры, мм L	B	B_1	H	Масса материалов на марку, кг Сталь	ППУ	прокл.	Зак-лепки	Всего
1.432.2-17.1 0.0.09	2ПТУ238.174.174.50-С0,8	2380	174	174	50	26,18	2,54	0,10	0,19	29,0
-01	2ПТУ238.174.424.50-С0,8			424		34,15	4,20			38,6
-02	2ПТУ238.174.174.80-С0,8			174	80	27,14	4,49	0,16		32,0
-03	2ПТУ238.174.424.80-С0,8			424		35,11	7,10			42,6
-04	2ПТУ298.174.174.50-С0,8	2980		174	50	32,73	3,18	0,13	0,24	36,3
-05	2ПТУ298.174.424.50-С0,8			424		42,69	5,25			48,3
-06	2ПТУ298.174.174.80-С0,8			174	80	33,93	5,61	0,20		40,0
-07	2ПТУ298.174.424.80-С0,8			424		43,89	8,88			53,2
-08	2ПТУ358.174.174.50-С0,8	3580		174	50	39,28	3,82	0,15	0,29	43,5
-09	2ПТУ358.174.424.50-С0,8			424		51,23	6,30			58,0
-10	2ПТУ358.174.174.80-С0,8			174	80	40,71	6,73	0,24		48,0
-11	2ПТУ358.174.424.80-С0,8			424		52,67	10,66			63,9
-12	2ПТУ418.174.174.50-С0,8	4180		174	50	45,82	4,45	0,18	0,34	50,8
-13	2ПТУ418.174.424.50-С0,8			424		59,77	7,35			67,6
-14	2ПТУ418.174.174.80-С0,8			174	80	47,50	7,85	0,28		56,0
-15	2ПТУ418.174.424.80-С0,8			424		61,45	12,43			74,5

Обозначение	Марка панели	Размеры, мм L	B	B_1	H	Масса материалов на марку, кг Сталь	ППУ	прокл.	Зак-лепки	Всего
1.432.2-17.1 0.0.09-16	2ПТУ478.174.174.50-С0,8	4780	174	174	50	52,37	5,09	0,20	0,38	58,0
-17	2ПТУ478.174.424.50-С0,8			424		68,30	8,40			77,3
-18	2ПТУ478.174.174.80-С0,8			174	80	54,29	8,98	0,32		64,0
-19	2ПТУ478.174.424.80-С0,8			424		70,22	14,21			85,1
-20	2ПТУ538.174.174.50-С0,8	5380		174	50	58,91	5,72	0,23	0,43	65,3
-21	2ПТУ538.174.424.50-С0,8			424		76,84	9,45			87,0
-22	2ПТУ538.174.174.80-С0,8			174	80	61,07	10,10	0,36		72,0
-23	2ПТУ538.174.424.80-С0,8			424		79,00	16,0			95,8
-24	2ПТУ598.174.174.50-С0,8	5980		174	50	65,46	6,36	0,25	0,48	72,6
-25	2ПТУ598.174.424.50-С0,8			424		85,38	10,5			96,6
-26	2ПТУ598.174.174.80-С0,8			174	80	67,86	11,22	0,40		80,0
-27	2ПТУ598.174.424.80-С0,8			424		87,78	17,76			106,4
-28	2ПТУ658.174.174.50-С0,8	6580		174	50	72,01	7,00	0,28	0,53	79,8
-29	2ПТУ658.174.424.50-С0,8			424		93,92	11,55			106,3
-30	2ПТУ658.174.174.80-С0,8			174	80	74,65	12,34	0,44		88,0
-31	2ПТУ658.174.424.80-С0,8			424		96,56	19,54			117,1

Эскиз и расход материалов на 1м длины принят по документу 1.432.2-17.1 2.2.00

Рук. ОПОК	Смилянский		04.03.81
Гл. инж.	Дранчук		03.03.81
Рук. гр.	Рево		02.03.81
Ст. инж.	Силантьева		02.03.81

1.432.2-17.1 0.0.09

Номенклатура угловых панелей типа 2

Стадия	Лист	Листов
Р	1	2

ЦНИИПРОМЗДАНИЙ

Инв. № подл. | Подпись и дата | Взам. инв. №

17713 18

Обозначение	Марка панели	Размеры, мм L	B	B_1	H	Масса материалов на марку, кг Сталь	ППУ	прокл.	Зак-лепки	Всего
1.432.2-17.1 0.0.09-32	2ПТУ718.174.174.50-С0,8	7180	174	174	50	78,55	7,63	0,30	0,58	87,1
-33	2ПТУ718.174.424.50-С0,8			424		102,46	12,6			115,9
-34	2ПТУ718.174.174.80-С0,8			174	80	81,43	13,46	0,48		96,0
-35	2ПТУ718.174.424.80-С0,8			424		105,39	21,31			127,7
-36	2ПТУ778.174.174.50-С0,8	7780		174	50	85,10	8,27	0,32	0,62	94,3
-37	2ПТУ778.174.424.50-С0,8			424		110,10	13,65			124,7
-38	2ПТУ778.174.174.80-С0,8			174	80	88,23	14,58	0,51		103,9
-39	2ПТУ778.174.424.80-С0,8			424		114,11	23,09			138,3
-40	2ПТУ838.174.174.50-С0,8	8380		174	50	91,64	8,90	0,35	0,67	101,6
-41	2ПТУ838.174.424.50-С0,8			424		119,53	14,70			135,3
-42	2ПТУ838.174.174.80-С0,8			174	80	93,00	15,11	0,55		111,9
-43	2ПТУ838.174.424.80-С0,8			424		122,89	24,86			149,0
-44	2ПТУ898.174.174.50-С0,8	8980		174	50	98,20	9,54	0,38	0,72	108,8
-45	2ПТУ898.174.424.50-С0,8			424		128,10	15,75			145,0
-46	2ПТУ898.174.174.80-С0,8			174	80	104,79	16,83	0,59		122,0
-47	2ПТУ898.174.424.80-С0,8			424		131,67	26,64			159,6

Обозначение	Марка панели	Размеры, мм L	B	B_1	H	Масса материалов на марку, кг Сталь	ППУ	прокл.	Зак-лепки	Всего
1.432.2-17.1 0.0.09-48	2ПТУ958.174.174.50-С0,8	9580	174	174	50	104,74	10,18	0,40	0,77	116,1
-49	2ПТУ958.174.424.50-С0,8			424		136,61	16,80			154,6
-50	2ПТУ958.174.174.80-С0,8			174	80	108,58	17,95	0,63		127,9
-51	2ПТУ958.174.424.80-С0,8			424		140,45	28,41			170,3
-52	2ПТУ1018.174.174.50-С0,8	10180		174	50	111,28	10,81	0,43	0,82	123,3
-53	2ПТУ1018.174.424.50-С0,8			424		145,15	17,85			164,2
-54	2ПТУ1018.174.174.80-С0,8			174	80	115,36	19,07	0,67		135,9
-55	2ПТУ1018.174.424.80-С0,8			424		149,22	30,20			180,9
-56	2ПТУ1078.174.174.50-С0,8	10780		174	50	117,83	11,45	0,45	0,86	130,6
-57	2ПТУ1078.174.424.50-С0,8			424		153,68	18,9			173,9
-58	2ПТУ1078.174.174.80-С0,8			174	80	122,15	20,2	0,71		143,9
-59	2ПТУ1078.174.424.80-С0,8			424		158,0	31,97			191,5
-60	2ПТУ1138.174.174.50-С0,8	11380		174	50	124,37	12,08	0,48	0,91	137,5
-61	2ПТУ1138.174.424.50-С0,8			424		162,22	19,95			183,2
-62	2ПТУ1138.174.174.80-С0,8			174	80	128,93	21,32	0,76		151,6
-63	2ПТУ1138.174.424.80-С0,8			424		166,78	33,74			201,6

Номенклатура рядовых панелей со стальными облицовками, изготовляемых стендовым способом Хабаровским заводом строительных алюминиевых конструкций Минтяжстроя СССР и Ташкентским экспериментальным заводом легких металлоконструкций Минмонтажспецстроя СССР

Обозначение	Марка панели	Размеры, мм L	B	H	Масса материалов на марку, кг: сталь	закл. дет. пластиф.	ППУ	Всего
1.432.2-17.1 0.0.10	ЭПТС 238.1040.50-СО,8	2380	1040	50	34,42	0,10	6,12	40,6
-01	ЭПТС 238.1040.80-СО,8			80		0,12	10,03	44,6
-02	ЭПТС 238.1040.100-СО,8			100		0,14	12,65	47,2
-03	ЭПТС 298.1040.50-СО,8	2980		50	43,02	0,12	7,65	50,8
-04	ЭПТС 298.1040.80-СО,8			80		0,15	12,54	55,7
-05	ЭПТС 298.1040.100-СО,8			100		0,17	15,81	59,0
-06	ЭПТС 358.1040.50-СО,8	3580		50	51,62	0,14	9,18	60,9
-07	ЭПТС 358.1040.80-СО,8			80		0,17	15,05	66,8
-08	ЭПТС 358.1040.100-СО,8			100		0,19	18,97	70,8
-09	ЭПТС 418.1040.50-СО,8	4180		50	60,23	0,16	10,71	71,10
-10	ЭПТС 418.1040.80-СО,8			80		0,20	17,56	78,0
-11	ЭПТС 418.1040.100-СО,8			100		0,22	22,13	82,6
-12	ЭПТС 478.1040.50-СО,8	4780		50	68,83	0,18	12,24	81,3
-13	ЭПТС 478.1040.80-СО,8			80		0,22	20,06	89,1
-14	ЭПТС 478.1040.100-СО,8			100		0,25	25,30	94,4

Обозначение	Марка панели	Размеры, мм L	B	H	Масса материалов на марку, кг: сталь	закл. дет. пластиф.	ППУ	Всего
1.432.2-17.1 0.0.10-15	ЭПТС 538.1040.50-СО,8	5380	1040	50	77,44	0,20	13,77	91,4
-16	ЭПТС 538.1040.80-СО,8			80		0,24	22,57	100,2
-17	ЭПТС 538.1040.100-СО,8			100		0,28	28,46	106,2
-18	ЭПТС 598.1040.50-СО,8	5980		50	86,04	0,22	15,30	101,6
-19	ЭПТС 598.1040.80-СО,8			80		0,27	25,08	111,4
-20	ЭПТС 598.1040.100-СО,8			100		0,30	31,62	118,0
-21	ЭПТС 658.1040.50-СО,8	6580		50	94,64	0,24	16,83	111,7
-22	ЭПТС 658.1040.80-СО,8			80		0,29	27,59	122,5
-23	ЭПТС 658.1040.100-СО,8			100		0,33	34,78	129,7
-24	ЭПТС 718.1040.50-СО,8	7180		50	103,25	0,26	18,36	121,9
-25	ЭПТС 718.1040.80-СО,8			80		0,32	30,09	133,7
-26	ЭПТС 718.1040.100-СО,8			100		0,35	37,94	141,6
-27	ЭПТС 958.1040.50-СО,8	9580		50	137,66	0,28	24,48	162,4
-28	ЭПТС 958.1040.80-СО,8			80		0,34	40,13	178,1
-29	ЭПТС 958.1040.100-СО,8			100		0,38	50,59	188,6

Эскиз и расход материалов на 1м длины принят по документу 1.432.2-17.13.1.00

Рук. ОПОК	Смилянский		04.03.81
Гл. инж.	Дрончук		03.03.81
Рук. гр.	Ребо		02.03.81
Ст. инж.	Силантьева		02.03.81

1.432.2-17.1 0.0.10

Номенклатура панелей типа 3

Стадия	Лист	Листов
Р		1

ЦНИИПРОМЗДАНИЙ

Инв. № подл. | Подпись и дата | Взам. инв. №

Номенклатура сборных угловых панелей со стальными облицовками, рекомендуемых к изготовлению на Хабаровском ЗСПК и Ташкентском ЗЖПМ

Обозначение	Марка панели	Размеры, мм L	в	в₁	H	Масса материалов, кг, на марку: Сталь	Полистирол	ППУ	Заклепки	Прокл.	Всего
1.432.2-17.1 0.0.11	ЗПТУ238.200.200.50-С0,8	2380	200	200	50	27,00	0,10	2,69	0,19	0,10	30,1
-01	ЗПТУ238.200.450.50-С0,8			450		39,97		4,34			39,7
-02	ЗПТУ238.450.200.50-С0,8		450	200							
-03	ЗПТУ238.200.200.80-С0,8		200	200	80	27,94	0,12	4,49		0,16	32,9
-04	ЗПТУ238.200.450.80-С0,8			450		35,93		7,18			43,6
-05	ЗПТУ238.450.200.80-С0,8		450	200							
-06	ЗПТУ238.200.200.100-С0,8		200	200	100	28,58	0,14	5,95		0,20	35,1
-07	ЗПТУ238.200.450.100-С0,8			450		36,55		9,24			46,3
-08	ЗПТУ238.450.200.100-С0,8		450	200							
-09	ЗПТУ298.200.200.50-С0,8	2980	200	200	50	33,75	0,12	3,36	0,24	0,13	37,6
-10	ЗПТУ298.200.450.50-С0,8			450		43,71		5,43			49,6
-11	ЗПТУ298.450.200.50-С0,8		250	200							
-12	ЗПТУ298.200.200.80-С0,8		200	200	80	35,00	0,15	5,43		0,20	41,0
-13	ЗПТУ298.200.450.80-С0,8			430		44,90		8,97			54,5
-14	ЗПТУ298.450.200.80-С0,8		250	200							
-15	ЗПТУ298.200.200.100-С0,8		200	200	100	35,73	0,17	7,44		0,25	43,8
-16	ЗПТУ298.200.450.100-С0,8			450		45,70		11,55			57,9
-17	ЗПТУ298.450.200.100-С0,8		450	200							

Обозначение	Марка панели	Размеры, мм L	в	в₁	H	Масса материалов на марку, кг: Сталь	Полистирол	ППУ	Заклепки	Прокл.	Всего
1.432.2-17.1 0.0.11-18	ЗПТУ358.200.200.50-С0,8	3580	200	200	50	40,50	0,15	4,03	0,29	0,15	45,2
-19	ЗПТУ358.200.450.50-С0,8			450		52,45		6,52			59,7
-20	ЗПТУ358.450.200.50-С0,8		450	200							
-21	ЗПТУ358.200.200.80-С0,8		200	200	80	41,90	0,18	6,80		0,24	49,4
-22	ЗПТУ358.200.450.80-С0,8			450		53,90		10,76			65,3
-23	ЗПТУ358.450.200.80-С0,8		450	200							
-24	ЗПТУ358.200.200.100-С0,8		200	200	100	42,90	0,20	8,93		0,30	52,6
-25	ЗПТУ358.200.450.100-С0,8			450		54,83		13,86			69,5
-26	ЗПТУ358.450.200.100-С0,8		450	200							
-27	ЗПТУ418.200.200.50-С0,8	4180	200	200	50	47,41	0,16	4,70	0,34	0,18	52,8
-28	ЗПТУ418.200.450.50-С0,8			450		61,19		7,60			69,5
-29	ЗПТУ418.450.200.50-С0,8		450	200							
-30	ЗПТУ418.200.200.80-С0,8		200	200	80	48,89	0,20	7,85		0,28	57,6
-31	ЗПТУ418.200.450.80-С0,8			450		62,87		12,56			76,2
-32	ЗПТУ418.450.200.80-С0,8		450	200							
-33	ЗПТУ418.200.200.100-С0,8		200	200	100	50,02	0,22	10,42		0,35	61,3
-34	ЗПТУ418.200.450.100-С0,8			450		63,97		16,17			81,1
-35	ЗПТУ418.450.200.100-С0,8		450	200							

Эскиз и расход материалов на 1м длины принят по документу 1.432.2-17.1 3.2.00

Рук.отдел	Смилянский		04.03.81
Гл.инж.	Дрончук		03.03.81
Рук.пр.	Ревбо	Ревбо	02.03.81
Ст.инж.	Силантьева		02.03.81

1.432.2-17.1 0.0.11

Номенклатура угловых панелей типа 3

Стадия	Лист	Листов
Р	1	2

ЦНИИПРОМЗДАНИЙ

Обозначение	Марка панели	Размеры, мм L	B	B_1	H	Масса материалов на марку, кг: Сталь	полистирол.	ППУ	закладки	прокл.	Всего
1.432.2-17.1 0.0.11-36	ЗПТУ478.200.200.50-СО,8	4780	200	200	50	54,20	0,18	5,38	0,38	0,20	60,3
-37	ЗПТУ478.200.450.50-СО,8			450		69,94		8,69			79,4
-38	ЗПТУ478.450.200.50-СО,8		450	200							
-39	ЗПТУ478.200.200.80-СО,8		200	200	80	55,87	0,22	8,98		0,32	65,8
-40	ЗПТУ478.200.450.80-СО,8			450		71,86		14,35			87,1
-41	ЗПТУ478.450.200.80-СО,8		450	200							
-42	ЗПТУ478.200.200.100-СО,8		200	200	100	57,17	0,25	11,90		0,40	70,1
-43	ЗПТУ478.200.450.100-СО,8			450		73,10		18,48			92,6
-44	ЗПТУ478.450.200.100-СО,8		450	200							
-45	ЗПТУ538.200.200.50-СО,8	5380	200	200	50	61,00	0,20	6,05	0,43	0,23	67,9
-46	ЗПТУ538.200.450.50-СО,8			450		78,68		9,77			89,3
-47	ЗПТУ538.450.200.50-СО,8		450	200							
-48	ЗПТУ538.200.200.80-СО,8		200	200	80	62,86	0,24	10,10		0,36	74,0
-49	ЗПТУ538.200.450.80-СО,8			450		80,84		16,15			98,0
-50	ЗПТУ538.450.200.80-СО,8		450	200							
-51	ЗПТУ538.200.200.100-СО,8		200	200	100	64,31	0,28	13,40		0,45	78,9
-52	ЗПТУ538.200.450.100-СО,8			450		82,24		20,80			104,2
-53	ЗПТУ538.450.200.100-СО,8		450	200							
-54	ЗПТУ598.200.200.50-СО,8	5980	200	200	50	67,70	0,22	6,72	0,48	0,25	75,4
-55	ЗПТУ598.200.450.50-СО,8			450		87,42		10,86			99,2
-56	ЗПТУ598.450.200.50-СО,8		450	200							
-57	ЗПТУ598.200.200.80-СО,8		200	200	80	69,84	0,27	11,22		0,40	82,2
-58	ЗПТУ598.200.450.80-СО,8			450		89,82		17,94			108,9
-59	ЗПТУ598.450.200.80-СО,8		450	200							
-60	ЗПТУ598.200.200.100-СО,8		200	200	100	71,52	0,30	14,88		0,50	87,7
-61	ЗПТУ598.200.450.100-СО,8			450		91,38		23,10			115,8
-62	ЗПТУ598.450.200.100-СО,8		450	200							

Обозначение	Марка панели	Размеры, мм L	B	B_1	H	Масса материалов на марку, кг: Сталь	полистирол.	ППУ	закладки	прокл.	Всего
1.432.2-17.1 0.0.11-63	ЗПТУ658.200.200.50-СО,8	6580	200	200	50	74,50	0,24	7,39	0,53	0,28	82,9
-64	ЗПТУ658.200.450.50-СО,8			450		96,16		11,94			109,1
-65	ЗПТУ658.450.200.50-СО,8		450	200							
-66	ЗПТУ658.200.200.80-СО,8		200	200	80	76,82	0,29	12,48		0,43	90,6
-67	ЗПТУ658.200.450.80-СО,8			450		98,80		19,73			119,8
-68	ЗПТУ658.450.200.80-СО,8		450	200							
-69	ЗПТУ658.200.200.100-СО,8		200	200	100	78,60	0,33	16,37		0,55	96,4
-70	ЗПТУ658.200.450.100-СО,8			450		100,5		25,41			127,3
-71	ЗПТУ658.450.200.100-СО,8		450	200							
-72	ЗПТУ718.200.200.50-СО,8	7180	200	200	50	81,30	0,26	8,06	0,58	0,30	90,5
-73	ЗПТУ718.200.450.50-СО,8			450		104,90		13,03			119,1
-74	ЗПТУ718.450.200.50-СО,8		450	200							
-75	ЗПТУ718.200.200.80-СО,8		200	200	80	83,80	0,32	13,61		0,48	98,8
-76	ЗПТУ718.200.450.80-СО,8			450		107,80		21,53			130,7
-77	ЗПТУ718.450.200.80-СО,8		450	200							
-78	ЗПТУ718.200.200.100-СО,8		200	200	100	85,75	0,36	17,86		0,60	105,1
-79	ЗПТУ718.200.450.100-СО,8			450		109,65		27,72			138,9
-80	ЗПТУ718.450.200.100-СО,8		450	200							
-81	ЗПТУ958.200.200.50-СО,8	9580	200	200	50	108,0	0,39	10,75	0,77	0,40	120,3
-82	ЗПТУ958.200.450.50-СО,8			450		139,87		17,28			158,7
-83	ЗПТУ958.450.200.50-СО,8		450	200							
-84	ЗПТУ958.200.200.80-СО,8		200	200	80	111,74	0,49	18,14		0,63	131,8
-85	ЗПТУ958.200.450.80-СО,8			450		143,71		28,70			174,3
-86	ЗПТУ958.450.200.80-СО,8		450	200							
-87	ЗПТУ958.200.200.100-СО,8		200	200	100	114,34	0,55	23,81		0,81	140,3
-88	ЗПТУ958.200.450.100-СО,8			450		146,21		36,96			185,3
-89	ЗПТУ958.450.200.100-СО,8		450	200							

Взам. инв. №

Подпись и дата

Инв. № подл.

Формат	Зона	Поз.	Обозначение	Наименование	Кол. на исполнение 1.432.2-17.1 1.1.00				Примечание
					–	01	02	03	
				Документация					
А4			1.432.2-17.1 1.1.00ПЗ	Пояснительная записка	×	×	×	×	
А4х			1.432.2-17.1 1.1.00СБ	Сборочный чертеж	×	×	×	×	*формат А4х12
				Детали					
А2		1	1.432.2-17.1 1.1.01	Профиль стальной	2	2			
		3	1.432.2-17.1 1.1.01-01	Профиль стальной			2	2	
				Материалы					
		2		Пенополиуретан γ=55 кг/м³	3,2	4,3	3,2	4,3	кг
					1				

Инв.№ подл. | Подпись и дата | Взам. инв.№

Рук. ОПОК	Смилянский		04.03.81	
Гл. инж.	Брончук		03.03.81	
Рук. гр.	Ревко		02.03.81	
Ст. инж.	Силантьева		02.03.81	

1.432.2-17.1 1.1.00

Панель металлическая трехслойная стеновая с утеплителем из пенополиуретана, тип 1 (на 1м длины)

Стадия	Лист	Листов
Р	1	1

ЦНИИПРОМЗДАНИЙ

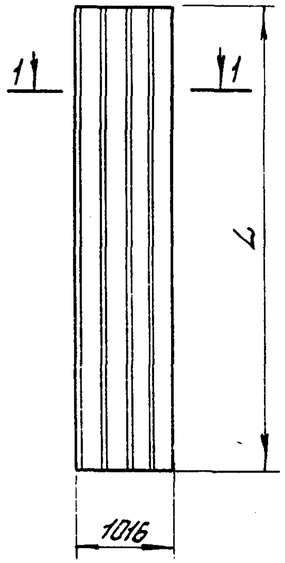

Обозначение	Рис.	Размеры, мм			Масса 1м длины, кг		
		h	c	H	сталь	ППУ*	всего
1.432.2-17.1 1.1.00	1	50	52	61,6	14,5	3,2	17,7
-01		70	72	81,6	14,5	4,3	18,8
-02	2	50	52	61,6	14,6	3,2	17,8
-03		70	72	81,6	14,6	4,3	18,9

1-1

Рис.1

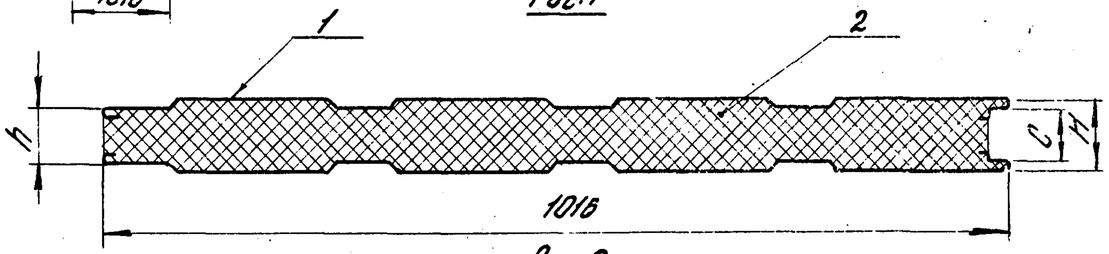

Рис. 2

Остальное см. Рис.1

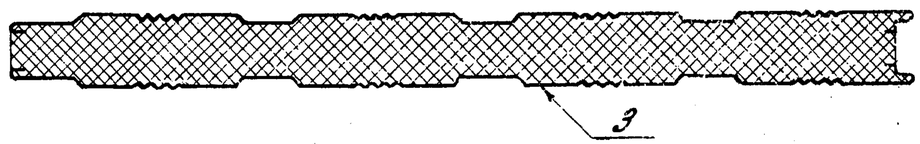

1.* Пенополиуретан γ=55 кг/м³

2. Панели изготавливаются непрерывным способом Челябинским ЗПСН Минтяжстроя СССР.

3. Допуски, технические требования, правила приемки, методы контроля и испытания, упаковку, маркировка, транспортирование и хранение по ГОСТ 23486-79

4. Номенклатура панелей типа 1 различных длин приведена на листе 1.432.2-17.1 С.А.01.

Инв.№ подл. | Подпись и дата | Взам. инв.№

Рук. ОПОК	Смилянский		04.03.81
Гл. инж.	Брончук		03.03.81
Рук. пр.	Ревко		02.03.81
Ст. инж.	Силантьева		02.03.81

1.432.2-17.1 1.1.00СБ

Панель металлическая трехслойная стеновая с утеплителем из пенополиуретана, тип 1 (на 1м длины) Сборочный чертеж

Стадия	Масса	Масштаб
Р	см. табл.	
Лист 1	Листов 2	

ЦНИИПРОМЗДАНИЙ

Рис.1

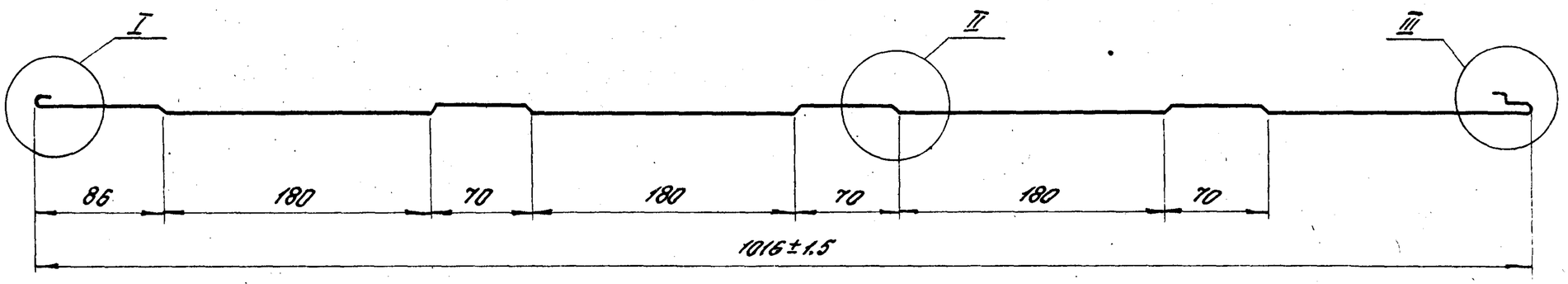

Рис.2
Остальное см. рис.1

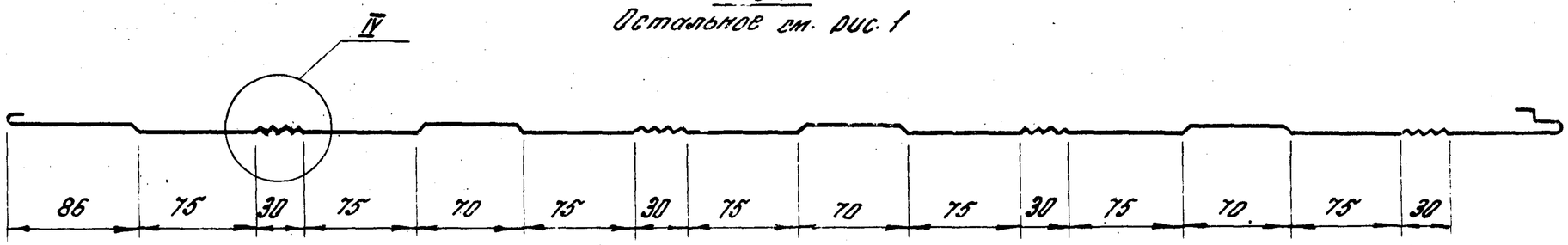

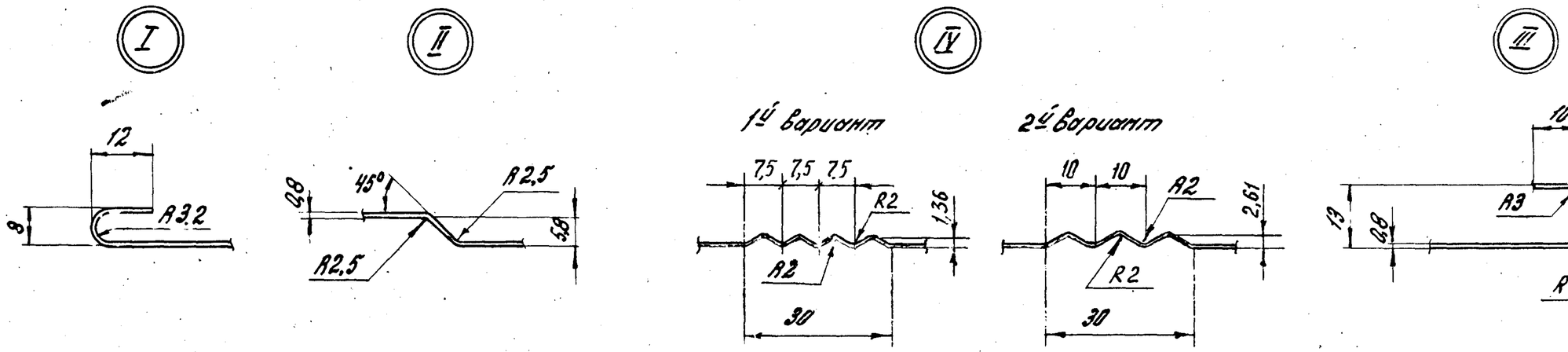

Обозначение	Рис.	Размеры заготовки, мм		Масса 1м длины, кг
		ширина	толщина	
1.432.2-17.1 1.1.01	1	1085	0.8	7.2
-01	2	1100	0.8	7.3

1. Неуказанные предельные отклонения размеров, углов и радиусов закругления по поперечному сечению ±t/2 по классу точности „грубой" по СТ СЭВ 302-76.
2. Длина профиля определяется длиной панели предельные отклонения размеров по длине профиля и панели по табл.3 ГОСТ 23486-79.

Рук.отдл.	Стилянский		04.03.81	1.432.2-17.1 1.1.01
Гл.инж.	Дрончук		03.03.81	Профиль стальной
Рук.гр.	Рево		02.03.81	Рулонная оцинкованная сталь по ГОСТ 14918-80, группы ХП первого класса покрытия
Ст.инж.	Долматьева		02.03.81	

Стадия	Масса	Масштаб
Р	см. табл.	
Лист	Листов 1	

ЦНИИПОМЗДАНИЙ

Инв. № подл.	Подпись и дата	Взам. инв. №

Формат	Зона	Поз.	Обозначение	Наименование	Кол. на исполнение 1.432.2-17.1 1.2.00 —	01	02	03	04	05					Примечание
				Документация											
11			1.432.2-17.1 0.0.00ПЗ	Пояснительная записка	×	×	×	×	×	×					
*			1.432.2-17.1 1.2.00СБ	Сборочный чертеж	×	×	×	×	×	×					* формат 11,12

Рук. ОНОК	Стилянский		04.03.81	1.432.2-17.1 1.2.00
Гл. инж. пр.	Дрончук		03.03.81	Панель металлическая трехслойная угловая с утеплителем из пенополиуретана, тип 1 (на 1 м. длины)
Рук. гр.	Рева		02.03.81	Стадия: Р; Лист: 1; Листов: 2
Ст. инж.	Силантьева		02.03.81	ЦНИИПРОМЗДАНИЙ

Инв. № подл.	Подпись и дата	Взам. инв. №

Формат	Зона	Поз.	Обозначение	Наименование	Кол. на исполнение 1.432.2-17.1 1.2.00 —	01	02	03	04	05					Примечание
				Сборочные единицы											
11		1	1.432.2-17.1 1.2.10	Элемент трехслойный	1	1									
			-01	То же			1								
			-02	"				1	1						
			-03	"						1					
11		2	1.432.2-17.1 1.2.20	Элемент трехслойный	1		1								
			-01	То же		1									
			-02	"				1		1					
			-03	"					1						
				Детали											
11		3	1.432.2-17.1 1.2.01	Прокладка уплотнительная	1	1	1								
			-01	То же				1	1	1					
11		4	1.432.2-17.1 1.2.02	Профиль стальной	1	1	1	1	1	1					
11		5	1.432.2-17.1 1.2.03	Профиль стальной	1	1	1	1	1	1					
				Стандартные изделия											
		6		Комбинированные заклепки ТУ 67-74-75											
				Материалы											
				Пенополиуретан $\gamma = 55$ кг/м³	1,5	2,3	2,3	2,1	3,2	3,2					кг

1-1

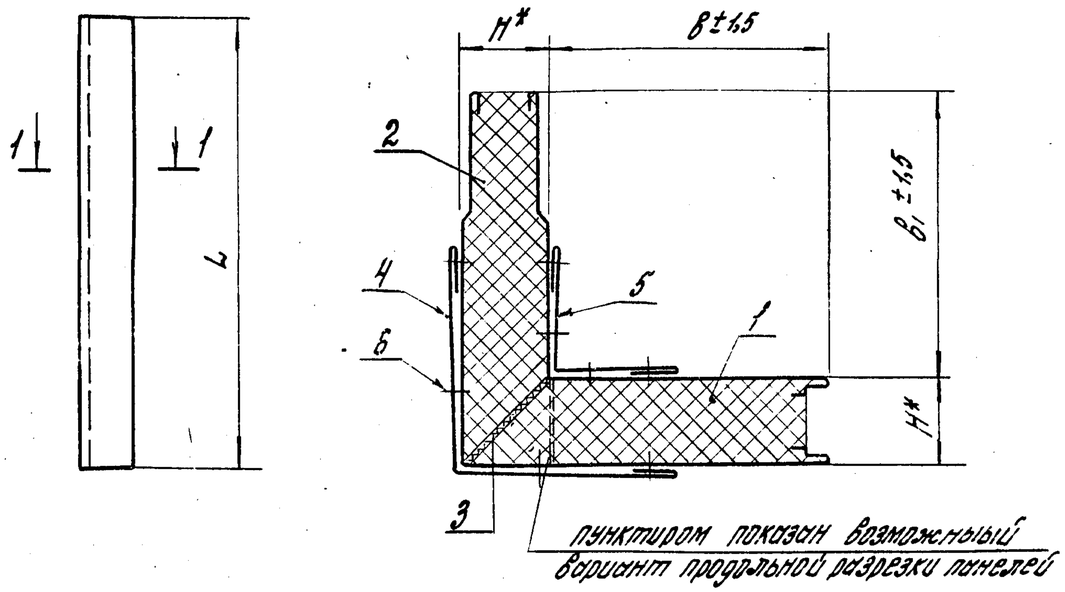

1. Номенклатура угловых панелей типа 1 различных длин приведена на листе 1.432.2-17.1 0.0.02
2.* Размеры для справки.
3. Гофры на боковых гранях трехслойных элементов условно не показаны
4.** Пенополиуретан γ=55кг/м³

Обозначение	Размеры, мм			Масса материалов на 1м длины, кг				
	B	B1	H	Сталь	ППУ**	Заклежка	Прокл. лист	Всего
1.432.2-17.1 1.2.00	188	188	61,6	11,31	1,45	0,08	0,05	12,9
-01	188	438		14,6	2,30			17,0
-02	438	188						
-03	188	188	81,6	11,58	2,09	0,08	0,07	13,8
-04	188	438		14,90	3,21			18,2
-05	438	188						

Рук.ОПОК	Смиланский		04.03.81	1.432.2-17.1 1.2.00СБ		
Гл.инж.	Дранчук		03.03.81	Панель металлическая трехслойная угловая с утеплителем из пенополиуретана, тип 1. (на 1м длины) Сборочный чертеж	Стадия	Масса	Масштаб
Рук.пр.	Рево		02.03.81		Р	см.табл.	—
Ст.инж.	Силантьева		02.03.81		Лист	Листов 1	
					ЦНИИПРОМЗДАНИЙ		

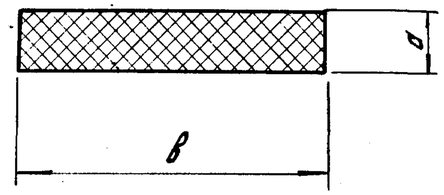

Обозначение	Размеры, мм			Масса 1м длины прокладки, кг
	Толщина панели	Сечение прокл.		
		a	B	
1.432.2-17.11.2.01	50	5	70	0,042
-01	61,6		80	0,048
-02	80; 81,6		110	0,066
-03	100		140	0,084

1. До освоения специальных уплотнительных прокладок с гидрофобной пропиткой, следует изготовлять прокладки из эластичного морозостойкого пенополиуретана по ТУ 6-05-1473-76 или ТУ 6-05-1688-74, ОСТ 6-05-407-75, ТУ 6-05-251-47-78.
2. Неуказанные предельные отклонения размеров ±t/2 по классу точности „очень грубый", по СТ СЭВ 302-76.

Рук.ОПОК	Смиланский		04.03.81	1.432.2-17.1 1.2.01		
Гл.инж.	Дранчук		03.03.81	Прокладка уплотнительная (на 1м длины)	Стадия	Масса	Масштаб
Рук.пр.	Рево		02.03.81		Р	см.табл.	—
Ст.инж.	Силантьева		02.03.81		Лист	Листов 1	
					ЦНИИПРОМЗДАНИЙ		

Инв.№ подл. | Подпись и дата | Взам.инв.№

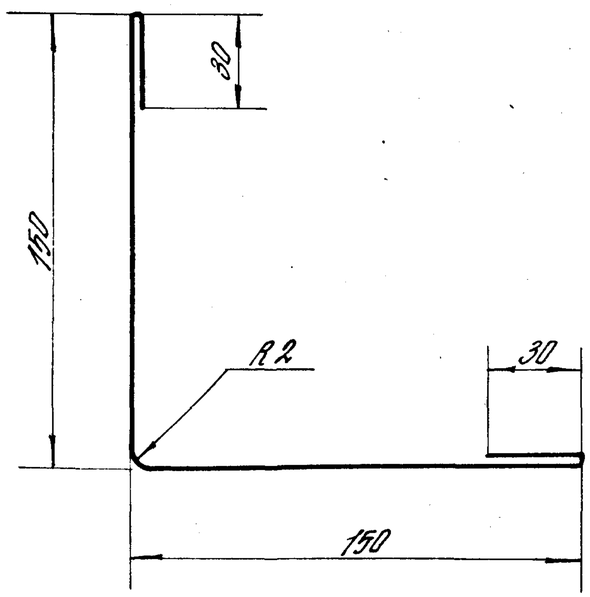

1. Ширина заготовки 360 мм, толщина листа 1,0 мм.
2. Неуказанные предельные отклонения размеров и радиусов закругления по поперечному сечению профиля ± t/2 по классу точности „грубый" по СТ СЭВ 302-76.
3. Длина профиля определяется длиной угловой панели, предельные отклонения размеров по длине профиля и угловой панели по табл.3, ГОСТ 23486-79.
4. Допускается изготовлять профиль из листа толщиной 0,8мм

Инв.№ подл. / Подп. и дата / Взам.инв.№					1.432.2-17.1 1.2.02		
Рук.онок	С.Милянский		04.03.81	Профиль стальной	Стадия	Масса	Масштаб
Гл.инж.пр.	Дранчук		03.03.81		Р	1м 2,96	1:2
Рук.гр.	Ребо		02.03.81				
Ст. инж.	Силантьева		02.03.81		Лист	Листов 1	
				Рулонная оцинкованная сталь по ГОСТ 14918-80, группы XП, первого класса покрытия	ЦНИИПРОМЗДАНИЙ		

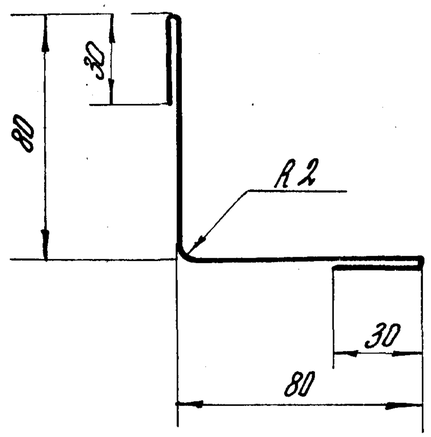

1. Ширина заготовки 220 мм, толщина листа 1,0 мм.
2. Неуказанные предельные отклонения размеров и радиусов закругления по поперечному сечению профиля ± t/2 по классу точности „грубый" по СТ СЭВ 302-76
3. Длина профиля определяется длиной угловой панели, предельные отклонения размеров по длине профиля и угловой панели по табл.3. ГОСТ 23486-79.
4. Допускается изготовлять профиль из листа толщиной 0,8мм

Инв.№ подл. / Подп. и дата / Взам.инв.№					1.432.2-17.1 1.2.03		
Рук.онок	С.Милянский		04.03.81	Профиль стальной	Стадия	Масса	Масштаб
Гл.инж.пр.	Дранчук		03.03.81		Р	1м 1,81	1:2
Рук.гр.	Ребо		02.03.81				
Ст. инж.	Силантьева		02.03.81		Лист	Листов 1	
				Рулонная оцинкованная сталь по ГОСТ 14918-80, группы XП, первого класса покрытия	ЦНИИПРОМЗДАНИЙ		

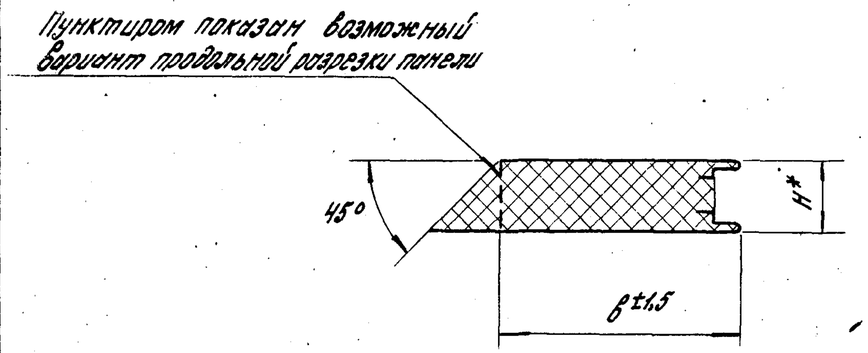

Обозначение	Размеры, мм		Масса 1м длины, кг		
	B	H	Сталь	ППУ**	Всего
1.432.2-17.1 1.2.10	186	61,6	3,41	0,67	4,08
-01	436		6,73	1,42	8,15
-02	186	81,6	3,54	0,94	4,48
-03	436		6,86	2,06	8,92

1. *Размеры для справки
2. **Пенополиуретан γ=55 кг/м^3
3. Трехслойные элементы получают путем продольной разрезки рядовых панелей соответствующей длины и толщины.
4. Гофры на боковых гранях трехслойных элементов условно не показаны.
5. Масса материалов на 1м длины дана на основной вариант разрезки панели.

Рук. ОПОК	Смиланский		04.03.81	1.432. 2-17.1 1.2.10
Гл. инж.	Дрончук		03.03.81	Элемент трехслойный (на 1м длины)
Рук. пр.	Рево		02.03.81	Стадия: Р; Масса: см. табл.; Масштаб: —
Ст. инж.	Силантьева		02.03.81	Лист; Листов 1
				ЦНИИПРОМЗДАНИЙ

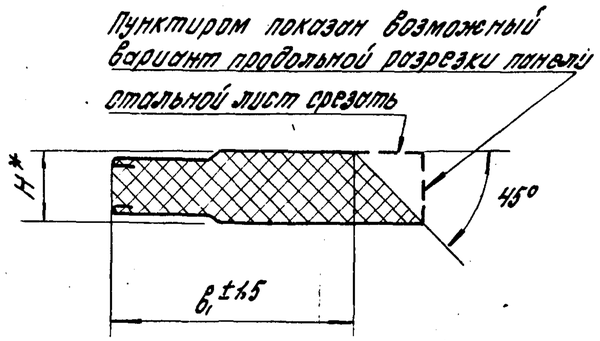

Обозначение	Размеры, мм		Масса 1м длины, кг		
	B1	H	Сталь	ППУ**	Всего
1.432.2-17.1 1.2.20	186	61,6	3,13	0,78	3,91
-01	436		6,45	1,63	8,03
-02	186	81,6	3,27	1,15	4,42
-03	436		6,58	2,27	8,85

1. *Размеры для справки.
2. **Пенополиуретан γ=55 кг/м^3.
3. Трехслойные элементы получают, путем продольной разрезки рядовых панелей соответствующей длины и толщины.
4. Гофры на боковых гранях трехслойных элементов условно не показаны.
5. Масса материалов на 1м длины дана на основной вариант разрезки панели.

Рук. ОПОК	Смиланский		04.03.81	1.432. 2-17.1 1.2.20
Гл. инж.	Дрончук		03.03.81	Элемент трехслойный (на 1м длины)
Рук. пр.	Рево		02.03.81	Стадия: Р; Масса: см. табл.; Масштаб: —
Ст. инж.	Силантьева		02.03.81	Лист; Листов 1
				ЦНИИПРОМЗДАНИЙ

Взам. инв. № | Подпись и дата | Инв. № подл.

Обозначение	Наименование	Кол. на исполнение 1.432.2-17.11.3.00			Примечание
		-	01	02	
	Документация				
1.432.2-17.1 0.0.00ПЗ	Пояснительная записка				
1.432.2-17.1 1.3.00СБ	Сборочный чертеж				
	Детали				
1.432.2-17.1 1.3.01	Профиль стальной	1	1	1	
1.432.2-17.1 1.3.02	Профиль стальной	1	1	1	
	Материалы				
	Пенополиуретан γ=55кг/м³	2,4	3,2	4,9	
					КП
					* формат 11,12

Зона	Поз.	Обозначение	Наименование	Кол.	Масса ед. кг	Примечание
	1	1.432.2-17.1 1.3.01	Профиль стальной	12		
	2	1.432.2-17.1 1.3.02	Профиль стальной	12		
	3		Пенополиуретан γ=55кг/м³	*		

Рук. впок	Смилянский		04.03.81	1.432.2-17.1 1.3.00	
Гл. инж.	Дрончук		03.03.81	Панель металлическая трехслойная стеновая с утеплителем из пенополиуретана, тип 1. (на 1 м длины)	Стадия: Р; Лист: 1; Листов: 1
Рук. пр.	Рево		02.03.81		ЦНИИПРОМЗДАНИЙ
Ст. инж.	Силантьева		02.03.81		

Инв. № подл. | Подпись и дата | Взам. инв. №

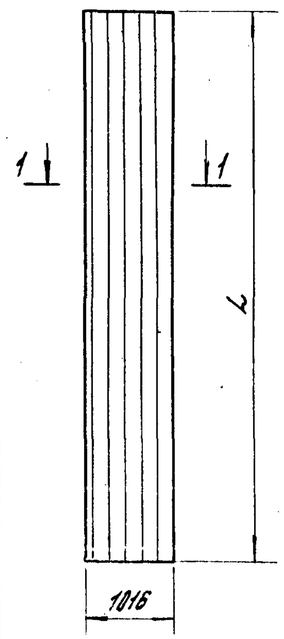

Обозначение	Размеры, мм			Масса 1м длины, кг		
	h	c	H	сталь	ППУ*	всего
1.432.2-17.1 1.3.00	35	37	46,6	14,6	2,4	17,0
-01	50	52	61,6	14,6	3,2	17,8
-02	80	82	91,6	14,6	4,9	19,5

1-1

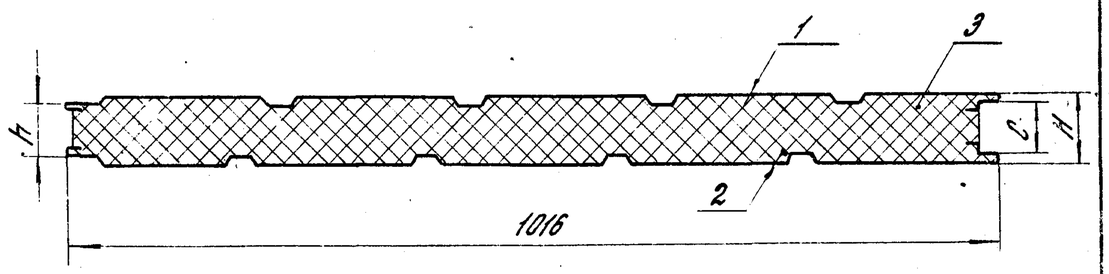

1.* Пенополиуретан γ=55кг/м³
2. Номенклатура панелей типа 1 различных длин приведена на листе 1.432.2-17.1 0.0.03
3. Панели изготовляются стендовым способом Орским заводом легких металлоконструкций Минмонтажспецстроя СССР.
4. Допуски, технические требования, правила приемки, методы контроля и испытания, упаковка, маркировка, транспортирование и хранение по ГОСТ 23486-79

Рук. впок	Смилянский		04.03.81	1.432.2-17.1 1.3.00СБ	
Гл. инж.	Дрончук		03.03.81	Панель металлическая трехслойная стеновая с утеплителем из пенополиуретана, тип 1. (на 1 м длины) Сборочный чертеж	Стадия: Р; Масса: см. табл.
Рук. пр.	Рево		02.03.81		Лист 1; Листов 2
Ст. инж.	Силантьева		02.03.81		ЦНИИПРОМЗДАНИЙ

Инв. № подл. | Подпись и дата | Взам. инв. №

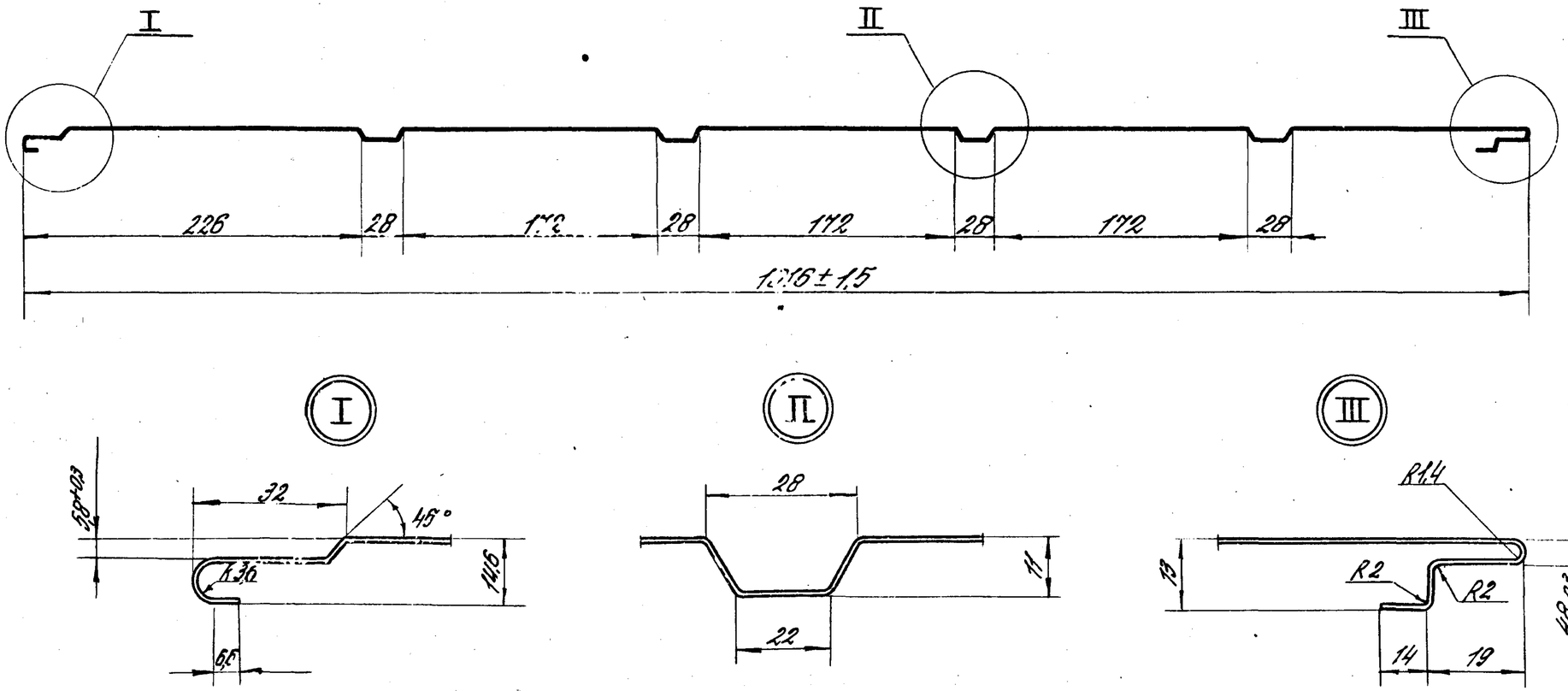

1. Ширина заготовки 1000 мм, толщина листа 0,8 мм.
2. Неуказанные предельные отклонения размеров, углов и радиусов закругления по поперечному сечению $\pm t/2$ по классу точности „грубый; по СТ СЭВ 302-76
3. Длина профиля определяется длиной панели, предельные отклонения размеров по длине профиля и панели по табл. 3, ГОСТ 23486-79.

				1.432.2-17.1 1.3.01		
Рук. отдела	Сыкиванский		04.03.81	Профиль стальной	Стадия	Масса	Масштаб
Гл. инж. пр.	Дранчук		03.03.81		Р	1м 7,3	
Рук. гр.	Рева		02.03.81		Лист	Листов 1	
Ст. инж.	Силантьева		02.03.81	Рулонная оцинкованная сталь по ГОСТ 14918-80, группы ХП, первого класса покрытия	ЦНИИПРОМЗДАНИЙ	

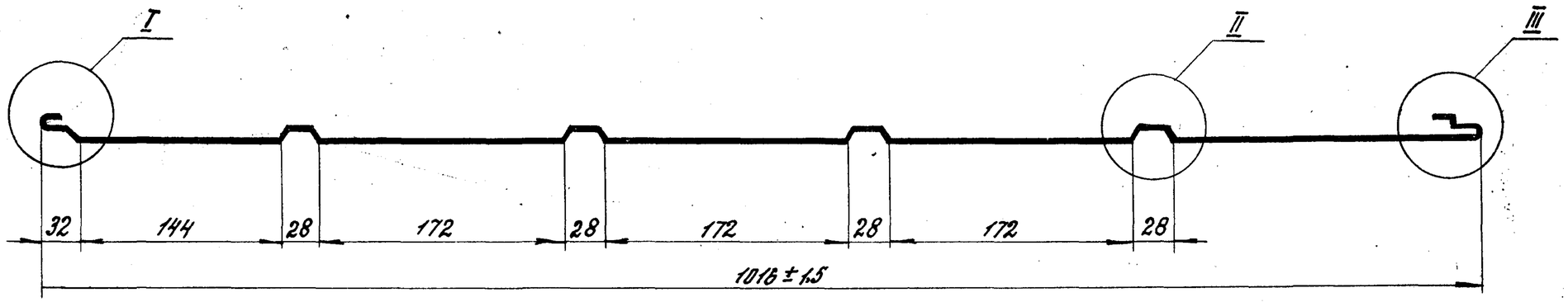

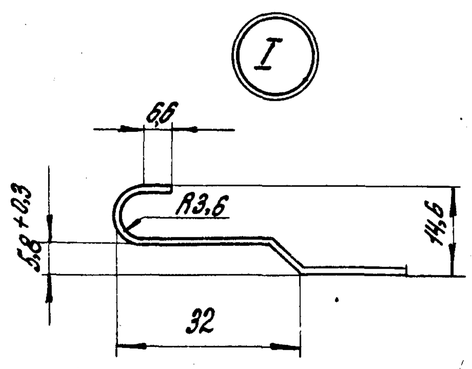

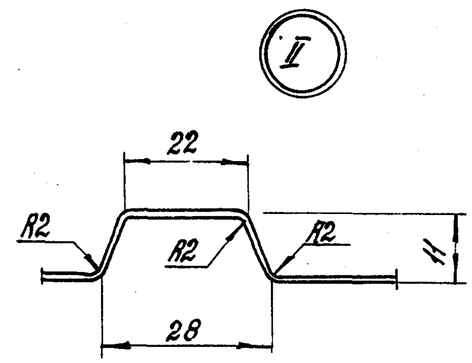

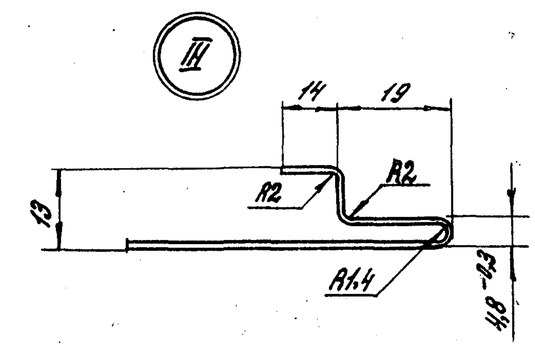

1. Ширина заготовки 1100 мм, толщина листа 0,8 мм.
2. Неуказанные предельные отклонения размеров, углов и радиусов закругления по поперечному сечению ± t/2 по классу точности „грубый", по СТ СЭВ 302-76.
3. Длина профиля определяется длиной панели, предельные отклонения по длине профиля и панели по табл. 3, ГОСТ 23486-79

				1.432. 2-17.1 1.3.02			
Рук. отд.	Смилянский		04.03.81	Профиль стальной	Стадия	Масса	Масштаб
Гл. инж.	Дранчук		03.03.81		Р	1м 7,3	—
Рук. гр.	Рево		02.03.81				
Ст. инж.	Суханцева		02.03.81		Лист	Листов 1	
				Рулонная оцинкованная сталь по ГОСТ 14918-80, группы ХП, первого класса покрытия	ЦНИИПРОМЗДАНИЙ		

Инв. № подл. | Подпись и дата | Взам. инв. №

Формат	Зона	Поз.	Обозначение	Наименование	Кол. на исполнение 1.432.2-17.1 1.4.00										Примечание
					—	01	02	03	04	05	06	07	08		
				Документация											
11			1.432.2-17.1 0.0.00ПЗ	Пояснительная записка	×	×	×	×	×	×	×	×	×		
11			1.432.2-17.1 1.4.00СБ	Сборочный чертеж	×	×	×	×	×	×	×	×	×		

Рук. ОНОК	Стиланский		04.03.81	1.432.2-17.1 1.4.00		
Гл. инж. пр.	Дрончук		03.03.81	Панель металлическая трехслойная угловая с утеплителем из пенополиуретана тип 1 (на 1м длины)	Стадия	Лист	Листов
Рук. гр.	Рева		02.03.81		Р	1	2
Ст. инж.	Силонтьева		02.03.81		ЦНИИПРОМЗДАНИЙ		

Инв. № подл.	Подпись и дата	Взам. инв. №

Формат	Зона	Поз.	Обозначение	Наименование	Кол. на исполнение 1.432.2-17.1 1.4.00										Примечание
					—	01	02	03	04	05	06	07	08		
				Детали											
11		1	1.432.2-17.1 1.4.01	Профиль стальной	1										
			-01	То же				1							
			-02	"							1				
			-03	"		1									
			-04	"					1						
			-05	"								1			
			-06	"			1								
			-07	"						1					
			-08	"									1		
		2	1.432.2-17.1 1.4.02	"	1			1			1				
			-01	"		1			1			1			
			-02	"			1			1			1		
				Материалы											
		3		Пенополиуретан $\gamma = 55$ кг/м^3	1,0	1,7	1,7	1,4	2,3	2,3	2,3	3,5	3,5		кг

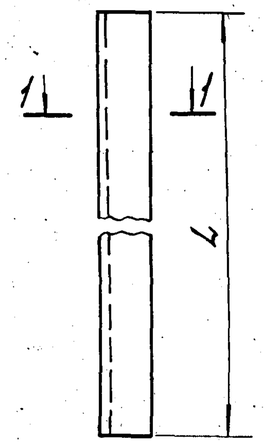

1-1

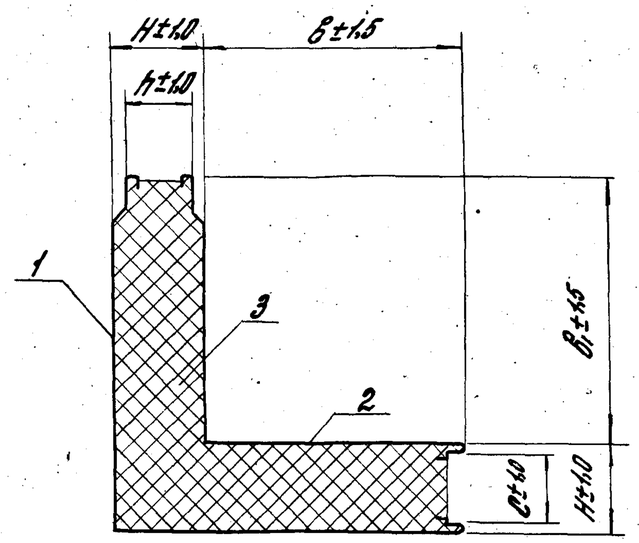

Обозначение	Размеры, мм					Масса 1м длины, кг		
	b	b1	h	c	H	Сталь	ППУ*	Всего
1.432.2-17.1 1.4.00	188	188	35	37	45,6	6,4	1,0	7,4
-01		438				9,7	1,7	11,4
-02	438	188				9,7	1,7	11,4
-03	188	188	50	52	61,6	6,5	1,4	7,9
-04		438				9,8	2,3	12,1
-05	438	188				9,8	2,3	12,1
-06	188	188	80	82	91,6	6,9	2,3	9,1
-07		438				10,2	3,5	13,7
-08	438	188				10,2	3,5	13,7

1. Конструкции угловых панелей рекомендуются к изготовлению стендовым способом на Орском заводе легких металлоконструкций Минмонтажспецстроя СССР и Воронежском заводе строительных алюминиевых конструкций Минмонтажспецстроя СССР.
2. Номенклатура угловых панелей типа 1 различных длин приведена на листе 1.432.2-17.1 0.0.04
3. * Пенополиуретан γ=55 кг/м³.

Рук. ОПОК	Смилянский		04.03.81
Гл. инж.	Дранчук		03.03.81
Рук. пр.	Рево		02.03.81
Ст. инж.	Силантьева		02.03.81

1.432.2-17.1 1.4.00СБ

Панель металлическая трехслойная угловая с утеплителем из пенополиуретана, тип 1 (на 1 м длины). Сборочный чертеж

Стадия	Масса	Масштаб
Р	см. табл.	—
Лист	Листов 1	

ЦНИИПРОМЗДАНИЙ

Инв. № подл. | Подпись и дата | Взам. инв. №

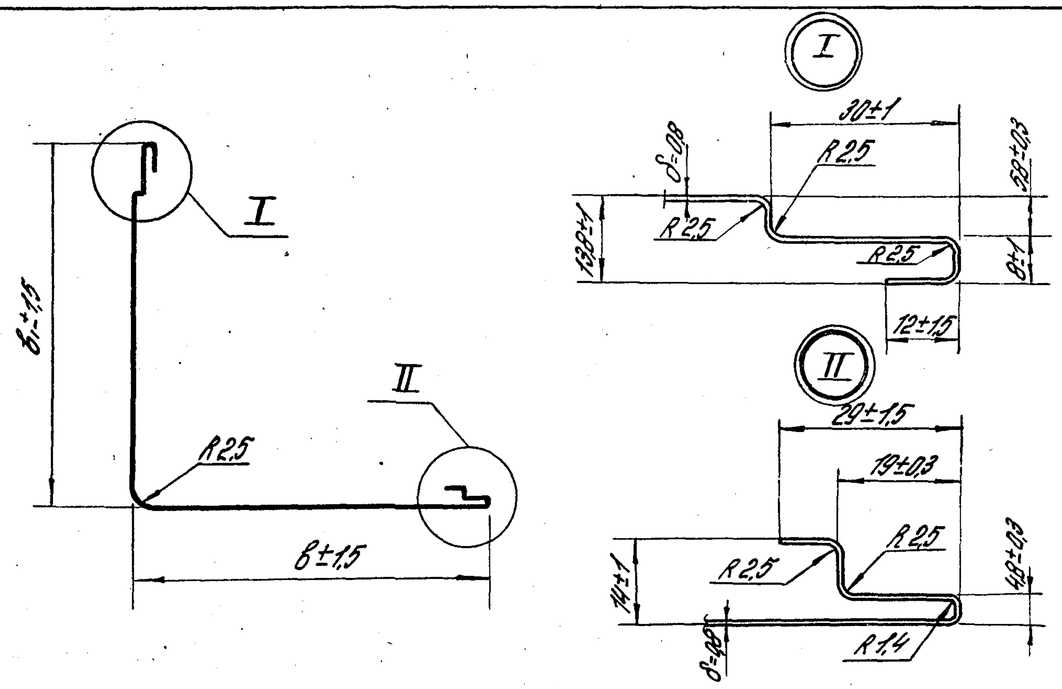

Обозначение	Размеры, мм			Масса 1м длины, кг
	Ширина заготовки	B	B1	
1.432.2-17.1 1.4.01	537	235	235	3,56
-01	552	250	250	3,65
-02	611	280	280	4,05
-03	787	235	485	5,22
-04	802	250	500	5,32
-05	861	280	530	5,71
-06	787	485	235	5,22
-07	802	500	250	5,32
-08	861	530	280	5,71

В массу стали включено цинковое покрытие с 2х сторон - 360г/м²

Рук. отд.	Смилянский		04.03.81	1.432.2-17.1 1.4.01		
Гл. инж. пр.	Дончук		03.03.81	Профиль стальной	Стадия: Р	Масса: см. табл.	Масштаб: —
Рук. гр.	Рево		02.03.81		Лист	Листов 1
Ст. инж.	Силантьева		02.03.81	Рулонная оцинкованная сталь по ГОСТ 14918-80, группа ХП, первого класса покрытия	ЦНИИПРОМЗДАНИЙ	

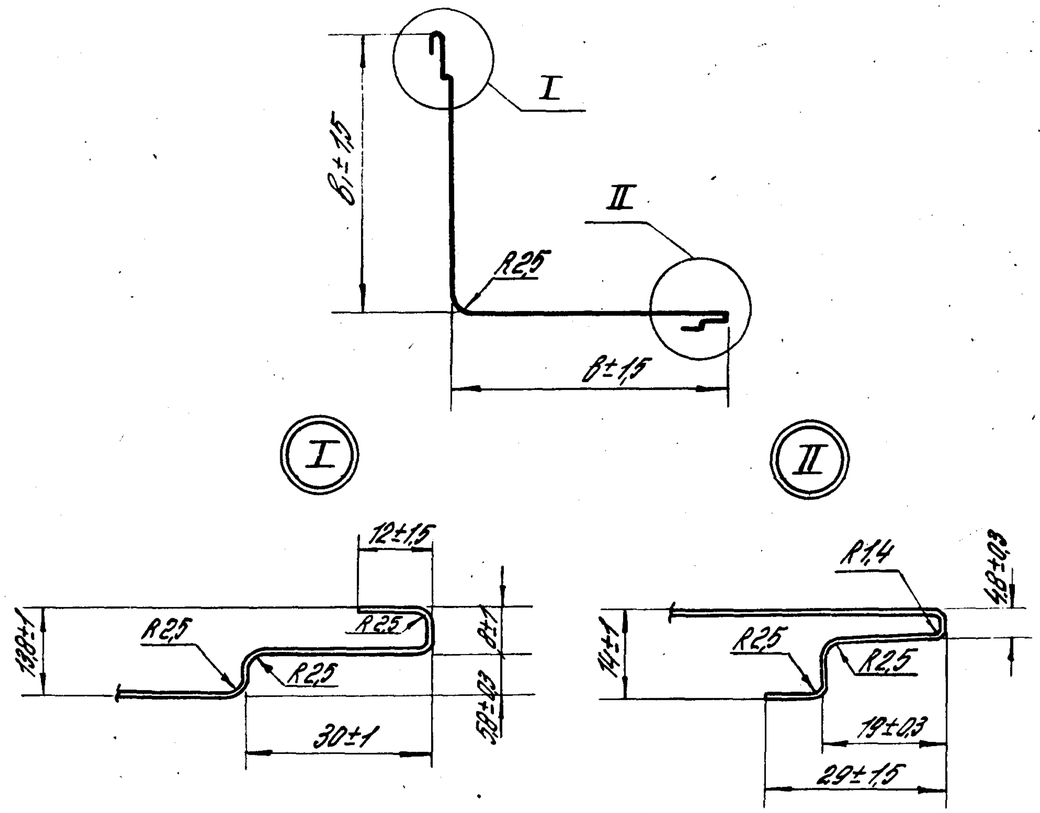

Обозначение	Размеры, мм			Масса 1м длины кг
	Ширина заготовки	B	B1	
1.432.2-17.1 1.4.02	428	188	188	2,83
-01	678	188	438	4,50
-02	678	438	188	4,50

В массу стали включено цинковое покрытие с 2х сторон - 360г/м²

Рук. отд.	Смилянский		04.03.81	1.432.2-17.1 1.4.02		
Гл. инж. пр.	Дончук		03.03.81	Профиль стальной	Стадия: Р	Масса: см. табл.	Масштаб: —
Рук. гр.	Рево		02.03.81		Лист	Листов 1
Ст. инж.	Силантьева		02.03.81	Рулонная оцинкованная сталь по ГОСТ 14918-80, группа ХП, первого класса покрытия	ЦНИИПРОМЗДАНИЙ	

Взам. инв. №

Подп. и дата

Инв. № подл.

Обозначение	Наименование	Кол. на исполнение 1.432.2-17.1 1.5.00											Примечание
		–	01	02	03	04	05						
	Документация												
1.432.2-17.1 0.0.00 ПЗ	Пояснительная записка		X	X	X	X	X						
1.432.2-17.1 1.5.00 СБ	Сборочный чертеж		X	X	X	X	X						*формат 11,12
	Детали												
1.432.2-17.1 1.5.01	Профиль металлический	2		2		2							
-01	То же		2		2		2						
	Материалы												
	Пенополиуретан γ=55 кг/м³	2,4	2,4	3,2	3,2	4,9	4,9						кг

Инв. № подл.	Подпись и дата	Взам. инв. №

Поз.	Зона	Формат
1		
2		*

1.432.2-17.1 1.5.00

Рук. ОПОК	Смиланский		04.03.81	Стадия: Р	Лист:	Листов: 1
Гл. инж.	Дрончук		03.03.81	ЦНИИПРОМЗДАНИЙ	
Рук. пр.	Рева		03.03.81		
Ст. инж.	Силантьева		02.03.81		

Панель металлическая трехслойная стеновая с утеплителем из пенополиуретана, тип 1 (на 1 м длины)

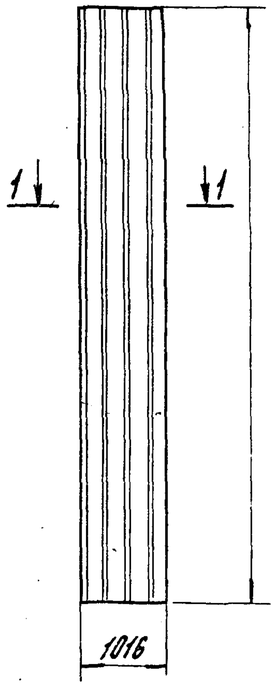

Обозначение	Размеры, мм			Масса 1 м длины, кг			
	h	c	H	ППУ*	Алюм. сплав	сталь	Всего
1.432.2-17.1 1.500	35	37	46,6	2,4	4,8		7,2
-01						14,6	17,0
-02	50	52	61,6	3,2	4,8		8,0
-03						14,6	17,8
-04	80	82	91,6	4,9	4,8		9,7
-05						14,6	19,5

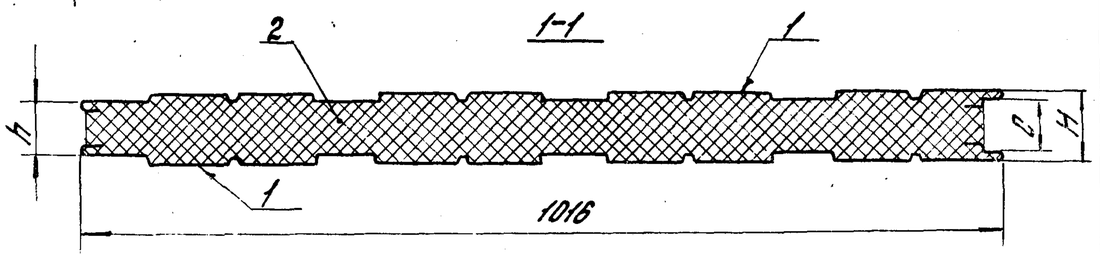

1. Панели изготовляются стендовым способом Воронежским ЗСАК Минмонтажспецстроя СССР.
2. Допуски, технические требования, правила приемки, методы контроля и испытания, упаковка, маркировка, транспортирование и хранение по ГОСТ 23486-79.
3. Номенклатура панелей типа 1 различных длин приведена на листе 1.432.2-17.1 0.0.05
4. *Пенополиуретан γ=55 кг/м³

Инв. № подл.	Подпись и дата	Взам. инв. №

1.432.2-17.1 1.5.00 СБ

Рук. ОПОК	Смиланский		04.03.81
Гл. инж.	Дрончук		03.03.81
Рук. пр.	Рева		03.03.81
Ст. инж.	Силантьева		02.03.81

Панель металлическая трехслойная стеновая с утеплителем из пенополиуретана, тип 1 (на 1 м длины) сборочный чертеж

Стадия	Массы	Масштаб
Р	см. табл.	–
Лист 1	Листов 2	

ЦНИИПРОМЗДАНИЙ

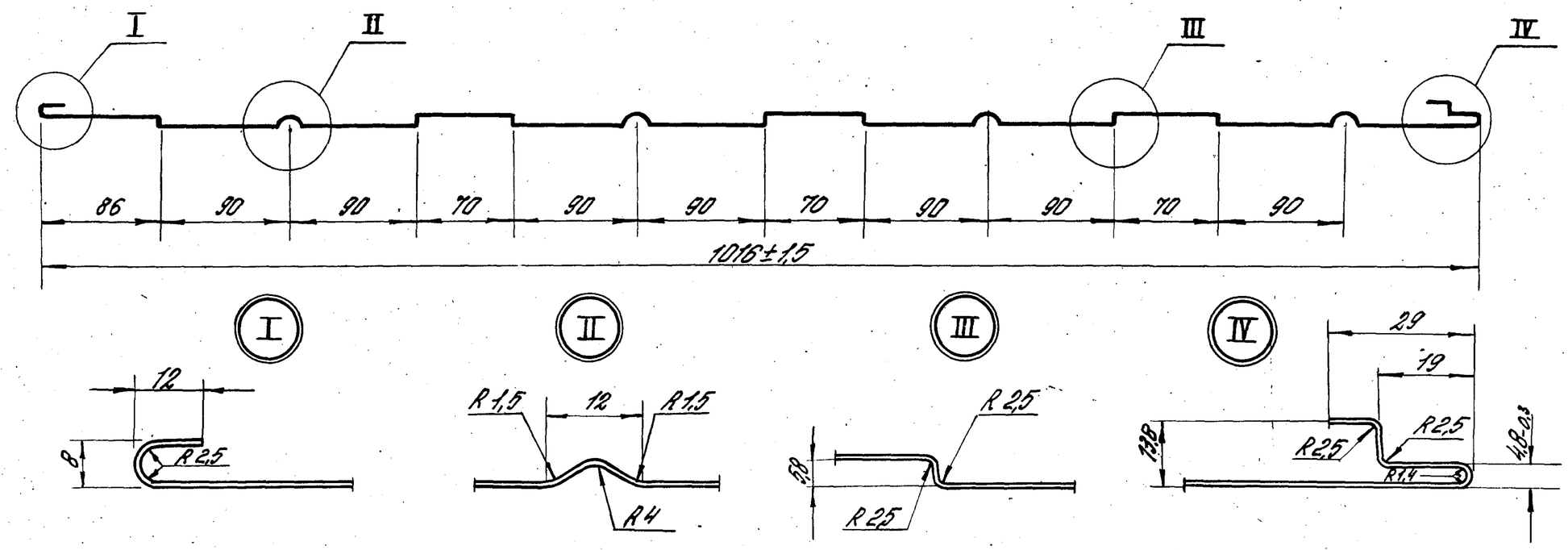

Обозначение	Материал	Размеры заготовки, мм		Масса 1 м длины, кг
		Ширина	Толщина	
1.432.2-17.1 1.5.01	Ленты из алюминиевого сплава марок АМг2 1/2 Н и АМг2 1/4 Н по ГОСТ 13726-78	1100	0,8	2,4
-01	Рулонная оцинкованная сталь группы ХП, первого класса покрытия, по ГОСТ 14918-80.			7,3

1. Неуказанные предельные отклонения размеров, углов и радиусов закругления по поперечному сечению профиля ± t/2 по классу точности „грубый" по СТ СЭВ 302-76.
2. Длина профиля определяется длиной панели, предельные отклонения размеров по длине профиля и панели по табл.3, ГОСТ 23486-79.

				1.432.2-17.1 1.5.01			
Рук.отдела	Смиянский		04.03.81	Профиль металлический	Стадия	Масса	Масштаб
Гл.инж.пр.	Дранник		03.03.81		Р	см. табл.	—
Рук.гр.	Рево		02.03.81		Лист	Листов 1	
Ст.инж.	Силантьева		02.03.81				
				см. табл.	ЦНИИПРОМЗДАНИЙ		

Инв. № подл.	Подпись и дата	Взам. инв. №

Формат	Зона	Поз.	Обозначение	Наименование	Кол. на исполнение 1.432.2-17.1 1.6.00 —	01	02	03	04	05	06	07	08		Примечание
				Документация											
11			1.432.2-17.1 0.0.00ПЗ	Пояснительная записка	×	×	×	×	×	×	×	×	×		
*			1.432.2-17.1 1.6.00СБ	Сборочный чертеж	×	×	×	×	×	×	×	×	×		*формат 11,12

Рук. ОНОК	Стиланский		04.03.81
Гл. инж. пр.	Дранчук		03.03.81
Рук. гр.	Рево		02.03.81
Ст. инж.	Силантьева		02.03.81

1.432.2-17.1 1.6.00

Панель металлическая трехслойная угловая с утеплителем из пенополиуретана, тип 1 (на 1м длины)

Стадия	Лист	Листов
Р	1	2

ЦНИИПРОМЗДАНИЙ

Инв. № подл.	Подпись и дата	Взам. инв. №

Формат	Зона	Поз.	Обозначение	Наименование	Кол. на исполнение 1.432.2-17.1 1.6.00 —	01	02	03	04	05	06	07	08		Примечание
				Детали											
11		1	1.432.2-17.1 1.6.01	Профиль алюминиевый	1										
			-01	то же				1							
			-02	"							1				
			-03	"		1									
			-04	"					1						
			-05	"								1			
			-06	"			1								
			-07	"						1					
			-08	"									1		
11		2	1.432.2-17.1 1.6.02	"	1			1			1				
			-01	"		1			1			1			
			-02	"			1			1			1		
				Материалы											
		3		Пенополиуретан γ=55кг/м³	1,0	1,7	1,7	1,4	2,3	2,3	2,3	3,5	3,5		кг

47913 27

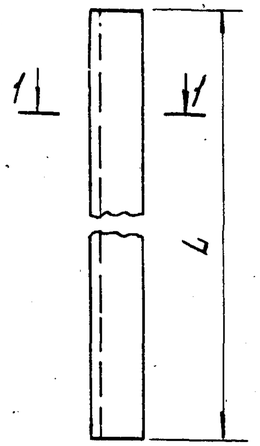

1-1

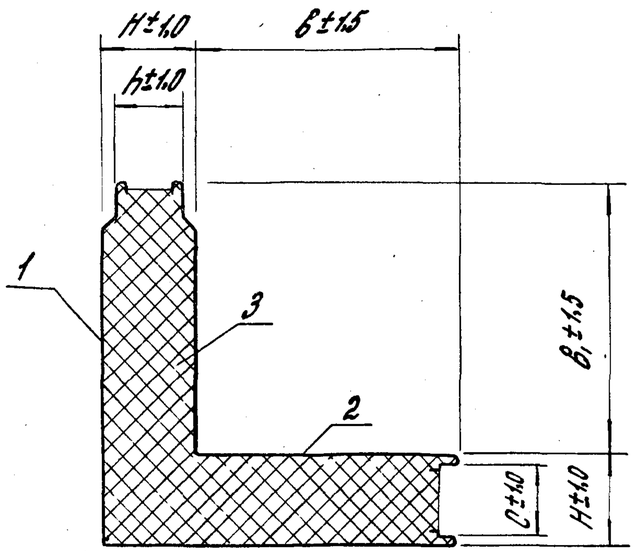

Обозначение	Размеры, мм					Масса 1м длины, кг		
	B	B₁	h	C	H	ППУ*	Алюминиевый сплав	Всего
1.432.2-17.11.6.00	188	188	35	37	45,6	1,0	2,1	3,10
-01		438				1,7	3,18	4,88
-02	438	188				1,7	3,18	4,88
-03	188	188	50	52	61,6	1,4	2,13	3,53
-04		438				2,3	3,21	5,51
-05	438	188				2,3	3,21	5,51
-06	188	188	80	82	91,6	2,3	2,25	4,55
-07		438				3,5	3,34	6,84
-08	438	188				3,5	3,34	6,84

1. Конструкции угловых панелей рекомендуются к изготовлению стендовым способом на воронежском заводе строительных алюминиевых конструкций Минмонтажспецстроя СССР.
2. Номенклатура угловых панелей типа 1 различных длин приведена на листе 1.432.2-17.1 0.0.07.
3. *Пенополиуретан $\gamma = 55$ кг/м³

Рук. отд.	Стишанский		04.03.81
Гл. инж.	Дрончук		03.03.81
Рук. гр.	Рева		03.03.81
Ст. инж.	Силантьева		02.03.81

1.432.2-17.11.6.00СБ

Панель металлическая трехслойная угловая утеплителем из пенополиуретана, тип 1 (на 1м длины)

Сборочный чертеж

Стадия	Масса	Масштаб
Р	см. табл.	–
Лист	Листов 1	

ЦНИИПРОМЗДАНИЙ

17713 38

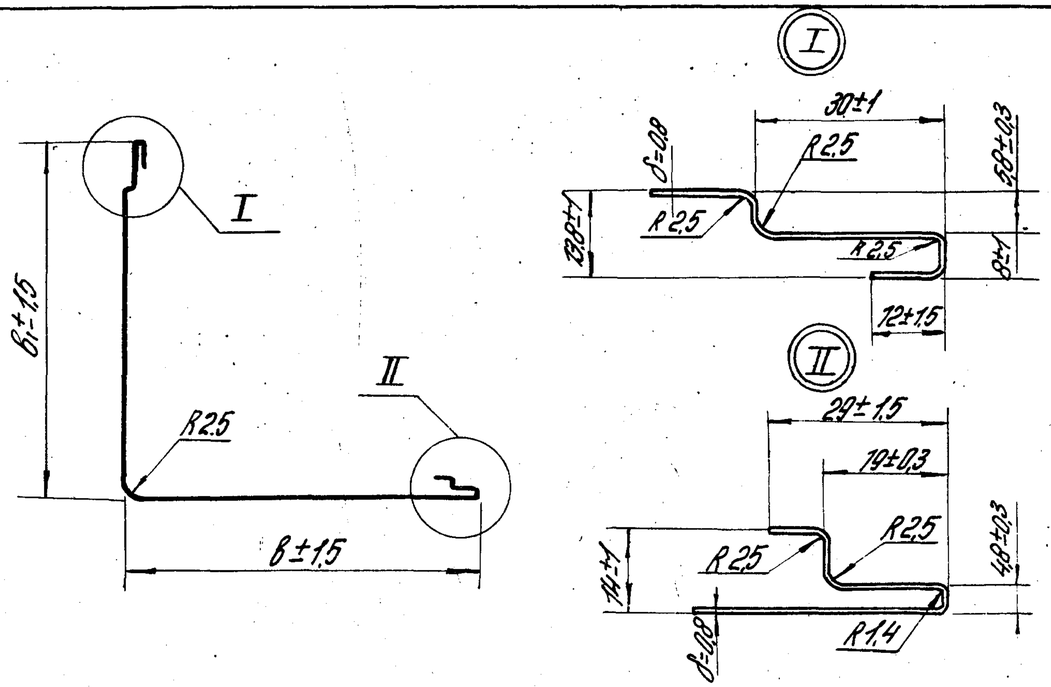

Обозначение	Размеры, мм			Масса 1м длины, кг
	ширина заготовки	в	в₁	
1.432.2-17.1 1.6.01	537	235	235	1,16
-01	552	250	250	1,20
-02	611	280	280	1,32
-03	787	235	485	1,71
-04	802	250	500	1,74
-05	861	280	530	1,84
-06	787	485	235	1,71
-07	802	500	250	1,74
-08	861	530	280	1,87

Инв.№ подл. | Подп. и дата | Взам. инв.№

1.432.2-17.1 1.6.01

Рук.отд.	Смилянский		Профиль алюминиевый	Стадия	Масса	Масштаб
Гл.инж.пр.	Дрончук			Р	см.табл.	—
Рук.гр.	Рево			Лист	Листов 1
Ст.инж.	Силантьева		Ленты из алюминиевого сплава марок АМг2 1/2 Н и АМг2 1/4 Н по ГОСТ 13726-78	ЦНИИПРОМЗДАНИЙ	

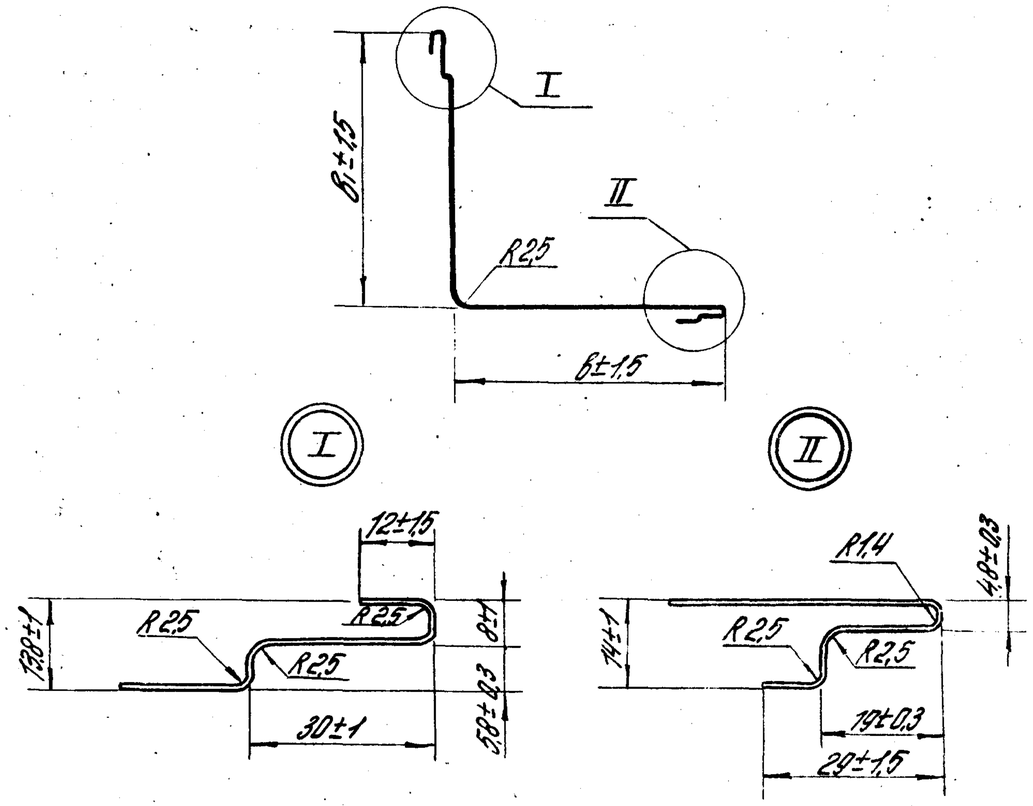

Обозначение	Размеры, мм			Масса 1м длины кг
	ширина заготовки	в	в₁	
1.432.2-17.1 1.6.01	428	188	188	0,93
-01	678	188	438	1,47
-02	678	438	188	1,47

Инв.№ подл. | Подп. и дата | Взам. инв.№

1.432.2-17.1.1.6.02

Рук.отд.	Смилянский		04.03.86	Профиль алюминиевый	Стадия	Масса	Масштаб
Гл.инж.пр.	Дрончук		03.03.86		Р	см.табл.	
Рук.гр.	Рево		03.03.86		Лист	Листов 1
Ст.инж.	Силантьева		02.03.86	Ленты из алюминиевого сплава марок АМг2 1/2 Н и АМг2 1/4 Н по ГОСТ 13726-78	ЦНИИПРОМЗДАНИЙ	

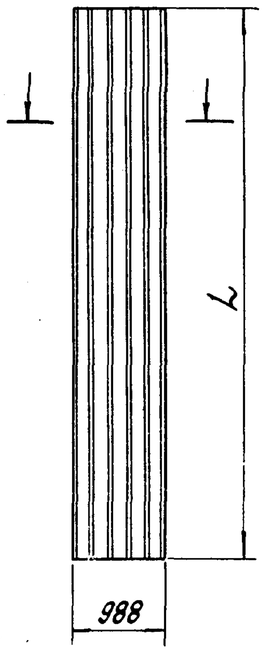

Обозначение	Размер, мм	Масса 1м длины, кг		
	H	ППУ*	Сталь	Всего
1.432.2-17.1.2.1.00	50	2,52	14,26	16,8
-01	80	4,15	14,26	18,4

1-1

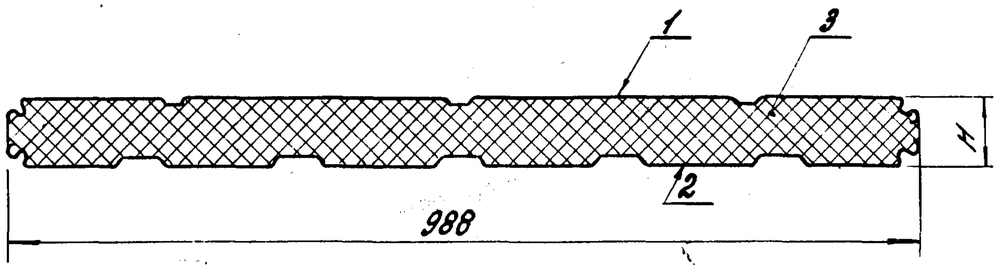

1.* Пенополиуретан $\gamma = 55 кг/м^3$
2. Номенклатура панелей типа 2 различных длин приведена на листе 1.432.2-17.1 0.0.08
3. Панели изготавливаются непрерывным способом Куйбышевским заводом "Электрощит" Минэнерго СССР.
4. "Допуски, технические требования, правила приемки, методы контроля и испытания, упаковка, маркировка, транспортирование и хранение по ГОСТ 23486-79.

Рук. ОПОК	Смиланский		04.03.81
Гл. инж.	Дрынчук		03.03.81
Рук. пр.	Ребо		02.03.81
Ст. инж.	Силантьева		02.03.81

1.432.2-17.1 2.1.0006

Панель металлическая трехслойная стеновая с утеплителем из пенополиуретана, тип 2. (на 1м длины) Сборочный чертеж

Стадия	Масса	Масштаб
Р	см. табл.	—
Лист 1	Листов 2	

ЦНИИПРОМЗДАНИЙ

Инв. № подл. | Подпись и дата | Взам. инв. №

Поз.	Обозначение	Наименование	Кол. на исполнение 1.432.2-17.1 2.1.00		Примечание
			-01	-	
		Документация			
	1.432.2-17.1 0.0.00ПЭ	Пояснительная записка			
	1.432.2-17.1 2.1.0006	Сборочный чертеж			
		Детали			
1	1.432.2-17.1 2.1.01	Профиль стальной	1	1	
2	1.432.2-17.1 2.1.02	Профиль стальной	1	1	
		Материалы			
3		Пенополиуретан $\gamma = 55 кг/м^3$	2,52	4,15	
			кг		
Формат	Зона				
*			12	12	*Формат А1/2

1.432.2-17.1 2.1.00

Панель металлическая трехслойная стеновая с утеплителем из пенополиуретана, тип 2 (на 1м длины)

Стадия	Лист	Листов
Р		1

ЦНИИПРОМЗДАНИЙ

Рук. ОПОК	Смиланский		04.03.81
Гл. инж.	Дрынчук		03.03.81
Рук. пр.	Ребо		03.03.81
Ст. инж.	Силантьева		02.03.81

1-1

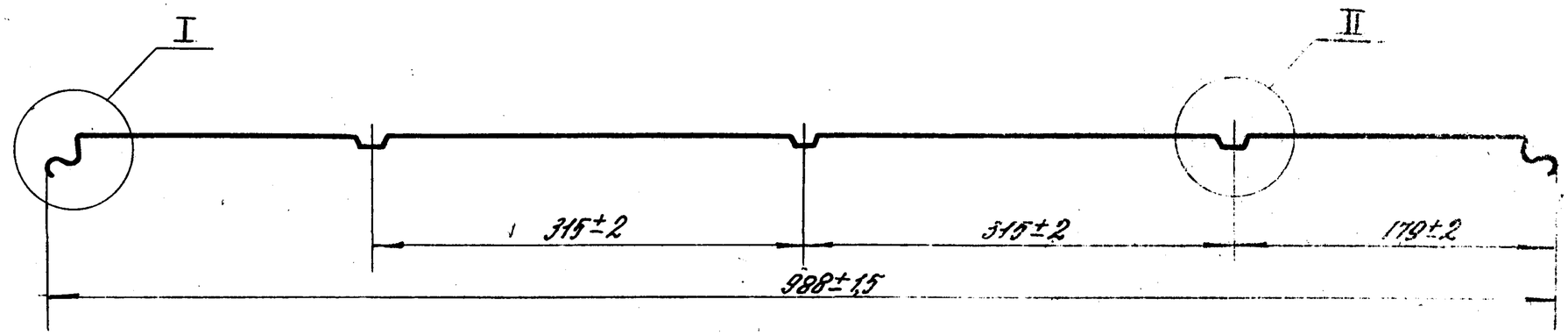

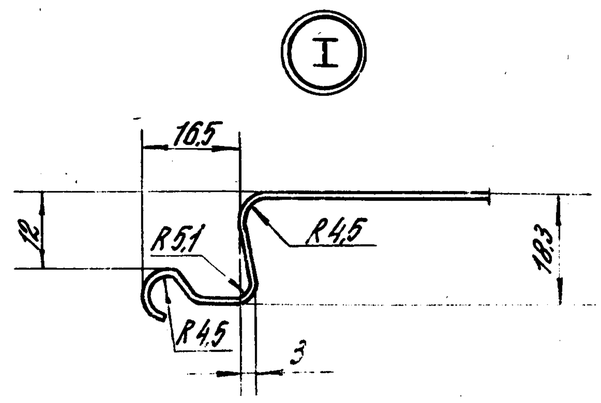

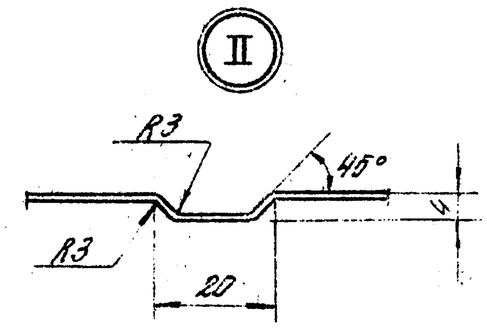

1. Ширина заготовки 1060 мм, толщина листа 0,8 мм.
2. Неуказанные предельные отклонения размеров, углов и радиусов закругления по поперечному сечению ± t/2 по классу точности „грубый" по СТ СЭВ 302-76.
3. Длина профиля определяется длиной панели, предельные отклонения размеров по длине профиля и панели по табл. 3, ГОСТ 23486-79.

				1.432.2-17.1 2.1.01		
Рук. отдел	Смолянский		04.03.81	Профиль стальной	Стадия	Масса	Масштаб
Гл. инж. пр.	Дрянчук		03.03.81		Р	1м 7,84	—
Рук. гр.	Рево		02.03.81				
Ст. инж.	Силантьева		02.03.81		Лист	Листов 1
				Рулонная оцинкованная сталь по ГОСТ 14918-80, группы XII, первого класса покрытия	ЦНИИПРОМЗДАНИЙ	

Инв. № подл. | Подп. и дата | Взам. инв. №

1-1

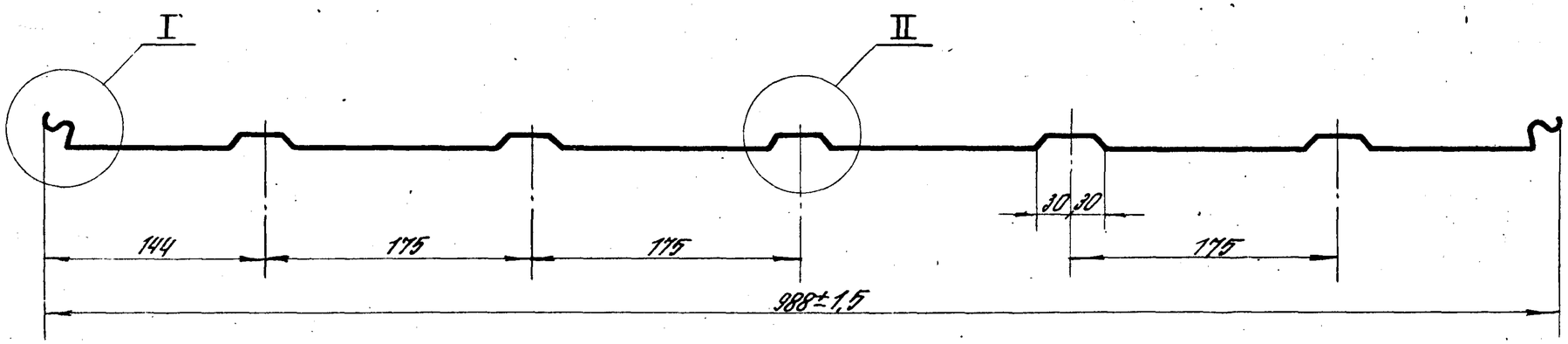

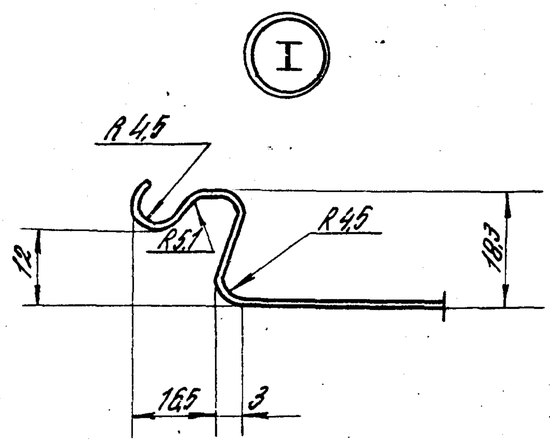

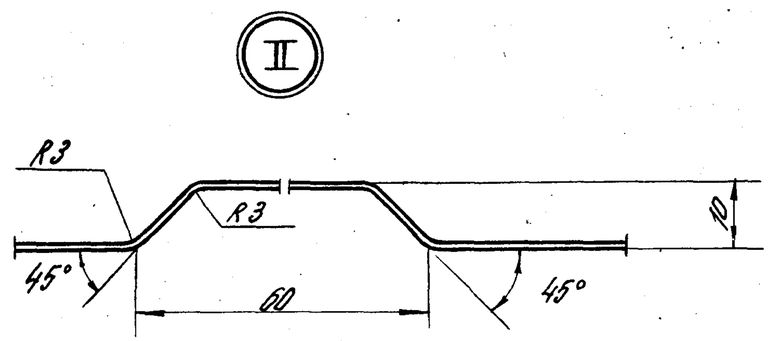

1. Ширина заготовки 1090 мм, толщина листа 0,8 мм
2. Неуказанные предельные отклонения размеров, углов и радиусов закругления по поперечному сечению профиля ±t/2 по классу точности „грубый", по СТ СЭВ 302-76.
3. Длина профиля определяется длиной панели, предельные отклонения размеров по длине профиля и панели по табл. 3, ГОСТ 23486-79.

				1.432.2-17.1 2.1. 02		
Рук. отдела	Смилянский		04.03.81	Профиль стальной	Стадия	Масса	Масштаб
Гл. инженер	Дорошук		03.03.81		Р	1м 7,22	—
Рук. гр.	Дево		02.03.81				
Ст. инж.	Силантьева		02.03.81		Лист	Листов 1	
				Рулонная оцинкованная сталь по ГОСТ 14918-80. группы ХП, первого класса покрытия	ЦНИИПРОМЗДАНИЙ	

Формат	Зона	Поз.	Обозначение	Наименование	Кол. на исполнение 1.432.2-17.1 2.2.00 —	-01	02	03	Примечание
				Документация					
			1.432.2-17.1 2.2.00ПЗ	Пояснительная записка			×	×	
*			1.432.2-17.1 2.2.00СБ	Сборочный чертеж			×	×	* формат А1.2
				Сборочные единицы					
		1	1.432.2-17.1 2.2.10	Элемент трехслойный		2			
				то же — -01		1			
				" — -02			2	1	
				" — -03				1	
				Детали					
		3	1.432.2-17.1 1.2.01	Прокладка уплотнительная		1	1		
			-02	то же				1	
		4	1.432.2-17.1 1.2.02	Профиль стальной		1	1	1	
		5	1.432.2-17.1 1.2.03	Профиль стальной		1	1	1	
				Стандартные изделия					
		6	Комбинированные заклепки ОСТ 3413-011-78						

Инв. № подл. | Подпись и дата | Взам. инв. №

Рук. ОПОК	Смилянский		04.03.81	1.432.2-17.1 2.2.00
Гл. инж.	Дранчук		03.03.81	
Рук. гр.	Рево		02.03.81	
Ст. инж.	Силантьева		02.03.81	

Панель металлическая трехслойная угловая с утеплителем из пенополиуретана, тип 2. (на 1м длины)

Стадия	Лист	Листов
Р		1

ЦНИИПРОМЗДАНИЙ

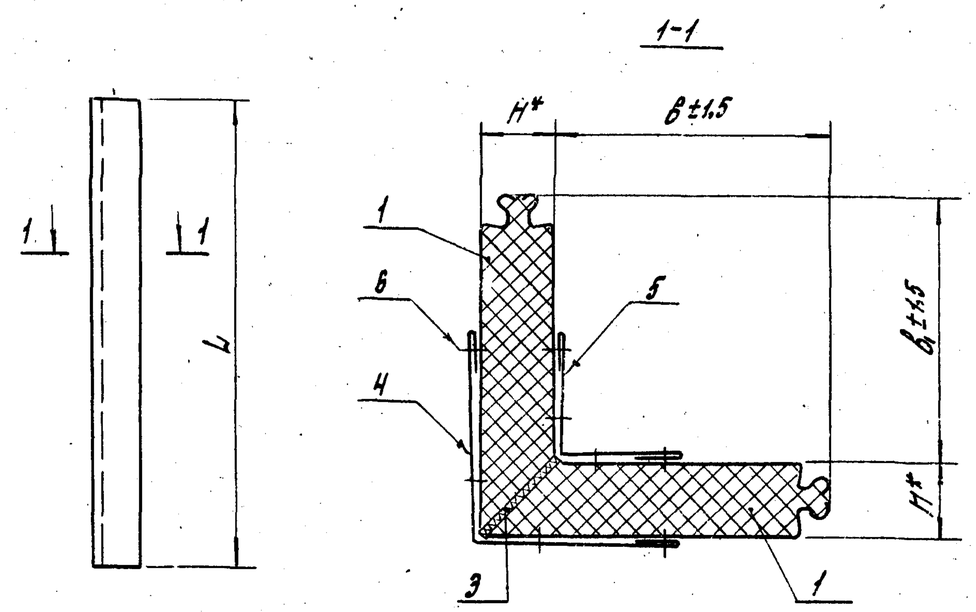

1. Номенклатура угловых панелей типа 2 различных длин приведена на листе 1.432.2-17.1 д.п.09
2. * Размеры для справки.
3. ** Пенополиуретан γ=55 кг/м³.
4. Угловые панели рекомендуются к изготовлению на Куйбышевском заводе „Электрощит".
5. Гофры на боковых гранях трехслойных элементов условно не показаны.

Обозначение	Размеры, мм B	B1	H	Масса материалов на 1м длины, кг: сталь	ППУ**	Прокл. БИСТ	Заклепки	Всего
1.432.2-17.1 2.2.00	174	174	50	10,91	1,06	0,04	0,08	12,1
-01		424		14,23	1,75			16,1
-02	174	174	80	11,31	1,87	0,07	0,08	13,3
-03		424		14,63	2,96			17,7

Инв. № подл. | Подпись и дата | Взам. инв. №

Рук. ОПОК	Смилянский		04.03.81
Гл. инж.	Дранчук		03.03.81
Рук. гр.	Рево		02.03.81
Ст. инж.	Силантьева		02.03.81

1.432.2-17.1 2.2.00СБ

Панель металлическая трехслойная угловая с утеплителем из пенополиуретана, тип 2 (на 1м длины). Сборочный чертеж

Стадия	Масса	Масштаб
Р	см. табл.	—
Лист 1	Листов 3	

ЦНИИПРОМЗДАНИЙ

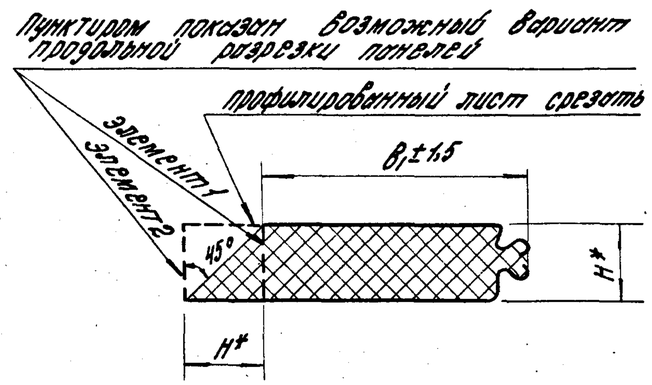

Обозначение	Размеры, мм		Масса 1 м длины, кг		
	B_1	H	Сталь	ППУ**	Всего
1.432.2-17.1 2.2.10	172	50	3,07	0,53	3,6
-01	422		6,39	1,22	7,6
-02	172	80	3,27	0,93	4,2
-03	422		6,59	2,03	8,6

1. Трехслойные элементы получают путем продольной разрезки рядовых панелей соответствующей длины и толщины.
2. Расход материалов дан на основной вариант разрезки.
3. Гофры на боковых гранях трехслойных элементов условно не показаны.
4. * Размеры для справки.
5. ** Пенополиуретан $\gamma = 55$ кг/м^3.

Рук. отдел	Стилянский		04.03.81	1.432.2-17.1 2.2.10
Гл. инж.	Дрончук		03.03.81	Элемент трехслойный
Рук. гр.	Рево		02.03.81	Стадия: Р; Масса: см. табл.; Масштаб: —
Ст. инж.	Силантьева		02.03.81	Лист; Листов 1
				ЦНИИПРОМЗДАНИЙ

Инв. № подл. | Подпись и дата | Взам. инв. №

Инв. № подл.	Подпись и дата	Взам. инв. №

Формат	Зона	Поз.	Обозначение	Наименование	Кол. на исполнение 1.432.2-17.13.1.00 —	01	02								Примечан.
				Документация											
Н			1.432.2-17.1 0.0.00ПЗ	Пояснительная записка	×	×	×								
*			1.432.2-17.1 3.1.00СБ	Сборочный чертеж	×	×	×								* формат 11,12
				Детали											
12		1	1.432.2-17.13.1.01	Элемент соединительный	2,08										шт.
			-01	то же		2,08									шт.
			-02	"			2,08								шт.
12		2	1.432.2-17.13.1.02	Профиль стальной	2	2	2								
				Материалы											
		3		Пенополиуретан $\gamma = 55$ кг/м^3	2,55	4,18	5,27								кг.

Рук. отдел	Смиланский		04.03.81	1.432.2-17.1 3.1.00			
Гл. инж.	Дрончук		04.03.81	Панель металлическая трехслойная стеновая с утеплителем из пенополиуретана, Тип 3, (на 1м длины)	Стадия	Лист	Листов
Рук. гр.	Ребо		03.03.81		Р		1
Ст. инж.	Силантьева		02.03.81		ЦНИИПРОМЗДАНИЙ		

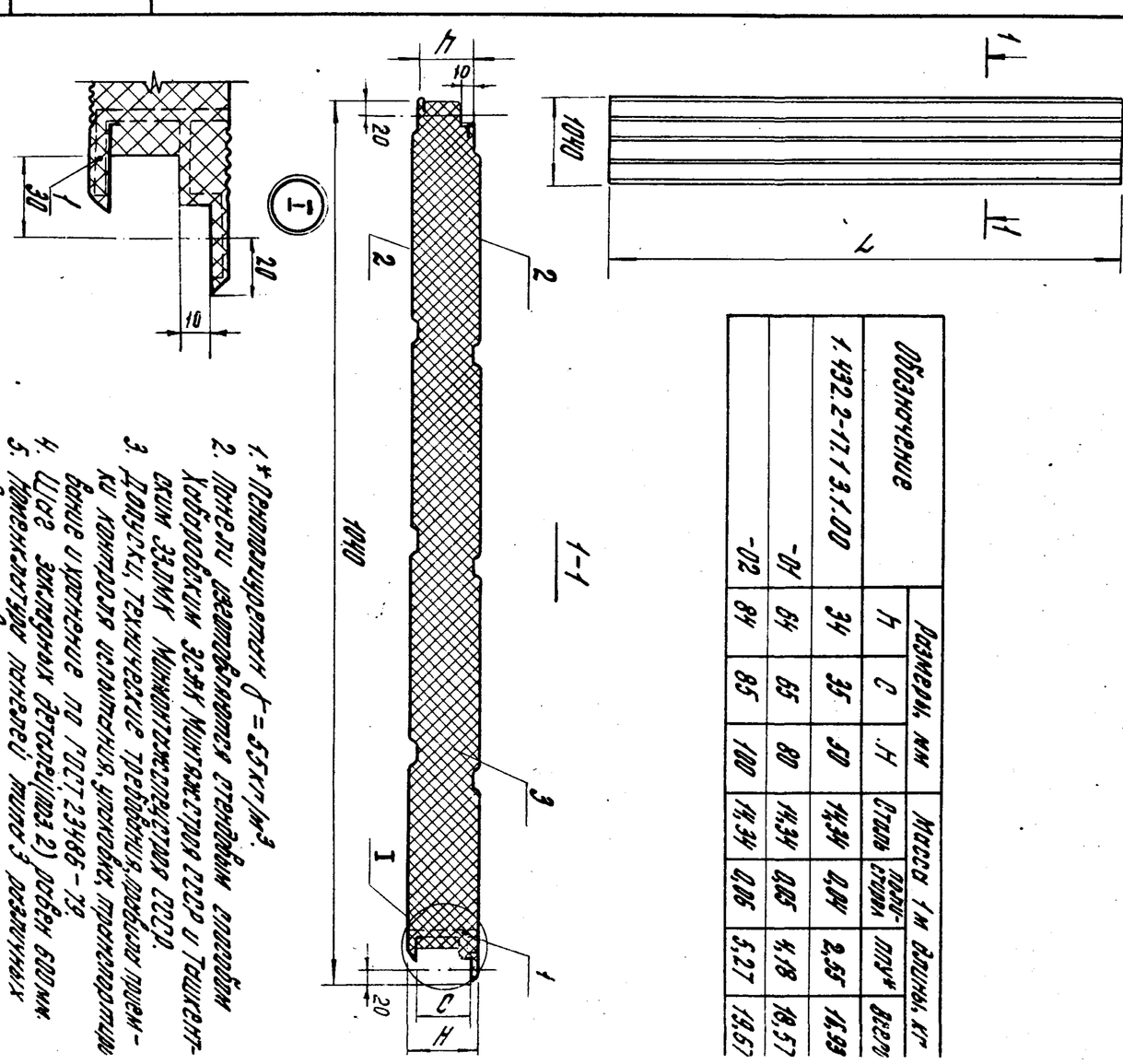

Обозначение	Размеры, мм H	C	H	Масса 1м длины, кг: панели	утеплителя	ППУ*	всего
1.432.2-17.1 3.1.00 -01	34	35	50	14,34	0,84	2,55	16,89
-02	64	65	80	14,34	0,85	4,18	18,57
	84	85	100	14,34	0,85	5,27	19,67

1. * Рекомендуется $\gamma = 55$ кг/м^3.
2. Панели предназначены для применения в ограждающих конструкциях зданий минимальной высоты с неотапливаемым подпольем.
3. Допуски, технические требования, приемка по контролю изготовления, хранения и транспортирования по ГОСТ 23486-79.
4. Шов заполнен герметиком (поз. 2) размером 600 мм.
5. Применяется при ширине 3 и 4 панелей для производства по листам 1.432.2-17.1 0.0.00.

1.432.2-17.1 3.1.00 СБ

Рук. отдел	Смиланский		04.03.81	Панель металлическая трехслойная стеновая с утеплителем из пенополиуретана, Тип 3 (на 1м длины) Сборочный чертеж	Стадия	Лист	Листов
Гл. инж.	Дрончук		04.03.81		Р		
Рук. гр.	Ребо		03.03.81		ЦНИИПРОМЗДАНИЙ		
Ст. инж.	Силантьева		02.03.81				

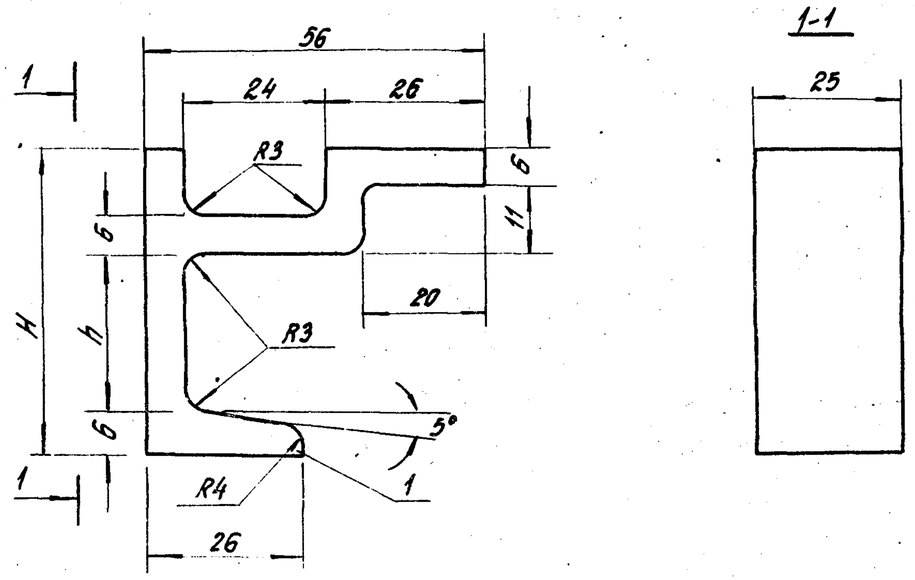

Обозначение	Размеры, мм		Масса, кг
	H	h	
1.432.2-17.1 3.1.01	47,5±0,125	24,5±0,105	0,0197
-01	77,5±0,150	54,5±0,150	0,0245
-02	97,5±0,175	74,5±0,150	0,0277

Размеры обеспечиваются инструментом.

Рук. ОНОК	Стиланский		04.03.81	1.432.2-17.1 3.1.01		
Гл. инж. пр.	Дончук		03.03.81	Элемент соединительный	Стадия: Р	Масса: см. табл. / Масштаб: 1:1
Рук. гр.	Ревва		02.03.81		Лист	Листов 1
Ст. инж.	Силантьева		02.03.81	Полистирол ударопрочный ОСТ 6-05-406-80	ЦНИИПРОМЗДАНИЙ	

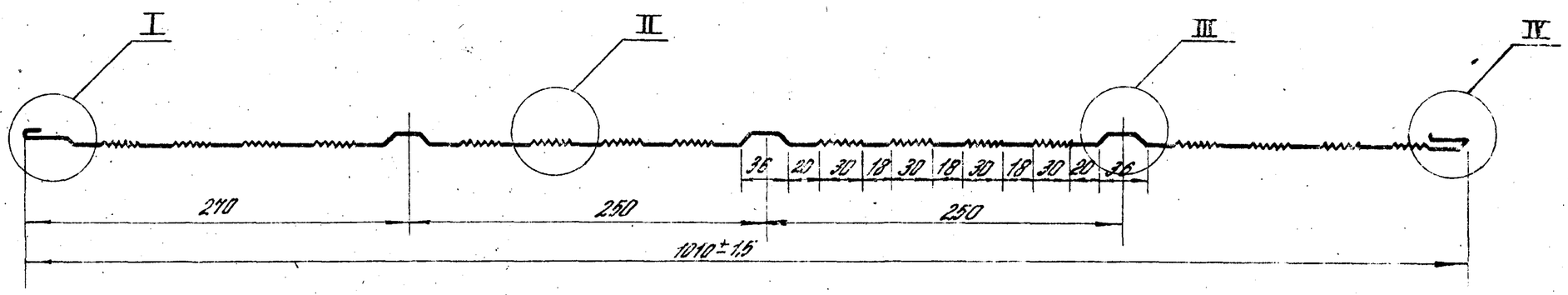

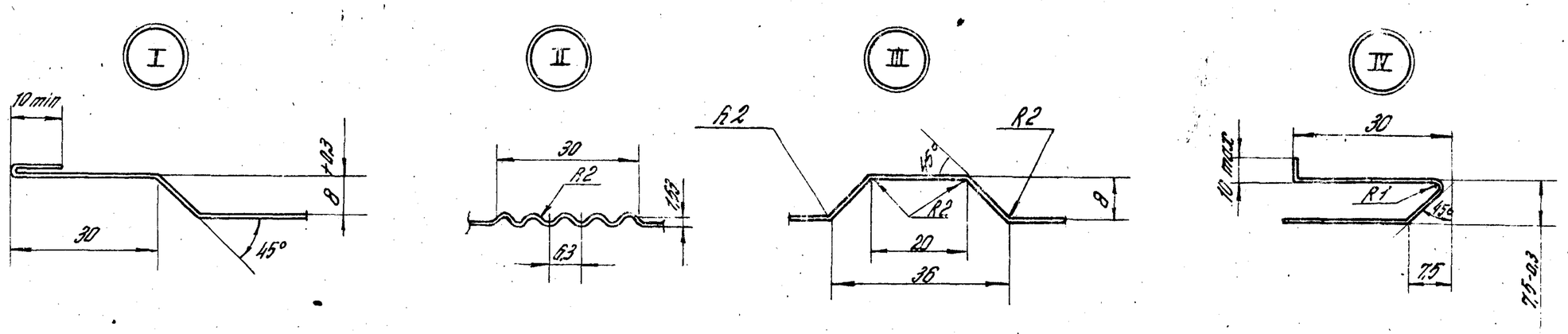

1. Ширина заготовки 1080 мм, толщина листа 0,8 мм.
2. Неуказанные предельные отклонения размеров, углов и радиусов закругления по поперечному сечению ± t/2 по классу точности „грубый" по ст СЭВ 302-76.
3. Длина профиля определяется длиной панели, предельные отклонения размеров по длине профиля и панели по табл.3, ГОСТ 23486-79

				1.432.2-17.1 3.1.0		
Рук. отд.	Смилянский		04.03.81	Профиль стальной	Стадия	Масса	Масштаб
Гл. инж. пр.	Дончук		03.03.81		0	1,17	—
Рук. гр.	Дебо		02.03.81		Лист	Листов 1
Ст. инж.	Силантьева		02.03.81			
				Рулонная оцинкованная сталь по ГОСТ 14918-80 марки ХП первого класса по листам	ЦНИИПРОМЗДАНИЙ	

Инв. № подл. | Подп. и дата | Взам. инв. №

17713 47

Формат	Зона	Поз.	Обозначение	Наименование	Кол. на исполнение 1.432.2-17.1 3.2.00										Примечание
					—	01	02	03	04	05	06	07	08		
				Документация											
11			1.432.2-17.1 00.00ПЗ	Пояснительная записка	×	×	×	×	×	×	×	×	×		
*			1.432.2-17.1 3.2.00СБ	Сборочный чертеж	×	×	×	×	×	×	×	×	×		формат 11,12
				Сборочные единицы											
11		1	1.432.2-17.1 3.2.10	Элемент трехслойный	1	1									
			-01	то же			1								
			-02	"				1	1						
			-03	"						1					
			-04	"							1	1			
			-05	"									1		

Рук. ОПОК	Стиланский		04.03.81	1.432.2-17.1 3.2.00
Гл.инж.пр.	Дранчук		03.03.81	Панель металлическая трехслойная угловая с утеплителем из пенополиуретана, тип 3 (на 1т длины)
Рук. гр.	Рево		03.03.81	Стадия: Р; Лист: 1; Листов: 2
Ст. инж.	Силантьева		02.03.81	ЦНИИПРОМЗДАНИЙ

Инв.№ подл.	Подпись и дата	Взам. инв. №

Формат	Зона	Поз.	Обозначение	Наименование	Кол. на исполнение 1.432.2-17.1 3.2.00										Примечание
					—	01	02	03	04	05	06	07	08		
11		2	1.432.2-17.1 3.2.20	Элемент трехслойный	1		1								
			-01	то же		1									
			-02	"				1		1					
			-03	"					1						
			-04	"							1		1		
			-05	"								1			
				Детали											
11		3	1.432.2-17.1 1.2.01	Прокладка уплотнительная	1	1	1								
			-01	то же				1	1	1					
			-02	"							1	1	1		
11		4	1.432.2-17.1 1.2.02	профиль стальной	1	1	1	1	1	1	1	1	1		
11		5	1.432.2-17.1 1.2.03	профиль стальной	1	1	1	1	1	1	1	1	1		
				Стандартные изделия											
		6		Комбинированные заклепки ТУ 67-74-75, ТУ 36-2088-78											
				Материалы											
				Пенополиуретан $\gamma = 55$ кг/м^3	1,1	1,8	1,8	1,9	3,0	3,0	2,5	3,8	3,8		кг

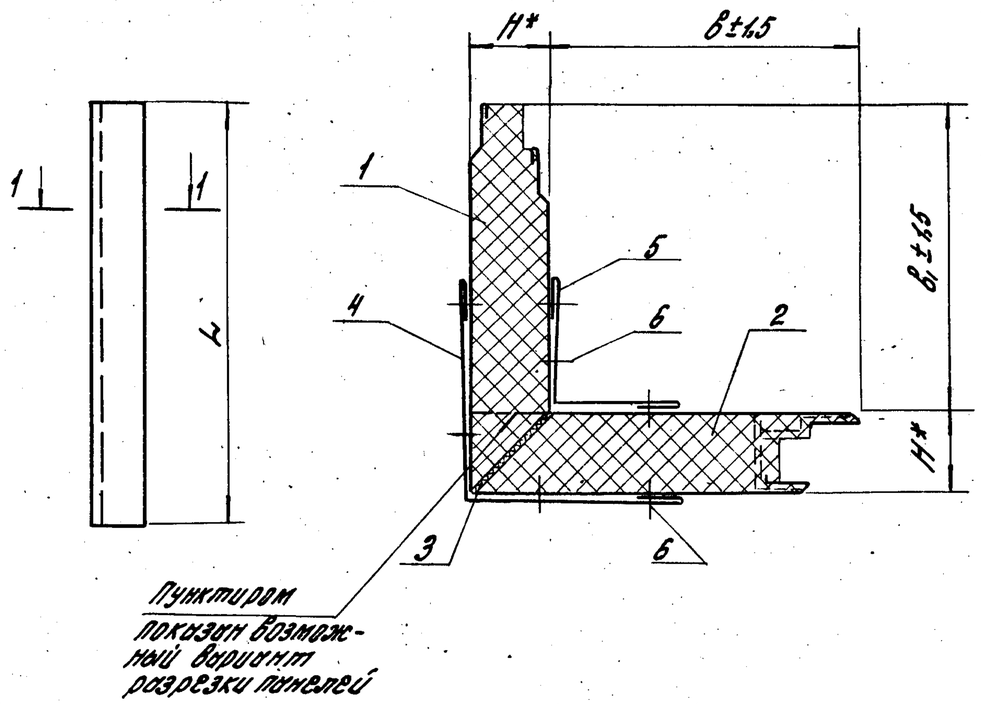

Обозначение	Размеры, мм			Масса материалов на 1м длины, кг					
	B	B1	H	Сталь	полиэтилен	ППУ**	Заклепки	Прокл. бист	Всего
1.432.2-17.13.2.00	200	200	50	11,29	0,04	1,12	0,08	0,04	12,57
-01		450		14,57		1,80			16,53
-02	450	200							
-03	200	200	80	11,64	0,05	1,89	0,08	0,07	13,73
-04		450		14,97		3,00			18,17
-05	450	200							
-06	200	200	100	11,91	0,06	2,48	0,08	0,08	14,61
-07		450		15,23		3,84			19,29
-08	450	200							

1* Размеры для справки

2. Угловые панели рекомендуются к изготовлению на Ташкентском ЭЗЛМК Минмонтажспецстроя СССР и на Хабаровском ЗСЛК Минтяжстроя СССР

3. Гофры на боковых гранях трехслойных элементов условно не показаны.

4. Номенклатура угловых панелей типа 3 различных длин приведена на листе 1.432.2-17.1 0.0.11.

5** Пенополиуретан $\gamma = 55$ кг/м^3.

Рук. отд.	Смилянский		03.03.81
Гл. инж.	Дрончук		02.03.81
Рук. пр.	Рево		02.03.81
Ст. инж.	Силантьева		02.03.81

1.432.2-17.13.2.00 СБ

Панель металлическая трехслойная угловая с утеплителем из пенополиуретана, тип 3 (на 1м длины)

Сборочный чертеж

Стадия	Масса	Масштаб
Р	см. табл.	—
Лист	Листов 1	

ЦНИИПРОМЗДАНИЙ

Инв. № подл. | Подпись и дата | Взам. инв. №

17713 49

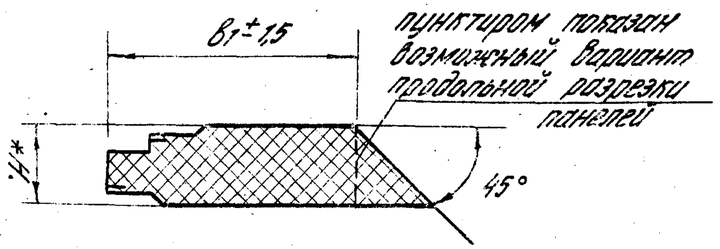

Обозначение	Размеры, мм		Масса 1м длины, кг		
	B1	H	Сталь	ППУ**	Всего
1.432.2-17.1 3.2.10	198	5	3,06	0,60	3,66
-01	448		6,38	1,29	7,69
-02	198	80	3,25	1,02	4,27
-03	448		6,57	2,12	8,69
-04	198	100	3,38	1,34	4,72
-05	448		6,70	2,70	9,40

1.* Размеры для справки.
2.** Пенополиуретан $\gamma = 55$ кг/м³.
3. Трехслойные элементы получают путем продольной разрезки рядовых панелей соответствующей длины и толщины.
4. Гофры на боковых гранях трехслойных элементов условно не показаны
5. Масса материалов дана на основной вариант разрезки панели.

Рук. отд.	Смиянский		03.03.81	1.432.2-17.1 3.2.10
Гл. инж. пр.	Дорнчук		03.03.81	Элемент трехслойный (на 1м длины)
Рук. гр.	Рево		02.03.81	Стадия: Р; Масса: см. табл.; Масштаб: —
Ст. инж.	Силантьева		02.03.81	Лист; Листов 1
				ЦНИИПРОМЗДАНИЙ

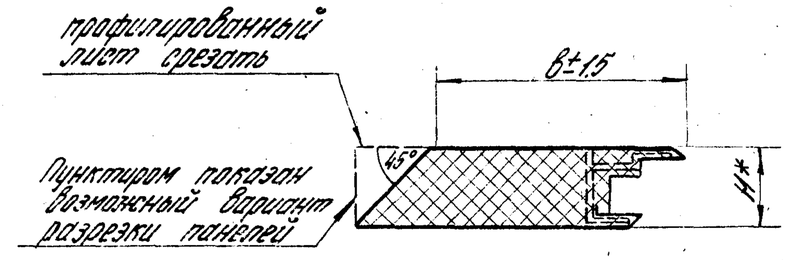

Обозначение	Размеры, мм		Масса 1м длины, кг			
	B	H	толщина	Сталь	ППУ**	Всего
1.432.2-17.1 3.2.20	198	50	0,04	3,42	0,52	3,98
-01	448			6,74	1,20	7,98
-02	198	80	0,05	3,62	0,87	4,54
-03	448			6,95	1,97	8,97
-04	198	100	0,06	3,76	1,14	4,96
-05	448			7,08	2,51	9,65

1.* Размеры для справки.
2.** Пенополиуретан $\gamma = 55$ кг/м³.
3. Трехслойные элементы получают путем продольной разрезки рядовых панелей соответствующей длины и толщины.
4. Гофры на боковых гранях трехслойных элементов условно не показаны
5. Масса материалов дана на основной вариант разрезки панели.

Взам. инв. №
Подп. и дата
Инв. № подл.

Рук. отд.	Смиянский		04.03.81	1.432.2-17.1 3.2.20
Гл. инж. пр.	Дорнчук		03.03.81	Элемент трехслойный (на 1м длины)
Рук. гр.	Рево		03.03.81	Стадия: Р; Масса: см. табл.; Масштаб: —
Ст. инж.	Силантьева		02.03.81	Лист; Листов 1
				ЦНИИПРОМЗДАНИЙ

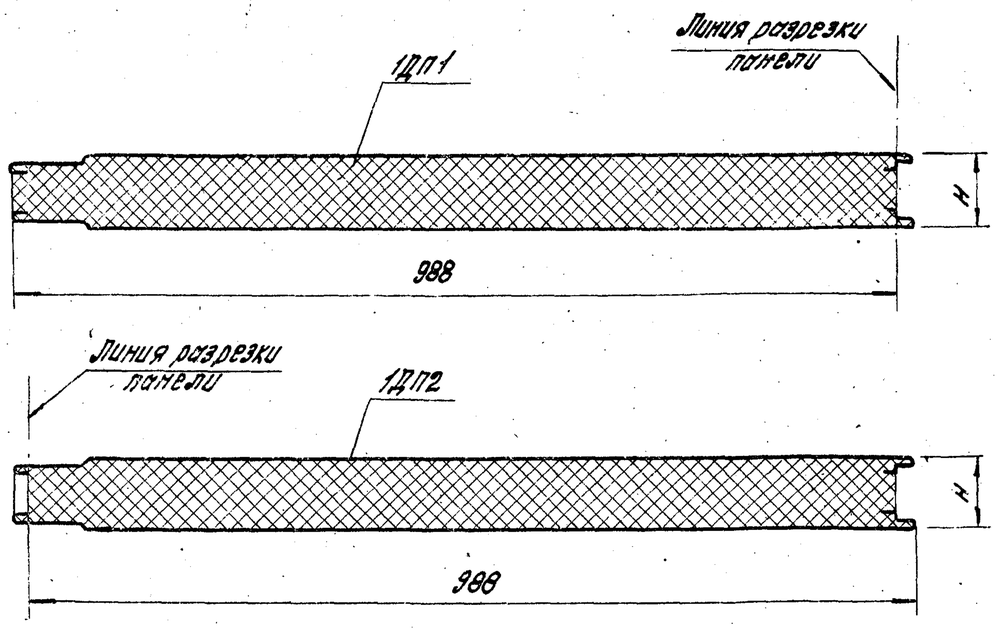

1. Толщина (H), длина (L), расход материалов и масса доборных панелей принимаются по номенклатуре рядовых панелей приведенной на листах 1.432.2-17.1 0.0.01, 1.432.2-17.1 0.0.03, 1.432.2-17.1 0.0.05 и 1.432.2-17.1 0.0.06.
2. Гофры на наружной и внутренней поверхности панели условно не показаны.
3. Марки доборных панелей приняты условно и уточняются при конкретном проектировании.

Рук.ОПОХ	Смилянский		04.03.81	1.432.2-17.1 0.0.12
Гл.инж.	Дранчук		03.03.81	Пример раскроя доборных панелей для температурных швов из панелей типа 1
Рук.гр.	Ревво		02.03.81	
Ст.инж.	Филиппьева		02.03.81	ЦНИИПРОМЗДАНИЙ

Стадия	Масса	Масштаб
Р	—	—
Лист 1	Листов 2	

Инв.№ подл. | Подпись и дата | Взам.инв.№

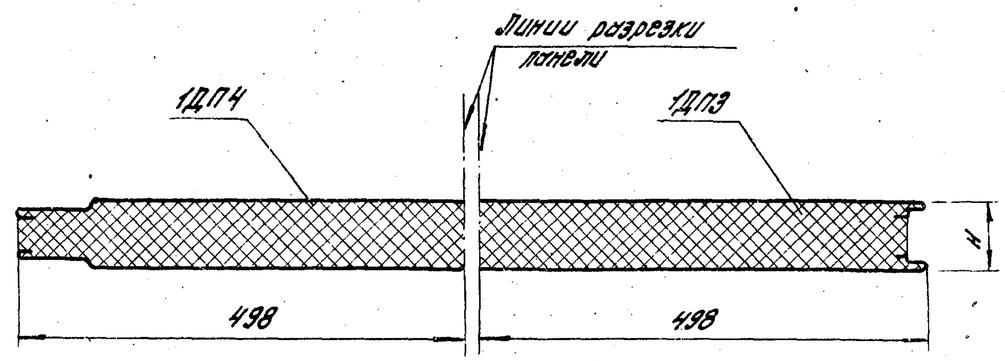

1. Расход материалов и масса доборных панелей равны половине массы рядовых панелей; толщина (H) и длина (L) доборных панелей принимаются по номенклатуре рядовых панелей приведенной на листах 1.432.2-17.1 0.0.01, 1.432.2-17.1 0.0.03, 1.432.2-17.1 0.0.05 и 1.432.2-17.1 0.0.06.
2. Гофры на наружной и внутренней поверхности панели условно не показаны.
3. Марки доборных панелей приняты условно и уточняются при конкретном проектировании.

1.432.2-17.1 0.0.12

Лист 2

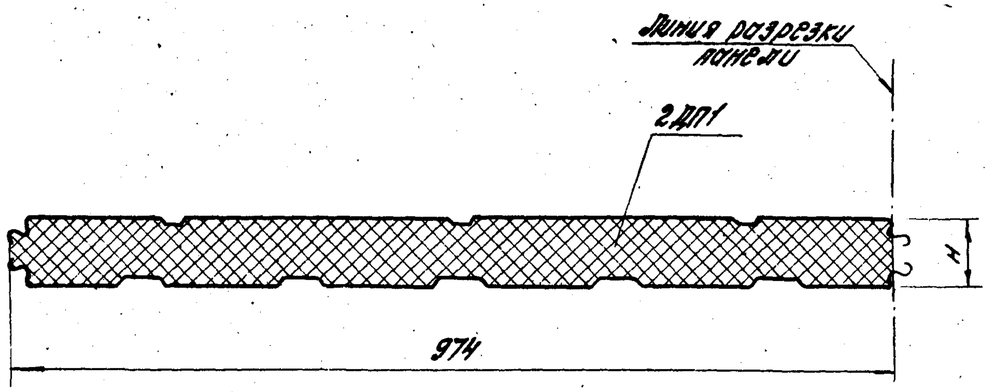

1. Толщина (H), длина (L), расход материалов и масса доборных панелей принимаются по номенклатуре рядовых панелей приведенной на листе 1.432.2-17.1 0.0.08.
2. Марки доборных панелей приняты условно и уточняются при конкретном проектировании.

				1.432.2-17.1 0.0.13		
Рук. ОПОК	Смилянский		04.03.81	Пример раскроя доборных панелей для температурных швов из панелей типа 2	Стадия	Масса	Масштаб
Гл. инж.	Дрончук		03.03.81		Р	—	—
Рук. гр.	Ревo		02.03.81		Лист 1		Лист 2
Ст. инж.	Силантьева		02.03.81		ЦНИИПР. ЗДАНИЙ		

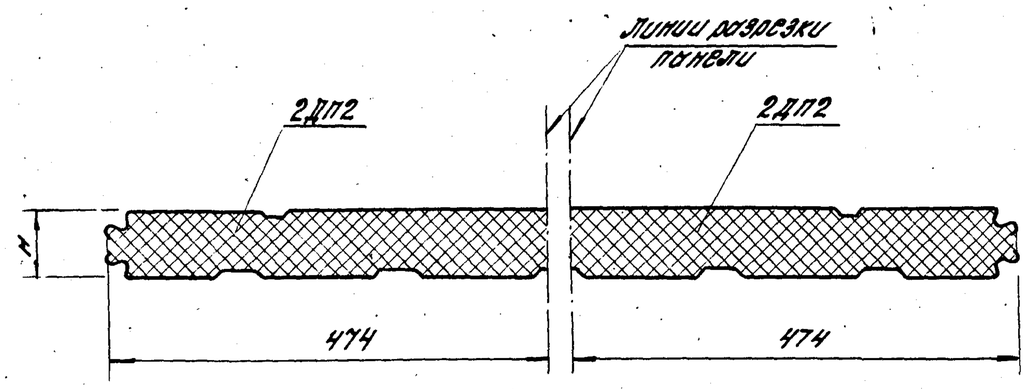

1. Расход материалов и масса доборных панелей равны половине массы рядовой панели, толщина (H) и длина (L) доборных панелей принимаются по номенклатуре рядовых панелей приведенной на листе 1.432.2-17.1 0.0.08.
2. Марки доборных панелей приняты условно и уточняются при конкретном проектировании.

Взам. инв. №
Подпись и дата
Инв. № подл.

1.432.2-17.1 0.0.13 Лист 2

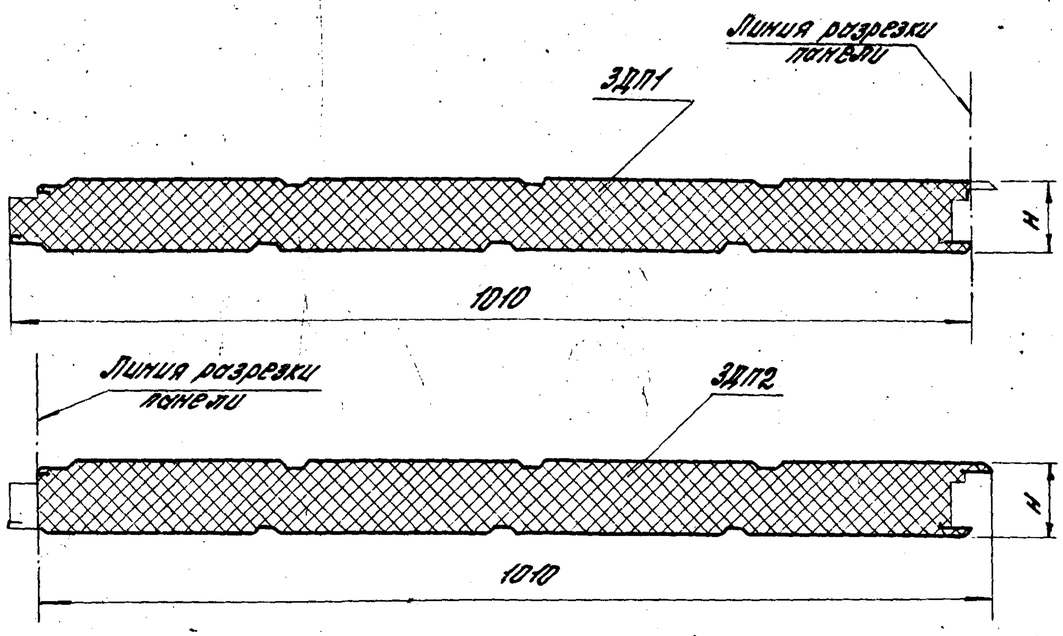

1. Толщины (H), длины (L), расход материалов и масса доборных панелей принимаются по номенклатуре рядовых панелей приведенной на листе 1.432.2-17.1 0.0.10.
2. Марки доборных панелей приняты условно и уточняются при конкретном проектировании.

				1.432.2-17.1 0.0.14		
Рук.отд.	Смилянский		04.03.81	Пример раскроя доборных панелей для температурных швов из панелей типа 3	Стадия	Масса	Масштаб
Гл.инж.	Дранчук		03.03.81		Р	—	—
Рук.гр.	Ревво		02.03.81		Лист 1	Листов 2	
Ст.инж.	Силантьева		02.03.81		ЦНИИПРЭМЗДАНИЙ		

Инв.№ подл. | Подпись и дата | Взам.инв.№

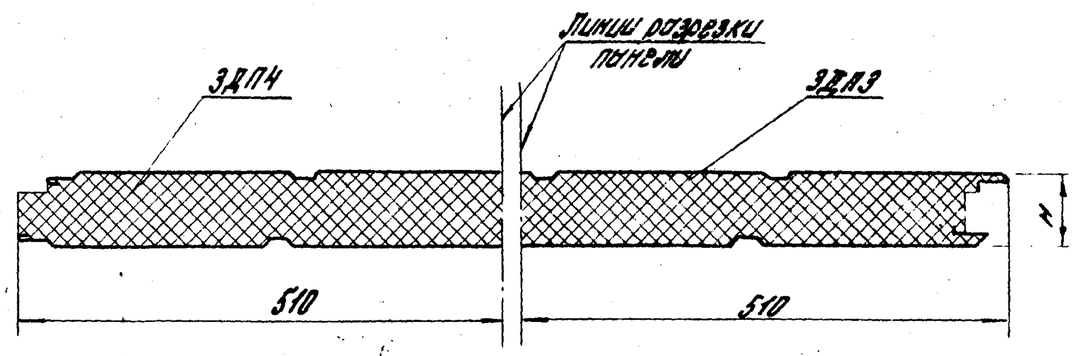

1. Расход материалов и масса доборных панелей равны половине массы рядовой панели, толщина (H) и длина (L) доборных панелей принимаются по номенклатуре рядовых панелей приведенной на листе 1.432.2-17.1 0.0.10
2. Марки доборных панелей приняты условно и уточняются при конкретном проектировании.

1.432.2-17.1 0.0.14	Лист 2