Формат	Зона	Поз.	Обозначение	Наименование	Кол. на исполн. Л8-528.00.000- —	01	02	03	04	05	06				Примечание
				Документация											
A1			Л8-528.00.000 СБ	Сборочный чертеж	X	X	X	X	X	X	X				
				Сборочные единицы											
A4		1	Л8-528.01.000	Люк	1	1	1	1	1	1	1				
			-05	Люк		1	1	1	1	1	1				
A4		2	Л8-528.02.000	Обечайка	1										
			-01	Обечайка		1									
			-02	Обечайка			1								
			-03	Обечайка				1							
			-04	Обечайка					1						

Изм.	Лист	№ докум.	Подп.	Дата	Л8-528.00.000			
Разраб.		Гусева			Баки цилиндрические вертикальные V = 63-100 м³	Лит.	Лист 1	Листов 3
Пров.		Корыхов				Институт Энергомонтажпроект. Ленинградский филиал		
Н.контр.		Пфутев		17				
Утв.		Горбачев						

Копировал

Формат А4

Инв. N подл.	Подп. и дата	Взам. инв. N	Инв. № дубл.	Подп. и дата

Зона	Поз.	Обозначение	Наименование	Кол. на исполн. Л8-528.00 000-										Примечание
				—	01	0	03	04	05	06				
	2	Л8-528.02.000 -05	Обечайка						1					
		-06	Обечайка							1				
	3	Л8-528.03 000	Кровля	1										
		-01	Кровля		1									
		-02	Кровля			1	1							
		-03	Кровля					1	1					
		-04	Кровля							1				
	4	Л8-528.04.000	Днище	1										
		-01	Днище		1									
		-02	Днище			1	1							
		-03	Днище					1	1					
		-04	Днище							1				
			Детали											
	5	Л8-528.00.001	Накладка	1	2	2	2	2	2	2				
	6	Л8-528.00.002	Двутавр					4	8					
		-01	Двутавр							10				

Инв. N подл	Подп. и дата	Взам. инв. N	Инв. N дубл.	Подп. и дата
1441	[illegible]			

Формат	Зона	Поз.	Обозначение	Наименование	Кол. на исполн. Л8-528.00.000-										Примечан
					—	01	02	03	04	05	06				
А4		7	Л8-528.00.003	Ребро	4										
			-01	Ребро		4									
			-02	Ребро			4	4							
А4		8	Л8-528.00.004	Ребро			4	4							
А4		9	Л8-528.00.005	Ребро					4						
			-01	Ребро					4						
			-02	Ребро							10				
			-03	Ребро						8					
			-04	Ребро							10				
			-05	Ребро						8					
			-06	Ребро							10				

Изм.	Лист	N докум.	Подп.	Дата

Л8-528.00.000

Формат А4

Л8-528.00.001

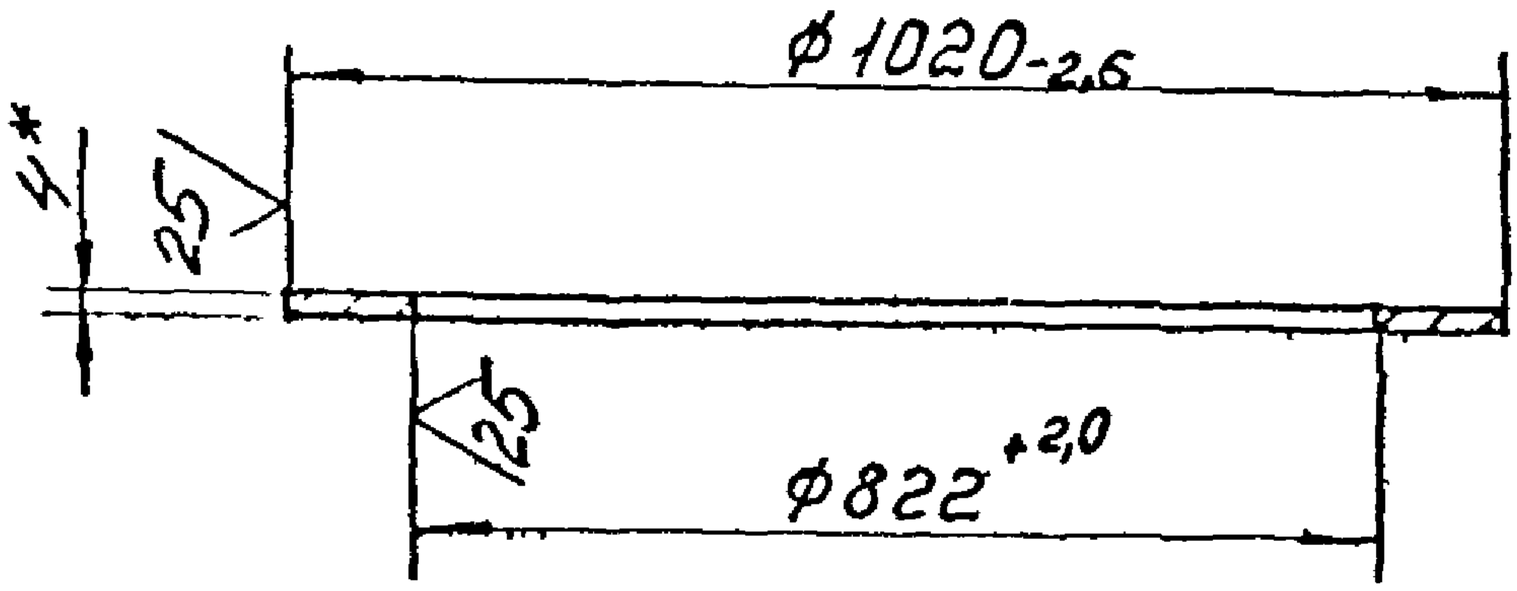

*Размер для справок

Изм.	Лист	№ докум.	Подпись	Дата	Л8-528.00.001			
Разраб.		Гусева			Накладка	Лит.	Масса 9,0	Масштаб 1:10
Пров.		Нерзон				Лист	Листов 1	
Т.контр.								
Н.контр.					Б-ПН-4 ГОСТ 12903-74	Институт Энергомонтажпроект		
Утв.					Лист ВСт3сп2 ГОСТ 14637-79			

Инв.№ подл. | Подп. и дата | Взам. инв.№ | Инв.№ дубл. | Подп. и дата

Формат А4

Л8-528.00.002

(√)

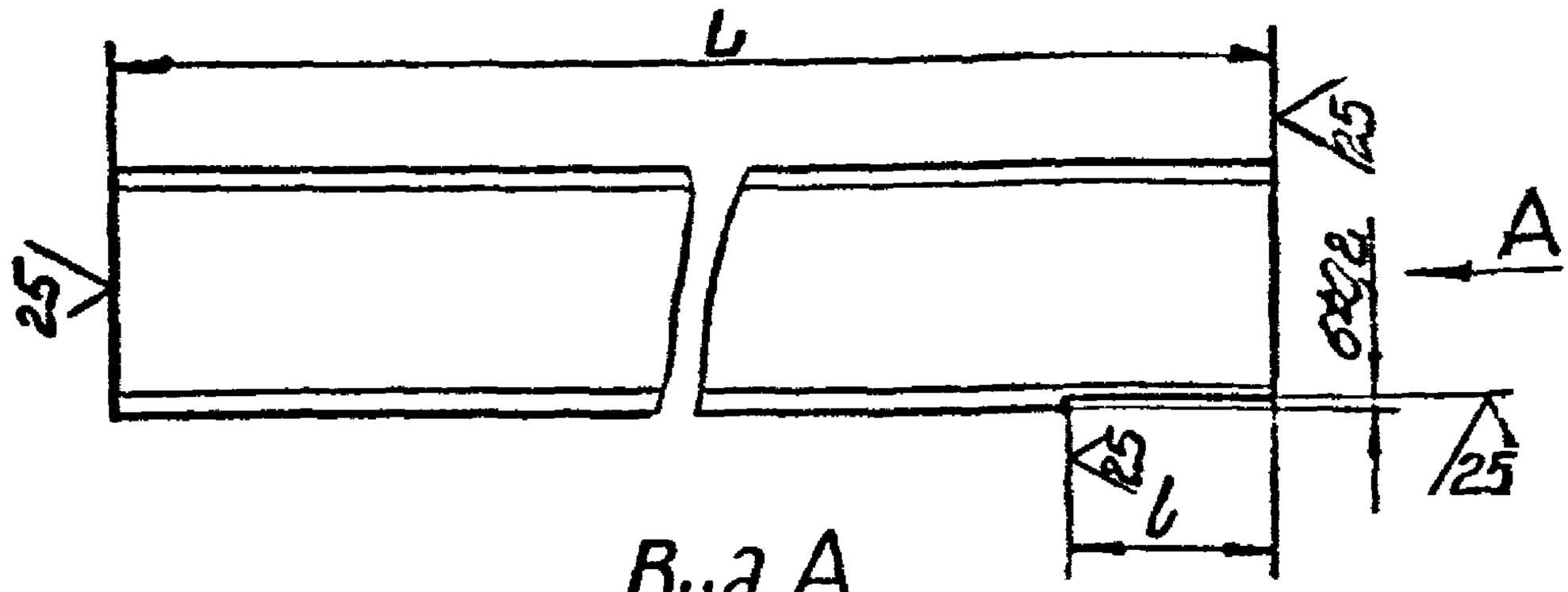

Вид А

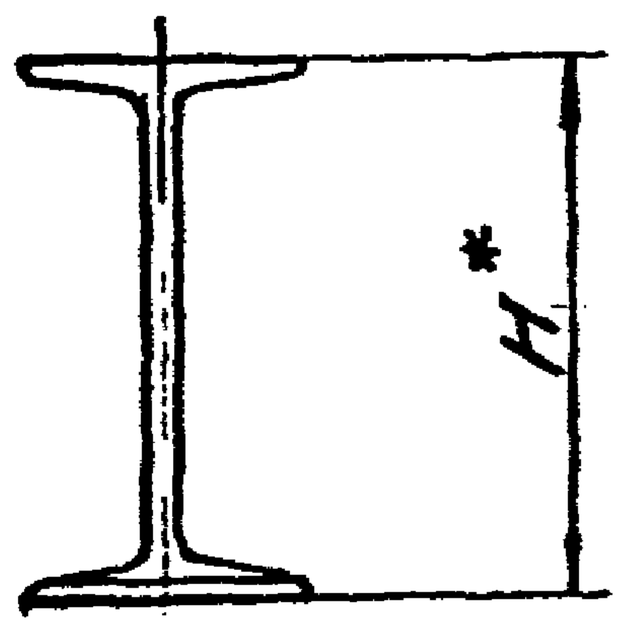

Обозначение	H*	L	b	Масса, кг
Л8-528 00.002	100	1540	30	14,6
-01	140	2040	40	28,0

1. Неуказанные предельные отклонения размеров: $-t_3$; $\pm \frac{t_3}{2}$.
2. * Размер для справок

Изм.	Лист	№ докум.	Подпись	Дата	Л8-528.00.002			
Разраб.		Гусева			Двутавр	Лит.	Масса	Масштаб
Пров.		Мерзон					см. табл.	—
Т.контр.						Лист	Листов 1	
Н.контр.		Пантов			Двутавр Н ГОСТ 8239-72 / ВСт3пс5 ГОСТ 535-79	Институт Энергомонтажпроект		
Утв.								

Подп. и дата | Инв. № дубл. | Взам. инв. №

Формат А4

Л8-528.00.003

(V)

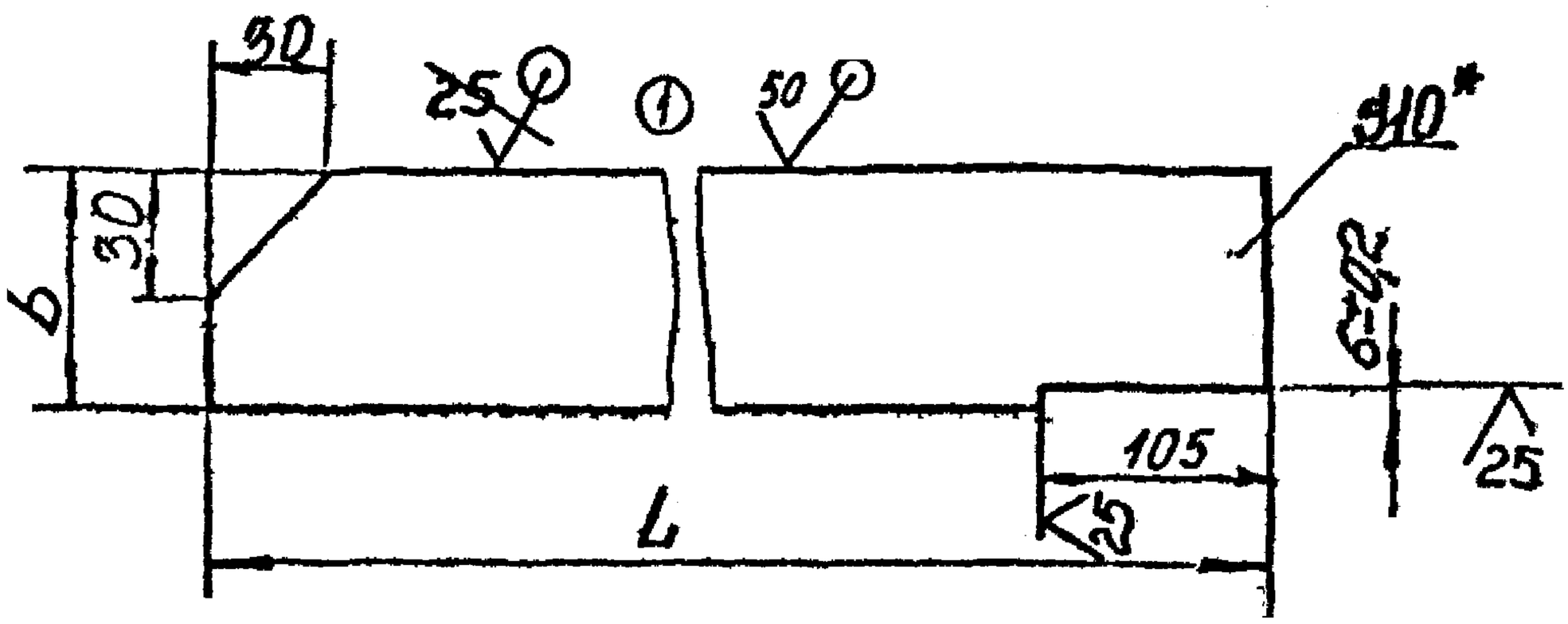

Обозначение	L	b	Масса, кг
Л8-528.00.003	475	50	1,9
-01	715	80	4,5
-02	1140	100	9,0

1. Неуказанные предельные отклонения размеров: $-t_3$; $\pm\frac{t_3}{2}$.
2. *Размер для справок.

Изм.	Лист	№ докум.	Подпись	Дата	Л8-528.00.003	
Разраб.		Гусева			Ребро	Лит. / Масса см. табл. / Масштаб —
Пров.		Мерзон				Лист / Листов 1
Т. контр.						
Н. контр.		Паутов			Лист Б-ПН-10 ГОСТ 19903-74 / ВСт3сп2 ГОСТ 14637-79	Институт ЭНЕРГОМОНТАЖПРОЕКТ Ленинградский филиал
Утв.		Копылов				

Инв. № подл. | Подп. и дата | Взам. инв. №

Инв. № подл. 10963 | Подп. и дата 23/11/86

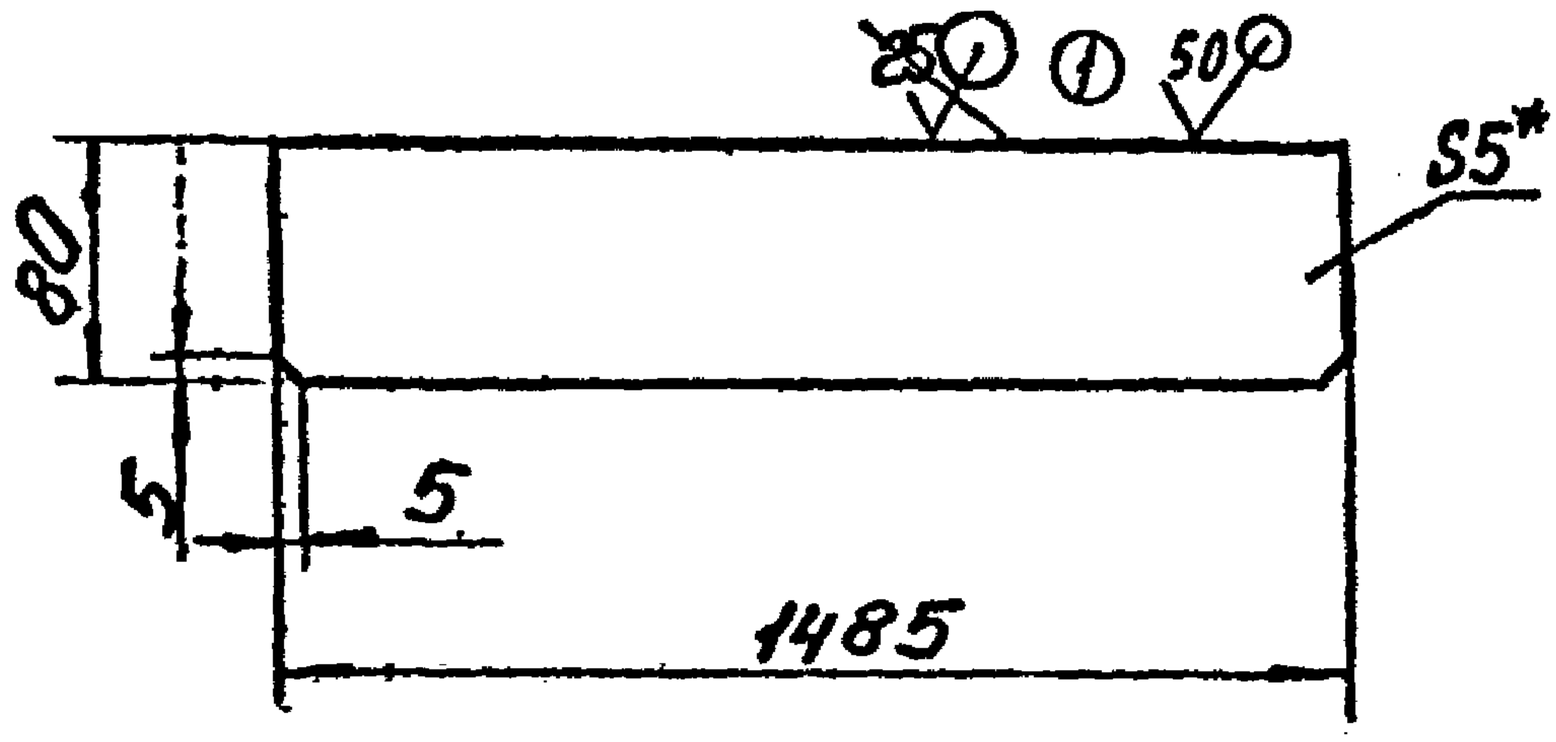

1. Предельные отклонения размеров: $-t_3$; $\pm\frac{t_3}{2}$.
2. * Размеры для справок.

Изм.	Лист	№ докум.	Подпись	Дата	Л8-528.00.004		
		Гусева			Ребро	Лит.	Масса: 5,8 / Масшт. 1:4
		Мерзон				Лист	Листов 1
Нач. отд.		Лдутов			Лист Б-ПН-5 ГОСТ 19903-74 / ВСт3сп2 ГОСТ 14637-79	Институт ЭНЕРГОМОНТАЖПРОЕКТ Дрогобычский филиал	
Н. контр.		Колыков					

Формат А4

Л8-528.00.005

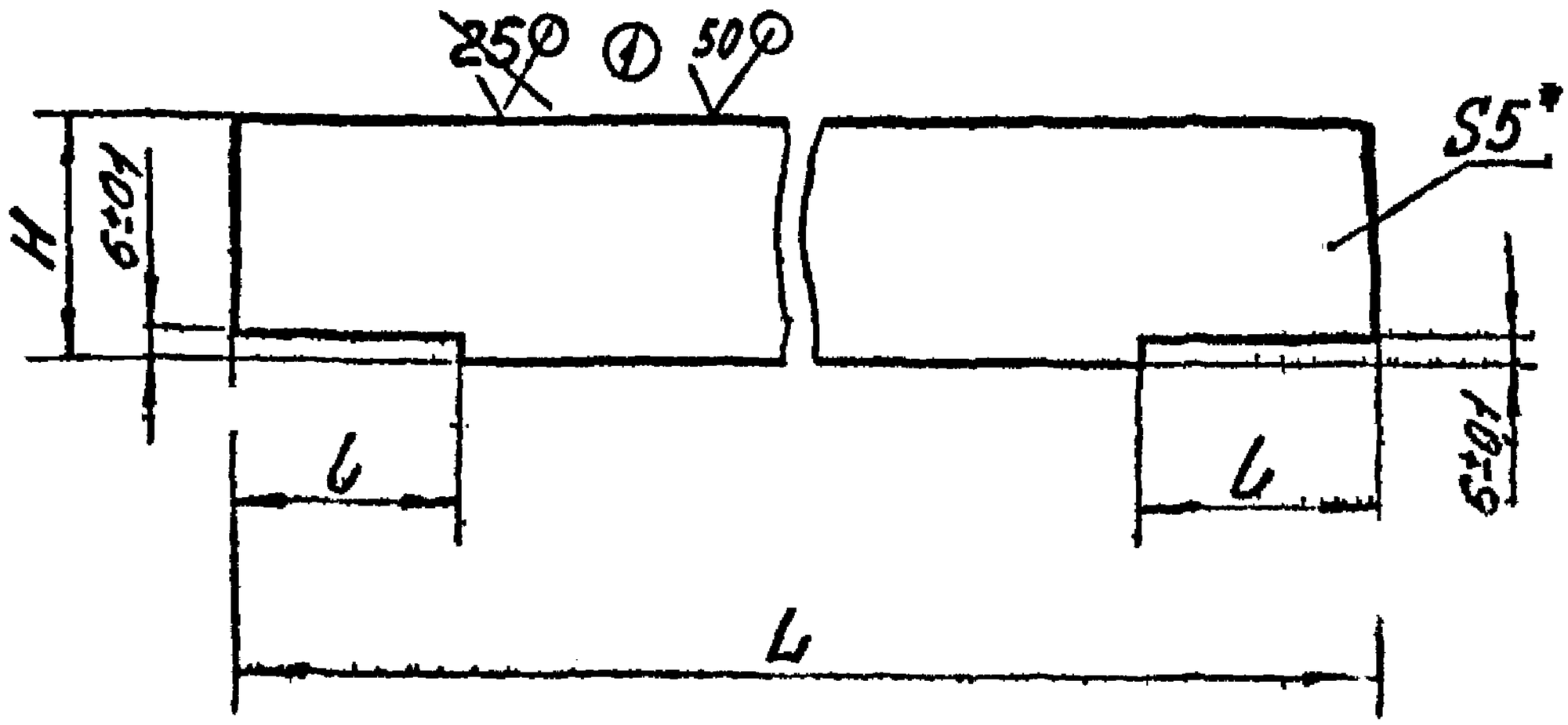

Обозначение	L	H	b	Масса, кг
Л8-528 00.005	2900	80	30	9,1
— 01	1900			6,0
— 02	1270	100	40	5,0
— 03	1200	80	30	3,8
— 04	940	100	40	3,7
— 05	790	80	30	2,5
— 06	620	100	40	2,45

t_3

1. Неуказанные предельные отклонения размеров.
2. *Размеры для справок

Изм.	Лист	№ докум.	Подп.	Дата
1	2	344		23.11.88
Разраб.		Гусева		8.88
Пров.		Мерзон		
Т. контр.				
Н. контр.		Паутов		
Утв.		Копылов		

Л8-528.00.005

Ребро

Лит.	Масса	Масштаб
	см. табл.	—
Лист	Листов 1	

Лист

Б-ПН-5 ГОСТ 19903-74
ВСт3сп2 ГОСТ 14637-79

Институт ЭНЕРГОМОНТАЖПРОЕКТ Ленинградский филиал

Формат А4

Инв. № подл. | Подп. и дата | Взам. инв. № | Инв. № дубл. | Подп. и дата

39

Инв № подл	Подп и дата	Взам. инв №	Инв № дубл	Подп. и дата
[illegible]	[illegible]			

Спецификация

Формат	Зона	Поз	Обозначение	Наименование	Кол. на исполн. Л8-528.01.000 —										Примечание
					—	01	02	03	04	05					
				Документация											
А2			Л8-528.01.000СБ	Сборочный чертеж	X	X	X	X	X	X					
				Детали											
А4		1	Л8-528.01.001	Крышка	1	1	1	1	1	1					
А3		2	Л8-528.01.002	Патрубок	1										
			-01	Патрубок		1									
			-02	Патрубок			1								
			-03	Патрубок				1							
			-04	Патрубок					1						
			-05	Патрубок						1					
А4		3	Л8-528.01.003	Ручка	2	2	2	2	2	2					

Изм	Лист	№ докум	Подп	Дата	Л8-528.01.000		
Разраб.		Гусева			Люк	Лит	Лист 1 / Листов 2
Пров.		Мерзон				Институт Энергомонтажпроект Ленинградский филиал	
Н контр.		Наумов					
Утв.		Конылов					

Копировал

Формат А4

Инв. №	Инв. № дубл.	Подп. и дата

Фор.	Зон.	Поз.	Обозначение	Наименование	Кол. на исполн. Л8-528.01.000- —	01	02	03	04	05					Примечание
А2		4	Л8-528.01.004	Прокладка	1	1	1	1	1	1					
				Стандартные изделия											
		5		Фланец 800-10											
				ГОСТ12820-80	1	1	1	1	1	1					
		6		Болт М27х80.46.026											
				ГОСТ7798-70	24	24	24	24	24	24					
		7		Гайка М27.8.026											
				ГОСТ5915-70	24	24	24	24	24	24					
		8		Шайба 27-Н65Г											
				ГОСТ6402-70	24	24	24	24	24	24					

Л8-528.01.000

Рис.1

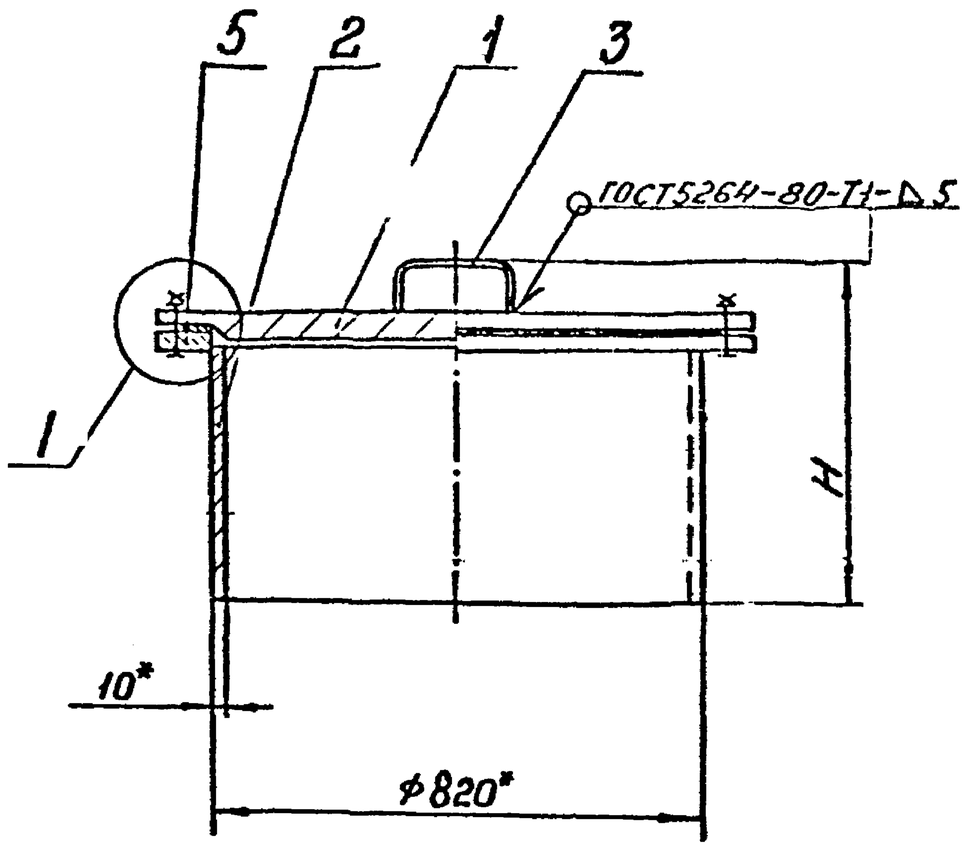

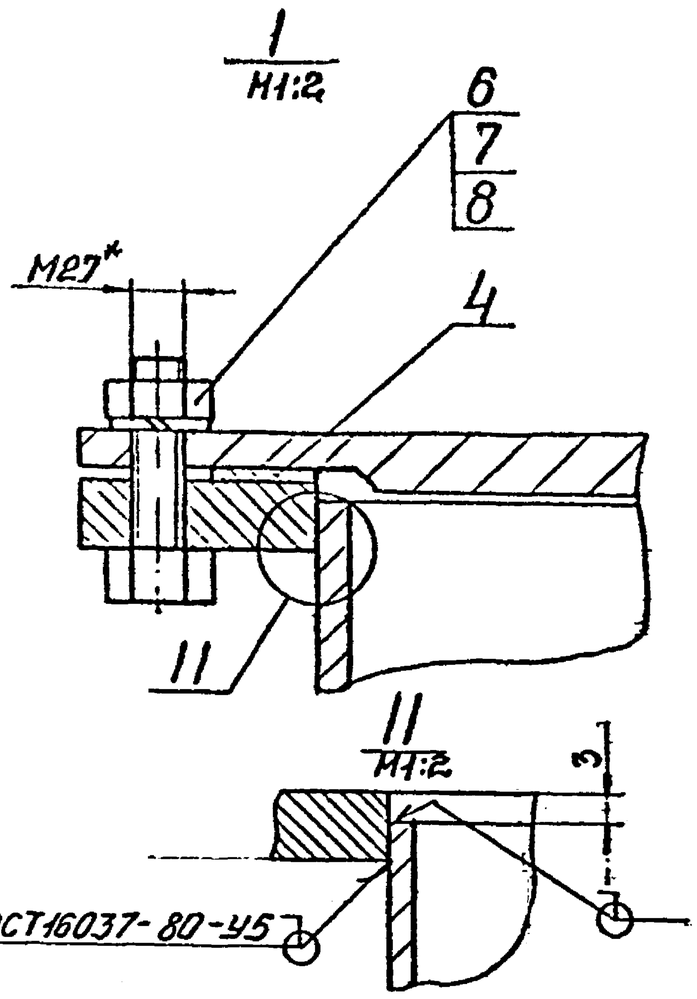

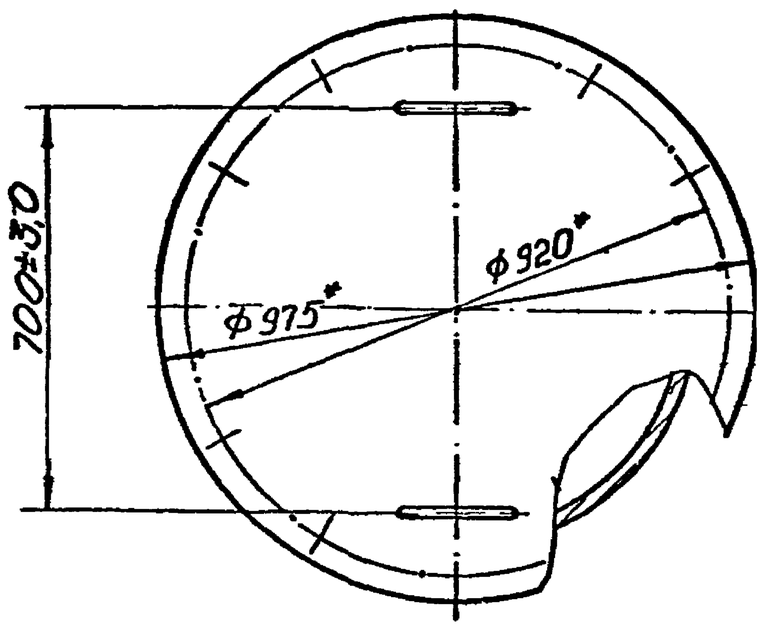

Рис2

остальное см. рис.1

Обозначение	Рис	H*, мм	Масса, кг
Л8-528.01.000	1	350	212,3
-01		400	219,3
-02		450	229,3
-03		500	239,3
-04	2	350	199,3
-05	3	450	227,3

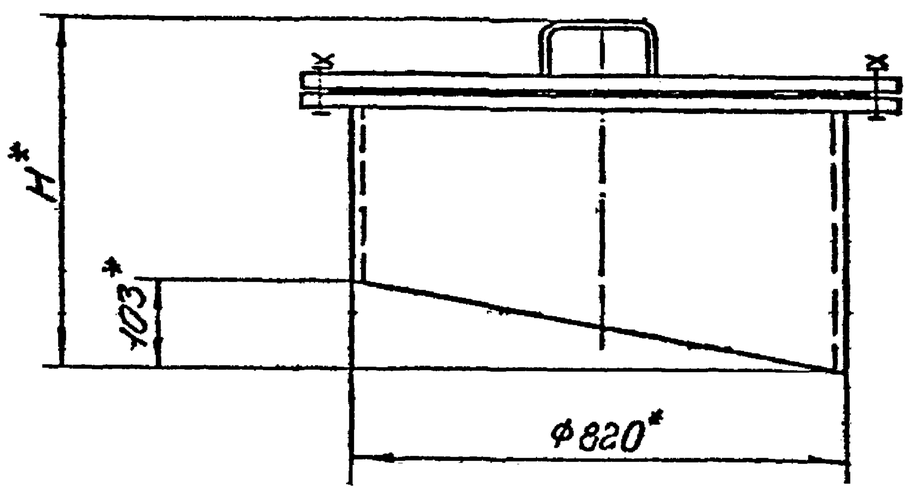

Рис 3

остальное см. рис.1

1. Сварку производить электродом Э42 ГОСТ9467-75.
2. Неуказанные предельные отклонения размеров: $\pm \frac{IT}{2}$.
3. *Размеры для справок.

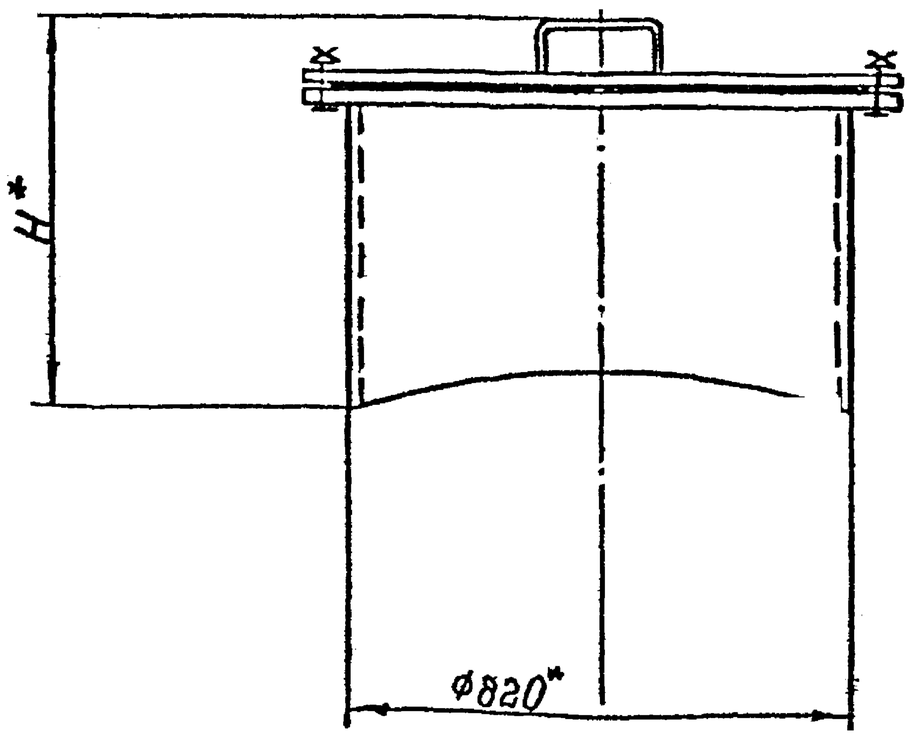

Изм.	Лист	№ докум.	Подпись	Дата	Л8-528.01.000СБ		
Разраб.		Гусева			Люк Сборочный чертеж	Лит.	Масса / Масшт.
Пров.		Нерсон					Сн. табл. / 1:10
Т.контр.						Лист 1	Листов 1
Н.контр.		Назаров				Институт ЭНЕРГОМОНТАЖПРОЕКТ Ленинградский филиал	
Утв.		Беляев					

Формат А2

Инв.№подл. | Подпись и дата | Взамен инв.№ | Инв.№ дубл. | Подпись и дата

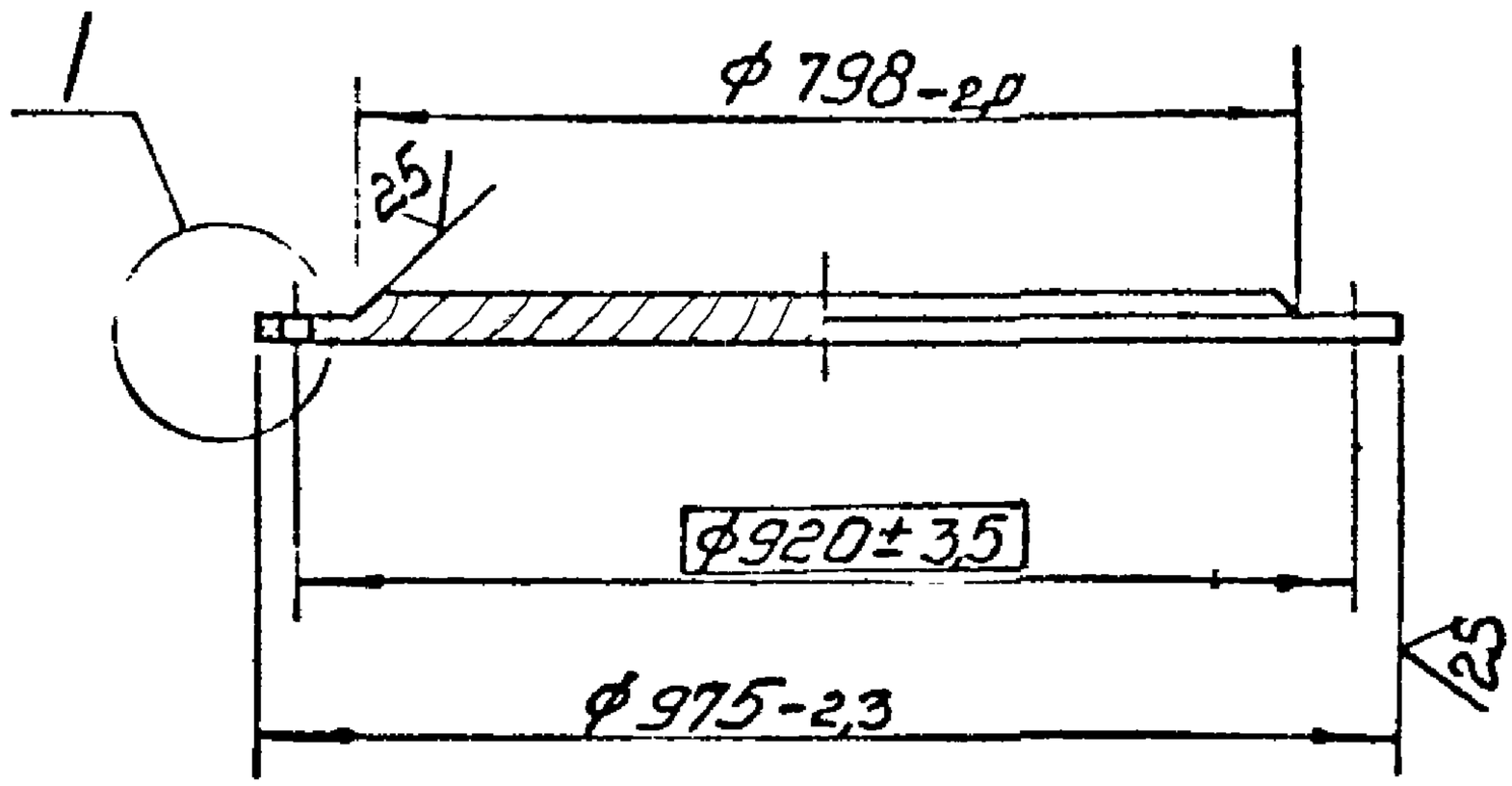

I
М1:1

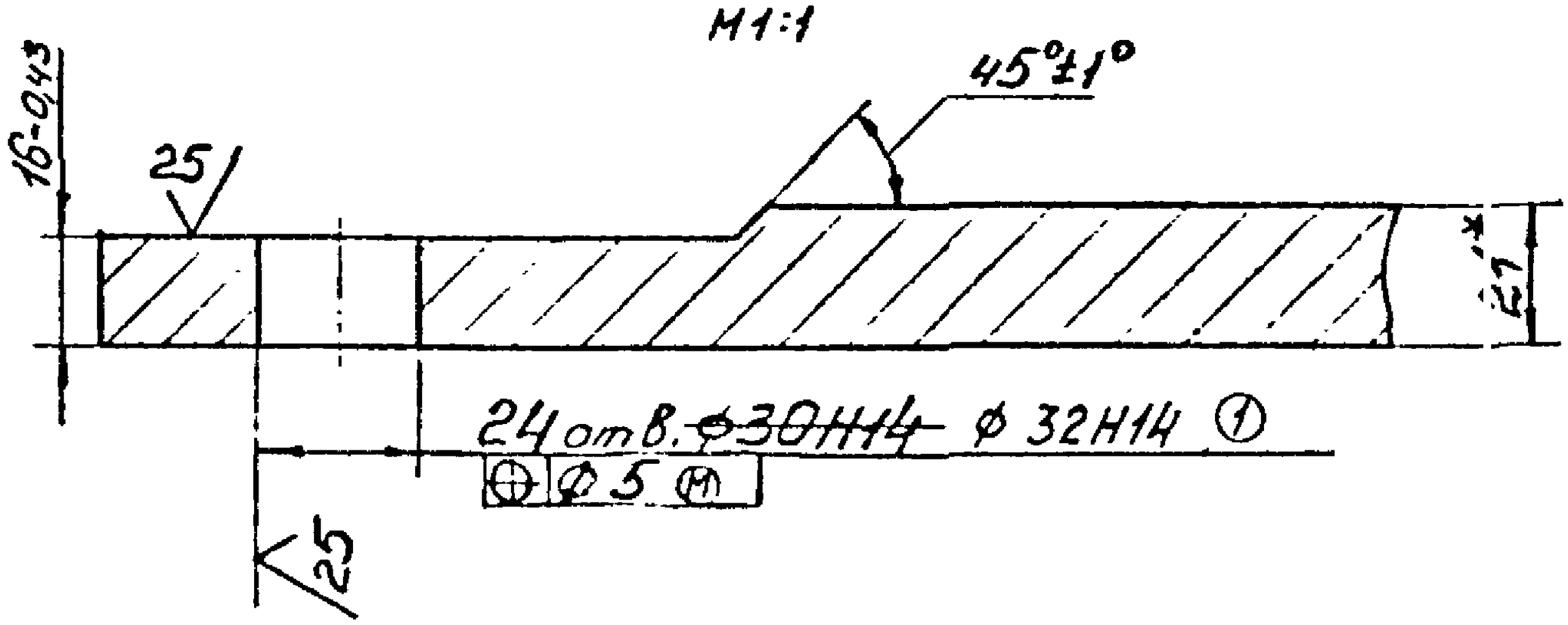

* Размер для справок

1	2	344			Лит.	Масса	Масшт.
Изм.	Лист	№докум.	Подп.	Дата			
Разраб.					Крышка	113,5	1:10
Пров.							
Т.контр.					Лист	Листов 1	
Н.контр.					Лист	Б-ПН-2 ГОСТ 19903-74 / ВСт3сп2 ГОСТ 14637-79	Институт ЭНЕРГОМОНТАЖПРОЕКТ Ленинградский филиал
Утв.							

Формат А4

Подпись и дата | Взамен инв.№ | Инв.№ подл. | Подпись и дата | Инв.№ подл.

Л8-528.01.002

Рис. 1

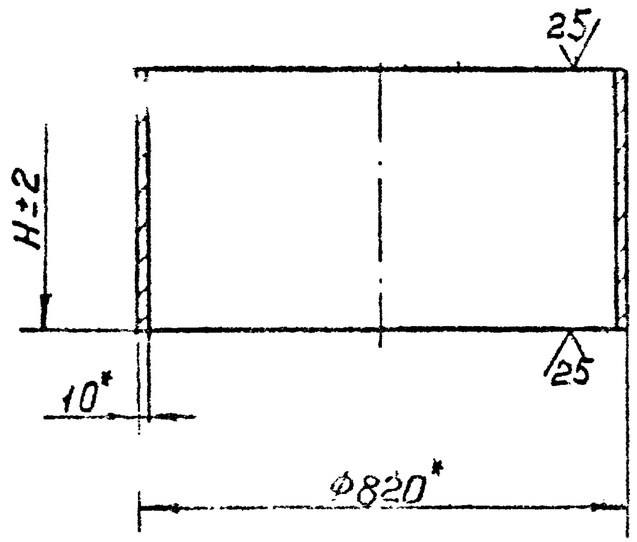

Рис. 2

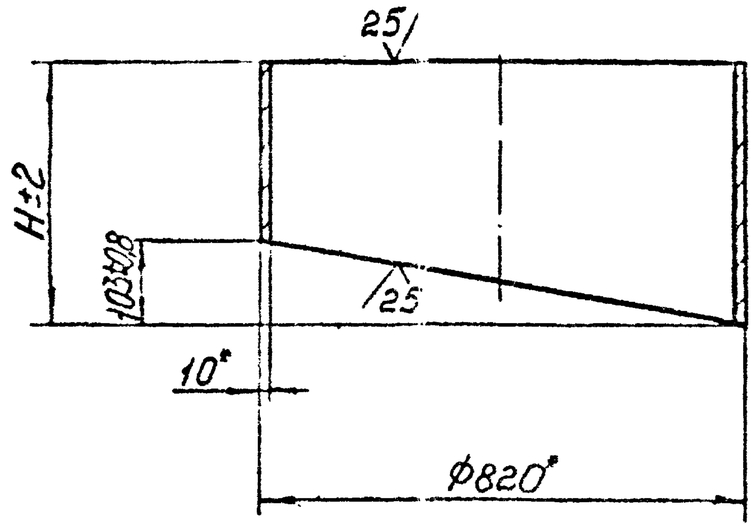

Рис. 3

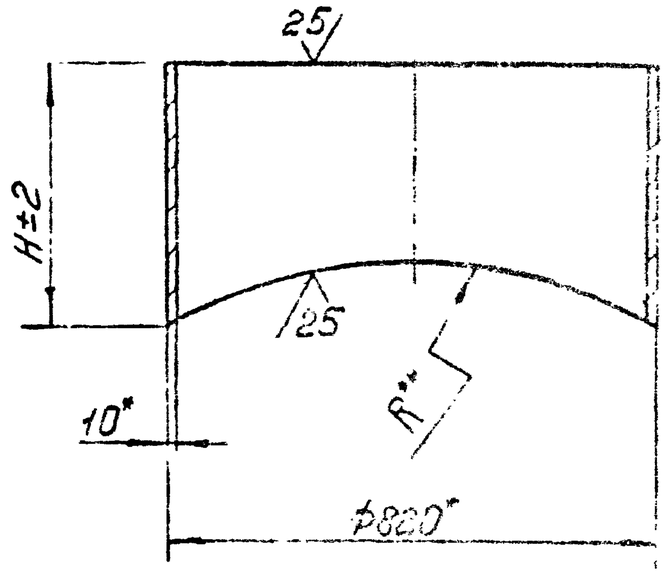

Обозначение	Рис	H, мм	Масса, кг
Л8-528.00.002	1	235	50,0
-01		285	57,0
-02		335	67,0
-03		385	77,0
-04	2	235	37,0
-05	3	335	65,0

1. * Размеры для справок.
2. ** Обрезку трубы по „R" производить по наружному диаметру обечайки бака.

Изм.	Лист	№ докум.	Подп.	Дата	Л8-528.01.002
Разраб.	Гусева				Патрубок
Пров.	Мерзон				Лит. / Масса / Масштаб: Ст 17ГС / 1:10
Т.контр.					Лист / Листов
Н.контр.	Почтарь				Труба 820х10 ГОСТ 8732-78
Утв.	Морозов				В20 ГОСТ 8731-74

Подпись и дата | Инв. № дубл. | Взам. инв. № | Подпись и дата | Инв. № подл.

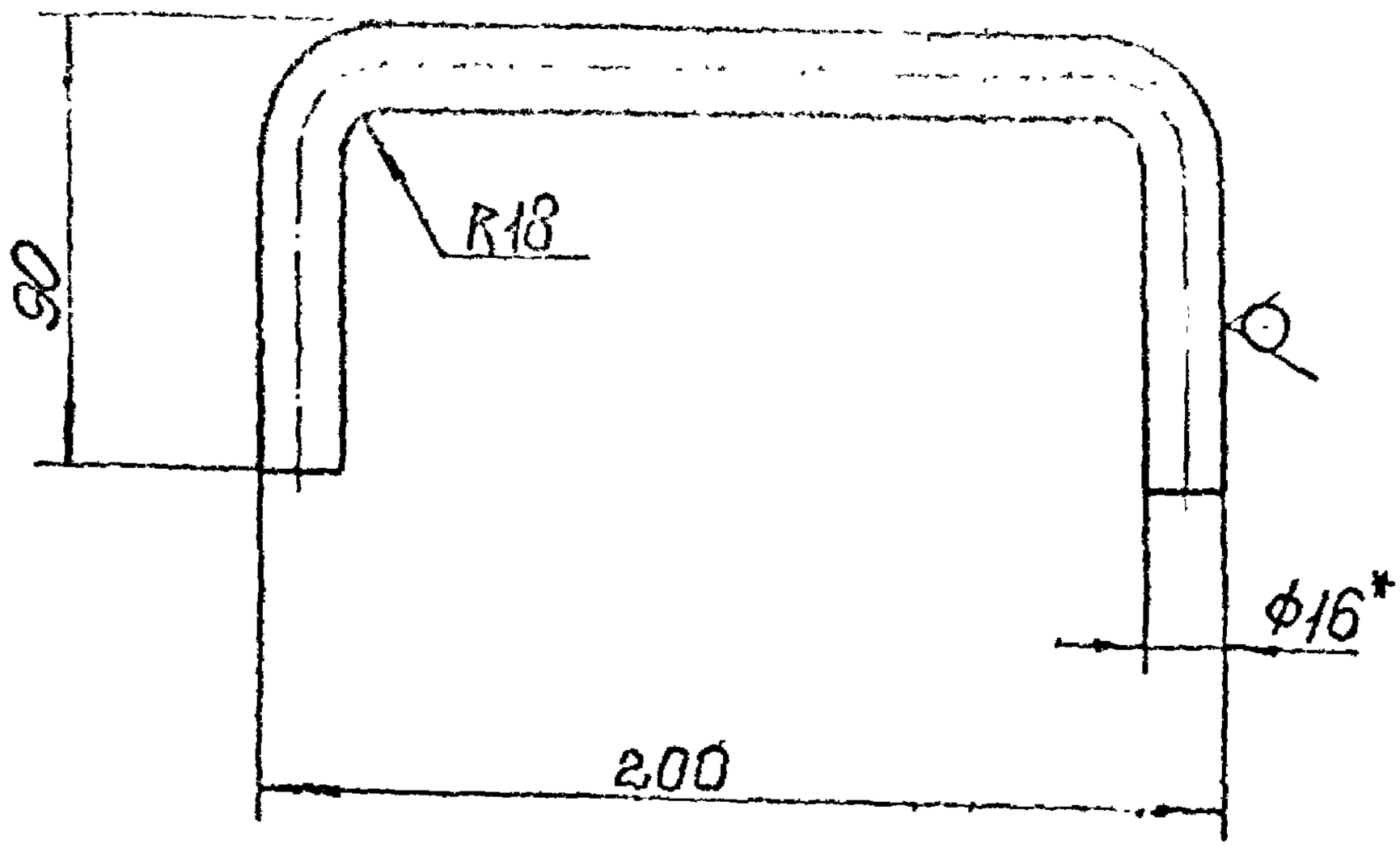

1. Предельные отклонения размеров $\pm \frac{t_3}{2}$.
2. * Размер для справок

Изм.	Лист	№ докум.	Подп.	Дата	Л8-528.01.003			
Разраб.		Гусева			Ручка	Лит.	Масса 0,6	Масштаб 1:2
Пров.		Мерзон				Лист	Листов 1	
Т.контр.						Институт ЭНЕРГОМОНТАЖПРОЕКТ Ленинградский филиал		
Н. контр.		Паутов			Круг В16 ГОСТ 2590-71			
Утв.		Крылова			Вст3сп2 ГОСТ 535-79			

Инв № подл. | Подпись и дата | Взамен инв № | Инв. № дубл. | Подпись и дата

Формат А4

Л8-528.01.004

Лист

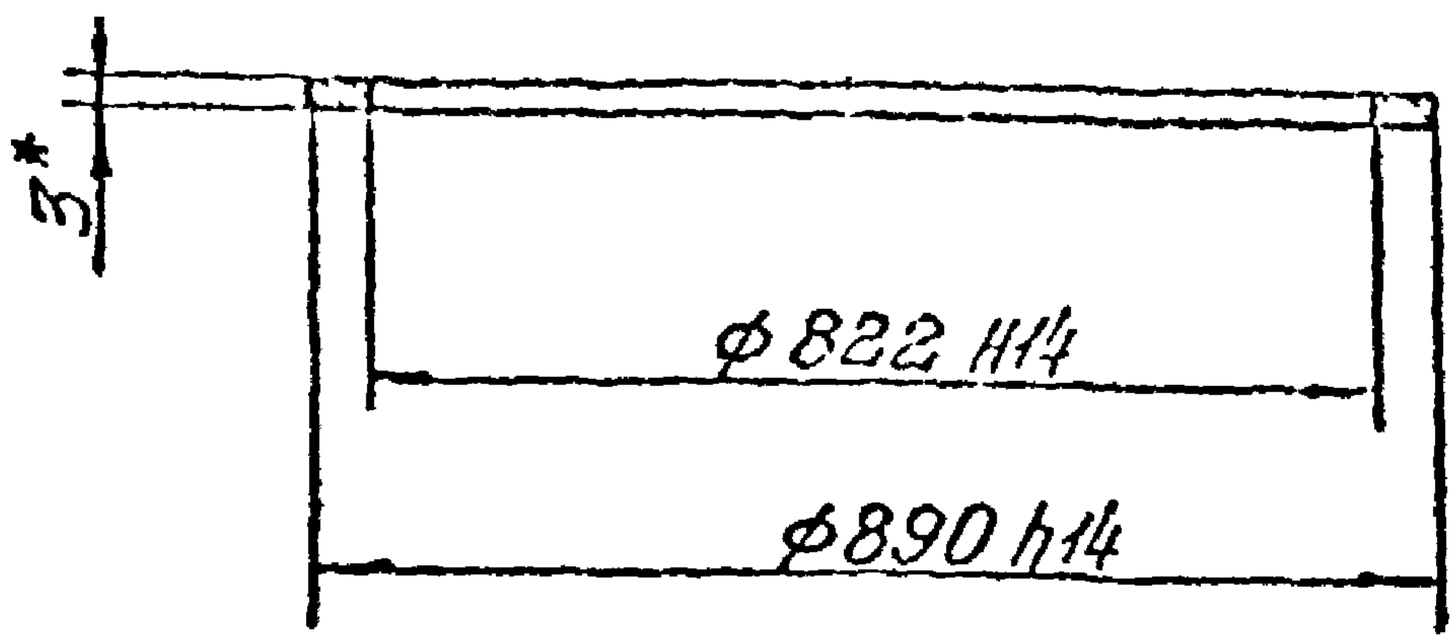

*Размер для справок.

Инв.№ подл. | Подпись и дата | Взам. инв.№ | Инв.№ дубл. | Подпись и дата

Изм.	Лист	№ докум.	Подпись	Дата	Л8-528.01.004			
Разраб.		Гусева			Прокладка	Лит.	Масса	Масштаб
Пров.		Мерзон					0,4	1:10
Т.контр.						Лист	Листов 1	
Н.контр.		Иванов			Паронит ПОН-1.3 ГОСТ 481-80	Институт ЭНЕРГОМОНТАЖПРОЕКТ Ленинградский филиал		
Утв.		Исаков						

Формат А1

Инв. № подл.	Подп. и дата	Взам. инв. №	Инв. № дубл.	Подп. и дата
1992 -	03.2337 (III)			

Паспорт

Формат	Зона	Поз.	Обозначение	Наименование	Кол. на исполн. Л8-528.04.000-										Примечание
					—	01	02	03	04						
				Документация											
А3			Л8-528.04.000СБ	Сборочный чертеж	X	X	X	X	X						
				Детали:											
А4		1	Л8-528.03.001	Лист	1										
			-01	Лист		1									
			-02	Лист			1								
			-03	Лист				2							
			-04	Лист					2						
А4		2	Л8-528.03.001-05	Лист	2										
			-06	Лист		2									
			-07	Лист			2								

Изм.	Лист	№ докум.	Подп.	Дата	Л8-528.04.000			
Разраб.		Гусева			Днище	Лит.	Лист 1	Листов 2
Пров.		Мерзон				Институт Энергомонтажпроект Ленинградский филиал		
Н. контр.		Поутов						
Утв.		Копылов						

Копировал

Формат А4

Л8-528.04.000СБ

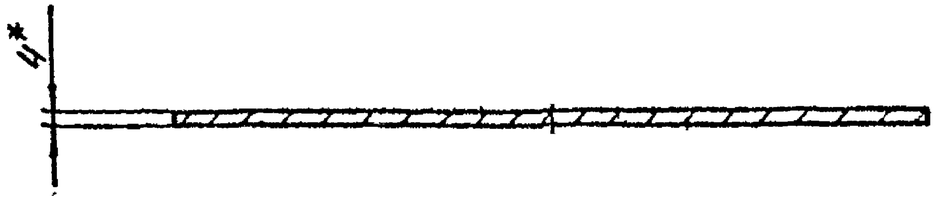

Обозначение	Dн	l*	h*	Масса, кг
Л8-528.04.000	1770	940	135	77,0
-01	2250	1680	375	125,0
-02	3100	2710	800	237,0
-03	3900	2490	450	375,0
-04	4900	3874	950	592,0

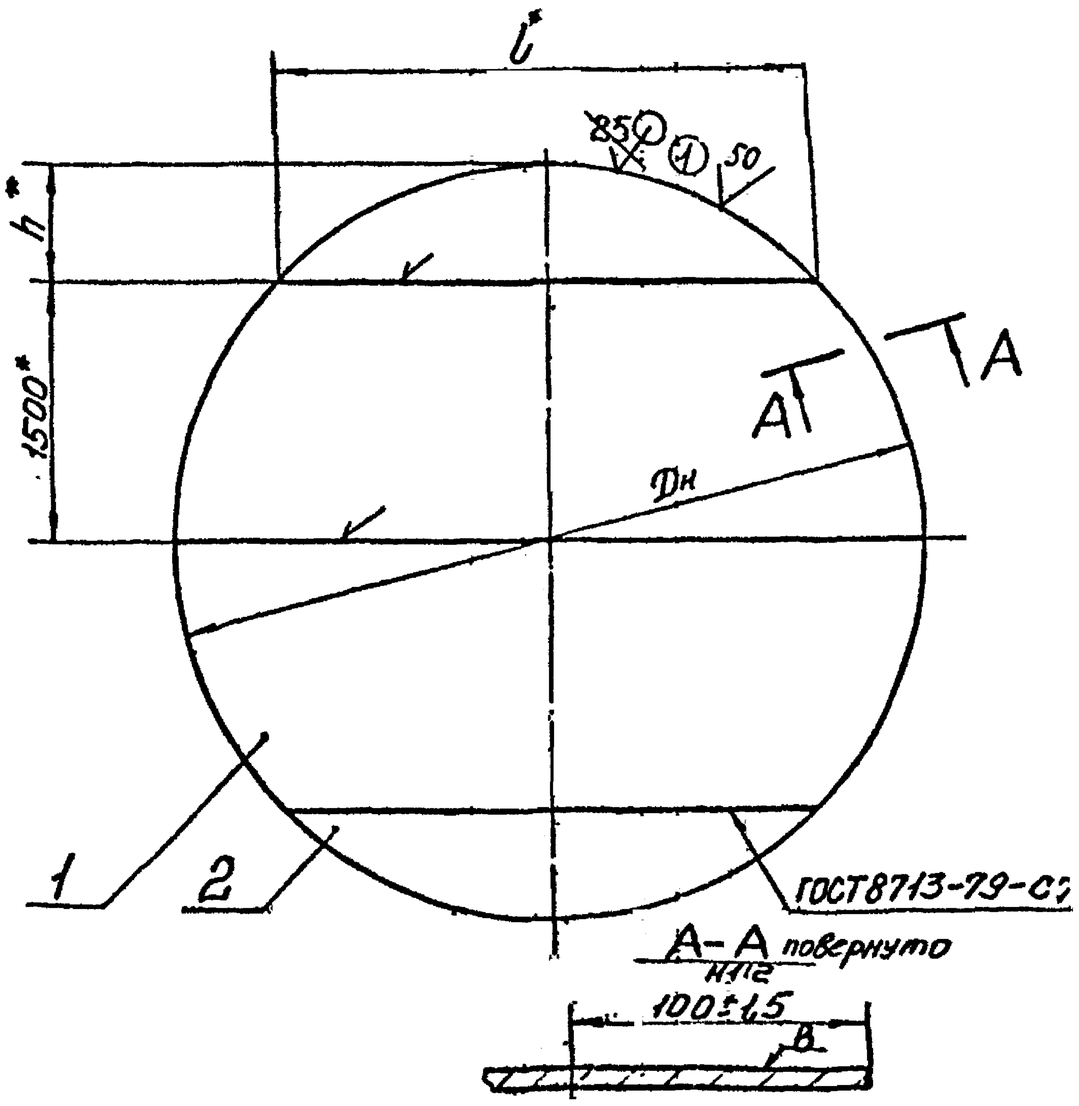

1. Сварку производить электродом Э42 ГОСТ 9467-75.
2. Объем контроля и оценку качества сварных швов вести согласно СНиП III-18-75.
3. Депланация не более 45мм на площади 2 м².
4. Допуск плоскостности поверхности в 2мм.
5. Неуказанные предельные отклонения размеров -t_3.
6. * Размеры для справок.

1	2	344				Л8-528.04.000СБ
Изм.	Лист	№ докум.	Подпись	Дата		
Разраб.		Гисева			Днище	Лит. / Масса: см. табл. / Масшт.: —
Пров.		Мерзон			Сборочный чертеж	
Т. контр.						Лист / Листов 1
Н. контр.		Паутов				Институт Энергомонтажпроект Ленинградский филиал
Утв.		Копылов				

Формат А3

Инв. № подл. | Подпись и дата | Взам. инв. №

Инв. № подл.	Подп. и дата	Взам. инв. №	Инв. № дубл.	Подп. и дата
19991	05.08.91			

Спецификация

Формат	Зона	Поз.	Обозначение	Наименование	Кол. на исполн. Л8-528.03.000 —										Примечание
					—	01	02	03	04						
				Документация											
А3			Л8-528.03.000СБ	Сборочный чертеж	X	X	X	X	X						
				Детали:											
А4		1	Л8-528.03.001	Лист	1										
			-01	Лист		1									
			-02	Лист			1								
			-03	Лист				2							
			-04	Лист					2						
А4		2	Л8-528.03.001-05	Лист	2										
			-06	Лист		2									
			-07	Лист			2								

Изм.	Лист	№ докум.	Подп.	Дата
Разраб.		Гусева		
Пров.		Мерзон		
Н. контр.		Паутов		17.9.91
Утв.		Крылов		

Л8-528.03.000

Кровля

Лит.	Лист	Листов
	1	2

Институт Энергомонтажпроект Ленинградский филиал

Копировал

Формат А4

Л8-528.03.000СБ

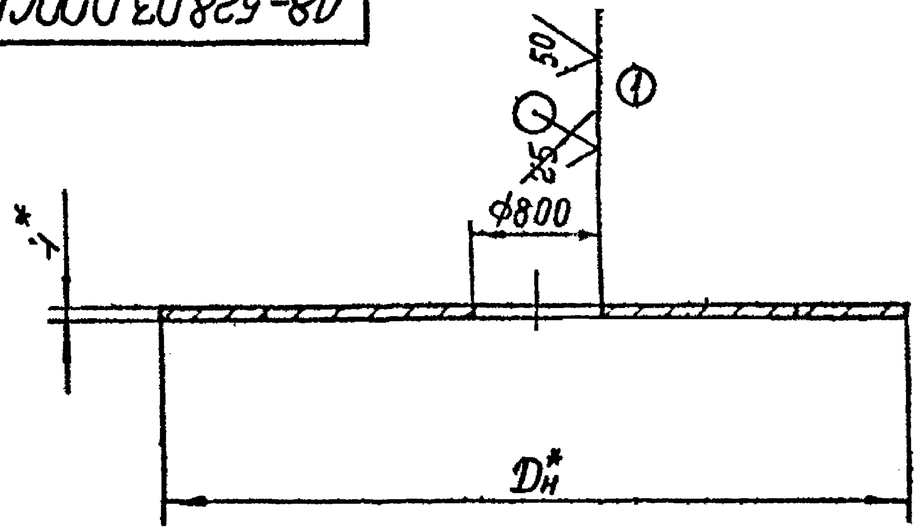

Обозначение	Dн	l	h	Масса, кг
Л8-528.03.000	1770	940	135	61,0
-01	2250	1676	375	109,0
-02	3100	2710	800	220,5
-03	3900	2490	450	360,0
-04	4900	3870	950	576,0

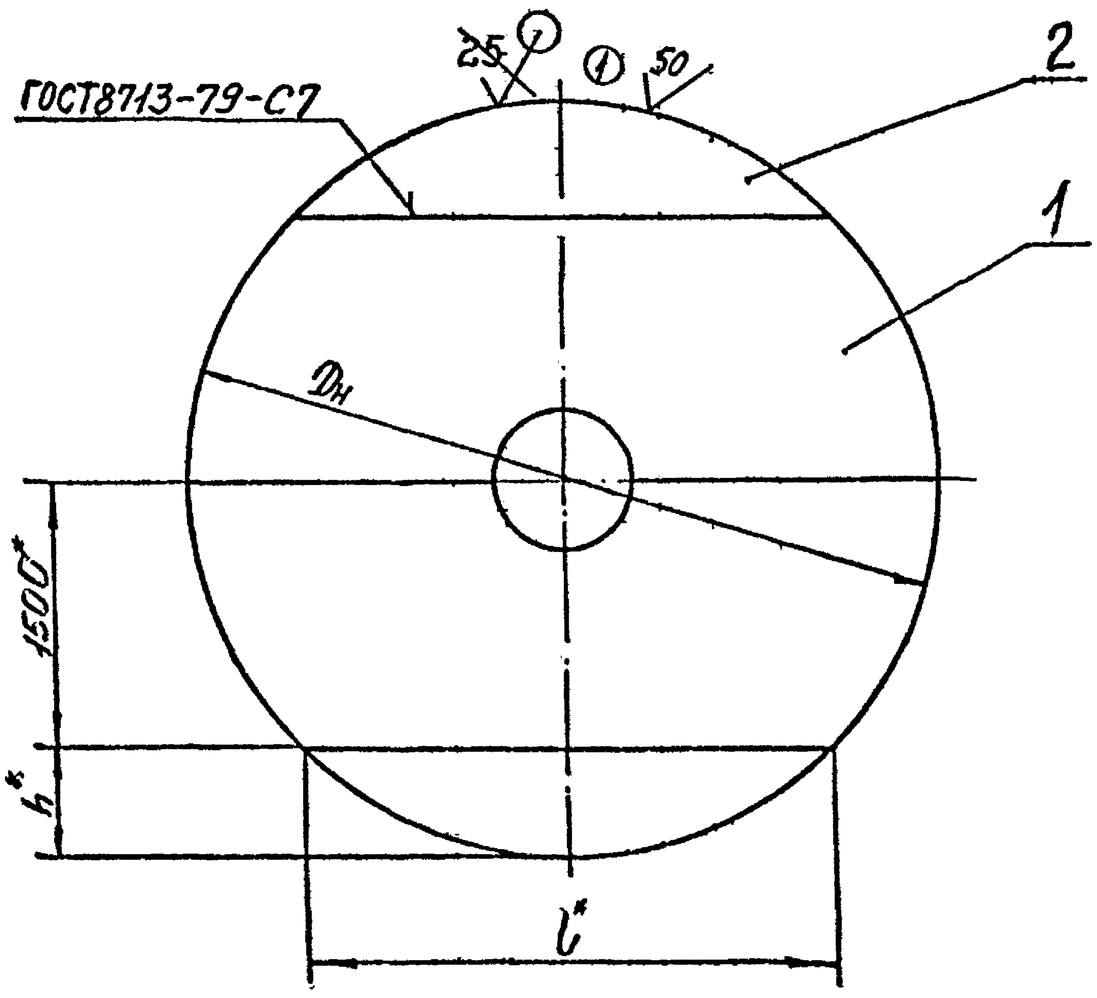

1. Сварку производить электродом Э42 ГОСТ9467-75.
2. Объем контроля и оценку качества сварных швов вести согласно СНиП III-18-75.
3. Неуказанные предельные отклонения размеров по h14. +t3, -t3.
4.* Размеры для справок.

Изм.	Лист	№ докум.	Подпись	Дата	Л8-528.03.000СБ
Разраб.		Гусева			Кровля. Сборочный чертеж
Пров.		Мерзон			Лит. / Масса / Масшт. — / Сн. табл. / —
Т.контр.					Лист / Листов 1
Н.контр.		Шитов			Институт Энергомонтажпроект Ленинградский филиал
Утв.		Копылов			

Формат А3

Инв.№подл. | Подпись и дата | Взам.инв.№ | Инв.№дубл. | Подпись и дата

Ø(√)

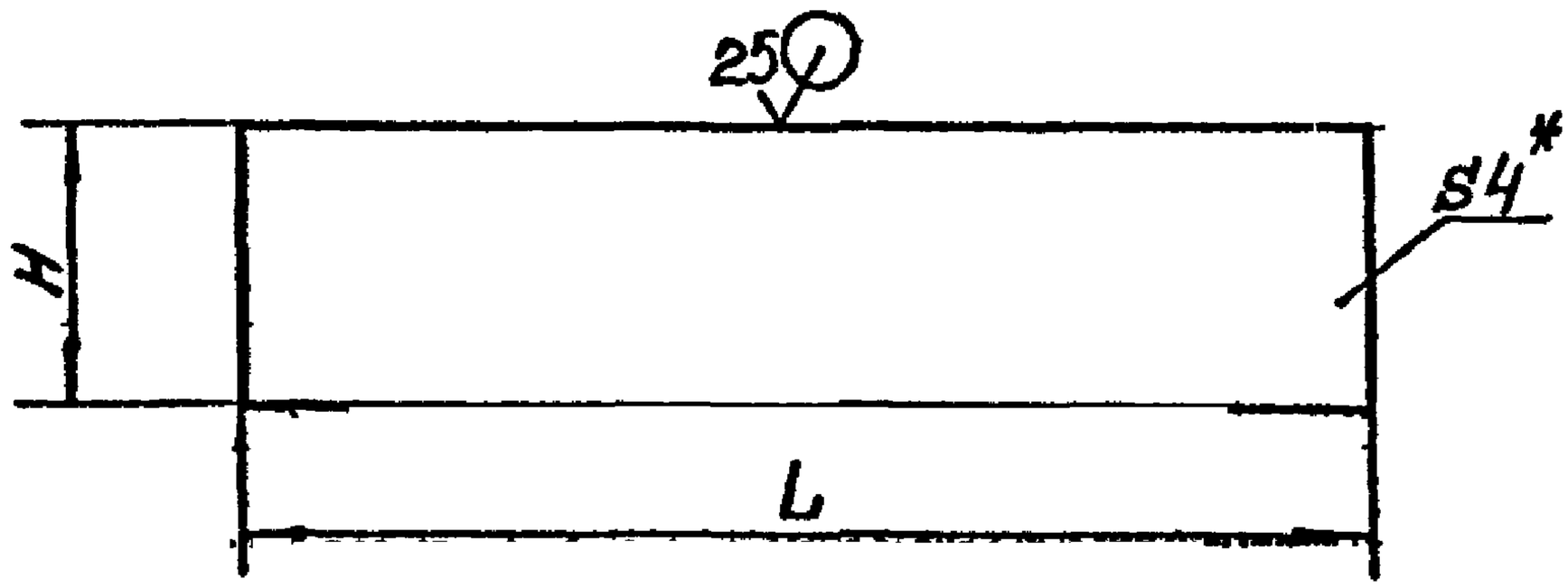

Обозначение	H	L	Масса, кг
Л8-528.03.001	1500	1770	80,0
—01		2250	106,0
—02		3100	146,0
—03		3900	184,0
—04		4900	231,0
—05	135	940	4,0
—06	375	1680	19,5
—07	800	2710	68,5
—08	450	2490	35,2
—09	950	3870	115,5

1 Предельные отклонения размеров — t_3.
2. Размеры для справок.

Взам. инв. № | Инв. № дубл. | Подпись и дата | Инв. № подл. | Подпись и дата | 79421 | СЭ 4247 ЦЕП

Изм.	Лист	№ докум.	Подп.	Дата
Разраб.		Гусева		
Пров.		Мерзон		
Т. контр.				
Н. контр.		Понтий		
Утв.		Ковалев		

Л8-528.03.001

Лист

Лит.	Масса	Масштаб
	см. табл	—

Лист | Листов 1

Лист Б-III-4 ГОСТ 19903-74
ВСт3сп2 ГОСТ 14637-79

ИНСТИТУТ ЭНЕРГОМОНТАЖПРОЕКТ Крымский филиал

Инв. № подл.	Подп. и дата	Взам. инв. №	Инв. № дубл.	Подп. и дата
15421	23.03.87			

Копировал

Формат	Зона	Поз.	Обозначение	Наименование	Кол. на исполн. Л8-528.02.000- —	01	02	03	04	05	06				Примечание
				Документация											
А4х3			Л8-528.02.000СБ	Сборочный чертеж	X	X	X	X	X	X	X				
				Детали:											
А4		1	Л8-528.02.001	Лист				1	1						
			-01	Лист			1								
			-02	Лист							2				
А4		2	Л8-528.02.002	Лист		2									
			-01	Лист							3				
			-02	Лист			1	2							
			-03	Лист	2										
			-04	Лист					2	4					

Изм.	Лист	№ докум.	Подп.	Дата
Разраб.	Гусева			
Пров.	Копылов			
Н. контр.	Пухов			
Утв.	Копылов			

Л8-528.02.000.

Обечайка

Лит.	Лист	Листов
	1	2

Институт Энергомонтажпроект Ленинградский филиал

Формат 11

Инв. N подл.	Подп. и дата	Взам. инв. N	Инв. № дубл.	Подп. и дата
1	[illegible]			

Формат	Зона	Поз.	Обозначение	Наименование	Кол. на исполн. Л8-528.02.000 —	01	02	03	04	05	06				Примечание
А4		3	Л8-528.02.003	Лист				1							
			-01	Лист					1						
			-02	Лист			1								
			-03	Лист							1				
54		4	Л8-528.02.004	Лист											
				Лист Б-ПН-4 ГОСТ 19903-74 / ВСт3сп2 ГОСТ 14637-79											
				1500 x 6000		2	1	2	2	4	6				282,6 кг

Изм	Лист	№ докум.	Подп.	Дата	Л8-528.02.000	Лист 2

Формат А4

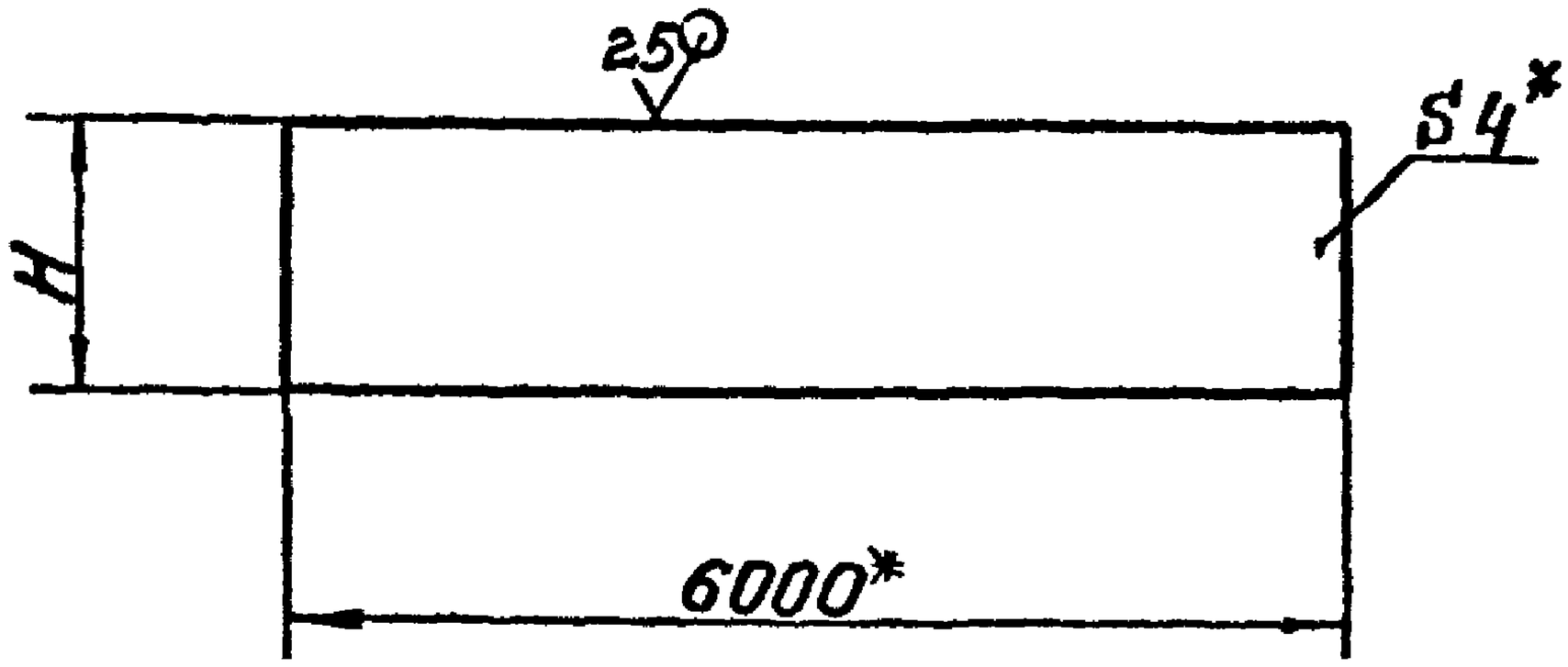

Обозначение	H	Масса, кг
Л8-528.02.001	750	141,3
—01	900	170,0
—02	1300	245,0

1. Предельные отклонения размеров: h14.
2. *Размер для справок

Изм.	Лист	№ докум.	Подпись	Дата	Л8-528.02.001			
Разраб.		Гусева			Лист	Лит.	Масса	Масшт.
Пров.		Мерзон					см. табл.	—
Т. контр.						Лист	Листов 1	
Н. контр.		Паутов			Лист Б-ПН-4 ГОСТ 19903-74 / ВСт3сп2 ГОСТ 14637-79	Институт ЭНЕРГОМОНТАЖПРОЕКТ Ленинградский филиал		
Утв.		Корнеев						

Инв. № подл. | Подп. и дата | Взам. инв. № | Инв. № дубл. | Подп. и дата

Формат А4

Л8-528.02.002

Ф(V)

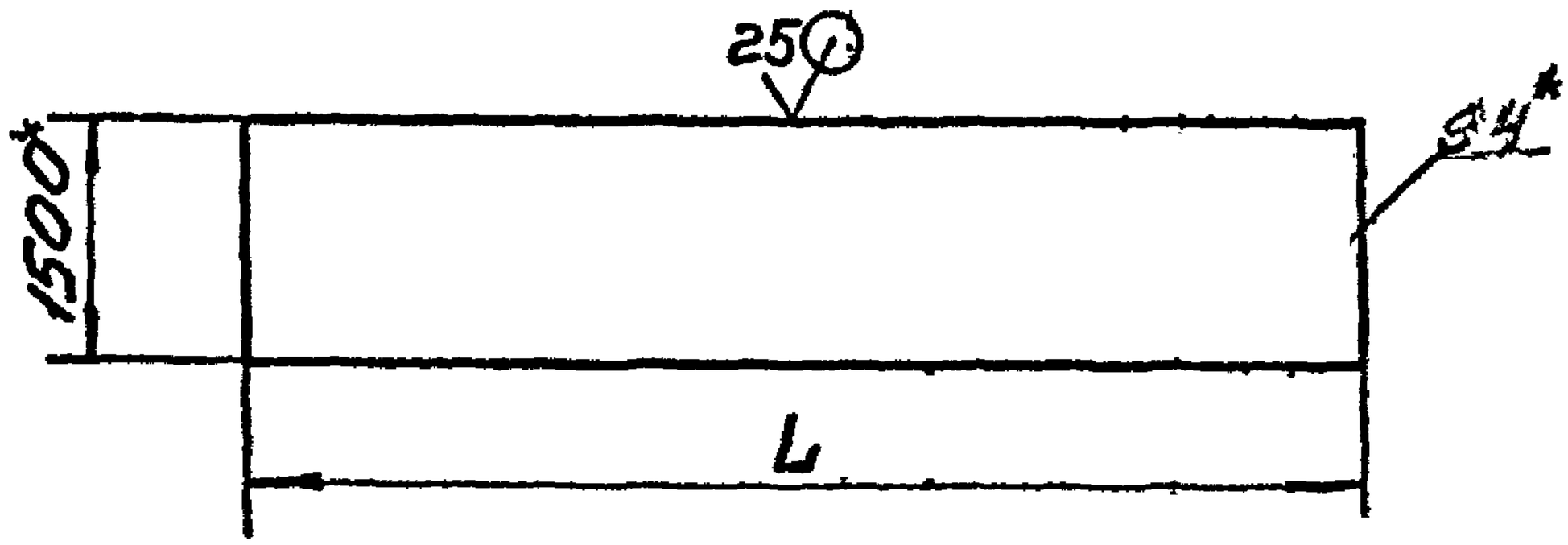

Обозначение	L	Масса, кг
Л8-528.02.002	767	36,2
-01	3080	145,0
-02	3438	162,0
-03	5260	248,0
-04	5938	279,6

1. Предельные отклонения размеров h14
2. *Размер для справок.

Инв. № подл. | Подп. и дата | Взам. инв. № | Инв. № дубл. | Подп. и дата

Изм.	Лист	№ докум.	Подпись	Дата	Л8-528.02.002			
Разраб.		Гусева			Лист	Лит.	Масса	Масшт.
Пров.		Мерзон					см. табл.	—
Т. контр.						Лист	Листов 1	
Н. контр.		Паутов			Лист Б-ПН-4 ГОСТ 19903-74 ВСт3сп2 ГОСТ 14637-79	Институт ЭНЕРГОМОНТАЖПРОЕКТ		
Утв.		Крылов						

Лист

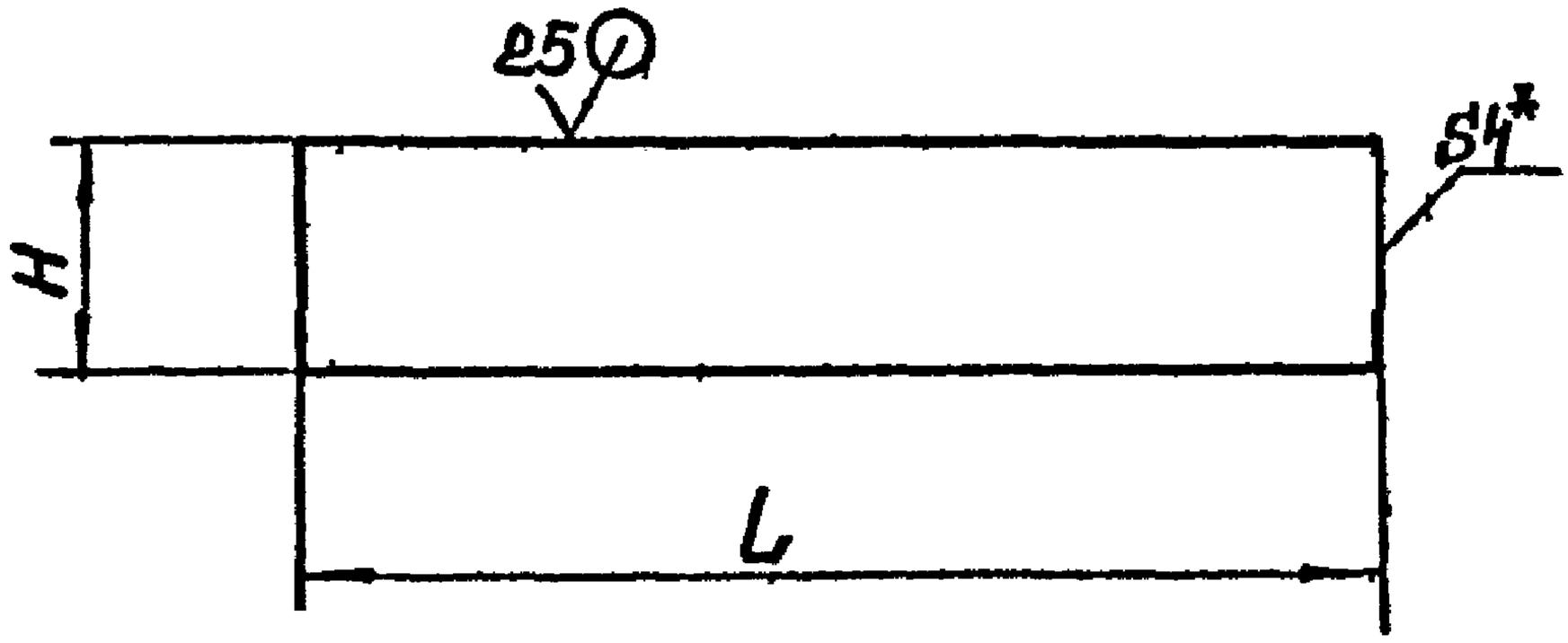

Обозначение	H	L	Масса, кг
Л8-528 02 003	750	3438	81,0
—01		5938	140,0
—02	900	3438	97,2
—03	1300	3080	125,8

1 Предельные отклонения размеров h14
2* Размер для справок.

Изм.	Лист	№ докум.	Подпись	Дата	Л8-528.02.003				
Разраб.		Гусева			Лист	Лит.	Масса	Масшт.	
Пров.		Мерзон					см. табл.	—	
Т. контр.						Лист	Листов 1		
Н. контр.		Пашкова			Лист	Институт ЭНЕРГОМОНТАЖПРОЕКТ			
Утв.		Корыстин							

Б-ПН-4 ГОСТ 19903-74
ВСт3сп2 ГОСТ 14637-79

Формат А4

Инв. № подл. | Подп. и дата | Взам. инв. № | Инв. № дубл. | Подп. и дата

Л8-528 02.000 СБ

Развертка рекомендуемая ①

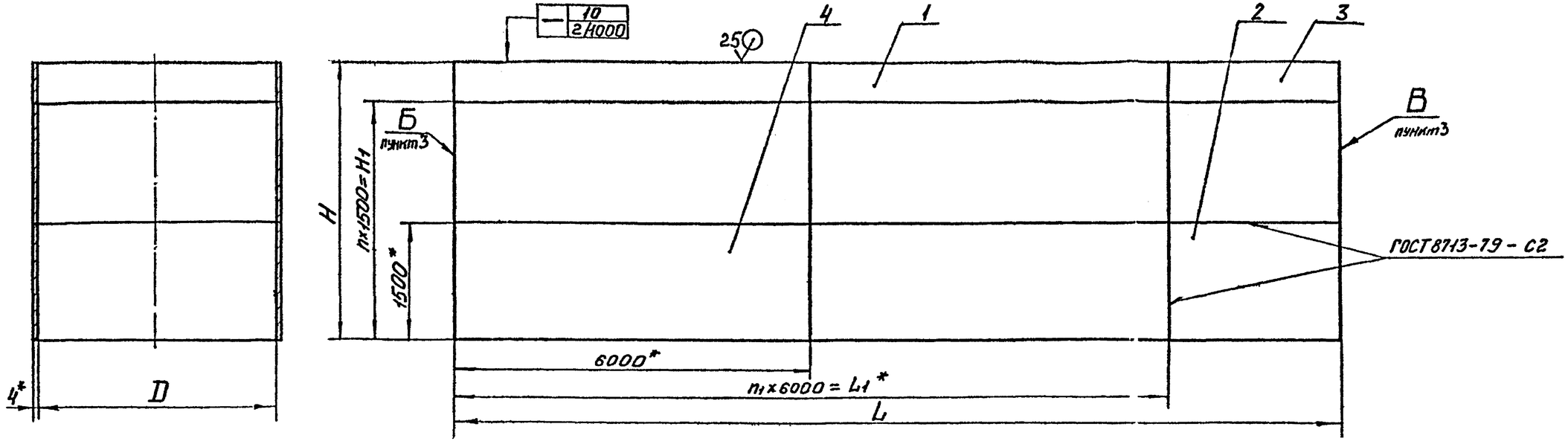

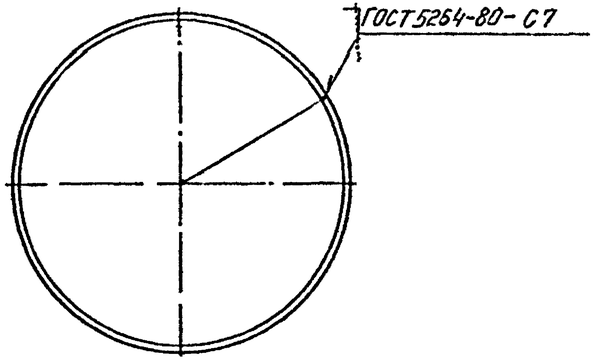

Обозначение	D	H	L	n	H1	n1	L1	Масса, кг
Л8-528.02 000	1670	3000	5260	1	1500	—	—	496
— 01	2150		6767			1	6000	638
— 02	3000	2400	9438					712
— 03				2	3000			1112
— 04	3800	3750	11938					1406
— 05		6000		4	6000			2250
— 06	4800	5800	15080	3	4500	2	1200	2750

1. Сварку производить электродом Э42 ГОСТ 9467-75
2. Объем контроля и оценку качества сварных швов вести согласно СНиП III-18-75.
3. Разность длин сторон Б и В не более 2мм.
4. Предельные отклонения размеров: $+t_2$, $-t_2$.
5. *Размеры для справок.

Изм.	Лист	№ докум.	Подпись	Дата	Л8-528.02.000 СБ		
Разраб.		Гусева			Обечайка	Лит.	Масса	Масшт.
Пров.		Мерзон			Сборочный чертеж		см. табл.	—
Т. контр.						Лист	Листов 1	
Н. контр.		Паутов				Институт ЭНЕРГОМОНТАЖПРОЕКТ Ленинградский филиал		
Утв.		Корыпов						

Формат А4х3

Инв. № подл. | Подпись и дата | Взам. инв. №

Л8-528.00.000СБ

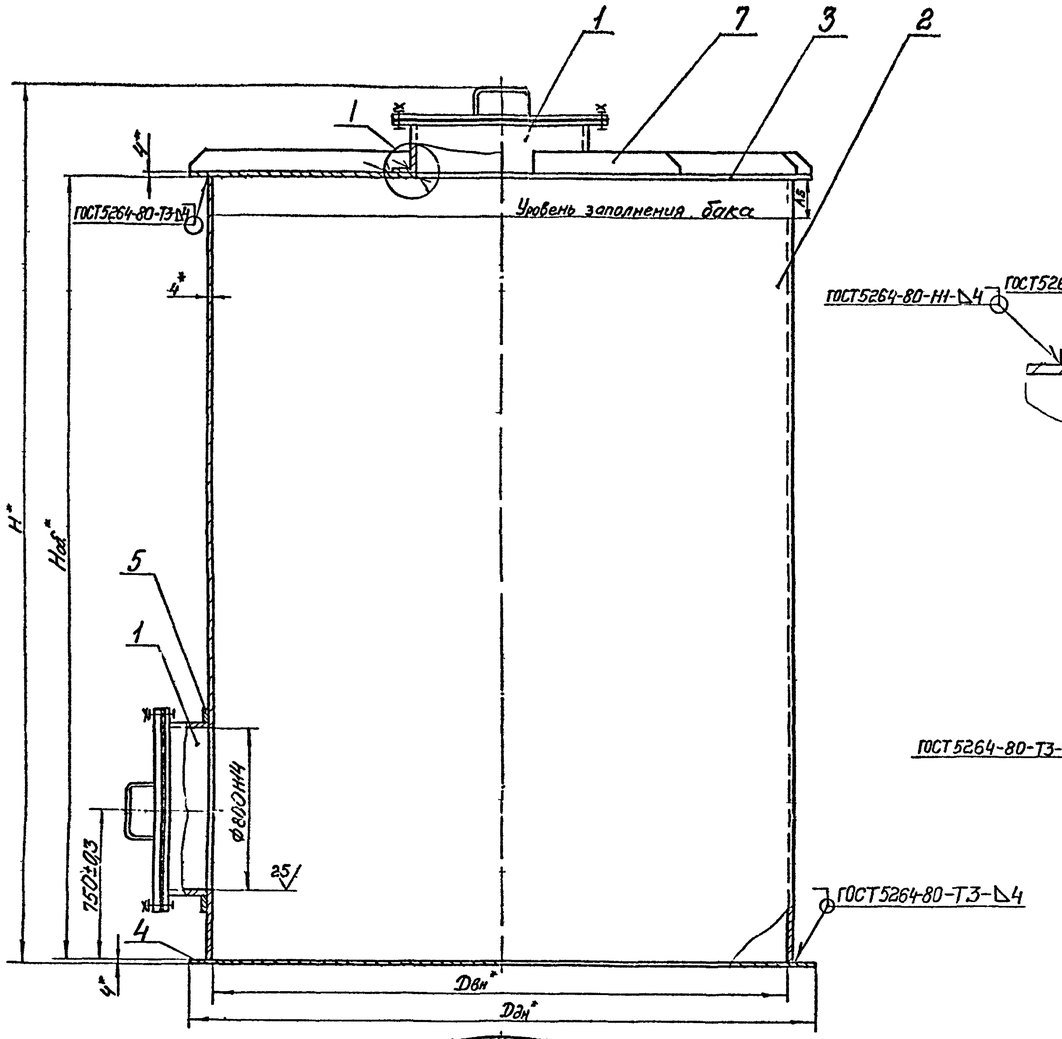

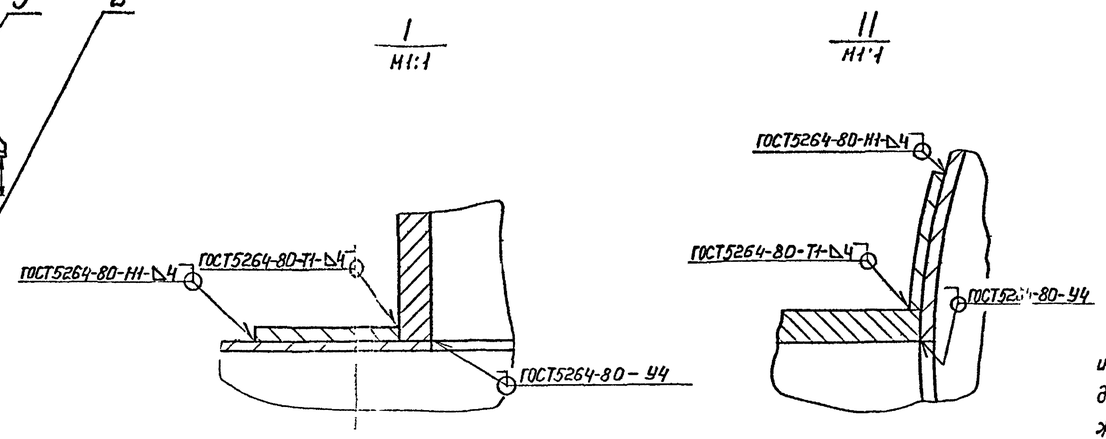

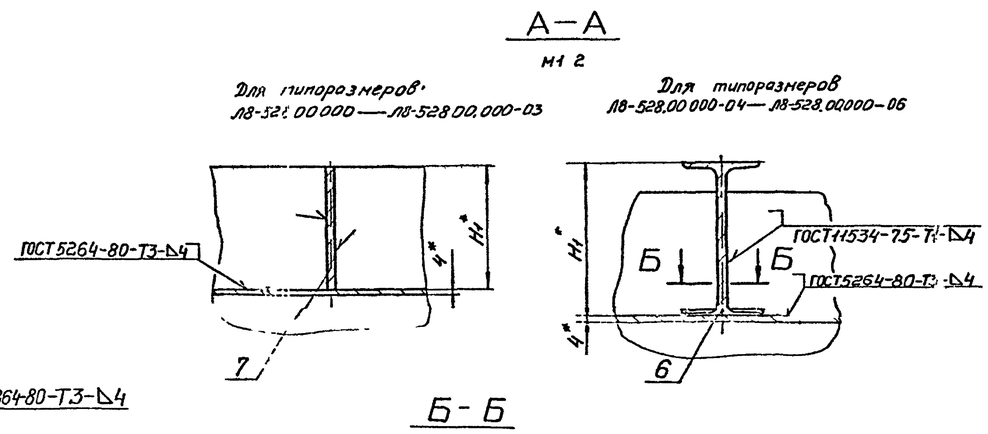

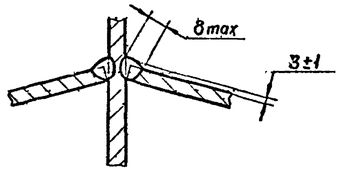

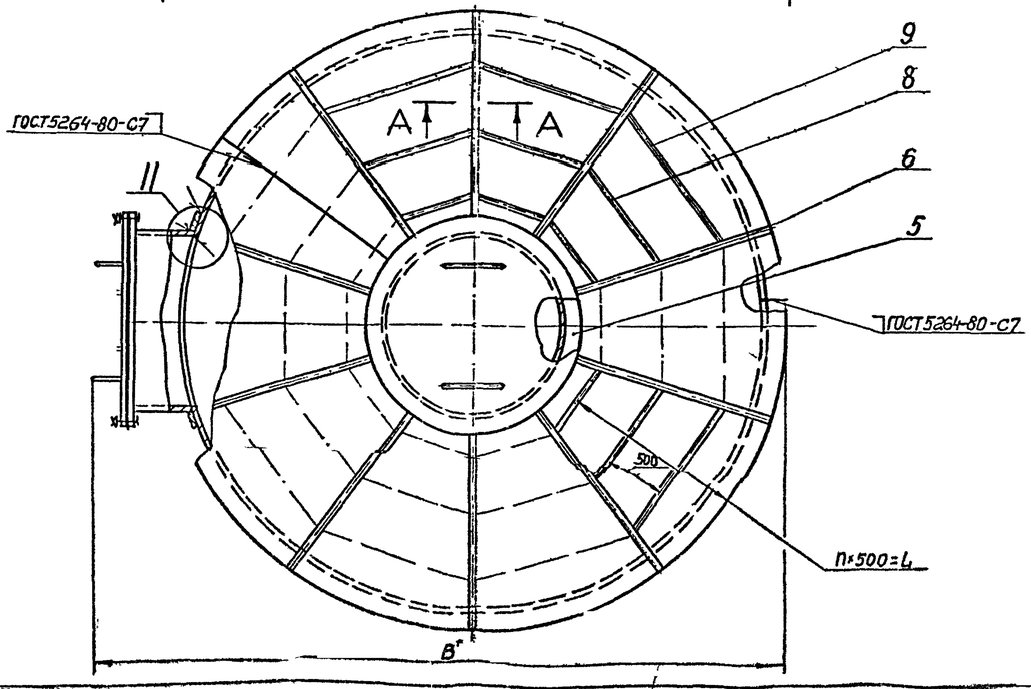

Техническая характеристика

1. Объем рабочий, $м^3$ — V
2. Объем геометрический, $м^3$ — V_1
3. Плотность рабочей среды, $т/м^3$ — 1,1
4. Температура рабочей среды, °С — 100
5. Давление избыточное, МПа (кгс/см²) — 0,002 (0,02)
6. Вакуум, МПа (кгс/см²) — 0,00025 (0,0025)
7. Нагрузка снеговая, МПа (кгс/м²) — 0,002 (200)
8. Нагрузка ветровая, МПа (кгс/м²) — 0,001 (100)
9. Нагрузка от теплоизоляции, МПа (кгс/м²) — 0,00045 (45)
10. Баки рассчитаны на сейсмические воздействия и могут применяться в районах сейсмичностью до 9 баллов, во избежании гидродинамического удара жидкости о кровлю бака, при установке его в сейсмических районах обеспечить зазор A_s между максимальным уровнем жидкости и кровлей. Фундамент бака должен воспринимать контурное давление q_{max} (см. табл.) передаваемое при сейсмотолчке опорным кольцом.

Технические требования

1. Сварку производить электродом Э-42 ГОСТ 9467-75.
2. Объем контроля и оценки качества сварных швов, а также испытание бака вести согласно СНиП-III-18-75.
3. Сварные швы, выполненные внутри бака, обработать с плавным переходом к основному металлу.
4. Врезка штуцеров производится на монтаже, количество штуцеров, их диаметры и назначение указываются на установочных чертежах. Допускается врезка штуцеров в сварные швы бака при условии 100% контроля мест пересечения просвечиванием.
5. Внутренние поверхности бака должны иметь стойкое антикоррозионное покрытие, вид и тип покрытия определяется специализированной организацией в зависимости от рабочей среды.
6. $\pm\frac{t_3}{2}$.
7. * Размеры для справок.

Обозначение	V	V_1	Dвн	Dдн	Hоб	H	H_1	Количество радиальных балок	B	n	L	A_s	q_{max}, т/м	Масса, кг
Л8 528.00.000	6,3	6,5	1670	1770	3000	3350	50	4	2070	—	—	300	2,0	1170
-01	10,0	10,5	2150	2250			80		2600					1350
-02	16,0	17,0	3000	3100	2400	2750	100		3500	1	500			1690
-03	25,0	27,0			3750	4100								2360
-04	40,0	42,0	3900	3900			100		4260	2	1000			2730
-05	63,0	67,0			6000	6350		8						3520
-06	100,0	104,0	4800	4900	5800	6200	140	10	5270	3	1500	430		4750

Изм.	Лист	№ докум.	Подп.	Дата	Л8-528.00.000 СБ		
Разраб.		Гусева			Баки цилиндрические вертикальные V=6,3-100 $м^3$ Сборочный чертеж	Лит.	Масса	Масштаб
Пров.		Копылов					См табл	—
Т.контр.						Лист	Листов 1	
Н.контр.		Почтов				Институт Энергомонтажпроект Ленинградское отд.		
Утв.		Прудчев						

Взам. инв. № | Подп. и дата | Инв. № подл.