ТИПОВОЙ ПРОЕКТ

902-2-407с.86

ОДНОСЕКЦИОННЫЕ ЖЕЛЕЗОБЕТОННЫЕ РЕЗЕРВУАРЫ ДЛЯ СТОЧНЫХ ВОД И ОСАДКОВ ИЗ СБОРНЫХ УНИФИЦИРОВАННЫХ КОНСТРУКЦИЙ ЗАВОДСКОГО ИЗГОТОВЛЕНИЯ

АЛЬБОМ X

РЕЗЕРВУАРЫ РАЗМЕРОМ 12×6, 6×9, 12×9, 18×9 м.

ЖЕЛЕЗОБЕТОННЫЕ ИЗДЕЛИЯ

25614-10

Отпускная цена
на момент реализации
указана в счет—накладной

				Привязан
Рук гр.				
Исполнил				
Проверил				
Инв №				

ТИПОВОЙ ПРОЕКТ

902-2-407с.86

ОДНОСЕКЦИОННЫЕ ЖЕЛЕЗОБЕТОННЫЕ РЕЗЕРВУАРЫ ДЛЯ СТОЧНЫХ ВОД И ОСАДКОВ ИЗ СБОРНЫХ УНИФИЦИРОВАННЫХ КОНСТРУКЦИЙ ЗАВОДСКОГО ИЗГОТОВЛЕНИЯ

АЛЬБОМ X

СОСТАВ ПРОЕКТА:

Альбом I Пояснительная записка

Альбом II Резервуар размером 3×6 м. Конструкции железобетонные, технологические чертежи, КИП.

Альбом III Резервуар размером 6×6 м. Конструкции железобетонные, технологические чертежи, КИП.

Альбом IV Резервуар размером 12×6 м. Конструкции железобетонные, технологические чертежи, КИП.

Альбом V Резервуар размером 6×9 м. Конструкции железобетонные, технологические чертежи, КИП.

Альбом VI Резервуар размером 12×9 м. Конструкции железобетонные, технологические чертежи, КИП.

Альбом VII Резервуар размером 18×9 м. Конструкции железобетонные, технологические чертежи, КИП.

Альбом VIII Резервуар размером 3×6 м, 6×6 м для нефтесодержащих стоков; технологические чертежи, КИП.

Альбом IX Резервуары размером 3×6 м, 6×6 м. Изделия железобетонные.

Альбом X Резервуары размером 12×6 м, 6×9 м, 12×9 м, 18×9 м. Изделия железобетонные.

Альбом XI Резервуар размером 3×6 м. Сметы. Ведомости потребности в материалах.

Альбом XII Резервуар размером 6×6 м. Сметы. Ведомости потребности в материалах.

Альбом XIII Резервуар размером 12×6 м. Сметы. Ведомости потребности в материалах.

Альбом XIV Резервуар размером 6×9 м. Сметы. Ведомости потребности в материалах.

Альбом XV Резервуар размером 12×9 м. Сметы. Ведомости потребности в материалах.

Альбом XVI Резервуар размером 18×9 м. Сметы. Ведомости потребности в материалах.

Утвержден В/О Союзводоканалниипроект протоколом № 70 от 22 ноября 1984 г.
Рабочая документация введена в действие В/О Союзводоканалниипроект приказом № 45 от 6 марта 1985 г.

Типовой проект разработан институтом Казводоканалпроект
Гл. инженер института Ю.И. Ткаченко
Гл. инженер проекта И.Х. Каштелюк

Привязан:

Обозначение	Наименование	Стр.	Примечание
КЖИ	Содержание альбома	2.3	
КЖИ-ТТ1.2.3	Технические требования	4	
КЖИ-1.01000	Панель стеновая угловая	5	
КЖИ-1.01100	Каркас пространственный	6	
КЖИ-1.20101	Петля строповочная	7	
КЖИ-1.20102	Петля строповочная	7	
КЖИ-2.01000СБ	Блок угловой	8	
КЖИ-2.01000	Блок угловой	9	
КЖИ-2.01001	Сетка	9	
КЖИ-2.01100СБ	Каркас пространственный	10	
КЖИ-2.01100	Каркас пространственный	11	
КЖИ-2.01101	Сетка	11	
КЖИ-2.01200	Каркас пространственный	12	
КЖИ-2.01201	Сетка	12	
КЖИ-1.03000 -1.04000 -1.06000	Панель стеновая	13	
КЖИ-1.05000 -1.02000 -1.07000 -1.08000	Панель стеновая	14	
КЖИ-1.09000 -1.10000	Панель стеновая угловая	15	
КЖИ-3.01100	Каркас пространственный	15	
КЖИ-3.01200	Каркас пространственный	16	
КЖУ-А	Днище. Узел сопряжения пространственных каркасов по длине	17	
КЖИ-3.01001	Сетка	17	

Обозначение	Наименование	Стр.	Примечание
КЖИ-3.01101	Каркас плоский	18	
КЖИ-3.01002	Сетка	19	
КЖИ-3.01003	Сетка	20	
КЖИ-3.01004	Каркас плоский	21	
КЖИ-3.02100	Каркас пространственный	22	
КЖИ-3.02.200	Каркас пространственный	22	
КЖИ-3.02101	Каркас плоский	23	
КЖИ-3.02001	Каркас плоский	24	
КЖИ-3.02002	Сетка	25	
КЖИ-3.02003	Сетка	26	
КЖИ-3.02004	Сетка	27	
КЖИ-3.02005	Сетка	28	
КЖИ-3.02006	Сетка	29	
КЖИ-3.03001	Сетка	30	
КЖИ-3.04001	Сетка	31	
КЖИ-3.04002	Сетка	31	
КЖИ-3.04100	Каркас пространственный	32	
КЖИ-3.01005	Каркас плоский	33	
КЖИ-3.01006	Каркас плоский	33	
КЖИ-4.01002 4.02002	Сетка арматурная	34	
КЖИ-4.01003	Сетка арматурная	34	
КЖИ-4.01001 4.02001	Сетка арматурная	35	
КЖИ-4.02003	Сетка арматурная	35	

см. продолжение

Типовой проект 902-2-407с.86 Альбом IX

Взам. инв. №

Подпись и дата

Инв. № подл.

Привязан.

Инв. №

Н. контр.	Курманалиева	
Нач. отд.	Спицын	
Гл. спец.	Шевченко	
Рук. гр.	Цанга	
Инженер		

СОДЕРЖАНИЕ АЛЬБОМА

Стадия	Лист	Листов
	1	2

Госстрой СССР Союздорпроектстройпроект Казводоканалпроект г. Алма-Ата

Обозначение	Наименование	Стр	Примечание
МК2.00.00	Отводящий трубопровод ду I-вариант.	36	
МК2.00.00СБ	Отводящий трубопровод ду I-вариант. Сборочный чертеж.	36	
МК4.00.00	Отводящий трубопровод ду II-вариант	37	
МК4.00.00СБ	Отводящий трубопровод ду II-вариант. Сборочный чертеж	37	
МК6.00.00	Патрубок ду	38	
МК6.00.00СБ	Патрубок ду. Сборочный чертеж	38	
МК9.00.00	Решетка	39	
МК9.00.00СБ	Решетка. Сборочный чертеж	39	
МК10.00.00	Кожух	40	
МК10.00.00СБ	Кожух Сборочный чертеж	40	
МК11.00.00	Бобышка. Деталь	41	
МК12.00.00	Фланец. Деталь	41	

Типовой проект 902-2-407сп/85 Альбом I

Инв. № подл. | Подпись и дата | Взам. инв. №

Привязан

Инв. №

СОДЕРЖАНИЕ АЛЬБОМА

Альбом содержит рабочую документацию на железобетонные, арматурные и закладные изделия следующих элементов резервуаров:

- днище,
- стеновые панели,
- сборные угловые блоки стен,
- установочные детали трубопроводов автоматики,
- элементы технологического оборудования

ТТ1 Технические требования к изготовлению сборных железобетонных изделий.

1.1 При изготовлении железобетонных изделий обязательно соблюдение требований серии 3.900-3/82 к аналогичным изделиям, а так же требований ГОСТ 13015-75 и СНиП III-16-80.

ТТ2 Технические требования к изготовлению арматурных и закладных изделий.

2.1 Арматурные и закладные изделия должны соответствовать ГОСТ 10922-75 и техническим требованиям серии 3.900-3/82 к аналогичным изделиям.

2.2 Арматурные изделия изготавливаются посредством контактной точечной сварки всех пересечений стержней в соответствии с ГОСТ 14098-68. Применение дуговой сварки допускается только в случаях, оговоренных на чертежах.

2.3 При изготовлении закладных изделий применяется контактная и автоматическая сварка по ГОСТ 19292-73, а так же ручная дуговая сварка. При сварке руководствоваться СН 393-78

2.4 Закладные изделия, оговоренные на чертежах, должны иметь цинковое или алюминиевое покрытие толщиной 0,2 мм, наносимое методом металлизации. Покрытие наносится на пластины и приваренные к ним анкера и арматурные стержни на длину 40-50 мм от пластины. Перед нанесением покрытия должна быть обеспечена вторая степень очистки поверхности согласно ГОСТ 9402-80

ТТ3 Технические требования к изготовлению металлоконструкций и трубопроводов.

3.1 При изготовлении металлоконструкций и трубопроводов руководствоваться СНиП III-18-75

3.2 Трубопроводы, вальники защитить от коррозии покрытием из шпатлевки ЭП-00-10 в 2 слоя по слою грунтовки ЭП-00-10

3.3 Металлические конструкции ограждения защищаются от коррозии лаком ПФ-170 с 10% алюминиевой пудры в 2 слоя по слою грунтовки ГФ-020 или ПФ-020

При нанесении защитных антикоррозийных покрытий руководствоваться СНиП III-23-76

902-2-407с.86 Альбом X

Типовой проект

Взам. инв.№ | Подпись и дата | Инв.№ подл.

Привязан

Инв.№

Гл. инж. проекта	Курмышев		
Нач. отд.	Сапрыкин		
Гл. спец.	Шевченко		
Нач. гр.	Цаца		

ТП 902-2-407 с.86 КЖИ-ТТ 1,2,3

Технические требования

Стадия	Лист	Листов

Госстрой СССР Госгражданстроя КАЗВОДОКАНАЛПРОЕКТ г. Алма-Ата

Типовой проект 902-2-407с.86 Альбом X

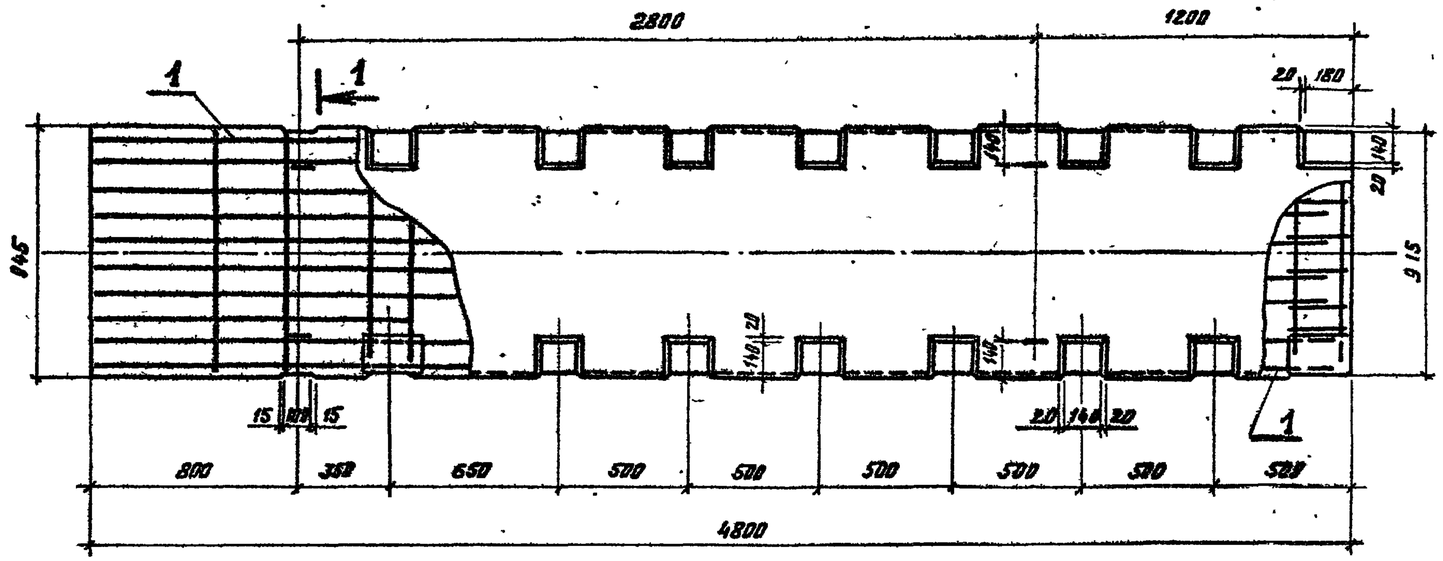

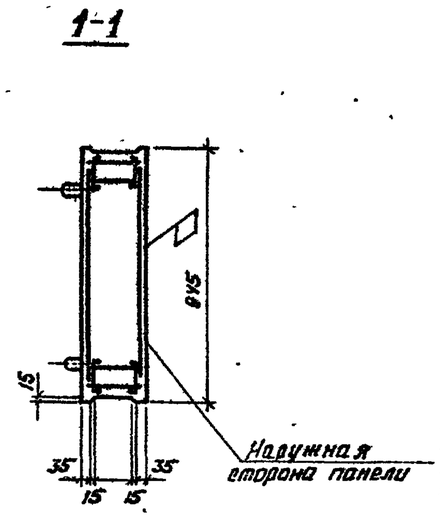

1. Защитный слой бетона для арматуры не менее 20мм.

Ведомость расхода стали на элемент, кг

Марка элемента	Изделия арматурные: Арматура класса А-III ГОСТ 5781-82 ф6	ф10	ф12	ф14		Всего	Изделия закладные: Арматура класса А-I ГОСТ 5781-82 ф12	ф16		Прокат Вст3кп2 103-76 -6	Всего	Общий расход
1.01000-01	3.5	2.4	68.0	46.6		120.5	3.6	2.4		38.4	44.4	164.9
-02,-03	3.5	2.4	68.0	54.7		128.6	3.6	2.4		38.4	44.4	173.0

2. При изготовлении панели соблюдать технические требования серии 3.900-3

Формат	Зона	Поз	Обозначение	Наименование	Кол. на исполнен. 01	02	03	Примечание
				Документация				
			КЖСИ-ТТ1,2,3	ТТ1,1				
				Сборочные единицы				
А3			КЖСИ-1.01100-01	Каркас пространственный	1			164.9
		1	КЖСИ-1.01100-02	"		1		173.0
			КЖСИ-1.01100-03	"			1	173.0
				Материалы				
				Бетон М 200 Мрз ___ В4	0.87	0.87	0.87	м³

Привязан.

Инв.№

Н. контр.	Курманалиева		84г.
Нач. отд	Слицын		
Гл. спец.	Шевченко		
Рук. гр.	Цанга		
Инженер			

Т.П. 902-2-407с.86 КЖСИ-1.01000

Панель стеновая, угловая

Стадия	Масса	Масштаб
Р	2,2т	
Лист 1	Листов 1	

Госстрой СССР Союзводоканалниипроект КАЗВОДОКАНАЛПРОЕКТ г. АЛМА-АТА

Инв. № подл. | Подпись и дата | Взам. инв. №

Типовой проект 902-2-407с.86 Альбом X

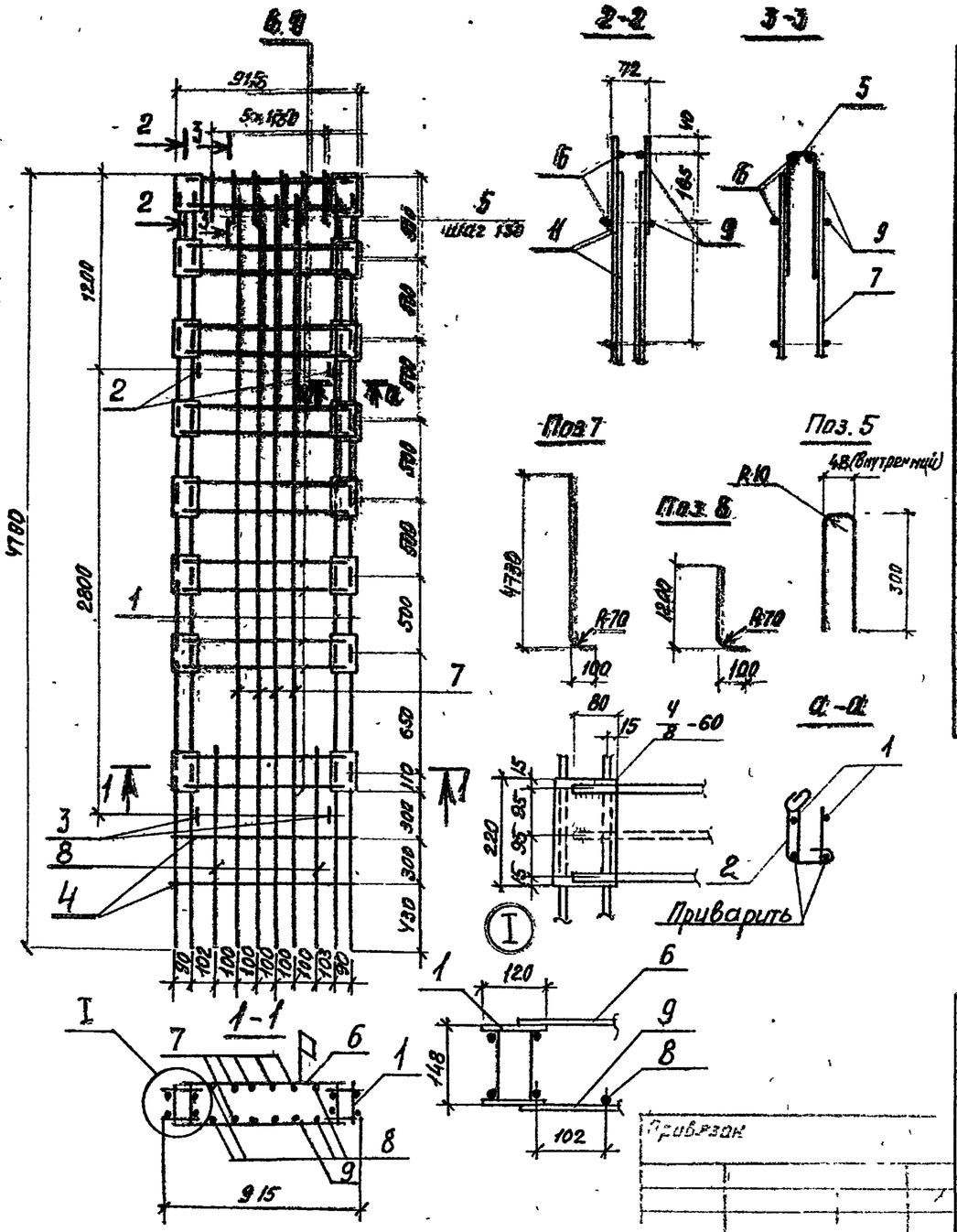

Формат	Зона	Поз.	Обозначение	Наименование	Кол. на исполнение 01	02	03	Примечание
				Документация				
			КЖИ-ТТ1,2,3	ТТ2.1÷ТТ2.3				
				Сборочные единицы				
		1	КЖИ-2.01200	Каркас пространственный	2	2	2	37.9 кг
		2	КЖИ-1.20101	Петля строповочная	2	2	2	1.43 кг
		3	КЖИ-1.20102	То же	2	2	2	1.53 кг
				Детали				
				Арматура по ГОСТ 5781-82				
		4		ф10 А-III ℓ=925	4	4	4	0.57 кг
		5		ф6 А-II ℓ=660	6	6	6	0.15 кг
		6		ф14 А III ℓ=835	16	—	—	С наружной стороны панели
				ф14 А III ℓ=835	—	24	24	
		7		ф12 А III ℓ=4830	8	8	8	4.3 кг
		8		ф14 А III ℓ=1300	4	4	4	1.57 кг
		9		ф14 А III ℓ=835	24	24	24	С внутренней стороны

1. В каркасе стержни поз. 6.9 условно показаны для исп. 01 (наружная сторона). Для исп.-02,-03,-01 (внутренняя сторона) эти стержни варить по 3 шт. на пояс.
2. Стержни поз.6.9 приварить к каркасам поз.1 электродуговой сваркой двухсторонним швом $\frac{4}{8}$-60. Электроды типа Э42А, а поз 2,3-контактной точечной сваркой
3. Стержни поз 4,5,7,8 привязать вязальной проволокой

Изм.	Кол.уч.	Лист	Подп.
Разраб.			
Пров.			
Н.контр.			
ГИП			

ТП.902-2-407с.86 КЖИ-1.01.100

Каркас пространственный

Стадия	Масса	Масштаб
	01-164.9 02-173.0 03-173.0	
Лист	Листов	

Госстрой СССР Союзгипросельстрой ГПИ Казводоканалпроект

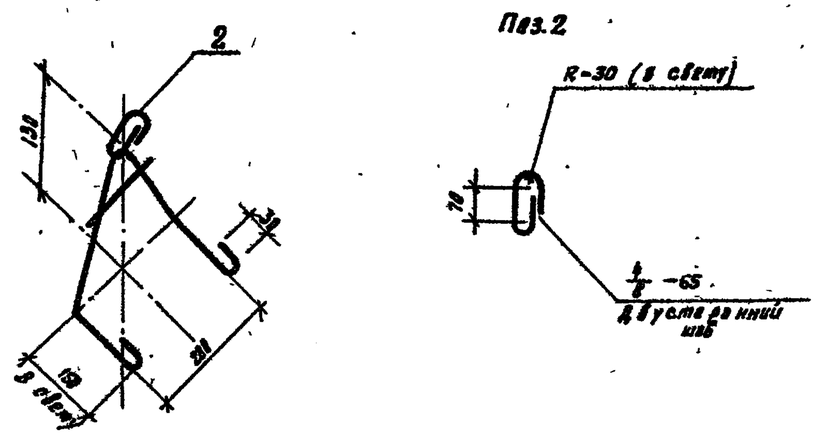

Формат	Зона	Поз	Обозначение	Наименование	Кол.	Примечание
				Документация		
			КЖИ-ТТ1,2,3	ТТ2,1-ТТ2,2		
				Детали		
		1		ф6АIII, ГОСТ 5781-82, ℓ=120	1	0.03 кг
		2		ф16АI, ГОСТ 5781-82, ℓ=380	1	0.6 кг
		3		ф12АI, ГОСТ 5781-82, ℓ=840	1	0.8 кг

1. Электроды типа Э-42-А
2. Поз. 3 гнуть по внутреннему радиусу 20мм.
3. Для поз. 2 и 3 применять сталь марки Вст3сп2, для поз.3 возможно так же Вст.3 пс2 по ГОСТ 380-71*

Привязан

Инв. №

КЖИ-1.20101

Изм.	Лист	№докумен.	Подп.	Дата

Н. контр. Курманалиева 84
Нач. отд. Спицын
Гл.спец. Шевченко
Рук. груп. Цанга
Инженер

Петля строповочная

Литера	Масса	Масштаб
	1.43кг	

Лист 1 Листов

Госстрой СССР
Союзводоканалпроект
КАЗВОДОКАНАЛПРОЕКТ
г.Алма-Ата

902-2-407с.86 Альбом X

Типовой проект

Инв.№ подл. | Подпись и дата | Взам. инв.№

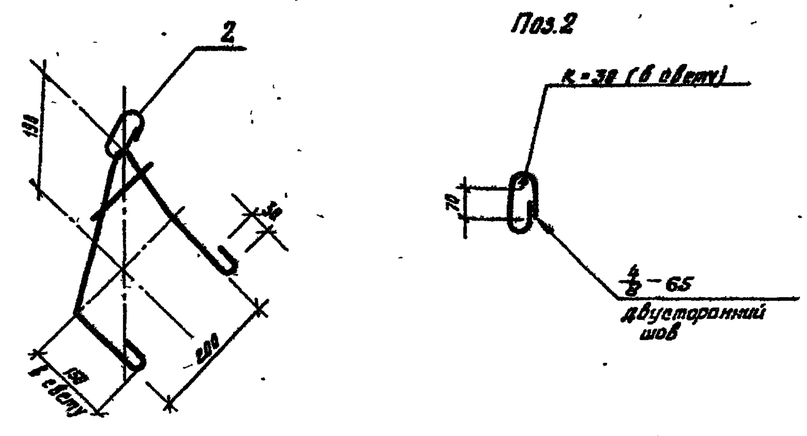

Формат	Зона	Поз	Обозначение	Наименование	Кол.	Примечание
				Документация		
			КЖИ-ТТ1,2,3	ТТ2,1-ТТ2,2		
				Детали		
				ф6АIII ГОСТ 5781-82, ℓ=120	1	0.03 кг
				ф16АI ГОСТ 5781-82, ℓ=380	1	0.60 кг
				ф12АI ГОСТ 5781-82; ℓ=940	1	0.3 кг

1. Электроды типа Э42-А
2. Поз. 3 гнуть по внутреннему радиусу 20 мм
3. Для поз. 2 и 3 применять сталь марки Вст3сп2, для поз. 3 так же возможно Вст3пс2 по ГОСТ 380-71*

Привязан

Инв.№

Т.п. 902-2-407с.86 КЖИ-1.20102

Изм.	Лист	№документ	Подп.	Дата

Н. контр. Курманалиева 84
Нач. отд. Спицын
Гл. спец. Шевченко
Рук. гр. Цанга
Инженер

Петля строповочная

Литера	Масса	Масштаб
Р	1.53кг	

Лист 1 Листов 1

Госстрой СССР
Союзводоканалпроект
КАЗВОДОКАНАЛПРОЕКТ
г. Алма-Ата

Инв.№ подл. | Подпись и дата | Взам. инв.№

Альбом

902-2-407с. 86

Типовой проект

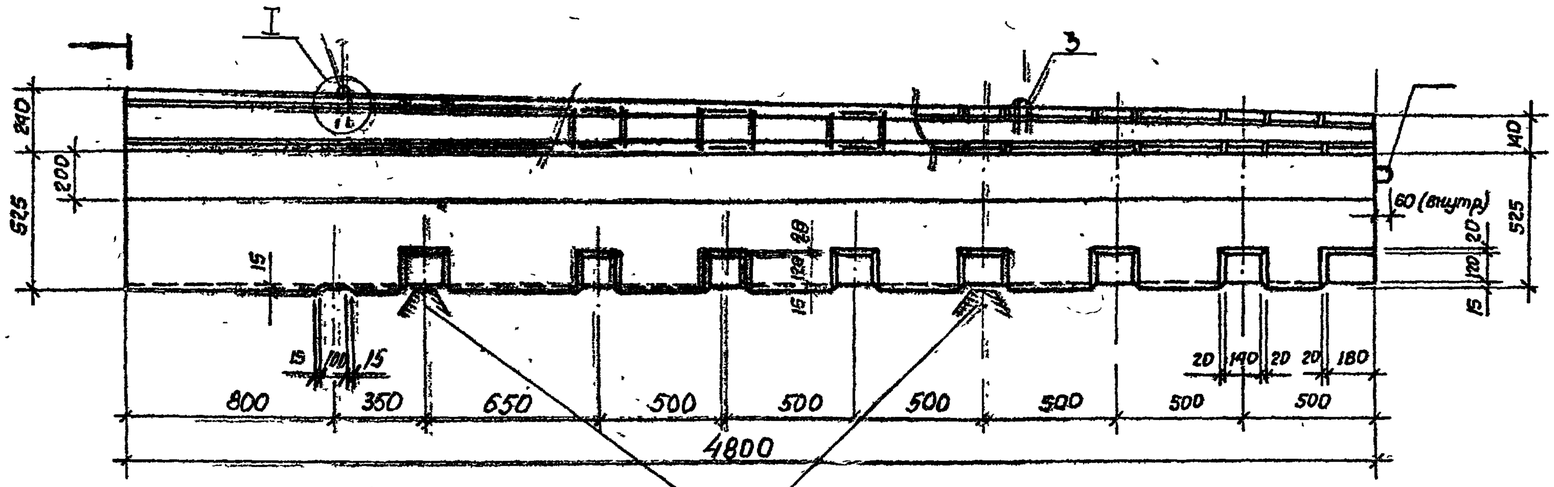

Места опирания при складировании и транспортировке

1-1 (повёрнуто)

2-2 (повёрнуто)

3-3 (повёрнуто)

4-4 (повёрнуто)

Поз. 3

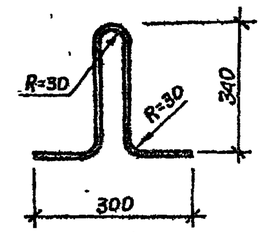

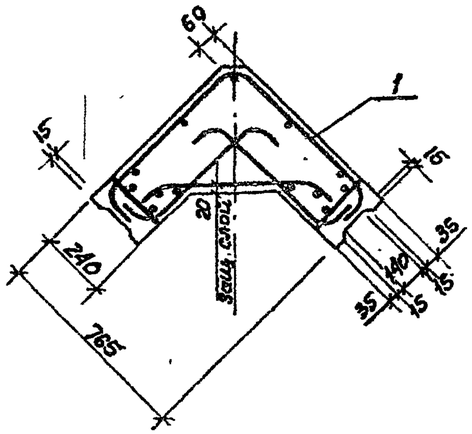

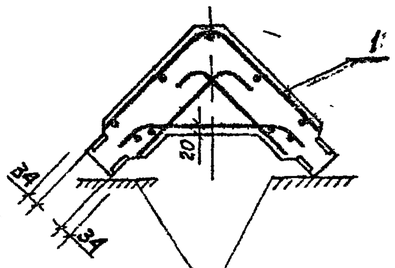

Опирание при складировании и транспортировке

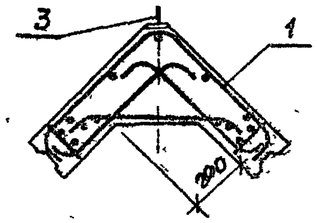

Защитный слой бетона для арматуры не менее 20 мм.

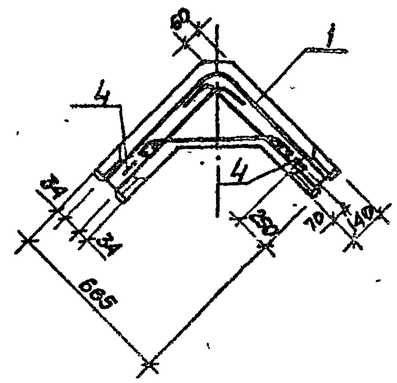

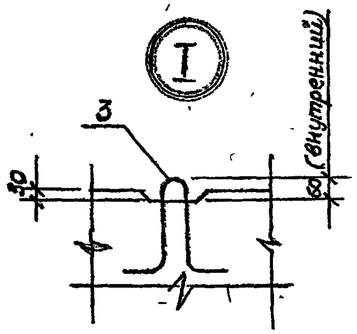

Привязан						Т.П. 902-2-407с 86	КЖЦ-2.01 000-СБ
				Н контр.	Куртамалиев		Блок угловой
				Нач отд.	Спицын		Стадия / Масса / Масштаб: 2,98т
				Гл спец.	Шевченко		Лист 1 / Листов 1
				Рук гр.	Цанга		Госстрой СССР Союзсантехниипроект КАЗВОДОКАНАЛПРОЕКТ г. Алма-Ата
Инв №				Инженер			

Инв. № подл. | Подпись и дата | Взам. инв. №

25614-10

Формат	Зона	Поз.	Обозначение	Наименование	01	02	03	Примечание
				Документация				
			КЖИ-ТТ 1,2,3	ТТ 1.1				
				Сборочный чертеж				
				Сборочные единицы				
		1	2.01100-01	Каркас пространственный	1			228.7
			-02	"		1		232.6
			-03	"			1	232.6
				Детали				
				Петли строповочные				
		3		ф12 АС-II г=940	2	2	2	0.83
		4	1.400-9 вып 1	УП 1-6 (ф12 АС II)	2	2	2	0.98
				Материалы				
				Бетон М200, В4, Мрз [ ]	1.19	1.19	1.19	

Ведомость расхода стали на элемент, кг

Марка элемента	Изделия арматурные: Арматура класса АIII ГОСТ 5781-82					Всего	Изделия закладные: Прокат; Арматура класса Ас-I; ВСт3кп2 ГОСТ 5781-82, 103-76			Всего	Общий расход
	6	10	12	14			ф12	ф14	-6		
-01	14.6	60.4	33.6	73.0		181.6	3.7	–	38.4	42.1	223.7
-02, 03	14.6	60.4	33.6	85.4		194.0	3.7	–	38.4	42.1	236.1

Типовой проект

902-2-407с.86 Альбом 8

Инв. № подл. | Подпись и дата | Взам. инв. №

Н. контр.	Курманалиева			84
Нач. отд.	Сницын			
Гл. спец.	Шевченко			
Рук. гр.	Цанга			
Инженер				

КЖИ-2.01000

Блок угловой

Стадия	Лист	Листов
	1	1

Госстрой СССР Союзводоканалниипроект, КАЗВОДОКАНАЛПРОЕКТ г. Алма-Ата

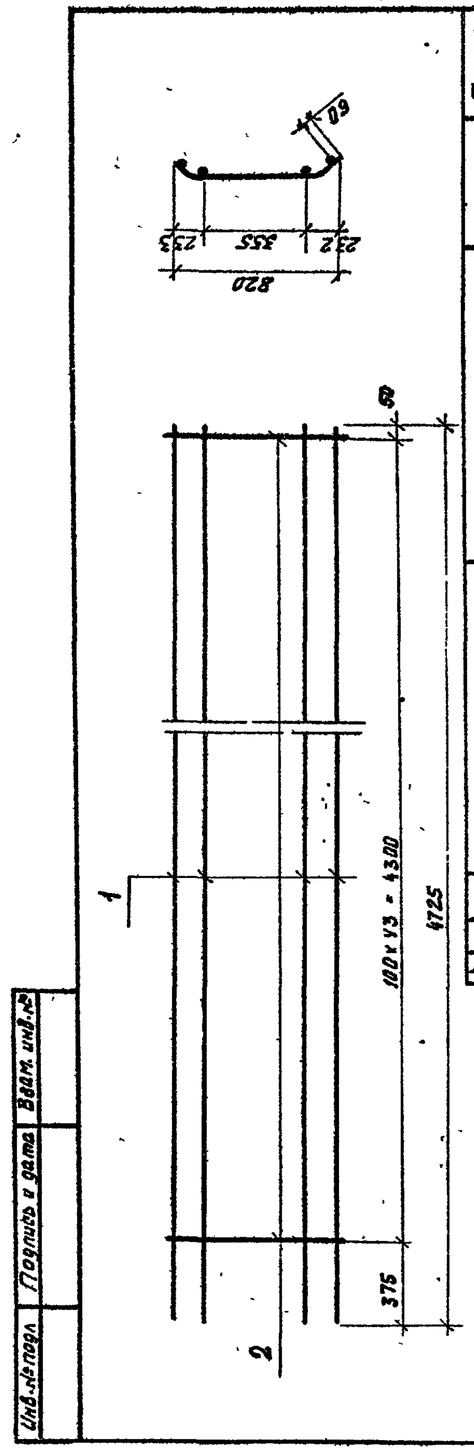

Обозначение	Наименование	01	02	03	Примечание
	Документация				
КЖИ-ТТ 1,2,3	ТТ 2.1-ТТ 2.2				
	Детали				
	ф6 А-III ГОСТ 5781-82 г=4725	4	4	4	1.85
	ф104-III ГОСТ 5781-82 г=910	44	44	44	0.58
Поз.			1	2	
Зона					
Формат		БУ	БУ		

Поз. 2

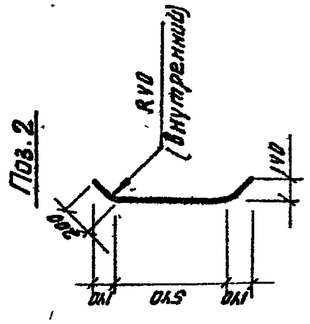

Н. контр.	Курманалиева			84
Нач. отд.	Сницын			
Гл. спец.	Шевченко			
Рук. гр.	Цанга			
Инженер				

Привязан

Инв. №

Стадия	Масса	Масштаб
	01-29.7 02-29.7 03-29.7	
Лист 1	Листов 1	

КЖИ-2.01.001

7.п. 902-2-407с.86

Сетка

Госстрой СССР Союзводоканалниипроект, КАЗВОДОКАНАЛПРОЕКТ г. Алма-Ата

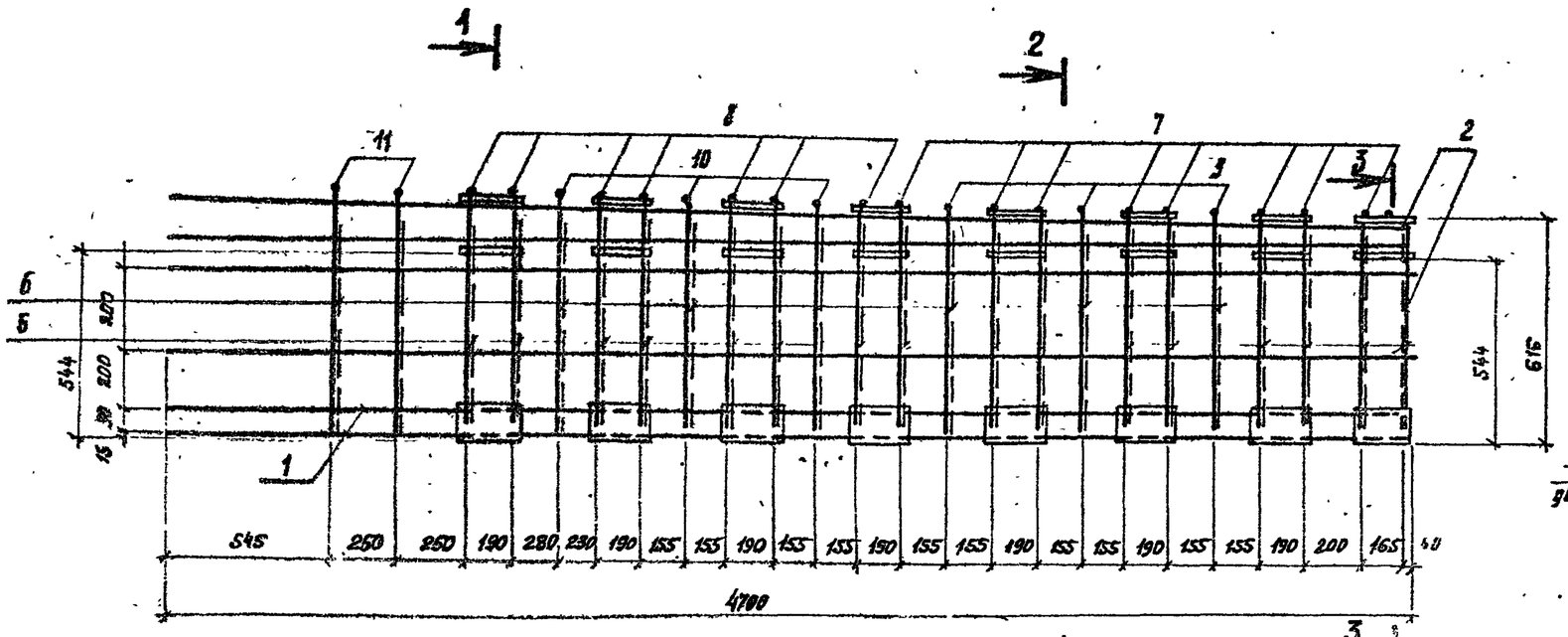

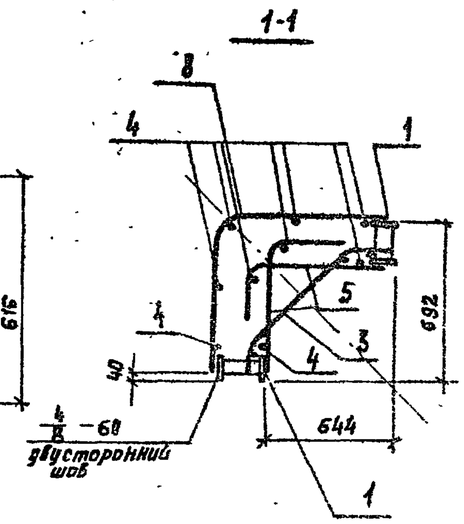

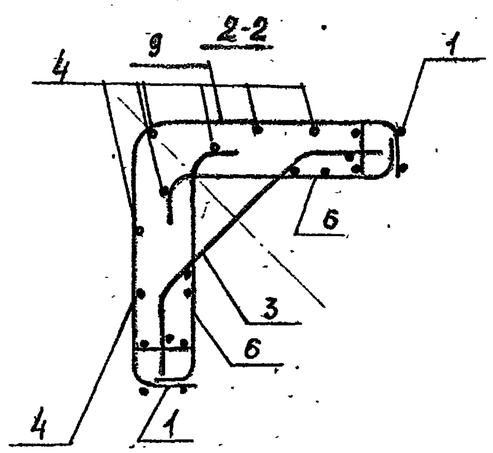

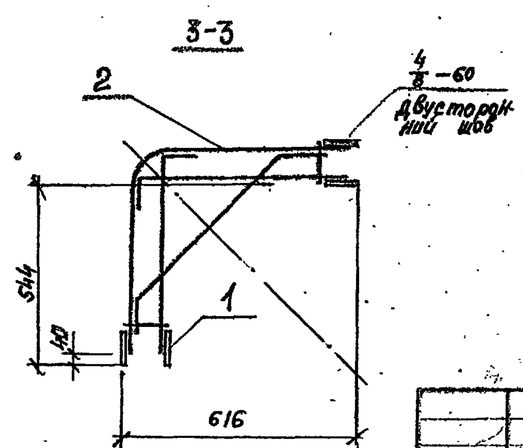

Ведомость деталей

Поз	Эскиз
5	280 R50 (в свету) 550
6	110 R60 510 110
7	620 R100 620
8	660 R100 660
9	a 115 R100 R60 a 115 см спецификацию
10	
11	

1. Стержни поз. 5, 7, 8 условно показаны для исп. -01 (наружная сторона. Для исп.-02-03 и -01 (внутренняя сторона) эти стержни варить позит на закладную деталь
2. Поз. 2, 5, 7, 8 приварить к поз. 1 дуговой сваркой. Электроды типа Э42А
3. Поз. 3, 4, 6, 9, 10, 11 привязать вязальной проволокой или приварить контактной точечной сваркой

Типовой проект

Н. контр.	Курмакаев		
Нач. отд.	Спицын		
Гл. спец.	Шевченко		
Рук. гр.	Панов		
Инженер			

Привязан.

Инв. №

т.п. 902-2-407с.86 КЖИ-2.01100-СБ

Каркас пространственный

Сборочный чертеж

Стадия	Масса	Масштаб
Лист 1	Листов 2	

Госстрой СССР Союзводоканалпроект КАЗВОДОКАНАЛПРОЕКТ г. Ташкент

Формат	Зона	Поз	Обозначение	Наименование	Кол. на исполнен. 01	02	03	Примечание
				Документация				
			КЖСИ-ТТ1,2,3	ТТ2,1÷ТТ2,3				
				Сборочный чертеж				
				Сборочные единицы				
		1	КЖСИ-2,01200	Каркас пространственный	2	2	2	01,02,03-37,4кг
		2	КЖСИ-2,01101	Сетка	1	1	1	3,88 кг
		3	КЖСИ-2,01001	"	1	1	1	01,02,03-29,70
				Детали				
		4		Ф10 А III ℓ=4780	9	9	9	3.00кг
		5		Ф14 А III ℓ=830	46	46	46	1.0
		6		Ф6 А III ℓ=790	16	16	16	0.5
		7		Ф14 А III ℓ=1240	8	—	—	1.5
				Ф14 А III ℓ=1240	—	12	12	1.5
		8		Ф14 А III ℓ=1320	7	—	—	1.6
				Ф14 А III ℓ=1320	—	11	11	1.6
		9		Ф10 А III ℓ=1350	3	3	3	0.84
		10		Ф10 А III ℓ=1430	3	3	3	0.9
		11		Ф10 А III ℓ=1430	3	3	3	0.9

Типовой проект 902-2-407с.86 Альбом X

Привязан

Инв.№

КЖСИ-2.01100

Н.контр.	Курманалиева		84
Нач. отд.	Спицын		
Гл. спец.	Шевченко		
Рук. гр.	Цанга		
Инженер			

Каркас пространственный

Стадия	Масса	Масштаб
	01-220,7 02-232,6 03-232,6	
Лист 2	Листов 1	

Госстрой СССР
Союзводоканалниипроект
КАЗВОДОКАНАЛПРОЕКТ
г. Алма-Ата

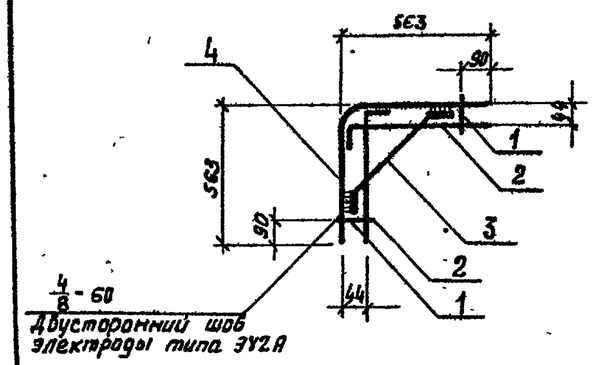

Формат	Зона	Поз	Обозначение	Наименование	Кол. на исполнен. 01	02	03	Примечание
				Документация				
			КЖСИ-ТТ1.2.3	ТТ2,1-ТТ2.2				
				Детали				
Б4		1		Ф6А-III ГОСТ 5781-82 ℓ=90	2	2	2	0.02 кг
Б4		2		Ф14А-III ГОСТ 5781-82 ℓ=660	2	2	2	0.8 кг
Б4		3		Ф14А-III ГОСТ 5781-82 ℓ=700	1	1	1	0.85 кг
Б4		4		Ф14А-III ГОСТ 5781-82 ℓ=1130	1	1	1	1.39 кг

Поз.4

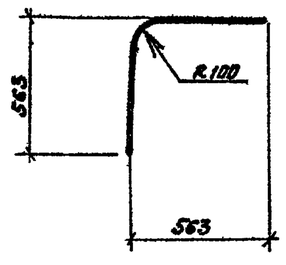

Поз.3

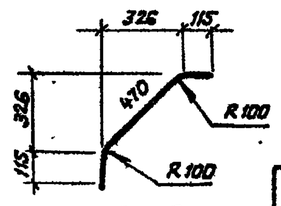

Поз.2

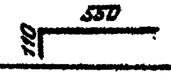

Крестообразные соединения стержней по ГОСТ 14098-68

Привязан

Инв.№

Т.п. 902-2-407с.86 КЖСИ-2.01101

Н.контр.	Курманалиева		
Нач. отд.	Спицын		
Гл. спец.	Шевченко		
Рук. гр.	Цанга		
Инженер			

Сетка

Стадия	Масса	Масштаб
	01.02.03 3.88 кг	
Лист 1	Листов 1	

Госстрой СССР
Союзводоканалниипроект
КАЗВОДОКАНАЛПРОЕКТ
г. Алма-Ата

25614-10 12

Инв № подл	Подпись и дата	Взам инв №

Типовой проект 902-2-407с.86 Альбом X

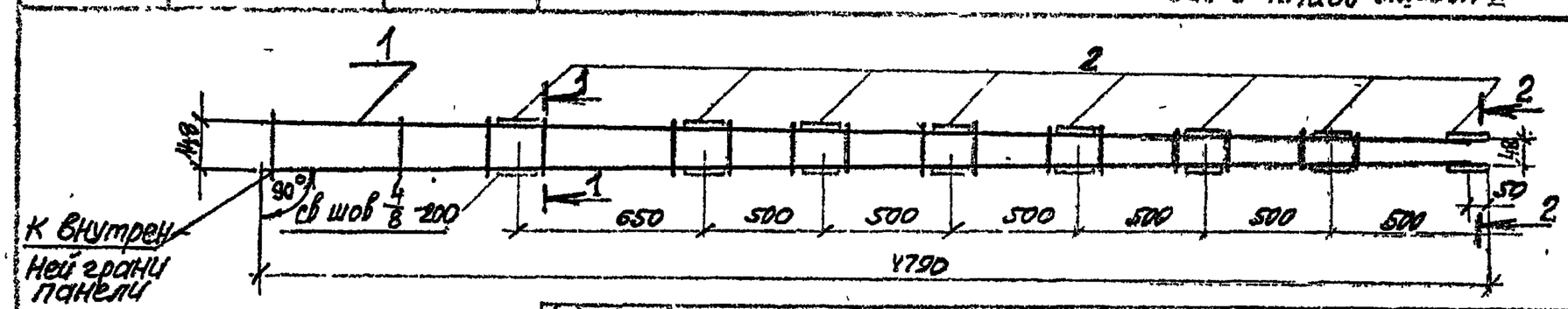

1-1

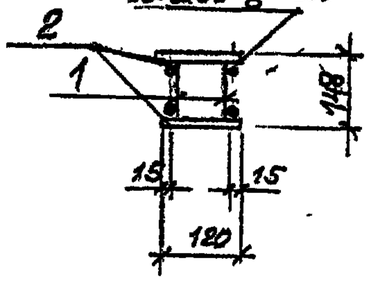

2-2

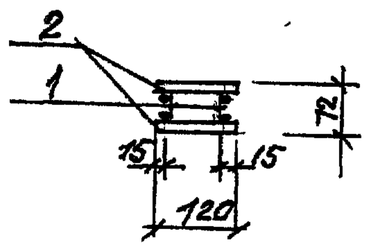

Формат	Зона	Поз.	Обозначение	Наименование				Примечание
				Документация				
			КЖИ-ТТ 1.2.3	ТТ2.1÷ТТ2.3				
				Сборочные единицы				
		1	КЖИ-2.01201	Сетка	2			9.1 кг
				Детали				
Б4		2		Полоса $\frac{6}{120}$ ГОСТ 103-76 / $\frac{8}{ВСТ3}$ ГОСТ 380-71 ℓ=220	16			1.20 кг

Электроды типа Э42А

Привязан			
Инв №			

Н. контр.	Курманалиева		84
Нач отд.	Стицын		
Гл спец.	Шевченка		
Рук гр.	Цанга		
Инженер			

КЖИ-2.01200

Каркас пространственный

Стадия	Масса	Масштаб
	37.4	
Лист 1	Листов 1	

Госстрой СССР Союзводоканалпроект КАЗВОДОКАНАЛПРОЕКТ г. Алма-Ата

Инв № подл	Подпись и дата	Взам инв №

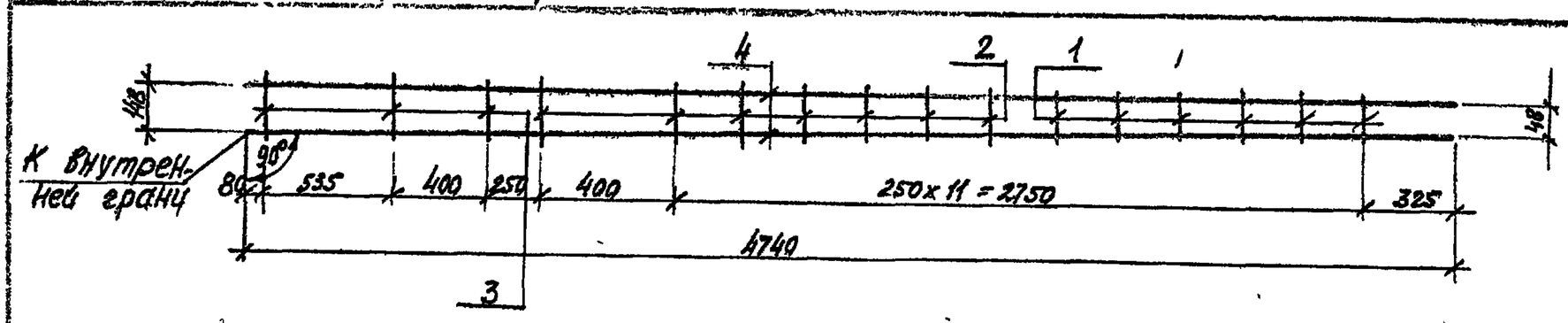

Формат	Зона	Поз	Обозначение	Наименование	01	02	03	Примечание
				Документация				
			КЖИ-ТТ1,2,3	ТТ2.1-ТТ2.2				
				Детали				
Б4		1		ф6А-III, ГОСТ 5781-82, ℓ=125	6			0.03 кг
Б4		2		ф6А-III ГОСТ 5781-82, ℓ=160	7			0.04 кг
Б4		3		ф6А-III, ГОСТ 5781-82 ℓ=185	3			0.04 кг
Б4		4		ф12А-III, ГОСТ 5781-82, ℓ=4740	2			4.2 кг

Привязан			
Инв №			

Н. контр.	Курманалиева		84
Нач отд.	Стицын		
Гл спец.	Шевченка		
Рук гр.	Цанга		
Инженер			

т.п. 902-2-407с.86 КЖИ-2.01201

Сетка

Стадия	Масса	Масштаб
	9.1кг	
Лист 1	Листов 1	

Госстрой СССР Союзводоканалпроект КАЗВОДОКАНАЛПРОЕКТ г. Алма-Ата

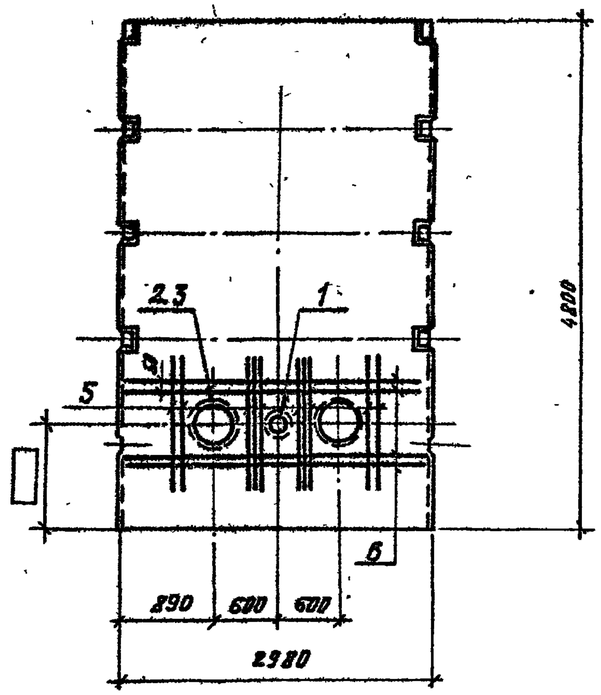

Марка поз.	Обозначение	Наименование	Кол.-во			Масса, ед. кг	Примечание
		Документация					
	КЖИ-ТТ 1.2.3	ТТ 1.1					
	3.930-3 вып. 3/82	Панель стеновая					
		ПС2-48-К1 (К2)		X			
		ПС2-48-К11 (К12)	X		X		
		Сборочные единицы					
1	3.901-5	Сальник для ду 100, l=300	1	1	1	8.2	ТТ 3.2
2	3.901-5	Сальник для ду 300, l=300	2	—	—	38.1	"
3	3.901-5	Сальник для ду 400, l=300	—	2	2	38.3	"
		Детали					
5	ГОСТ 5781-82	ф 18 АIII, l=2800	20	20	20	4.0	
6	ГОСТ 5781-82	ф 8 АIII, l=2920	8	8	8	1.15	
			1.03000-01,-02,-03	1.04000-01,-02,-03	1.06000-01,-02,-03		

1. Исполнению -01, марок панелей 1.04000, соответствует рабочая марка ПС2-48-К1; исполнением -02, -03 — марка ПС2-48-К2:
2. Исполнению -01 марок панелей 1.03000, 1.06000 соответствует рабочая марка ПС2-48-К11, исполнениям -02, -03 — марка ПС2-48-К12.

Ведомость расхода стали на элемент, кг

Марка элемента	Изделия арматурные			Всего	Изделия закладные				Всего	Общий расход
	Арматура класса				Прокат марки					
	А-III				Сальники					
	ГОСТ 5781-82				ду					
	8	18			100	300	400			
1.03000-01,-02,-03	9.2	80		89.2	8.2	60.8			69.0	158.2
1.04000-01,-02,-03	9.2	80		89.2	8.2		76.6		84.8	174.0
1.06000-01,-02,03	9.2	80		89.2	8.2		76.6		84.8	174.0

Типовой проект 902-2-407с.86 Альбом X

Инв. № подл. | Подпись и дата | Взам. инв. №

Привязан

Инв. № подл.

Н. контр.	Курталиева		
Нач. отд.	Спицын		
Гл. спец.	Шевченко		
Рук. гр.	Цанга		
Инженер.	Жукова		

Т.П. 902-2-407с.86 КЖСИ- 1.06000 1.03000 1.04000

Панель стеновая

Стадия	Масса	Масштаб
Р	6.8т	1:50
Лист 1	Листов 1	

Госстрой СССР Союзводоканалниипроект КАЗВОДОКАНАЛПРОЕКТ г. Алма-Ата

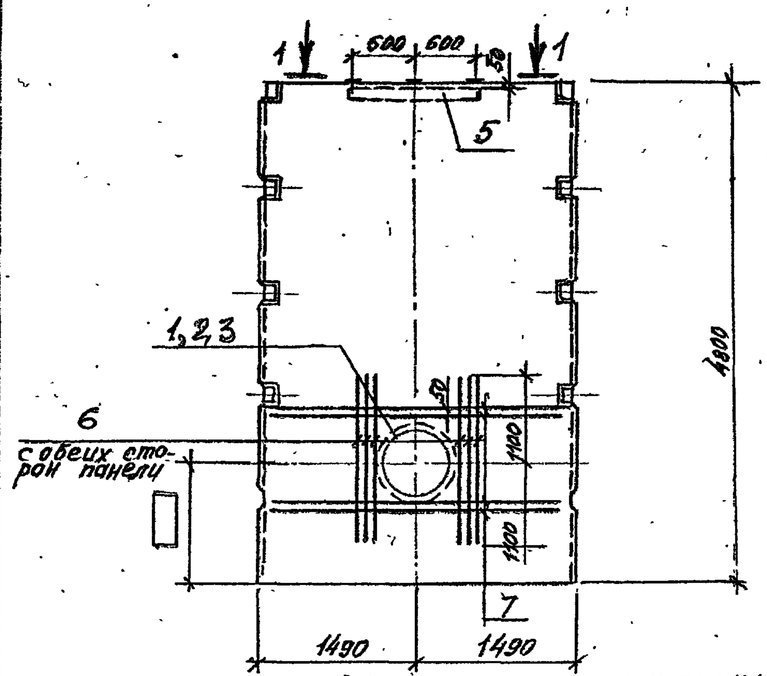

Марка поз.	Обозначение	Наименование	Количество				Масса ед. кг	Примечание
		Документация						
	КЖИ.ТТ1.2.3	ТТ1.1						
	3.900-3 вып. 3/82	Панель стеновая						
		ПС2-48-К11 (К12)						
		Сборочные единицы						
1	3.901-5	Сальник для dy 400, l=300	—	1	—	—	38.3	ТТ 3.2
2	3.901-5	Сальник для dy 500, l=300	—	—	1	—	57.5	"
3	3.901-5	Сальник для dy 600, l=300	—	—	—	1	65.5	"
4	3.400-6/76	Изделие закладное МН1-15	3	—	—	—	1.6	ТТ 2.4
5	3.400-6/76	То же, МН1-7, l=1250	1	—	—	—	9.2	
		Детали						
6	ГОСТ 5781-82	ф 18 А III, l=2200	—	8	12	12	1.4	
7	ГОСТ 5781-82	ф 8 А III, l=2900	—	8	8	8	1.15	
			1.05000-01,-02,-03	1.02000-01,-02,-03	1.07000-01,-02,-03	1.08000-01,-02,-03		

Ведомость расхода стали на элемент, кг

Марка элемента	Изделия арматурные: Арматура класса А-III ГОСТ 5781-82 ф 8	ф 18	Итого	Всего	Изделия закладные: Арматура класса А-III ГОСТ 5781-82 ф 8	ф 12	Итого	Прокат марки ВСТ3кп2 ГОСТ 380-71 ф 8	Итого	Сальники dy 400	500	600	Итого	Всего	Общий расход
1.05000-01,-02,-03	—	—	—	—	1.3	1.5	2.8	11.2	11.2	—	—	—	—	14.0	14.0
1.02000-01,-02,-03	9.2	35.2	44.4	44.4	—	—	—	—	—	38.3	—	—		38.3	82.7
1.07000-01,-02,-03	9.2	52.8	62.0	62.0	—	—	—	—	—	—	57.5	—		57.5	119.5
1.08000-01,-02,-03	9.2	52.8	62.0	62.0	—	—	—	—	—	—	—	65.5		65.5	127.5

1. Исполнению -01 марок панелей 1.05000, 1.02000, 1.07000, 1.08000 соответствует рабочая марка ПС2-48-К11; исполнениям -02,-03 - марка ПС2-48-К12.

1-1

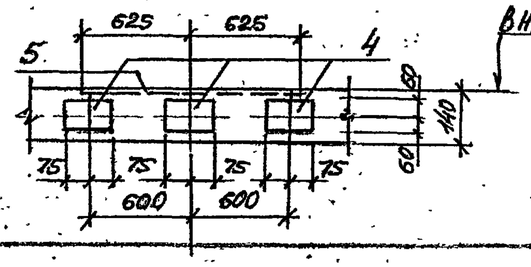

Привязок

Инв. №

Изм.	Лист	№ документа	Подпись	Дата
Н. контр.	Курмановалиева			
Нач. отд.	Спицын			
Гл. спец.	Шевченко			
Рук. гр.	Шогза			
Инженер	Якубова			

Т.п. 902-2-407с.86 КЖИ-1.05000; 1.07000; 1.02000; 1.08000

Панель стеновая

Лит.	Масса	Масштаб
	6.8т	1:50

Лист 1 Листов 1

Госстрой СССР Союзводоканалпроект КАЗВОДОКАНАЛПРОЕКТ г. Алма-Ата

Типовой проект

Инв. № подл. | Подпись и дата | Взам. инв. №

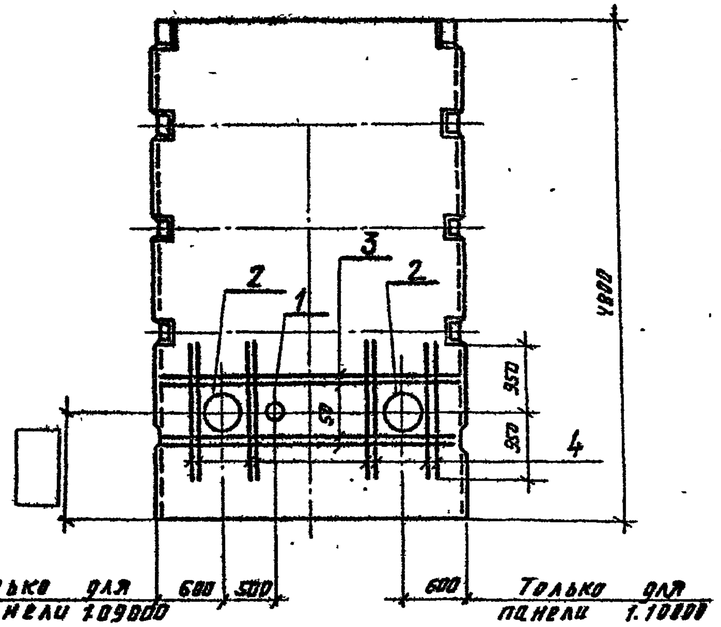

Марка поз.	Обозначение	Наименование	Количество				Масса, ед. кг	Примечание
		Документация						
	КЖСИ-ТТ1.2.3	ТТ1.1						
	3.900-3 Вып 3/82	Панель стеновая						
		ПС2-48-К11 (К12)						
	КЖСИ-ТТ1.2.3	ТТ1						
		Сборочные единицы						
1	3.901-5	Сальник для dy 100, l=300	1	—			8.2	2)
2	3.901-5	Сальник для dy300, l=300	1	1			30.4	2)
		Детали						
3	ГОСТ 5781-82	ф 18 А III l=1900	8	8			3.8	
4	"	ф 8 А III l=2900	8	8			1.15	
			1.09000-01-02-03	1.10000-01-02-03				

Выборка стали на дополнительные сборочные единицы и детали

Марка элемента	Изделия арматурные			Изделия закладные					Итого	Всего
	Арматура класса АIII			Прокат марки Сальники						
	ГОСТ 5781-82			dy						
	ф8	ф18	Итого	100	300					
1.09000	9.2	30.4	39.6	8.2	30.4				38.6	78.2
1.10000	9.2	30.4	39.6	30.4					30.4	70.0

1. Исполнениям -01, -02, -03 марок панелей 1.09000, 1.10000 соответствуют следующие рабочие марки: -01 - ПС2-48-К11, -02, -03 - ПС2-48-К12
2. Поз. 1.2 подлежат защите от коррозии в соответствии с ТТ3.2

Привязан.

Инв. №

Н. контр.	Курманалиев		84
Нач. отд.	Спицын		
Гл. спец.	Шевченко		
Рук. гр.	Цвета		
Инженер	Жукова		

ТП 902-2-407с.86 КЖСИ-1.09000, 1.10000

Панель стеновая

Стадия	Масса	Масштаб
Р	6.8т	1:50
Лист 1	Листов 1	

Госстрой СССР Союзгипроканалпроект КАЗГОСКАНАЛПРОЕКТ

Типовой проект 902-2-407с.86 Альбом X

Инв. № подл. | Подпись и дата | Взам. инв. №

Типовой проект 902-2-407с.86 Альбом V

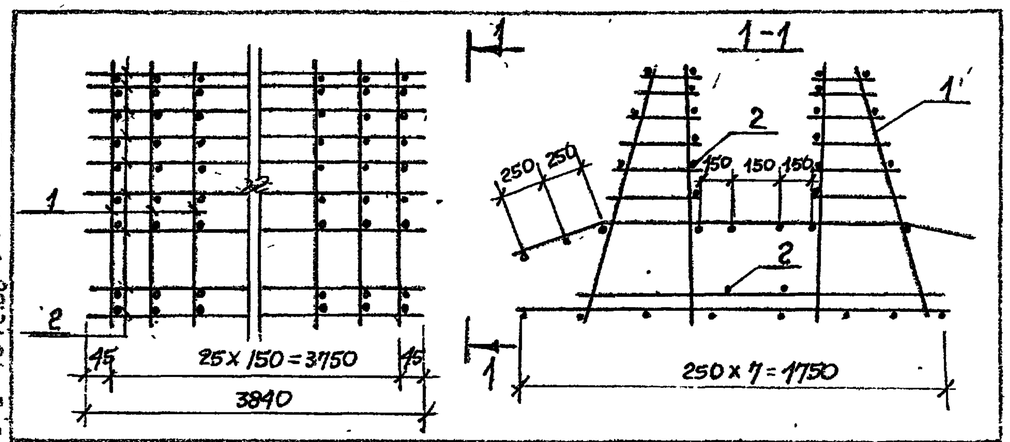

Формат	Зона	Поз	Обозначение	Наименование	Кол. на исполн. 3.01100 -01	-02	-03	Примечание
				Документация				
			-КЖИ-ТТ1,2,3	ТТ2,1-ТТ2,2				
				Сборочные единицы				
12г			КЖИ-3.01101-01	Каркас плоский	26			7.59 кг
12г		1	-02	" "		26		8.99 кг
12г			-03	" "			26	9.09 кг
				Детали				
				ГОСТ 6727-80				
Б4		2		ф5 Вр-I, ℓ=3840	36	36	36	0,60 кг

Привязан

Инв. №

КЖИ-3.01100

Изм. Лист № докум. Подп. Дата

Каркас пространственный

Литер | Масса | Масштаб
01-218,6 кг
02-255,3 кг
03-257,6 кг

Лист 1 | Листов 1

Госстрой СССР Союзсводоканалпроект
КАЗВОДОКАНАЛПРОЕКТ

Инв. № подл. | Подпись и дата | Взам. инв. №

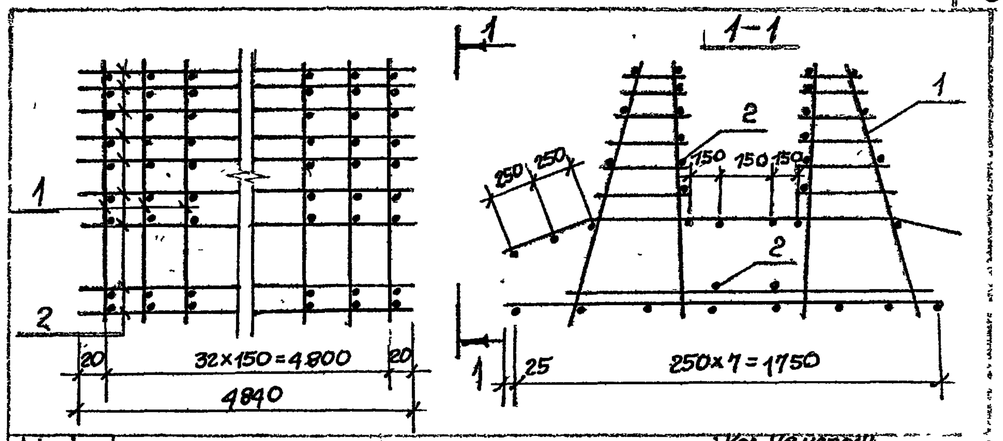

Формат	Зона	Поз	Обозначение	Наименование	Кол. на исполн. 3.01200 -01	-02	-03	Примечание
				Документация				
			-КЖИ-ТТ1,2,3	ТТ 2,1 ÷ ТТ 2,2				
				Сборочные единицы				
12г			-КЖИ-3.01101-01	Каркас плоский	33			7.59 кг
12г		1	-02	" "		33		8.99 кг
12г			-03	" "			33	9.09 кг
				Детали				
				ГОСТ 6727-80				
Б4		2		ф5 Вр-I ℓ=4840	36	36	36	0,76 кг

Привязан

Инв. №

Т.П. 902-2-407с.86 КЖИ-3.01200

Изм. Лист № докум. Подп. Дата

Каркас пространственный

Литер | Масса | Масштаб
01-278,0 кг
02-324,0 кг
03-327,0 кг

Лист 1 | Листов 1

Госстрой СССР Союзсводоканалпроект
КАЗВОДОКАНАЛПРОЕКТ

Инв. № подл. | Подпись и дата | Взам. инв. №

1166-10

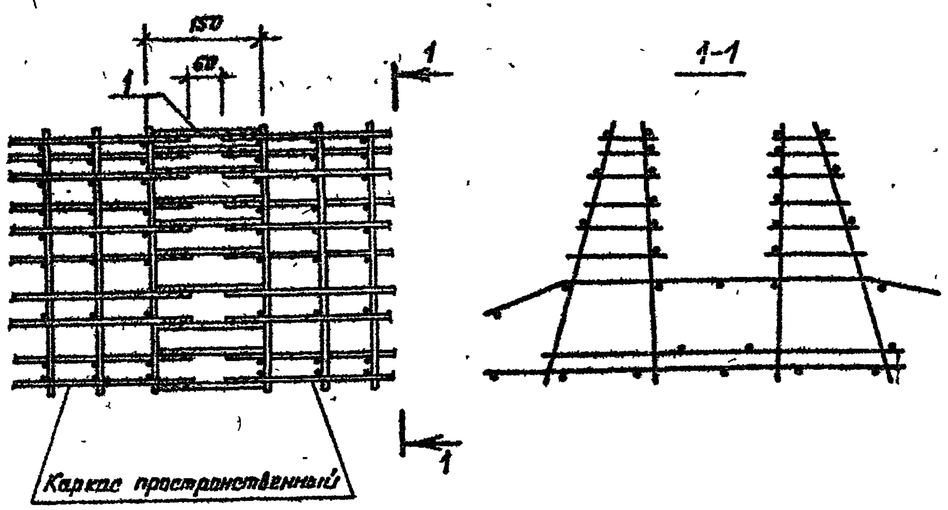

Формат	Зона	Поз.	Обозначение	Наименование	Кол. на цепом. -01	-02	-03	Примечание
				Документация				
			КЖСИ-ТТ1,2,3	ТТ2,1÷ТТ2,2				
				Детали				
				⌀5 Вр-I ГОСТ 6727-80, ℓ=150	33	33	33	0.02
Б4		1						

Привязан

Инв. №

Изм.	Лист	№ докум.	Подп.	Дата
Н. контр.	Курманалиева			84г
Нач. отд.	Спицын			
Гл. спец.	Шебченко			
Рук. гр.	Цанга			
Инженер.	Константинова			

КЖСУ-А

Днище. Узел сопряжения пространственных каркасов по длине

Лит. | Лист 1 | Листов 1

Госстрой СССР Союзводоканалниипроект КАЗВОДОКАНАЛПРОЕКТ г. Алма-Ата

Типовой проект 902-2-407с.86 Альбом X

Взам. инв. № | Подпись и дата | Инв. № подл.

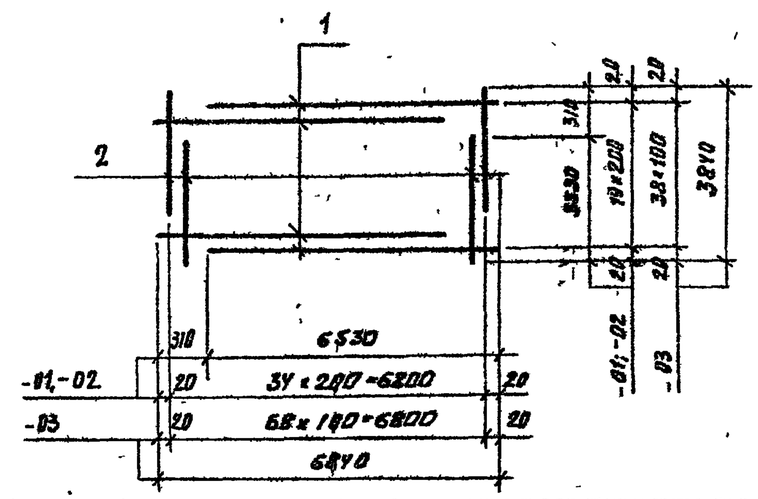

Формат	Зона	Поз.	Обозначение	Наименование	Кол. на цепом 3.01001- -01	-02	-03	Примечание
				Документация				
			КЖСИ-ТТ1,2,3	ТТ2,1-ТТ2,2				
				Детали				
				ГОСТ 5781-82				
Б4		1		Ф8 А-III ℓ=6530	20	20	39	2.52кг
Б4		2		Ф8 А-III ℓ=3530	35	35	69	1.40кг

Привязан

Инв. №

Т.П. 902-2-407с.86 КЖСИ-3.01001

Изм.	Лист	№ докум.	Подпись	Дата
Н. контр.	Курманалиева			84
Нач. отд.	Спицын			
Гл. спец.	Шебченко			
Рук. гр.	Цанга			
Инженер	Константинова			

Сетка

Лит. | Масса 01-109.6кг 02-100.6кг 03-196.9кг | Масштаб

Лист 1 | Листов 1

Госстрой СССР Союзводоканалниипроект КАЗВОДОКАНАЛПРОЕКТ

Взам. инв. № | Подпись и дата | Инв. № подл.

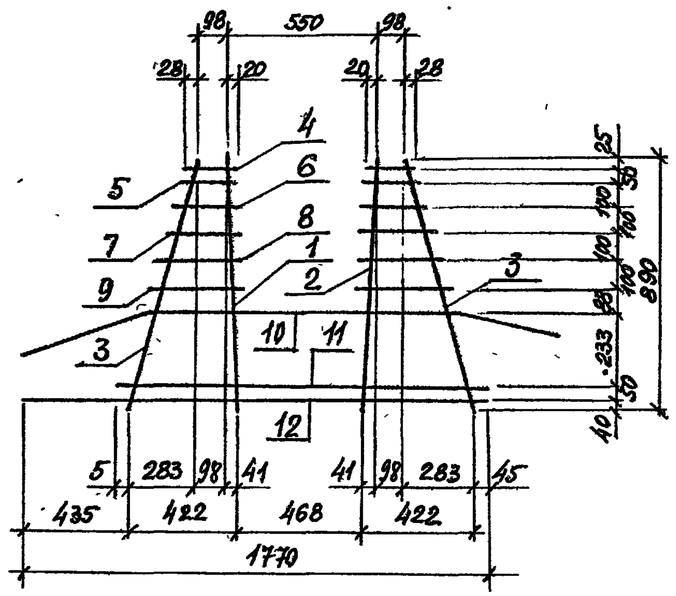

Формат	Зона	Поз.	Обозначение	Наименование	Кол. на исполн. 3.01101- -01	-02	-03	Примечание
				Документация				
			КЖИ-ТТ 1,2,3	ТТ2.1-ТТ2.2				
				Детали				
				ГОСТ 5781-82				
Б4		1		ф16А-III ℓ=891	1	1	1	1,42 кг
Б4		2		ф14А-III ℓ=891	1	—	—	1.09 кг
Б4				ф18А-III ℓ=891	—	1	—	1.80 кг
Б4				ф16А-III ℓ=891	—	—	1	1.42 кг
Б4		3		ф8А-I ℓ=934	2	2	2	0.37 кг
Б4		4÷9		ф6А-II ℓ=150÷310	12	12	12	0.05 кг
12г		10*		ф14А-III ℓ=2080	1	1	1	2.52 кг
Б4		11		ф8А-III ℓ=1322	1	—	—	0.52 кг
Б4				ф10А-III ℓ=1322	—	1	1	0.82 кг
Б4		12		ф8А-III ℓ=1770	1	—	—	0.70 кг
Б4				ф10А-III ℓ=1770	—	1	—	1.09 кг
Б4				ф12А-III ℓ=1770	—	—	1	1.57 кг

* см. ведомость деталей

Ведомость деталей

Поз.	Эскиз
10	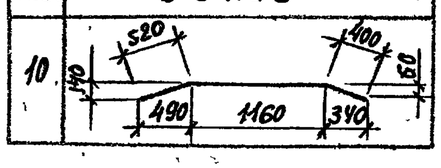

Привязан.

Инв №

Изм.	Лист	№ Документ.	Подп.	Дата
Н. контр.		Курмановева		84
Нач. отд.		Спицын		
Гл. спец.		Шевченко		
Рук. гр.		Цанга		
Инженер		Константинова		

т.п. 902-2-407с.86 КЖИ-3.01101

Каркас плоский

Лит	Масса	Масштаб
	01-7.59кг 02-8.99кг 03-9.09кг	
Лист 1	Листов 1	

Госстрой СССР
Союзводоканалпроект
КАЗВОДОКАНАЛПРОЕКТ
Алма-Ата

Альбом V

902-2-407с.86

Типовой проект

Подпись и дата

Инв. № подл.

Взам. инв. №

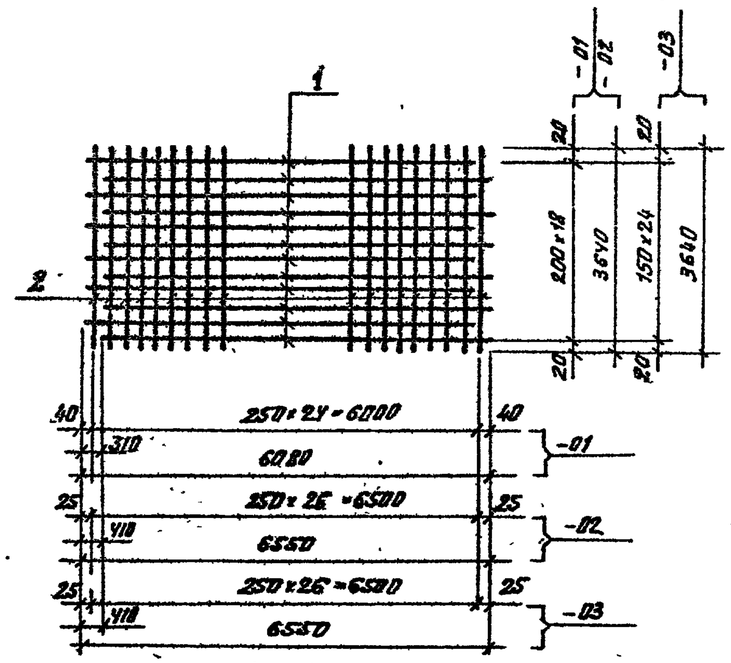

Формат	Зона	Поз.	Обозначение	Наименование	Кол. на испол. 3.01002 -01	-02	-03	Примечание
				Документация				
			КЖСИ-ТТ1.2.3	ТТ2.1-ТТ2.2				
				Детали				
				ГОСТ 5781-82				
БУ		1		ф8А-III ℓ=5770	19	—	—	2.28 кг
БУ				ф10А-III ℓ=6140	—	19	25	3.79 кг
БУ								
БУ		2		ф5 Вр-I ℓ=3640	25	27	27	0.56 кг

Привязан

Инв. №

Изм.	Лист	№ Документ	Подпись	Дата
Н. контр.	Курманалиева			
Нач. отд.	Епишин			
Гл. спец.	Шевченко			
Рук. гр.	Цанга			
Инженер	Константинова			

т.п. 902-2-407с.86 КЖСИ-3.01002

Сетка

Лит.	Масса	Масштаб
	01-573 кг 02-871 кг 03-1092 кг	
Лист 1	Листов 1	

Госстрой СССР
Союзводоканалмонтажпроект
КАЗВОДОКАНАЛПРОЕКТ
г. Алма-Ата

Типовой проект 902-2-407с.86 Альбом X

Инв. № подл. | Подпись и дата | Взам. инв. №

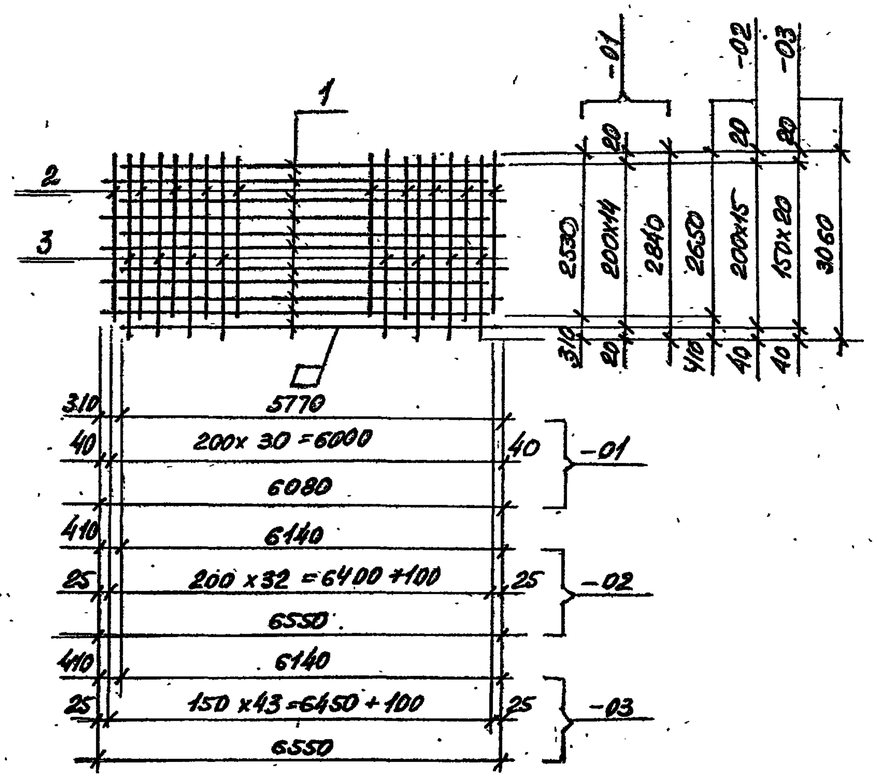

Формат	Зона	Поз.	Обозначение	Наименование		Кол. на испол. 3.01.003- -01	-02	-03	Примечание
				Документация					
			КЖИ-ТТ1,2,3	ТТ2.1-ТТ2,2					
				Детали					
				ГОСТ 5781-82					
Б4				ф 8А-III	е=5770	15	—	—	2.28кг
Б4		1		ф 10А-III	е=6140	—	16	21	3.80кг
Б4									
Б4				ф8А-III	е=2530	15	—	—	1.01кг
Б4		2		ф10А-III	е=2650	—	17	22	1.64кг
Б4									
Б4				ф8А-III	е=2840	16	—	—	1.12кг
Б4		3		ф10А-III	е=3060	—	17	23	1.90кг
Б4									

Типовой проект

902-2-407с.86 Альбом VI

Подпись и дата | Инв. № подл.

Привязан

Инв. №

Изм.	Лист	№ Документ	Подп.	Дата
Н. контр.	Курманалиева			84
Нач. отд.	Спицын			
Гл. спец.	Шевченко			
Рук. гр.	Цанга			
Инженер	Константинова			

Т.П. 902-2-407с.86 КЖИ-3.01003

Сетка

Лит.	Масса	Масштаб
	01-623кг 02-1210кг 03-1596кг	
Лист 1	Листов 1	

Госстрой СССР
Союзводоканалпроект
КАЗВОДОКАНАЛПРОЕКТ
г. Алма-Ата

Типовой проект 902-2-407с.86 Альбом X

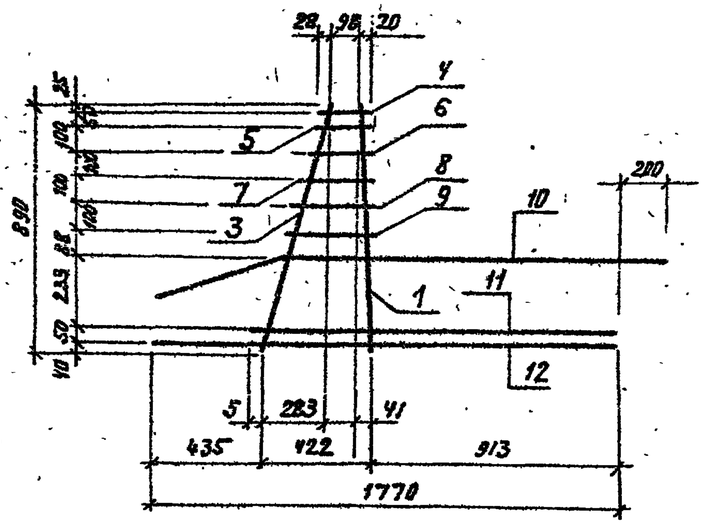

Формат	Зона	Поз	Обозначение	Наименование		Кол. на. испол. 3.01 004 -01	-02	-03	Примечание
				Документация					
			КЖСИ-ТТ1.2.3	ТТ2.1-ТТ2.2					
				Детали					
Б4		1	ГОСТ 5781-82	ф 16 А-III	ℓ = 891	1	1	1	1.42 кг
Б4		3	"	ф 8 А-I	ℓ = 934	1	1	1	0.37 кг
Б4		4÷9	"	ф 6 А-III	ℓ = 150÷310	6	6	6	0.05 кг
12г		10	"	ф 14 А-III	ℓ = 1970	1	1	1	2.38 кг
Б4		11	"	ф 8 А-III	ℓ = 1322	1	—	—	0.52 кг
Б4			"	ф 10 А-III	ℓ = 1322	—	1	1	0.82 кг
Б4		12	"	ф 8 А-III	ℓ = 1770	1	—	—	0.70 кг
Б4			"	ф 10 А-III	ℓ = 1770	—	1	—	1.09 кг
Б4			"	ф 12 А-III	ℓ = 1770	—	—	1	1.57 кг

Ведомость деталей

Поз	Эскиз
10	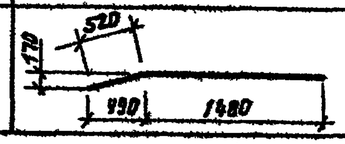

Привязан

Инв. №

Изм.	Лист	№ документ.	Подп.	Дата
Н. контр.		Кучанолиева		84
Нач. отд.		Спицын		
Гл. спец.		Шевченко		
Рук. гр.		Цой		
Инженер		Константинова		

Т.п. 902-2-407с.86

КЖСИ-3.01 004

Каркас плоский

Лит	Масса	Масштаб
	01-5,69кг 02-6,33кг 03-6,86кг	
Лист 1	Листов 1	

Госстрой СССР Союзводоканалниипроект КАЗВОДОКАНАЛПРОЕКТ г. Алма-Ата

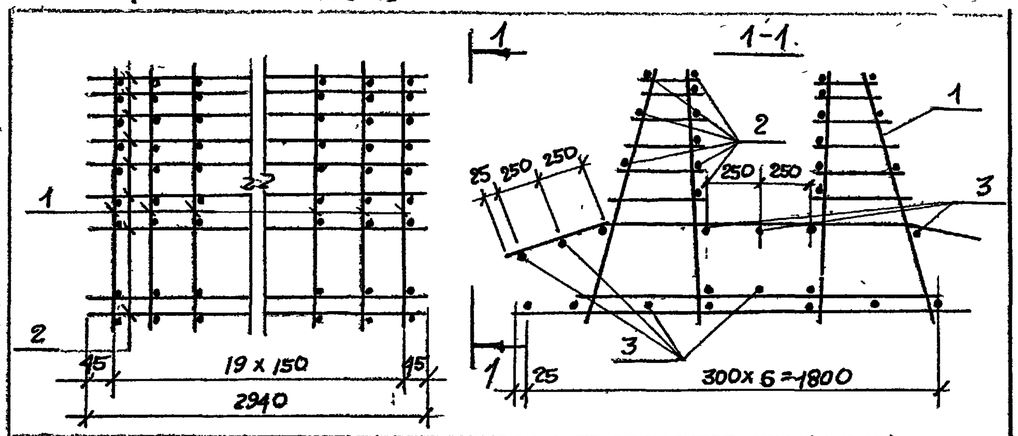

Формат	Зона	Поз	Обозначение	Наименование	Кол. на исполн. 3.02100 -01	-02	-03	
				Документация				
			КЖИ-ТТ1,2,3	ТТ 2,1-ТТ 2,2				
				Сборочные единицы				
12г		1	3.02101-01	Каркас плоский	20			13,85кг
12г			-02	" "		20		15,86кг
12г			-03	" "			20	15,46кг
				Детали				
Б4		2	ГОСТ 6727-80	ф5 Вр-I ℓ=2940	18	18	18	0,45кг
Б4		3	ГОСТ 5781-82	ф8 А-I ℓ=2940	17	17	17	1,16кг

Привязан

Инв. №

КЖИ-3.02100

Изм.	Лист	№ докум.	Подп.	Дата
Гл. конструктор проекта				
Нач. отд.				
Гл. спец.				
Рук. гр.				
Инженер				

Каркас пространственный

Лит	Масса	Масштаб
	01-304,8кг 02-344,8кг 03-336,8кг	

Лист | Листов

Госстрой СССР Союзгородоканалпроект

КАЗВОДОКАНАЛПРОЕКТ

Типовой проект 902-2-40тк.86 Альбом V

Инв. № подл. | Подпись и дата | Взам. инв. №

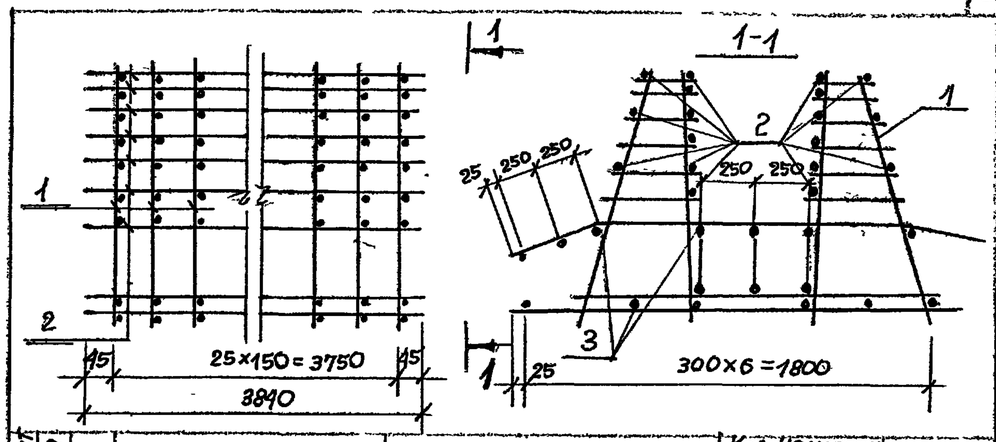

Формат	Зона	Поз	Обозначение	Наименование	Кол. на исполн. 3.02200 -01	-02	-03	Примечание
				Документация				
			КЖИ-ТТ1,2,3	ТТ 2,1-ТТ 2,2				
				Сборочные единицы				
12г		1	3.02101-01	Каркас плоский	26			13,85кг
12г			-02	"		26		15,86кг
12г			-03	" "			26	15,46кг
				Детали				
Б4		2	ГОСТ 6727-80	ф5 Вр-I ℓ=3840	18	18	18	0,60кг
Б4		3	ГОСТ 5781-82	ф8 А-I ℓ=3840	17	17	17	1,52кг

Привязан

Инв. №

Т.П.902-2-40тк.86 КЖИ-3.02200

Изм.	Лист	№ докум.	Подп.	Дата
Гл. конструктор проекта				
Нач. отд.				
Гл. спец.				
Рук. гр.				
Инженер				

Каркас пространственный

Лит	Масса	Масштаб
	01-396,7кг 02-448,7кг 03-438,7кг	

Лист 1 | Листов 1

Госстрой СССР Союзгородоканалпроект

КАЗВОДОКАНАЛПРОЕКТ

Инв. № подл. | Подпись и дата | Взам. инв. №

Типовой проект 902-2-407с.86 Альбом V

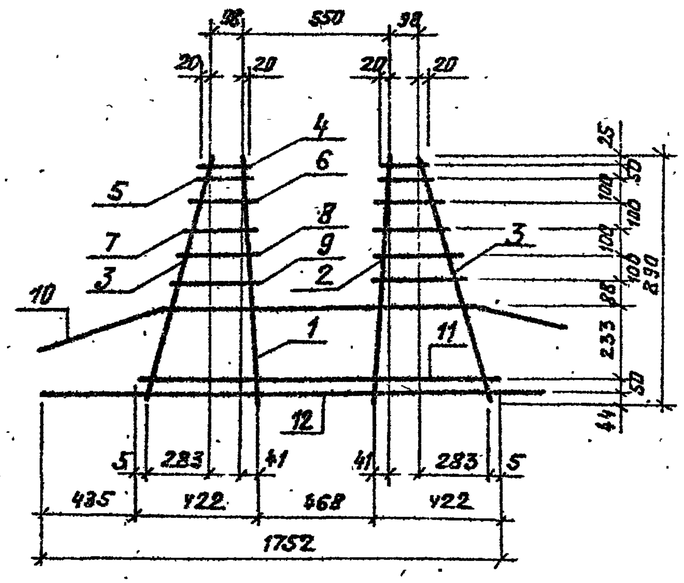

Формат	Зона	Поз.	Обозначение	Наименование	Кол. на испол. 3.02.101 -01	-02	-03	Примечание
				Документация				
			КЖИ-ТТ1.2.3	ТТ2.1-ТТ2.2				
				Детали				
				ГОСТ 5781-82				
БУ		1		ф20 А-III ℓ=891	1	1	1	2.20кг
БУ		2		ф16 А-III ℓ=891	1	—	—	1.42кг
БУ				ф20 А-III ℓ=891	—	1	—	2.20кг
БУ				ф18 А-III ℓ=891	—	—	1	1.80кг
БУ		3		ф8 А-I ℓ=334	2	2	2	0.37кг
БУ		4÷9		ф6 А-III ℓ=150÷310	12	12	12	0.05кг
Вг		10		ф20 А-III ℓ=2240	1	1	1	5.53кг
Бч		11		ф10 А-III ℓ=1322	1	—	—	0.82кг
Бч				ф12 А-III ℓ=1322	—	1	1	1.18кг
Бч		12		ф14 А-III ℓ=2100	1	—	—	2.54кг
Бч				ф16 А-III ℓ=2160	—	1	1	3.41кг

Ведомость деталей

Поз	Эскиз
10	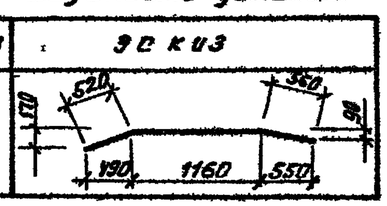

Инв. № подл. | Подпись и дата | Взам. инв. №

Привязан

Инв. №

Изм.	Лист	№ документ.	Подп.	Дата
Н. контр.	Курманалиева			
Нач. отд.	Спицын			
Гл. спец.	Шевченко			
Рук. гр.	Цанга			
Инженер	Константинова			

т.п. 902-2-407с.86 КЖИ-3.02101

Каркас плоский

Лит.	Масса	Масштаб
	01-13.85кг 02-15.86кг 03-15.46кг	
Лист 1	Листов 1	

Госстрой СССР Союзводоканалниипроект КАЗВОДОКАНАЛПРОЕКТ г. Алма-Ата

Типовой проект 902-2-407с.86 Альбом X

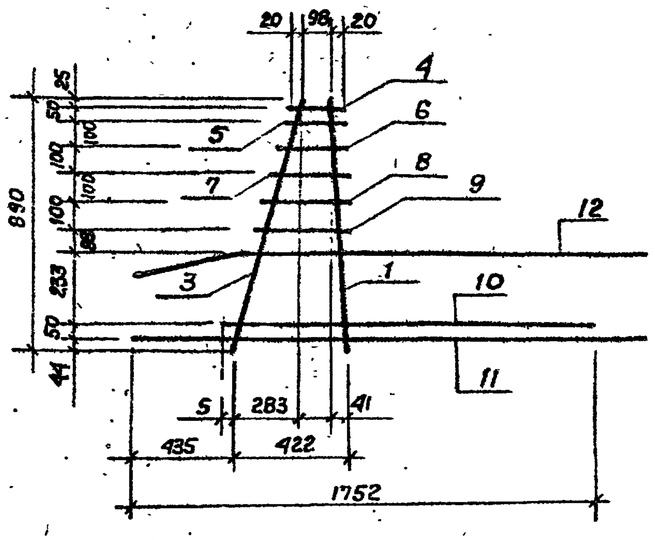

Формат	Зона	Поз	Обозначение	Наименование		Кол. на испол. 3.02001 -01	-02	-03	Примечание
				Документация					
			КЖСЦ-ТТ 1,2,3	ТТ 2.1-ТТ 2.2					
				Детали					
				ГОСТ 5781-82					
БЧ		1		ф 20 А-III	ℓ=891	1	1	1	2,20 кг
БЧ		3		ф 8 А-I	ℓ=934	1	1	1	0.37 кг
БЧ		4÷9		ф 6 А-III	ℓ=150÷310	6	6	6	0.05 кг
БЧ		10		ф 10А-III	ℓ= 1322	1	—	—	0.82 кг
БЧ				ф 12А-III	ℓ= 1322	—	1	1	1.17 кг
БЧ		11		ф 14А-III	ℓ= 1970	1	—	—	2.38 кг
БЧ				ф 16А-III	ℓ= 1970	—	1	1	3.11 кг
БЧ		12		ф 20 А-III	ℓ= 1970	1	1	1	4.74 кг

Ведомость деталей

Марка поз.	Схема сечения
12	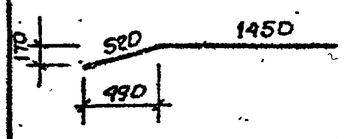

Инв. № подл. | Подпись и дата | Взам. инв. №

Привязан

Инв. №

Изм.	Лист	№ докум.	Подп.	Дата
Н. контр.		Кармомалиев		84
ГИП		Каштелюк		
Нач. отд.		Спицын		
Гл. спец.		Шевченко		
Рук. гр.		Цакта		
Инженер		Константинов		

ТП 902-2-407с.86 КЖСЦ-3.02001

Каркас плоский

Литера	Масса	Масштаб
	01-10.61 кг 02-11.89 кг 03-11.89 кг	

Лист 1 | Листов 1

Госстрой СССР Союзводоканалниипроект КАЗВОДОКАНАЛПРОЕКТ г. Алма-Ата

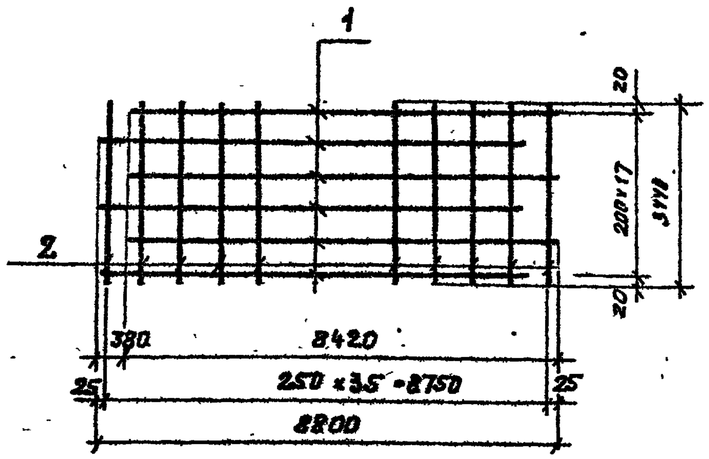

Формат	Зона	Поз.	Обозначение	Наименование		Кол. на исполн. 3.02 002 -01	-02	-03	Примечание
				Документация					
			КЖСН-ТТ1.2.3	ТТ2.1-ТТ2.2					
				Детали					
БУ		1	ГОСТ 5781-82	⌀8 А-III	ℓ=8420	18	18	18	3.33 кг
БУ		2	"	⌀6 А-I	ℓ=3400	—	36	36	0.76 кг
БУ			ГОСТ 6727-80	⌀5 Вр-I	ℓ=3400	36	—	—	0.53 кг

Привязан.	Изм.	Лист	№ Документ	Подп.	Дата
	Н.контр.	Курманова			84
	ГИП	Каштельник			
	Нач. отд.	Сторкин			
	Гл. спец.	Шевченко			
	Рук. гр.	Цанга			
Инв. №	Инженер	Константинова			

ТП. 902-2-407с.86 КЖСН-3.02002

Сетка

Лит	Масса	Масштаб
	01-79.1 кг 02-87.4 кг 03-87.1 кг	
Лист 1	Листов 1	

Госстрой СССР
Союзводоканалпроект
КАЗВОДОКАНАЛПРОЕКТ
г. Алма-Ата

902-2-407с.86 Альбом I

Типовой проект

Инв. № подл. | Подпись и дата | Взам. инв. №

Альбом X

902-2-407с.86

Типовой проект

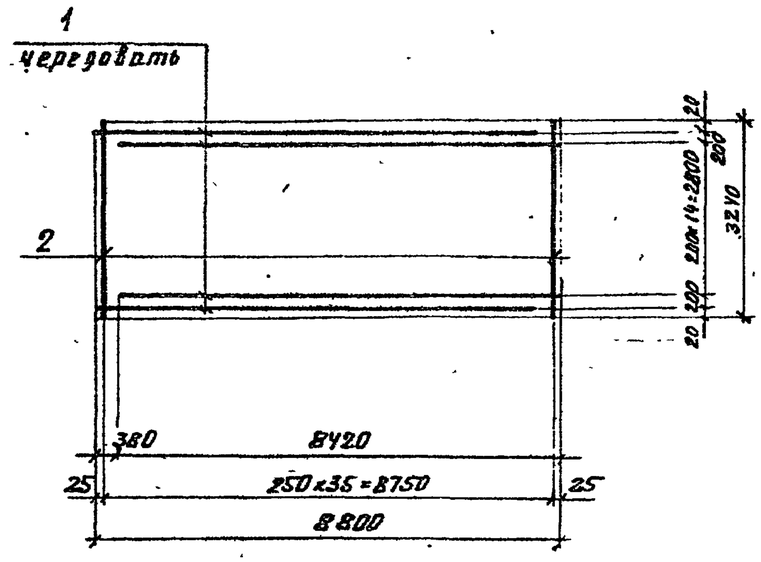

Формат	Зона	Поз	Обозначение	Наименование		Кол. на сборн. 3.02.003 -01	-02	-03	Примечание
				Документация					
			КЖИ-ТТ1.2.3	ТТ2.1-ТТ2.2					
				Детали					
БЧ		1	ГОСТ 5781-82	ф8А-III	ℓ=8420	17	17	17	3.33кг
БЧ		2	"	ф6А-I	ℓ=3240	—	36	36	0.72кг
БЧ			ГОСТ 6727-80	ф5Вр-I	ℓ=3240	36	—	—	0.50кг

Привязок

Инв №

Изм	Лист	№Документ	Подп.	Дата
Н контр.		Курмамолиева		
ГИП		Каштелюк		
Нач отд		Спицын		
Гл спец		Шевченко		
Рук. гр		Цой		
Инженер		Константинова		

Т.П. 902-2-407с.86 КЖИ-3.02003

Сетка

Лит.	Масса	Масштаб
	01-77.6кг 02-82.5кг 03-82.5кг	
Лист 7	Листов 7	

Госстрой СССР Союзводоканалпроект КАЗВОДОКАНАЛПРОЕКТ г. Алма-Ата

Инв.№ подл. | Подпись и дата | Взам. инв.№

Альбом X

902-2-407с.86

Типовой проект

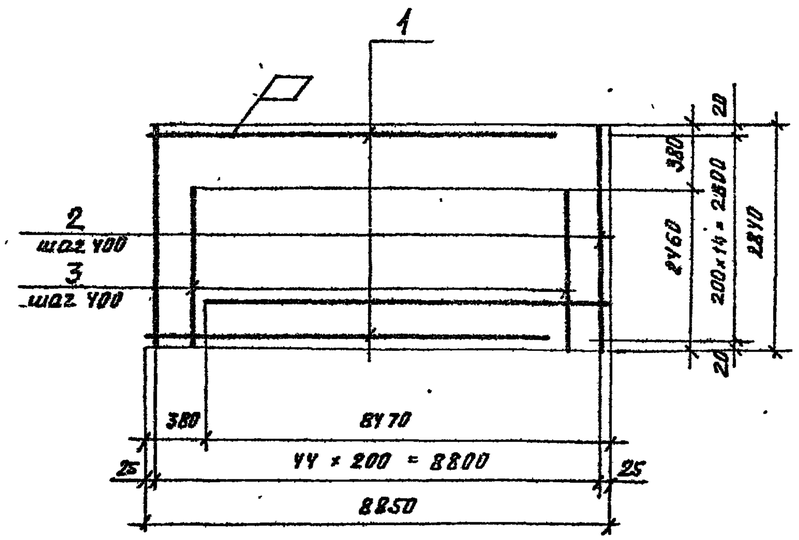

Формат	Зона	Поз.	Обозначение	Наименование	Кол. на испол. 3.82004У -01	-02	-03	Примечание
				Документация				
			-КЖСИ-ТТ1.2.3	ТТ2.1-ТТ2.2				
				Детали				
Бч		1		ф8 А-III ℓ=8470	15	15	15	3.35кг
Бч		2		ф8 А-III ℓ=2870	23	23	23	1.12кг
Бч		3		ф8 А-III ℓ=2460	22	22	22	0.97кг

Привязан

Инв.№

Изм.	Лист	№Документ	Подп.	Дата
Н. контр.		Курганалиева		84
ГИП		Каштелюк		
Нач. отд.		Спицын		
Гл. спец.		Шевченко		
Рук. гр.		Цанго		
Инженер		Константинова		

т.п.902-2-407с.86 КЖСИ-3.02004

Сетка

Лит.	Масса	Масштаб
	-01-97.1кг -02-97.1кг -03-97.4кг	
Лист 1	Листов 1	

Госстрой СССР
Союзводоканалниипроект
КАЗВОДОКАНАЛПРОЕКТ

Инв.№ подл. | Подпись и дата | Взам. инв.№

Альбом X

902-2-407с.86

Типовой проект

Для исполнения -01; -02

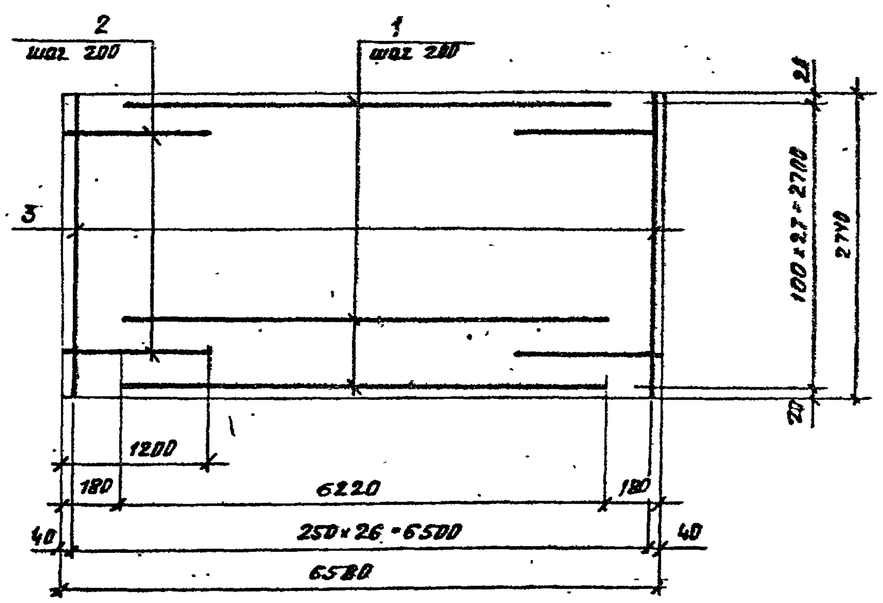

Для исполнения -03

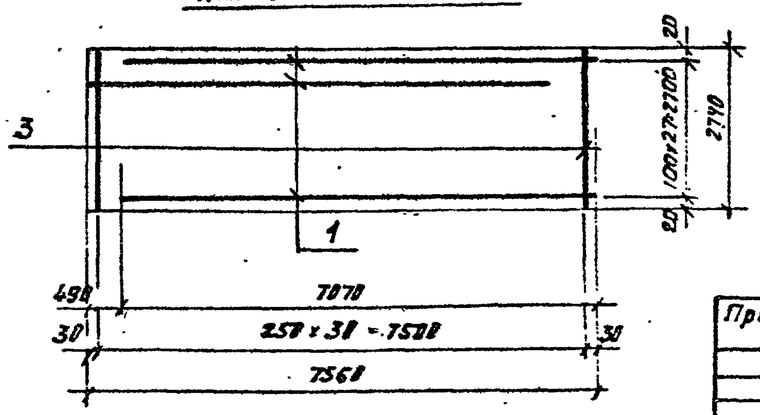

Формат	Зона	Поз.	Обозначение	Наименование		Кол. на испол. 3.82.005 -01	-02	-03	Примечание
				Документация					
			КЖИ-ТТ1.2.3	ТТ2.1-ТТ2.2					
				Детали					
				ГОСТ 5781-82					
Бу		1		ф 8А-III	ℓ=6280	14	14	—	2.46 кг
Бу				ф 12А-III	ℓ=7070	—	—	28	6.28 кг
Бу		2		ф 12А-III	ℓ=1280	28	28	—	1.07 кг
Бу		3		ф 5 Вр-I	ℓ=2740	27	27	—	0.42 кг
Бу				ф 6А-I	ℓ=2740	—	—	31	0.61 кг

Привязан

Инв №

Изм.	Лист	№ документ	Подп.	Дата
Н. контр.		Курманов		84
ГИП		Каштелян		
Нач. отд.		Ольшан		
Гл. спец.		Шевченко		
Рук. гр.		Цонго		
Инженер		Константинов		

ТП. 902-2-407с.86 КЖИ-3.02.005

Сетка

Лит.	Масса	Масштаб
	01-25.8 кг 02-25.8 кг 03-19.9 кг	
Лист 1	Листов 1	

Госстрой СССР Союзводоканалпроект КАЗВОДОКАНАЛПРОЕКТ Алма-Ата

Инв. № подл. | Подпись и дата | Взам. инв. №

Типовой проект 902-2-407с.86 Альбом X

Для исполнения -01, -02

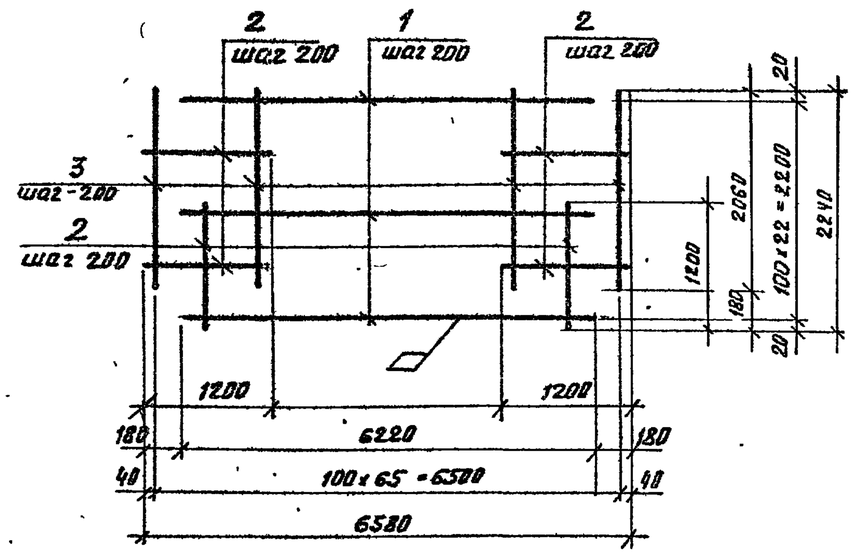

Для исполнения -03

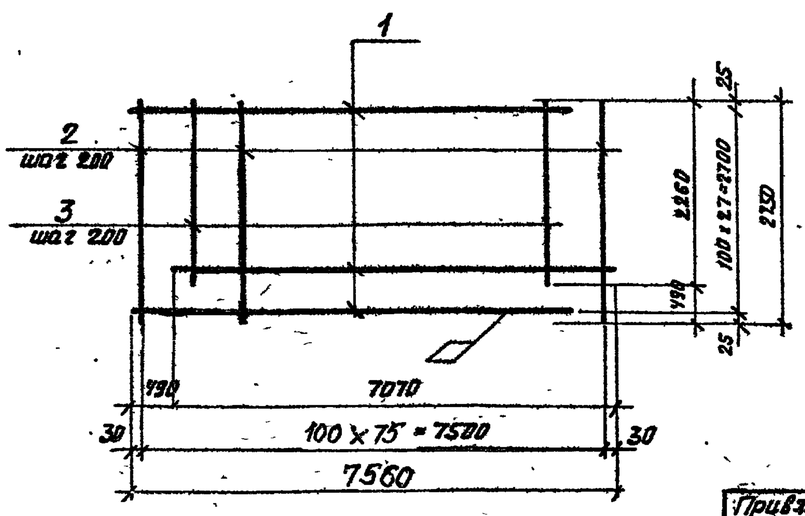

Формат	Зона	Поз	Обозначение	Наименование	Кол. на испол. 3.02.006 -01	-02	-03	Примечание
				Документация				
			КЖИ-ТТ1.2.3	ТТ2.1-ТТ 2.2				
				Детали				
Б4		1		ф 8А-III ℓ= 6220	12	12	—	2.46кг
Б4				ф 12А-III ℓ= 7070	—	—	28	6.28кг
Б4		2		ф 12А-III ℓ= 1200	55	55	—	1.07кг
Б4				ф 12А-III ℓ= 2750	—	—	38	2.45кг
Б4		3		ф 8А-III ℓ= 2060	33	33	—	0.81кг
Б4				ф 12А-III ℓ= 2260	—	—	38	2.01кг

Привязан

Инв. №

Изм.	Лист	№ Документ	Подп.	Дата
Н. контр.		Курманалиева		
ГИП		Каштелюх		
Нач. отд.		Ерицын		
Гл. спец.		Шевченко		
Рук. гр.		Цаца		
Инженер		Константинова		

Т.п. 902-2-407с.86 КЖИ-3.02.006

Сетка

Лит.	Масса	Масштаб
	01 - 115.0 кг 02 115.0 кг 03 345.0 кг	
Лист 1	Листов 1	

Госстрой СССР
Союзгипродорстройпроект
КАЗВОДОКАНАЛПРОЕКТ
г. Алма-Ата

Взам. инв. № | Подпись и дата | Инв. № подл.

-01, -02

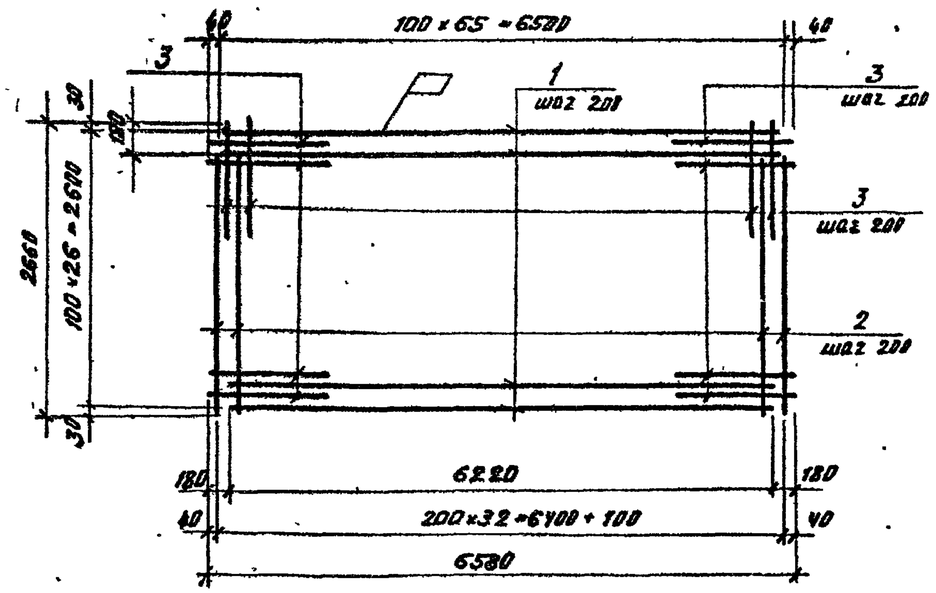

-03

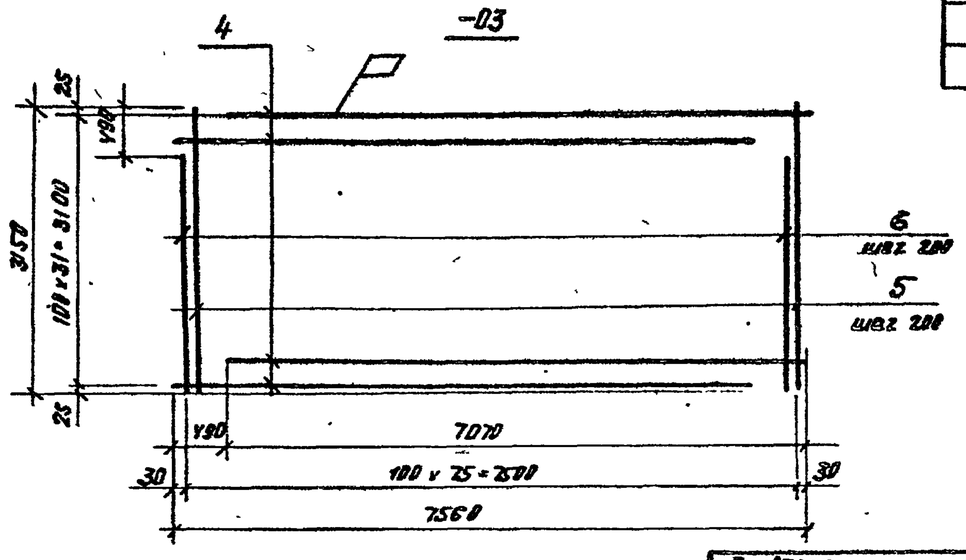

Формат	Зона	Поз	Обозначение	Наименование		Кол. на испол. 3.03.001 -01	-02	-03	Примечание
				Документация					
			КЖИ-ТТ1.2.3	ТТ2.1-ТТ2.2					
				Детали					
				ГОСТ 5781-82					
БЧ		1		Ф 8 А-III,	ℓ=6220	14	14		2.47кг
БЧ		2		Ф 8 А-III,	ℓ=2480	33	33		1.08кг
БЧ		3		Ф 12 А-III,	ℓ=1200	59	59		1.07кг
БЧ		4		Ф 12 А-III,	ℓ=7070			32	6.30кг
БЧ		5		Ф 12 А-III,	ℓ=3150			38	2.80кг
БЧ		6		Ф 12 А-III	ℓ=2660			38	2.36кг

Типовой проект 902-2-407с.86 Альбом X

Инв. № подл. | Подпись и дата | Взам. инв. №

Привязан

Инв. №

Изм.	Лист	№ документа	Подп.	Дата
Н. контр.		Куртиманова		
ГИП		Каштельян		
Нач. отд.		Слуцын		
Гл. спец.		Шевченко		
Рук. гр.		Цанга		
Инженер		Константинова		

т.п. 902-2-407с.86

КЖИ-3.03001

Сетка

Лит.	Масса	Масштаб
	-01-130.7 кг -02 130.7 кг -03-357.7 кг	
Лист 1	Листов 1	

Госстрой СССР
Союзводоканалпроект
КАЗВОДОКАНАЛПРОЕКТ
г. Алма-Ата

Типовой проект 902-2-407с.86 Альбом I

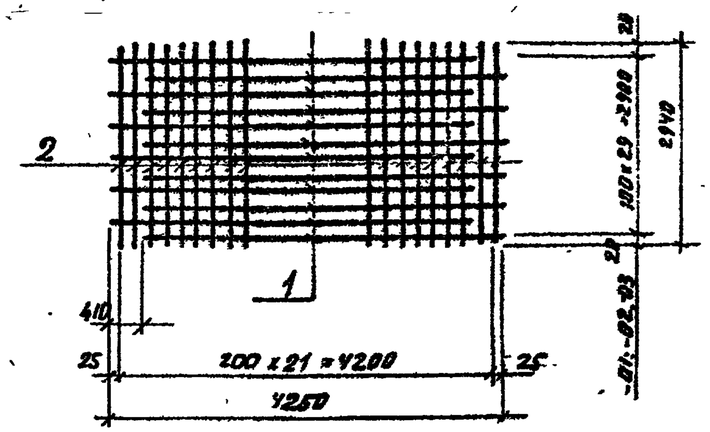

Формат	Зона	Поз	Обозначение	Наименование	Кол. на испол. 3.04001 -01	-02	-03	Примечание
				Документация				
			КЖИ-ТТ1.2.3	ТТ2.1, 2.2	X	X	X	
				Детали				
				ГОСТ 5781-82				
Б4		1		Ф10 А-III Р=3840	30	30	30	2.4 кг
Б4								
Б4		2		5 Вр-1 Р=2940	22	22	22	0.46 кг

Привязан

Инв. №

Изм.	Лист	№ Докум.	Подп.	Дата
Н. контр.	Курманалиева			
Нач. отд.	Спицын			
Гл. спец.	Шевченко			
Рук. гр.	Цанга			
Инженер	Константинова			

КЖИ-3.04001

Сетка

Лит.	Масса	Масштаб
Р	-01-82.0 -02-82.0 -03-82.0	1:1

Лист 1 Листов 1

Госстрой СССР Союзводоканалниипроект КАЗВОДОКАНАЛПРОЕКТ г. Алма-Ата

Инв. № подл. | Подпись и дата | Взам. инв. №

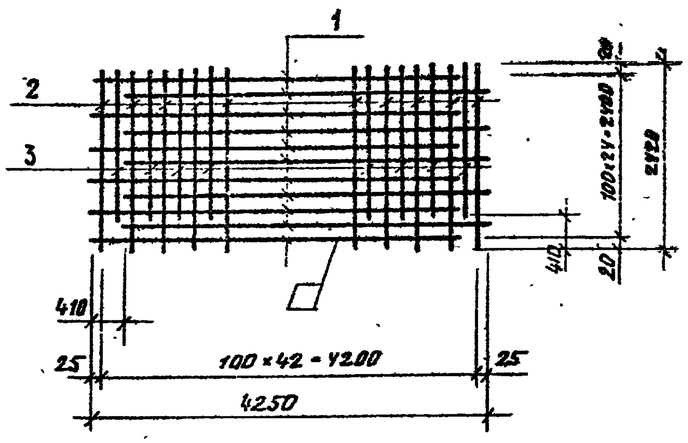

Формат	Зона	Поз	Обозначение	Наименование	Кол. на испол. 3.04.002 -01	-02	-03	Примечание
				Документация				
			КЖИ-ТТ.1.2.3	ТТ2.1, 2.2	X	X	X	
				Детали				
				ГОСТ 5781-82				
Б4		1		Ф10 А-III Р=3840	25	25	25	2.40 кг
Б4		2		Ф10 А-III Р=2420	22	22	22	1.5 кг
Б4		3		Ф10 А-III Р=2010	21	21	21	1.25 кг
Б4								

Привязан

Инв. №

Изм.	Лист	№ Докум.	Подпись	Дата
Н. контр.	Курманалиева			
Нач. отд.	Спицын			
Гл. спец.	Шевченко			
Рук. гр.	Цанга			
Инженер	Константинова			

Т.П.902-2-407с.86 КЖИ-3.04002

Сетка

Лит.	Масса	Масштаб
Р	-01-119.2 -02-119.2 -03-119.2	1:1

Лист 1 Листов 1

Госстрой СССР Союзводоканалниипроект КАЗВОДОКАНАЛПРОЕКТ г. Алма-Ата

Инв. № подл. | Подпись и дата | Взам. инв. №

Типовой проект 902-2-407с.86 Альбом X

Привязан

Инв №

Изм	Лист	№ докум	Подп	Дата

Лит	Масса	Масштаб

Лист | Листов

Госстрой СССР Союзсвдоканалпроект КАЗВОДОКАНАЛПРОЕКТ г. Алма-Ата

Типовой проект 902-2-407с.86 Альбом X

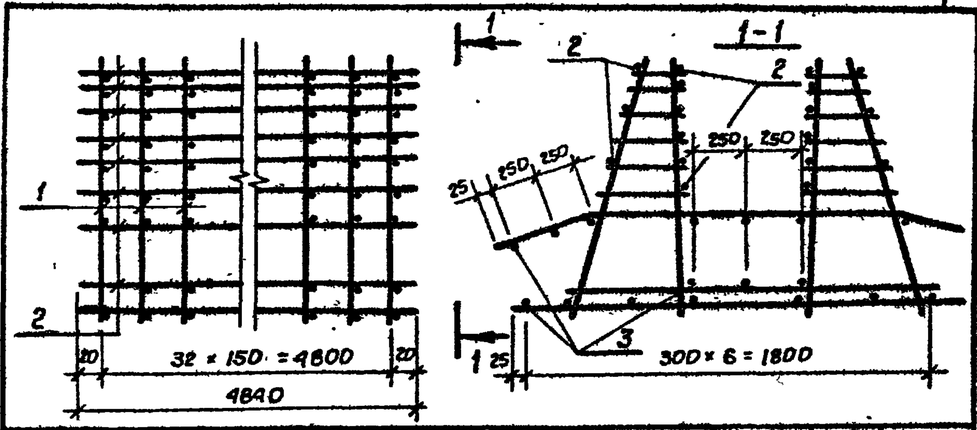

Формат	Зона	Поз	Обозначение	Наименование	Кол. на шеф. чертеж. 3.04 100			Примечание
					01	02	03	
				Документация				
			-КЖСИ-ТТ 1.2.3	ТТ 2,1; 2.2				
				Сборочные единицы				
12г		1	3 02101-01	Каркас плоский	33			13.85
12г			3.02101-02	»		33		15.86
12г			3.02101-03	»			33	15.46
				Детали				
Б4		2	ГОСТ 6727-80	ф5 Вр-I ℓ=4840	18	18	18	0.75
Б4		3	ГОСТ 5187-82	ф8 А-I ℓ=4840	17	17	17	1.91

Привязан

Инв №

Изм	Лист	№ докум	Подп	Дата
Н контр	Кармалина			84
Нач отд	Стишкин			
Гл стр	Шевченко			
Рук гр	Цанга			
Инженер	Константинова			

т.п. 902-2-407с.86 КЖСИ-3.04 100

Каркас пространственный

Стадия	Масса	Масштаб
Р	01-5010 кг 02-5690 кг 03-5560 кг	

Лист 1 | Листов 1

Госстрой СССР Союзсвдоканалпроект КАЗВОДОКАНАЛПРОЕКТ г. Алма-Ата

Типовой проект 902-2-407с.86 Альбом X

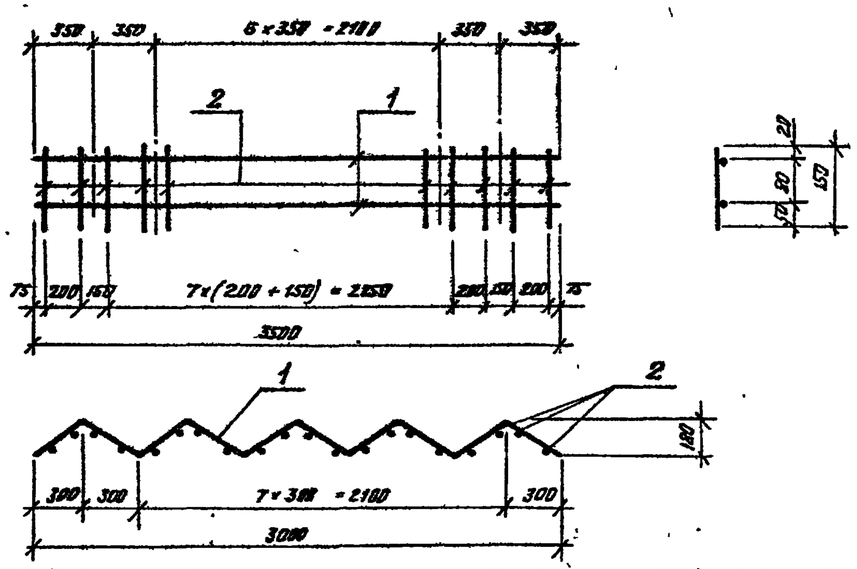

Формат	Зона	Поз	Обозначение	Наименование	Кол	Примечание
				Документация		
			КЖСИ-ТТ1,2,3	ТТ2,1÷ТТ2.2		
				Детали		
Б4		1		ф5ВрI ГОСТ 6727-80 ℓ=3500	2	0.54 кг
Б4		2		ф5ВрI ГОСТ 6727-80 ℓ=150	20	0.023 кг

Привязан

Инв. №

Изм	Лист	№ докум.	Подпись	Дата
Н. контр.	Курманалиева			84
ГИП	Каштелянок			
Нач. отд.	Спицын			
Гл. спец.	Шевченко			
Рук. гр.	Цанга			

Инв. № подл. | Подпись и дата | Взам. инв. №

КЖСИ-3.01005

Каркас плоский

Лит.	Масса	Масштаб
Р	1.54 кг	

Лист 1 | Листов 1

Госстрой СССР
Союзводоканалниипроект
КАЗВОДОКАНАЛПРОЕКТ
г. Алма-Ата

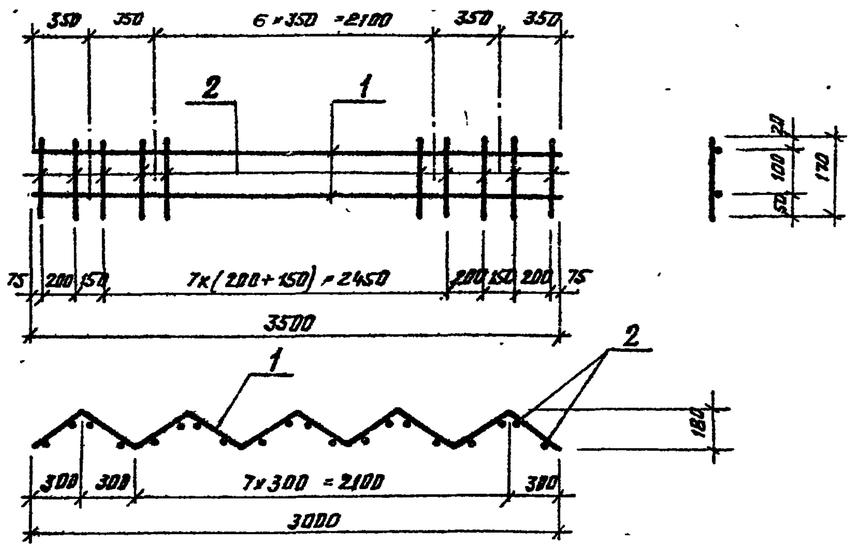

Формат	Зона	Поз	Обозначение	Наименование	Кол	Примечание
				Документация		
			КЖСИ-ТТ1,2,3	ТТ2,1-ТТ2.2		
				Детали		
Б4		1		ф5ВрI ГОСТ 6727-80 ℓ=3500	2	0.54 кг
Б4		2		ф5ВрI ГОСТ 6727-80 ℓ=170	20	0.026 кг

Привязан

Инв. №

Изм	Лист	№ докум.	Подп.	Дата
Н. контр.	Курманалиева			84
ГИП	Каштелянок			
Нач. отд.	Спицын			
Гл. спец.	Шевченко			
Рук. гр.	Цанга			
Инженер				

Инв. № подл. | Подпись и дата | Взам. инв. №

т.п.902-2-407с.86 КЖСИ-3.01006

Каркас плоский

Лит.	Масса	Масштаб
Р	1.60 кг	

Лист 1 | Листов 1

Госстрой СССР
Союзводоканалниипроект
КАЗВОДОКАНАЛПРОЕКТ
г. Алма-Ата

Типовой проект 902-2-407с.86 Альбом X

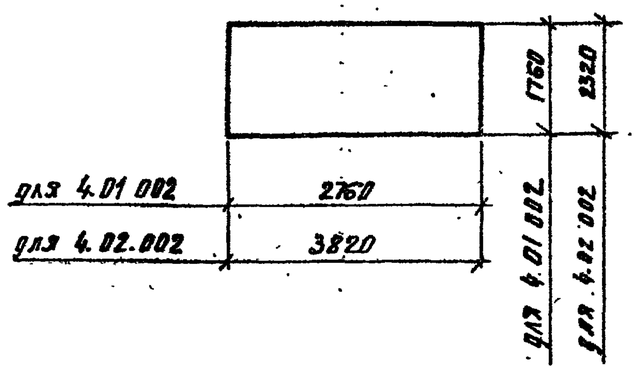

Марка поз	Обозначение	Наименование	Кол.	Примечание
4.01002	ГОСТ 8478-81	С $\frac{8AIII-100}{8AIII-100}$ 1760×2760 $\frac{30}{30}$	39.1	кг
4.02002	ГОСТ 8478-81	С $\frac{8AIII-100}{8AIII-100}$ 2320×3820 $\frac{60}{60}$	69.7	кг

Привязан

Инв.№

Взам.инв.№ | Подпись и дата | Инв.№ подл.

Изм	Лист	№Докум	Подп	Дата

Н.контр.	Курманшиева		84
Нач.отд.	Спицын		
Гл.спец.	Шевченко		
Рук.гр.	Цанга		
Инженер	Жукова		

КЖИ-4.01 002 / 4.02 002

Сетка арматурная

Лит	Масса	Масштаб
Р	39.1 / 69.7	1:М

Лист 1 | Листов 1

Госстрой СССР Союзводоканалпроект КАЗВОДОКАНАЛПРОЕКТ г. Алма-Ата

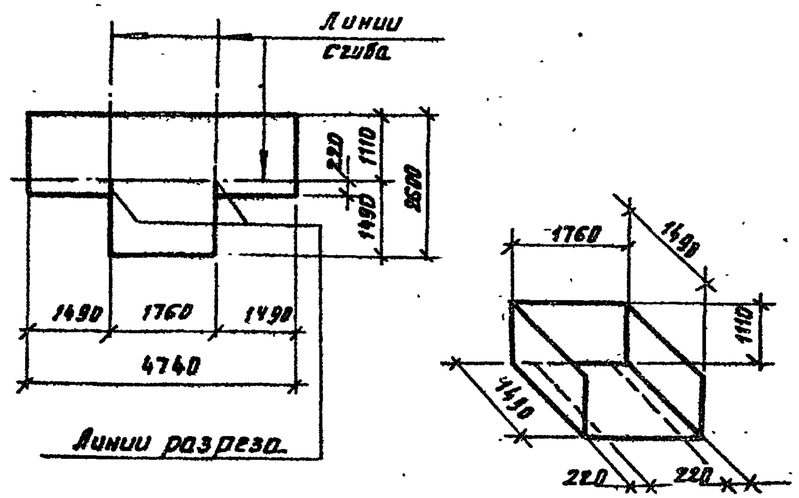

Марка поз.	Обозначение	Наименование	Кол	Примечание
4.01003	ГОСТ 8478-81	С $\frac{8AIII-100}{8AIII-100}$ 2680 и 4740 $\frac{20}{50}$	78.9	кг

Привязан

Инв.№

Взам.инв.№ | Подпись и дата | Инв.№ подл.

Изм	Лист	№Докум	Подп	Дата

Н.контр.	Курманшиева		84
Нач.отд.	Спицын		
Гл.спец.	Шевченко		
Рук.гр.	Цанга		
Инженер	Жукова		

Т.П. 902-2-407с.86 КЖИ-4.01003

Сетка арматурная

Лит.	Масса	Масштаб
Р	78.9	1:М

Лист 1 | Листов 1

Госстрой СССР Союзводоканалпроект КАЗВОДОКАНАЛПРОЕКТ г. Алма-Ата

902-2-407с.86 Альбом I

Типовой проект

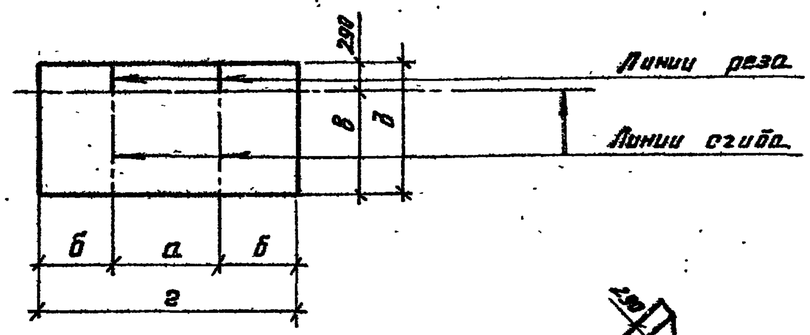

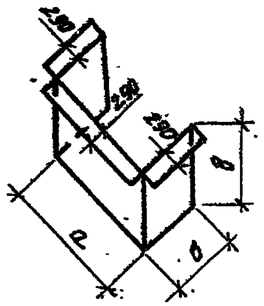

Марка	а	б	в	г	д
4.01.001	1940	1380	1110	4300	1400
4.02.001	2040	1880	1440	5800	1730

Марка поз.	Обозначение	Наименование	Кол	Примечание
4.01.001	ГОСТ 8478-81	С $\frac{8А\text{III}-100}{8А\text{III}-100}$ 1400×4300 $\frac{50}{150}$	44.2	кг
4.02.001	ГОСТ 8478-81	С $\frac{8А\text{III}-100}{8А\text{III}-100}$ 1730×5800 $\frac{50}{150}$	74.0	кг

Привязан

Инв. №

КЖИ-4.01.001
4.02.001

Изм	Лист	№ докум.	Подп.	Дата
Н. контр.	Курманалиева			84
Нач. отд.	Спицын			
Гл. спец.	Шевченко			
Рук. гр.	Цанга			
Инженер	Жукова			

Сетка арматурная

Лит.	Масса	Масштаб
Р	44.2 / 74.0	б.м.

Лист 1 | Листов 1

Госстрой СССР
Союзводоканалпроект
КАЗВОДОКАНАЛПРОЕКТ
г. Алма-Ата

Инв. № подл. | Подпись и дата | Взам. инв. №

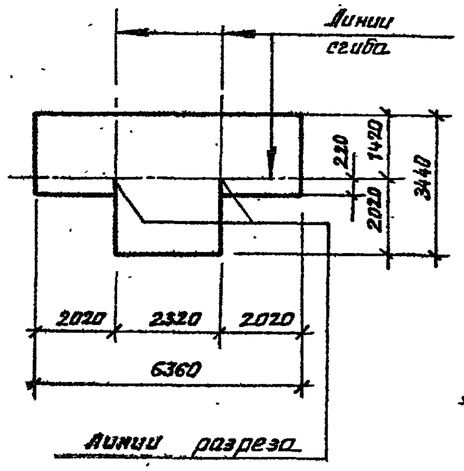

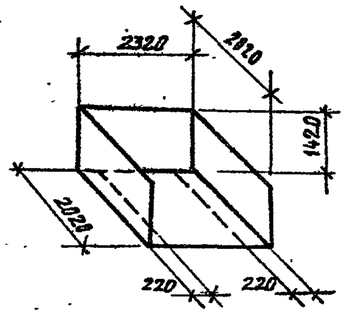

Марка поз.	Обозначение	Наименование	Кол	Примечание
	ГОСТ 8478-81	С $\frac{8А\text{III}-100}{8А\text{III}-100}$ 3440×6360 $\frac{30}{20}$	117.0	кг

Привязан

Инв. №

т.п. 902-2-407с.86 КЖИ-4.02.003

Изм	Лист	№ докум.	Подп.	Дата
Н. контр.	Курманалиева			84
Нач. отд.	Спицын			
Гл. спец.	Шевченко			
Рук. гр.	Цанга			
Инженер	Жукова			

Сетка арматурная

Лит	Масса	Масштаб
Р	117.0	б.м.

Лист 1 | Листов 1

Госстрой СССР
Союзводоканалпроект
КАЗВОДОКАНАЛПРОЕКТ
г. Алма-Ата

Альбом X

902-2-407с.86

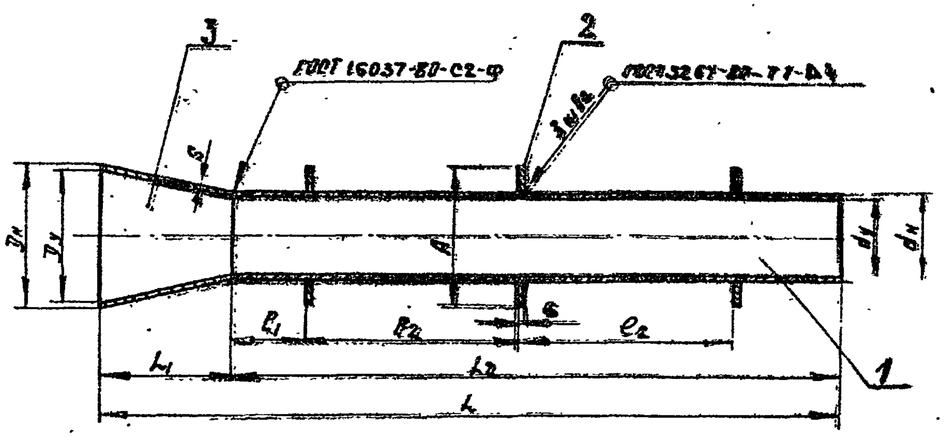

N п.п.	Размеры резервуара в плане, мм	Dу	dу	Dн	dн	L	L1	L2	e1	e2	R	S	Масса в кг	Примеч.
1	12×6, 6×9	500	300	530	325	3900	500	3400	275	1300	500	6	161	
2	12 × 9	600	400	630	426	3900	500	3400	275	1300	600	7	246	
3	18 × 9	600	400	630	426	3900	500	3400	275	1300	600	7	246	

Типовой проект

Инв. № подл. | Подпись и дата | Взам. инв. №

Привязан

Инв. №

Исполн.	Рямтомова		
Н. контр.	Ким		
Рук. гр.			
ГИП	Цхай		
Нач. отд.			

МК 2.00.00 СБ

Отводящий трубопровод I-вариант. Сборочный чертеж

Стадия	Масса	Масштаб
Р	см табл	—
Лист	Листов	

Госстрой СССР Союзводоканалпроект KAZBOДОКАНАЛПРОЕКТ г. Алма-Ата

Формат	Зона	Поз.	Обозначение	Наименование	Кол.	Примечание
				Документация		
			КЖИ-ТТ1.2.3	ТТ3.1-ТТ3.2		
11			МК2.00.00 СБ	Сборочный чертеж.		
				Детали		
				(для резервуаров 6×9, 12×6.)		
Б4		1	МК 2.00.01	Патрубок	1	L_2 см. табл
				Труба $\frac{325\times6\ II\ ГОСТ\ 10704-76}{В-Б\ ст3сп\ ГОСТ\ 10705-80}$		
Б4		2	МК 2.00.02	Ребро жесткости Ф300 × Ф330 S=6	3	
				Лист $\frac{Б\ 6\ ГОСТ\ 19903-74}{Вт3\ ГОСТ\ 14637-79}$		
				Стандартные изделия		
		3	ОСТ36-22-77	Переход К 530×325×6	1	
				(для резервуаров 12×9; 18×9)		
Б4		1	МК 2-00-01	Патрубок	1	L_2 см. табл
				Труба $\frac{426\times7\ II\ ГОСТ\ 10704-76}{В-Б\ ст3сп\ ГОСТ\ 10705-80}$		
Б4		2	МК 2.00.02	Ребро жесткости Ф600 × Ф430 S=6	3	
				Лист $\frac{Б\ 6\ ГОСТ\ 19903-74}{Вт3\ ГОСТ\ 14637-79}$		
				Стандартные изделия		
		3	ОСТ36-22-77	Переход К 630×426×7	1	

Инв. № подл. | Подпись и дата | Взам. инв. №

Привязан

Инв. №

Н. контр.	Ким		
Провер.			
Разраб.	Рямтомова		
Рук. гр.			
ГИП	Цхай		
Нач. отд.			

Т.П. 902-2-407с.86

МК 2.00.00

Отводящий трубопровод I-вариант

Литер	Лист	Листов
Р	1	1

Госстрой СССР Союзводоканалпроект KAZBOДОКАНАЛПРОЕКТ г. Алма-Ата

1166-10

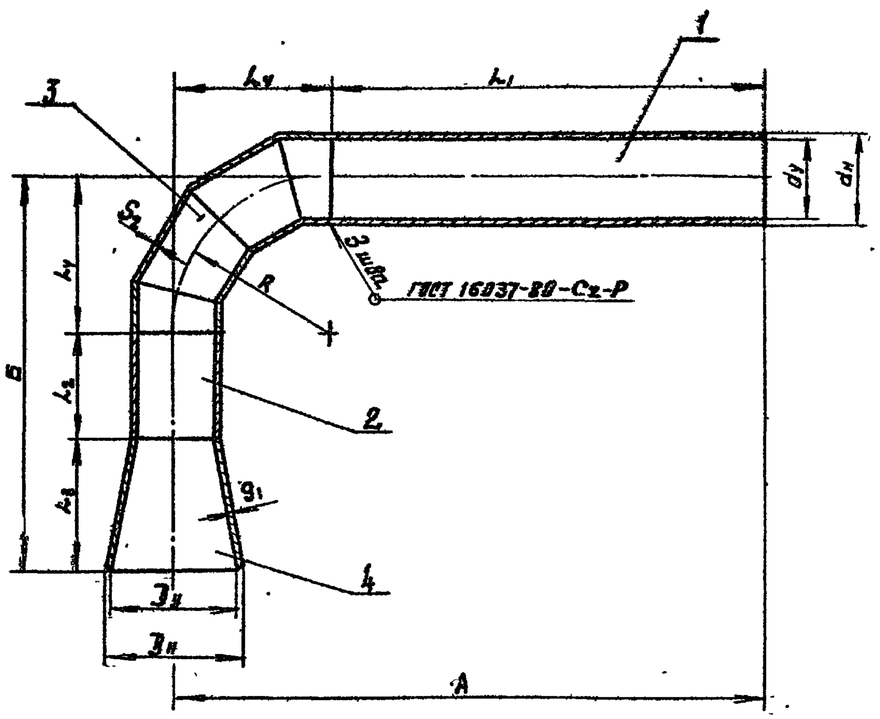

№ п/п	Размеры резервуара в плане м×м	$D_у$	d_y	$D_н$	$d_н$	А	Б	L_1	L_2	L_3	L_4	R	S_1	S_2	Масса в кг
1	12×6, 6×9	500	300	530	325	3300	1600	2700	500	500	600	600	7	6	234
2	12×9	600	400	630	426	3650	1900	2750	600	500	800	800	7	7	391
3	18×9	600	400	630	426	3650	1900	2750	600	500	800	800	7	7	391

902-2-407сс.86 Альбом V

Типовой проект

Привязан.

Инв.№

Инв.№ подл. | Подпись и дата | Взам. инв.№

МК4.00.00СБ

Отводящий трубопровод II-вариант. Сборочный чертеж

Стадия	Масса	Масштаб
Р	см. табл.	

Лист | Листов

Исполн. Сямтомова
Н.контр. Ким
Рук. гр.
ГИП Цхай
Нач. отд.

Госстрой СССР Союзводоканалниипроект КАЗВОДОКАНАЛПРОЕКТ г. Алма-Ата

Формат	Зона	Поз	Обозначение	Наименование	Кол.	Примеч.
				Документация		
			КЖИ-ТТ1.2.3	ТТ3.1-ТТ3.2		
11			МК4.00.00СБ	Сборочный чертёж		
				Детали (для резервуаров 6×9, 12×6)		
Б4		1	МК 4.00.01	Патрубок	1	L_1 см. табл.
				Труба 325×6 II ГОСТ 10704-76 / В-Ст3сп ГОСТ 10705-80		
Б4		2	МК 4.00.02	Вставка	1	L_2 см. табл.
				Труба 325×6 II ГОСТ 10704-76 / В-Ст3сп ГОСТ 10705-80		
				Стандартные изделия		
		3	ОСТ 36-43-81	Отвод 90° 325×6	1	
		4	ОСТ 36-22-77	Переход К 530×325×7 В Ст 3сп	1	
				(Для резервуаров 12×9; 18×9)		
Б4		1	МК 4.00.01	Патрубок	1	L_1 см. табл.
				Труба 426×7 II ГОСТ 10704-76 / В-Ст3сп ГОСТ 10705-80		
Б4		2	МК 4.00.02	Вставка	1	L_2 см. табл.
				Труба 426×7 II ГОСТ 10704-76 / В-Ст3сп ГОСТ 10705-80		
				Стандартные изделия		
		3	ОСТ 36-43-81	Отвод 90° 426×7	1	
		4	ОСТ 36-22-77	Переход К 630×426×7 В Ст 3сп	1	

Привязан.

Инв.№

Инв.№ подл. | Подпись и дата | Взам. инв.№

т.п. 902-2-407с.86 МК4.00.00

Н.контр. Ким
Провер.
Разраб. Сямтомова
Рук. гр.
ГИП Цхай 1985
Нач. отд.

Отводящий трубопровод II-вариант

Литер	Лист	Листов
Р	1	1

Госстрой СССР Союзводоканалниипроект КАЗВОДОКАНАЛПРОЕКТ г. Алма-Ата

1166-10

Типовой проект 902-2-407с.86 Альбом X

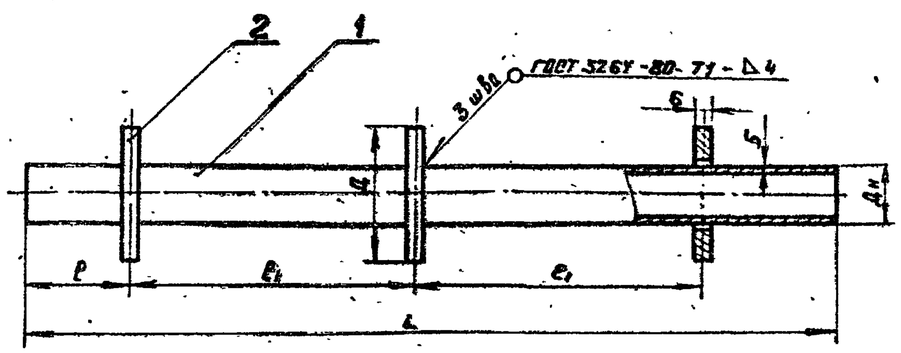

N	Размер резервуара в плане, м×м	dy	Dн	d	L	l	l1	Масса ед. кг	Примечание
1	12×6, 6×9	100	114	260	3400	275	1300	52	
2	12×9	100	114	260	3400	275	1300	52	
3	18×9	100	114	260	3400	275	1300	52	

Привязан

Инв. №

Инж. пр.	Рзятомова			МК 6.00 00 СБ	
Н. контр.	Ким				
Рук. гр.					
ГИП	Цхай			Патрубок Сборочный чертёж.	Стадия / Масса / Масштаб
Нач. отд.					Лист / Листов
					Госстрой СССР Союзводоканалпроект КАЗВОДОКАНАЛПРОЕКТ г. Алма-Ата

Инв. № подл. | Подпись и дата | Взам. инв. №

Формат	Зона	Поз.	Обозначение	Наименование	Кол.	Примеч.
				Документация		
			КЖН-ТТ1.2.3	ТТ3.1-ТТ3.2		
11			МК 6.00 00 СБ	Сборочный чертёж		
				Детали		
Б.4		1	МК 6.00.01	Корпус		
				Труба 100×5 ГОСТ 3262-75	1	
Б.4		2	МК 6.00.02	Ребро жёсткости	3	
				Лист $\frac{Б.6\ ГОСТ\ 19903-74}{Ст.3\ ГОСТ\ 14637-79}$		

Привязан

Инв. №

Н. контр.	Ким			т.п. 902-2-407с.86	МК 6.00.00
Провер.					
Разраб.	Рзятомова			Патрубок	Литер / Лист / Листов
Рук. гр.					Госстрой СССР Союзводоканалпроект КАЗВОДОКАНАЛПРОЕКТ г. Алма-Ата
ГИП	Цхай				
Нач. отд.					

Инв. № подл. | Подпись и дата | Взам. инв. №

1166-10

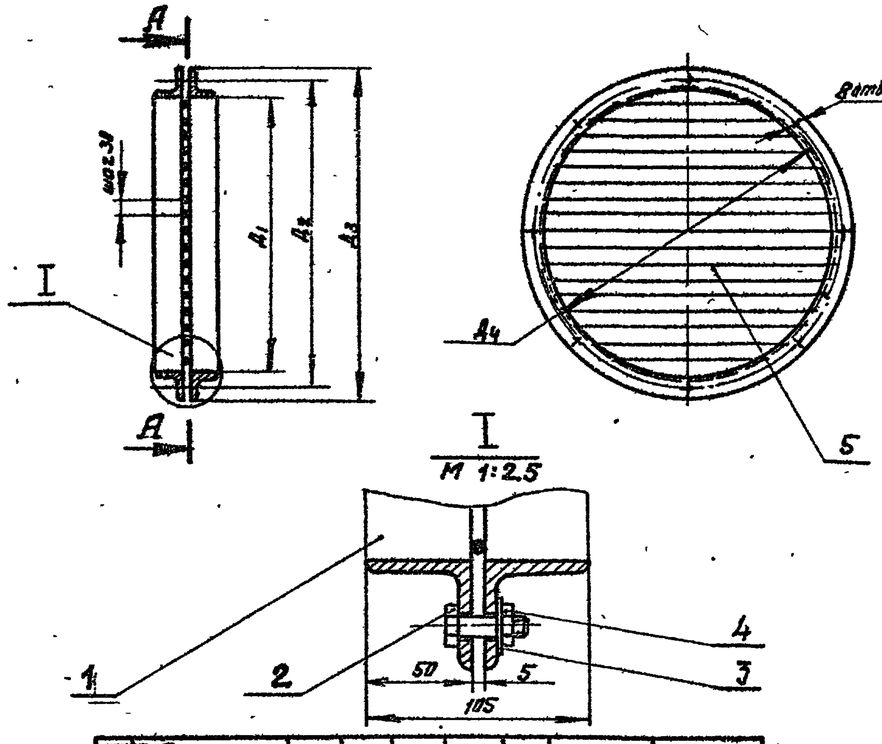

N	Размеры резервуара в плане, м×м	$Д_1$	$Д_2$	$Д_3$	$Д_4$	L раз	Масса в кг	Примечание
1	12×6, 6×9	520	580	620	560	1720	14.24	
2	12×9	620	680	720	660	2040	17,1	
3	18×9	620	680	720	660	2040	17,1	

Привязан.

Инв. №

902-2-407с.86 Альбом X

Типовые проекты

Взам. инв. №

Подпись и дата

Инв. № подл.

Исполн.	Сяитанова		
Н. контр.	Ким		
Рук. гр.			
ГИП	Цхай		
Нач. отд.			

МК 9.00 00 СБ

Решётка
Сборочный чертёж

Стадия	Масса	Масштаб
Лист	Листов	

Госстрой СССР
Союзводоканалниипроект
КАЗВОДОКАНАЛПРОЕКТ
г. Алма-Ата

Формат	Зона	Поз	Обозначение	Наименование	Кол.	Примеч.
				Документация		
			КЖИ-ТТ1.2,3	ТТ3.1-ТТ3.2		
11			МК 9.00.00СБ	Сборочный чертёж		
				Детали		
Б4		1	МК 9.00.01	Кольцо	2	L разв см. табл
				Уголок $\frac{50\times50\times5\ ГОСТ\ 8509-72}{Ст.3\ ГОСТ\ 535-79}$		
				Стандартные изделия		
		2		Болт М12×35.48 ГОСТ 7798-70	8	0.046 кг
		3		Шайба 12.01 ГОСТ 11371-78	8	0.006 кг
		4		Гайка М12.5 ГОСТ 5915-70	8	0.015 кг
				Материалы		
		5		Проволока 5-I ГОСТ 3282-74		1.7 кг

Привязан.

Инв. №

Взам. инв. №

Подпись и дата

Инв. № подл.

Н. контр.	Ким		
Провер.			
Разраб.	Сяитанова		
Рук. гр.			
ГИП	Цхай		
Нач. отд.			

т.п. 902-2-407с.86 МК 9.00.00

Решётка

Литер.	Лист	Листов

Госстрой СССР
Союзводоканалниипроект
КАЗВОДОКАНАЛПРОЕКТ
г. Алма-Ата

Типовой проект 902-2-407с.86 Альбом X

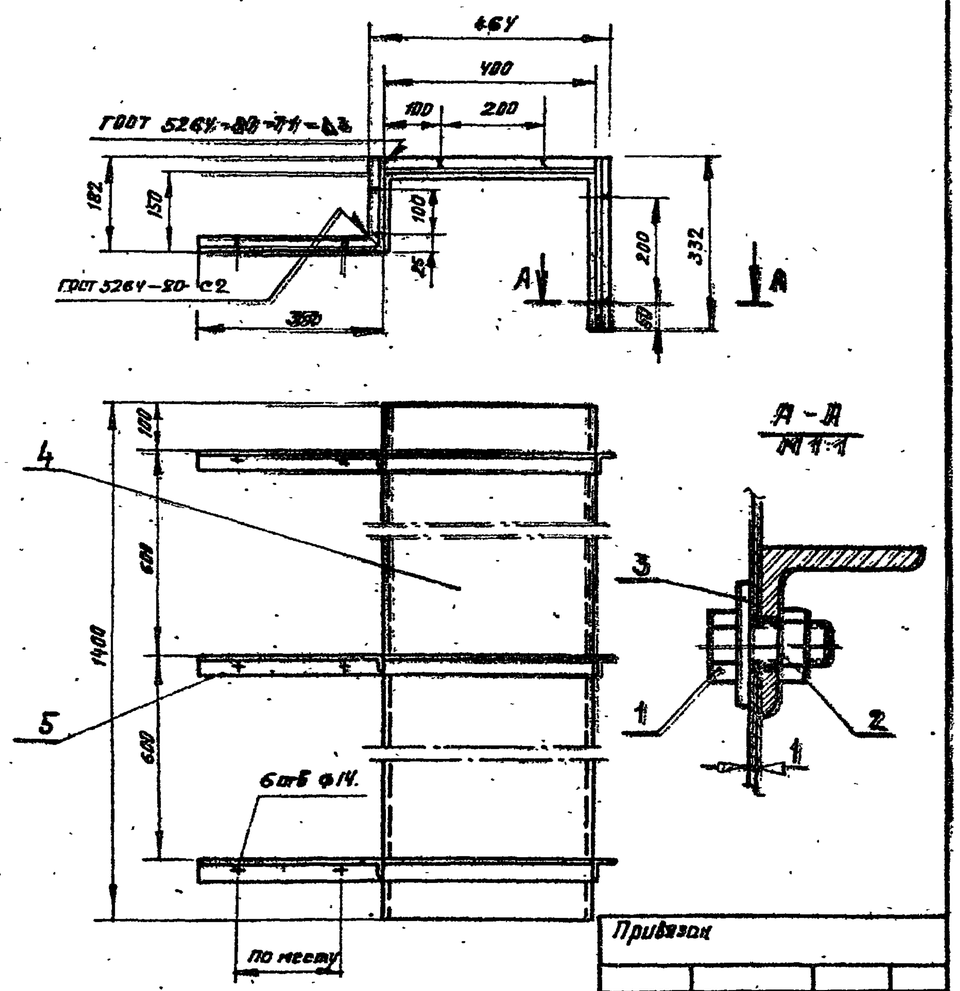

Поз	Обозначение	Наименование	Кол	Примеч.
		Документация		
	КЖИ-ТТ1.2.3	ТТ 3.1÷3.2		
	МК10.00.00СБ	Сборочный чертёж		
		Стандартные изделия		
1		Болт М8×20.46 ГОСТ 7798-70	18	
2		Гайка М8.4.01 ГОСТ 5915-70	18	
3		Шайба 8.01 ГОСТ 11371-78	18	
		Материалы		
4		Лист $\frac{Б\ 1\ ГОСТ\ 19903-74}{Ст3\ ГОСТ\ 16523-70}$		8.4 кг
		1400 × 850		
5		Угол. рав. $\frac{32×32×4\ ГОСТ\ 8509-72}{Ст3\ ГОСТ\ 535-79}$		2.4 кг
		L = 1262		

Привязан

Инв. №

Исполн.	Сяитанова		
Н. контр.	Ким		
Рук. гр.			
ГИП	Цхай		1986 г.
Нач. отд.			

МК 10.00.00 СБ

Кожух
Сборочный чертеж

Стадия	Масса	Масштаб
Р	11.9	1:10
Лист 1	Листов 1	

Госстрой СССР
Союзводоканалпроект
КАЗВОДОКАНАЛПРОЕКТ
г. Алма-Ата

Привязан

Инв. №

Н. контр.	Ким		
Проверил			
Разраб.	Сяитанова		
Рук. гр.			
ГИП	Цхай		1986
Нач. отд.			

т.п. 902-2-407с.86 МК.10.00.00

Кожух

Стадия	Лист	Листов
Р	1	1

Госстрой СССР
Союзводоканалпроект
КАЗВОДОКАНАЛПРОЕКТ
г. Алма-Ата

Типовой проект 902-2-407с.86 Альбом X

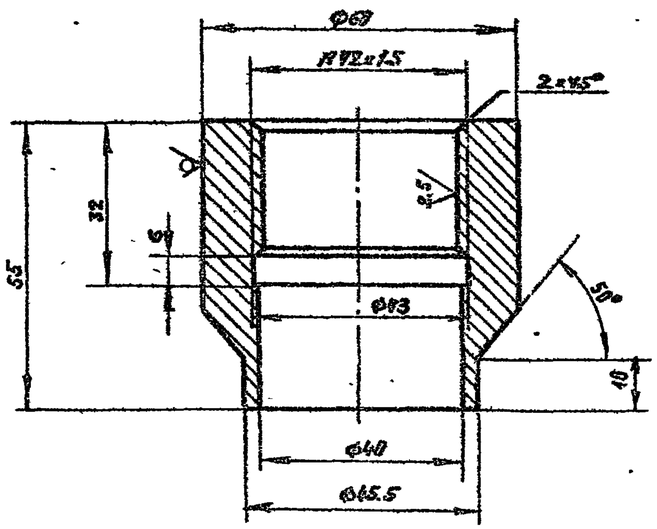

Привязан.

Инв.№

Исполн	Самтанова			МК. 11 00.00		
Н. контр.	Ким			Бобышка	Стадия	Масса	Масштаб
Рук. гр.					Р	0,67	1:1
ГИП	Цхой		1985		Лист 1	Листов 1
Нач. отд.				Круг Б 60 ГОСТ 2590-71 / Ст 3 ГОСТ 535-79	Госстрой СССР Союзводоканалпроект КАЗВОДОКАНАЛПРОЕКТ г. Алма-Ата

Инв.№ подл. | Подпись и дата | Взам. инв.№

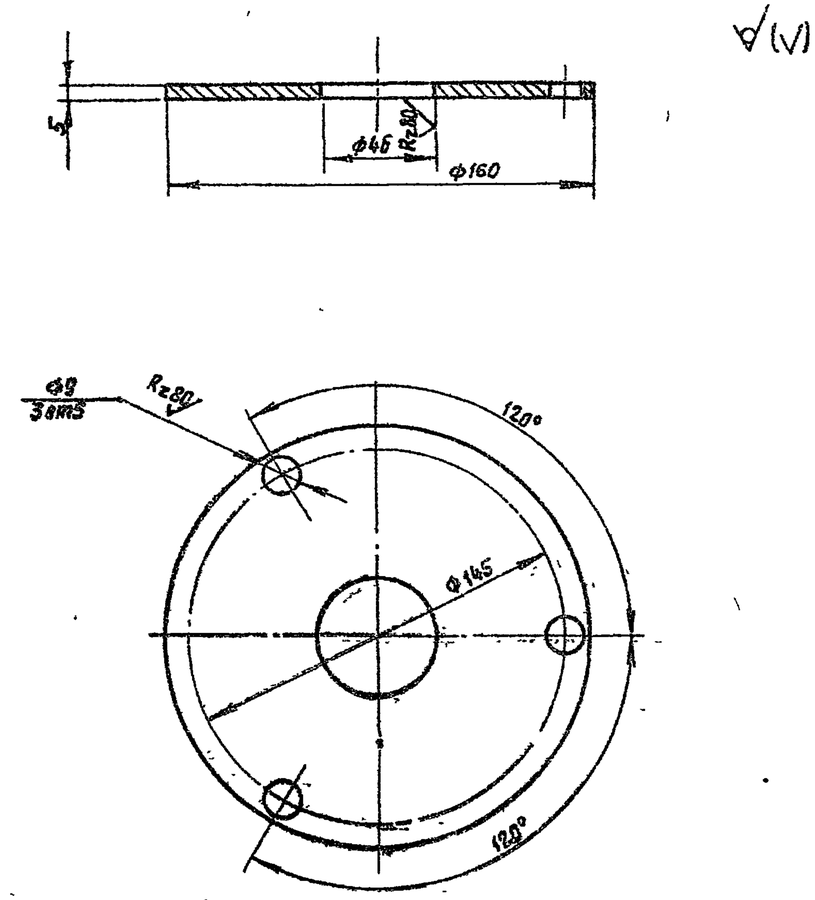

Привязан.

Инв.№

Исполн	Самтанова			т.п. 902-2-407с.86 МК 12.00 00		
Н контр.	Ким			Фланец	Стадия	Масса	Масштаб
Рук гр.					Р	0,72	1:2
ГИП	Цхой				Лист 1	Листов 1
Нач. отд.				Лист Б 5 ГОСТ 19903-77 / Ст3 ГОСТ 18523-70	Госстрой СССР Союзводоканалпроект КАЗВОДОКАНАЛПРОЕКТ

Инв.№ подл. | Подпись и дата | Взам. инв.№