ТИПОВЫЕ КОНСТРУКЦИИ, ИЗДЕЛИЯ И УЗЛЫ ЗДАНИЙ И СООРУЖЕНИЙ

СЕРИЯ 1.138.1-17

ПАНЕЛИ ПАРАПЕТА

ОДНОСЛОЙНЫЕ ЛЕГКОБЕТОННЫЕ ДЛЯ КРУПНОПАНЕЛЬНЫХ ЖИЛЫХ ЗДАНИЙ С ТЕПЛЫМ ЧЕРДАКОМ

ВЫПУСК 1

ПАНЕЛИ ТОЛЩИНОЙ 350 мм

РАБОЧИЕ ЧЕРТЕЖИ

ЧАСТЬ 2 (СТР. ОТ 150 ДО 180)

ЦЕНТРАЛЬНЫЙ ИНСТИТУТ ТИПОВОГО ПРОЕКТИРОВАНИЯ
ГОССТРОЯ СССР

Москва А-445 Смольная ул 22

Сдано в печать VI 1986 года

Заказ № 8246 Тираж 3080 экз

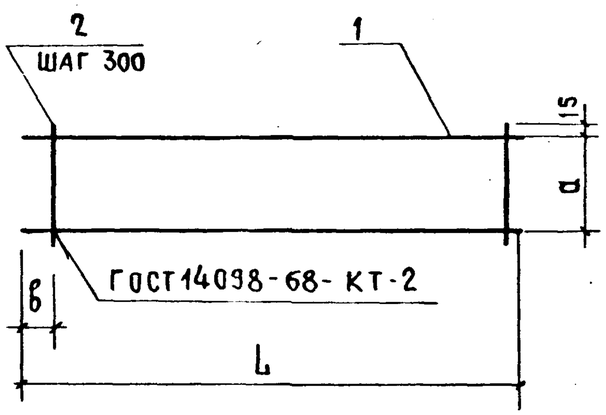

Формат	Зона	Поз.	Обозначение	Наименование	Кол. на исполн. 1.138.1-17.1 00 010- —	01	02	03	04	05	06	07	08		Примечание
				Детали											
				ф6АIII ГОСТ 5781-82											
Б4		1	1.138.1-17.1 00 005	L=1900	2										0,42 кг
			-01	L=1200		2									0,27 кг
			-02	L=1550			2								0,34 кг
			-03	L=1600				2							0,36 кг
			-04	L=1650					2						0,37 кг
			-05	L=1700						2					0,38 кг
			-06	L=1750							2				0,39 кг
			-07	L=1800								2			0,40 кг
			-08	L=1850									2		0,41 кг
				ф4ВрI ГОСТ 6727-80											
Б4		2	1.138.1-17.1 00 003-03	L=310	7	4	6	6	6	6	6	6	7		0,03 кг

Обозначение	Марка	L, мм	a, мм	в, мм	Масса, кг
1.138.1-17.1 00 010	КР1	1900	280	50	1,04
-01	КР2	1200		35	0,66
-02	КР3	1550			0,85
-03	КР4	1600			0,89
-04	КР5	1650			0,91
-05	КР6	1700			0,93
-06	КР7	1750			0,95
-07	КР8	1800			0,97
-08	КР9	1850			1,02

Н.контр.	Волкова		1.138.1-17.1 00 010
Нач.отд.	Росинский		Каркас (КР1... КР9)
Гл.кон.отд.	Пальман		Стадия: Р; Масса: см. табл; Масштаб: —
Гип	Герман		Лист; Листов 1
Рук.гр.	Гиберман		ЦНИИЭП жилища
Ст.инж.	Рутто		

Рис.1

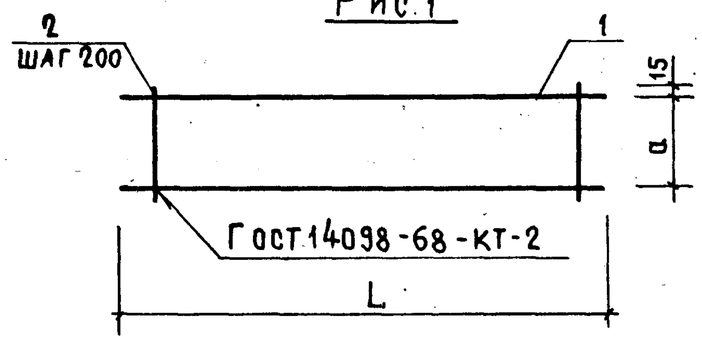

Рис.2
Остальное- см.Рис.1

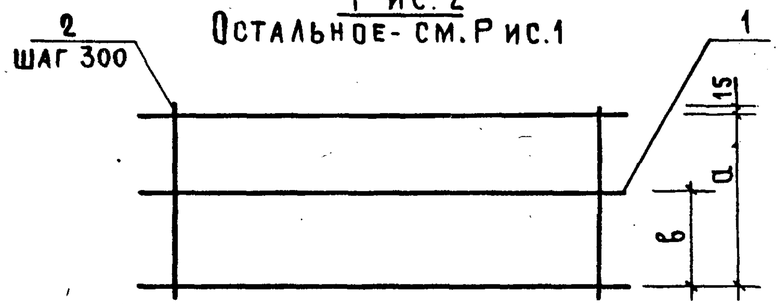

Формат	Зона	Поз.	Обозначение	Наименование	Кол. на исполн. 1.138.1-17.1 00 020- —	01	02	03	04	05	06	Примечание
				Детали								
				⌀6АIII ГОСТ 6781-82								
БЧ		1	1.138.1-17; 1 00 005-09	L= 750			2					0,17 кг
			-10	L= 950				2				0,21 кг
			-11	L= 1100					2			0,24 кг
			-12	L= 1450						2		0,32 кг
			-13	L= 2250	3	3					2	0,50 кг
				⌀4ВрI ГОСТ 6727-80								
БЧ		2	1.138.1-17.1 00 003-01	L= 180			4	5	6	8	12	0,02 кг
			-03	L= 310	8							0,03 кг
			-04	L= 400		8						0,04 кг

Обозначение	Марка	Рис.	L, мм	а, мм	в, мм	Масса, кг
1.138.1-17.1 00 020	КР10	2	2250	280	160	1,73
-01	КР11			370	90	1,80
-02	КР21	1	750	150	—	0,41
-03	КР22		950			0,51
-04	КР23		1100			0,58
-05	КР24		1450			0,78
-06	КР25		2250			1,20

Н.контр.	Волкова	
Нач.отд.	Росинский	
Гл.кон.отд.	Пальман	
Гип	Герман	
Рук.гр.	Гиберман	
Ст.инж	Рутто	

1.138.1-17.1 00 020

Каркас
(КР10; КР11; КР21...КР25)

Стадия	Масса	Масштаб
Р	см. табл.	—
Лист	Листов 1	

ЦНИИЭП жилища

Формат	Зона	Поз.	Обозначение	Наименование	Кол. на исполнение 1.138.1-17.1 00 030- —	01	02	03	04	05	06	07	08	09	10	11	12	13	14	15	16						Примечание
				Документация																							
А3			1.138.1-17.1 00 030 СБ	Сборочный чертеж	×	×	×	×	×	×	×	×	×	×	×	×	×	×	×	×	×						
				Детали																							
				ф6АIII ГОСТ 5781-82																							
Б4		1	1.138.1-17.1 00 005 -14	L = 900	2																						0,20 кг
			-10	L = 950		2																					0,21 кг
			-11	L = 1100			2																				0,24 кг
			-15	L = 1150				2																			0,26 кг
			-16	L = 1500					2																		0,33 кг
			-02	L = 1550						2																	0,34 кг
			-06	L = 1750							2																0,39 кг
			-17	L = 2150								2															0,48 кг
			-18	L = 2350									2														0,52 кг
			-19	L = 2950										2													0,65 кг
			-20	L = 3300											2												0,73 кг
			-21	L = 3550												2											0,79 кг
			-22	L = 4150													2										0,92 кг
			-23	L = 4750														2									1,05 кг
			-24	L = 5350															2								1,19 кг
			-25	L = 5950																2							1,32 кг
			-26	L = 6550																	2						1,45 кг
				ф4ВрI ГОСТ 6727-80																							
Б4		2	1.138.1-17.1 00 003 -03	L = 310	4	4	4	4	6	6	6	8	8	10	12	12	14	16	18	20	22						0,03 кг

Н.контр	Волкова		
Нач.отд.	Росинский		
Гл.конст.	Пальман		
Гип	Герман		
Рук.гр.	Гиберман		
Ст.инж.	Рутто		

1.138.1-17.1 00 030

Каркас (КР 31 ... КР 47)

Стадия	Масса	Масштаб
Р	см. табл	—
Лист	Листов 1	

ЦНИИЭП жилища

Формат А3

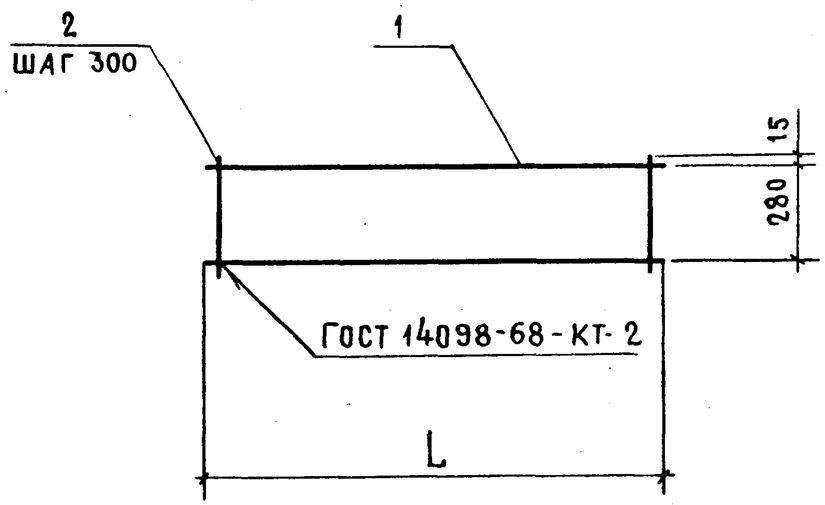

Обозначение	Марка	L, мм	Масса, кг
1.138.1-17.1 00030	КР 31	900	0,52
-01	КР 32	950	0,54
-02	КР 33	1100	0,60
-03	КР 34	1150	0,64
-04	КР 35	1500	0,83
-05	КР 36	1550	0,85
-06	КР 37	1750	0,95
-07	КР 38	2150	1,19
-08	КР 39	2350	1,27
-09	КР 40	2950	1,59
-10	КР 41	3300	1,81
-11	КР 42	3550	1,93
-12	КР 43	4150	2,25
-13	КР 44	4750	2,56
-14	КР 45	5350	2,90
-15	КР 46	5950	3,22
-16	КР 47	6550	3,54

Инв. № подл. | Подпись и дата | Взам. инв. №

Н. контр.	Волкова		
Нач. отд.	Росинский		
Гл. кон. отд.	Пальман		
ГИП	Герман		
Рук. гр.	Гиберман		
Ст. инж.	Рутто		

1.138.1-17.1 00030 СБ

Каркас (КР 31 ... КР 47) Сборочный чертеж

Стадия	Масса	Масштаб
Р	см. табл.	—
Лист	Листов 1	

ЦНИИЭП жилища

Формат А3

Формат	Зона	Поз.	Обозначение	Наименование	Кол. на исполнение 1.138.1-17.1 00040- —	01	02	03	04	05	06	07	08	09	10	11	12	13	14	15	16	17	18	19			Примечание
				Документация																							
А3			1.138.1-17.1 00040 СБ	Сборочный чертеж	×	×	×	×	×	×	×	×	×	×	×	×	×	×	×	×	×	×	×	×			
				Детали																							
				ф6АIII ГОСТ 5781-82																							
БЧ		1	1.138.1-17.1 00005-14	L = 900	2																						0,20 кг
			-11	L = 950		2																					0,21 кг
			-12	L = 1100			2																				0,24 кг
			-15	L = 1150				2																			0,26 кг
			-16	L = 1500					2																		0,33 кг
			-02	L = 1550						2																	0,34 кг
			-06	L = 1750							2																0,39 кг
			-17	L = 2150								2															0,48 кг
			-18	L = 2350									2														0,52 кг
			-27	L = 2850										2													0,63 кг
			-19	L = 2950											2												0,65 кг
			-21	L = 3550												2											0,79 кг
			-22	L = 4150													2										0,92 кг
			-23	L = 4750														2									1,05 кг
			-24	L = 5350															2								1,19 кг
			-25	L = 5950																2							1,32 кг
			-26	L = 6550																	2						1,45 кг
			-28	L = 1050																		2					0,23 кг
			-04	L = 1650																			2				0,37 кг
			-09	L = 2250																				2			0,50 кг
				ф4ВрI ГОСТ 6727-80																							
БЧ		2	1.138.1-17.1 00003-01	L = 180	5	5	6	6	8	8	8	11	12	13	15	18	21	24	27	30	33	6	9	12			0,017 кг

Н.контр.	Волкова	
Нач.отд.	Росинский	
Гл.кон.отд	Пальман	
Гип	Герман	
Рук.гр.	Гиберман	
Ст.инж.	Рутто	

1.138.1-17.1 00040

Каркас (КР51 ... КР70)

Стадия	Масса	Масштаб
Р	см. табл.	—
Лист	Листов 1	

ЦНИИЭП жилища

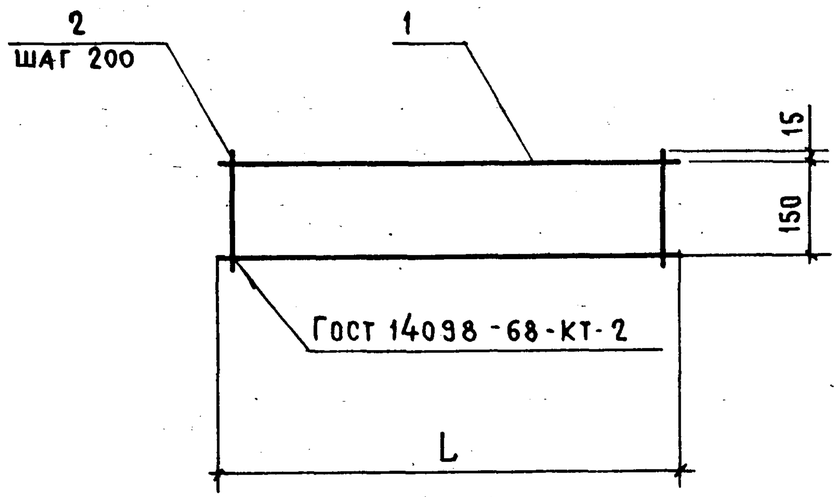

Обозначение	Марка	L, мм	Масса, кг
1.138.1-17.1 00 040	КР51	900	0,48
-01	КР52	950	0,51
-02	КР53	1100	0,58
-03	КР54	1150	0,62
-04	КР55	1500	0,80
-05	КР56	1550	0,82
-06	КР57	1750	0,92
-07	КР58	2150	1,15
-08	КР59	2350	1,24
-09	КР60	2850	1,48
-10	КР61	2950	1,56
-11	КР62	3550	1.89
-12	КР63	4150	2,20
-13	КР64	4750	2,51
-14	КР65	5350	2,84
-15	КР66	5950	3,15
-16	КР67	6550	3,46
-17	КР68	1050	0,56
-18	КР69	1650	0,89
-19	КР70	2250	1,20

Н. контр.	Волкова	
Нач. отд.	Росинский	
Гл. конст.	Пальман	
Гип	Герман	
Рук. гр.	Гиберман	
Ст. инж.	Рутто	

1.138.1-17.1 00040 СБ

КАРКАС (КР51 ... КР70) СБОРОЧНЫЙ ЧЕРТЕЖ

Стадия	Масса	Масштаб
Р	см. табл.	—
Лист	Листов 1	

ЦНИИЭП жилища

Рис.1

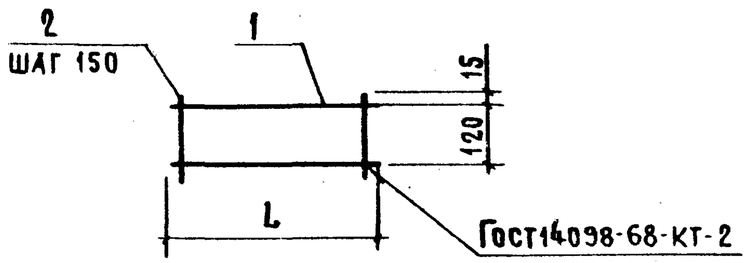

Рис.2

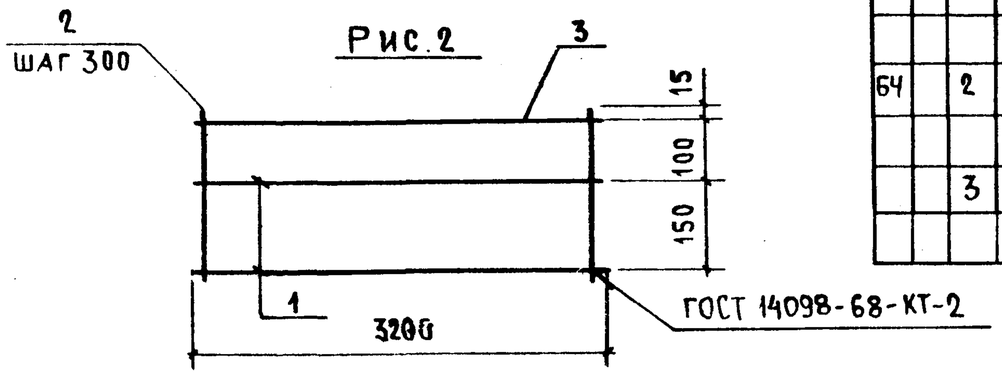

Рис.3

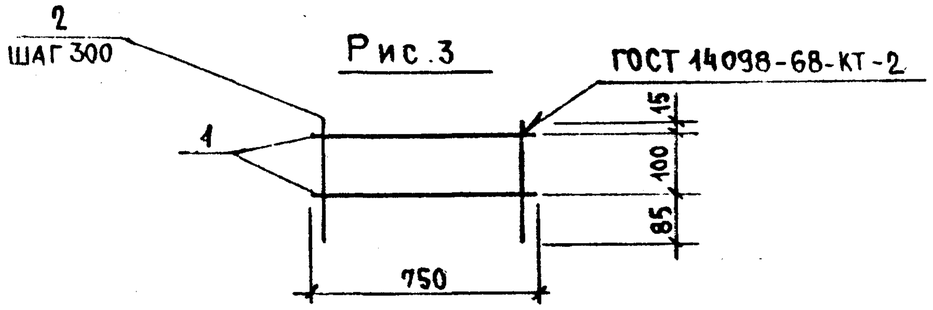

Формат	Зона	Поз.	Обозначение	Наименование	Кол. на исполн. 1.138.1-17.1 00050 —	01	02	03	04		Примечание
				Детали							
				ф8АIII ГОСТ 5781-82							
БЧ		1	1.138.1-17.1 00006	L = 600	2						0,24 кг
			-01	L = 800		2					0,32 кг
			-02	L = 1100			2				0,43 кг
				ф6АIII ГОСТ 5781-82							
			1.138.1-17.1 00005-29	L = 3200				2			0,71 кг
			-09	L = 750					2		0,17 кг
				ф4ВрI ГОСТ 6727-80							
БЧ		2	1.138.1-17.1 00003	L = 150	4	6	8				0,01 кг
			-02	L = 280				11			0,03 кг
		3	-49	L = 200					3		0,02 кг
			-52	L = 3200				1			0,30 кг

Обозначение	Марка	Рис.	L, мм	Масса, кг
1.138.1-17.1 00 050	КР 81	1	600	0,54
-01	КР 82		800	0,72
-02	КР 83		1100	0,97
-03	КР 90	2	3200	2,05
-04	КР 91	3	750	0,40

Н.контр.	Волкова		
Нач.отд.	Росинский		
Гл.кон.отд.	Пальман		
Гип	Герман		
Рук.гр.	Гиберман		
Ст.инж.	Рутто		

1.138.1-17.1 00050

Каркас (КР81...КР83; КР90; КР91)

Стадия	Масса	Масштаб
Р	см. табл.	—
Лист	Листов 1	

ЦНИИЭП жилища

Формат А3

Формат	Зона	Поз.	Обозначение	Наименование	Кол. на исполн. 1.138.1-17.1 00 060- —	01	02	03	04	05	06	07	08	09	10	11	12	13	14	15	16	17	18	19	20	21	Примечание
				Документация																							
А3			1.138.1-17.1 00 060 СБ	Сборочный чертеж	×	×	×	×	×	×	×	×	×	×	×	×	×	×	×	×	×	×	×	×	×	×	
				Детали																							
				ф4ВрI ГОСТ 6727-80																							
БЧ		1	1.138.1-17.1 00 003 -05	L = 800	2																						0,07 кг
			-06	L = 1150		2																					0,11 кг
			-07	L = 1400			2																				0,13 кг
			-08	L = 1550				2																			0,14 кг
			-09	L = 1750					2																		0,16 кг
			-10	L = 2000						2																	0,18 кг
			-11	L = 2050							2																0,19 кг
			-12	L = 2150								2															0,20 кг
			-13	L = 2350									2														0,22 кг
			-14	L = 2550										2													0,23 кг
			-15	L = 2650											2												0,24 кг
			-16	L = 2750												2											0,25 кг
			-17	L = 2950													2										0,27 кг
			-18	L = 3150														2									0,29 кг
			-19	L = 3300															2								0,30 кг
			-20	L = 3550																2							0,33 кг
			-21	L = 3650																	2						0,34 кг
			-22	L = 3700																		2					0,34 кг
			-23	L = 3900																			2				0,36 кг
			-24	L = 4000																				2			0,37 кг
			-25	L = 4250																					2		0,39 кг
			-26	L = 4300																						2	0,40 кг
				ф5ВрI ГОСТ 6727-80																							
БЧ		2	1.138.1-17.1 00 004	L = 600	6	8	10	11	12	14	14	15	16	17	18	19	20	21	22	24	25	25	26	27	29	29	0,09 кг

Н. контр.	Волкова	
Нач. отд.	Росинский	
Гл. кон. отд.	Пальман	
ГИП	Герман	
Рук. гр.	Гиберман	

1.138.1-17.1 00 060

Каркас (КР101 ... КР144)

Стадия	Лист	Листов
Р	1	2

ЦНИИЭП жилища

Инв. № подл. | Подпись и дата | Взам. инв. №

Формат	Зона	Поз.	Обозначение	Наименование	Кол. на исполн. 1.138.1-17.1 00 060-																					Примечание
					22	23	24	25	26	27	28	29	30	31	32	33	34	35	36	37	38	39	40	41	42	43	
				Документация																							
А3			1.138.1-17.1 00 060 СБ	Сборочный чертеж	×	×	×	×	×	×	×	×	×	×	×	×	×	×	×	×	×	×	×	×	×	×	
				Детали																							
				ф48 РI ГОСТ 6727-80																							
БЧ		1	1.138.1-17.1 00 003 -27	L= 4450	2																						0,41 кг
			-28	L= 4600		2																					0,42 кг
			-29	L= 5050			2																				0,46 кг
			-30	L= 5150				2																			0,47 кг
			-31	L= 5200					2																		0,48 кг
			-32	L= 5550						2																	0,51 кг
			-33	L= 5750							2																0,53 кг
			-34	L= 5800								2															0,53 кг
			-35	L= 5950									2														0,55 кг
			-36	L= 6150										2													0,57 кг
			-37	L= 6300											2												0,58 кг
			-38	L= 6350												2											0,58 кг
			-39	L= 6400													2										0,59 кг
			-40	L= 6550														2									0,60 кг
			-41	L= 6650															2								0,61 кг
			-42	L= 6700																2							0,62 кг
			-43	L= 6750																	2						0,62 кг
			-44	L= 6900																		2					0,64 кг
			-45	L= 7000																			2				0,64 кг
			-46	L= 7150																				2			0,66 кг
			-47	L= 7300																					2		0,67 кг
			-48	L= 7450																						2	0,69 кг
				ф5 В РI ГОСТ 6727-80																							
БЧ		2	1.138.1-17.1 00 004	L= 600	30	31	34	35	35	37	38	39	40	41	42	43	43	44	45	45	45	46	47	48	49	50	0,09 кг

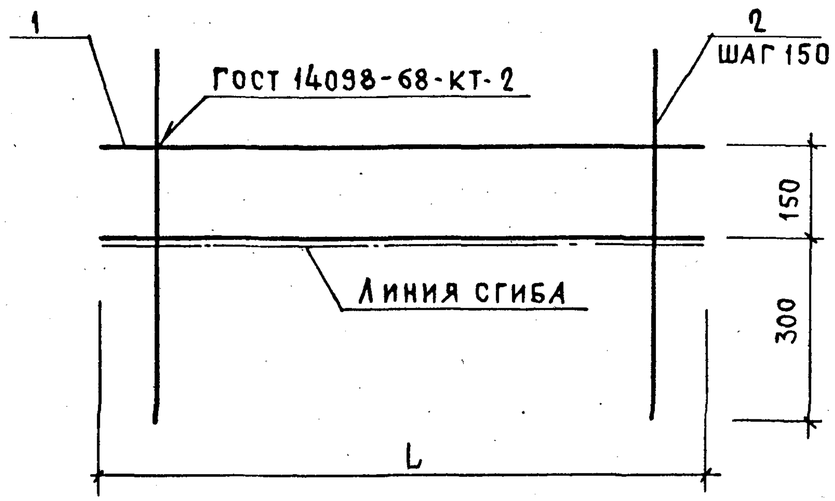

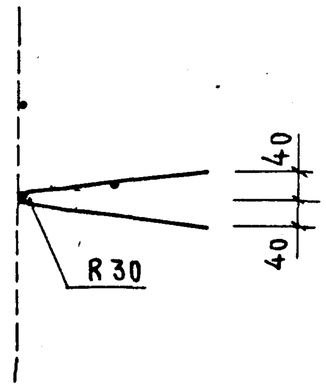

Обозначение	Марка	L, мм	Масса, кг
1.138.1-17.1 00 060	КР101	800	0,66
-01	КР102	1150	0,91
-02	КР103	1400	1,12
-03	КР104	1550	1,23
-04	КР105	1750	1,35
-05	КР106	2000	1,56
-06	КР107	2050	1,58
-07	КР108	2150	1,69
-08	КР109	2350	1,82
-09	КР110	2550	1,92
-10	КР111	2650	2,03
-11	КР112	2750	2,14
-12	КР113	2950	2,26
-13	КР114	3150	2,38
-14	КР115	3300	2,50
-15	КР116	3550	2,72
-16	КР117	3650	2,83
-17	КР118	3700	2,83
-18	КР119	3900	2,96

Обозначение	Марка	L, мм	Масса, кг
1.138.1-17.1 00 060 -19	КР120	4000	3,06
-20	КР121	4250	3,27
-21	КР122	4300	3,29
-22	КР123	4450	3,40
-23	КР124	4600	3,50
-24	КР125	5050	3,84
-25	КР126	5150	3,95
-26	КР127	5200	3,97
-27	КР128	5550	4,20
-28	КР129	5750	4,32
-29	КР130	5800	4,41
-30	КР131	5950	4,54
-31	КР132	6150	4,66
-32	КР133	6300	4,77
-33	КР134	6350	4,86
-34	КР135	6400	4,88
-35	КР136	6550	4,99
-36	КР137	6650	5,08
-37	КР138	6700	5,10
-38	КР139	6750	5,10
-39	КР140	6900	5,23
-40	КР141	7000	5,32
-41	КР142	7150	5,45
-42	КР143	7300	5,54
-43	КР144	7450	5,68

Н. контр	Волкова	
Нач. отд.	Росинский	
Гл. кон. отд.	Пальман	
ГИП	Герман	
Рук. гр.	Гиберман	

1.138.1-17.1 00 060 СБ

Каркас (КР101...КР144) Сборочный чертеж

Стадия	Масса	Масштаб
Р	см. табл.	1:10
Лист	Листов 1	

ЦНИИЭП жилища

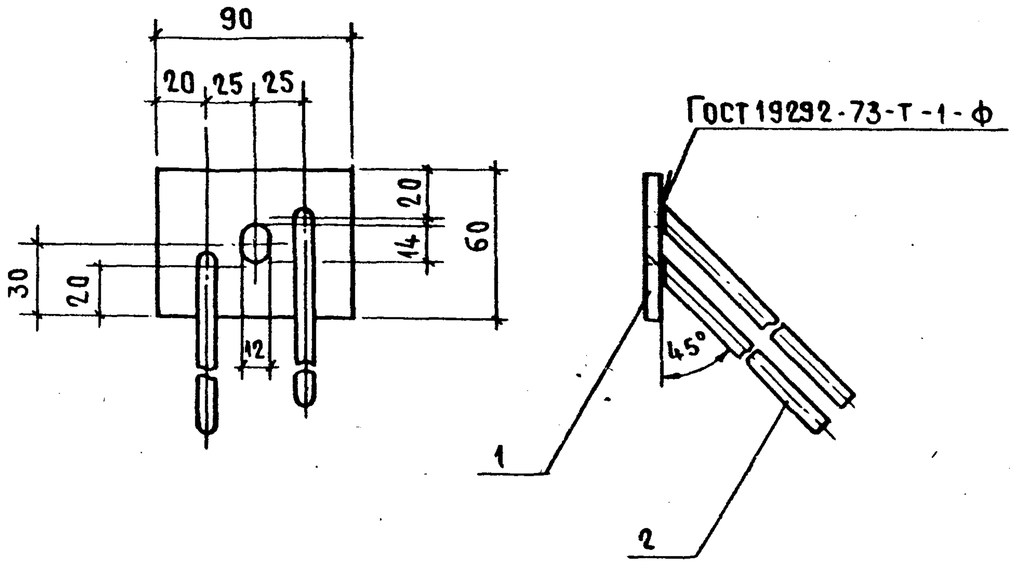

Формат	Зона	Поз.	Обозначение	Наименование	Кол.	Примечание
				Детали		
Б4		1	1.138.1-17.1 00 071	Полоса $\frac{Б-2\ 6\times60\ ГОСТ\ 103-76}{ВСТ3кп2\ ГОСТ\ 380-71}$, ℓ=90	1	0,25 кг
Б4		2	1.138.1-17.1 00 072	ф8АIII ГОСТ 5781-82, ℓ=400	2	0,16 кг

1.138.1-17.1 00 070

Н.контр.	Волкова		
Нач.отд.	Росинский		
Гл.кон.отд	Пальман		
ГИП	Герман		
Рук.гр.	Гиберман		
Ст.инж.	Рутто		

Изделие закладное МС3

Стадия	Масса	Масштаб
Р	0,57	1:25
Лист	Листов 1	

ЦНИИЭП жилища

Формат А4

Взамен инв. №

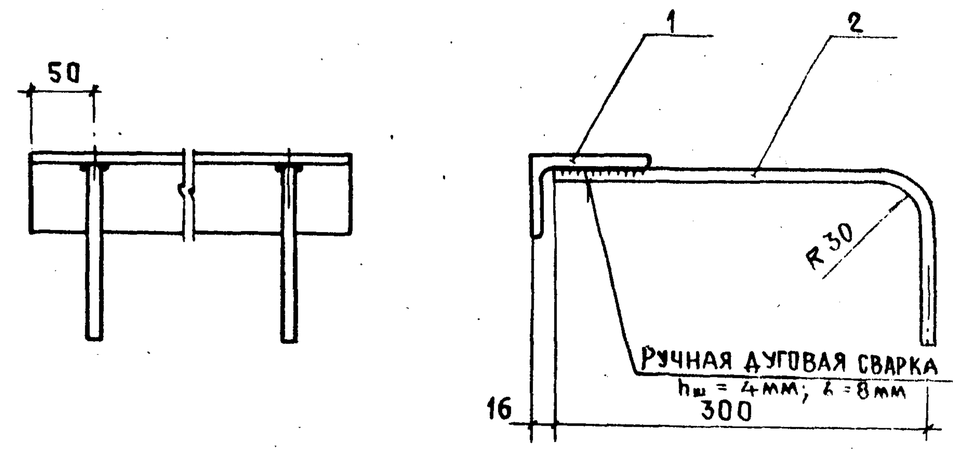

Формат	Зона	Поз.	Обозначение	Наименование	Кол.	Примечание
				Детали		
Б4		1	1.138.1-17.1 00 081	Уголок $\frac{100\times65\times7\ ГОСТ\ 8510-72}{СТ3\ ГОСТ\ 535-79}$, ℓ=400	1	3,50 кг
Б4		2	1.138.1-17.1 00 082	ф8АIII ГОСТ 5781-82, ℓ=420	2	0,20 кг

1.138.1-17.1 00 080

Н.контр.	Волкова		
Нач.отд.	Росинский		
Гл.кон.отд	Пальман		
ГИП	Герман		
Рук.гр.	Гиберман		
Ст.инж	Рутто		

Изделие закладное МП1

Стадия	Масса	Масштаб
Р	3,90	1:5
Лист	Листов 1	

ЦНИИЭП жилища

Взамен инв. № | Подпись и дата | Инв. № подл.

Формат А4

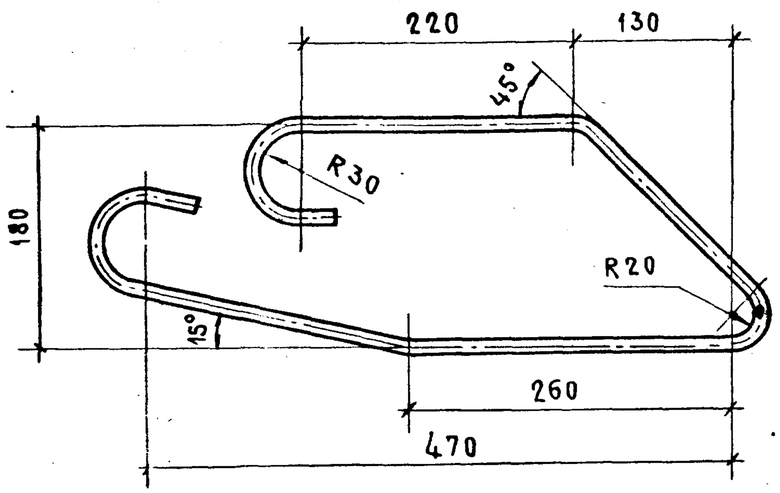

Н.контр.	Волкова		1.138.1-17.1 00 001			
Нач.отд.	Росинский		Изделие закладное АП1	Стадия	Масса	Масштаб
Гл.кон.отд.	Пальман			Р	1,11	1:5
Гип	Герман			Лист	Листов 1	
Рук.гр.	Гиберман		Ф12АI ГОСТ5781-82, L=1250	ЦНИИЭП жилища		
Ст.инж.	Рутто					

Взамен.инв.№ | Подпись и дата | Инв.№ подл.

Формат А4

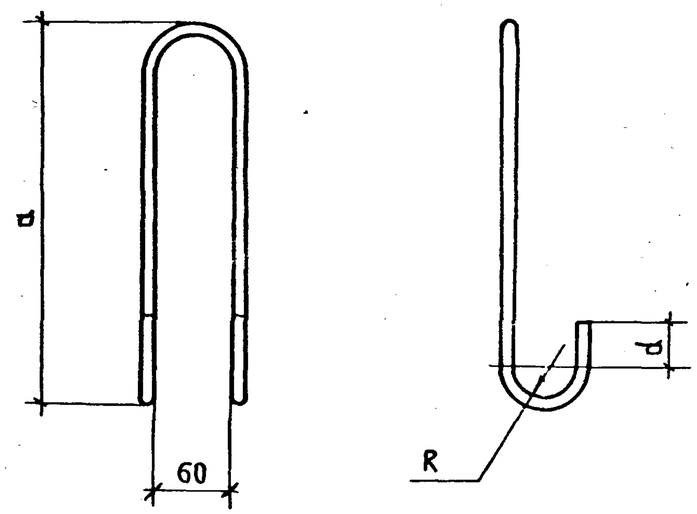

Обозначение	Марка	Сечение	Длина, мм	a, мм	R, мм	d, мм	Масса, кг
1.138.1-17.1 00 002	ПС1	Ф10АI	1500	660	20	30	0,93
-01*	ПС2	Ф12АI	1500	660			1,33
-02	ПС3	Ф12АсII	1500	660			1,33
-03	ПС4	Ф14АсII	1700	715	30	50	2,05
-04	ПС5	Ф16АсII	1900	815			3,00

Н.контр.	Волкова		1.138.1-17.1 00 002			
Нач.отд.	Росинский		Петля строповочная (ПС1 ... ПС5)	Стадия	Масса	Масштаб
Гл.кон.отд.	Пальман			Р	см. табл.	1:5
Гип	Герман			Лист	Листов 1	
Рук.гр.	Гиберман		Стержни ГОСТ5781-82	ЦНИИЭП жилища		
Ст.инж.	Рутто					

Взамен.инв.№ | Подпись и дата | Инв.№ подл.

21322-02 13 Формат А4

Марка элемента	Изделия арматурные														Изделия закладные							Общий расход
	Арматура класса													Всего	Арматура		Прокат марки				Всего	
	А-I			Ас-II				А-III			Вр-I				А-III		ВСт3кп2					
	ГОСТ 5781-82										ГОСТ 6727-80				ГОСТ 5781-82		ГОСТ 103-76					
	Ф12		Итого	Ф12	Ф14	Ф16	Итого	Ф6	Ф8	Итого	Ф4	Ф5	Итого		Ф8	Итого	-6х60			Итого		
1НЧ 24.25.35-50Л-1.1	4,44		4,44	2,66			2,66	5,94		5,94	2,10	1,29	3,39	16,43	0,40	0,40	0,50			0,50	0,90	17,33
1НЧ 24.24.35-50Л-1.1	4,44		4,44	2,66			2,66	5,94		5,94	1,66		1,66	14,70	0,40	0,40	0,50			0,50	0,90	15,60
1НЧ 30.25.35-50Л-1.1	4,44		4,44	2,66			2,66	7,87		7,87	2,76	1,72	4,48	19,45	0,40	0,40	0,50			0,50	0,90	20,35
1НЧ 30.24.35-50Л-1.1	4,44		4,44	2,66			2,66	7,87		7,87	2,22		2,22	17,19	0,40	0,40	0,50			0,50	0,90	18,09
1НЧ 36.25.35-50Л-1.1	4,44		4,44		4,10		4,10	8,77		8,77	3,13	2,06	5,19	22,50	0,80	0,80	1,00			1,00	1,80	24,30
1НЧ 36.24.35-50Л-1.1	4,44		4,44		4,10		4,10	8,77		8,77	2,47		2,47	19,78	0,80	0,80	1,00			1,00	1,80	21,58
1НЧ 60.25.35-50Л-1.1	4,44		4,44	5,32			5,32	16,64		16,64	5,83	3,44	9,27	35,67	0,80	0,80	1,00			1,00	1,80	37,47
1НЧ 60.24.35-50Л-1.1	4,44		4,44	5,32			5,32	16,64		16,64	4,73		4,73	31,13	0,80	0,80	1,00			1,00	1,80	32,93
1НЧ 60.25.35-50Л-1.1.1	4,44		4,44	5,32			5,32	16,64		16,64	5,27	1,72	6,99	33,39	0,80	0,80	1,00			1,00	1,80	35,19
1НЧ 60.25.35-50Л-1.1.1Л	4,44		4,44	5,32			5,32	16,64		16,64	5,27	1,72	6,99	33,39	0,80	0,80	1,00			1,00	1,80	35,19
1НЧ 66.25.35-50Л-1.1	4,44		4,44		8,20		8,20	17,39		17,39	6,21	3,78	9,99	40,02	1,80	1,80	2,25			2,25	4,05	44,07
1НЧ 66.24.35-50Л-1.1	4,44		4,44		8,20		8,20	17,39		17,39	5,01		5,01	35,04	1,80	1,80	2,25			2,25	4,05	39,09
1НЧ 66.25.35-50Л-1.1.1	4,44		4,44		8,20		8,20	17,39		17,39	5,55	1,72	7,27	37,30	1,80	1,80	2,25			2,25	4,05	41,35
1НЧ 66.25.35-50Л-1.1.1Л	4,44		4,44		8,20		8,20	17,39		17,39	5,55	1,72	7,27	37,30	1,80	1,80	2,25			2,25	4,05	41,35
1НЧ 66.25.35-50Л-1.1.2	4,44		4,44		8,20		8,20	17,39		17,39	5,67	2,06	7,73	37,76	1,80	1,80	2,25			2,25	4,05	41,81
1НЧ 66.25.35-50Л-1.1.2Л	4,44		4,44		8,20		8,20	17,39		17,39	5,67	2,06	7,73	37,76	1,80	1,80	2,25			2,25	4,05	41,81
1НЧ 72.25.35-50Л-1.1	4,44		4,44		8,20		8,20	18,14		18,14	6,61	4,13	10,74	41,52	1,60	1,60	2,00			2,00	3,60	45,12
1НЧ 72.24.35-50Л-1.1	4,44		4,44		8,20		8,20	18,14		18,14	5,29		5,29	36,07	1,60	1,60	2,00			2,00	3,60	39,67
1НЧ 72.25.35-50Л-1.1.2	4,44		4,44		8,20		8,20	18,14		18,14	5,95	2,06	8,01	38,79	1,60	1,60	2,00			2,00	3,60	42,39
1НЧ 72.25.35-50Л-1.1.2Л	4,44		4,44		8,20		8,20	18,14		18,14	5,95	2,06	8,01	38,79	1,60	1,60	2,00			2,00	3,60	42,39
1НЧ 34.25.35-50Л-1.2	4,44		4,44		4,10		4,10	9,37	2,56	11,93	3,70	2,15	5,85	26,32	0,40	0,40	0,50			0,50	0,90	27,22
1НЧ 34.24.35-50Л-1.2	4,44		4,44		4,10		4,10	9,37	2,56	11,93	3,70	2,15	5,85	26,32	0,40	0,40	0,50			0,50	0,90	27,22
1НЧ 40.25.35-50Л-1.2	4,44		4,44		4,10		4,10	10,27	2,56	12,83	3,87	2,50	6,37	27,74	0,80	0,80	1,00			1,00	1,80	29,54
1НЧ 40.25.35-50Л-2.1	4,44		4,44		4,10		4,10	10,27	2,56	12,83	3,87	2,50	6,37	27,74	0,80	0,80	1,00			1,00	1,80	29,54

Инв.№ подл. | Подпись и дата | Взам. инв.№

Н.контр.	Волкова	
Нач.отд.	Росинский	
Гл.кон.отд.	Пальман	
ГИП	Герман	
Ст. инж.	Гутто	
Ст. техн.	Гук	

1.138.1-17.1 00 000 РС

Ведомость расхода стали

Стадия	Лист	Листов
Р	1	5

ЦНИИЭП жилища

Марка элемента	Изделия арматурные														Изделия закладные							Общий расход
	Арматура класса													Всего	Арматура		Прокат марки				Всего	
	А-I			Ас-II				А-III			Вр-I				А-III		ВСт3кп2					
	ГОСТ 5781-82										ГОСТ 6727-80				ГОСТ 5781-82		ГОСТ 103-76					
	ф12		Итого	ф12	ф14	ф16	Итого	ф6	ф8	Итого	ф4	ф5	Итого		ф8	Итого	-6х60			Итого		
1НЧ 64.25.35-50А-1.2	4,44		4,44		8,20		8,20	18,14	2,56	20,70	6,57	3,87	10,44	43,78	0,80	0,80	1,00			1,00	1,80	45,58
1НЧ 64.25.35-50А-2.1	4,44		4,44		8,20		8,20	18,14	2,56	20,70	6,57	3,87	10,44	43,78	0,80	0,80	1,00			1,00	1,80	45,58
1НЧ 70.25.35-50А-1.2	4,44		4,44		8,20		8,20	18,89	2,56	21,45	6,95	4,22	11,17	45,26	1,80	1,80	2,25			2,25	4,05	49,31
1НЧ 70.25.35-50А-2.1	4,44		4,44		8,20		8,20	18,89	2,56	21,45	6,95	4,22	11,17	45,26	1,80	1,80	2,25			2,25	4,05	49,31
1НЧ 39.25.35-50А-2.2	4,44		4,44		4,10		4,10	10,87	5,12	15,99	4,24	2,58	6,82	31,35	0,40	0,40	0,50			0,50	0,90	32,25
1НЧ 45.25.35-50А-2.2	4,44		4,44			6,00	6,00	11,77	5,12	16,89	4,59	2,92	7,51	34,84	0,80	0,80	1,00			1,00	1,80	36,64
1НЧ 69.25.35-50А-2.2	4,44		4,44		8,20		8,20	19,64	5,12	24,76	7,31	4,30	11,62	49,02	0,80	0,80	1,00			1,00	1,80	50,81
1НЧ 29.25.35-50А-1.3	4,44		4,44	2,66			2,66	7,87		7,87	2,68	1,46	4,14	19,11	0,40	0,40	0,50			0,50	0,90	20,01
1НЧ 29.25.35-50А-3.1	4,44		4,44	2,66			2,66	7,87		7,87	2,68	1,46	4,14	19,11	0,40	0,40	0,50			0,50	0,90	20,01
1НЧ 29.24.35-50А-1.3	4,44		4,44	2,66			2,66	7,87		7,87	2,22		2,22	17,19	0,40	0,40	0,50			0,50	0,90	18,09
1НЧ 29.24.35-50А-3.1	4,44		4,44	2,66			2,66	7,87		7,87	2,22		2,22	17,19	0,40	0,40	0,50			0,50	0,90	18,09
1НЧ 35.25.35-50А-1.3	4,44		4,44		4,10		4,10	8,77		8,77	3,05	1,81	4,86	22,17	0,80	0,80	1,00			1,00	1,80	23,97
1НЧ 35.25.35-50А-3.1	4,44		4,44		4,10		4,10	8,77		8,77	3,05	1,81	4,86	22,17	0,80	0,80	1,00			1,00	1,80	23,97
1НЧ 35.24.35-50А-1.3	4,44		4,44		4,10		4,10	8,77		8,77	2,47		2,47	19,78	0,80	0,80	1,00			1,00	1,80	21,58
1НЧ 35.24.35-50А-3.1	4,44		4,44		4,10		4,10	8,77		8,77	2,47		2,47	19,78	0,80	0,80	1,00			1,00	1,80	21,58
1НЧ 59.25.35-50А-1.3	4,44		4,44	5,32			5,32	16,64		16,64	5,75	3,27	9,02	35,42	0,80	0,80	1,00			1,00	1,80	37,22
1НЧ 59.25.35-50А-3.1	4,44		4,44	5,32			5,32	16,64		16,64	5,75	3,27	9,02	35,42	0,80	0,80	1,00			1,00	1,80	37,22
1НЧ 59.24.35-50А-1.3	4,44		4,44	5,32			5,32	16,64		16,64	4,73		4,73	31,13	0,80	0,80	1,00			1,00	1,80	32,93
1НЧ 59.24.35-50А-3.1	4,44		4,44	5,32			5,32	16,64		16,64	4,73		4,73	31,13	0,80	0,80	1,00			1,00	1,80	32,93
1НЧ 59.25.35-50А-1.3.1	4,44		4,44	5,32			5,32	16,64		16,64	5,27	1,72	6,99	33,39	0,80	0,80	1,00			1,00	1,80	35,19
1НЧ 59.25.35-50А-3.1.1А	4,44		4,44	5,32			5,32	16,64		16,64	5,27	1,72	6,99	33,39	0,80	0,80	1,00			1,00	1,80	35,19
1НЧ 59.25.35-50А-1.3.1А	4,44		4,44	5,32			5,32	16,64		16,64	5,19	1,46	6,65	33,05	0,80	0,80	1,00			1,00	1,80	34,85
1НЧ 59.25.35-50А-3.1.1	4,44		4,44	5,32			5,32	16,64		16,64	5,19	1,46	6,65	33,05	0,80	0,80	1,00			1,00	1,80	34,85
1НЧ 65.25.35-50А-1.3	4,44		4,44		8,20		8,20	17,39		17,39	6,15	3,61	9,76	39,79	1,80	1,80	2,25			2,25	4,05	43,84
1НЧ 65.25.35-50А-3.1	4,44		4,44		8,20		8,20	17,39		17,39	6,15	3,61	9,76	39,79	1,80	1,80	2,25			2,25	4,05	43,84
1НЧ 65.24.35-50А-1.3	4,44		4,44		8,20		8,20	17,39		17,39	5,01		5,01	35,04	1,80	1,80	2,25			2,25	4,05	39,09
1НЧ 65.24.35-50А-3.1	4,44		4,44		8,20		8,20	17,39		17,39	5,01		5,01	35,04	1,80	1,80	2,25			2,25	4,05	39,09

Инв.№ подл. | Подпись и дата | Взам.инв.№

Марка элемента	Изделия арматурные													Всего	Изделия закладные						Всего	Общий расход
	Арматура класса														Арматура		Прокат марки					
	А-I			Ас-II				А-III			Вр-I				А-III		ВСт3кп2					
	ГОСТ 5781-82										ГОСТ 6727-80				ГОСТ 5781-82		ГОСТ 103-76					
	Ф 12		Итого	Ф 12	Ф 14	Ф 16	Итого	Ф 6	Ф 8	Итого	Ф 4	Ф 5	Итого		Ф 8	Итого	-6×60			Итого		
1НЧ 65.25.35-50Л-1.3.1	4,44		4,44		8,20		8,20	17,39		17,39	5,47	1,46	6,93	36,96	1,80	1,80	2,25			2,25	4,05	41,01
1НЧ 65.25.35-50Л-3.1.1л	4,44		4,44		8,20		8,20	17,39		17,39	5,47	1,46	6,93	36,96	1,80	1,80	2,25			2,25	4,05	41,01
1НЧ 65.25.35-50Л-1.3.1л	4,44		4,44		8,20		8,20	17,39		17,39	5,55	1,72	7,27	37,30	1,80	1,80	2,25			2,25	4,05	41,35
1НЧ 65.25.35-50Л-3.1.1	4,44		4,44		8,20		8,20	17,39		17,39	5,55	1,72	7,27	37,30	1,80	1,80	2,25			2,25	4,05	41,35
1НЧ 65.25.35-50Л-1.3.2	4,44		4,44		8,20		8,20	17,39		17,39	5,59	1,81	7,40	37,43	1,80	1,80	2,25			2,25	4,05	41,48
1НЧ 65.25.35-50Л-3.1.2л	4,44		4,44		8,20		8,20	17,39		17,39	5,59	1,81	7,40	37,43	1,80	1,80	2,25			2,25	4,05	41,48
1НЧ 65.25.35-50Л-1.3.2л	4,44		4,44		8,20		8,20	17,39		17,39	5,67	2,06	7,73	37,76	1,80	1,80	2,25			2,25	4,05	41,81
1НЧ 65.25.35-50Л-3.1.2	4,44		4,44		8,20		8,20	17,39		17,39	5,67	2,06	7,73	37,76	1,80	1,80	2,25			2,25	4,05	41,81
1НЧ 71.25.35-50Л-1.3	4,44		4,44		8,20		8,20	18,14		18,14	6,53	3,87	10,40	41,18	1,60	1,60	2,00			2,00	3,60	44,78
1НЧ 71.25.35-50Л-3.1	4,44		4,44		8,20		8,20	18,14		18,14	6,53	3,87	10,40	41,18	1,60	1,60	2,00			2,00	3,60	44,78
1НЧ 71.24.35-50Л-1.3	4,44		4,44		8,20		8,20	18,14		18,14	5,29		5,29	36,07	1,60	1,60	2,00			2,00	3,60	39,67
1НЧ 71.24.35-50Л-3.1	4,44		4,44		8,20		8,20	18,14		18,14	5,29		5,29	36,07	1,60	1,60	2,00			2,00	3,60	39,67
1НЧ 71.25.35-50Л-1.3.2	4,44		4,44		8,20		8,20	18,14		18,14	5,87	1,81	7,68	38,46	1,60	1,60	2,00			2,00	3,60	42,06
1НЧ 71.25.35-50Л-3.1.2л	4,44		4,44		8,20		8,20	18,14		18,14	5,87	1,81	7,68	38,46	1,60	1,60	2,00			2,00	3,60	42,06
1НЧ 71.25.35-50Л-1.3.2л	4,44		4,44		8,20		8,20	18,14		18,14	5,95	2,06	8,01	38,79	1,60	1,60	2,00			2,00	3,60	42,39
1НЧ 71.24.35-50Л-3.1.2	4,44		4,44		8,20		8,20	18,14		18,14	5,95	2,06	8,01	38,79	1,60	1,60	2,00			2,00	3,60	42,39
1НЧ 28.25.35-50Л-3.3	4,44		4,44	2,66			2,66	7,87		7,87	2,62	1,29	3,91	18,88	0,40	0,40	0,50			0,50	0,90	19,78
1НЧ 28.24.35-50Л-3.3	4,44		4,44	2,66			2,66	7,87		7,87	2,22		2,22	17,19	0,40	0,40	0,50			0,50	0,90	18,09
1НЧ 34.25.35-50Л-3.3	4,44		4,44		4,10		4,10	8,77		8,77	2,97	1,63	4,60	21,91	0,80	0,80	1,00			1,00	1,80	23,71
1НЧ 34.24.35-50Л-3.3	4,44		4,44		4,10		4,10	8,77		8,77	2,47		2,47	19,78	0,80	0,80	1,00			1,00	1,80	21,58
1НЧ 58.25.35-50Л-3.3	4,44		4,44	5,32			5,32	16,64		16,64	5,67	3,02	8,69	35,09	0,80	0,80	1,00			1,00	1,80	36,89
1НЧ 58.24.35-50Л-3.3	4,44		4,44	5,32			5,32	16,64		16,64	4,73		4,73	31,13	0,80	0,80	1,00			1,00	1,80	32,93
1НЧ 58.25.35-50Л-3.3.1	4,44		4,44	5,32			5,32	16,64		16,64	5,19	1,46	6,65	33,05	0,80	0,80	1,00			1,00	1,80	34,85
1НЧ 58.25.35-50Л-3.3.1л	4,44		4,44	5,32			5,32	16,64		16,64	5,19	1,46	6,65	33,05	0,80	0,80	1,00			1,00	1,80	34,85
1НЧ 64.25.35-50Л-3.3	4,44		4,44		8,20		8,20	17,39		17,39	6,25	3,87	10,12	40,15	1,80	1,80	2,25			2,25	4,05	44,20
1НЧ 64.24.35-50Л-3.3	4,44		4,44		8,20		8,20	17,39		17,39	5,01		5,01	35,04	1,80	1,80	2,25			2,25	4,05	39,09
1НЧ 64.25.35-50Л-3.3.1	4,44		4,44		8,20		8,20	17,39		17,39	5,47	1,46	6,93	36,96	1,80	1,80	2,25			2,25	4,05	41,01

Взам. инв. № | Подпись и дата

Марка элемента	Изделия арматурные														Изделия закладные							Общий расход
	Арматура класса													Всего	Арматура		Прокат марки				Всего	
	А-I			Ас-II				А-III			Вр-I				А-III		ВСт3кп2					
	ГОСТ 5781-82										ГОСТ 6727-80				ГОСТ 5781-82		ГОСТ 103-76	ГОСТ 8510-72				
	⌀12		Итого	⌀12	⌀14	⌀16	Итого	⌀6	⌀8	Итого	⌀4	⌀5	Итого		⌀8	Итого	-6×60	∠100×65×7		Итого		
1НЧ64.25.35-50Л-3.3.1Л	4,44		4,44		8,20		8,20	17,39		17,39	5,47	1,46	6,93	36,96	1,80	1,80	2,25			2,25	4,05	41,01
1НЧ64.25.35-50Л-3.3.2	4,44		4,44		8,20		8,20	17,39		17,39	5,59	1,81	7,40	37,43	1,80	1,80	2,25			2,25	4,05	41,48
1НЧ64.25.35-50Л-3.3.2Л	4,44		4,44		8,20		8,20	17,39		17,39	5,59	1,81	7,40	37,43	1,80	1,80	2,25			2,25	4,05	41,48
1НЧ70.25.35-50Л-3.3	4,44		4,44		8,20		8,20	18,14		18,14	6,45	3,70	10,15	40,93	1,60	1,60	2,00			2,00	3,60	44,53
1НЧ70.24.35-50Л-3.3	4,44		4,44		8,20		8,20	18,14		18,14	5,29		5,29	36,07	1,60	1,60	2,00			2,00	3,60	39,67
1НЧ70.25.35-50Л-3.3.2	4,44		4,44		8,20		8,20	18,14		18,14	5,87	1,81	7,68	38,46	1,60	1,60	2,00			2,00	3,60	42,06
1НЧ70.25.35-50Л-3.3.2Л	4,44		4,44		8,20		8,20	18,14		18,14	5,87	1,81	7,68	38,46	1,60	1,60	2,00			2,00	3,60	42,06
1НЧ50.25.35-50Л-4.8	4,44		4,44	5,32			5,32	14,12	2,56	16,68	5,95	3,01	8,96	35,40	0,64	0,64	0,50	3,50		4,00	4,64	40,04
1НЧ50.25.35-50Л-8.4	4,44		4,44	5,32			5,32	14,12	2,56	16,68	5,95	3,01	8,96	35,40	0,64	0,64	0,50	3,50		4,00	4,64	40,04
1НЧ56.25.35-50Л-4.8	4,44		4,44	5,32			5,32	15,00	2,56	17,56	5,74	3,35	9,09	36,41	0,64	0,64	0,50	3,50		4,00	4,64	41,05
1НЧ56.25.35-50Л-8.4	4,44		4,44	5,32			5,32	15,00	2,56	17,56	5,74	3,35	9,09	36,41	0,64	0,64	0,50	3,50		4,00	4,64	41,05
1НЧ62.25.35-50Л-4.8	4,44		4,44		8,20		8,20	18,59	2,56	21,15	7,57	3,70	11,27	45,06	0,64	0,64	0,50	3,50		4,00	4,64	49,70
1НЧ62.25.35-50Л-8.4	4,44		4,44		8,20		8,20	18,59	2,56	21,15	7,57	3,70	11,27	45,06	0,64	0,64	0,50	3,50		4,00	4,64	49,70
1НЧ68.25.35-50Л-4.8	4,44		4,44		8,20		8,20	19,64	2,56	22,20	7,06	4,04	11,10	45,94	0,64	0,64	0,50	3,50		4,00	4,64	50,58
1НЧ68.25.35-50Л-8.4	4,44		4,44		8,20		8,20	19,64	2,56	22,20	7,06	4,04	11,10	45,94	0,64	0,64	0,50	3,50		4,00	4,64	50,58
1НЧ8.25.35-50Л-5.5	7,10		7,10					1,18		1,18	1,11	0,52	1,63	9,91								9,91
1НЧ8.24.35-50Л-5.5	7,10		7,10					1,18		1,18	1,01		1,01	9,29								9,29
1НЧ14.25.35-50Л-5.5	7,10		7,10					2,44		2,44	1,32	0,86	2,18	11,72								11,72
1НЧ14.24.35-50Л-5.5	7,10		7,10					2,44		2,44	1,10		1,10	10,64								10,64
1НЧ20.25.35-50Л-5.5	7,10		7,10					4,36		4,36	1,90	1,20	3,10	14,56								14,56
1НЧ20.24.35-50Л-5.5	7,10		7,10					4,36		4,36	1,73		1,73	13,19								13,19
1НЧ50.25.35-50Л-6.8	4,44		4,44	5,32			5,32	13,96	2,56	16,52	4,50	3,01	7,51	33,79	0,64	0,64	0,50	3,50		4,00	4,64	38,43
1НЧ50.25.35-50Л-8.6	4,44		4,44	5,32			5,32	13,96	2,56	16,52	4,50	3,01	7,51	33,79	0,64	0,64	0,50	3,50		4,00	4,64	38,43
1НЧ56.25.35-50Л-6.8	4,44		4,44		8,20		8,20	13,04	2,56	15,60	5,33	3,35	8,68	36,92	0,64	0,64	0,50	3,50		4,00	4,64	41,56
1НЧ56.25.35-50Л-8.6	4,44		4,44		8,20		8,20	13,04	2,56	15,60	5,33	3,35	8,68	36,92	0,64	0,64	0,50	3,50		4,00	4,64	41,56
1НЧ62.25.35-50Л-6.8	4,44		4,44		8,20		8,20	16,16	2,56	18,72	5,94	3,70	9,64	41,00	0,64	0,64	0,50	3,50		4,00	4,64	45,64
1НЧ62.25.35-50Л-8.6	4,44		4,44		8,20		8,20	16,16	2,56	18,72	5,94	3,70	9,64	41,00	0,64	0,64	0,50	3,50		4,00	4,64	45,64

Инв.№ подл. | Подпись и дата | Взам.инв.№

Марка элемента	Изделия арматурные														Изделия закладные								Общий расход
	Арматура класса													Всего	Арматура		Прокат марки				Всего		
	А-I			A_c-II				А-III			Вр-I				А-III		ВСт3кп2						
	ГОСТ 5781-82										ГОСТ 6727-80				ГОСТ 5781-82		ГОСТ 103-76	ГОСТ 8510-72					
	⌀12		Итого	⌀12	⌀14	⌀16	Итого	⌀6	⌀8	Итого	⌀4	⌀5	Итого		⌀8	Итого	-6×60	∠100×65×7		Итого			
1НЧ 68.25.35-50Л-6.8	4,44		4,44		8,20		8,20	16,62	2,56	19,18	6,21	4,04	10,25	42,07	0,64	0,64	0,50	3,50		4,00	4,64		46,71
1НЧ 68.25.35-50Л-8.6	4,44		4,44		8,20		8,20	16,62	2,56	19,18	6,21	4,04	10,25	42,07	0,64	0,64	0,50	3,50		4,00	4,64		46,71
1НЧ 12.25.35-50Л-5.7	4,44		4,44	2,66			2,66	3,94		3,94	3,06	0,95	4,01	15,05									15,05
1НЧ 12.25.35-50Л-7.5	4,44		4,44	2,66			2,66	3,94		3,94	3,06	0,95	4,01	15,05									15,05
1НЧ 12.25.35-50Л-5.7-2	4,44		4,44	2,66			2,66	3,94		3,94	2,92	0,52	3,44	14,48									14,48
1НЧ 12.25.35-50Л-7.5-2	4,44		4,44	2,66			2,66	3,94		3,94	2,92	0,52	3,44	14,48									14,48
1НЧ 18.25.35-50Л-5.7	4,44		4,44	2,66			2,66	4,72		4,72	2,16	1,29	3,45	15,27									15,27
1НЧ 18.25.35-50Л-7.5	4,44		4,44	2,66			2,66	4,72		4,72	2,16	1,29	3,45	15,27									15,27
1НЧ 18.25.35-50Л-5.7-2	4,44		4,44	2,66			2,66	4,72		4,72	1,89	0,52	2,41	14,23									14,23
1НЧ 18.25.35-50Л-7.5-2	4,44		4,44	2,66			2,66	4,72		4,72	1,89	0,52	2,41	14,23									14,23
1НЧ 24.25.35-50Л-5.7	4,44		4,44	2,66			2,66	6,70		6,70	2,72	1,55	4,27	18,07									18,07
1НЧ 24.25.35-50Л-7.5	4,44		4,44	2,66			2,66	6,70		6,70	2,72	1,55	4,27	18,07									18,07
1НЧ 24.25.35-50Л-5.7-2	4,44		4,44	2,66			2,66	6,70		6,70	2,46	0,52	2,98	16,78									16,78
1НЧ 24.25.35-50Л-7.5-2	4,44		4,44	2,66			2,66	6,70		6,70	2,46	0,52	2,98	16,78									16,78

Номер строки	Наименование материала и единица измерения	Код материала	Ед. изм.	1НЧ24.25.35-50Л-1.1	1НЧ24.24.35-50Л-1.1	1НЧ30.25.35-50Л-1.1	1НЧ30.24.35-50Л-1.1	1НЧ36.25.35-50Л-1.1	1НЧ36.24.35-50Л-1.1	1НЧ60.25.35-50Л-1.1	1НЧ60.24.35-50Л-1.1	1НЧ60.25.35-50Л-1.1.1	1НЧ60.25.35-50Л-1.1.1А	1НЧ66.25.35-50Л-1.1	1НЧ66.24.35-50Л-1.1	1НЧ66.25.35-50Л-1.1.1	1НЧ66.25.35-50Л-1.1.1А	1НЧ66.25.35-50Л-1.1.2	1НЧ66.25.35-50Л-1.1.2А	1НЧ72.25.35-50Л-1.1
1	Изделия арматурные																			
2	Арматура стержневая класса А-I, ГОСТ 5781-82,																			
3	ф12, кг	0933144311001010																		
4	ф12, кг	0933000011001010	166	4,44	4,44	4,44	4,44	4,44	4,44	4,44	4,44	4,44	4,44	4,44	4,44	4,44	4,44	4,44	4,44	4,44
5	Арматура стержневая класса Ас-II, ГОСТ 5781-82,																			
6	ф12, кг	0933270511001022	166	2,66	2,66	2,66	2,66			5,32	5,32	5,32	5,32							
7	ф14, кг	0933270511001022	166					4,10	4,10					8,20	8,20	8,20	8,20	8,20	8,20	8,20
8	ф16, кг	0933270511001022																		
9	Арматура стержневая класса А-III, ГОСТ 5781-82,																			
10	ф6, кг	0934000011001030	166	5,94	5,94	7,87	7,87	8,77	8,77	16,64	16,64	16,64	16,64	17,39	17,39	17,39	17,39	17,39	17,39	18,14
11	ф8, кг	0934000011001030																		
12	Арматура проволочная класса Вр-I, ГОСТ 6727-80,																			
13	ф4, кг	1213000081830110	166	2,10	1,66	2,76	2,22	3,13	2,47	5,83	4,73	5,27	5,27	6,21	5,01	5,55	5,55	5,67	5,67	6,61
14	ф5, кг	1213000081830110	166	1,29		1,72		2,06		3,44		1,72	1,72	3,78		1,72	1,72	2,06	2,06	4,13
15	Изделия закладные																			
16	Сталь арматурная класса А-III,																			
17	ф8, кг	0934000011001030	166	0,40	0,40	0,40	0,40	0,80	0,80	0,80	0,80	0,80	0,80	1,80	1,80	1,80	1,80	1,80	1,80	1,60
18	Прокат марки ВСт3кп2, ГОСТ 535-79,																			
19	Полоса 6×60, ГОСТ 103-76, кг	0931112413100800	166	0,50	0,50	0,50	0,50	1,00	1,00	1,00	1,00	1,00	1,00	2,25	2,25	2,25	2,25	2,25	2,25	2,00
20	Итого стали арматурной, кг		166	16,83	15,10	19,85	17,59	23,30	20,58	36,47	31,93	34,19	34,19	41,82	36,84	39,10	39,10	39,60	39,60	43,12
21	Итого проката, кг		166	0,50	0,50	0,50	0,50	1,00	1,00	1,00	1,00	1,00	1,00	2,25	2,25	2,25	2,25	2,25	2,25	2,00
22	Итого стали в натуральной массе, кг		166	17,33	15,60	20,35	18,09	24,30	21,58	37,47	32,93	35,19	35,19	44,07	39,09	41,35	41,35	41,81	41,81	45,12

Н.контр.	Волкова	
Нач. отд.	Росинский	
Гл.кон.отд.	Пальман	
ГИП	Герман	
Ст.техн.	Гук	

1.138.1-17.1 00 000 РМ

Ведомость расхода материалов

Стадия	Лист	Листов
Р	1	14

ЦНИИЭП жилища

Номер строки	Наименование материала и единица измерения	Код материала	Ед. изм.	1НЧ24.25.35-50л-1.1	1НЧ24.24.35-50л-1.1	1НЧ30.25.35-50л-1.1	1НЧ30.24.35-50л-1.1	1НЧ36.25.35-50л-1.1	1НЧ36.24.35-50л-1.1	1НЧ60.25.35-50л-1.1	1НЧ60.24.35-50л-1.1	1НЧ60.25.35-50л-1.1.1	1НЧ60.25.35-50л-1.1.1л	1НЧ66.25.35-50л-1.1	1НЧ66.24.35-50л-1.1	1НЧ66.25.35-50л-1.1.1	1НЧ66.25.35-50л-1.1.1л	1НЧ66.25.35-50л-1.1.2	1НЧ66.25.35-50л-1.1.2л	1НЧ72.25.35-50л-1.1
1	В том числе по укрупненному сортаменту:																			
2	Сталь крупносортная, кг	0931 1124 1310 0800	166	0,50	0,50	0,50	0,50	1,00	1,00	1,00	1,00	1,00	1,00	2,25	2,25	2,25	2,25	2,25	2,25	2,00
3																				
4	Сталь мелкосортная, кг	0933 1443 1100 1010																		
5	кг	0933 0000 1100 1010	166	4,44	4,44	4,44	4,44	4,44	4,44	4,44	4,44	4,44	4,44	4,44	4,44	4,44	4,44	4,44	4,44	4,44
6	кг	0933 2705 1100 1022	166	2,66	2,66	2,66	2,66	4,10	4,10	5,32	5,32	5,32	5,32	8,20	8,20	8,20	8,20	8,20	8,20	8,20
7	Катанка, кг	0934 0000 1100 1030	166	6,34	6,34	8,27	8,27	9,57	9,57	17,44	17,44	17,44	17,44	19,19	19,19	19,19	19,19	19,19	19,19	19,74
8	Металлоизделия промышленного назначения, кг	1213 0000 8183 0110	166	3,39	1,66	4,48	2,22	5,19	2,47	9,27	4,73	6,99	6,99	9,99	5,01	7,27	7,27	7,73	7,73	10,74
9																				
10	Итого стали приведенной к классу А-I, кг		166	22,20	20,28	26,45	23,52	31,59	28,05	49,46	43,47	45,13	45,13	58,17	51,41	54,58	54,58	55,19	55,19	59,56
11	То же к стали Ст3, кг		166	0,50	0,50	0,50	0,50	1,00	1,00	1,00	1,00	1,00	1,00	2,25	2,25	2,25	2,25	2,25	2,25	2,00
12																				
13	Бетон марки М50, $м^3$		113	1,64	1,64	2,07	2,07	2,50	2,50	4,23	4,23	4,23	4,23	4,66	4,66	4,66	4,66	4,66	4,66	5,09
14	Бетон марки М100, $м^3$	5745111123	113	0,18	0,16	0,22	0,20	0,26	0,24	0,42	0,38	0,40	0,40	0,46	0,41	0,44	0,43	0,43	0,44	0,50
15																				
16	Портландцемент марки М400, т	5731120001	168	0,45	0,44	0,56	0,55	0,58	0,53	1,14	1,13	1,14	1,14	1,26	1,25	1,26	1,26	1,26	1,26	1,37

Номер строки	Наименование материала и единица измерения	Код материала	Ед. изм.	1НЧ72.24.35-50Л-1.1	1НЧ72.25.35-50Л-1.1Б	1НЧ72.25.35-50Л-1.1ВЛ	1НЧ34.25.35-50Л-1.2	1НЧ34.24.35-50Л-1.2	1НЧ40.25.35-50Л-1.2	1НЧ40.25.35-50Л-2.1	1НЧ64.25.35-50Л-1.2	1НЧ64.25.35-50Л-2.1	1НЧ70.25.35-50Л-1.2	1НЧ70.25.35-50Л-2.1	1НЧ39.25.35-50Л-2.2	1НЧ45.25.35-50Л-2.2	1НЧ69.25.35-50Л-2.2	1НЧ29.25.35-50Л-1.3	1НЧ29.25.35-50Л-3.1	1НЧ29.24.35-50Л-1.3
1	Изделия арматурные																			
2	Арматура стержневая класса А-I, ГОСТ 5781-82,																			
3	ф12, кг	0933144311001010																		
4	ф12, кг	0933000011001010	166	4,44	4,44	4,44	4,44	4,44	4,44	4,44	4,44	4,44	4,44	4,44	4,44	4,44	4,44	4,44	4,44	4,44
5	Арматура стержневая класса А-II, ГОСТ 5781-82,																			
6	ф12, кг	0933270511001022	166															2,66	2,66	2,66
7	ф14, кг	0933270511001022	166	8,20	8,20	8,20	4,10	4,10	4,10	4,10	8,20	8,20	8,20	8,20	8,20	8,20	8,20			
8	ф16, кг	0933270511001022																		
9	Арматура стержневая класса А-III, ГОСТ 5781-82																			
10	ф6, кг	0934000011001030	166	18,14	18,14	18,14	9,37	9,37	10,27	10,27	18,14	18,14	18,89	18,89	10,87	11,77	19,64	7,87	7,87	7,87
11	ф8, кг	0934000011001030	166				2,56	2,56	2,56	2,56	2,56	2,56	2,56	2,56	5,12	5,12	5,12			
12	Арматура проволочная класса Вр-I ГОСТ 6727-80,																			
13	ф4, кг	1213000081830110	166	5,29	5,95	5,95	3,70	3,70	3,87	3,87	6,57	6,57	6,95	6,95	4,24	4,59	7,31	2,68	2,68	2,22
14	ф5, кг	1213000081830110	166		2,06	2,06	2,15	2,15	2,50	2,50	3,87	3,87	4,22	4,22	2,58	2,92	4,30	1,46	1,46	
15	Изделия закладные																			
16	Сталь арматурная класса А-III,																			
17	ф8, кг	0934000011001030	166	1,60	1,60	1,60	0,40	0,40	0,80	0,80	0,80	0,80	1,80	1,80	0,40	0,80	0,80	0,40	0,40	0,40
18	Прокат марки ВСт3кп2, ГОСТ 535-79,																			
19	Полоса 6×60, ГОСТ 103-76, кг	0931112413100800	166	2,00	2,00	2,00	0,50	0,50	1,00	1,00	1,00	1,00	2,25	2,25	0,50	1,00	1,00	0,50	0,50	0,50
20	Итого стали арматурной, кг		166	37,67	40,39	40,39	26,72	26,72	28,54	28,54	44,58	44,58	47,06	47,06	31,75	35,64	49,81	19,51	19,51	17,59
21	Итого проката, кг		166	2,00	2,00	2,00	0,50	0,50	1,00	1,00	1,00	1,00	2,25	2,25	0,50	1,00	1,00	0,50	0,50	0,50
22	Итого стали в натуральной массе, кг		166	39,67	42,39	42,39	27,22	27,22	29,54	29,54	45,58	45,58	49,31	49,31	32,25	36,64	50,81	20,01	20,01	18,09

Инв. № подл. | Подпись и дата | Взам. инв. №

Номер строки	Наименование материала и единица измерения	Код материала	Ед. изм.	1Н472.24.35-50Л-1.1	1Н472.25.35-50Л-1.1Б	1Н472.25.35-50Л-1.1А	1Н34.25.35-50Л-1.2	1Н34.24.35-50Л-1.2	1Н40.25.35-50Л-1.2	1Н440.25.35-50Л-2.1	1Н464.25.35-50Л-1.2	1Н464.25.35-50Л-2.1	1Н470.25.35-50Л-1.2	1Н470.25.35-50Л-2.1	1Н439.25.35-50Л-2.2	1Н445.25.35-50Л-2.2	1Н469.25.35-50Л-2.2	1Н429.25.35-50Л-1.3	1Н429.25.35-50Л-3.1	1Н429.24.35-50Л-1.3
				Код и марка изделия, количество на марку																
1	В том числе по укрупненному сортаменту:																			
2	Сталь крупносортная, кг	0931 1124 1310 0800	166	2,00	2,00	2,00	0,50	0,50	1,00	1,00	1,00	1,00	2,25	2,25	0,50	1,00	1,00	0,50	0,50	0,50
3																				
4	Сталь мелкосортная, кг	0933 1443 1100 1010																		
5		0933 0000 1100 1010	166	4,44	4,44	4,44	4,44	4,44	4,44	4,44	4,44	4,44	4,44	4,44	4,44	4,44	4,44	4,44	4,44	4,44
6		0933 2705 1100 1030	166	8,20	8,20	8,20	4,10	4,10	4,10	4,10	8,20	8,20	8,20	8,20	8,20	8,20	8,20	2,66	2,66	2,66
7	Катанка, кг	0934 0000 1100 1030	166	19,74	19,74	19,74	12,33	12,33	13,63	13,63	21,50	21,50	23,25	23,25	16,39	17,69	25,56	8,27	8,27	8,27
8	Металлоизделия промышленного назначения, кг	1213 0000 8183 0110	166	5,29	8,01	8,01	5,85	5,85	6,37	6,37	10,44	10,44	11,17	11,17	6,82	7,51	11,61	4,14	4,14	2,22
9																				
10	Итого стали приведенной к классу А-I, кг		166	52,36	55,95	55,95	35,37	35,37	38,40	38,40	60,17	60,17	65,09	65,09	41,93	47,63	66,05	26,41	26,41	23,88
11	То же к стали Ст 3, кг		166	2,00	2,00	2,00	0,50	0,50	1,00	1,00	1,00	1,00	2,25	2,25	0,50	1,00	1,00	0,50	0,50	0,50
12																				
13	Бетон марки М50, $м^3$		113	5,09	5,09	5,09	2,29	2,52	2,73	2,73	4,45	4,45	4,88	4,88	2,50	2,93	4,66	2,00	2,00	2,00
14	Бетон марки М100, $м^3$	5745111123	113	0,45	0,47	0,47	0,26	0,18	0,30	0,30	0,46	0,46	0,50	0,50	0,31	0,35	0,51	0,19	0,19	0,17
15																				
16	Портландцемент марки М400, т	5731120001	168	1,36	1,37	1,37	0,64	0,64	0,75	0,75	1,23	1,23	1,52	1,52	0,67	0,78	1,25	0,55	0,55	0,54

Номер строки	Наименование материала и единица измерения	Код материала	Ед. изм.	1Н429.24.35-50А-3.1	1Н435.25.35-50А-1.3	1Н435.25.35-50А-3.1	1Н435.24.35-50А-1.3	1Н435.24.35-50А-3.1	1Н459.25.35-50А-1.3	1Н459.25.35-50А-3.1	1Н459.24.35-50А-1.3	1Н459.24.35-50А-3.1	1Н459.25.35-50А-13.1	1Н459.25.35-50А-13.1А	1Н459.25.35-50А-3.1.1А	1Н459.25.35-50А-3.1.1	1Н465.25.35-50А-1.3	1Н465.25.35-50А-3.1	1Н465.24.35-50А-1.3	1Н465.24.35-50А-3.1
1	Изделия арматурные																			
2	Арматура стержневая класса А-I, ГОСТ 5781-82																			
3	ф12, кг	09331443 1100 1010																		
4	ф12, кг	0933 0000 1100 1010	166	4,44	4,44	4,44	4,44	4,44	4,44	4,44	4,44	4,44	4,44	4,44	4,44	4,44	4,44	4,44	4,44	4,44
5	Арматура стержневая класса A_c-II, ГОСТ 5781-82																			
6	ф12, кг	0933 2705 1100 1022	166	2,66					5,32	5,32	5,32	5,32	5,32	5,32	5,32	5,32				
7	ф14, кг	0933 2705 1100 1022	166		4,10	4,10	4,10	4,10									8,20	8,20	8,20	8,20
8	ф16, кг	0933 2705 1100 1022																		
9	Арматура стержневая класса А-III, ГОСТ 5781-82																			
10	ф6, кг	0934 0000 1100 1030	166	7,87	8,77	8,77	8,77	8,77	16,64	16,64	16,64	16,64	16,64	16,64	16,64	16,64	17,39	17,39	17,39	17,39
11	ф8, кг	0934 0000 1100 1030																		
12	Арматура проволочная класса B_p-I, ГОСТ 6727-80																			
13	ф4 кг	1213 0000 8183 0110	166	2,22	3,05	3,05	2,47	2,47	5,75	5,75	4,73	4,73	5,27	5,19	5,27	5,19	6,15	6,15	5,01	5,01
14	ф5 кг	1213 0000 8183 0110	166		1,81	1,81			3,27	3,27			1,72	1,46	1,72	1,46	3,61	3,61		
15	Изделия закладные																			
16	Сталь арматурная класса А-III,																			
17	ф8, кг	0934 0000 1100 1030	166	0,40	0,80	0,80	0,80	0,80	0,80	0,80	0,80	0,80	0,80	0,80	0,80	0,80	1,80	1,80	1,80	1,80
18	Прокат марки ВСт3кп2, ГОСТ 535-79,																			
19	Полоса 6×60, ГОСТ 103-76, кг	0931 1124 1310 0800	166	0,50	1,00	1,00	1,00	1,00	1,00	1,00	1,00	1,00	1,00	1,00	1,00	1,00	2,25	2,25	2,25	2,25
20	Итого стали арматурной, кг		166	17,59	22,97	22,97	20,58	20,58	36,22	36,22	31,93	31,93	34,19	33,85	34,19	33,85	41,59	41,59	36,84	36,84
21	Итого проката, кг		166	0,50	1,00	1,00	1,00	1,00	1,00	1,00	1,00	1,00	1,00	1,00	1,00	1,00	2,25	2,25	2,25	2,25
22	Итого стали в натуральной массе, кг		166	18,09	23,97	23,97	21,58	21,58	37,22	37,22	32,93	32,93	35,19	34,85	35,19	34,85	43,84	43,84	39,09	39,09

Номер строки	Наименование материала и единица измерения	Код материала	Ед. изм.	1НГ29.24.35-50Л-3.1	1НГ35.25.35-50Л-1.3	1НГ35.25.35-50Л-3.1	1НГ35.24.35-50Л-1.3	1НГ35.24.35-50Л-3.1	1НГ59.25.35-50Л-1.3	1НГ59.25.35-50Л-3.1	1НГ59.24.35-50Л-1.3	1НГ59.24.35-50Л-3.1	1НГ59.25.35-50Л-13.1	1НГ59.25.35-50Л-13.1А	1НГ59.25.35-50Л-3.1.1А	1НГ59.25.35-50Л-3.1.1	1НГ65.25.35-50Л-1.3	1НГ65.25.35-50Л-3.1	1НГ65.24.35-50Л-1.3	1НГ65.24.35-50Л-3.1
1	В том числе по укрупненному сортаменту:																			
2	Сталь крупносортная, кг	0931 1124 1310 0800	166	0,50	1,00	1,00	1,00	1,00	1,00	1,00	1,00	1,00	1,00	1,00	1,00	1,00	2,25	2,25	2,25	2,25
3																				
4	Сталь мелкосортная, кг	0933 1443 1100 1010																		
5		0933 0000 1100 1010	166	4,44	4,44	4,44	4,44	4,44	4,44	4,44	4,44	4,44	4,44	4,44	4,44	4,44	4,44	4,44	4,44	4,44
6		09332705 1100 1030	166	2,66	4,10	4,10	4,10	4,10	5,32	5,32	5,32	5,32	5,32	5,32	5,32	5,32	8,20	8,20	8,20	8,20
7	Катанка, кг	0934 0000 1100 1030	166	8,27	9,57	9,57	9,57	9,57	17,44	17,44	17,44	17,44	17,44	17,44	17,44	17,44	19,19	19,19	19,19	19,19
8	Металлоизделия промышленного назначения, кг	1213 0000 8183 0110	166	2,22	4,86	4,86	2,47	2,47	9,02	9,02	4,73	4,73	6,99	6,65	6,99	6,65	9,76	9,76	5,01	5,01
9																				
10	Итого стали приведенной к классу А-I, кг		166	23,88	31,64	31,64	28,49	28,49	48,39	48,39	43,47	43,47	45,75	45,30	45,75	45,30	56,99	56,99	50,82	50,82
11	То же к стали Ст 3, кг		166	0,50	1,00	1,00	1,00	1,00	1,00	1,00	1,00	1,00	1,00	1,00	1,00	1,00	2,25	2,25	2,25	2,25
12																				
13	Бетон марки М 50, $м^3$		113	2,00	2,44	2,44	2,45	2,45	4,16	4,16	4,16	4,16	4,53	4,16	4,53	4,16	4,59	4,59	4,59	4,59
14	Бетон марки М 100, $м^3$	5745111123	113	0,17	0,23	0,23	0,18	0,18	0,39	0,39	0,35	0,35	0,33	0,37	0,33	0,37	0,43	0,43	0,38	0,38
15																				
16	Портландцемент марки М400, т	5731120001	166	0,54	0,67	0,67	0,61	0,61	1,14	1,14	1,14	1,14	1,14	1,14	1,14	1,14	1,26	1,26	1,25	1,25

Номер строки	Наименование материала и единица измерения	Код материала	Ед. изм.	1Н465.25.35-50Л-1.3.1	1Н465.25.35-50Л-3.1.1А	1Н465.25.35-50Л-1.3.1А	1Н465.25.35-50Л-3.1.1	1Н465.25.35-50Л-1.3.2	1Н465.25.35-50Л-3.1.2А	1Н465.25.35-50Л-1.3.2А	1Н465.25.35-50Л-3.1.2	1Н471.25.35-50Л-1.3	1Н471.25.35-50Л-3.1	1Н471.24.35-50Л-1.3	1Н471.24.35-50Л-3.1	1Н471.25.35-50Л-1.3.2	1Н471.25.35-50Л-3.1.2А	1Н471.25.35-50Л-1.3.2А	1Н471.24.35-50Л-3.1.2	1Н428.25.35-50Л-3.3
1	Изделия арматурные																			
2	Арматура стержневая класса А-I, ГОСТ 5781-82																			
3	ф12, кг	0933 1443 1100 1010																		
4	ф12, кг	0933 0000 1100 1010	166	4,44	4,44	4,44	4,44	4,44	4,44	4,44	4,44	4,44	4,44	4,44	4,44	4,44	4,44	4,44	4,44	4,44
5	Арматура стержневая класса A_c-II, ГОСТ 5781-82																			
6	ф12, кг	0933 2705 1100 1022	166																	2,66
7	ф14, кг	0933 2705 1100 1022	166	8,20	8,20	8,20	8,20	8,20	8,20	8,20	8,20	8,20	8,20	8,20	8,20	8,20	8,20	8,20	8,20	
8	ф16, кг	0933 2705 1100 1022																		
9	Арматура стержневая класса А-III, ГОСТ 5781-82,																			
10	ф6, кг	0934 0000 1100 1030	166	17,39	17,39	17,39	17,39	17,39	17,39	17,39	17,39	18,14	18,14	18,14	18,14	18,14	18,14	18,14	18,14	7,87
11	ф8, кг	0934 0000 1100 1030																		
12	Арматура проволочная класса Вр-I, ГОСТ 6727-80																			
13	ф4, кг	1213 0000 8183 0110	166	5,47	5,47	5,55	5,55	5,59	5,59	5,67	5,67	6,53	6,53	5,29	5,29	5,87	5,87	5,95	5,95	2,62
14	ф5, кг	1213 0000 8183 0110	166	1,46	1,46	1,72	1,72	1,81	1,81	2,06	2,06	3,87	3,87			1,81	1,81	2,06	2,06	1,29
15	Изделия закладные																			
16	Сталь арматурная класса А-III,																			
17	ф8, кг	0934 0000 1100 1030	166	1,80	1,80	1,80	1,80	1,80	1,80	1,80	1,80	1,60	1,60	1,60	1,60	1,60	1,60	1,60	1,60	0,40
18	Прокат марки ВСт3кп2, ГОСТ 535-79,																			
19	Полоса 6×60, ГОСТ 103-76, кг	0931 1124 1310 0800	166	2,25	2,25	2,25	2,25	2,25	2,25	2,25	2,25	2,00	2,00	2,00	2,00	2,00	2,00	2,00	2,00	0,50
20	Итого стали арматурной, кг		166	38,76	38,76	39,10	39,10	39,23	39,23	39,56	39,56	42,78	42,78	37,67	37,67	40,06	40,06	40,39	40,39	19,28
21	Итого проката, кг		166	2,25	2,25	2,25	2,25	2,25	2,25	2,25	2,25	2,00	2,00	2,00	2,00	2,00	2,00	2,00	2,00	0,50
22	Итого стали в натуральной массе, кг		166	41,01	41,01	41,35	41,35	41,48	41,48	41,81	41,81	44,78	44,78	39,67	39,67	42,06	42,06	42,39	42,39	19,78

Инв. № подл. | Подпись и дата | Взам. инв. №

Номер строки	Наименование материала и единица измерения	Код материала	Ед. изм.	1НЧ65.25.35-50л-1.3.1	1НЧ65.25.35-50л-3.1.1л	1НЧ65.25.35-50л-1.3.1л	1НЧ65.25.35-50л-3.1.1	1НЧ65.25.35-50л-1.3.2	1НЧ65.25.35-50л-3.1.2л	1НЧ65.25.35-50л-1.3.2л	1НЧ65.25.35-50л-3.1.2	1НЧ71.25.35-50л-1.3	1НЧ71.25.35-50л-3.1	1НЧ71.24.35-50л-1.3	1НЧ71.24.35-50л-3.1	1НЧ71.25.35-50л-1.3л	1НЧ71.25.35-50л-3.1л	1НЧ71.25.35-50л-1.3л	1НЧ71.24.35-50л-3.1л	1НЧ28.25.35-50л-3.3
1	В том числе по укрупненному сортаменту:																			
2	Сталь крупносортная, кг	0931 1124 1310 0800	166	2,25	2,25	2,25	2,25	2,25	2,25	2,25	2,25	2,00	2,00	2,00	2,00	2,00	2,00	2,00	2,00	0,50
3																				
4	Сталь мелкосортная, кг	0933 1443 1100 1010																		
5		0933 0800 1100 1010	166	4,44	4,44	4,44	4,44	4,44	4,44	4,44	4,44	4,44	4,44	4,44	4,44	4,44	4,44	4,44	4,44	4,44
6		0933 2705 1100 1030	166	8,20	8,20	8,20	8,20	8,20	8,20	8,20	8,20	8,20	8,20	8,20	8,20	8,20	8,20	8,20	8,20	2,66
7	Катанка, кг	0934 0000 1100 1030	166	19,19	19,19	19,19	19,19	19,19	19,19	19,19	19,19	19,74	19,74	19,74	19,74	19,74	19,74	19,74	19,74	8,27
8	Металлоизделия промышленного назначения, кг	1213 0000 8183 0110	166	6,93	6,93	7,27	7,27	7,40	7,40	7,73	7,73	10,40	10,40	5,29	5,29	7,68	7,68	8,01	8,01	3,91
9																				
10	Итого стали приведенной к классу А-I, кг		166	53,31	53,31	53,75	53,75	53,92	53,92	54,35	54,35	58,21	58,21	51,57	51,57	54,68	54,68	55,11	55,11	26,11
11	То же к стали Ст3, кг		166	2,25	2,25	2,25	2,25	2,25	2,25	2,25	2,25	2,00	2,00	2,00	2,00	2,00	2,00	2,00	2,00	0,50
12																				
13	Бетон марки М 50, $м^3$		113	4,59	4,59	4,59	4,59	4,59	4,59	4,59	4,59	5,03	5,03	5,03	5,03	5,03	5,03	5,03	5,03	1,94
14	Бетон марки М100, $м^3$	57 4511 1123	113	0,40	0,40	0,40	0,40	0,41	0,41	0,41	0,41	0,47	0,47	0,42	0,42	0,44	0,44	0,44	0,44	0,16
15																				
16	Портландцемент марки М400, т	57 3112 0001	168	1,26	1,26	1,26	1,26	1,26	1,26	1,26	1,26	1,36	1,36	1,36	1,36	1,36	1,36	1,36	1,36	0,47

Номер строки	Наименование материала и единица измерения	Код материала	Ед. изм.	1НН28.24.25-50л-3.3	1НН34.25.35-50л-3.3	1НН34.24.35-50л-3.3	1НН58.25.35-50л-3.3	1НН58.24.35-50л-3.3	1НН58.25.35-50л-3.3.1	1НН58.25.35-50л-3.3.1л	1НН64.25.35-50л-3.3	1НН64.24.35-50л-3.3	1НН64.25.35-50л-3.3.1	1НН64.25.35-50л-3.3.1л	1НН64.25.35-50л-3.3.2	1НН64.25.35-50л-3.3.2л	1НН70.25.35-50л-3.3	1НН70.24.35-50л-3.3	1НН70.25.35-50л-3.3.2	1НН70.25.35-50л-3.3.2л
				Код и марка изделия, количество на марку																
1	Изделия арматурные																			
2	Арматура стержневая класса А-I, ГОСТ5781-82,																			
3	Ф 12, кг	0933 1443 1100 1010																		
4	Ф 12, кг	0933 0000 1100 1010	166	4,44	4,44	4,44	4,44	4,44	4,44	4,44	4,44	4,44	4,44	4,44	4,44	4,44	4,44	4,44	4,44	4,44
5	Арматура стержневая класса Ас-II, ГОСТ5781-82,																			
6	Ф 12, кг	0933 2705 1100 1022	166	2,66			5,32	5,32	5,32	5,32										
7	Ф 14, кг	0933 2705 1100 1022	166		4,10	4,10					8,20	8,20	8,20	8,20	8,20	8,20	8,20	8,20	8,20	8,20
8	Ф 16, кг	0933 2705 1100 1022																		
9	Арматура стержневая класса А-III, ГОСТ5781-82,																			
10	Ф 6, кг	0934 0000 1100 1030	166	7,87	8,77	8,77	16,64	16,64	16,64	16,64	17,39	17,39	17,39	17,39	17,39	17,39	18,14	18,14	18,14	18,14
11	Ф 8, кг	0934 0000 1100 1030																		
12	Арматура проволочная класса Вр-I, ГОСТ6727-80,																			
13	Ф 4, кг	1213 0000 8183 0110	166	2,22	2,97	2,47	5,67	4,73	5,19	5,19	6,25	5,01	5,47	5,47	5,59	5,59	6,15	5,29	5,87	5,87
14	Ф 5, кг	1213 0000 8183 0110	166		1,63		3,02		1,46	1,46	3,97		1,46	1,46	1,81	1,81	3,70		1,81	1,81
15	Изделия закладные																			
16	Сталь арматурная класса А-III																			
17	Ф 8, кг	0934 0000 1100 1030	166	0,40	0,80	0,80	0,80	0,80	0,80	0,80	1,80	1,80	1,80	1,80	1,80	1,80	1,60	1,60	1,60	1,60
18	Прокат марки ВСт3кт2, ГОСТ 535-79,																			
19	Полоса 6 × 60, ГОСТ103-76, кг	0931 1124 1310 0800	166	0,50	1,00	1,00	1,00	1,00	1,00	1,00	2,25	2,25	2,25	2,25	2,25	2,25	2,00	2,00	2,00	2,00
20	Итого стали арматурной, кг		166	17,59	22,71	20,58	35,89	31,93	33,85	33,85	41,95	36,84	38,76	38,76	39,23	39,23	42,53	37,67	40,06	40,06
21	Итого проката, кг		166	0,50	1,00	1,00	1,00	1,00	1,00	1,00	2,25	2,25	2,25	2,25	2,25	2,25	2,00	2,00	2,00	2,00
22	Итого стали в натуральной массе, кг		166	18,09	23,71	21,58	36,89	32,93	34,85	34,85	44,20	39,09	41,01	41,01	41,48	41,48	44,53	39,67	42,06	42,06

Инв.№ подл. | Подпись и дата | Взам. инв.№

Номер строки	Наименование материала и единица измерения	Код материала	Ед. изм.	1НУ28.24.35-50л-3.3	1НУ34.25.35-50л-3.3	1НУ34.24.35-50л-3.3	1НУ58.25.35-50л-3.3	1НУ58.24.35-50л-3.3	1НУ58.25.35-50л-3.1	1НУ58.25.35-50л-3.3.1л	1НУ64.25.35-50л-3.3	1НУ64.24.35-50л-3.3	1НУ64.25.35-50л-3.3.1	1НУ64.25.35-50л-3.3.1л	1НУ64.25.35-50л-3.3.2	1НУ64.25.35-50л-3.3.2л	1НУ70.25.35-50л-3.3	1НУ70.24.35-50л-3.3	1НУ70.25.35-50л-3.3.2	1НУ70.25.35-50л-3.3.2л
1	В том числе по укрупненному сортаменту:																			
2	Сталь крупносортная, кг	0831 1124 1310 0800	166	0,50	1,00	1,00	1,00	1,00	1,00	1,00	1,00	2,25	2,25	2,25	2,25	2,25	2,00	2,00	2,00	2,00
3																				
4	Сталь мелкосортная, кг	0833 1443 1100 1010	166																	
5		0833 0000 1100 1010	166	4,44	4,44	4,44	4,44	4,44	4,44	4,44	4,44	4,44	4,44	4,44	4,44	4,44	4,44	4,44	4,44	4,44
6		0933 2705 1100 1030	166	2,66	4,10	4,10	5,32	5,32	5,32	5,32	8,20	8,20	8,20	8,20	8,20	8,20	8,20	8,20	8,20	8,20
7	Катанка, кг	0934 0000 1100 1030	166	8,27	9,57	9,57	17,44	17,44	17,44	17,44	19,19	19,19	19,19	19,19	19,19	19,19	19,74	19,74	19,74	19,74
8	Металлоизделия промышленного назначения, кг	1213 0000 8183 0110	166	2,22	4,60	2,47	8,69	4,73	6,65	6,65	10,12	5,01	6,93	6,93	7,40	7,40	10,15	5,29	7,68	7,68
9																				
10	Итого стали приведенной к классу А-I, кг		166	13,38	31,30	28,49	47,96	42,81	45,31	45,31	57,46	50,82	53,31	53,31	53,92	53,92	57,89	51,57	54,68	54,68
11	То же к стали Ст3, кг		166	0,50	1,00	1,00	1,00	1,00	1,00	1,00	1,00	2,25	2,25	2,25	2,25	2,25	2,00	2,00	2,00	2,00
12																				
13	Бетон марки М50, $м^3$		113	1,94	2,37	2,37	4,47	4,43	4,45	4,45	4,53	4,53	4,53	4,53	4,53	4,53	4,96	4,96	4,96	4,96
14	Бетон марки М100, $м^3$	57 4511 1123	113	0,14	0,20	0,18	0,33	0,32	0,33	0,33	0,40	0,38	0,37	0,37	0,38	0,38	0,47	0,39	0,41	0,41
15																				
16	Портландцемент марки М400, т	57 3112 0001	168	0,46	0,67	0,59	1,13	1,12	1,12	1,12	1,24	1,23	1,23	1,23	1,23	1,23	1,35	1,35	1,35	1,35

Взам. инв. № | Подп. и дата

21322-02 28 Формат А3

Номер строки	Наименование материала и единица измерения	Код материала	Ед. изм.	1ИЧ50.25.35-50л-4.8	1ИЧ50.25.35-50л-8.4	1ИЧ56.25.35-50л-4.8	1ИЧ56.25.35-50л-8.4	1ИЧ62.25.35-50л-4.8	1ИЧ62.25.35-50л-8.4	1ИЧ68.25.35-50л-4.8	1ИЧ68.25.35-50л-8.4	1ИЧ8.25.35-50л-5.5	1ИЧ8.24.35-50л-5.5	1ИЧ14.25.35-50л-5.5	1ИЧ14.24.35-50л-5.5	1ИЧ20.25.35-50л-5.5	1ИЧ20.24.35-50л-5.5	1ИЧ50.25.35-50л-6.8	1ИЧ50.25.35-50л-8.6	1ИЧ56.25.35-50л-6.8
1	Изделия арматурные																			
2	Арматура стержневая класс А-I, ГОСТ5781-82,																			
3	Ф 12 кг	0933 1443 1100 1010	166									2,66	2,66	2,66	2,66	2,66	2,66			
4	Ф 12 кг	0933 0000 1100 1010	166	4,44	4,44	4,44	4,44	4,44	4,44	4,44	4,44	4,44	4,44	4,44	4,44	4,44	4,44	4,44	4,44	4,44
5	Арматура стержневая класса Ас-II, ГОСТ5781-82,																			
6	Ф 12, кг	0933 2705 1100 1022	166	5,32	5,32	5,32	5,32											5,32	5,32	
7	Ф 14, кг	0933 2705 1100 1022	166					8,20	8,20	8,20	8,20									8,20
8	Ф 16, кг	0933 2705 1100 1022																		
9	Арматура стержневая класса А-III, ГОСТ 5781-82,																			
10	Ф 6, кг	0934 0000 1100 1030	166	14,12	14,12	15,00	15,00	18,59	18,59	19,64	19,64	1,18	1,18	2,44	2,44	4,36	4,36	13,96	13,96	13,04
11	Ф 8, кг	0934 0000 1100 1030	166	2,56	2,56	2,56	2,56	2,56	2,56	2,56	2,56							2,56	2,56	2,56
12	Арматура проволочная класса Вр-I, ГОСТ6727-80,																			
13	Ф 4, кг	1243 0000 8183 0110	166	5,95	5,95	5,74	5,74	7,57	7,57	7,06	7,06	1,11	1,01	1,32	1,10	1,90	1,73	4,50	4,50	5,33
14	Ф 5, кг	1243 0000 8183 0110	166	3,01	3,01	3,35	3,35	3,70	3,70	4,04	4,04	0,52		0,36		1,20		3,01	3,01	3,35
15	Изделия закладные																			
16	Сталь арматурная класса А-III,																			
17	Ф8, кг	0934 0000 1100 1030	166	0,64	0,64	0,64	0,64	0,64	0,64	0,64	0,64							0,64	0,64	0,64
18	Прокат марки ВСт3кп2, ГОСТ 535-79,																			
19	Полоса 6×60, ГОСТ 103-76, кг	0931 1124 1310 0800	166	0,50	0,50	0,50	0,50	0,50	0,50	0,50	0,50							0,50	0,50	0,50
20	Прокат марки ВСт3кп2, ГОСТ 535-79,																			
21	Уголок 100×65×7 ГОСТ 8510-72, кг	0931 1124 2210 0800	166	3,50	3,50	3,50	3,50	3,50	3,50	3,50	3,50							3,50	3,50	3,50
22	Итого стали арматурной, кг		166	36,04	36,04	37,05	37,05	45,70	45,70	46,58	46,58	9,91	9,29	11,72	10,64	14,56	13,19	34,43	34,43	37,56
23	Итого проката, кг		166	4,00	4,00	4,00	4,00	4,00	4,00	4,00	4,00							4,00	4,00	4,00
24	Итого стали в натуральной массе, кг		166	40,04	40,04	41,05	41,05	49,70	49,70	50,58	50,58	9,91	9,29	11,72	10,64	14,56	13,19	38,43	38,43	41,56

Инв.№ подл. | Подпись и дата | Взам. инв.№

Номер строки	Наименование материала и единица измерения	Код материала	Ед. изм.	1НН50.25.35-50Л-4.8	1НН50.25.35-50Л-8.4	1НН56.25.35-50Л-4.8	1НН56.25.35-50Л-8.4	1НН62.25.35-50Л-4.8	1НН62.25.35-50Л-8.4	1НН68.25.35-50Л-4.8	1НН68.25.35-50Л-8.4	1НН8.25.35-50Л-5.5	1НН8.24.35-50Л-5.5	1НН44.25.35-50Л-5.5	1НН44.24.35-50Л-5.5	1НН20.25.35-50Л-5.5	1НН20.24.35-50Л-5.5	1НН50.25.35-50Л-6.8	1НН50.25.35-50Л-8.6	1НН56.25.35-50Л-6.8
1	В том числе по укрупненному сортаменту:																			
2	Сталь крупносортная, кг	0831 1124 1310 0800	166	0,50	0,50	0,50	0,50	0,50	0,50	0,50	0,50							0,50	0,50	0,50
3		0831 1124 2210 0800	166	3,50	3,50	3,50	3,50	3,50	3,50	3,50	3,50							3,50	3,50	3,50
4	Сталь мелкосортная, кг	0833 1443 1100 1010	166									2,66	2,66	2,66	2,66	2,66	2,66			
5		0833 0000 1100 1010	166	4,44	4,44	4,44	4,44	4,44	4,44	4,44	4,44	4,44	4,44	4,44	4,44	4,44	4,44	4,44	4,44	4,44
6		0833 2705 1100 1020	166	5,32	5,32	5,32	5,32	8,20	8,20	8,20	8,20							5,32	5,32	8,20
7	Катанка, кг	0834 0000 1100 1030	166	17,48	17,48	18,36	18,36	21,95	21,95	23,00	23,00	1,18	1,18	2,44	2,44	4,36	4,36	17,32	17,32	16,40
8	Металлоизделия промышленного назначения, кг	1213 0060 0133 0110	166	8,96	8,96	9,09	9,09	11,27	11,27	11,10	11,10	1,63	1,01	2,18	1,10	3,10	1,73	7,51	7,51	8,68
9																				
10	Итого стали приведенной к классу А-I, кг		166	53,06	53,06	54,40	54,40	65,32	65,32	66,98	66,98	11,69	10,96	13,70	12,55	17,18	15,55	50,94	50,94	55,07
11	То же к стали Ст3, кг		166	4,00	4,00	4,00	4,00	4,00	4,00	4,00	4,00							4,00	4,00	4,00
12																				
13	Бетон марки М 50, $м^3$		113	3,30	3,30	3,70	3,70	4,10	4,10	4,50	4,50	0,53	0,53	0,96	0,96	1,38	1,38	3,33	3,33	3,73
14	Бетон марки М 100, $м^3$	57 4511 1123	113	0,38	0,38	0,42	0,42	0,46	0,46	0,51	0,51	0,06	0,06	0,11	0,11	0,15	0,15	0,38	0,38	0,42
15																				
16	Портландцемент марки М 400, т	57 3112 0001	168	0,88	0,88	0,98	0,98	1,09	1,09	1,19	1,19	0,14	0,14	0,26	0,26	0,36	0,36	0,89	0,89	0,99

Номер строки	Наименование материала и единица измерения	Код материала	Ед. изм.	ИИ456.25.35-50л-8.6	ИИ462.25.35-50л-6.8	ИИ62.25.35-50л-8.6	ИИ468.25.35-50л-6.8	ИИ468.25.35-50л-8.6	ИИ412.25.35-50л-5.7	ИИ412.25.35-50л-7.5	ИИ412.25.35-50л-5.7-2	ИИ412.25.35-50л-7.5-2	ИИ418.25.35-50л-5.7	ИИ418.25.35-50л-7.5	ИИ418.25.35-50л-5.7-2	ИИ418.25.35-50л-7.5-2	ИИ424.25.35-50л-5.7	ИИ424.25.35-50л-7.5	ИИ424.25.35-50л-5.7-2	ИИ424.25.35-50л-7.5-2
1	Изделия арматурные																			
2	Арматура стержневая класса А-I, ГОСТ 5781-82,																			
3	Ф 12, кг	0933 1443 1100 1010																		
4	Ф 12, кг	0933 0000 1100 1010	166	4,44	4,44	4,44	4,44	4,44	4,44	4,44	4,44	4,44	4,44	4,44	4,44	4,44	4,44	4,44	4,44	4,44
5	Арматура стержневая класса Ас-II, ГОСТ 5781-82,																			
6	Ф 12, кг	0933 2705 1100 1022	166						2,66	2,66	2,66	2,66	2,66	2,66	2,66	2,66	2,66	2,66	2,66	2,66
7	Ф 14, кг	0933 2705 1100 1022	166	8,20	8,20	8,20	8,20	8,20												
8	Ф 16, кг	0933 2705 1100 1022																		
9	Арматура стержневая класса А-III, ГОСТ 5781-82,																			
10	Ф 6, кг	0934 0000 1100 1030	166	13,04	16,16	16,16	16,62	16,62	3,94	3,94	3,94	3,94	4,72	4,72	4,72	4,72	6,70	6,70	6,70	6,70
11	Ф 8, кг	0934 0000 1100 1030	166	2,56	2,56	2,56	2,56	2,56												
12	Арматура проволочная класса Вр-I, ГОСТ 6727-80,																			
13	Ф4, кг	1213 0000 8183 0110	166	5,33	5,94	5,94	6,21	6,21	3,06	3,06	2,92	2,92	2,16	2,16	1,89	1,89	2,72	2,72	2,46	2,46
14	Ф5, кг	1213 0000 8183 0110	166	3,35	3,70	3,70	4,04	4,04	0,95	0,95	0,52	0,52	1,29	1,29	0,52	0,52	1,55	1,55	0,52	0,52
15	Изделия закладные																			
16	Сталь арматурная класса А-III,																			
17	Ф 8, кг	0934 0000 1100 1030	166	0,64	0,64	0,64	0,64	0,64												
18	Прокат марки ВСт3кп2, ГОСТ 535-79,																			
19	Полоса 6 × 60, ГОСТ 103-76, кг	0931 1124 1310 0800	166	0,50	0,50	0,50	0,50	0,50												
20	Прокат марки ВСт3кп2 ГОСТ 535-79,																			
21	Уголок 100×65×7 ГОСТ 8510-72, кг	0931 1124 2210 0800	166	3,50	3,50	3,50	3,50	3,50												
22	Итого стали арматурной, кг		166	37,56	41,64	41,64	42,71	42,71	15,05	15,05	14,48	14,48	15,27	15,27	14,23	14,23	18,07	18,07	16,78	16,78
23	Итого проката, кг		166	4,00	4,00	4,00	4,00	4,00												
24	Итого стали в натуральной массе, кг		166	41,56	45,64	45,64	46,71	46,71	15,05	15,05	14,48	14,48	15,27	15,27	14,23	14,23	18,07	18,07	16,78	16,78

Номер строки	Наименование материала и единица измерения	Код материала	Ед. изм.	1НЧ56.26.35-50Л-8.6	1НЧ62.25.35-50Л-6.8	1НЧ62.25.35-50Л-8.6	1НЧ68.25.35-50Л-6.8	1НЧ68.25.35-50Л-8.6	1НЧ12.25.35-50Л-5.7	1НЧ12.25.35-50Л-7.5	1НЧ12.25.35-50Л-5.7-2	1НЧ18.25.35-50Л-7.5-2	1НЧ18.25.35-50Л-5.7	1НЧ18.25.35-50Л-7.5	1НЧ18.25.35-50Л-5.7-2	1НЧ18.25.35-50Л-7.5-2	1НЧ24.25.35-50Л-5.7	1НЧ24.25.35-50Л-7.5	1НЧ24.25.35-50Л-5.7-2	1НЧ24.25.35-50Л-7.5-2
		Код		Код и марка изделия, количество на марку																
1	В том числе по укрупненному сортаменту:																			
2	Сталь крупносортная, кг	0931 1424 1310 0800	166	0,50	0,50	0,50	0,50	0,50												
3		0931 1424 2210 0800	166	3,50	3,50	3,50	3,50	3,50												
4	Сталь мелкосортная, кг	0933 1443 1100 1010	166																	
5		0933 0000 1100 1010	166	4,44	4,44	4,44	4,44	4,44	4,44	4,44	4,44	4,44	4,44	4,44	4,44	4,44	4,44	4,44	4,44	4,44
6		0933 2705 1100 1030	166	8,20	8,20	8,20	8,20	8,20	2,66	2,66	2,66	2,66	2,66	2,66	2,66	2,66	2,66	2,66	2,66	2,66
7	Катанка, кг	0934 0000 1100 1030	166	16,40	19,52	19,52	19,98	19,98	3,94	3,94	3,94	3,94	4,72	4,72	4,72	4,72	6,70	6,70	6,70	6,70
8	Металлоизделия промышленного назначения, кг	1213 0000 8183 0110	166	8,68	9,64	9,64	10,25	10,25	4,01	4,01	3,44	3,44	3,45	3,45	2,41	2,41	4,27	4,27	2,98	2,98
9																				
10	Итого стали приведенной к классу А-I, кг		166	55,07	60,46	60,46	61,87	61,87	19,26	19,26	18,53	18,53	19,55	19,55	18,21	18,21	23,13	23,13	21,48	21,48
11	То же к стали Ст3, кг		166	4,00	4,00	4,00	4,00	4,00												
12																				
13	Бетон марки М50, $м^3$		113	3,73	4,13	4,13	4,53	4,53	0,87	0,87	0,86	0,86	1,27	1,27	1,20	1,20	1,70	1,70	1,70	1,70
14	Бетон марки М100, $м^3$	57 4511 1123	113	0,42	0,46	0,46	0,51	0,51	0,09	0,09	0,09	0,09	0,13	0,13	0,13	0,13	0,18	0,18	0,18	0,18
15																				
16	Портландцемент марки М400, т	57 3112 0001	168	0,99	1,10	1,10	1,20	1,20	0,23	0,23	0,23	0,23	0,34	0,34	0,32	0,32	0,45	0,45	0,45	0,45

Инв. № подл. | Подпись и дата | Взам. инв. №