В альбом внесены изменения по письму МТиМ от 11.03.80 № 5-5100/467 на стр. 16, 17, 19, 20, 32, 34
Стенд – 25.03.80г.

ТИПОВЫЕ КОНСТРУКЦИИ, ИЗДЕЛИЯ И УЗЛЫ ЗДАНИЙ И СООРУЖЕНИЙ

Серия 1.432-14

СТЕНОВЫЕ ПАНЕЛИ ОТАПЛИВАЕМЫХ ПРОИЗВОДСТВЕННЫХ ЗДАНИЙ С ШАГОМ КОЛОНН 6 М

Выпуск 1
СТЕНОВЫЕ ПАНЕЛИ

РАБОЧИЕ ЧЕРТЕЖИ

16224
ЦЕНА 1-11

ЦЕНТРАЛЬНЫЙ ИНСТИТУТ ТИПОВОГО ПРОЕКТИРОВАНИЯ
ГОССТРОЯ СССР

Москва, А-445, Смольная ул., 22

Сдано в печать 1979 года

Заказ № 11353 Тираж 4700 экз.

ТИПОВЫЕ КОНСТРУКЦИИ, ИЗДЕЛИЯ И УЗЛЫ ЗДАНИЙ И СООРУЖЕНИЙ

Серия 1.432-14

СТЕНОВЫЕ ПАНЕЛИ ОТАПЛИВАЕМЫХ ПРОИЗВОДСТВЕННЫХ ЗДАНИЙ С ШАГОМ КОЛОНН 6 М

Выпуск 1
СТЕНОВЫЕ ПАНЕЛИ

РАБОЧИЕ ЧЕРТЕЖИ

РАЗРАБОТАНЫ
ЦНИИПРОМЗДАНИЙ
совместно с НИИЖБ и Уральским
ПРОМСТРОЙНИИПРОЕКТОМ

Утверждены
и введены в действие с 1 января 1980 г.
ГОССТРОЕМ СССР
Постановление № 104 от 28 июня 1979 г.

Гл. инж. пр. Солюс
Рудаков
Гл. инж. пр. Ефремов
Зав. лабор. Ефремов
Зав. сект. Анищенко

16224 2

Содержание

Стр.		Лист
2	Содержание	
3÷11	Пояснительная записка	
12	Опалубка и армирование рядовых панелей	1
13	Опалубка и армирование рядовых панелей для углов и температурных швов	2
14	Опалубка и армирование рядовых панелей для углов и температурных швов	3
15	Опалубка и армирование панелей-перемычек при ленточном остеклении и при простенках длиной 3м	4
16	Опалубка и армирование панелей-перемычек при ленточном остеклении и при простенках длиной 3м для углов и температурных швов	5
17	Опалубка и армирование панелей-перемычек при ленточном остеклении и при простенках длиной 3м для углов и температурных швов	6
18	Опалубка и армирование панелей-перемычек при простенках длиной 1,5м	7
19	Опалубка и армирование панелей-перемычек при простенках длиной 1,5м для углов и температурных швов	8
20	Опалубка и армирование панелей-перемычек при простенках длиной 1,5м для углов и температурных швов	9
21	Опалубка и армирование подкарнизных панелей	10
22	Опалубка и армирование подкарнизных панелей-перемычек при ленточном остеклении и при простенках длиной 3м	11
23	Опалубка и армирование подкарнизных панелей-перемычек при простенках длиной 1,5м	12
24	Опалубка и армирование парапетных панелей	13
25	Опалубка и армирование парапетных панелей для углов и температурных швов	14
26	Опалубка и армирование парапетных панелей-перемычек при ленточном остеклении и при простенках длиной 3м	15
27	Опалубка и армирование парапетных панелей-перемычек при ленточном остеклении и при простенках длиной 3м для температурных швов	16
28	Опалубка и армирование парапетных панелей-перемычек при простенках длиной 1,5м	17
29	Опалубка и армирование парапетных панелей-перемычек при простенках длиной 1,5м для углов и температурных швов	18
30	Опалубка и армирование рядовых панелей-перемычек длиной 3м	19
31	Опалубка и армирование панелей для простенков длиной 3 и 1,5м при ширине проема 3м	20
32	Опалубка и армирование панелей для простенков при ширине проема 3м	21
33	Опалубка и армирование панелей для простенков при ширине проема 4,5м	22
34	Опалубка и армирование панелей для простенков при ширине проема 4,5м	23
35	Узлы 1÷7	24

Москва

Пояснительная записка

1. Настоящий выпуск содержит рабочие чертежи однослойных стеновых панелей для отапливаемых производственных зданий.

2. Номенклатура, условия применения и указания по расчету панелей приведены в выпуске „0". Рабочие чертежи плоских сварных каркасов, монтажных петель и закладных деталей приведены в выпуске 3 настоящей серии.

3. Панели запроектированы из следующих материалов:

а) автоклавных ячеистых бетонов с объемным весом в сухом состоянии $\gamma_{сух} = 700 \div 800$ кгс/м³;

б) керамзитобетона, перлитобетона и аглопоритобетона плотного строения с объемным весом в сухом состоянии $\gamma_{сух} = 900 \div 1200$ кгс/м³.

При изготовлении панелей из легких бетонов возможно применение перлитового, гранШлакового песков.

4. Панели из легкого бетона на пористых заполнителях должны изготовляться с наружным и внутренним фактурными слоями толщиной 20 мм из цементно-песчаного раствора марки 100.

5. Панели армируются пространственными каркасами, состоящими из продольных плоских каркасов и отдельных поперечных стержней, соединенных между собой с помощью контактной сварки во всех местах пересечения.

Каркасы изготовляются из арматурной стали классов А-II, А-III и обыкновенной арматурной проволоки класса В-I. Монтажные петли изготовляются из горячекатаной круглой (гладкой) стали ВСт3сп2 или ВСт3пс2 класса А-I. Для изделий, предназначенных для подъема и монтажа при t° ниже −40° запрещается применять сталь марки ВСт3пс2.

Сборку и сварку пространственных каркасов рекомендуется производить в вертикальном положении. Это позволяет выполнять сварку пересечений одновременно с двух сторон каркаса.

Плоские каркасы на период сборки и сварки их в пространственный каркас рекомендуется натягивать. Этим обеспечивается необходимая точность расположения стержней и геометрических размеров пространственных каркасов.

Для сварки и сборки пространственных каркасов рекомендуется применять универсальный сборочный вертикальный кондуктор, рабочие чертежи которого разработаны Уральским Промстройниипроектом (620064, Свердловск, К-64, ул. Блюхера, 26).

Сварка пересечений стержней в пространственных каркасах производится с помощью машин для контактной точечной сварки с подвесным устройством типа МТПП-75.

6. Арматура в панелях из ячеистого бетона должна быть защищена от коррозии.

Способы защиты арматуры от коррозии, а также составы покрытий принимать в соответствии с „Инструкцией по технологии изготовления изделий из автоклавного ячеистого бетона" (СН 277-70).

7. Закладные детали панелей должны быть защищены от коррозии цинковым покрытием согласно указаний СНиП II-28-73 „Защита строительных конструкций от коррозии."

8. Закладные детали должны фиксироваться на бортах стальных форм.

9. Величина отпускной прочности бетона должна быть не ниже 70% от проектной.

10. Изготовление панелей, их приемка и контроль качества, а также хранение и транспортировка должны производиться в соответствии с ГОСТ 11118-73 „Панели из автоклавных ячеистых бетонов для наружных стен" ~~и ГОСТ 13578-68~~

ТК 1978	Пояснительная записка	Серия 1.432-14 Выпуск 1

Гл. инж. пр.		Сопрос
Гл. инж. пр.		Рудаков
Рук. гр.		Иванова

ЦНИИПРОМЗДАНИЙ Москва

„Панели из легких бетонов на пористых заполнителях для наружных стен производственных зданий".

11. Испытание панелей и оценка качества изделий производится в соответствии с ГОСТ 8829-77 „Изделия железобетонные сборные. Методы испытаний и оценка прочности, жесткости и трещиностойкости" с учетом требований „Инструкции по испытаниям железобетонных стеновых панелей промышленных зданий", Москва, 1970г.

Схема опирания и загружения панелей при испытаниях приведена на рис. 1.

Контрольные нагрузки по проверке прочности и жесткости панелей и контролируемые прогибы приведены в табл. 2 и 3.

Рис. 1. Схема испытания панелей

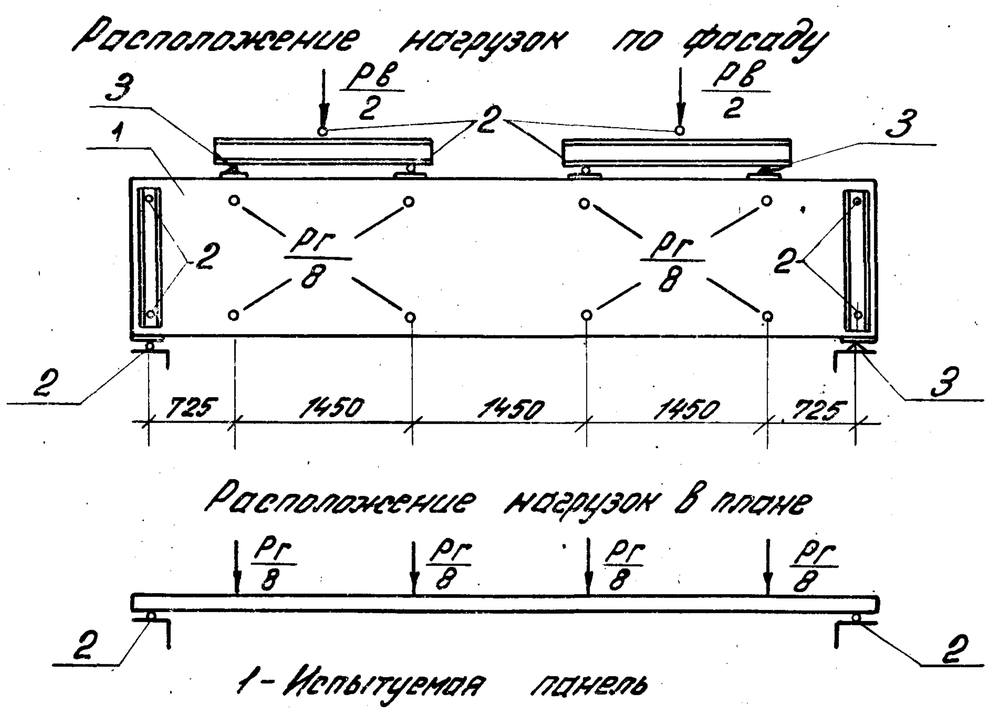

Указания по подбору петель для подъема панелей

Монтажные петли должны подбираться в каждом конкретном случае в зависимости от веса панели по табл. 1.

В номенклатуре панелей (см. выпуск 0) и в выборках стали на панели не учтены расходы стали на монтажные петли.

Рекомендации по распалубке панелей

Извлечение панелей из форм и кантование из горизонтального положения в вертикальное следует производить с помощью специального кантователя.

При отсутствии кантователя те же операции необходимо производить с применением дополнительных строповочных приспособлений и подъемного крана.

Пример строповки панелей приведен на стр. 5.

Во избежание околов граней панелей в местах контакта троса с панелью на время подъема устанавливается инвентарный стальной уголок 100×8 с прорезью в полке для тросов.

ТК 1978	Пояснительная записка	Серия 1.432-14 Выпуск 1

Строповка панели

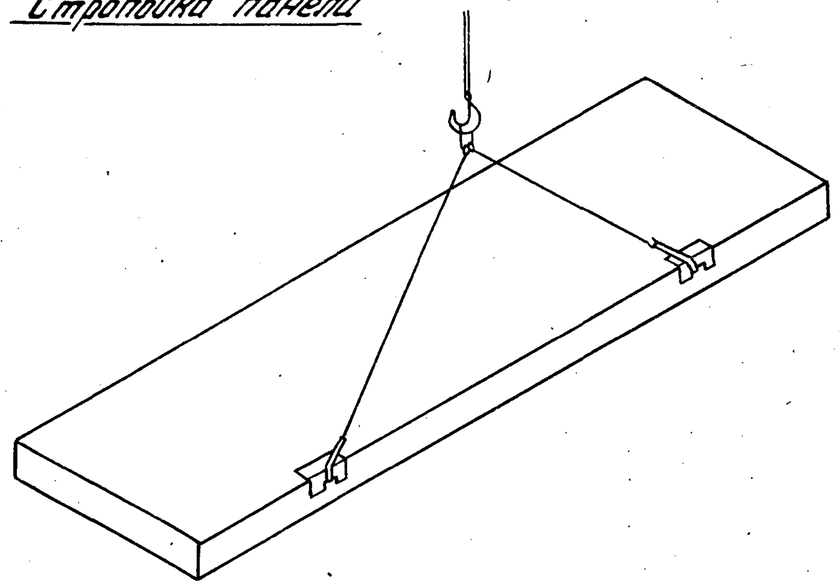

Крепление строповочного троса к монтажной петле

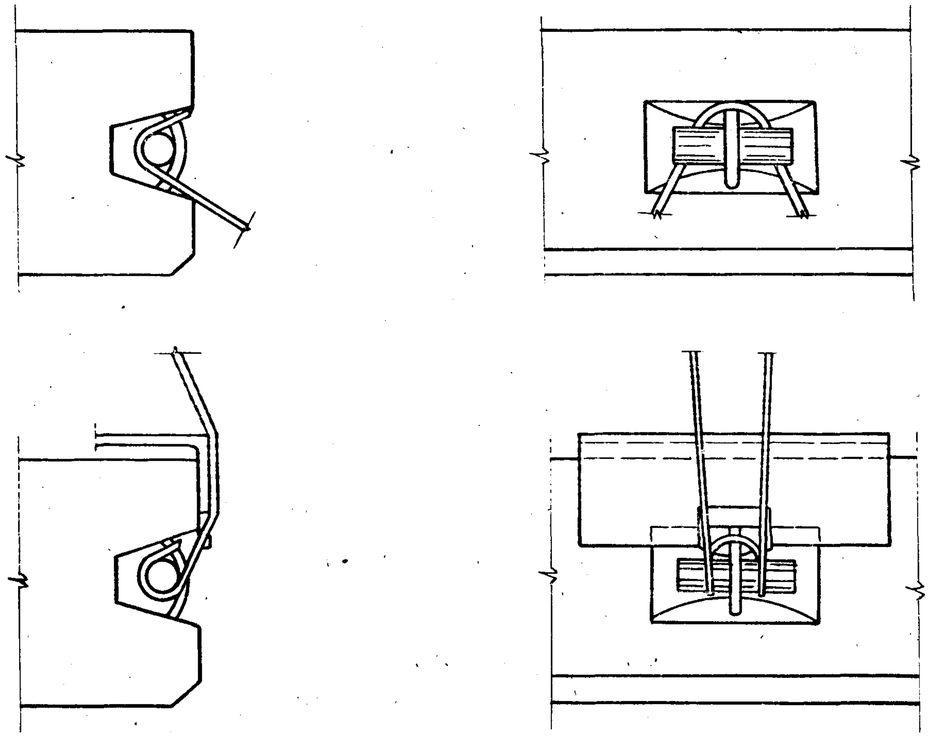

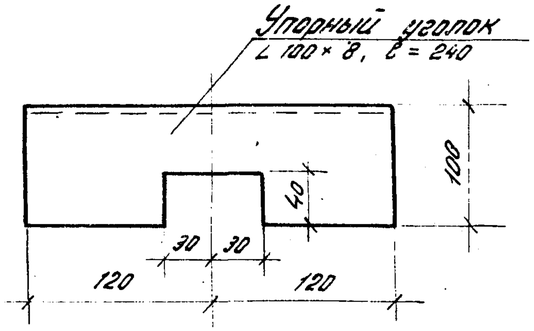

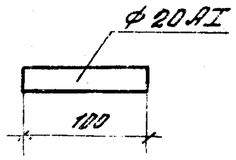

Таблица 1

Марка петли	Максимальная нагрузка на одну петлю кгс	Расход стали на одну петлю кгс
П1	700	0,8
П2	1100	1,2
П3	1500	1,6
П4	2000	2,4
П5	2500	3,2

ТК 1978	Пояснительная записка	Серия 1.432-14 Выпуск -1

16224 С

ЦНИИПРОМЗДАНИЙ Москва

Таблица 3

Испытательные нагрузки для панелей из бетона на пористых заполнителях

№ панели по номенклатуре	Марка панели	Контрольные разрушающие нагрузки при испытании панелей на прочность: Вертикальная, тс (включая собственный вес)		Горизонтальная, тс				Контрольные нагрузки при испытании панелей на жесткость		Контрольный прогиб	Допускаемые отклонения	
				C = 1,4		C = 1,6		Вертикальная	Горизонтальная			
		C = 1,4	C = 1,6	Контролируемая нагрузка	Допускаемые отклонения	Контролируемая нагрузка	Допускаемые отклонения	тс	тс	см	см	
1	2	3	4	5	6	7	8	9	10	11	12	13
1	ПС 600. 9. 20 – П-1	2,31	2,64	0,94	0,14	1,07	0,16	1,50	0,48	1,69	0,34	0,51
2	ПС 600. 12. 20 – П-1	3,08	3,52	1,27	0,19	1,46	0,22	2,00	0,65	1,84	0,37	0,55
3	ПС 600. 18. 20 – П-1	4,62	5,27	1,90	0,28	2,17	0,33	3,00	0,97	2,01	0,40	0,60
4	ПС 600. 9. 25 – П-1	2,90	3,31	0,94	0,14	1,07	0,16	1,80	0,48	0,60	0,12	0,18
5	ПС 660. 12. 25 – П-1	3,84	4,40	1,27	0,19	1,46	0,22	2,40	0,65	0,65	0,13	0,20
6	ПС 600. 18. 25 – П-1	5,62	6,42	1,90	0,28	2,17	0,33	3,65	0,97	0,52	0,10	0,15
7	ПС 600. 9. 30 – П-1	3,39	3,88	0,94	0,14	1,07	0,16	2,20	0,48	0,18	0,04	0,06
8	ПС 600. 12. 30 – П-1	4,62	5,27	1,27	0,19	1,45	0,22	3,00	0,65	0,22	0,05	0,07
9	ПС 600. 18. 30 – П-1	6,77	7,75	1,90	0,28	2,17	0,32	4,40	0,97	0,21	0,04	0,06
70	ПС 600. 9. 20 – П-2	5,67	6,48	2,72	0,41	3,12	0,47	3,68	1,62	2,63	0,53	0,79
71	ПС 600. 12. 20 – П-2	6,43	7,36	3,40	0,51	3,86	0,58	4,18	2,02	2,98	0,60	0,89
72	ПС 600. 18. 20 – П-2	8,00	9,12	4,71	0,71	5,40	0,81	5,18	2,81	2,91	0,58	0,87
73	ПС 600. 9. 25 – П-2	6,26	7,14	2,72	0,41	3,12	0,47	3,68	1,67	2,14	0,43	0,64
74	ПС 600. 12. 25 – П-2	7,20	8,23	3,38	0,51	3,86	0,58	4,70	2,02	2,08	0,42	0,63
75	ПС 600. 18. 25 – П-2	9,00	10,27	4,71	0,71	5,40	0,81	6,04	2,81	2,00	0,40	0,60
76	ПС 600. 9. 30 – П-2	6,74	7,70	2,72	0,41	3,12	0,47	4,38	1,62	1,57	0,31	0,47
77	ПС 600. 12. 30 – П-2	7,98	9,12	3,38	0,51	3,86	0,58	5,18	2,01	1,52	0,30	0,46
78	ПС 600. 18. 30 – П-2	10,12	11,57	4,71	0,71	5,40	0,81	6,58	2,21	1,92	0,38	0,58

1	2	3	4	5	6	7	8	9	10	11	12	13
139	ПС 600. 9. 20-П-3	5,67	6,48	2,72	0,41	3,12	0,47	3,68	1,62	2,63	0,53	0,79
140	ПС 600. 12. 20-П-3	6,43	7,36	3,40	0,51	3,86	0,58	4,18	2,02	2,98	0,60	0,89
141	ПС 600. 18. 20-П-3	8,00	9,12	4,71	0,71	5,40	0,81	5,18	2,81	2,91	0,58	0,87
142	ПС 600. 9. 25-П-3	6,26	7,14	2,72	0,41	3,12	0,47	3,68	1,67	2,14	0,43	0,64
143	ПС 600. 12. 25-П-3	7,20	8,23	3,38	0,51	3,86	0,58	4,70	2,02	2,08	0,42	0,63
144	ПС 600. 18. 25-П-3	9,00	10,27	4,71	0,71	5,40	0,81	6,04	2,81	2,00	0,40	0,60
145	ПС 600. 9. 30-П-3	6,74	7,70	2,72	0,41	3,12	0,47	4,38	1,62	1,57	0,31	0,47
146	ПС 600. 12. 30-П-3	7,98	9,12	3,38	0,51	3,86	0,58	5,18	2,01	1,52	0,30	0,46
147	ПС 600. 18. 30-П-3	10,12	11,57	4,71	0,71	5,40	0,81	6,58	2,81	1,92	0,38	0,58
208	ПС 600. 12. 20-П-4	3,08	3,52	1,27	0,19	1,40	0,22	2,00	0,65	0,79	0,16	0,24
209	ПС 600. 15. 20-П-4	3,86	4,40	1,59	0,24	1,81	0,27	2,50	0,81	1,92	0,38	0,58
210	ПС 600. 12. 25-П-4	3,84	4,40	1,27	0,19	1,46	0,22	2,40	0,65	0,65	0,13	0,20
211	ПС 600. 15. 25-П-4	4,65	5,30	1,59	0,24	1,81	0,27	2,90	0,81	0,42	0,08	0,13
212	ПС 600. 12. 30-П-4	4,62	5,27	1,27	0,19	1,45	0,22	3,00	0,65	0,22	0,05	0,07
213	ПС 600. 15. 30-П-4	5,70	6,50	1,59	0,24	1,81	0,27	3,70	0,81	0,22	0,05	0,07
214	ПС 600. 12. 20-П-5	6,43	7,36	3,40	0,51	3,86	0,58	4,18	2,60	2,98	0,60	0,89
215	ПС 600. 15. 20-П-5	7,22	8,25	4,10	0,62	4,66	0,70	4,68	2,43	2,90	0,58	0,87
216	ПС 600. 12. 25-П-5	7,20	8,23	3,38	0,51	3,86	0,58	4,70	2,02	2,08	0,42	0,63
217	ПС 600. 15. 25-П-5	8,03	9,17	4,10	0,62	4,66	0,70	5,30	2,43	2,04	0,41	0,62
218	ПС 600. 12. 30-П-5	7,98	9,12	3,38	0,51	3,86	0,58	5,18	2,01	1,52	0,30	0,46
219	ПС 600. 15. 30-П-5	9,05	10,4	4,10	0,62	4,66	0,70	588	2,43	1,72	0,34	0,52

ЦНИИПРОМЗДАНИЙ
Москва

Гл. инж. пр.
Гл. спец. пр.
Рук. гр.

Инженер
Ведущий инженер
Инженер

ТК 1978

Пояснительная записка

Серия 1.432-14
Выпуск 1

1	2	3	4	5	6	7	8	9	10	11	12	13
220	ПС 600.12.20-П-6	6,43	7,36	3,40	0,51	3,86	0,58	4,18	2,02	2,98	0,60	0,89
221	ПС 600.18.20-П-6	7,22	8,25	4,10	0,62	4,66	0,70	4,68	2,43	2,90	0,58	0,87
222	ПС 600.12.25-П-6	7,20	8,23	3,38	0,51	3,86	0,58	4,70	2,02	2,08	0,42	0,63
223	ПС 600.18.25-П-6	8,03	9,17	4,10	0,62	4,66	0,70	5,30	2,43	2,01	0,41	0,62
224	ПС 600.12.30-П-6	7,98	9,12	3,38	0,51	3,86	0,58	5,18	2,01	1,52	0,30	0,46
225	ПС 600.18.30-П-6	9,05	10,4	4,10	0,62	4,66	0,70	5,88	2,43	1,72	0,34	0,52
226	ПС 600.12.20-П-7	3,08	3,52	1,27	0,19	1,46	0,22	2,00	0,65	1,84	0,37	0,55
227	ПС 600.18.20-П-7	4,62	5,27	1,90	0,28	2,17	0,33	3,00	0,97	2,01	0,40	0,60
228	ПС 600.12.25-П-7	3,84	4,40	1,27	0,19	1,46	0,22	2,40	0,65	0,65	0,13	0,20
229	ПС 600.18.25-П-7	5,62	6,42	1,90	0,28	2,17	0,33	3,00	0,97	0,52	0,10	0,15
230	ПС 600.12.30-П-7	4,62	5,27	1,27	0,19	1,45	0,22	3,00	0,65	0,22	0,05	0,07
231	ПС 600.18.30-П-7	6,77	7,75	1,90	0,28	2,17	0,32	4,40	0,97	0,21	0,04	0,06
256	ПС 600.12.20-П-8	6,43	7,36	3,40	0,51	3,86	0,58	4,18	2,02	2,98	0,60	0,89
257	ПС 600.18.20-П-8	8,00	9,12	4,71	0,71	5,40	0,81	5,18	2,81	2,91	0,58	0,87
258	ПС 600.12.25-П-8	7,20	8,23	3,38	0,51	3,86	0,58	4,70	2,02	2,08	0,42	0,63
259	ПС 600.18.25-П-8	9,00	10,27	4,71	0,71	5,40	0,81	6,04	2,81	2,00	0,40	0,60
260	ПС 600.12.30-П-8	7,98	9,12	3,38	0,51	3,86	0,58	5,18	2,01	1,52	0,30	0,46
261	ПС 600.18.30-П-8	10,12	11,57	4,71	0,71	5,40	0,81	6,58	2,21	1,92	0,38	0,58
286	ПС 600.12.20-П-9	6,43	7,36	3,40	0,51	3,86	0,58	4,18	2,02	2,98	0,60	0,89
287	ПС 600.18.20-П-9	8,00	9,12	4,71	0,71	5,40	0,81	5,18	2,81	2,91	0,58	0,89
288	ПС 600.12.25-П-9	7,20	8,23	3,38	0,51	3,86	0,58	4,70	2,02	2,08	0,42	0,63
289	ПС 600.18.25-П-9	9,00	10,27	4,71	0,71	5,40	0,81	6,04	2,81	2,00	0,40	0,60
290	ПС 600.12.30-П-9	7,98	9,12	3,38	0,51	3,86	0,58	5,18	2,01	1,52	0,30	0,46
291	ПС 600.18.30-П-9	10,12	11,57	4,71	0,71	5,40	0,81	6,58	2,21	1,92	0,38	0,58

Таблица 2

Испытательные нагрузки для панелей из ячеистых бетонов

№ позиций по спецификации	Марка панели	Контрольные разрушающие нагрузки при испытании панелей на прочность: Вертикальная, тс (включая собственный вес)			Горизонтальная, тс						Контрольные нагрузки при испытании панелей на жесткость		Контрольный прогиб	Допустимые отклонения	
					с = 1,4		с = 1,6		с = 1,8		Вертикальная	Горизонтальная			
		с = 1,4	с = 1,6	с = 1,8	контролируемая нагрузка	допускаемые отклонения	контролируемая нагрузка	допускаемые отклонения	контролируемая нагрузка	допускаемые отклонения	тс	тс	см	см	
1	2	3	4	5	6	7	8	9	10	11	12	13	14	15	16
1	ПС 600.9.20-Я-1	1,54	1,76	1,98	0,96	0,14	1,09	0,16	1,22	0,18	1,00	0,48	2,49	0,48	0,72
2	ПС 600.12.20-Я-1	2,00	2,30	2,57	0,78	0,12	0,89	0,13	1,00	0,15	1,30	0,40	1,78	0,34	0,51
3	ПС 600.18.20-Я-1	3,08	3,52	3,96	1,90	0,28	2,17	0,32	2,44	0,36	2,00	0,97	2,70	0,54	0,81
4	ПС 600.9.25-Я-1	1,85	2,11	2,38	0,96	0,14	1,09	0,16	1,22	0,18	1,25	0,48	1,10	0,22	0,33
5	ПС 600.12.25-Я-1	2,56	2,92	3,30	1,27	0,19	1,45	0,22	1,63	0,24	1,67	0,65	1,53	0,31	0,46
6	ПС 600.18.25-Я-1	3,86	4,34	4,88	1,90	0,28	2,17	0,32	2,44	0,36	2,40	0,97	1,40	0,28	0,42
7	ПС 600.9.30-Я-1	2,31	2,64	3,00	0,96	0,14	1,09	0,16	1,22	0,18	1,50	0,48	0,70	0,14	0,21
8	ПС 600.12.30-Я-1	3,06	3,49	3,93	1,27	0,19	1,45	0,22	1,63	0,24	1,98	0,65	0,82	0,16	0,25
9	ПС 600.18.30-Я-1	4,62	5,28	5,94	1,90	0,28	2,17	0,32	2,44	0,36	3,00	0,97	1,10	0,22	0,33
70	ПС 600.9.20-Я-2	4,90	5,60	6,30	2,30	0,35	2,60	0,39	2,90	0,44	3,18	1,35	2,97	0,60	0,89
71	ПС 600.12.20-Я-2	5,36	6,14	6,90	2,80	0,42	3,20	0,48	3,60	0,54	3,48	1,65	2,97	0,59	0,89
72	ПС 600.18.20-Я-2	6,44	7,35	8,28	4,20	0,63	4,80	0,72	5,40	0,81	4,18	2,48	2,91	0,58	0,87
73	ПС 600.9.25-Я-2	5,20	5,95	6,70	2,70	0,40	3,10	0,46	3,50	0,52	3,39	1,62	2,44	0,49	0,73
74	ПС 600.12.25-Я-2	5,93	6,74	7,62	3,39	0,51	3,88	0,58	4,36	0,65	3,94	2,02	2,40	0,48	0,72
75	ПС 600.18.25-Я-2	7,16	8,19	9,32	4,72	0,71	5,40	0,81	6,08	0,91	4,67	2,81	2,20	0,44	0,66
76	ПС 600.9.30-Я-2	5,68	6,50	7,30	2,70	0,40	3,10	0,46	3,50	0,52	3,69	1,62	1,90	0,38	0,57
77	ПС 600.12.30-Я-2	6,42	7,34	8,26	3,62	0,54	4,15	0,62	4,66	0,70	4,16	2,16	1,80	0,36	0,54
78	ПС 600.18.30-Я-2	8,00	9,12	10,2	4,72	0,71	5,40	0,81	6,08	0,91	5,18	2,81	2,10	[illegible]	0,63

16224 10

1	2	3	4	5	6	7	8	9	10	11	12	13	14	15	16
139	ПС 600.9.20-Я-3	4,90	5,60	6,30	2,30	0,35	2,60	0,39	2,90	0,44	3,18	1,35	2,97	0,60	0,89
140	ПС 600.12.20-Я-3	5,36	6,14	6,90	2,80	0,42	3,20	0,48	3,60	0,54	3,48	1,65	2,97	0,59	0,89
141	ПС 600.18.20-Я-3	6,44	7,36	8,28	4,20	0,63	4,80	0,72	5,40	0,81	4,18	2,48	2,91	0,58	0,87
142	ПС 600.9.25-Я-3	5,20	5,95	6,70	2,70	0,40	3,10	0,46	3,50	0,52	3,39	1,62	2,44	0,49	0,73
143	ПС 600.12.25-Я-3	5,93	6,76	7,62	3,39	0,51	3,82	0,58	4,36	0,65	3,94	2,02	2,40	0,48	0,72
144	ПС 600.18.25-Я-3	7,76	8,19	9,32	4,72	0,71	5,40	0,81	6,08	0,91	4,67	2,81	2,20	0,44	0,66
145	ПС 600.9.30-Я-3	5,68	6,30	7,30	2,70	0,40	3,10	0,46	3,50	0,52	3,69	1,62	1,90	0,38	0,57
146	ПС 600.12.30-Я-3	6,42	7,34	8,26	3,62	0,54	4,15	0,62	4,66	0,70	4,16	2,16	1,80	0,36	0,54
147	ПС 600.18.30-Я-3	8,00	9,12	10,2	4,72	0,71	5,40	0,81	6,08	0,91	5,18	2,81	2,10	0,42	0,63
208	ПС 600.12.20-Я-4	2,00	2,30	2,57	0,78	0,12	0,89	0,13	1,00	0,15	1,30	0,65	1,57	0,30	0,46
209	ПС 600.15.20-Я-4	2,62	3,00	3,37	1,59	0,24	1,81	0,27	2,04	0,30	1,70	1,81	1,75	0,35	0,52
210	ПС 600.12.25-Я-4	2,56	2,92	3,30	1,21	0,19	1,45	0,22	1,63	0,24	1,67	0,65	1,53	0,31	0,46
211	ПС 600.15.25-Я-4	3,22	3,66	4,13	1,59	0,24	1,81	0,27	2,04	0,30	2,00	0,81	0,78	0,16	0,23
212	ПС 600.12.30-Я-4	3,06	3,49	3,93	1,27	0,19	1,45	0,22	1,63	0,24	1,98	0,65	0,82	0,16	0,25
213	ПС 600.15.30-Я-4	2,86	4,40	4,96	1,59	0,24	1,81	0,27	2,04	0,30	2,50	0,81	0,96	0,19	0,31
214	ПС 600.12.20-Я-5	5,36	6,14	6,90	2,80	0,42	3,20	0,48	3,60	0,54	3,48	1,65	2,97	0,59	0,89
215	ПС 600.15.20-Я-5	5,98	6,82	7,66	3,64	0,55	4,16	0,62	4,67	0,70	3,88	2,16	2,94	0,59	0,88
216	ПС 600.12.25-Я-5	5,93	6,76	7,62	3,39	0,51	3,88	0,58	4,36	0,65	3,94	2,02	2,40	0,48	0,72
217	ПС 600.15.25-Я-5	6,72	7,68	8,65	3,87	0,58	4,43	0,66	4,97	0,75	4,18	2,43	2,30	0,46	0,69
[illegible]	ПС 600.12.30-Я-5	6,42	7,34	8,26	3,62	0,54	4,15	0,62	4,66	0,70	4,16	2,16	1,80	0,36	0,54
[illegible]	ПС 600.15.30-Я-5	7,22	8,25	9,30	4,08	0,61	4,66	0,70	5,25	0,59	4,68	2,82	1,46	0,29	0,44

1	2	3	4	5	6	7	8	9	10	11	12	13	14	15	16
220	ПС 600. 12.20-Я-6	5,36	6,14	6,90	2,80	0,42	3,20	0,48	3,60	0,54	3,48	1,65	2,97	0,59	0,89
221	ПС 600. 18.20-Я-6	5,98	6,82	7,68	3,64	0,55	4,16	0,62	4,67	0,70	3,88	2,16	2,94	0,59	0,88
222	ПС 600. 12.25-Я-6	5,93	6,76	7,62	3,39	0,51	3,88	0,58	4,36	0,65	3,94	2,02	2,40	0,48	0,72
223	ПС 600. 18.25-Я-6	6,72	7,68	8,65	3,87	0,58	4,43	0,66	4,97	0,75	4,18	2,43	2,30	0,46	0,69
224	ПС 600. 12.30-Я-6	6,42	7,34	8,26	3,62	0,54	4,15	0,62	4,66	0,70	4,16	2,16	1,80	0,36	0,54
225	ПС 600. 18.30-Я-6	7,22	8,25	9,30	4,08	0,61	4,66	0,70	5,25	0,59	4,68	2,82	1,46	0,29	0,44
226	ПС 600. 12.20-Я-7	2,00	2,30	2,57	1,27	0,19	1,45	0,22	1,63	0,24	1,30	0,65	2,40	0,48	0,72
227	ПС 600. 18.20-Я-7	3,08	3,52	3,96	1,90	0,28	2,17	0,32	2,44	0,36	2,00	0,97	2,70	0,54	0,81
228	ПС 600. 12.25-Я-7	2,56	2,92	3,30	1,27	0,19	1,45	0,22	1,63	0,24	1,67	0,65	1,53	0,31	0,46
229	ПС 600. 18.25-Я-7	3,86	4,34	4,88	1,90	0,28	2,17	0,32	2,44	0,36	2,40	0,97	1,40	0,28	0,42
230	ПС 600. 12.30-Я-7	3,06	3,49	3,93	1,27	0,19	1,45	0,22	1,63	0,24	1,98	0,65	0,82	0,16	0,25
231	ПС 600. 18.30-Я-7	4,62	5,28	5,94	1,90	0,28	2,17	0,32	2,44	0,36	3,00	0,97	1,10	0,22	0,33
256	ПС 600. 12.20-Я-8	5,36	6,14	6,90	2,80	0,42	3,20	0,48	3,60	0,54	3,48	1,65	2,97	0,59	0,89
257	ПС 600. 18.20-Я-8	6,44	7,35	8,28	4,20	0,63	4,80	0,72	5,40	0,81	4,18	2,48	2,19	0,58	0,87
258	ПС 600. 12.25-Я-8	5,93	6,76	7,62	3,39	0,51	3,88	0,58	4,36	0,65	3,94	2,02	2,40	0,48	0,72
259	ПС 600. 18.25-Я-8	7,16	8,19	9,32	4,72	0,71	5,40	0,81	6,08	0,91	4,67	2,81	2,20	0,44	0,66
260	ПС 600. 12.30-Я-8	6,42	7,34	8,26	3,62	0,54	4,15	0,62	4,66	0,70	4,16	2,16	1,80	0,36	0,54
261	ПС 600. 18.30-Я-8	8,00	9,12	10,20	4,72	0,71	5,40	0,81	6,08	0,91	5,18	2,81	2,10	0,42	0,63
286	ПС 600. 12.20-Я-9	5,36	6,14	6,90	2,80	0,42	3,20	0,48	3,60	0,54	3,48	1,65	2,97	0,59	0,89
287	ПС 600. 18.20-Я-9	6,44	7,35	8,28	4,20	0,63	4,80	0,72	5,40	0,81	4,18	2,48	2,19	0,58	0,87
288	ПС 600. 12.25-Я-9	5,93	6,76	7,62	3,39	0,51	3,88	0,58	4,36	0,65	3,94	2,02	2,40	0,48	0,72
289	ПС 600. 18.25-Я-9	7,16	8,19	9,32	4,72	0,71	5,40	0,81	6,08	0,91	4,67	2,81	2,20	0,44	0,66
290	ПС 600. 12.30-Я-9	6,42	7,34	8,26	3,62	0,54	4,15	0,62	4,66	0,70	4,16	2,16	1,80	0,36	0,54
291	ПС 600. 18.30-Я-9	8,00	9,12	10,20	4,72	0,71	5,40	0,81	6,08	0,91	5,18	2,81	2,10	0,42	0,63

Разраб. Рудаков
Гл. инж. пр. Иванова
Рук. гр. Иванов

ЦНИИПромзданий Москва

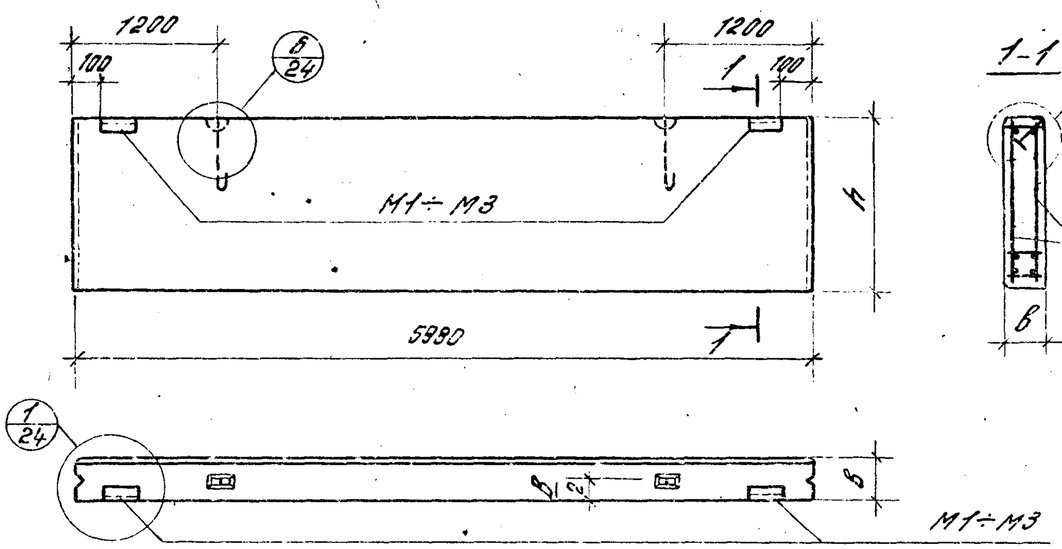

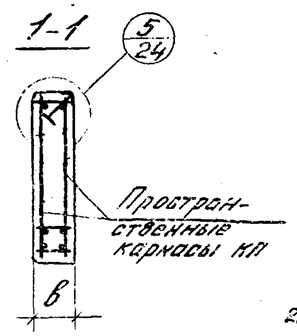

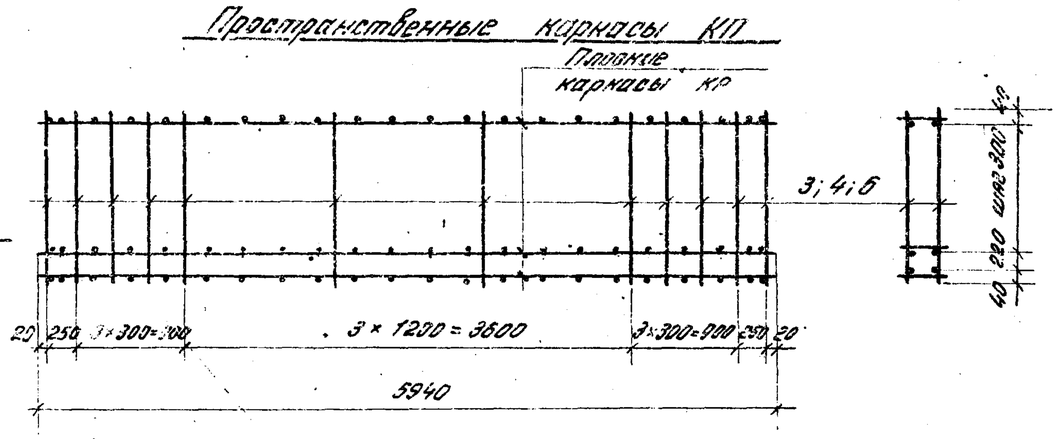

N панели по номенклатуре	Марка	Размеры мм h	Размеры мм в	Пространственные каркасы: Марка	Состав пространственного каркаса: Плоские каркасы Марка	Плоские каркасы Кол.	Отдельные стержни Поз.	Отдельные стержни Кол.	Закладные детали Марка	Закладные детали Кол.	Выборка стали на одну панель, кгс: Арматурные изделия, Арматурная сталь, ГОСТ 6727-53*, Класс В-I, ф, мм 4	ф, мм 5	Итого	ГОСТ 5781-75, Класс А-III, ф, мм 6	Итого	Закладные детали: ГОСТ 5781-75, Класс А-II, ф, мм 10	Сталь прокатная ГОСТ 8509-72, Профиль ∠63×6	Профильная сталь ГОСТ 380-71*, б, мм 6	Итого	Всего
1	ПС 600.9.20-1	880	200	КП1	КР1	4	3	24	М1	2	1,6	2,4	4,0	10,4	14,4	0,4	2,8	1,2	4,4	18,8
2	ПС 600.12.20-1	1180		КП2		5	4				2,0	2,4	4,4	13,0	17,4	0,4	2,8	1,2	4,4	21,8
3	ПС 600.18.20-1	1780		КП3		7	6				2,8	4,8	7,6	18,2	25,8	0,4	2,8	1,2	4,4	30,2
4	ПС 600.9.25-1	880	250	КП4	КР2	4	3		М2	2	2,0	2,4	4,4	10,4	14,8	0,4	2,8	1,2	4,4	19,2
5	ПС 600.12.25-1	1180		КП5		5	4				2,5	2,4	4,9	13,0	17,9	0,4	2,8	1,2	4,4	22,3
6	ПС 600.18.25-1	1780		КП6		7	6				3,5	4,8	8,3	18,2	26,5	0,4	2,8	1,2	4,4	30,9
7	ПС 600.9.30-1	880	300	КП7	КР3	4	3		М3	2	2,4	2,4	4,8	10,4	15,2	0,6	2,8	1,2	4,6	19,8
8	ПС 600.12.30-1	1180		КП8		5	4				3,0	2,4	5,4	13,0	18,4	0,6	2,8	1,2	4,6	23,0
9	ПС 600.18.30-1	1780		КП9		7	6				4,2	4,8	9,0	18,2	27,2	0,6	2,8	1,2	4,6	31,8

Примечание.
В марках панелей условно пропущены буквы, характеризующие вид бетона. Для образования полной марки необходимо поставить букву Я – для панелей из ячеистого бетона и букву П – для панелей из бетонов на пористых заполнителях.
Пример: ПС 600.9.20-Я-1; ПС 600.9.20-П-1.

Разработал Голиус
Гл. инж. пр. Рубцов
Гл. инж. пр. Иванова
Рук. гр. Ильина

ЦНИИПРОМЗДАНИЙ Госстроя СССР Москва

ТК 1978

Опалубка и армирование рядовых панелей

Серия 1.432-14
Выпуск | Лист

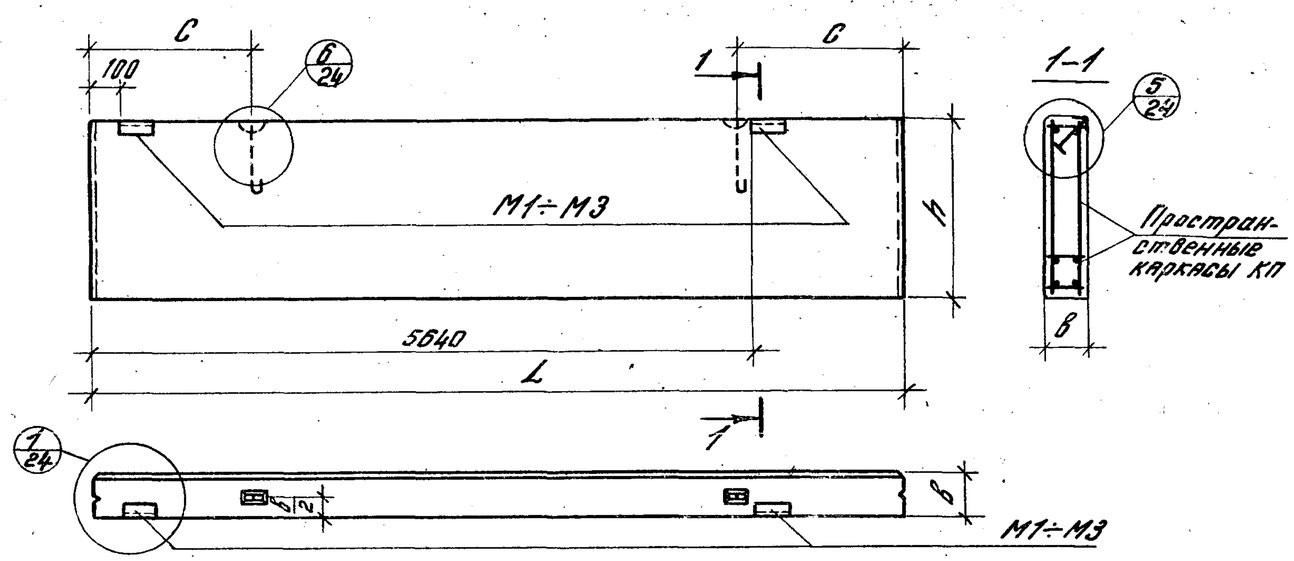

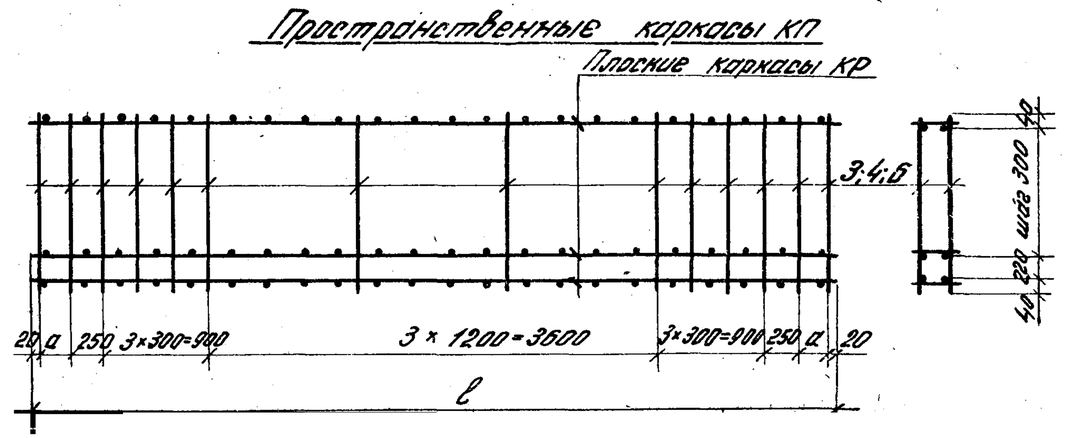

К панелям по номенклатуре	Марка	Размеры мм L	h	в	с	Пространственные каркасы: Марка	Размеры мм ℓ	а	Состав пространственного каркаса: Плоские каркасы Марка	Кол.	Отдельные стержни Поз.	Кол.	Закладные детали Марка	Кол.	Выборка стали на одну панель, кгс: Арматурные изделия: Арматурная сталь ГОСТ 6727-53* Класс В-I ф, мм 4	5	Итого	ГОСТ 5781-75 Класс А-III ф, мм 6	Итого	Закладные детали: ГОСТ 5781-75 Класс А-II ф, мм 10	Сталь прокатная ГОСТ 8509-72 Проф. ∠63×6	Профильная сталь* ГОСТ 380-71 δ, мм 6	Итого	Всего
10	ПС 625. 9. 20-11		880			КП22				4	3				1,6	2,8	4,4	11,2	15,6	0,4	2,8	1,2	4,4	20,0
11	ПС 625. 9. 20-12																							
12	ПС 625. 12. 20-11		1180	200		КП23			КР7	5	4		М1	2	2,0	2,8	4,8	14,0	18,8	0,4	2,8	1,2	4,4	23,2
13	ПС 625. 12. 20-12																							
14	ПС 625. 18. 20-11		1780			КП24				7	6				2,8	5,6	8,4	19,6	28,0	0,4	2,8	1,2	4,4	32,4
15	ПС 625. 18. 20-12																							
16	ПС 625. 9. 25-11		880			КП25				4	3				2,0	2,8	4,8	11,2	16,0	0,4	2,8	1,2	4,4	20,4
17	ПС 625. 9. 25-12																							
18	ПС 625. 12. 25-11	6230	1180	250	1200	КП26	6190	125	КР8	5	4	28	М2	2	2,5	2,8	5,3	14,0	19,3	0,4	2,8	1,2	4,4	23,7
19	ПС 625. 12. 25-12																							
20	ПС 625. 18. 25-11		1780			КП27				7	6				3,5	5,6	9,1	19,6	28,7	0,4	2,8	1,2	4,4	33,1
21	ПС 625. 18. 25-12																							
22	ПС 625. 9. 30-11		880			КП28				4	3				2,4	2,8	5,2	11,2	16,4	0,6	2,8	1,2	4,6	21,0
23	ПС 625. 9. 30-12																							
24	ПС 625. 12. 30-11		1180	300		КП29			КР9	5	4		М3	2	3,0	2,8	5,8	14,0	19,8	0,6	2,8	1,2	4,6	24,4
25	ПС 625. 12. 30-12																							
26	ПС 625. 18. 30-11		1780			КП30				7	6				4,2	5,6	9,8	19,6	29,4	0,6	2,8	1,2	4,6	34,0
27	ПС 625. 18. 30-12																							

Примечание.
В марках панелей условно пропущены буквы, характеризующие вид бетона. Для образования полной марки необходимо поставить букву А – для панелей из ячеистого бетона и букву П – для панелей из бетонов на пористых заполнителях.
Пример: ПС 625. 9. 20 – А – 11; ПС 625. 9. 20 – П – 11.

ТК 1978	Опалубка и армирование рядовых панелей для углов и температурных швов	Серия 1.432-14	
		Выпуск 1	Лист 2

№ панели по номенклатуре	Марка	Размеры мм L	h	в	c	Пространственные каркасы: Марка	Размеры мм c	a	Состав пространственного каркаса: Плоские каркасы Марка	Кол.	Отдельные стержни Поз.	Кол.	Закладные детали Марка	Кол.	Арматурные изделия. Арматурная сталь ГОСТ 6727-53* класс В-I ф, мм 4	5	Итого	ГОСТ 5781-75 класс А-III ф, мм 8	Итого	Закладные детали: ГОСТ 5781-75 класс А-II ф, мм 10	Сталь прокатная ГОСТ 8509-72 Проф. ∠63×6	Профильная сталь ГОСТ 380-71* б, мм 6	Итого	Всего
28	ПС 630. 9. 25-11	6280	880	250	1250	КП25	6190	125	КР8	4	3		М2	2	2,0	2,8	4,8	11,2	16,0	0,4	2,8	1,2	4,4	20,4
29	ПС 630. 9. 25-12																							
30	ПС 630. 12. 25-11		1180			КП26				5	4				2,5	2,8	5,3	14,0	19,3	0,4	2,8	1,2	4,4	23,7
31	ПС 630. 12. 25-12																							
32	ПС 630. 18. 25-11		1780			КП27				7	6				3,5	5,6	9,1	19,6	28,7	0,4	2,8	1,2	4,4	33,1
33	ПС 630. 18. 25-12																							
34	ПС 635. 9. 30-11	6330	880	300	1300	КП40	6290	175	КР13	4	3		М3	2	2,4	2,8	5,2	11,2	16,4	0,6	2,8	1,2	4,6	21,0
35	ПС 635. 9. 30-12																							
36	ПС 635. 12. 30-11		1180			КП41				5	4				3,0	2,8	5,8	14,0	19,8	0,6	2,8	1,2	4,6	24,4
37	ПС 635. 12. 30-12																							
38	ПС 635. 18. 30-11		1780			КП42				7	6				4,2	5,6	9,8	19,6	29,4	0,6	2,8	1,2	4,6	34,0
39	ПС 635. 18. 30-12																							
40	ПС 650. 9. 20-11	6480	880	200	1000	КП46	6440	250	КР15	4	3	28	М1	2	1,6	2,8	4,4	11,6	16,0	0,4	2,8	1,2	4,4	20,4
41	ПС 650. 9. 20-12																							
42	ПС 650. 12. 20-11		1180			КП47				5	4				2,0	2,8	4,8	14,5	19,3	0,4	2,8	1,2	4,4	23,7
43	ПС 650. 12. 20-12																							
44	ПС 650. 18. 20-11		1780			КП48				7	6				2,8	5,6	8,4	20,3	28,7	0,4	2,8	1,2	4,4	33,1
45	ПС 650. 18. 20-12																							
46	ПС 650. 9. 25-11		880	250		КП49			КР16	4	3		М2	2	2,0	2,8	4,8	11,6	16,4	0,4	2,8	1,2	4,4	20,8
47	ПС 650. 9. 25-12																							
48	ПС 650. 12. 25-11		1180			КП50				5	4				2,5	2,8	5,3	14,5	19,8	0,4	2,8	1,2	4,4	24,2
49	ПС 650. 12. 25-12																							
50	ПС 650. 18. 25-11		1780			КП51				7	6				3,5	5,6	9,1	20,3	29,4	0,4	2,8	1,2	4,4	33,8
51	ПС 650. 18. 25-12																							
52	ПС 650. 9. 30-11		880	300		КП52			КР17	4	3		М3	2	2,4	2,8	5,2	11,6	16,8	0,6	2,8	1,2	4,6	21,4
53	ПС 650. 9. 30-12																							
54	ПС 650. 12. 30-11		1180			КП53				5	4				3,0	2,8	5,8	14,5	20,3	0,6	2,8	1,2	4,6	24,9
55	ПС 650. 12. 30-12																							
56	ПС 650. 18. 30-11		1780			КП54				7	6				4,2	5,6	9,8	20,3	30,1	0,6	2,8	1,2	4,6	34,7
57	ПС 650. 18. 30-12																							
58	ПС 655. 9. 25-11	6530	880	250	1050	КП49			КР16	4	3		М2	2	2,0	2,8	4,8	11,6	16,4	0,4	2,8	1,2	4,4	20,8
59	ПС 655. 9. 25-12																							
60	ПС 655. 12. 25-11		1180			КП50				5	4				2,5	2,8	5,3	14,5	19,8	0,4	2,8	1,2	4,4	24,2
61	ПС 655. 12. 25-12																							
62	ПС 655. 18. 25-11		1780			КП51				7	6				3,5	5,6	9,	20,3	29,4	0,4	2,8	1,2	4,4	33,8
63	ПС 655. 18. 25-12																							
64	ПС 660. 9. 30-11	6580	880	300	1100	КП64	6540	300	КР21	4	3		М3	2	2,8	2,8	5,6	11,6	17,2	0,6	2,8	1,2	4,6	21,8
65	ПС 660. 9. 30-12																							
66	ПС 660. 12. 30-11		1180			КП65				5	4				3,5	2,8	6,3	14,5	20,8	0,6	2,8	1,2	4,6	25,4
67	ПС 660. 12. 30-12																							
68	ПС 660. 18. 30-11		1780			КП66				7	6				4,9	5,6	10,5	20,3	30,8	0,6	2,8	1,2	4,6	35,4
69	ПС 660. 18. 30-12																							

Опалубочный чертеж и пространственный каркас см. лист 2.

Гл. инженер проекта	Соловьев	
Гл. инж. пр.	Рубанова	
Рук. гр.	Иванова	
Нач. отдела		

Госстрой СССР ЦНИИПРОМЗДАНИЙ Москва

ТК 1978	Опалубка и армирование рядовых панелей для углов и температурных швов	Серия 1.432-14	Выпуск 1	Лист 3

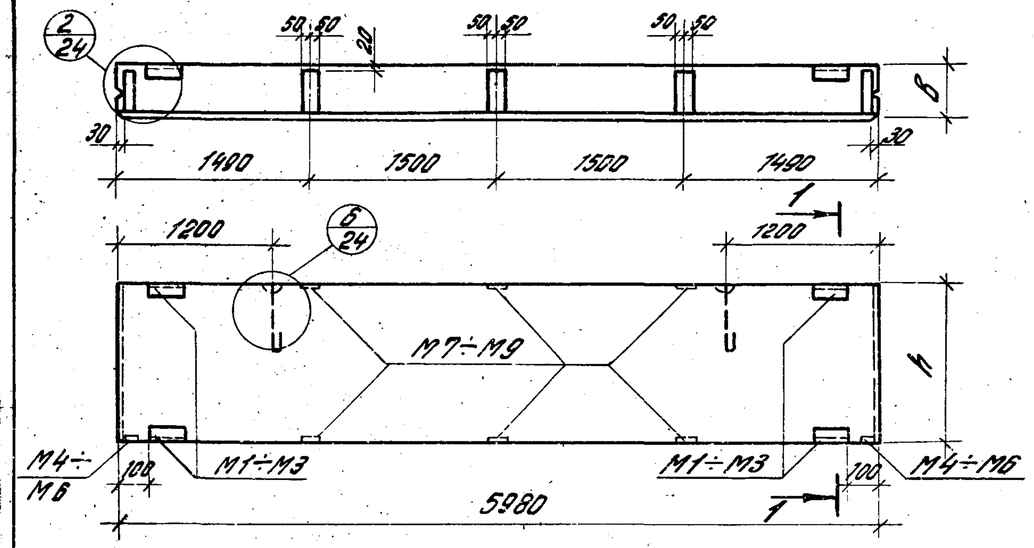

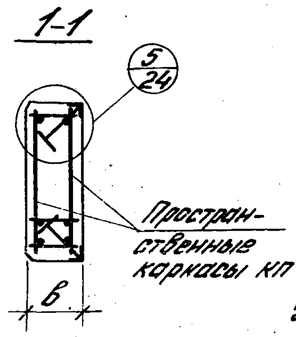

Пространственные каркасы КП

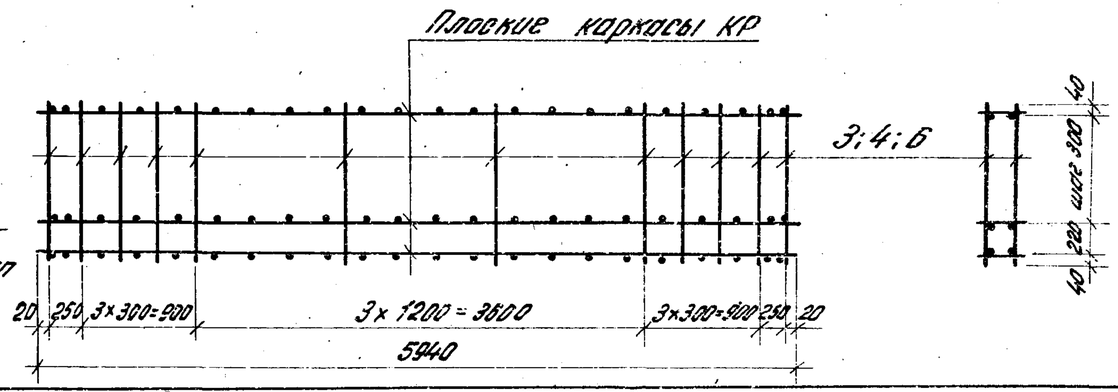

Спецификация арматурных изделий на одну панель

Позиция по плану	Марка	Размеры мм h	Размеры мм b	Пространственные каркасы: Марка	Состав пространственного каркаса: Плоские каркасы: Марка	Плоские каркасы: Кол.	Отдельные стержни: Поз.	Отдельные стержни: Кол.	Закладные детали: Марка	Закладные детали: Кол.
70	ПС 600. 9. 20-2	880	200	КП10	КР4	4	3	24	М1	4
71	ПС 600. 12. 20-2	1180		КП11		5	4		М4	2
72	ПС 600. 18. 20-2	1780		КП12		7	6		М7	6
73	ПС 600. 9. 25-2	880	250	КП13	КР5	4	3		М2	4
74	ПС 600. 12. 25-2	1180		КП14		5	4		М5	2
75	ПС 600. 18. 25-2	1780		КП15		7	6		М8	6
76	ПС 600. 9. 30-2	880	300	КП16	КР6	4	3		М3	4
77	ПС 600. 12. 30-2	1180		КП17		5	4		М6	2
78	ПС 600. 18. 30-2	1780		КП18		7	6		М9	6

Выборка стали на одну панель, кгс

Позиция по плану	Марка	Арматурные изделия: Арматурная сталь: ГОСТ 6727-53*, Класс В-I, ф, мм 4	ГОСТ 6727-53*, Класс В-I, ф, мм 5	ГОСТ 6727-53*, Класс В-I, Итого	ГОСТ 5781-75, Класс А-III, ф, мм 8	ГОСТ 5781-75, Класс А-II, ф, мм 10	ГОСТ 5781-75, Класс А-II, ф, мм 12	ГОСТ 5781-75, Класс А-II, Итого	Итого	Закладные детали: ГОСТ 5781-75, Класс А-II, ф, мм 10	Сталь прокатная ГОСТ 8509-72, Проф. ∠63×6	Профильная сталь ГОСТ 380-71*, б, мм 6	Профильная сталь ГОСТ 380-71*, б, мм 8	Профильная сталь ГОСТ 380-71*, Итого	Итого	Всего
70	ПС 600. 9. 20-2	1,6	2,4	4,0	—	—	42,4	42,4	46,4	4,2	5,6	2,4	7,2	9,6	19,4	65,8
71	ПС 600. 12. 20-2	2,0	2,4	4,4	—	—	53,0	53,0	57,4	4,2	5,6	2,4	7,2	9,6	19,4	76,8
72	ПС 600. 18. 20-2	2,8	4,8	7,6	—	—	74,2	74,2	81,8	4,2	5,6	2,4	7,2	9,6	19,4	101,2
73	ПС 600. 9. 25-2	2,0	2,4	4,4	—	29,2	—	29,2	33,6	4,4	5,6	2,4	9,4	11,8	21,8	55,4
74	ПС 600. 12. 25-2	2,5	2,4	4,9	—	36,5	—	36,5	41,4	4,4	5,6	2,4	9,4	11,8	21,8	63,2
75	ПС 600. 18. 25-2	3,5	4,8	8,3	—	51,1	—	51,1	59,4	4,4	5,6	2,4	9,4	11,8	21,8	81,2
76	ПС 600. 9. 30-2	2,4	2,4	4,8	18,8	—	—	—	23,6	5,0	5,6	2,4	11,6	14,0	24,6	48,2
77	ПС 600. 12. 30-2	3,0	2,4	5,4	23,5	—	—	—	28,9	5,0	5,6	2,4	11,6	14,0	24,6	53,5
78	ПС 600. 18. 30-2	4,2	4,8	9,0	32,9	—	—	—	41,9	5,0	5,6	2,4	11,6	14,0	24,6	66,5

Примечание.
В марках панелей условно пропущены буквы, характеризующие вид бетона. Для образования полной марки необходимо поставить букву Я – для панелей из ячеистого бетона и букву П – для панелей из бетонов на пористых заполнителях.
Пример: ПС 600. 9. 20-Я-2; ПС 600. 9. 20-П-2.

ТК 1978

Опалубка и армирование панелей-перемычек при ленточном остеклении и при простенках длиной 3 м

Серия 1.432-14 | Выпуск 1 | Лист 4

16224 16

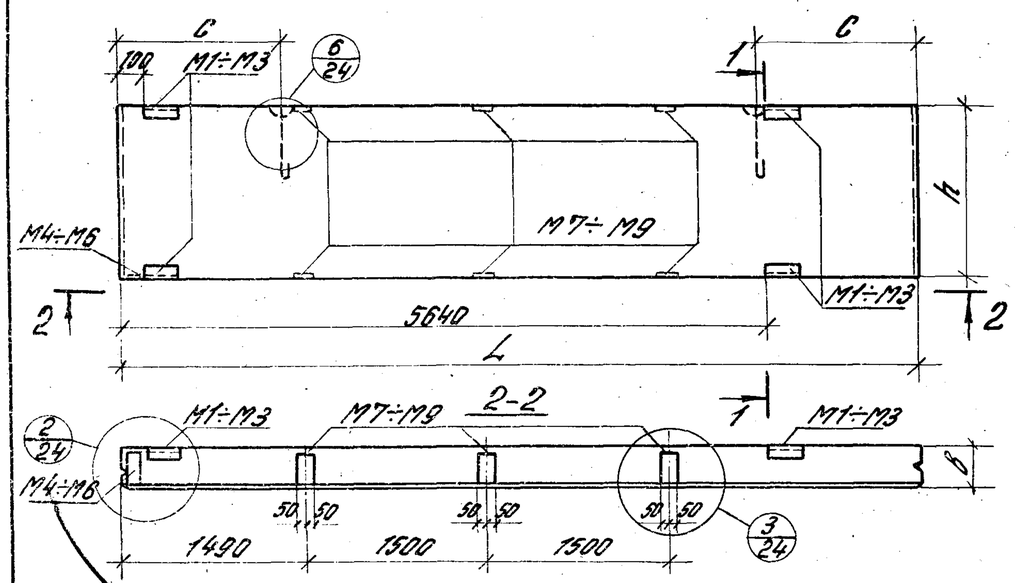

Пространственные каркасы КП

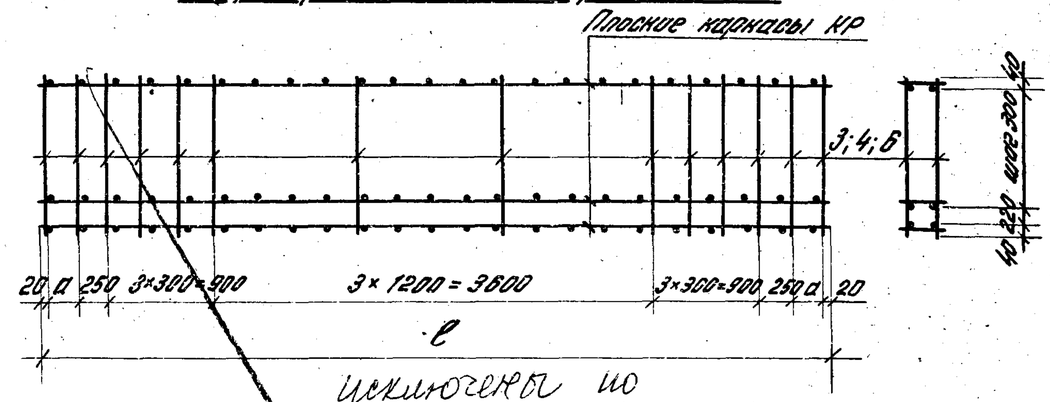

исключены по письму МТМ N5-5100/467 от 11.03.80 г.

Спецификация арматурных изделий на одну панель

N панели по номенклатуре	Марка	Размеры мм L	h	в	с	Пространственные каркасы: Марка	Размеры мм ℓ	a	Состав пространственного каркаса: Плоские каркасы Марка	Кол.	Отдельные стержни Поз.	Кол.	Закладные детали Марка	Кол.
79	ПС 625. 9. 20-21		880			КП31				4	3			
80	ПС 625. 9. 20-22													
81	ПС 625. 12. 20-21		1180	200		КП32			КР10	5	4		М1	4
82	ПС 625. 12. 20-22												М4	1
83	ПС 625. 18. 20-21		1780			КП33				7	6		М7	6
84	ПС 625. 18. 20-22													
85	ПС 625. 9. 25-21		880			КП34				4	3			
86	ПС 625. 9. 25-22												М2	4
87	ПС 625. 12. 25-21	6230	1180	250	1200	КП35	6190	125	КР11	5	4	28	М5	1
88	ПС 625. 12. 25-22												М8	6
89	ПС 625. 18. 25-21		1780			КП36				7	6			
90	ПС 625. 18. 25-22													
91	ПС 625. 9. 30-21		880			КП37				4	3			
92	ПС 625. 9. 30-22												М3	4
93	ПС 625. 12. 30-21		1180	300		КП38			КР12	5	4		М6	1
94	ПС 625. 12. 30-22												М9	6
95	ПС 625. 18. 30-21		1780			КП39				7	6			
96	ПС 625. 18. 30-22													

Выборка стали на одну панель, кгс

N панели по номенклатуре	Марка	Арматурные изделия: Арматурная сталь ГОСТ 8727-53*, класс В-I, ф, мм 4	5	Итого	ГОСТ 5781-75, класс А-III, ф, мм 8	класс А-II, ф, мм 10	12	Итого	Итого	Закладные детали: ГОСТ 5781-75, класс А-I, ф, мм 10	Сталь прокатная ГОСТ 8509-72, проф. L63×6	Профильная сталь ГОСТ 380-71*, С, мм 6	8	Итого	Итого	Всего
79	ПС 625. 9. 20-21	1,6	2,8	4,4	—	—	44,0	44,0	48,4	3,7	5,6	2,4	6,6	9,0	18,3	66,7
80	ПС 625. 9. 20-22															
81	ПС 625. 12. 20-21	2,0	2,8	4,8	—	—	55,0	55,0	59,8	3,7	5,6	2,4	6,6	9,0	18,3	78,1
82	ПС 625. 12. 20-22															
83	ПС 625. 18. 20-21	2,8	5,6	8,4	—	—	77,0	77,0	85,4	3,7	5,6	2,4	6,6	9,0	18,3	103,7
84	ПС 625. 18. 20-22															
85	ПС 625. 9. 25-21	2,0	2,8	4,8	—	30,8	—	30,8	35,6	3,8	5,6	2,4	8,6	11,0	20,4	56,0
86	ПС 625. 9. 25-22															
87	ПС 625. 12. 25-21	2,5	2,8	5,3	—	38,5	—	38,5	43,8	3,8	5,6	2,4	8,6	11,0	20,4	64,2
88	ПС 625. 12. 25-22															
89	ПС 625. 18. 25-21	3,5	5,6	9,1	—	53,8	—	53,8	62,9	3,8	5,6	2,4	8,6	11,0	20,4	83,3
90	ПС 625. 18. 25-22															
91	ПС 625. 9. 30-21	2,4	2,8	5,2	19,6	—	—	—	24,8	4,3	5,6	2,4	10,6	13,0	22,9	47,7
92	ПС 625. 9. 30-22															
93	ПС 625. 12. 30-21	3,0	2,8	5,8	24,5	—	—	—	30,3	4,3	5,6	2,4	10,6	13,0	22,9	53,2
94	ПС 625. 12. 30-22															
95	ПС 625. 18. 30-21	4,2	5,6	9,8	34,3	—	—	—	44,1	4,3	5,6	2,4	10,6	13,0	22,9	67,0
96	ПС 625. 18. 30-22															

Примечание.
В марках панелей условно пропущены буквы, характеризующие вид бетона. Для образования полной марки необходимо поставить букву А – для панелей из ячеистого бетона и букву П – для панелей из бетонов на пористых заполнителях.
Пример: ПС 625. 9. 20-А-21; ПС 625. 9. 20-П-21.

Госстрой СССР ЦНИИПромзданий Москва

Гл. инж. пр. Гудонов; Гл. инж. пр. Ивонова; Рук. гр. Лебедева

ТК 1978

Опалубка и армирование панелей-перемычек при ленточном остеклении и при простенках длиной 3 м для углов и температурных швов

Серия 1.432-14 Выпуск 1 Лист 5

№ панели по номенклатуре	Марка	Размеры мм L	h	в	c	Пространственные каркасы: Марка	Размеры мм l	a	Состав пространственного каркаса: Плоские каркасы: Марка	Кол.	Отдельные стержни: Поз.	Кол.	Закладные детали: Марка	Кол.	Арматурные изделия: Арматурная сталь ГОСТ 6727-53* класс В-I ф, мм 4	5	Итого	ГОСТ 5781-75 класс А-III ф, мм 8	класс А-II ф, мм 10	12	Итого	Итого	Закладные детали: ГОСТ 5781-75 класс А-II ф, мм 10	Сталь прокатная ГОСТ 8509-72 Проф. L63x6	Профильная сталь ГОСТ 380-71* δ, мм 6	8	Итого	Итого	Всего
97	ПС 630. 9. 25-21	6280	880	250	1250	КП34	6190	125	КР11	4	3	28	М2	4	2,0	2,8	4,8	—	30,8	—	30,8	35,6	3,8	5,6	2,4	8,6	11,0	20,4	56,0
98	ПС 630. 9. 25-22																												
99	ПС 630. 12. 25-21		1180			КП35				5	4		М5	1	2,5	2,8	5,3	—	38,5	—	38,5	43,8	3,8	5,6	2,4	8,6	11,0	20,4	64,2
100	ПС 630. 12. 25-22												М8	6															
101	ПС 630. 18. 25-21		1780			КП36				7	6				3,5	5,6	9,1	—	53,9	—	53,9	63,0	3,8	5,6	2,4	8,6	11,0	20,4	83,4
102	ПС 630. 18. 25-22																												
103	ПС 635. 9. 30-21	6330	880	300	1300	КП43	6290	175	КР14	4	3		М3	4	2,4	2,8	5,2	20,0	—	—	—	25,2	4,3	6,6	2,4	10,6	13,0	22,9	48,1
104	ПС 635. 9. 30-22																												
105	ПС 635. 12. 30-21		1180			КП44				5	4		М6	1	3,0	2,8	5,8	25,0	—	—	—	30,8	4,3	5,6	2,4	10,6	13,0	22,9	53,7
106	ПС 635. 12. 30-22												М9	6															
107	ПС 635. 18. 30-21		1780			КП45				7	6				4,2	5,6	9,8	35,0	—	—	—	44,8	4,3	5,6	2,4	10,6	13,0	22,9	67,7
108	ПС 635. 18. 30-22																												
109	ПС 650. 9. 20-21	6480	880	200	1000	КП55	6440	250	КР18	4	3		М1	4	1,6	2,8	4,4	—	—	45,6	45,6	50,0	3,7	5,6	2,4	6,6	9,0	18,3	68,3
110	ПС 650. 9. 20-22																												
111	ПС 650. 12. 20-21		1180			КП56				5	4		М4	1	2,0	2,8	4,8	—	—	57,0	57,0	61,8	3,7	5,6	2,4	6,6	9,0	18,3	80,1
112	ПС 650. 12. 20-22												М7	6															
113	ПС 650. 18. 20-21		1780			КП57				7	6				2,8	5,6	8,4	—	—	79,8	79,8	88,2	3,7	5,6	2,4	6,6	9,0	18,3	106,5
114	ПС 650. 18. 20-22																												
115	ПС 650. 9. 25-21		880			КП58				4	3		М2	4	2,0	2,8	4,8	—	32,4	—	32,4	37,2	3,8	5,6	2,4	8,6	11,0	20,4	57,6
116	ПС 650. 9. 25-22																												
117	ПС 650. 12. 25-21		1180			КП59			КР19	5	4		М5	1	2,5	2,8	5,3	—	40,5	—	40,5	45,8	3,8	5,6	2,4	8,6	11,0	20,4	66,2
118	ПС 650. 12. 25-22												М8	6															
119	ПС 650. 18. 25-21		1780			КП60				7	6				3,5	5,6	9,1	—	56,7	—	56,7	65,8	3,8	5,6	2,4	8,6	11,0	20,4	86,2
120	ПС 650. 18. 25-22																												
121	ПС 650. 9. 30-21		880	300		КП61				4	3		М3	4	2,4	2,8	5,2	20,4	—	—	—	25,6	4,3	5,6	2,4	10,6	13,0	22,9	48,5
122	ПС 650. 9. 30-22																												
123	ПС 650. 12. 30-21		1180			КП62			КР20	5	4		М6	1	3,0	2,8	5,8	25,5	—	—	—	31,3	4,3	5,6	2,4	10,6	13,0	22,9	54,2
124	ПС 650. 12. 30-22												М9	6															
125	ПС 650. 18. 30-21		1780			КП63				7	6				4,2	5,6	9,8	35,7	—	—	—	45,5	4,3	5,6	2,4	10,6	13,0	22,9	68,4
126	ПС 650. 18. 30-22																												
127	ПС 655. 9. 25-21	6530	880	250	1050	КП58				4	3		М2	4	2,0	2,8	4,8	—	30,4	—	30,4	35,2	3,8	5,6	2,4	8,6	11,0	20,4	55,6
128	ПС 655. 9. 25-22																												
129	ПС 655. 12. 25-21		1180			КП59			КР19	5	4		М5	1	2,5	2,8	5,3	—	40,5	—	40,5	45,8	3,8	5,6	2,4	8,6	11,0	20,4	66,2
130	ПС 655. 12. 25-22												М8	6															
131	ПС 655. 18. 25-21		1780			КП60				7	6				3,5	5,6	9,1	—	56,7	—	56,7	65,8	3,8	5,6	2,4	8,6	11,0	20,4	86,2
132	ПС 655. 18. 25-22																												
133	ПС 660. 9. 30-21	6580	880	300	1100	КП67	6540	300	КР22	4	3		М3	4	2,8	2,8	5,6	20,8	—	—	—	26,4	4,3	5,6	2,4	10,6	13,0	22,9	49,3
134	ПС 660. 9. 30-22																												
135	ПС 660. 12. 30-21		1180			КП68				5	4		М6	1	3,5	2,8	6,3	26,0	—	—	—	32,3	4,3	5,6	2,4	10,6	13,0	22,9	55,2
136	ПС 660. 12. 30-22												М9	6															
137	ПС 660. 18. 30-21		1780			КП69				7	6				4,9	5,6	10,5	36,4	—	—	—	46,9	4,3	5,6	2,4	10,6	13,0	22,9	69,8
138	ПС 660. 18. 30-22																												

Опалубочный чертеж и пространственный каркас см. лист 5.

Согласовано письмо ЦНИИЭП ОТ 11.03.80 г. № 5-5100/467

ТК 1978	Опалубка и армирование панелей-перемычек при ленточном остеклении и при простенках длиной 3 м для углов и температурных швов	Серия 1.432-14	
		Выпуск 1	Лист 6

16224 18

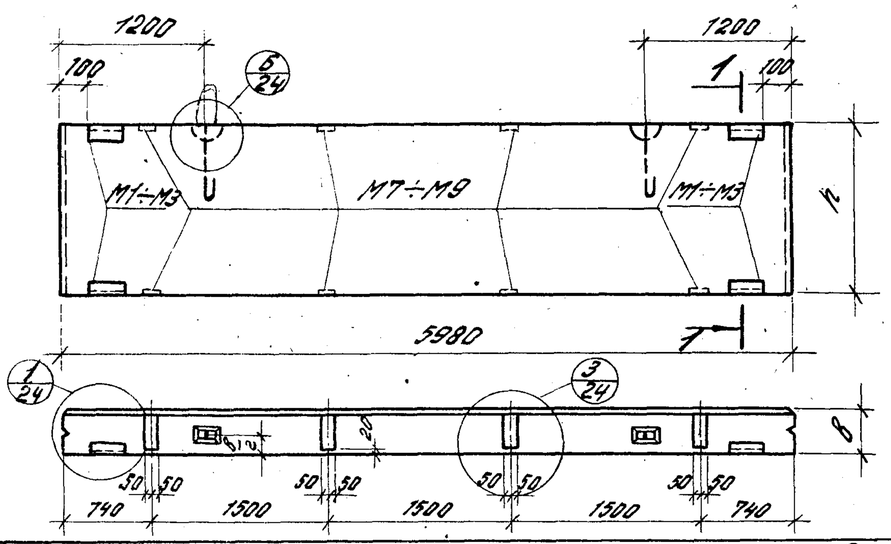

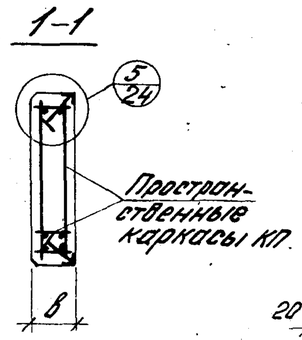

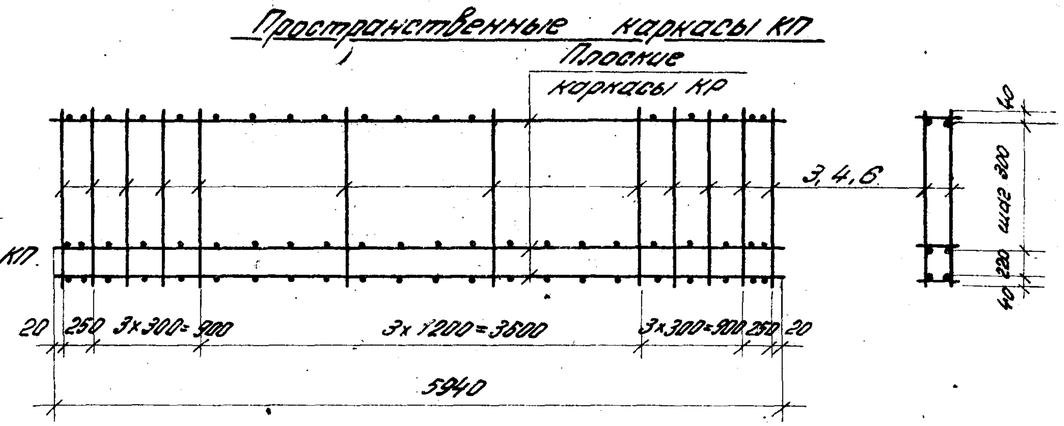

Спецификация арматурных изделий на одну панель

N панели по номенклатуре	Марка	Размеры мм h	Размеры мм в	Пространственные каркасы: Марка	Состав пространственного каркаса: Плоские каркасы: Марка	Плоские каркасы: Кол.	Отдельные стержни: Поз.	Отдельные стержни: Кол.	Закладные детали: Марка	Закладные детали: Кол.
139	ПС 600.9.20-3	880	200	КП10	КР4	4	3	24	М1 М7	4 8
140	ПС 600.12.20-3	1180		КП11		5	4			
141	ПС 600.18.20-3	1780		КП12		7	6			
142	ПС 600.9.25-3	880	250	КП13	КР5	4	3		М2 М8	4 8
143	ПС 600.12.25-3	1180		КП14		5	4			
144	ПС 600.18.25-3	1780		КП15		7	6			
145	ПС 600.9.30-3	880	300	КП16	КР6	4	3		М3 М9	4 8
146	ПС 600.12.30-3	1180		КП17		5	4			
147	ПС 600.18.30-3	1780		КП18		7	6			

Выборка стали на одну панель, кгс

N панели по номенклатуре	Марка	Арматурные изделия: Арматурная сталь: ГОСТ 6727-53*, класс В-I, ф, мм 4	ГОСТ 6727-53*, класс В-I, ф, мм 5	ГОСТ 6727-53*, класс В-I, Итого	ГОСТ 5781-75, класс А-III, ф, мм 8	ГОСТ 5781-75, класс А-II, ф, мм 10	ГОСТ 5781-75, класс А-II, ф, мм 12	ГОСТ 5781-75, класс А-II, Итого	Итого	Закладные детали: ГОСТ 5781-75, класс А-II, ф, мм 10	Сталь прокатная ГОСТ 8509-72, Проф. ∠63x6	Профильная сталь ГОСТ 380-71*, δ, мм 6	δ, мм 8	Итого	Итого	Всего
139	ПС 600.9.20-3	1,6	2,4	4,0	—	—	42,4	42,4	46,4	4,0	5,6	2,4	8,0	10,4	20,0	66,4
140	ПС 600.12.20-3	2,0	2,4	4,4	—	—	53,0	53,0	57,4	4,0	5,6	2,4	8,0	10,4	20,0	77,4
141	ПС 600.18.20-3	2,8	4,8	7,6	—	—	74,2	74,2	81,8	4,0	5,6	2,4	8,0	10,4	20,0	101,8
142	ПС 600.9.25-3	2,0	2,4	4,4	—	29,2	—	29,2	33,6	4,0	5,6	2,4	10,4	12,8	22,4	56,0
143	ПС 600.12.25-3	2,5	2,4	4,9	—	36,5	—	36,5	41,4	4,0	5,6	2,4	10,4	12,8	22,4	63,8
144	ПС 600.18.25-3	3,5	4,8	8,3	—	51,1	—	51,1	59,4	4,0	5,6	2,4	10,4	12,8	22,4	81,8
145	ПС 600.9.30-3	2,4	2,4	4,8	18,8	—	—	—	23,6	4,4	5,6	2,4	12,8	15,2	25,2	48,8
146	ПС 600.12.30-3	3,0	2,4	5,4	23,5	—	—	—	28,9	4,4	5,6	2,4	12,8	15,2	25,2	54,1
147	ПС 600.18.30-3	4,2	4,8	9,0	32,9	—	—	—	41,9	4,4	5,6	2,4	12,8	15,2	25,2	67,1

Примечание
В марках панелей условно пропущены буквы, характеризующие вид бетона. Для образования полной марки необходимо поставить букву Я- для панелей из ячеистого бетона и букву П- для панелей из бетонов на пористых заполнителях. Пример: ПС 600.9.20-Я-3; ПС 600.9.20-П-3.

ЦНИИПРОМЗДАНИЙ Москва

Гл. инж. пр. Госьян; Гл. инж. пр. Сорокин; Рук. гр. Ивашов; Инж. Ивановы

ТК 1978

Опалубка и армирование панелей-перемычек при простенках длиной 1,5 м

Серия 1.432-14 Выпуск 1 Лист 7

16721 10

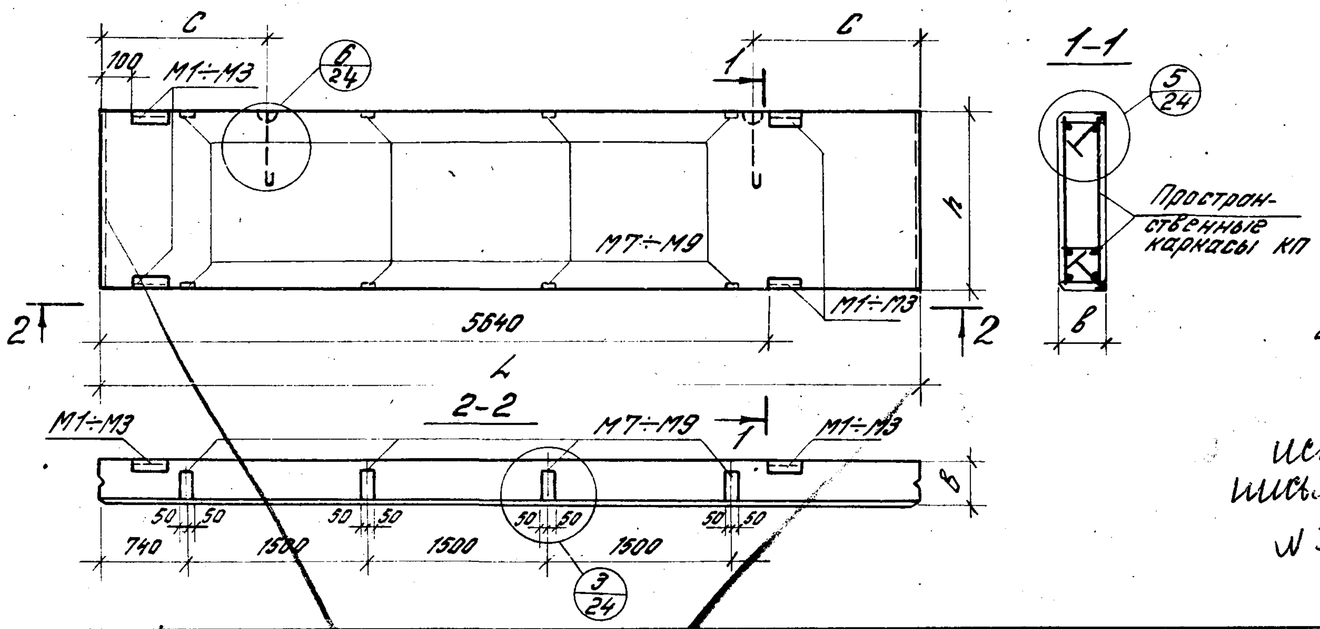

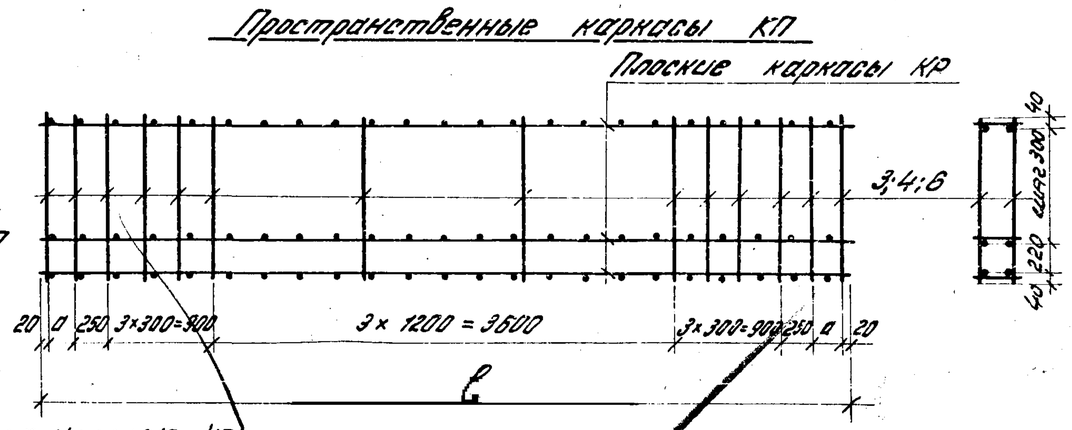

исключен по письму МТМ от 11.03.80 №5-5100/467

№ панели по номенклатуре	Марка	L	h	в	c	Марка	ℓ	d	Марка	Кол.	Поз.	Кол.	Марка	Кол.	Марка	Кол.	Ф, мм 4	Ф, мм 5	Итого	Ф, мм 8	Ф, мм 10	Ф, мм 12	Итого	Итого	Проф. ∠63×6	Ф, мм 6	Ф, мм 8	Итого	Итого	Всего
	Спецификация арматурных изделий на одну панель	Размеры мм				Пространственные каркасы							Закладные детали				Выборка стали на одну панель, кгс. Арматурные изделия. Арматурная сталь. ГОСТ 6727-53* Класс В-I			ГОСТ 5781-75 Класс А-III					Закладные детали. ГОСТ 5781-75 Класс А-II Ф, мм 10	Сталь прокатная ГОСТ 8509-72	Профильная* сталь ГОСТ 380-71					
148	ПС 625. 9. 20-31	6230	880	200	1200	КП31	6190	125	КР10	4	3	28	М1 М7	4 8	1,6	2,8	4,4	—	—	44,0	44,0	48,4	4,0	5,6	2,4	8,0	10,4	20,0	68,4
149	ПС 625. 9. 20-32																													
150	ПС 625. 12. 20-31		1180			КП32				5	4				2,0	2,8	4,8	—	—	55,0	55,0	59,8	4,0	5,6	2,4	8,0	10,4	20,0	79,8
151	ПС 625. 12. 20-32																													
152	ПС 625. 18. 20-31		1780			КП33				7	6				2,8	5,6	8,4	—	—	77,0	77,0	85,4	4,0	5,6	2,4	8,0	10,4	20,0	105,4
153	ПС 625. 18. 20-32																													
154	ПС 625. 9. 25-31		880	250		КП34			КР11	4	3		М2 М8	4 8	2,0	2,8	4,8	—	30,8	—	30,8	35,6	4,0	5,6	2,4	10,4	12,8	22,4	58,0
155	ПС 625. 9. 25-32																													
156	ПС 625. 12. 25-31		1180			КП35				5	4				2,5	2,8	5,3	—	38,5	—	38,5	43,8	4,0	5,6	2,4	10,4	12,8	22,4	66,2
157	ПС 625. 12. 25-32																													
158	ПС 625. 18. 25-31		1780			КП36				7	6				3,5	5,6	9,1	—	53,9	—	53,9	63,0	4,0	5,6	2,4	10,4	12,8	22,4	85,4
159	ПС 625. 18. 25-32																													
160	ПС 625. 9. 30-31		880	300		КП37			КР12	4	3		М3 М9	4 8	2,4	2,8	5,2	19,6	—	—	—	24,8	4,4	5,6	2,4	12,8	15,2	25,2	50,0
161	ПС 625. 9. 30-32																													
162	ПС 625. 12. 30-31		1180			КП38				5	4				3,0	2,8	5,8	24,5	—	—	—	30,3	4,4	5,6	2,4	12,8	15,2	25,2	55,5
163	ПС 625. 12. 30-32																													
164	ПС 625. 18. 30-31		1780			КП39				7	6				4,2	5,6	9,8	34,3	—	—	—	44,1	4,4	5,6	2,4	12,8	15,2	25,2	69,3
165	ПС 625. 18. 30-32																													

Примечание.
В марках панелей условно пропущены буквы, характеризующие вид бетона. Для образования полной марки необходимо поставить букву А-для панелей из ячеистого бетона и букву П-для панелей из бетонов на пористых заполнителях. Пример: ПС 625. 9. 20-А-31; ПС 625. 9. 20-П-31.

ТК 1978

Опалубка и армирование панелей-перемычек при простенках длиной 1,5 м для углов и температурных швов

Серия 1.432-14 | Выпуск 1 | Лист 8

Спецификация арматурных изделий на одну панель

N панели по номенклатуре	Марка	Размеры мм L	h	в	c	Пространственные каркасы: Марка	Размеры мм ℓ	d	Состав пространственного каркаса: Плоские каркасы Марка	Кол.	Отдельные стержни Поз.	Кол.	Закладные детали Марка	Кол.
166	ПС 630. 9. 25-31	6280	880	250	1250	КП34	6190	125	КР11	4	3	28	М2 М8	4 8
167	ПС 630. 9. 25-32													
168	ПС 630. 12. 25-31		1180			КП35				5	4			
169	ПС 630. 12. 25-32													
170	ПС 630. 18. 25-31		1780			КП36				7	6			
171	ПС 630. 18. 25-32													
172	ПС 635. 9. 30-31	6330	880	300	1300	КП43	6290	175	КР14	4	3		М3 М9	4 8
173	ПС 635. 9. 30-32													
174	ПС 635. 12. 30-31		1180			КП44				5	4			
175	ПС 635. 12. 30-32													
176	ПС 635. 18. 30-31		1780			КП45				7				
177	ПС 635. 18. 30-32													
178	ПС 650. 9. 20-31	6480	880	200	1000	КП55	6440	250	КР18	4	3		М1 М7	4 8
179	ПС 650. 9. 20-32													
180	ПС 650. 12. 20-31		1180			КП56				5	4			
181	ПС 650. 12. 20-32													
182	ПС 650. 18. 20-31		1780			КП57				7	6			
183	ПС 650. 18. 20-32													
184	ПС 650. 9. 25-31		880	250		КП58			КР19	4	3		М2 М8	4 8
185	ПС 650. 9. 25-32													
186	ПС 650. 12. 25-31		1180			КП59				5	4			
187	ПС 650. 12. 25-32													
188	ПС 650. 18. 25-31		1780			КП60				7	6			
189	ПС 650. 18. 25-32													
190	ПС 650. 9. 30-31		880	300		КП61			КР20	4	3		М3 М9	4 8
191	ПС 650. 9. 30-32													
192	ПС 650. 12. 30-31		1180			КП62				5	4			
193	ПС 650. 12. 30-32													
194	ПС 650. 18. 30-31		1780			КП63				7	6			
195	ПС 650. 18. 30-32													
196	ПС 655. 9. 25-31	6530	880	250	1050	КП58	6440	250	КР19	4	3		М2 М8	4 8
197	ПС 655. 9. 25-32													
198	ПС 655. 12. 25-31		1180			КП59				5	4			
199	ПС 655. 12. 25-32													
200	ПС 655. 18. 25-31		1780			КП60				7	6			
201	ПС 655. 18. 25-32													
202	ПС 660. 9. 30-31	6580	880	300	1100	КП67	6540	300	КР22	4	3		М3 М9	4 8
203	ПС 660. 9. 30-32													
204	ПС 650. 12. 30-31		1180			КП68				5	4			
205	ПС 660. 12. 30-32													
206	ПС 660. 18. 30-31		1780			КП69				7	6			
207	ПС 660. 18. 30-32													

Спецификация стали на одну панель, кгс

N панели по номенклатуре	Марка	Арматурные изделия: Арматурная сталь ГОСТ 6727-53* класс В-I Ф, мм 4	5	Итого	ГОСТ 5781-75 класс А-III Ф, мм 8	класс А-II Ф, мм 10	12	Итого	Итого	Закладные детали: Сталь горячекатаная ГОСТ 5781-75 класс А-II Ф, мм 10	Сталь прокатная ГОСТ 8509-72 Проф. ∠63×6	Профильная сталь ГОСТ 380-71* δ, мм 6	8	Итого	Итого	Всего
166	ПС 630. 9. 25-31	2,0	2,8	4,8	—	30,8	—	30,8	35,6	4,0	5,6	2,4	10,4	12,8	22,4	58,0
167	ПС 630. 9. 25-32															
168	ПС 630. 12. 25-31	2,5	2,8	5,3	—	38,5	—	38,5	43,8	4,0	5,6	2,4	10,4	12,8	22,4	66,2
169	ПС 630. 12. 25-32															
170	ПС 630. 18. 25-31	3,5	5,6	9,1	—	53,9	—	53,9	63,0	4,0	5,6	2,4	10,4	12,8	22,4	85,4
171	ПС 630. 18. 25-32															
172	ПС 635. 9. 30-31	2,4	2,8	5,2	20,0	—	—	—	25,2	4,4	5,6	2,4	12,8	15,2	25,2	50,4
173	ПС 635. 9. 30-32															
174	ПС 635. 12. 30-31	3,0	2,8	5,8	25,0	—	—	—	30,8	4,4	5,6	2,4	12,8	15,2	25,2	56,0
175	ПС 635. 12. 30-32															
176	ПС 635. 18. 30-31	4,2	5,6	9,8	35,0	—	—	—	44,8	4,4	5,6	2,4	12,8	15,2	25,2	70,0
177	ПС 635. 18. 30-32															
178	ПС 650. 9. 20-31	1,6	2,8	4,4	—	—	45,6	45,6	50,0	4,0	5,6	2,4	8,0	10,4	20,0	70,0
179	ПС 650. 9. 20-32															
180	ПС 650. 12. 20-31	2,0	2,8	4,8	—	—	57,0	57,0	61,8	4,0	5,6	2,4	8,0	10,4	20,0	81,8
181	ПС 650. 12. 20-32															
182	ПС 650. 18. 20-31	2,8	5,6	8,4	—	—	79,8	79,8	88,2	4,0	5,6	2,4	8,0	10,4	20,0	108,2
183	ПС 650. 18. 20-32															
184	ПС 650. 9. 25-31	2,0	2,8	4,8	—	32,4	—	32,4	37,2	4,0	5,6	2,4	10,4	12,8	22,4	59,6
185	ПС 650. 9. 25-32															
186	ПС 650. 12. 25-31	2,5	2,8	5,3	—	40,5	—	40,5	45,8	4,0	5,6	2,4	10,4	12,8	22,4	68,2
187	ПС 650. 12. 25-32															
188	ПС 650. 18. 25-31	3,5	5,6	9,1	—	56,7	—	56,7	65,8	4,0	5,6	2,4	10,4	12,8	22,4	88,2
189	ПС 650. 18. 25-32															
190	ПС 650. 9. 30-31	2,4	2,8	5,2	20,4	—	—	—	25,6	4,4	5,6	2,4	12,8	15,2	25,2	50,8
191	ПС 650. 9. 30-32															
192	ПС 650. 12. 30-31	3,0	2,8	5,8	25,5	—	—	—	31,3	4,4	5,6	2,4	12,8	15,2	25,2	56,5
193	ПС 650. 12. 30-32															
194	ПС 650. 18. 30-31	4,2	5,6	9,8	35,7	—	—	—	45,5	4,4	5,6	2,4	12,8	15,2	25,2	70,7
195	ПС 650. 18. 30-32															
196	ПС 655. 9. 25-31	2,0	2,8	4,8	—	32,4	—	32,4	37,2	4,0	5,6	2,4	10,4	12,8	22,4	59,6
197	ПС 655. 9. 25-32															
198	ПС 655. 12. 25-31	2,5	2,8	5,3	—	40,5	—	40,5	45,8	4,0	5,6	2,4	10,4	12,8	22,4	68,2
199	ПС 655. 12. 25-32															
200	ПС 655. 18. 25-31	3,5	5,6	9,1	—	56,7	—	56,7	65,8	4,6	5,6	2,4	10,4	12,8	22,4	88,2
201	ПС 655. 18. 25-32															
202	ПС 660. 9. 30-31	2,8	2,8	5,6	20,8	—	—	—	26,4	4,4	5,6	2,4	12,8	15,2	25,2	51,6
203	ПС 660. 9. 30-32															
204	ПС 650. 12. 30-31	3,5	2,8	6,3	26,0	—	—	—	32,3	4,4	5,6	2,4	12,8	15,2	25,2	57,5
205	ПС 660. 12. 30-32															
206	ПС 660. 18. 30-31	4,9	5,6	10,5	36,4	—	—	—	46,9	4,4	5,6	2,4	12,8	15,2	25,2	72,1
207	ПС 660. 18. 30-32															

Опалубочный чертеж и пространственный каркас см. лист 8.

исключен по письму МТиМ N5-5100/467 от 11.03.80г

ТК 1978

Опалубка и армирование панелей-перемычек при простенках длиной 1,5 м для углов и температурных швов

Серия 1.432-14 Выпуск 1 Лист 9

ЦНИИПромзданий Госстроя СССР Москва

Рук. отдела Гл. инж. пр. Гл. инж. пр. Рук. гр.

Смирянский Сотник Рудаков Иванова Соболев Сотник Шевцов

16224 21

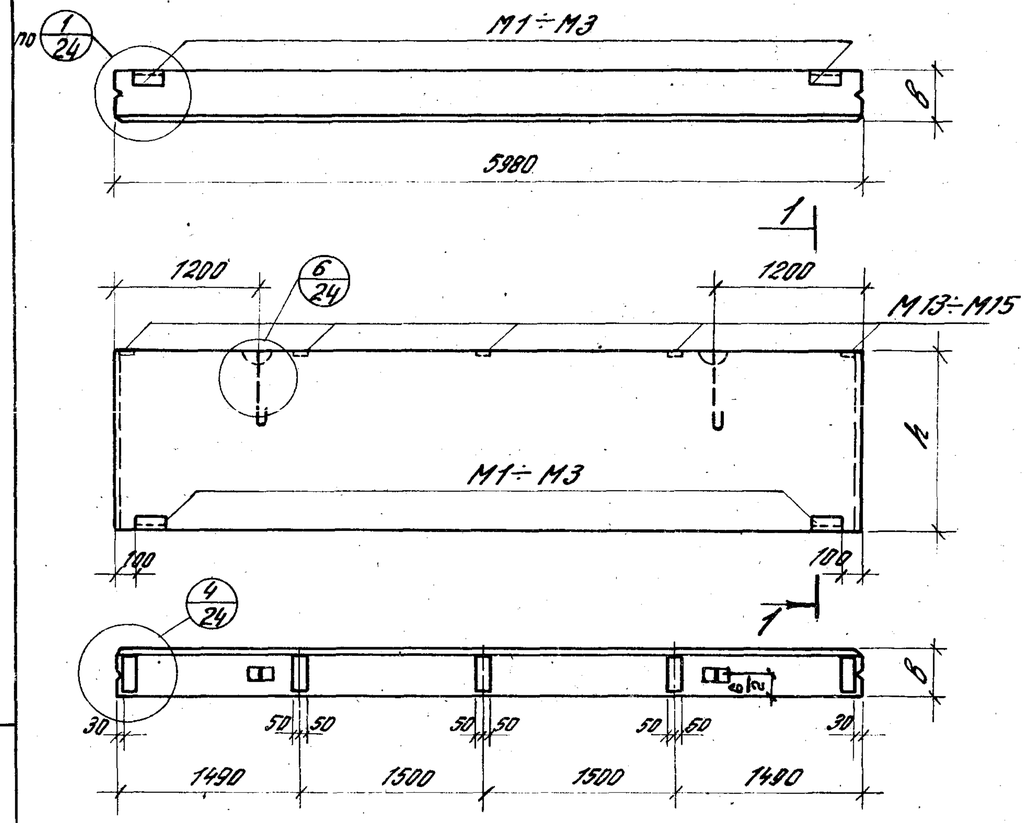

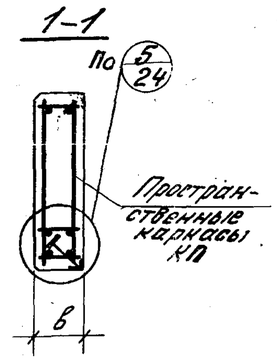

Пространственные каркасы КП

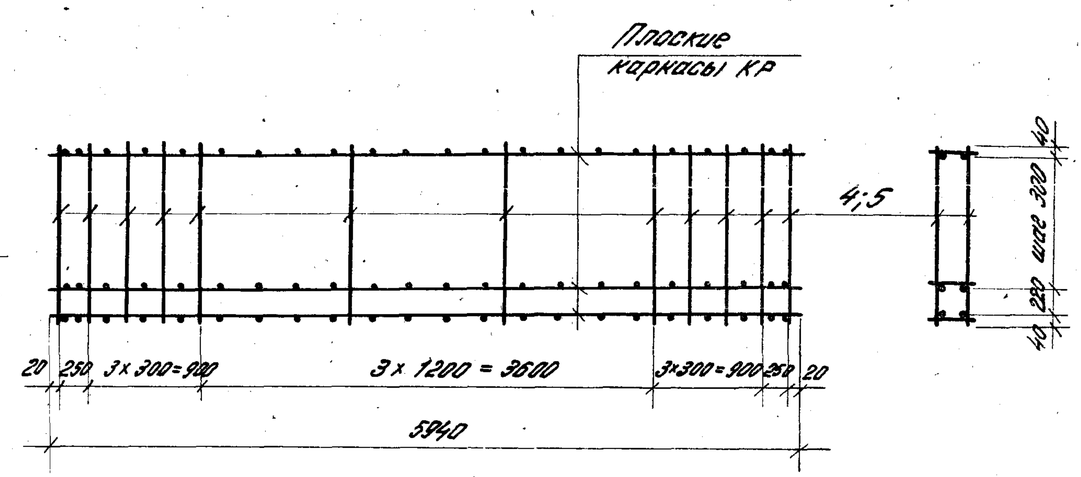

Спецификация арматурных изделий на одну панель

N панели по номенклатуре	Марка	Размеры мм h	Размеры мм в	Пространственные каркасы: Марка	Состав пространственного каркаса: плоские каркасы Марка	плоские каркасы Кол.	отдельные стержни Поз.	отдельные стержни Кол.	Закладные детали Марка	Закладные детали Кол.
208	ПС 600. 12. 20-4	1180	200	КП11	КР4	5	4	24	М1	2
209	ПС 600. 15. 20-4	1480		КП19		6	5		М13	5
210	ПС 600. 12. 25-4	1180	250	КП14	КР5	5	4		М2	2
211	ПС 600. 15. 25-4	1480		КП20		6	5		М14	5
212	ПС 600. 12. 30-4	1180	300	КП17	КР6	5	4		М3	2
213	ПС 600. 15. 30-4	1480		КП21		6	5		М15	5

Выборка стали на одну панель, кгс

N панели по номенклатуре	Марка	Арматурные изделия: Арматурная сталь: ГОСТ 6727-53*, класс В-I, ф, мм 4	5	Итого	ГОСТ 5781-75, класс А-III, ф, мм 8	ГОСТ 5781-75, класс А-II, ф, мм 10	12	Итого	Итого	Закладные детали: ГОСТ 5781-75, класс А-II, ф, мм 10	12	Итого	Сталь прокатная ГОСТ 8509-72, Проф. ∠63×6	Профильная сталь ГОСТ 380-71*, δ, мм 6	8	Итого	Итого	Всего
208	ПС 600. 12. 20-4	2,0	2,4	4,4	—	—	53,0	53,0	57,4	2,4	5,0	7,4	2,8	1,2	5,0	6,2	16,4	73,8
209	ПС 600. 15. 20-4	2,4	2,4	4,8	—	—	63,6	63,6	68,4	2,4	5,0	7,4	2,8	1,2	5,0	6,2	16,4	84,8
210	ПС 600. 12. 25-4	2,5	2,4	4,9	—	36,5	—	36,5	41,4	2,4	5,0	7,4	2,8	1,2	6,5	7,7	17,9	59,3
211	ПС 600. 15. 25-4	3,0	2,4	5,4	—	43,8	—	43,8	49,2	2,4	5,0	7,4	2,8	1,2	6,5	7,7	17,9	67,1
212	ПС 600. 12. 30-4	3,0	2,4	5,4	23,5	—	—	—	28,9	3,6	5,0	8,6	2,8	1,2	8,0	9,2	20,6	49,5
213	ПС 600. 15. 30-4	3,6	2,4	6,0	28,2	—	—	—	34,2	3,6	5,0	8,6	2,8	1,2	8,0	9,2	20,6	54,8

Примечание.
В марках панелей условно пропущены буквы, характеризующие вид бетона. Для образования полной марки необходимо поставить букву А - для панелей из ячеистого бетона и букву П - для панелей из бетонов на пористых заполнителях.
Пример: ПС 600. 12. 20-А-4; ПС 600. 12. 20-П-4.

ТК 1978	Опалубка и армирование подкарнизных панелей	Серия 1.432-14	Выпуск 1	Лист 10

Инв. N подл. | Подпись и дата | Взам. инв. N | Инв. N подл. | Подпись и дата | Москва

16221 22

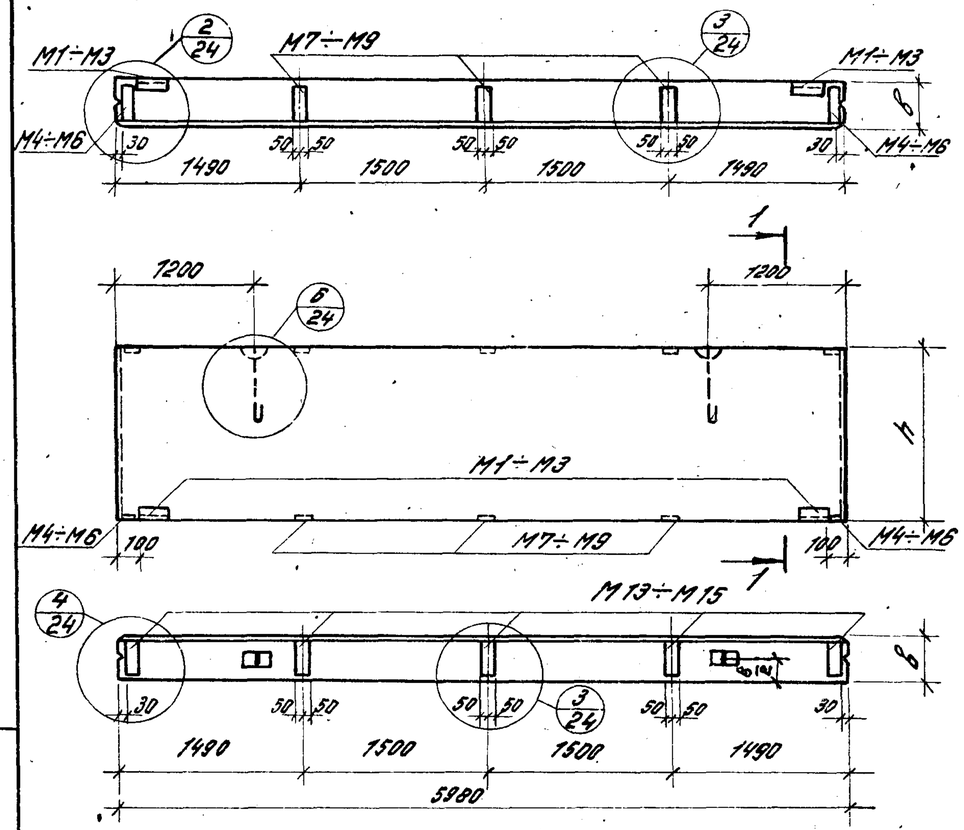

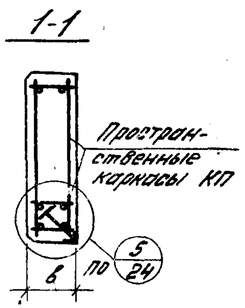

Пространственные каркасы КП

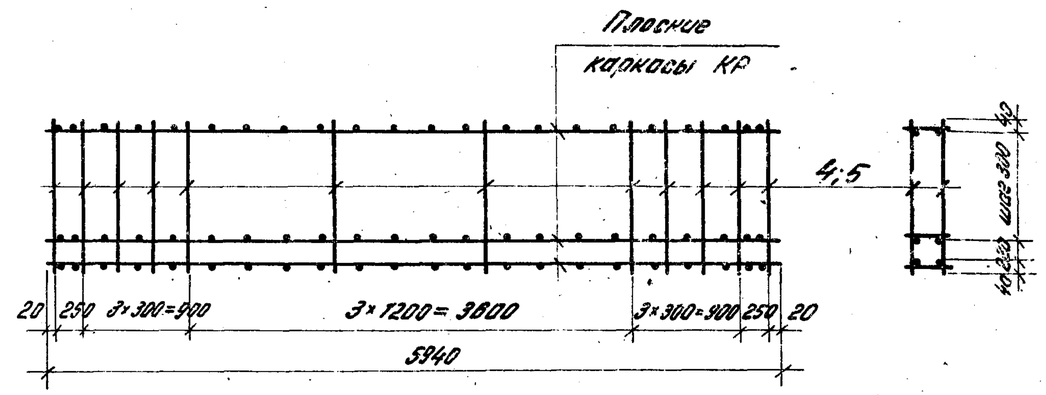

N панели по номенклатуре	Марка	Размеры мм h	Размеры мм б	Пространственные каркасы: Марка	Состав пространственного каркаса: Плоские каркасы Марка	Плоские каркасы Кол.	Отдельные стержни Поз.	Отдельные стержни Кол.	Закладные детали Марка	Закладные детали Кол.
214	ПС 600. 12. 20-5	1180	200	КП11	КР4	5	4	24	М1 М4	2 2
215	ПС 600. 15. 20-5	1480		КП19		6	5		М7 М13	3 5
216	ПС 600. 12. 25-5	1180	250	КП14	КР5	5	4		М2 М5	2 2
217	ПС 600. 15. 25-5	1480		КП20		6	5		М8 М14	3 5
218	ПС 600. 12. 30-5	1180	300	КП17	КР6	5	4		М3 М6	2 2
219	ПС 600. 15. 30-5	1480		КП21		6	5		М9 М15	3 5

Спецификация арматурных изделий на одну панель

N панели по номенклатуре	Арматурные изделия: Арматурная сталь ГОСТ 6727-53* класс В-I Ф, мм 4	5	Итого	ГОСТ 5781-75 класс А-III Ф, мм 8	класс А-II Ф, мм 10	12	Итого	Итого	Закладные детали: ГОСТ 5781-75 класс А-II Ф, мм 10	12	Итого	Сталь прокатная ГОСТ 8509-72 Профиль L 63×6	Профильная сталь ГОСТ 380-71* б, мм 6	8	Итого	Итого	Всего
214	2,0	2,4	4,4	—	—	53,0	53,0	57,4	4,6	5,0	9,6	2,8	1,2	9,2	10,4	22,8	80,2
215	2,4	2,4	4,8	—	—	63,6	63,6	68,4	4,6	5,0	9,6	2,8	1,2	9,2	10,4	22,8	91,2
216	2,5	2,4	4,9	—	36,5	—	36,5	41,4	4,8	5,0	9,8	2,8	1,2	12,0	13,2	25,8	67,2
217	3,0	2,4	5,4	—	43,8	—	43,8	49,2	4,8	5,0	9,8	2,8	1,2	12,0	13,2	25,8	75,0
218	3,0	2,4	5,4	23,5	—	—	—	28,9	6,2	5,0	11,2	2,8	1,2	14,8	16,0	30,0	58,9
219	3,6	2,4	6,0	28,2	—	—	—	34,2	6,2	5,0	11,2	2,8	1,2	14,8	16,0	30,0	64,2

Выборка стали на одну панель, кгс

Примечание
В марках панелей условно пропущены буквы, характеризующие вид бетона. Для образования полной марки необходимо поставить букву А – для панелей из ячеистого бетона и букву П – для панелей из бетонов на пористых заполнителях. Пример: ПС 600. 12. 20-А-5; ПС 600. 12. 20-П-5.

ТК 1978

Отгрузка и армирование подкарнизных панелей-перемычек при ленточном остеклении и при простенках длиной 3 м

Серия 1.432-14
Выпуск 1
Лист 11

Госстрой СССР
ЦНИИПРОМЗДАНИЙ
Москва

Рук. отдела Гл. инж. пр. Рук. гр. Ивашов

11.22 22

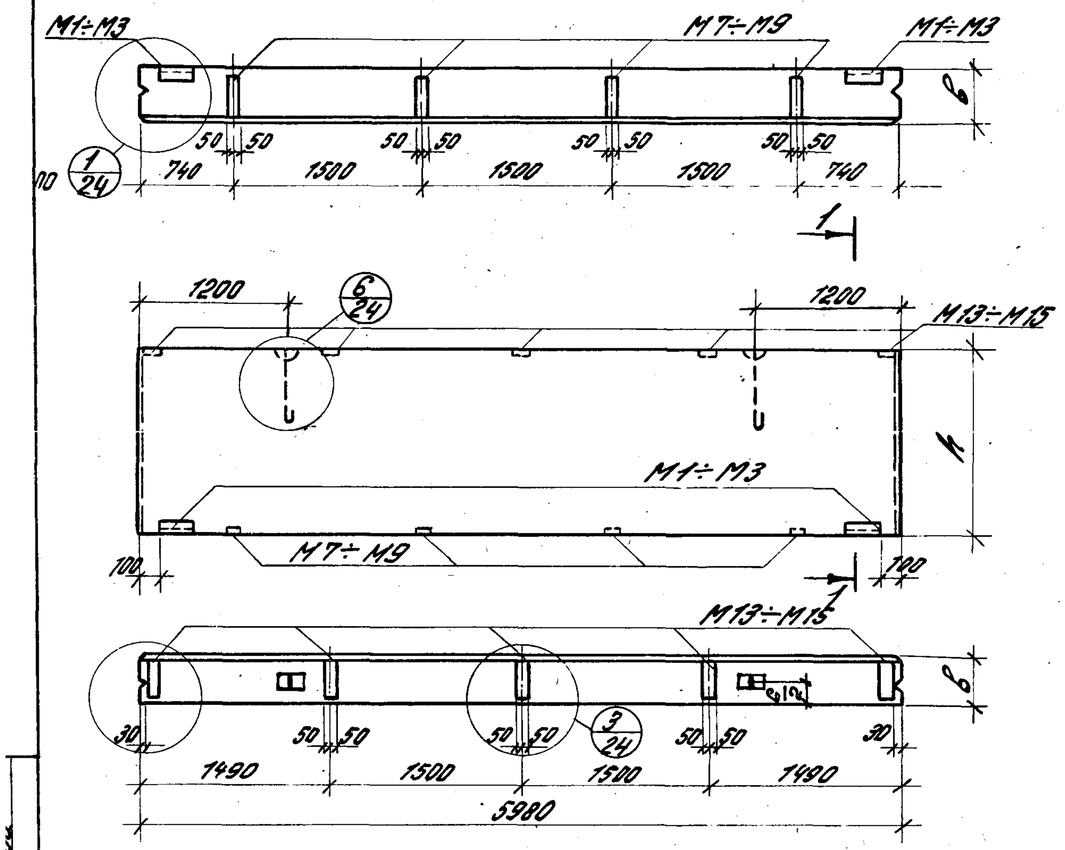

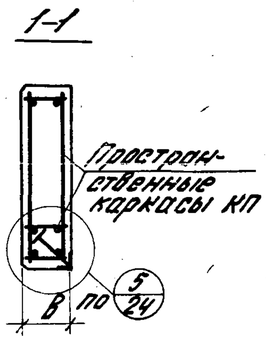

Пространственные каркасы КП

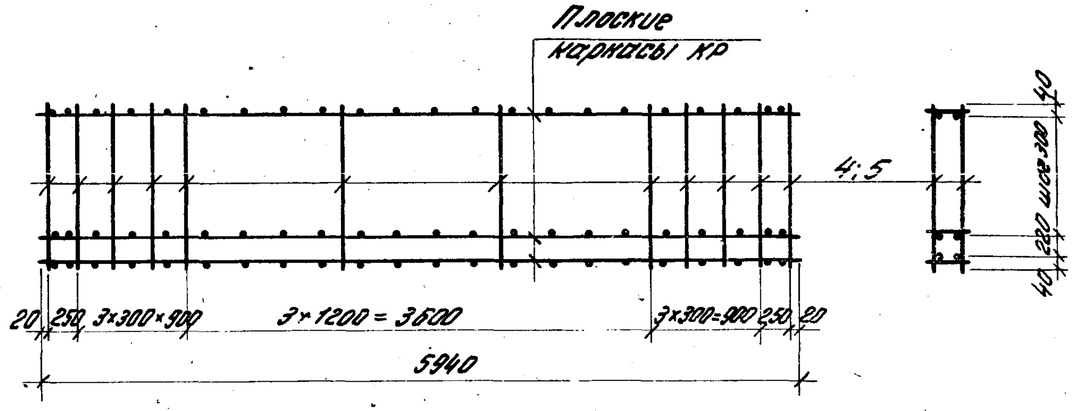

Спецификация арматурных изделий на одну панель

N панели по номенклатуре	Марка	Размеры мм h	Размеры мм в	Пространственные каркасы: Марка	Состав пространственного каркаса: Плоские каркасы: Марка	Плоские каркасы: Кол.	Отдельные стержни: Поз.	Отдельные стержни: Кол.	Закладные детали: Марка	Закладные детали: Кол.
220	ПС 600.12.20-6	1180	200	КП11	КР4	5	4	24	М1 М7 М13	2 4 5
221	ПС 600.15.20-6	1480		КП19		6	5			
222	ПС 600.12.25-6	1180	250	КП14	КР5	5	4		М2 М8 М14	2 4 5
223	ПС 60.15.25-6	1480		КП20		6	5			
224	ПС 600.12.30-6	1180	300	КП17	КР6	5	4		М3 М9 М15	2 4 5
225	ПС 600.15.30-6	1480		КП21		6	5			

Выборка стали на одну панель, кгс

N панели по номенклатуре	Арматурные изделия: Арматурная сталь ГОСТ 6727-53* класс В-I Ф, мм 4	5	Итого	ГОСТ 5781-75 класс А-III Ф, мм 8	ГОСТ 5781-75 класс А-II Ф, мм 10	12	Итого	Итого	Закладные детали: ГОСТ 5781-75 класс А-II Ф, мм 10	12	Итого	Сталь прокатная ГОСТ 8509-72 Проф. ∠63×6	Профильная сталь ГОСТ 380-71* δ, мм 6	8	Итого	Итого	Всего
220	2,0	2,4	4,4	—	—	53,0	53,0	57,4	4,0	5,0	9,0	2,8	1,2	9,0	10,2	22,0	79,4
221	2,4	2,4	4,8	—	—	63,6	63,6	68,4	4,0	5,0	9,0	2,8	1,2	9,0	10,2	22,0	90,4
222	2,5	2,4	4,9	—	36,5	—	36,5	41,4	4,0	5,0	9,0	2,8	1,2	11,7	12,9	24,7	66,1
223	3,0	2,4	5,4	—	43,8	—	43,8	49,2	4,0	5,0	9,0	2,8	1,2	11,7	12,9	24,7	73,9
224	3,0	2,4	5,4	23,5	—	—	—	28,9	5,2	5,0	10,2	2,8	1,2	14,4	15,6	28,6	57,5
225	3,6	2,5	6,0	28,2	—	—	—	34,2	5,2	5,0	10,2	2,8	1,2	14,4	15,6	28,6	62,8

Примечание.
В марках панелей условно пропущены буквы, характеризующие вид бетона. Для образования полной марки необходимо поставить букву Я – для панелей из ячеистого бетона и букву П – для панелей из бетонов на пористых заполнителях. Пример: ПС 600.12.20-Я-6; ПС 600.12.20-П-6.

ТК 1978

Опалубка и армирование подкарнизных панелей-перемычек при простенках длиной 1,5 м

Серия 1.432-14
Выпуск 1
Лист 12

Москва

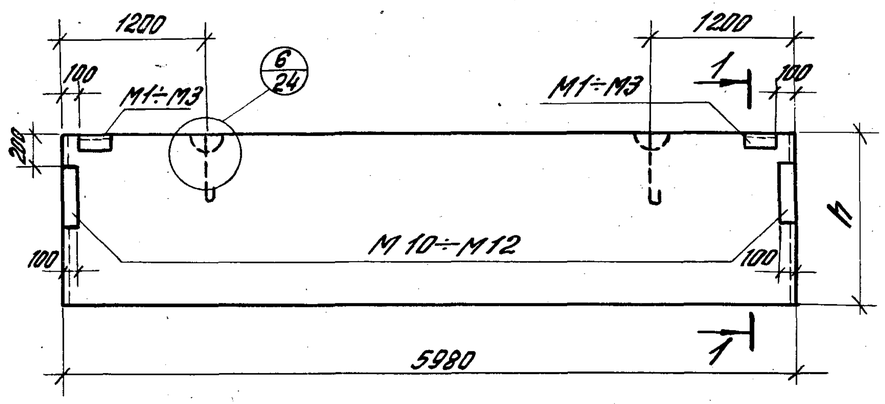

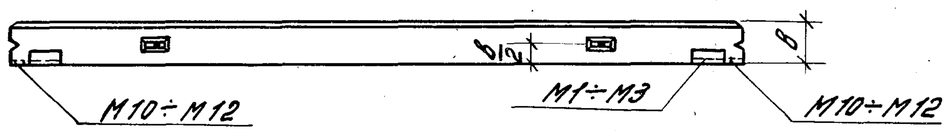

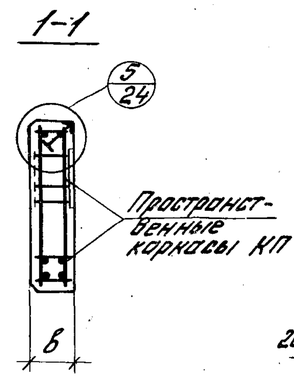

Пространственные каркасы КП

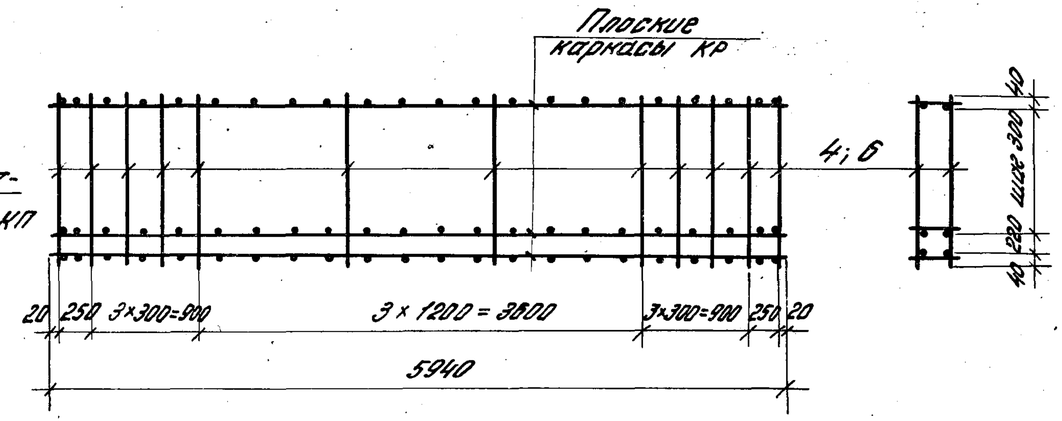

Спецификация арматурных изделий на одну панель

N панели по номенклатуре	Марка	Размеры мм h	Размеры мм b	Пространственные каркасы: Марка	Состав пространственного каркаса: Плоские каркасы: Марка	Плоские каркасы: Кол.	Отдельные стержни: Поз.	Отдельные стержни: Кол.	Закладные детали: Марка	Закладные детали: Кол.
226	ПС 600. 12. 20-7	1180	200	КП2	КР1	5	4	24	М1	2
227	ПС 600. 18. 20-7	1780		КП3		7	6		М10	2
228	ПС 600. 12. 25-7	1180	250	КП5	КР2	5	4		М2	2
229	ПС 600. 18. 25-7	1780		КП6		7	6		М11	2
230	ПС 600. 12. 30-7	1180	300	КП8	КР3	5	4		М3	2
231	ПС 600. 18. 30-7	1780		КП9		7	6		М12	2

Выборка стали на одну панель, кгс

N панели по номенклатуре	Арматурные изделия: Арматурная сталь ГОСТ 6727-53*, Класс В-I, ф, мм 4	5	Итого	ГОСТ 5781-75, Класс А-III, ф, мм 6	Итого	Закладные детали: Арматурная сталь ГОСТ 5781-75, Класс А-II, ф, мм 10	Сталь прокатная ГОСТ 8509-72, Проф. ∠63×6	Профильная сталь ГОСТ 380-71*, δ, мм 6	8	Итого	Итого	Всего
226	2,0	2,4	4,4	13,0	17,4	1,2	2,8	1,2	8,0	9,2	13,2	30,6
227	2,8	4,8	7,6	18,2	25,8	1,2	2,8	1,2	8,0	9,2	13,2	39,0
228	2,5	2,4	4,9	13,0	17,9	1,4	2,8	1,2	8,0	9,2	13,4	31,3
229	3,5	4,8	8,3	18,2	26,5	1,4	2,8	1,2	8,0	9,2	13,4	39,9
230	3,0	2,4	5,4	13,0	18,4	1,8	2,8	1,2	8,0	9,2	13,8	32,2
231	4,2	4,8	9,0	18,2	27,2	1,8	2,8	1,2	8,0	9,2	13,8	41,0

Примечание.
В марках панелей условно пропущены буквы, характеризующие вид бетона. Для образования полной марки необходимо поставить букву А- для панелей из ячеистого бетона и букву П- для панелей из бетонов на пористых заполнителях.
Пример: ПС 600. 12. 20-А-7; ПС 600. 12. 20-П-7.

ТК 1978

Опалубка и армирование парапетных панелей

Серия 1.432-14
Выпуск 1
Лист 13

Госстрой СССР
ЦНИИПРОМЗДАНИЙ
Москва
Рук. отдела Вмиянский
Гл. инж. пр. Сапрыс
Гл. инж. пр. Родионов
Рук. гр. Иванова

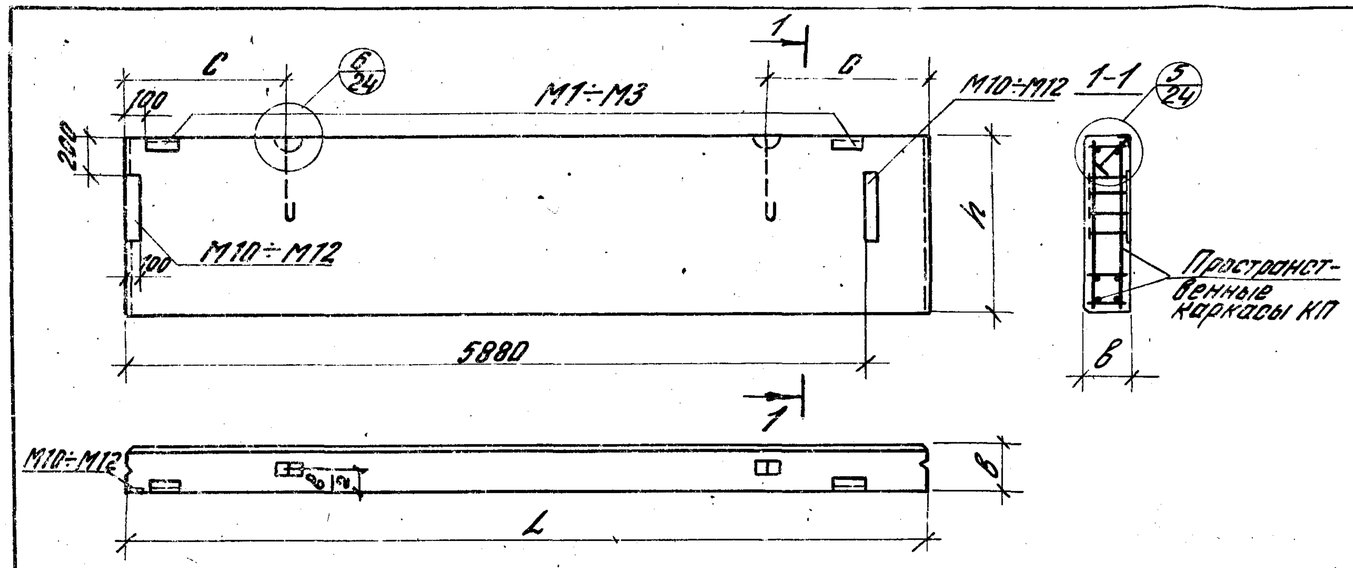

Пространственные каркасы КП

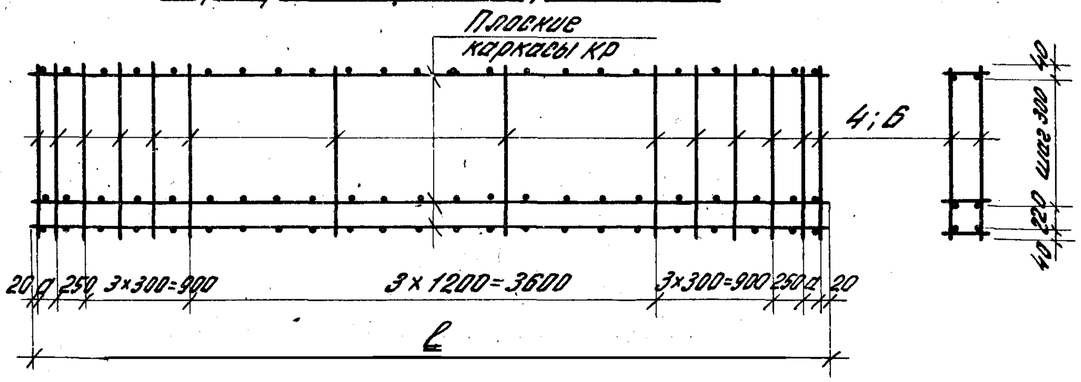

№ панели по номенклатуре	Марка	Размеры мм L	h	в	с	Пространственные каркасы: Марка	Размеры мм l	a	Состав пространственного каркаса: плоские каркасы Марка	Кол.	отдельные стержни Поз.	Кол.	Закладные детали Марка	Кол.	Арматурные изделия: Арматурная сталь ГОСТ 6727-53* Класс В-I ф, мм 4	5	Итого	ГОСТ 5781-75 Класс А-III ф, мм 6	Итого	ГОСТ 5781-75 Класс А-II ф, мм 10	Закладные детали: Сталь прокатная ГОСТ 8509-72 Проф. ∠63×6	Профильная сталь ГОСТ 380-71* δ, мм 6	8	Итого	Итого	Всего
232	ПС 625. 12. 20-71	Б230	1180	200	1200	КП23	Б190	125	КР7	5	4	28	М1	2	2,0	2,8	4,8	14,0	18,8	1,2	2,8	1,2	8,0	9,2	13,2	32,0
233	ПС 625. 12. 20-72												М10	2												
234	ПС 625. 18. 20-71		1780			КП24				7	6				2,8	5,6	8,4	19,6	28,0	1,2	2,8	1,2	8,0	9,2	13,2	41,2
235	ПС 625. 18. 20-72																									
236	ПС 625. 12. 25-71		1180	250		КП25			КР8	5	4		М2	2	2,5	2,8	5,3	14,0	19,3	1,4	2,8	1,2	8,0	9,2	13,4	32,7
237	ПС 625. 12. 25-72												М11	2												
238	ПС 625. 18. 25-71		1780			КП27				7	6				3,5	5,6	9,1	19,6	28,7	1,4	2,8	1,2	8,0	9,2	13,4	42,1
239	ПС 625. 18. 25-72																									
240	ПС 625. 12. 30-71		1180	300		КП29			КР9	5	4		М3	2	3,0	2,8	5,8	14,0	19,8	1,8	2,8	1,2	8,0	9,2	13,8	33,6
241	ПС 625. 12. 30-72												М12	2												
242	ПС 625. 18. 30-71		1780			КП30				7	6				4,2	5,6	9,8	19,6	29,4	1,8	2,8	1,2	8,0	9,2	13,8	43,2
243	ПС 625. 18. 30-72																									
244	ПС 650. 12. 20-71	Б480	1180	200	1000	КП47	Б440	250	КР15	5	4		М1	2	2,0	2,8	4,8	14,5	19,3	1,2	2,8	1,2	8,0	9,2	13,2	31,5
245	ПС 650. 12. 20-72												М10	2												
246	ПС 650. 18. 20-71		1780			КП48				7	6				2,8	5,6	8,4	20,3	28,7	1,2	2,8	1,2	8,0	9,2	13,2	41,9
247	ПС 650. 18. 20-72																									
248	ПС 650. 12. 25-71		1180	250		КП50			КР16	5	4		М2	2	2,5	2,8	5,3	14,5	19,8	1,4	2,8	1,2	8,0	9,2	13,4	33,2
249	ПС 650. 12. 25-72												М11	2												
250	ПС 650. 18. 25-71		1780			КП51				7	6				3,5	5,6	9,1	20,3	29,4	1,4	2,8	1,2	8,0	9,2	13,4	42,8
251	ПС 650. 18. 25-72																									
252	ПС 650. 12. 30-71		1180	300		КП53			КР17	5	4		М3	2	3,0	2,8	5,8	14,5	20,3	1,8	2,8	1,2	8,0	9,2	13,8	34,1
253	ПС 650. 12. 30-72												М12	2												
254	ПС 650. 18. 30-71		1780			КП54				7	6				4,2	5,6	9,8	20,3	30,1	1,8	2,8	1,2	8,0	9,2	13,8	43,9
255	ПС 650. 18. 30-72																									

Спецификация арматурных изделий на одну панель

Выборка стали на одну панель, кгс

Примечание.
В марках панелей условно пропущены буквы, характеризующие вид бетона. Для образования полной марки необходимо поставить букву Я - для панелей из ячеистого бетона и букву П - для панелей из бетонов на пористых заполнителях.
Пример: ПС 625. 12. 20-Я-71; ПС 625. 12. 20-П-71.

ТК 1978

Опалубка и армирование парапетных панелей для углов и температурных швов

Серия 1.432-14 | Выпуск 1 | Лист 14

Москва

16224-26

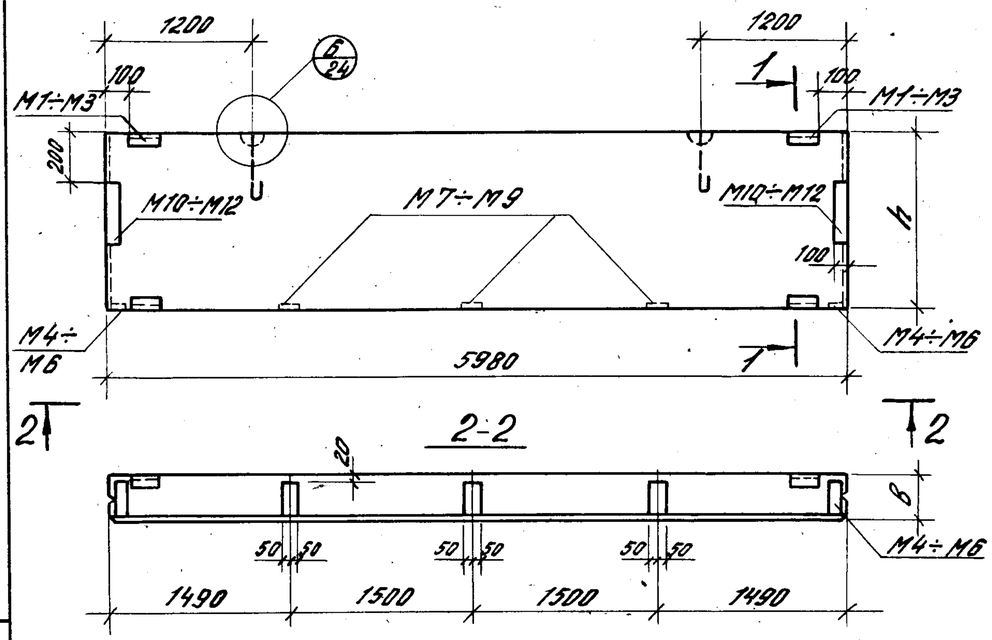

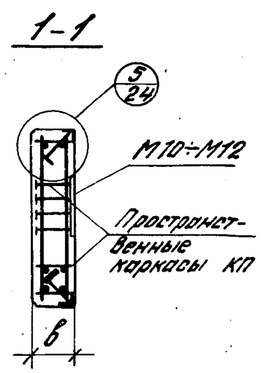

Пространственные каркасы КП

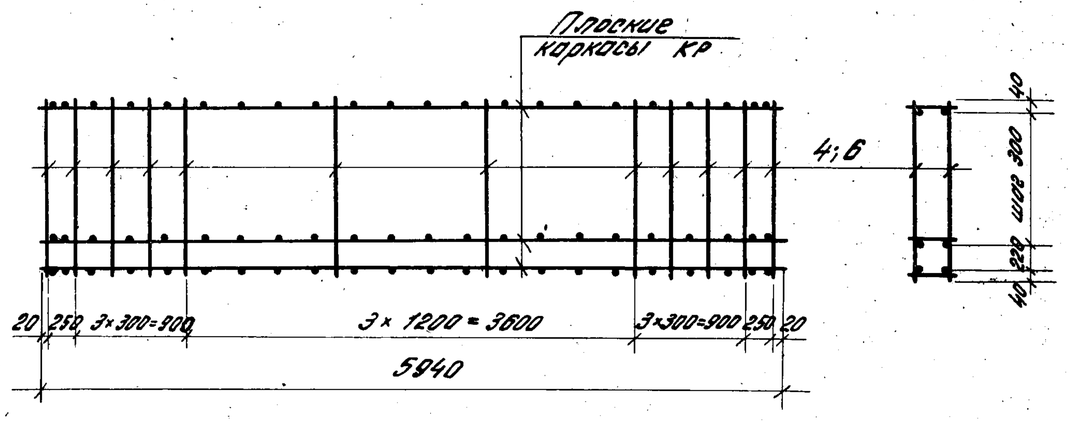

Спецификация арматурных изделий на одну панель

N панели по номенклатуре	Марка	Размеры мм h	Размеры мм в	Пространственные каркасы: Марка	Состав пространственного каркаса: Плоские каркасы Марка	Плоские каркасы Кол.	Отдельные стержни Поз.	Отдельные стержни Кол.	Закладные детали Марка	Закладные детали Кол.
256	ПС 600. 12. 20-8	1180	200	КП11	КР4	5	4	24	М1 М4 М7 М10	4 2 3 2
257	ПС 600. 18. 20-8	1780		КП12		7	6			
258	ПС 600. 12. 25-8	1180	250	КП14	КР5	5	4		М2 М5 М8 М11	4 2 3 2
259	ПС 600. 18. 25-8	1780		КП15		7	6			
260	ПС 600. 12. 30-8	1180	300	КП17	КР6	5	4		М3 М6 М9 М12	4 2 3 2
261	ПС 600. 18. 30-8	1780		КП18		7	6			

Выборка стали на одну панель, кгс

N панели по номенклатуре	Марка	Арматурные изделия: Арматурная сталь ГОСТ 6727-53* класс В-I ф, мм 4	ф, мм 5	Итого	ГОСТ 5781-75 класс А-II ф, мм 8	ф, мм 10	ф, мм 12	Итого	Итого	Закладные детали: ГОСТ 5781-75 класс А-II ф, мм 10	Сталь прокатная ГОСТ 8509-72 Проф. ∠63×6	Профильная сталь ГОСТ 380-71* б, мм 6	б, мм 8	Итого	Итого	Всего
256	ПС 600. 12. 20-8	2,0	2,4	4,4	—	—	53,0	53,0	57,4	3,8	5,6	2,4	12,2	14,6	24,0	81,4
257	ПС 600. 18. 20-8	2,8	4,8	7,6	—	—	74,2	74,2	81,8	3,8	5,6	2,4	12,2	14,6	24,0	105,8
258	ПС 600. 12. 25-8	2,5	2,4	4,9	—	36,5	—	36,5	41,4	4,2	5,6	2,4	13,5	15,9	25,7	67,1
259	ПС 600. 18. 25-8	3,5	4,8	8,3	—	51,1	—	51,1	59,4	4,2	5,6	2,4	13,5	15,9	25,7	85,1
260	ПС 600. 12. 30-8	3,0	2,4	5,4	23,5	—	—	—	28,9	5,0	5,6	2,4	14,8	17,2	27,8	56,7
261	ПС 600. 18. 30-8	4,2	4,8	9,0	32,9	—	—	—	41,9	5,0	5,6	2,4	14,8	17,2	27,8	69,7

Примечание.
В марках панелей условно пропущены буквы, характеризующие вид бетона. Для образования полной марки необходимо поставить букву А – для панелей из ячеистого бетона и букву П – для панелей из бетонов на пористых заполнителях. Пример: ПС 600. 12. 20-А-8; ПС 600. 12. 20-П-8.

ТК 1978

Опалубка и армирование парапетных панелей – перемычек при ленточном остеклении и при простенках – длиной 3м

Серия 1.432-14
Выпуск 1
Лист 15

Госстрой СССР ЦНИИПРОМЗДАНИЙ Москва

Рук. отдела	Гольцев	Смирянинов
Гл. инж. пр.	Сидоров	Голос
Гл. инж. пр.	Иванов	Рудонов
Рук. гр.		Иванова

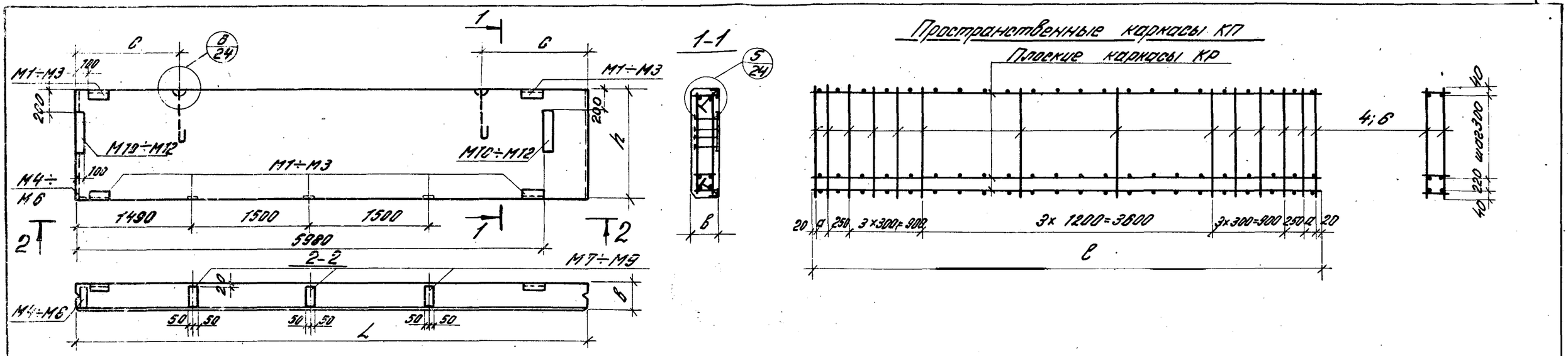

Спецификация арматурных изделий на одну панель

Марка	Размеры мм L	h	в	с	Пространственные каркасы: Марка	Размеры мм в	а	Состав пространственного каркаса: Плоские каркасы Марка	Кол.	Отдельные стержни Поз.	Кол.	Закладные детали Марка	Кол.
262 ПС 625. 12. 20 – 81	6230	1180	200	1200	КП32	6190	125	КР10	5	4	28	М1	4
263 ПС 625. 12. 20 – 82												М4	1
264 ПС 625. 18. 20 – 81		1780			КП33				7	6		М7	3
265 ПС 625. 18. 20 – 82												М10	2
266 ПС 625. 12. 25 – 81		1180	250		КП35			КР11	5	4		М2	4
267 ПС 625. 12. 25 – 82												М5	1
268 ПС 625. 18. 25 – 81		1780			КП36				7	6		М8	3
269 ПС 625. 18. 25 – 82												М11	2
270 ПС 625. 12. 30 – 81		1180	300		КП38			КР12	5	4		М3	4
271 ПС 625. 12. 30 – 82												М6	1
272 ПС 625. 18. 30 – 81		1780			КП39				7	6		М9	3
273 ПС 625. 18. 30 – 82												М12	2
274 ПС 650. 12. 20 – 81	6480	1180	200	1000	КР56	6440	250	КР18	5	4		М1	4
275 ПС 650. 12. 20 – 82												М4	1
276 ПС 650. 18. 20 – 81		1780			КР57				7	6		М7	3
277 ПС 650. 18. 20 – 82												М10	2
278 ПС 650. 12. 25 – 81		1180	250		КР59			КР19	5	4		М2	4
279 ПС 650. 12. 25 – 82												М5	1
280 ПС 650. 18. 25 – 81		1780			КР60				7	6		М8	3
281 ПС 650. 18. 25 – 82												М11	2
282 ПС 650. 12. 30 – 81		1180	300		КР62			КР20	5	4		М3	4
283 ПС 650. 12. 30 – 82												М6	1
284 ПС 650. 18. 30 – 81		1780			КР63				7	6		М9	3
285 ПС 650. 18. 30 – 82												М12	2

Выборка стали на одну панель, кгс

Марка	Арматурные изделия: Арматурная сталь ГОСТ 6727-53* Класс В-I ф, мм 4	5	Итого	ГОСТ 5781-75 Класс А-III ф, мм 8	Класс А-II ф, мм 10	12	Итого	Итого	Закладные детали: ГОСТ 5781-75 Класс А-II ф, мм 10	Сталь прокатная ГОСТ 8509-72 проф. ∠63×6	Профильная сталь ГОСТ 380-71* δ, мм 6	8	Итого	Итого	Всего
262	2,0	2,8	4,8	—	—	55,0	55,0	59,8	3,3	5,6	2,4	11,6	14,0	22,9	82,7
263															
264	2,8	5,6	8,4	—	—	77,0	77,0	85,4	3,3	5,6	2,4	11,6	14,0	22,9	108,3
265															
266	2,5	2,8	5,3	—	38,5	—	38,5	43,8	3,6	5,6	2,4	12,7	15,1	24,3	68,1
267															
268	3,5	5,6	9,1	—	53,9	—	53,9	63,0	3,6	5,6	2,4	12,7	15,1	24,3	87,3
269															
270	3,0	2,8	5,8	24,5	—	—	—	30,3	4,3	5,6	2,4	13,8	15,2	26,1	56,4
271															
272	4,2	5,6	9,8	34,3	—	—	—	44,1	4,3	5,6	2,4	13,8	16,2	26,1	70,0
273															
274	2,0	2,8	4,8	—	—	57,0	57,0	61,8	3,3	5,6	2,4	11,6	14,0	22,9	84,7
275															
276	2,8	5,6	8,4	—	—	79,8	79,8	88,2	3,3	5,6	2,4	11,6	14,0	22,9	111,1
277															
278	2,5	2,8	5,3	—	40,5	—	40,5	45,8	3,6	5,6	2,4	12,7	15,1	24,3	70,1
279															
280	3,5	5,6	9,1	—	56,7	—	56,7	65,8	3,6	5,6	2,4	12,7	15,1	24,3	90,1
281															
282	3,0	2,8	5,8	25,5	—	—	—	31,3	4,3	5,6	2,4	13,8	16,2	26,1	57,2
283															
284	4,2	5,6	9,8	35,7	—	—	—	45,5	4,3	5,6	2,4	13,8	16,2	26,1	71,6
285															

Примечание
В марках панелей условно пропущены буквы, характеризующие вид бетона. Для образования полной марки необходимо поставить буквы А – для панелей из ячеистого бетона и букву П – для панелей из бетонов на пористых заполнителях. Пример: ПС 625. 12. 20 – А – 81; ПС 625. 12. 20 – П – 81.

ТК 1978

Опалубка и армирование парапетных панелей-перемычек при ленточном остеклении и при простенках длиной 3м для температурных швов

Серия 1.432-14 Выпуск 1 Лист 16

16224 28

Мостов | ГПИ Ленгипроинжпроект | Отдел 1 | Инв. № подл. | Подпись и дата

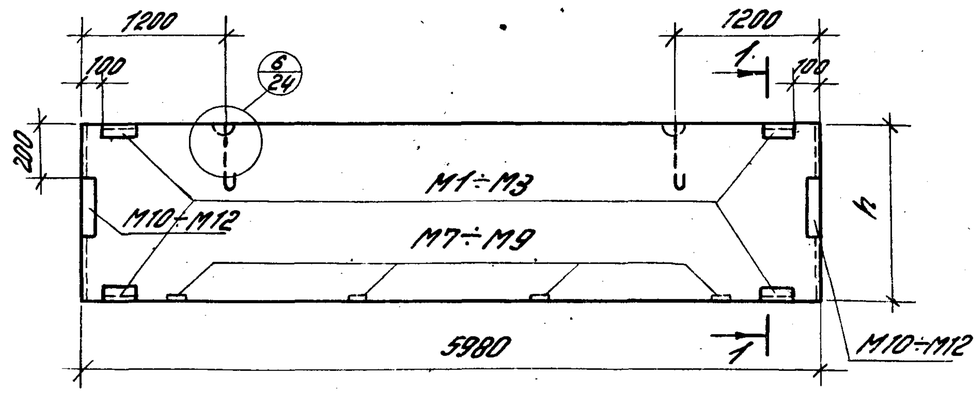

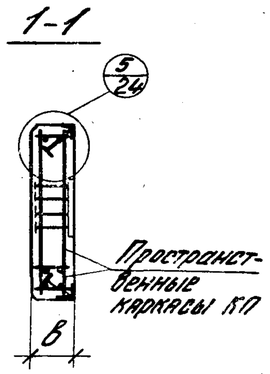

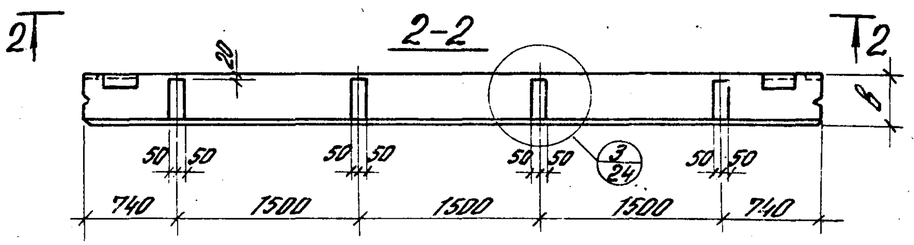

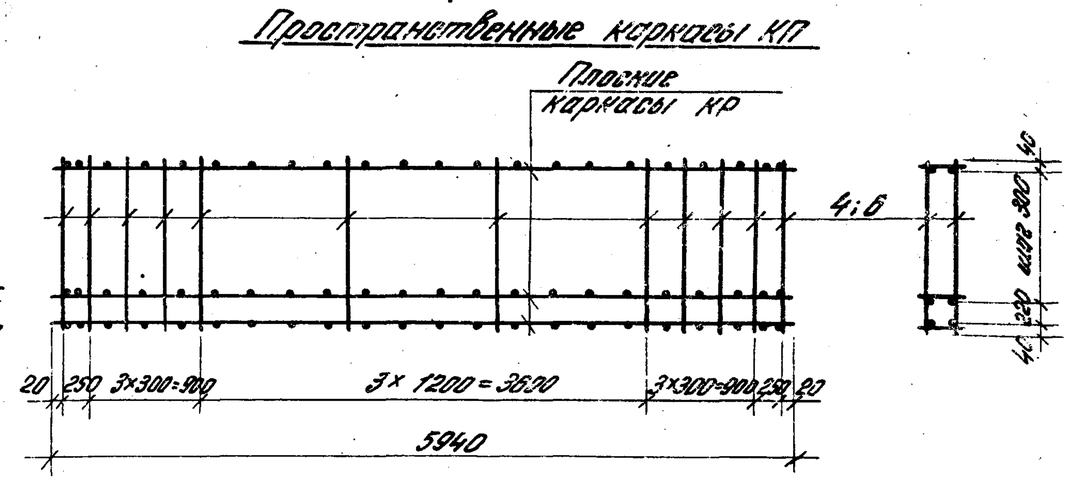

N панели по номенклатуре	Марка	Размеры мм h	Размеры мм в	Пространственные каркасы: Марка	Состав пространственного каркаса: Плоские каркасы Марка	Плоские каркасы Кол.	Отдельные стержни Поз.	Отдельные стержни Кол.	Закладные детали Марка	Закладные детали Кол.
286	ПС 600.12.20-9	1180	200	КП11	КР4	5	4	24	М1 М7	4 4
287	ПС 600.18.20-9	1780		КП12		7	6		М10	2
288	ПС 600.12.25-9	1180	250	КП14	КР5	5	4		М2 М8	4 4
289	ПС 600.18.25-9	1780		КП15		7	6		М11	2
290	ПС 600.12.30-9	1180	300	КП17	КР6	5	4		М3 М9	4 4
291	ПС 600.18.30-9	1780		КП18		7	6		М12	2

Выборка стали на одну панель, кгс

N панели по номенклатуре	Арматурные изделия: Арматурная сталь ГОСТ 6727-53* класс В-I ф, мм 4	5	Итого	ГОСТ 5781-75 класс В-III ф, мм 8	класс А-II ф, мм 10	12	Итого	Итого	Закладные детали: ГОСТ 6713-75 класс А-II ф, мм 10	Сталь прокатная ГОСТ 8509-72 Проф. ∠63×6	Профильная сталь ГОСТ 380-71* δ, мм 6	8	Итого	Итого	Всего
286	2,0	2,4	4,4	—	—	53,0	53,0	57,4	3,2	5,6	2,4	12,0	14,4	23,2	80,6
287	2,8	4,8	7,6	—	—	74,2	74,2	81,8	3,2	5,6	2,4	12,0	14,4	23,2	105,0
288	2,5	2,4	4,9	—	36,5	—	36,5	41,4	3,4	5,6	2,4	13,2	15,6	24,6	66,0
289	3,5	4,8	8,3	—	51,1	—	51,1	59,4	3,4	5,6	2,4	13,2	15,6	24,6	84,0
290	3,0	2,4	5,4	23,5	—	—	—	28,9	4,0	5,6	2,4	14,4	16,8	26,4	55,3
291	4,2	4,8	9,0	32,9	—	—	—	41,9	4,0	5,6	2,4	14,4	16,8	26,4	68,3

Примечание.
В марках панелей условно пропущены буквы, характеризующие вид бетона. Для образования полной марки необходимо поставить букву А – для панелей из ячеистого бетона и букву П – для панелей из бетонов на пористых заполнителях.
Пример: ПС 600.12.20-А-9; ПС 600.12.20-П-9.

Гл. инж. пр.	Рубанов	
Гл. инж. пр.	Тонова	
Рук. гр.	Михаин	

ЦНИИПРОМЗДАНИЙ Москва

ТК 1978

Опалубка и армирование парапетных панелей – перемычек при простенках длиной 1,5 м

Серия 1.432-14 Выпуск 1 Лист 17

16224 29

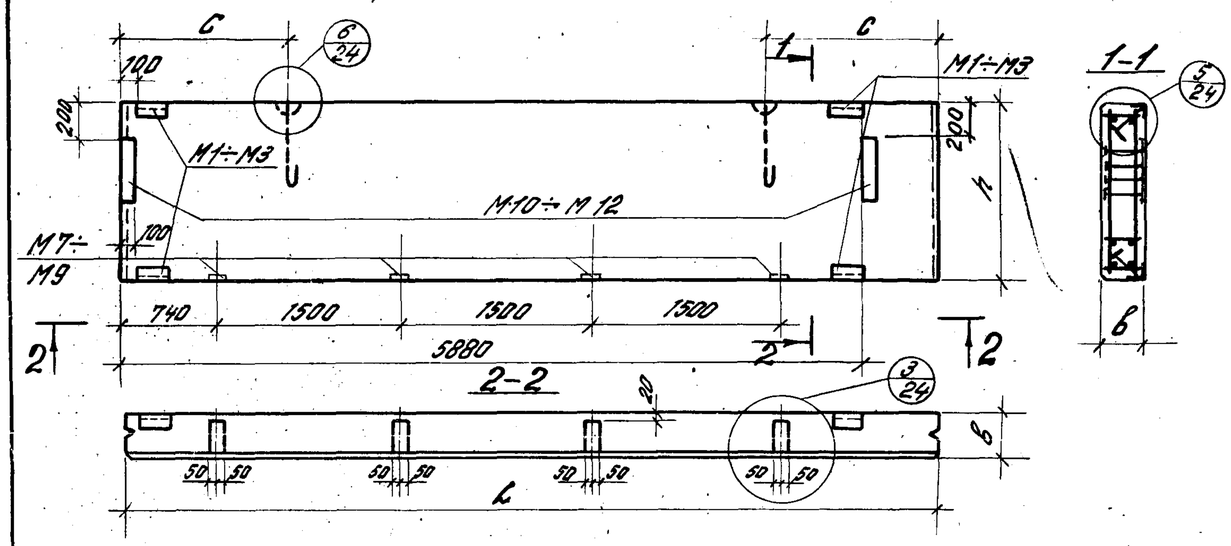

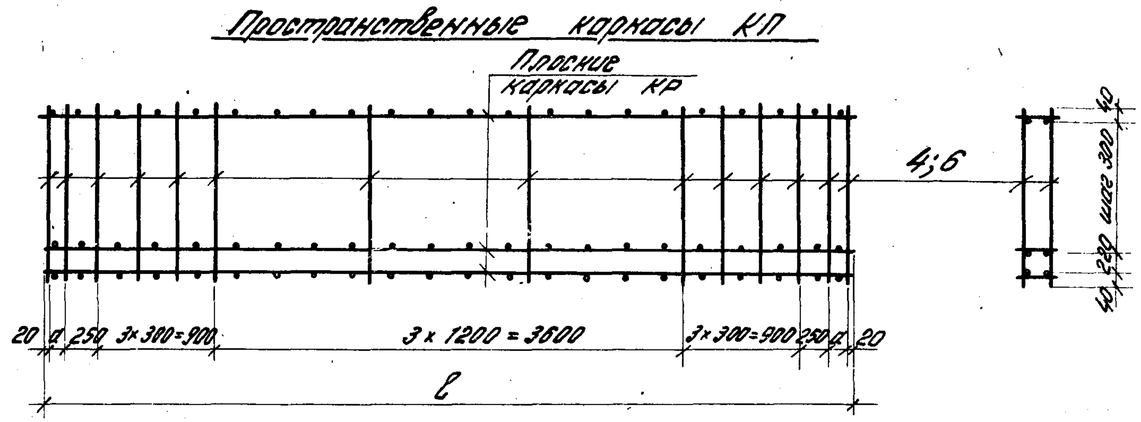

Спецификация арматурных изделий на одну панель

№ панели по номенклатуре	Марка	Размеры мм L	h	в	c	Пространственные каркасы: Марка	Размеры мм c	a	Состав пространственного каркаса: Плоские каркасы Марка	Кол.	Отдельные стержни Поз.	Кол.	Закладные детали Марка	Кол.
292	ПС 625. 12. 20-91	6230	1180	200	1200	КП32	6190	125	КР10	5	4		М1	4
293	ПС 625. 12. 20-92												М7	4
294	ПС 625. 18. 20-91		1780			КП33				7	6		М10	2
295	ПС 625. 18. 20-92													
296	ПС 625. 12. 25-91		1180	250		КП35			КР11	5	4		М2	4
297	ПС 625. 12. 25-92												М8	4
298	ПС 625. 18. 25-91		1780			КП36				7	6		М11	2
299	ПС 625. 18. 25-92													
300	ПС 625. 12. 30-91		1180	300		КП38			КР12	5	4		М3	4
301	ПС 625. 12. 30-92												М9	4
302	ПС 625. 18. 30-91		1780			КП39				7	6		М12	2
303	ПС 625. 18. 30-92													
304	ПС 650. 12. 20-91	6480	1180	200	1000	КП56	6440	250	КР18	5	4	28	М1	4
305	ПС 650. 12. 20-92												М7	4
306	ПС 650. 18. 20-91		1780			КП57				7	6		М10	2
307	ПС 650. 18. 20-92													
308	ПС 650. 12. 25-91		1180	250		КП59			КР19	5	4		М2	4
309	ПС 650. 12. 25-92												М8	4
310	ПС 650. 18. 25-91		1780			КП60				7	6		М11	2
311	ПС 650. 18. 25-92													
312	ПС 650. 12. 30-91		1180	300		КП61			КР20	5	4		М3	4
313	ПС 650. 12. 30-92												М9	4
314	ПС 650. 18. 30-91		1780			КП62				7	6		М12	2
315	ПС 650. 18. 30-92													

Выборка стали на одну панель, кгс

№ панели по номенклатуре	Марка	Арматурные изделия: Арматурная сталь: ГОСТ 6727-53* класс В-I ф, мм 4	5	Итого	ГОСТ 5781-75 класс А-III ф, мм 8	класс А-II ф, мм 10	12	Итого	Итого	Закладные детали: ГОСТ 5781-75 класс А-II ф, мм 10	Сталь прокатная ГОСТ 8509-72 проф. L63×6	Профильная сталь ГОСТ 380-71* б, мм 6	8	Итого	Итого	Всего
292	ПС 625. 12. 20-91	2,0	2,8	4,8	—	—	55,0	55,0	59,8	3,2	5,6	2,4	12,0	14,4	23,2	83,0
293	ПС 625. 12. 20-92															
294	ПС 625. 18. 20-91	2,8	5,6	8,4	—	—	77,0	77,0	85,4	3,2	5,6	2,4	12,0	14,4	23,2	108,6
295	ПС 625. 18. 20-92															
296	ПС 625. 12. 25-91	2,5	2,8	5,3	—	38,5	—	38,5	43,8	3,4	5,6	2,4	13,2	15,6	24,6	68,4
297	ПС 625. 12. 25-92															
298	ПС 625. 18. 25-91	3,5	5,6	9,1	—	53,9	—	53,9	63,0	3,4	5,6	2,4	13,2	15,6	24,6	87,6
299	ПС 625. 18. 25-92															
300	ПС 625. 12. 30-91	3,0	2,8	5,8	24,5	—	—	—	30,3	4,0	5,6	2,4	14,4	16,8	26,4	56,7
301	ПС 625. 12. 30-92															
302	ПС 625. 18. 30-91	4,2	5,6	9,8	34,3	—	—	—	44,1	4,0	5,6	2,4	14,4	16,8	26,4	70,5
303	ПС 625. 18. 30-92															
304	ПС 650. 12. 20-91	2,0	2,8	4,8	—	—	57,0	57,0	61,8	3,2	5,6	2,4	12,0	14,4	23,2	85,0
305	ПС 650. 12. 20-92															
306	ПС 650. 18. 20-91	2,8	5,6	8,4	—	—	79,8	79,8	88,2	3,2	5,6	2,4	12,0	14,4	23,2	111,4
307	ПС 650. 18. 20-92															
308	ПС 650. 12. 25-91	2,5	2,8	5,3	—	40,5	—	40,5	45,8	3,4	5,6	2,4	13,2	15,6	24,6	70,4
309	ПС 650. 12. 25-92															
310	ПС 650. 18. 25-91	3,5	5,6	9,1	—	56,7	—	56,7	65,8	3,4	5,6	2,4	13,2	15,6	24,6	90,4
311	ПС 650. 18. 25-92															
312	ПС 650. 12. 30-91	3,0	2,8	5,8	25,5	—	—	—	31,3	4,0	5,6	2,4	14,4	16,8	26,4	57,7
313	ПС 650. 12. 30-92															
314	ПС 650. 18. 30-91	4,2	5,6	9,8	35,7	—	—	—	45,5	4,0	5,6	2,4	14,4	16,8	26,4	71,9
315	ПС 650. 18. 30-92															

Примечание:
В марках панелей условно пропущены буквы, характеризующие вид бетона. Для образования полной марки необходимо поставить букву Я – для панелей из ячеистого бетона и букву П – для панелей из бетонов на пористых заполнителях.
Пример: ПС 625. 12. 20-Я-91; ПС 625. 12. 20-П-91.

Москва

ТК 1978

Опалубка и армирование парапетных панелей – перемычек при простенках длиной 1,5 м для углов и температурных швов

Серия 1.432-14
Выпуск 1
Лист 18

Рядовые панели

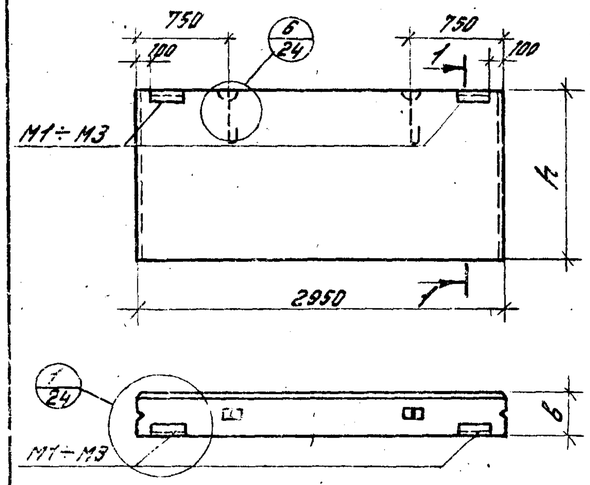

1-1

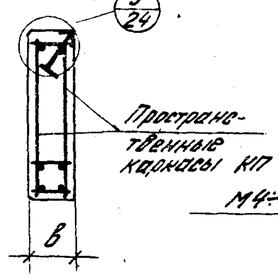

Панели-перемычки

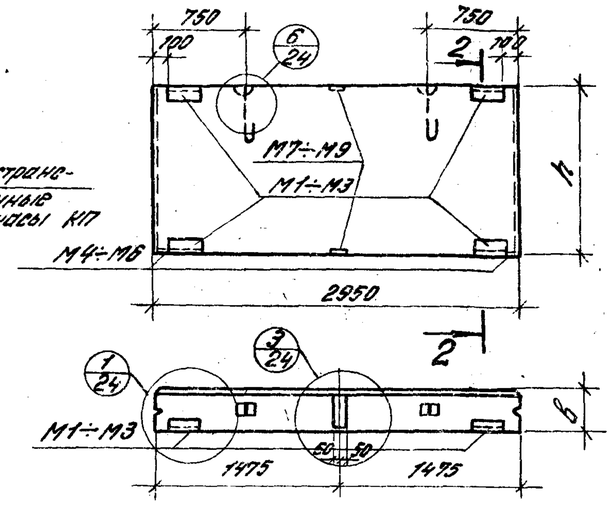

2-2

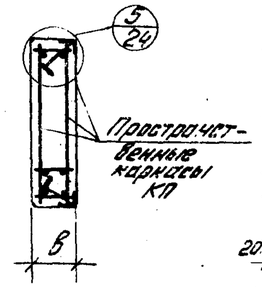

Пространственные каркасы КП70÷КП78

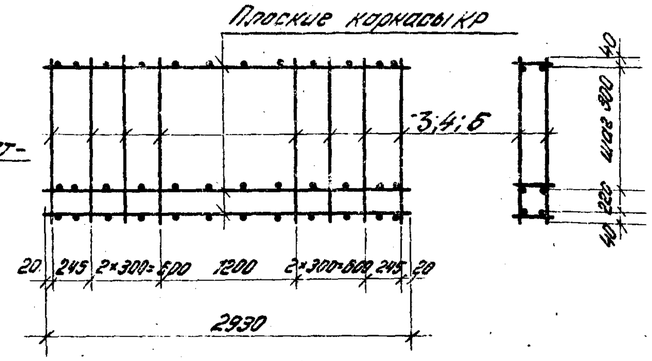

Спецификация арматурных изделий на одну панель

N панели по номенклатуре	Марка	Размеры мм l	Размеры мм b	Пространственные каркасы: Марка	Состав пространственного каркаса: Плоские каркасы: Марка	Плоские каркасы: Кол	Отдельные стержни: Поз	Отдельные стержни: Кол.	Закладные детали: Марка	Закладные детали: Кол.
316	ПС 295. 9. 20-1	880	200	КП 70	КР 23	4	3	16	М1	2
317	ПС 295. 12. 20-1	1180		КП 71		5	4			
318	ПС 295. 18. 20-1	1780		КП 72		7	6			
319	ПС 295. 9. 25-1	880	250	КП 73	КР 24	4	3		М2	2
320	ПС 295. 12. 25-1	1180		КП 74		5	4			
321	ПС 295. 18. 25-1	1780		КП 75		7	6			
322	ПС 295. 9. 30-1	880	300	КП 76	КР 25	4	3		М3	2
323	ПС 295. 12. 30-1	1180		КП 77		5	4			
324	ПС 295. 18. 30-1	1780		КП 78		7	6			
325	ПС 295. 9. 20-2	880	200	КП 70	КР 23	4	3		М1 М4 М7	4 2 2
326	ПС 295. 12. 20-2	1180		КП 71		5	4			
327	ПС 295. 18. 20-2	1780		КП 72		7	6			
328	ПС 295. 9. 25-2	880	250	КП 73	КР 24	4	3		М2 М5 М8	4 2 2
329	ПС 295. 12. 25-2	1180		КП 74		5	4			
330	ПС 295. 18. 25-2	1780		КП 75		7	6			
331	ПС 295. 9. 30-2	880	300	КП 76	КР 25	4	3		М3 М6 М9	4 2 2
332	ПС 295. 12 30-2	1180		КП 77		5	4			
333	ПС 295. 18. 30-2	1780		КП 78		7	6			

Выборка стали на одну панель, кгс

N панели по номенклатуре	Арматурные изделия: Арматурная сталь ГОСТ 6727-53* класс В-I Ф, мм 4	5	Итого	Закладные детали: Сталь прокатная ГОСТ 8509-72 Проф. ∠63×6	Профильная сталь ГОСТ 380-71* Ф, мм 10	Б, мм 6	8	Итого	Итого	Всего
316	0,8	5,2	6,0	2,8	0,4	1,2	—	1,2	4,4	10,4
317	1,0	6,1	7,1	2,8	0,4	1,2	—	1,2	4,4	11,5
318	1,4	9,5	10,9	2,8	0,4	1,2	—	1,2	4,4	15,3
319	1,2	5,2	6,4	2,8	0,4	1,2	—	1,2	4,4	10,8
320	1,5	6,1	7,6	2,8	0,4	1,2	—	1,2	4,4	12,0
321	2,1	9,5	11,6	2,8	0,4	1,2	—	1,2	4,4	16,0
322	1,2	5,2	6,4	2,8	0,6	1,2	—	1,2	4,6	11,0
323	1,5	6,1	7,6	2,8	0,6	1,2	—	1,2	4,6	12,2
324	2,1	9,5	11,6	2,8	0,6	1,2	—	1,2	4,6	16,2
325	0,8	5,2	6,0	2,6	2,4	3,2		5,6	13,8	19,8
326	1,0	6,1	7,1	2,6	2,4	3,2		5,6	13,8	20,9
327	1,4	9,5	10,9	2,6	2,4	3,2		5,6	13,8	24,7
328	1,2	5,2	6,4	2,8	2,4	4,2		6,6	15,0	21,4
329	1,5	6,1	7,6	2,9	2,4	4,2		6,6	15,0	22,6
330	2,1	9,5	11,6	2,8	2,4	4,2		6,6	15,0	26,6
331	1,2	5,2	6,4	3,4	2,4	5,2		7,6	16,6	23,6
332	1,5	6,1	7,6	3,4	2,4	5,2		7,6	16,6	24,2
333	2,1	9,5	11,6	3,4	2,4	5,2		7,6	16,6	28,2

Примечание
В марках панелей условно пропущены буквы, характеризующие вид бетона. Для образования полной марки необходимо поставить буквы А-для панелей из ячеистого бетона и букву П-для панелей из бетонов на пористых заполнителях.
Пример: ПС 295. 9. 20-А-1; ПС 295. 9. 20-П-1.

ЦНИИПРОМЗДАНИЙ Москва

Разраб. Рубцов; Пров. Иванов; Гл. инж. пр. Ивашов; Гл. арх. пр. Рим. 20

ТК 1978

Опалубка и армирование рядовых и панелей-перемычек длиной 3М

Серия 1.432-1 Вып. ск 1 Лист 4

Панели длиной 2,95 м

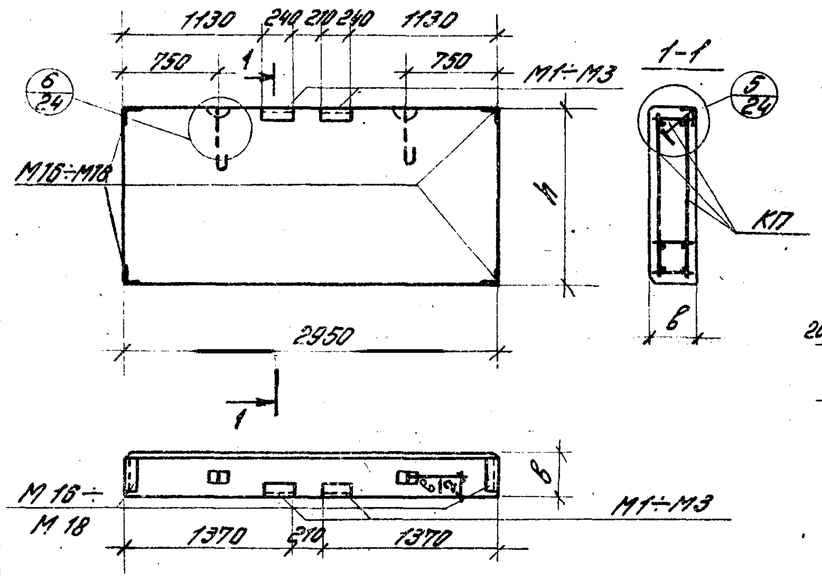

Пространственные каркасы КП

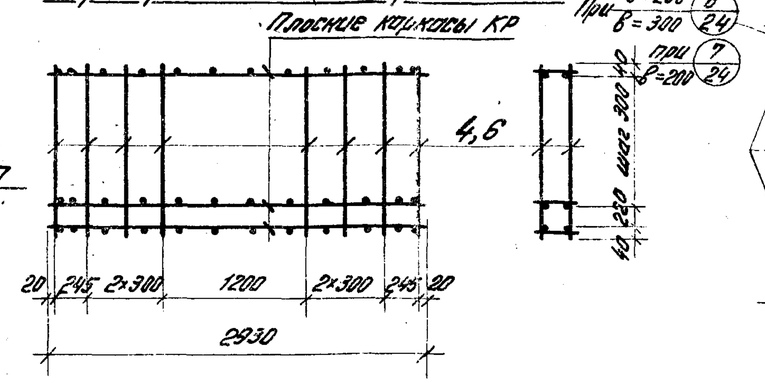

Панели длиной 1,45 м

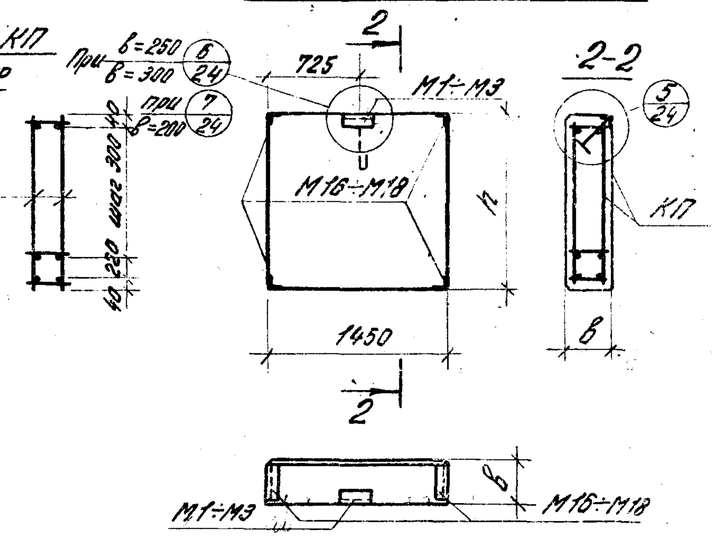

Пространственные каркасы КП

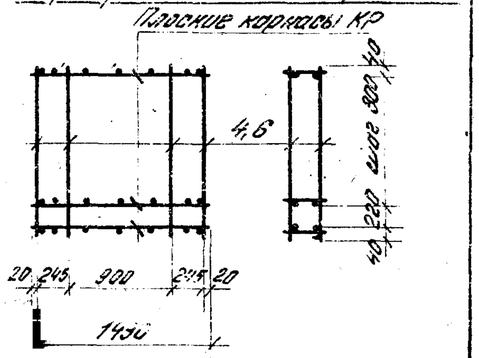

Спецификация арматурных изделий на одну панель

К панелям по номенклатуре	Марка	Размеры мм h	Размеры мм в	Пространственные каркасы: Марка	Состав пространственного каркаса: плоские каркасы Марка	Плоские каркасы Кол.	Отдельные стержни Поз.	Отдельные стержни Кол.	Закладные детали Марка	Закладные детали Кол.
334	ПС 295.12.20	1180	200	КП 71	КР 23	5	4	16	М1	2
335	ПС 295.18.20	1780		КП 72		7	6		М16	4
336	ПС 295.12.25	1180	250	КП 74	КР 24	5	4		М2	2
337	ПС 295.18.25	1780		КП 75		7	6		М17	4
338	ПС 295.12.30	1180	300	КП 77	КР 25	5	4		М3	2
339	ПС 295.18.30	1780		КП 78		7	6		М18	4
340	ПС 145.12.20	1180	200	КП 79	КР 26	5	4	8	М1	1
341	ПС 145.18.20	1780		КП 80		7	6		М16	4
342	ПС 145.12.25	1180	250	КП 81	КР 27	5	4		М2	1
343	ПС 145.18.25	1780		КП 82		7	6		М17	4
344	ПС 145.12.30	1180	300	КП 83	КР 28	5	4		М3	1
345	ПС 145.18.30	1780		КП 84		7	6		М18	4

Выборка стали на одну панель, кгс

К панелям по номенклатуре	Марка	Арматурные изделия: Арматурная сталь ГОСТ 8727-53* класс В-I Ф, мм 4	Ф, мм 5	Итого	Закладные детали: Сталь горячекатаная ГОСТ 5781-75 класса А-II Ф, мм 10	Сталь прокатная ГОСТ 8509-72 Проф. ∠63×5	Профильная сталь ГОСТ 380-71* δ, мм 6	Итого	Всего
334	ПС 295.12.20	1,0	6,1	7,1	2,0	6,4	1,2	9,6	16,7
335	ПС 295.18.20	1,4	9,5	10,9	2,0	6,4	1,2	9,6	20,5
336	ПС 295.12.25	1,5	6,1	7,6	2,0	7,6	1,2	10,8	18,4
337	ПС 295.18.25	2,1	9,5	11,6	2,0	7,6	1,2	10,8	22,4
338	ПС 295.12.30	1,5	6,1	7,6	2,2	8,8	1,2	12,2	19,8
339	ПС 295.18.30	2,1	9,5	11,6	2,2	8,8	1,2	12,2	23,8
340	ПС 145.12.20	0,5	2,8	3,3	1,8	5,0	0,6	7,4	10,7
341	ПС 145.18.20	0,7	4,4	5,1	1,8	5,0	0,6	7,4	12,5
342	ПС 145.12.25	0,5	2,8	3,3	1,8	6,2	0,6	8,6	11,9
343	ПС 145.18.25	0,7	4,4	5,1	1,8	6,2	0,6	8,6	13,7
344	ПС 145.12.30	1,0	2,8	3,8	1,9	7,4	0,6	9,9	13,7
345	ПС 145.18.30	1,4	4,4	5,8	1,9	7,4	0,6	9,9	15,7

Примечание.
В марках панелей условно пропущены буквы, характеризующие вид бетона. Для образования полной марки необходимо поставить букву А – для панелей из ячеистого бетона и букву П – для панелей из бетонов на пористых заполнителях. Пример: ПС 295.12.20-А; ПС 295.12.20-П.

ТК 1978	Опалубка и армирование панелей для простенков длиной 3 и 1,5 м при ширине проема 3 м	Серия 1.432-14	Выпуск 1	Лист 20

Панели для простенков при ширине проема 3м

Панели № 346 ÷ 355

Пространственный каркас КП

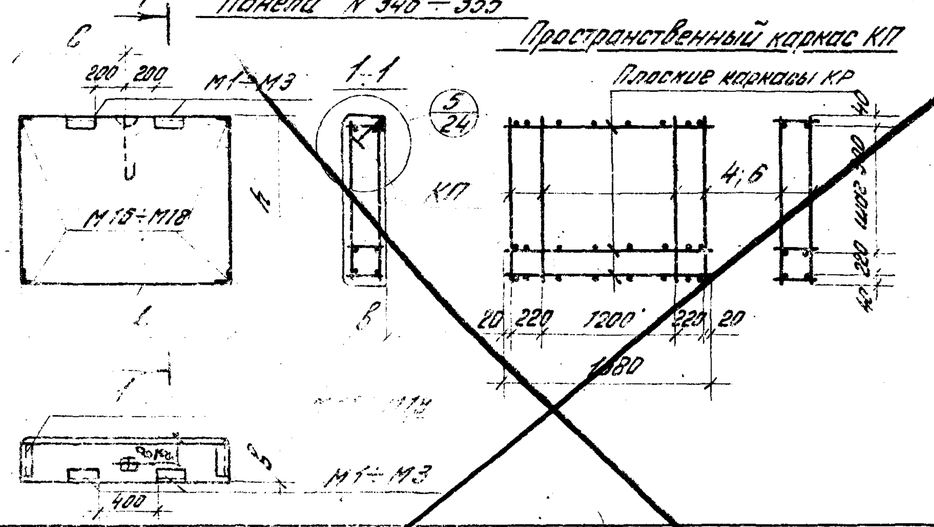

Панели № 355 ÷ 365

Пространственный каркас КП

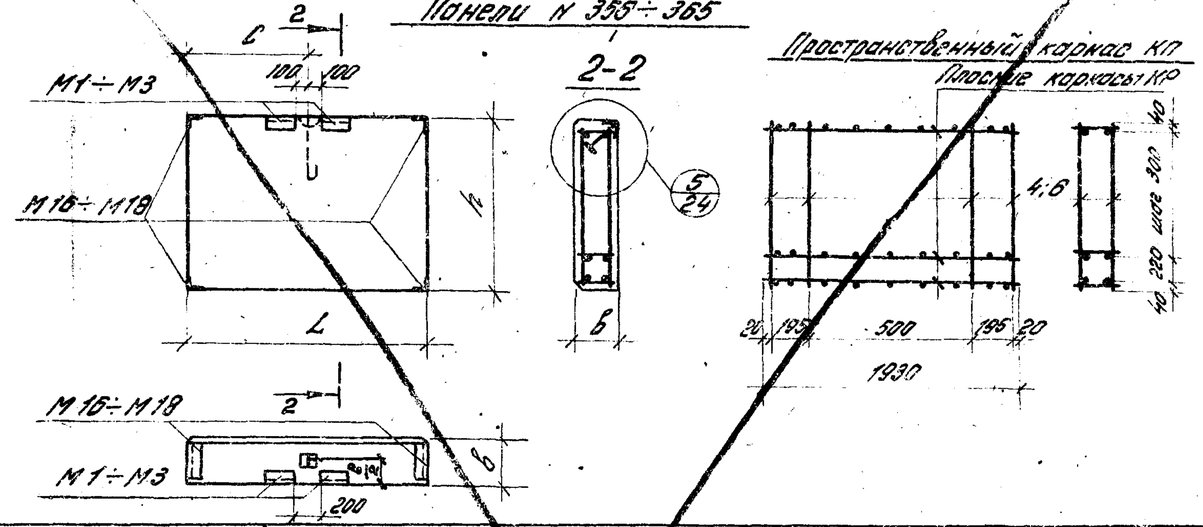

Марка	Спецификация арматурных изделий на одну панель: Марка	Размеры мм L	h	в	с	Пространственные каркасы: Марка	Состав пространственного каркаса: Плоские каркасы: Марка	Кол.	Отдельные стержни: Поз.	Кол.	Закладные детали: Марка	Кол.	Выборка стали на одну панель кгс: Арматурные изделия: Арматурная сталь ГОСТ 6727-53*, Класс В-I, ф, мм 4	5	Итого	Закладные детали: Сталь горячекатаная ГОСТ 8509-72, Профиль	Профильная сталь ГОСТ 380-71*, δ, мм	Итого	Всего
																Класс А-II, ф, мм 10	∠63×6	6	
346	ПС 170. 12. 20	1700	1180	200	850	КП 85	КР 29	5	4	8	М1	2	0,5	3,3	3,8	2,0	6,4	1,2	9,6	13,4
347	ПС 170. 18. 20		1780			КП 86		7	6		М16	4	0,7	5,1	5,8	2,0	6,4	1,2	9,6	15,4
348	ПС 170. 12. 25		1180	250		КП 87	КР 30	5	4		М2	2	1,0	3,3	4,3	2,0	7,6	1,2	10,8	15,1
349	ПС 170. 18. 25		1780			КП 88		7	6		М17	4	1,4	5,1	5,5	2,0	7,6	1,2	10,8	16,3
350	ПС 170. 12. 30		1180	300		КП 89	КР 31	5	4		М3	2	1,0	3,3	4,3	2,2	8,8	1,2	12,2	16,5
351	ПС 170. 18. 30		1780			КП 90		7	6		М18	4	1,4	5,1	5,5	2,2	8,8	1,2	12,2	17,7
352	ПС 175. 12. 25	1750	1180	250	875	КП 87	КР 30	5	4		М2	2	1,0	3,3	4,3	2,0	7,6	1,2	10,8	15,1
353	ПС 175. 18. 25		1780			КП 88		7	6		М17	4	1,4	5,1	5,5	2,0	7,6	1,2	10,8	16,3
354	ПС 180. 12. 30	1800	1180	300	900	КП 89	КР 31	5	4		М3	2	1,0	3,3	4,3	2,2	8,8	1,2	12,2	16,5
355	ПС 180. 18. 30		1780			КП 90		7	6		М18	4	1,4	5,1	5,5	2,2	8,8	1,2	12,2	17,7
356	ПС 195. 12. 20	1950	1180	200	975	КП 91	КР 32	5	4		М1	2	1,0	3,8	4,8	2,0	6,4	1,2	9,6	14,4
357	ПС 195. 18. 20		1780			КП 92		7	6		М16	4	1,4	5,8	7,2	2,0	6,4	1,2	9,6	16,8
358	ПС 195. 12. 25		1180	250		КП 93	КР 33	5	4		М2	2	1,0	3,8	4,8	2,0	7,6	1,2	10,8	15,6
359	ПС 195. 18. 25		1780			КП 94		7	6		М17	4	1,4	5,8	7,2	2,0	7,6	1,2	10,8	18,0
360	ПС 195. 12. 30		1180	300		КП 95	КР 34	5	4		М3	2	1,0	3,8	4,8	2,2	8,8	1,2	12,2	17,0
361	ПС 195. 18. 30		1780			КП 96		7	6		М18	4	1,4	5,8	7,2	2,2	8,8	1,2	12,2	19,4
362	ПС 200. 12. 25	2000	1180	250	1000	КП 93	КР 33	5	4		М2	2	1,0	3,8	4,8	2,0	7,6	1,2	10,8	15,6
363	ПС 200. 18. 25		1780			КП 94		7	6		М17	4	1,4	5,8	7,2	2,0	7,6	1,2	10,8	18,0
364	ПС 205. 12. 30	2050	1180	300	1025	КП 95	КР 34	5	4		М3	2	1,0	3,8	4,8	2,2	8,8	1,2	12,2	17,0
365	ПС 205. 18. 30		1780			КП 96		7	6		М18	4	1,4	5,8	7,2	2,2	8,8	1,2	12,2	19,4

Примечание.
В марках панелей условно пропущены буквы, характеризующие вид бетона. Для образования полной марки необходимо поставить букву А – для панелей из ячеистого бетона и букву П – для панелей из бетонов на пористых заполнителях.
Пример: ПС 170-12.20-А; ПС 170.12.20-П.

ТК 1978

Опалубка и армирование панелей для простенков при ширине проема 3м

Серия 1.432-14
Выпуск 1
Лист 21

ЦНИИЭП МГСА Москва

16224 32

Панели для простенков при ширине проема 4,5 м

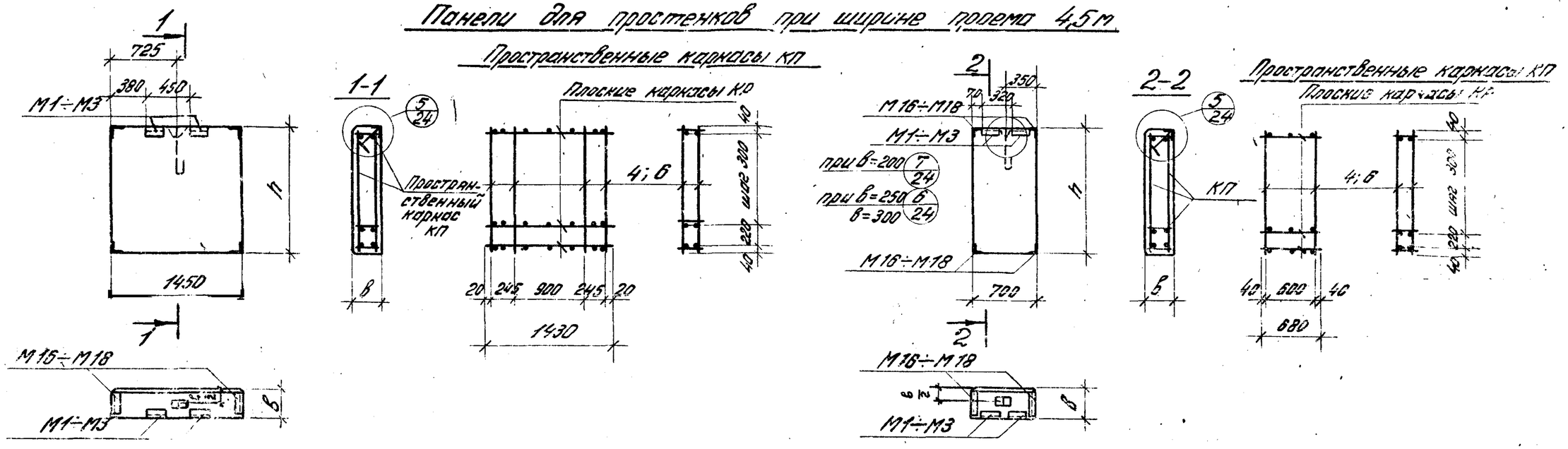

N панели по номенклатуре	Марка	Размеры мм h	Размеры мм в	Пространственные каркасы: Марка	Состав пространственного каркаса: Плоские каркасы: Марка	Плоские каркасы: Кол.	Отдельные стержни: Поз.	Отдельные стержни: Кол.	Закладные детали: Марка	Закладные детали: Кол.	Выборка стали на одну панель, кгс: Арматурные изделия: Арматурная сталь ГОСТ 6727-53* Класс В-I Ф, мм 4	Ф, мм 5	Итого	Закладные детали: ГОСТ 5781-75 Класс А-II Ф, мм 10	Сталь прокатная ГОСТ 8509-72 Проф. ∠ 63×6	Профильная сталь ГОСТ 380-71* Ф, мм 6	Итого	Всего
366	ПС 145. 12. 20	1180	200	КП 71	КР 26	5	4	8	М1	2	0,5	2,8	3,3	2,0	6,4	1,2	9,6	12,9
367	ПС 146. 18. 20	1780		КП 72		7	6		М16	4	0,7	4,4	5,1	2,0	6,4	1,2	9,6	14,7
368	ПС 145. 12. 25	1180	250	КП 74	КР 27	5	4		М2	2	0,5	2,8	3,3	2,0	7,6	1,2	10,8	14,1
369	ПС 145. 18. 25	1780		КП 75		7	6		М17	4	0,7	4,4	5,1	2,0	7,6	1,2	10,8	13,9
370	ПС 145. 12. 30	1180	300	КП 77	КР 28	5	4		М3	2	1,0	2,8	3,8	2,2	8,8	1,2	12,2	16,0
371	ПС 145. 18. 30	1780		КП 78		7	6		М18	4	1,4	4,4	5,8	2,2	8,8	1,2	12,2	18,0
372	ПС 70. 12. 20	1180	200	КП 97	КР 35	5	4	4	М1	2	0,5	1,4	1,9	2,0	6,4	1,2	9,6	11,5
373	ПС 70. 18. 20	1780		КП 98		7	6		М16	4	0,7	2,2	2,9	2,0	6,4	1,2	9,6	12,5
374	ПС 70. 12. 25	1180	250	КП 99	КР 36	5	4		М2	2	0,5	1,4	1,9	2,0	7,6	1,2	10,8	12,7
375	ПС 70. 18. 25	1780		КП 100		7	6		М17	4	0,7	2,2	2,9	2,0	7,6	1,2	10,8	13,7
376	ПС 70. 12. 30	1180	300	КП 101	КР 37	5	4		М3	2	0,5	1,4	1,9	2,2	8,8	1,2	12,2	14,1
377	ПС 70. 18. 30	1780		КП 102		7	6		М18	4	0,7	2,2	2,9	2,2	8,8	1,2	12,2	15,1

Примечание.
В марках панелей условно пропущены буквы, характеризующие вид бетона. Для обозначения полной марки необходимо поставить букву А – для панелей из тяжелого бетона и букву П – для панелей из бетонов на пористых заполнителях.
Например: ПС 145. 12. 20 – А; ПС 145. 12. 20 – П.

ТК 1978	Опалубка и армирование панелей для простенков при ширине проема 4,5 м	Серия 1.432-14	Выпуск 1	Лист 22

Панели для простенков при ширине проема 4,5 м

Панели № 378÷387

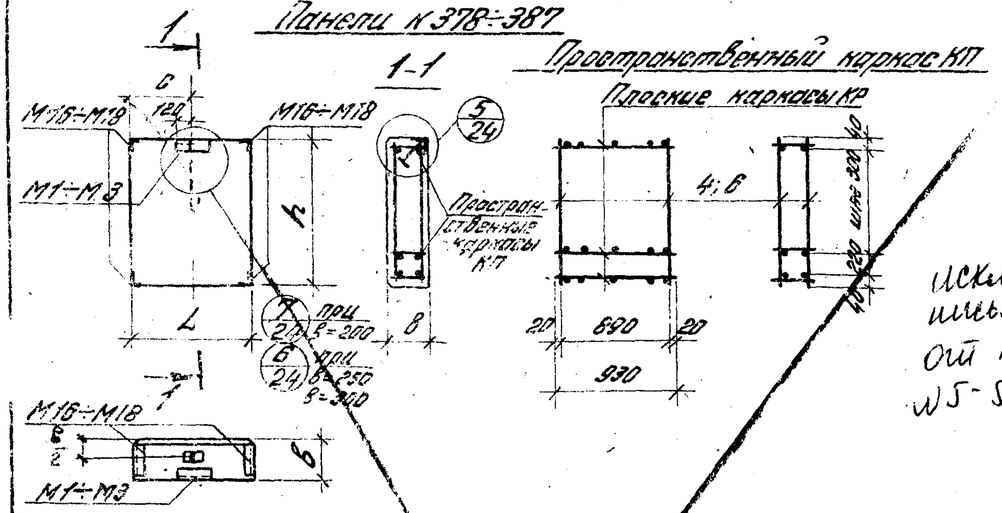

Панели № 388÷397

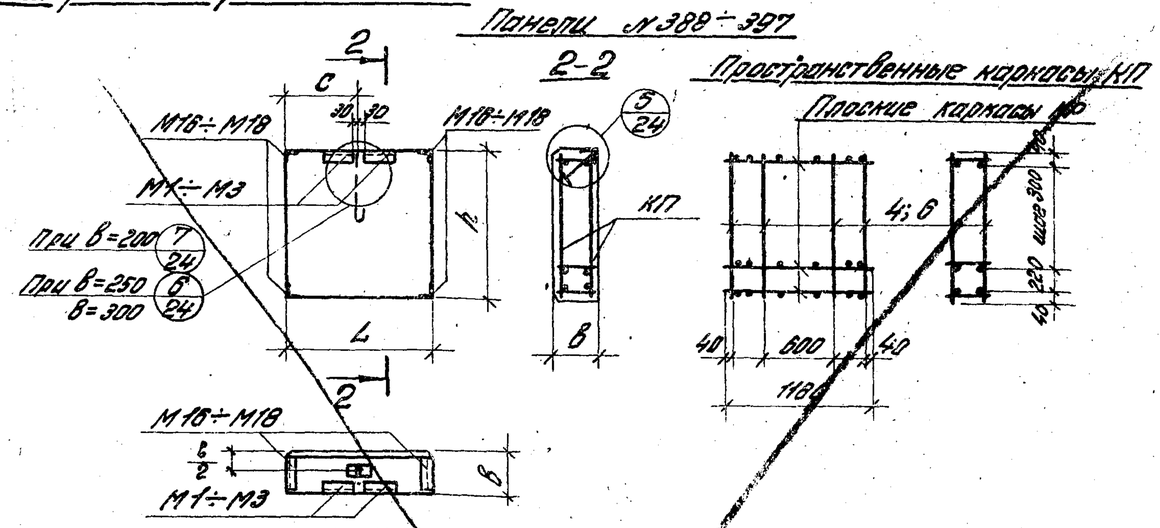

Исключено по письму ЦТМ от 11.03.80г № 5-5100/467

№ панели по номенклатуре	Спецификация арматурных изделий на одну панель: Марка	Размеры, мм: L	h	в	c	Пространственные каркасы: Марка	Состав пространственного каркаса: Плоские каркасы: Марка	Кол.	Отдельные стержни: Поз.	Кол.	Закладные детали: Марка	Кол.	Выборка стали на одну панель, кгс: Арматурные изделия: Арматурная сталь ГОСТ 6727-53*, Класс В-I: ф, мм: 4	5	Итого	Закладные детали: Сталь ГОСТ 5781-75, Класс А-II: ф, мм: 10	Сталь прокатная ГОСТ 8509-72: Проф. L 63×6	Профильная сталь ГОСТ 380-71*: δ, мм: 6	Итого	Всего
378	ПС 95. 72. 20	950	1180	200	425	КП 103	КР 38	5	4	4	М1	1	0,5	1,9	2,4	1,8	5,0	0,6	7,4	9,8
379	ПС 95. 18. 20		1780			КП 104		7	6		М16	4	0,7	2,9	3,6	1,8	5,0	0,6	7,4	11,0
380	ПС 95. 12. 25		1180	250		КП 105	КР 39	5	4		М2	1	0,5	1,9	2,4	1,8	6,2	0,6	8,6	11,0
381	ПС 95. 18. 25		1780			КП 106		7	6		М17	4	0,7	2,9	3,6	1,8	6,2	0,6	8,6	12,2
382	ПС 95. 12. 30		1180	300		КП 107	КР 40	5	4		М3	1	0,5	1,9	2,4	1,9	7,4	0,6	9,9	12,3
383	ПС 95. 18. 30		1780			КП 108		7	6		М18	4	0,7	2,9	3,6	1,9	7,4	0,6	9,9	13,5
384	ПС 100. 12. 25	1000	1180	250	500	КП 105	КР 39	5	4		М2	1	0,5	1,9	2,4	1,8	6,2	0,6	8,6	11,0
385	ПС 105. 18. 25		1780			КП 106		7	6		М17	4	0,7	2,9	3,6	1,8	6,2	0,6	8,6	12,2
386	ПС 105. 12. 30	1050	1180	300	525	КП 107	КР 40	5	4		М3	1	0,5	1,9	2,4	1,9	7,4	0,6	9,9	12,3
387	ПС 105. 18. 30		1780			КП 108		7	6		М18	4	0,7	2,9	3,6	1,9	7,4	0,6	9,9	13,5
388	ПС 120. 12. 20	1200	1180	200	600	КП 109	КР 41	5	4	8	М1	2	0,5	2,8	3,3	2,0	6,4	1,2	9,6	12,9
389	ПС 120. 18. 20		1780			КП 110		7	6		М16	4	0,7	4,4	5,1	2,0	6,4	1,2	9,6	14,7
390	ПС 120. 12. 25		1180	250		КП 111	КР 42	5	4		М2	2	0,5	2,8	3,3	2,0	7,6	1,2	10,8	14,1
391	ПС 120. 18. 25		1780			КП 112		7	6		М17	4	0,7	4,4	5,1	2,0	7,6	1,2	10,8	15,9
392	ПС 120. 12. 30		1180	300		КП 113	КР 43	5	4		М3	2	1,0	2,8	3,8	2,2	8,8	1,2	12,2	16,0
393	ПС 120. 18. 30		1780			КП 114		7	6		М18	4	1,4	4,4	5,8	2,2	8,8	1,2	12,2	18,0
394	ПС 125. 12. 25	1250	1180	250	625	КП 111	КР 42	5	4		М2	2	0,5	2,8	3,3	2,0	7,6	1,2	10,8	14,1
395	ПС 125. 18. 25		1780			КП 112		7	6		М17	4	0,7	4,4	5,1	2,0	7,6	1,2	10,8	15,9
396	ПС 130. 12. 30	1300	1180	300	650	КП 113	КР 43	5	4		М3	2	1,0	2,8	3,8	2,2	8,8	1,2	12,2	16,0
397	ПС 130. 18. 30		1780			КП 114		7	6		М18	4	1,4	4,4	5,8	2,2	8,8	1,2	12,2	18,0

Примечание.
В марках панелей условно пропущены буквы, характеризующие вид бетона; для образования полной марки необходимо поставить букву А – для панелей из ячеистого бетона и букву П – для панелей из бетонов на пористых заполнителях.
Пример: ПС 95. 12. 20-А; ПС 95. 12. 20-П.

ТК 1978	Опалубка и армирование панелей для простенков при ширине проема 4,5 м	Серия 1.432-14	Выпуск 1	Лист 23

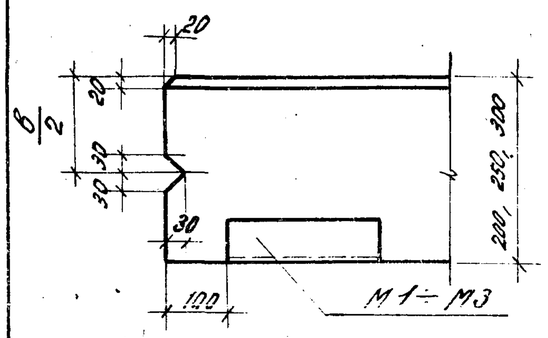

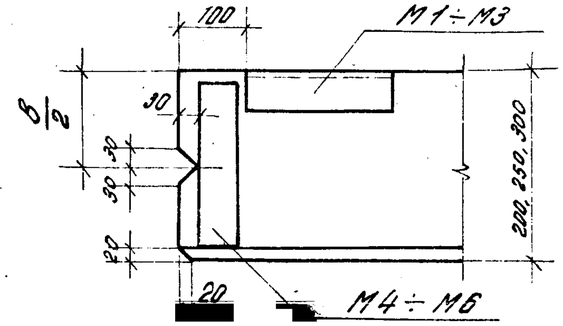

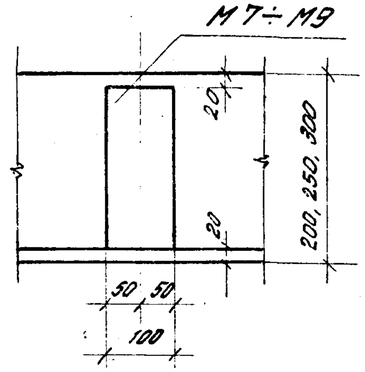

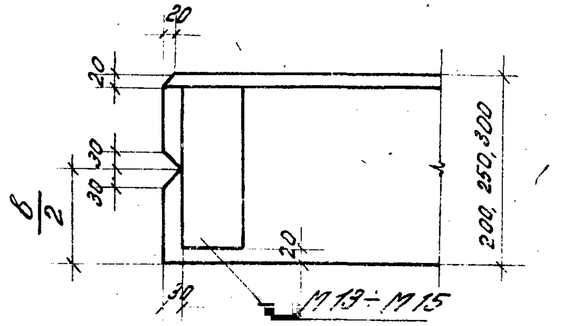

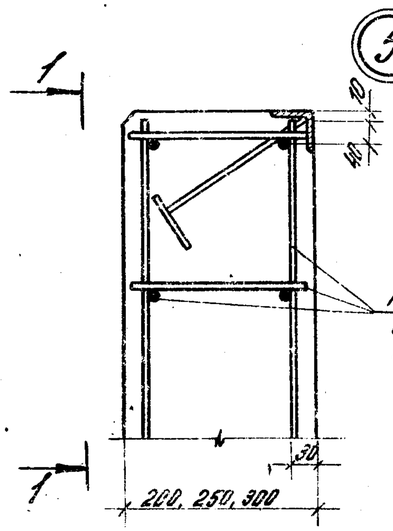

1-1

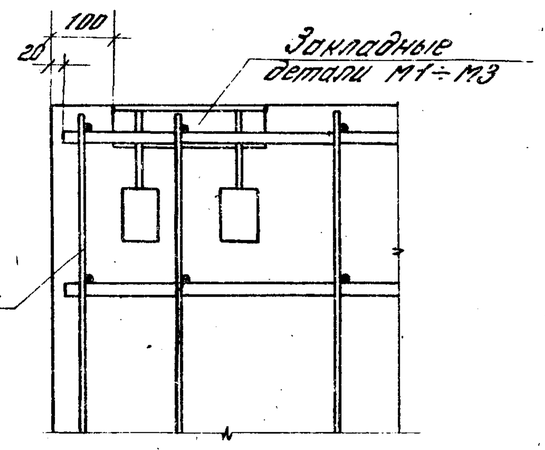

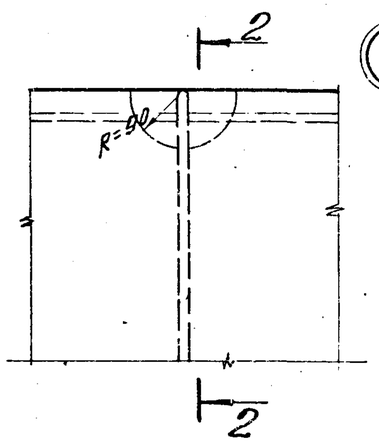

2-2

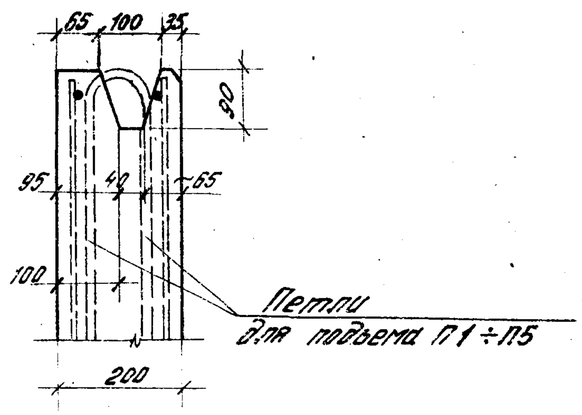

3-3

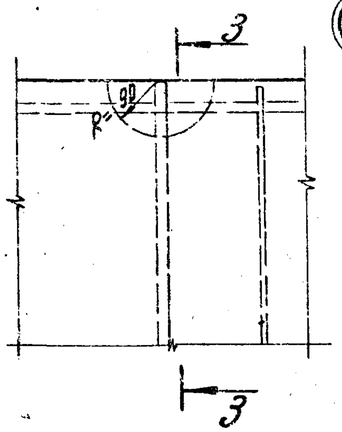

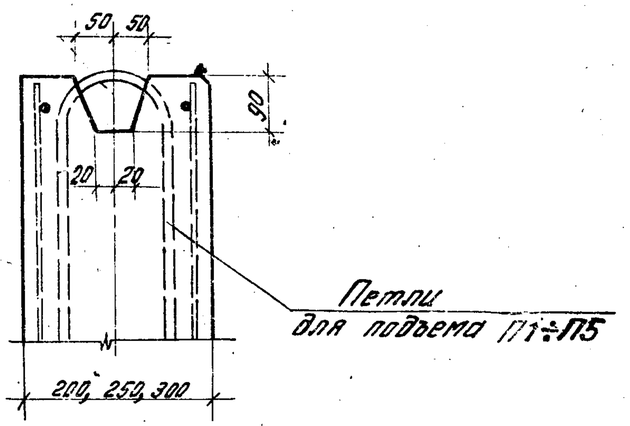

Примечание.
Петли для подъема подбирать по табл. 1 на стр. 5.

ТК 1978	Узлы 1÷7	Серия 1.432-14
		Выпуск 1 / Лист 24

16224 (36)