Типовой проект 901-1-32.83 Альбом III/4

ТИПОВОЙ ПРОЕКТ
901-1-32.83

РЕЧНЫЕ ВОДОЗАБОРНЫЕ СООРУЖЕНИЯ СОВМЕЩЕННОГО ТИПА
ПРОИЗВОДИТЕЛЬНОСТЬЮ 1,0÷3,0 $М^3/С$

АЛЬБОМ III/4

Строительная часть при производстве работ методом „Стена в грунте" (глубина подземной части 12,6 м).

Инв. № подл. | Подпись и дата | Взам. инв. №

СФ ЦИТП

инв.№ 9459/6

				Привязан:

Типовой проект 901-1-32.83 Альбом III/4

ТИПОВОЙ ПРОЕКТ
901-1-32.83

РЕЧНЫЕ ВОДОЗАБОРНЫЕ СООРУЖЕНИЯ СОВМЕЩЕННОГО ТИПА

ПРОИЗВОДИТЕЛЬНОСТЬЮ 1,0÷3,0 $м^3/с$

АЛЬБОМ III/4

СОСТАВ ПРОЕКТА:

I — Технологическая часть, нестандартизированное оборудование
II — Архитектурно-строительная часть, отопление и вентиляция, указания по производству строительных работ.
III/1 — Строительная часть при производстве работ опускным методом (глубина подземной части 12,6 м).
III/2 — Строительная часть при производстве работ опускным методом (глубина подземной части до 16,2 м).
III/3 — Строительная часть при производстве работ опускным методом (глубина подземной части до 19,8 м)
III/4 — Строительная часть при производстве работ методом „стена в грунте" (глубина подземной части 12,6 м).
III/5 — Строительная часть. Индустриальные изделия.
IV — Электротехническая часть.
V — Задания заводам-изготовителям на комплектные электротехнические устройства.
VI — Спецификации оборудования.
VII — Ведомости потребности в материалах.
VIII — Сметы. Книги 1,2,3,4.

Разработан
проектным институтом
„Укрводоканалпроект"

Директор института — Якименко В.Н.
Главный инженер института — Лисанко Н.В.
Главный инженер проекта — Каган К.И.

Утвержден
Протоколом технического совета института
„Союзводоканалпроект" от 8.12.82г. №80
и введен в действие в/о „Союзводоканалниипроект"
приказ № 12 от "21 января 1983 г.

СФ ЦИТП

инв. № 84.59/6

				ПРИВЯЗАН:

Инв. № подл. | Подпись и дата | Взам. инв. №

Альбом III/4

Типовой проект 901-1-32.83

Ведомость рабочих чертежей основного комплекта

Лист	Наименование	Примечание
1	Общие данные	
2	Схема расположения стеновых панелей подземной части	
3	Спецификации к схеме расположения стеновых панелей	
4	Этапы производства работ способом „Стена в грунте"	
5	Клиновидный стык панелей. Узлы сопряжения панелей с обвязочной балкой и днищем	
6	Схема армирования днища	
7	Схемы расположения каркасов днища, выпусков и приямков	
8	Схема расположения закладных изделий днища	
9	Стенка СТМ-1. Общий вид	
10	Стенка СТМ-1. Узлы	
11	Стенка СТМ-1. Схема армирования (начало)	
12	Стенка СТМ-1. Схема армирования (окончание)	
13	Стенка СТМ-1. Спецификации	
14	Схема армирования форшахты	
15	Схема расположения фундаментов под оборудование	
16	Конструкция водосборного колодца	

Ведомость ссылочных и прилагаемых документов

Обозначение	Наименование	Примечание
	Ссылочные документы	
3.901-5	Сальники набивные Ду=50÷1400мм для пропуска труб через стены	
1.400-15.8	Унифицированные закладные детали сборных железобетонных конструкций	
ГОСТ 23279-78	Сетки сварные из стержневой арматуры диаметрам до 40 мм	
Т.пр. АК-1247	Швартовные устройства	
	Прилагаемые документы	
ТП901-1-КЖИ-	Изделия	Альбом

Ведомость спецификаций

Лист	Наименование	Примечание
КЖ-3	Спецификации к схеме расположения стеновых панелей	
КЖ-8	Спецификации монолитной конструкции (днище)	
КЖ-14	Спецификации монолитной конструкции (стенка СТМ-1)	

Общие указания

1. Подробные указания по порядку производства работ для обеспечения прочности сопряжения даны на документе
2. Для железобетонных конструкций марка бетона по водонепроницаемости принята В6
3. Марка бетона по морозостойкости принимается для районов с расчетной зимней температурой наружного воздуха: до -30°С - Мрз50 ниже -30° - Мрз75
4. Необетонируемые закладные детали согласно СНиП II-28-73* „Защита строительных конструкций от коррозии" подлежат защите от коррозии слоем цинка толщиной 120 мкм, наносимого методом металлизации.
5. Стык стеновых панелей принят открытый клиновидный с двойной (равнопрочной со стеновой панелью) арматурой.
   Заделка стыка „набрызг-бетоном" осуществляется с внутренней стороны.
   Материал для омоноличивания клиновидных стыков - бетон марки М300 на мелком заполнителе (зерна крупностью до 20мм).
6. В ножевой части стеновых панелей стыки выполняют при помощи стальных листов. Замоноличивание стыков производится бетоном марки М300 на мелком заполнителе.

Настоящий раздел проекта разработан в соответствии с действующими нормами и правилами и обеспечивает эксплуатацию при соблюдении предусмотренных проектом мероприятий

Главный инженер проекта /Каган К.И./

Инв.№ подл. | Подпись и дата | Взам. инв.№

8459/6

Привязан

ТП 901-1-32.83 КЖ

Гл.инж.пр.	Каган		
Н.контр.	Козловичер		
Нач.отд.	Серик		
Гл.спец.	Козловичер		
Рук.гр.	Савельева		
Инжен.	Белоброва		

Речные водозаборные сооружения совмещенного типа производительностью 10÷30м³/с

Стадия	Лист	Листов
Р	1	16

Общие данные

Госстрой СССР Укроводоканалпроект Киев

Альбом III/4

Типовой проект 901-1-32.83

Развертка наружной стены

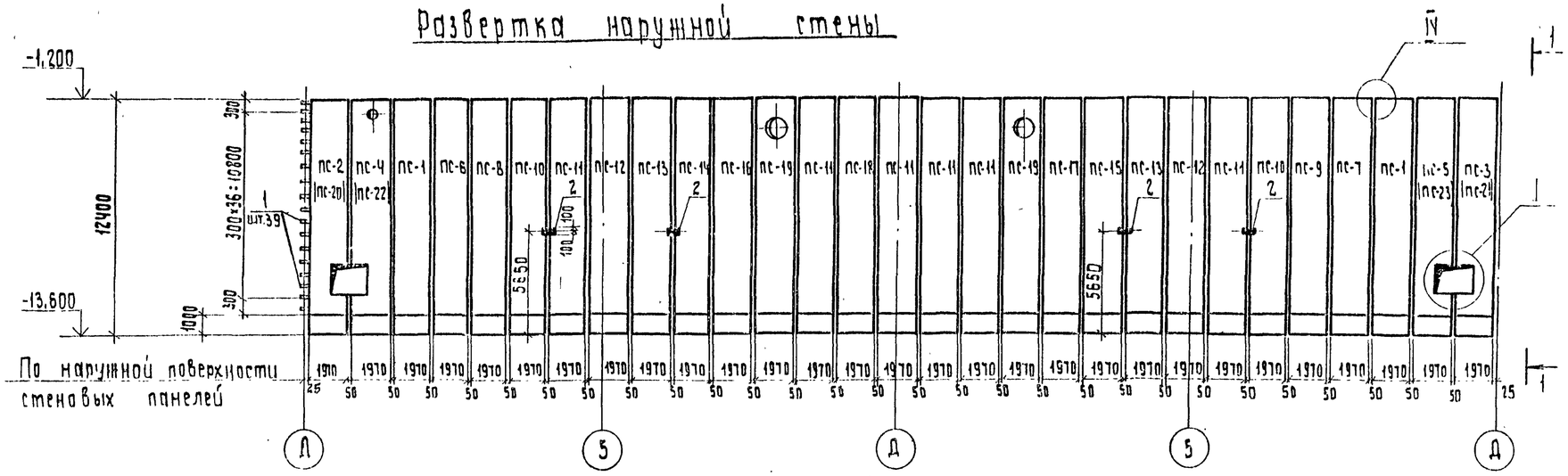

1-1

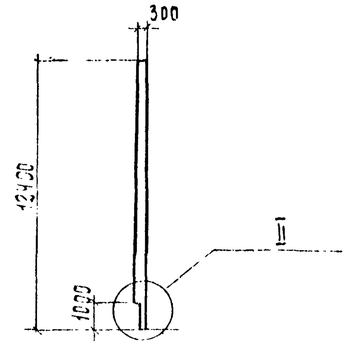

Схема расположения стеновых панелей

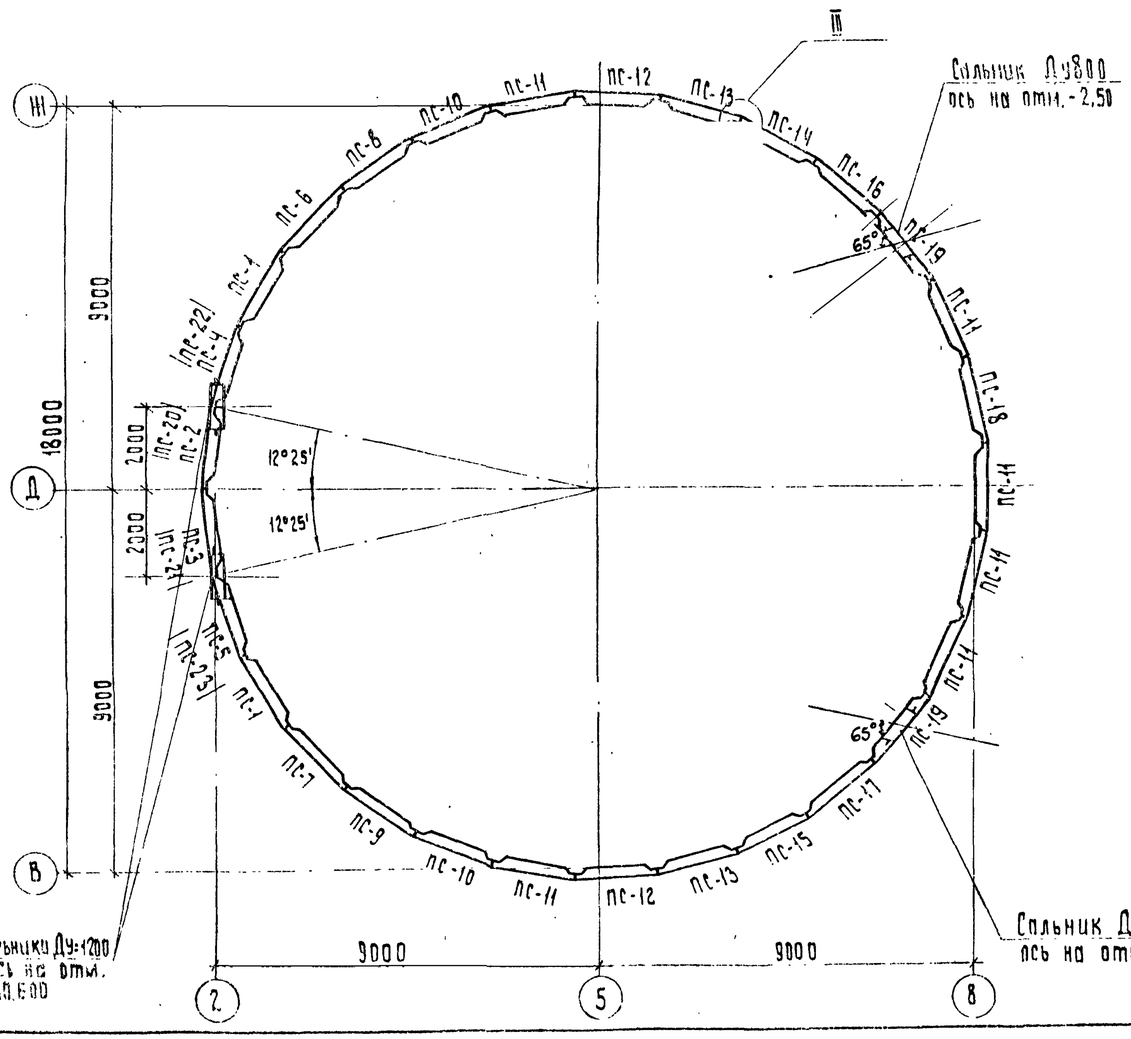

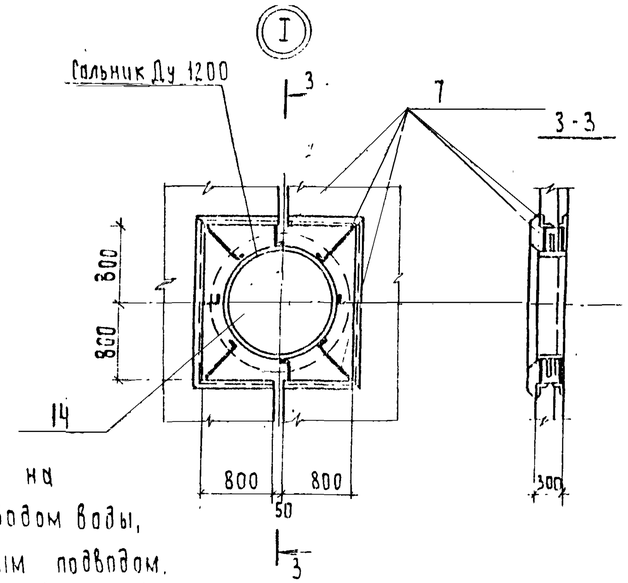

1. Маркировка панелей дана на вариант с самотечным подводом воды, для варианта с сифонным подводом воды марки заменяемых панелей даны в скобках.

Спецификация к схеме расположения стеновых панелей приведена на документе.

После монтажа сальников и приварки стержней отверстия в панелях забетонировать бетоном марки М300 на мелком заполнителе. Сварку производить электродами Э-42 ГОСТ 9467-75, толщину сварных швов принять- 6 мм

8459/6

Привязан				ТП 901-1-32.83			КЖ
		Гл.инжнр	Каган	Речные водозаборные сооружения совмещенного типа производительностью 1,0÷3,0 м³/с	Стадия	Лист	Листов
		Н.контр.	Козловичер		Р	2	
		Нач.отд	Герик				
		Гл.спец.	Козловичер	Схема расположения стеновых панелей подземной части	Госстрой СССР Укрводоканалпроект Киев		
		Рук.гр.	Савельева				
		Ст.инж.	Филькина				
Инв.N							

Копировал

Типовой проект 901-1-32.83 Альбом III/4

Марка	Обозначение	Наименование	Кол.	Масса Ед. кг	Примечание.
	Вариант с клиновидным стыком панелей				
	а) самотечный подвод воды				
ПС-1	04.00.00	3ПС 114.3-1К	2		
ПС-2	08.00.00	3ПС 114.3-1К-01	1		
ПС-3	-01	3ПС 114.3-1К-02	1		
ПС-4	-02	3ПС 114.3-1К-03	1		
ПС-5	-03	3ПС 114.3-1К-04	1		
ПС-6	-04	3ПС 114.3-1К-05	1		
ПС-7	-05	3ПС 114.3-1К-06	1		
ПС-8	-06	3ПС 114.3-1К-07	1		
ПС-9	-07	3ПС 114.3-1К-08	1		
ПС-10	-08	3ПС 114.3-1К-09	2	14720	
ПС-11	-09	3ПС 114.3-1К-10	6		
ПС-12	-10	3ПС 114.3-1К-11	2		
ПС-13	-11	3ПС 114.3-1К-12	2		
ПС-14	-12	3ПС 114.3-1К-13	1		
ПС-15	-13	3ПС 114.3-1К-14	1		
ПС-16	-14	3ПС 114.3-1К-15	1		
ПС-17	-15	3ПС 114.3-1К-16	1		
ПС-18	-16	3ПС 114.3-1К-17	1		
ПС-19	-17	3ПС 114.3-1К-18	2		
	б) сифонный подвод воды				
ПС-1	04.00.00	3ПС 114.3-1К	2		
ПС-6	08.00.00-04	3ПС 114.3-1К-05	1		
ПС-7	-05	3ПС 114.3-1К-06	1		
ПС-8	-06	3ПС 114.3-1К-07	1		
ПС-9	-07	3ПС-114.3-1К-08	1		
ПС-10	-08	3ПС 114.3-1К-09	2	14720	
ПС-11	-09	3ПС 114.3-1К-10	6		
ПС-12	-10	3ПС 114.3-1К-11	2		
ПС-13	-11	3ПС 114.3-1К-12	2		
ПС-14	-12	3ПС 114.3-1К-13	1		

Марка	Обозначение	Наименование	Кол.	Масса Ед. кг	Примечание
ПС-15	08,00,00-13	3ПС 114.3-1К-14	1	14720	
ПС-16	-14	3ПС 114.3-1К-15	1		
ПС-17	-15	3ПС 114.3-1К-16	1		
ПС-18	-16	3ПС 114.3-1К-17	1		
ПС-19	-17	3ПС 114.3-1К-18	2		
ПС-20	-18	3ПС 114.3-1К-19	1		
ПС-21	-19	3ПС 114.3-1К-20	1		
ПС-22	-20	3ПС 114.3-1К-21	1		
ПС-23	-21	3ПС 114.3-1К-22	1		

Инв.№ подл. | Подпись и дата | Взам. инв.№

Привязан

Инв.№

Гл.инж.пр.	Каган		Речные водозаборные сооружения совмещенного типа производительностью 1.0÷3.0м³/с
Н.контр.	Козловичер		
Нач.отд.	Серик		
Гл.спец.	Козловичер		Спецификация к схеме расположения стеновых панелей
Рук.гр.	Сазельев		
Ст.инж.	Филькин		

ТП 901-1-32.83 КЖ

Стадия	Лист	Листов
Р	3	

Центрсантехпроект Госстроя СССР Укрводоканалпроект Киев

Копировал:

Альбом III/4

Типовой проект 901-1-32.83

I этап
Устройство форшахты и отрывка траншей

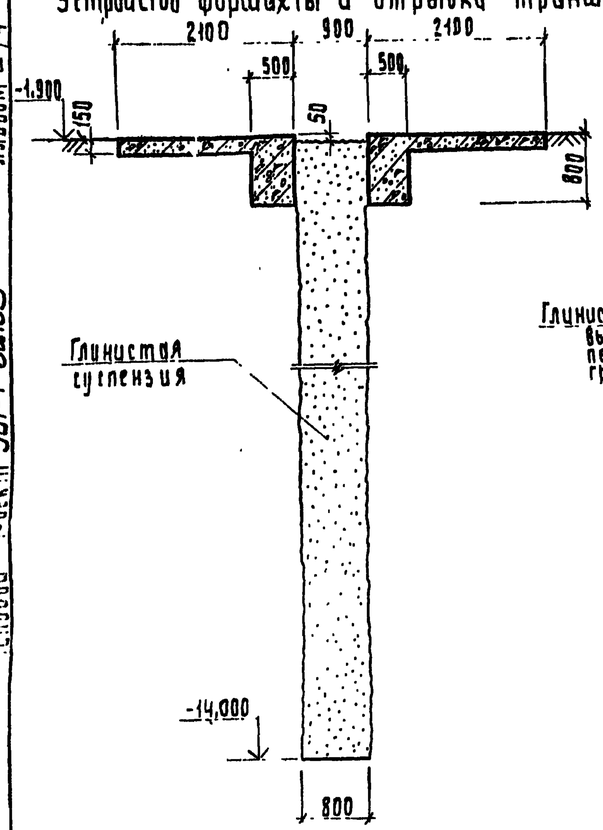

II этап
Монтаж стеновых панелей

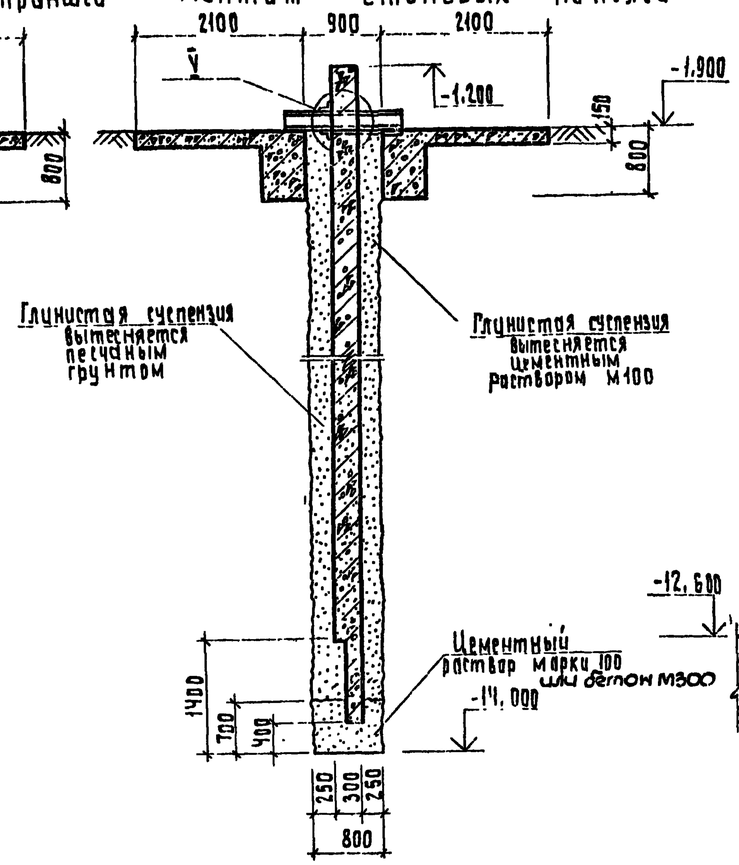

III этап
Устройство днища

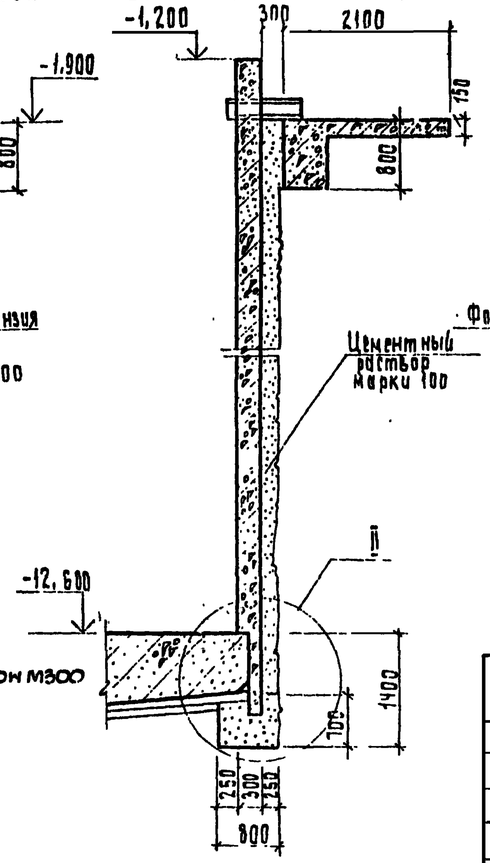

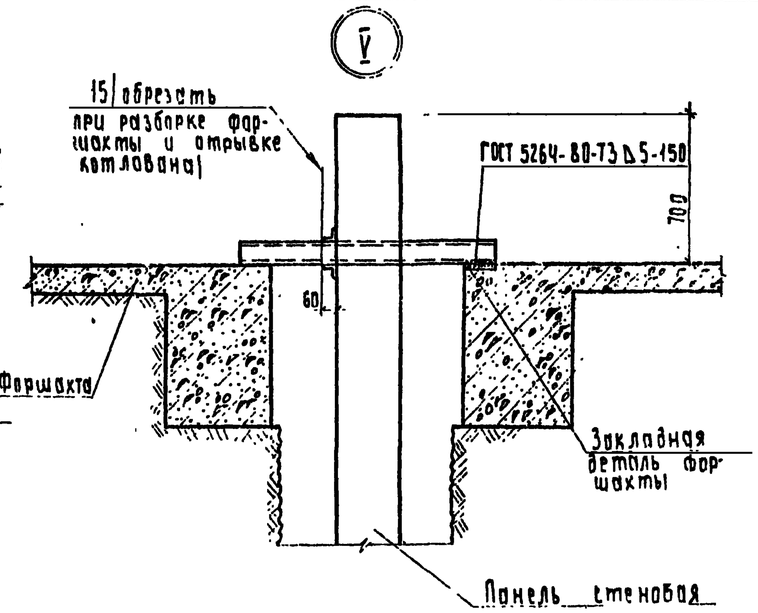

Поз.	Обозначение	Наименование	Кол.	Масса кг	Примеч.
15	00.20.00	Изделие соединительное			
		МС-1	2	14,67	

Узел установки инвентарной направляющей при монтаже стеновых панелей.

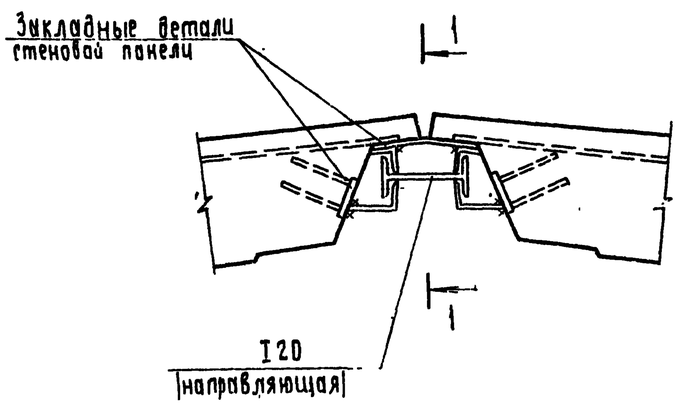

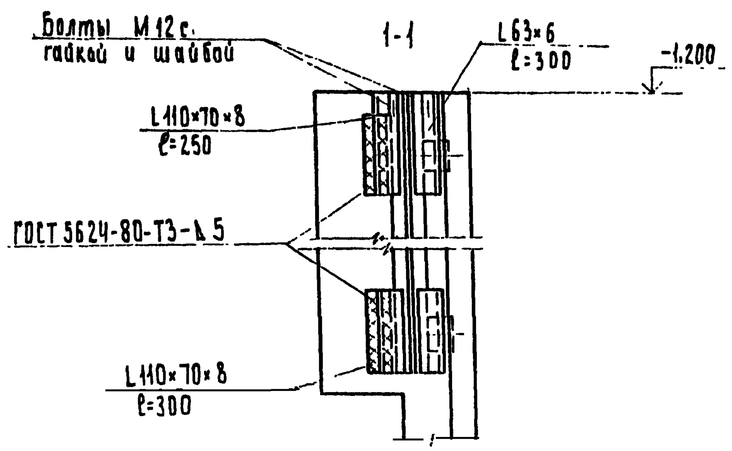

8459/6

Гл.инж.пр	Коган		ТП 901-1-32.83				КЖ
Н.контр.	Козловичер						
Нач.отд.	Серик		Речные водозаборные сооружения, совмещенного типа производительностью 1,0÷3,0м³/с	Стадия	Лист	Листов	
Гл. спец.	Козловичер			Р	4		
Рук.гр.	Савельева		Этапы производства работ способом „Стена в грунте"	Госстрой СССР Укрводгазпроект			
Ст.инж.	Филькина						
Ст.техн	Береговая						

Привязан

Инв.№

Копировал:

Инв.№ подл. | Подпись и дата | Взам.инв.№

Альбом III 14

Типовой проект 901-1-32.83

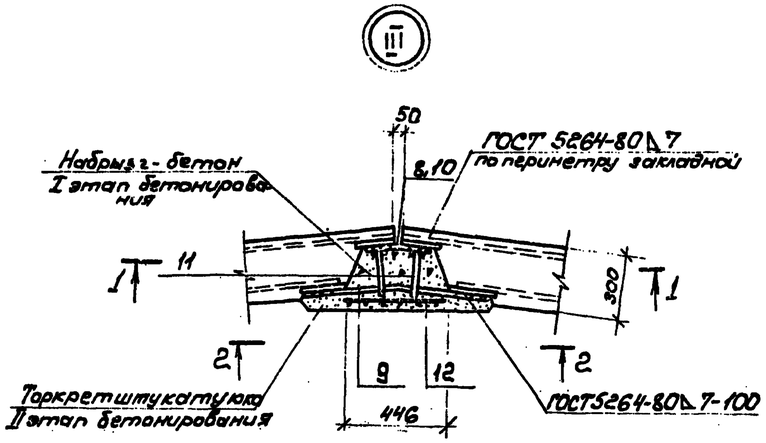

4-4

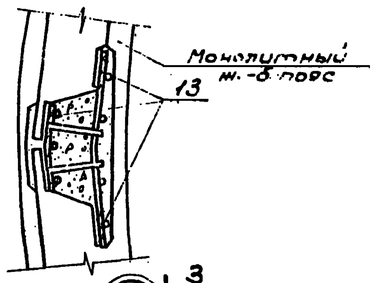

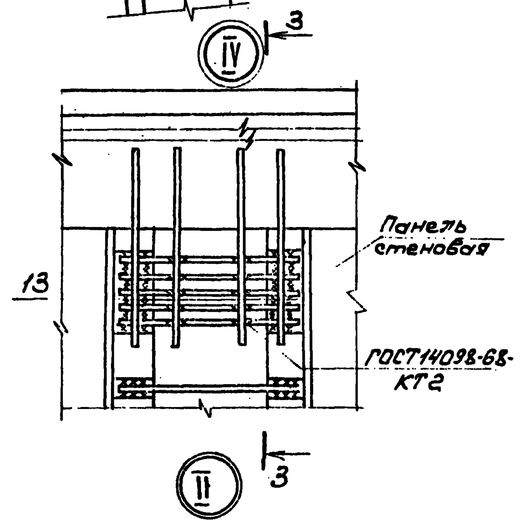

1-1

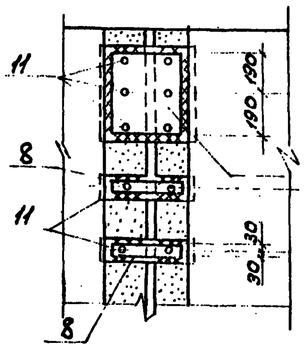

2-2

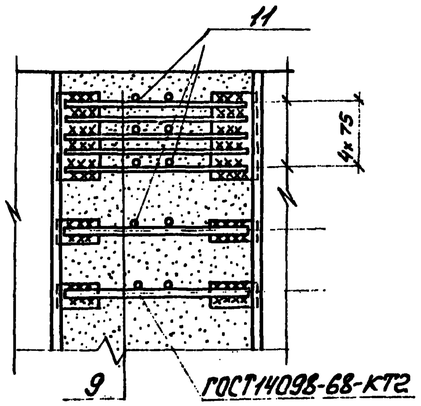

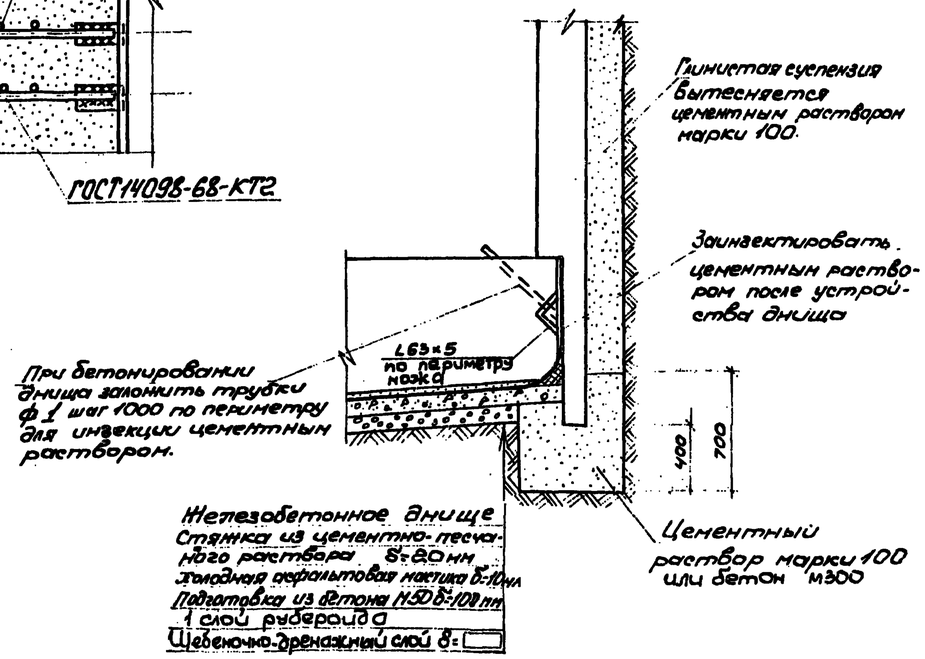

3-3

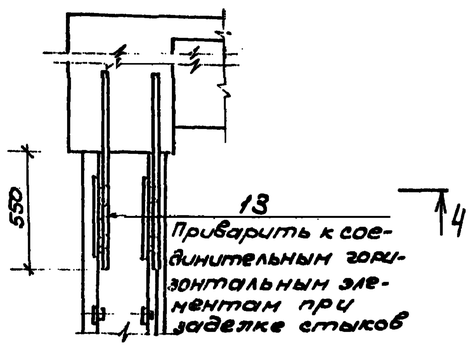

Марка поз.	Обозначение	Наименование	Кол.	Масса ед. кг	Примечание
		Изделия соединительные			
1	1.400-15 в.1-120.04	Изделие закладное МН105-5	29	1.30кг	
2	1.400-15 в1.130-11	Изделие закладное МН118-6	4	3.90кг	
8	00.22.00	МС2	1400	2.03кг	
9	3.902-10.1 00.27.00-05	МС47	1450	2.47кг	
10	00.22.00-01	МС3	29	12.88кг	
11	3.902-1-10.1 00-28.00-02	МС52	2375	0.14кг	
12	ГОСТ 2715-75	Сетка перфорированная $\frac{0.5}{30\times50}$ 8-400 ГОСТ 13604	29	2.14кг	
13	3.902.1-10.1 00.28.00	МС50	203	2.20кг	
14	3.901-5	Сальник dy=1200 L=300	2	130,0кг	

345916

Привязан					ТП 901-1-32.83 КЖ		
					Речные водозаборные сооружения совмещенного типа производительностью 1 [illegible] м³	Стадия	Лист	Листов
						Р	5	
					Клиновидный стык панелей. Узлы сопряжения панелей с обвязочной балкой и днищем.	Госстрой СССР Укрводоканалпроект Киев		

Гл.инж.пр.	Капан	
Н.контр.	Козловичер	
Нач.отд.	Серик	
Гл.спец.	Козловичер	
Рук.гр.	Сидельева	
Ст.инж.	Силькина	
Ст.техн.	Берегова	

Инв.№

Копировал

Инв.№ подл. | Подпись и дата | Взам.инв.№

Альбом III/4

Типовой проект 901-1-32.83

Схема армирования днища

Верхние сетки

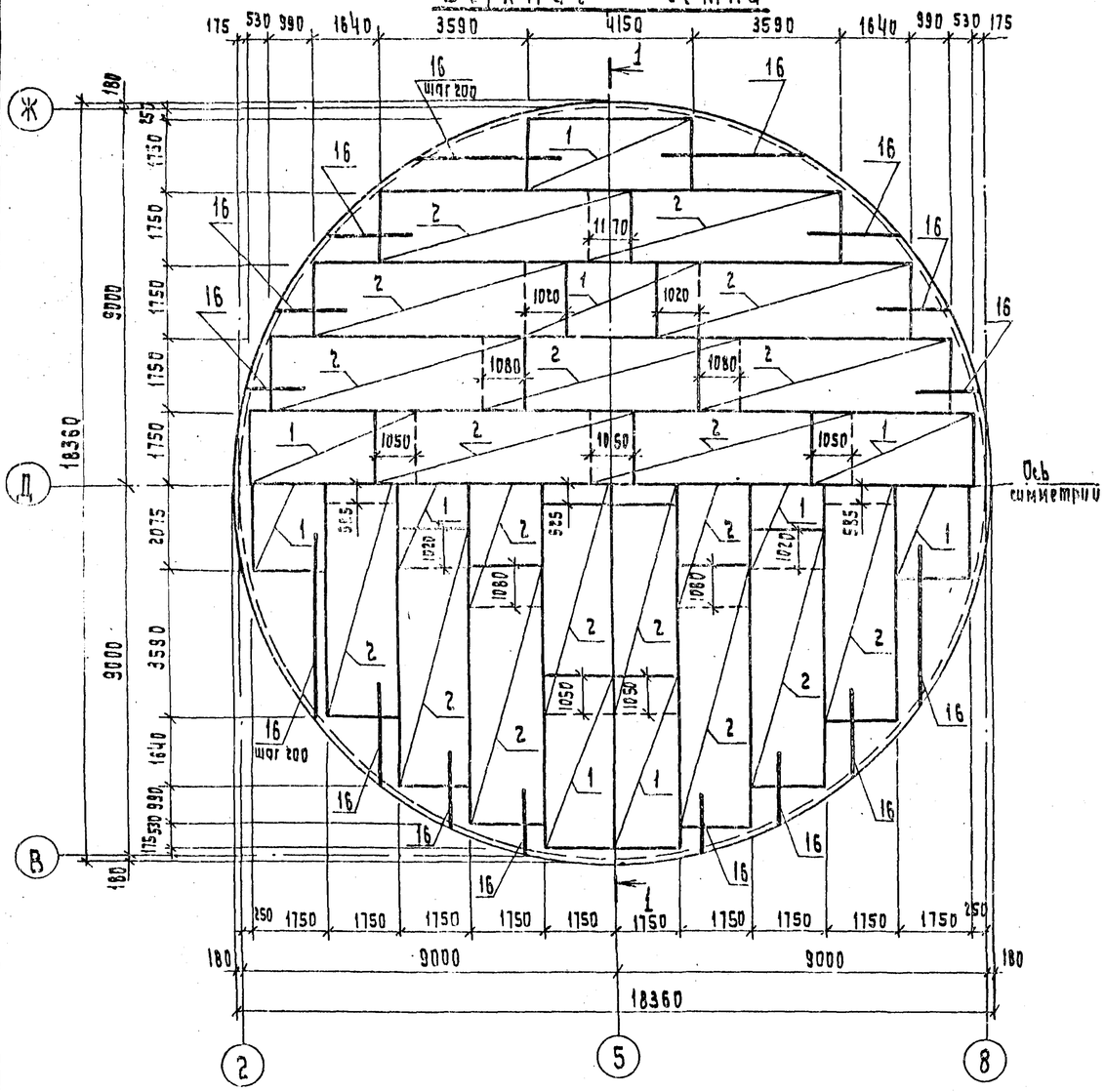

Нижние сетки

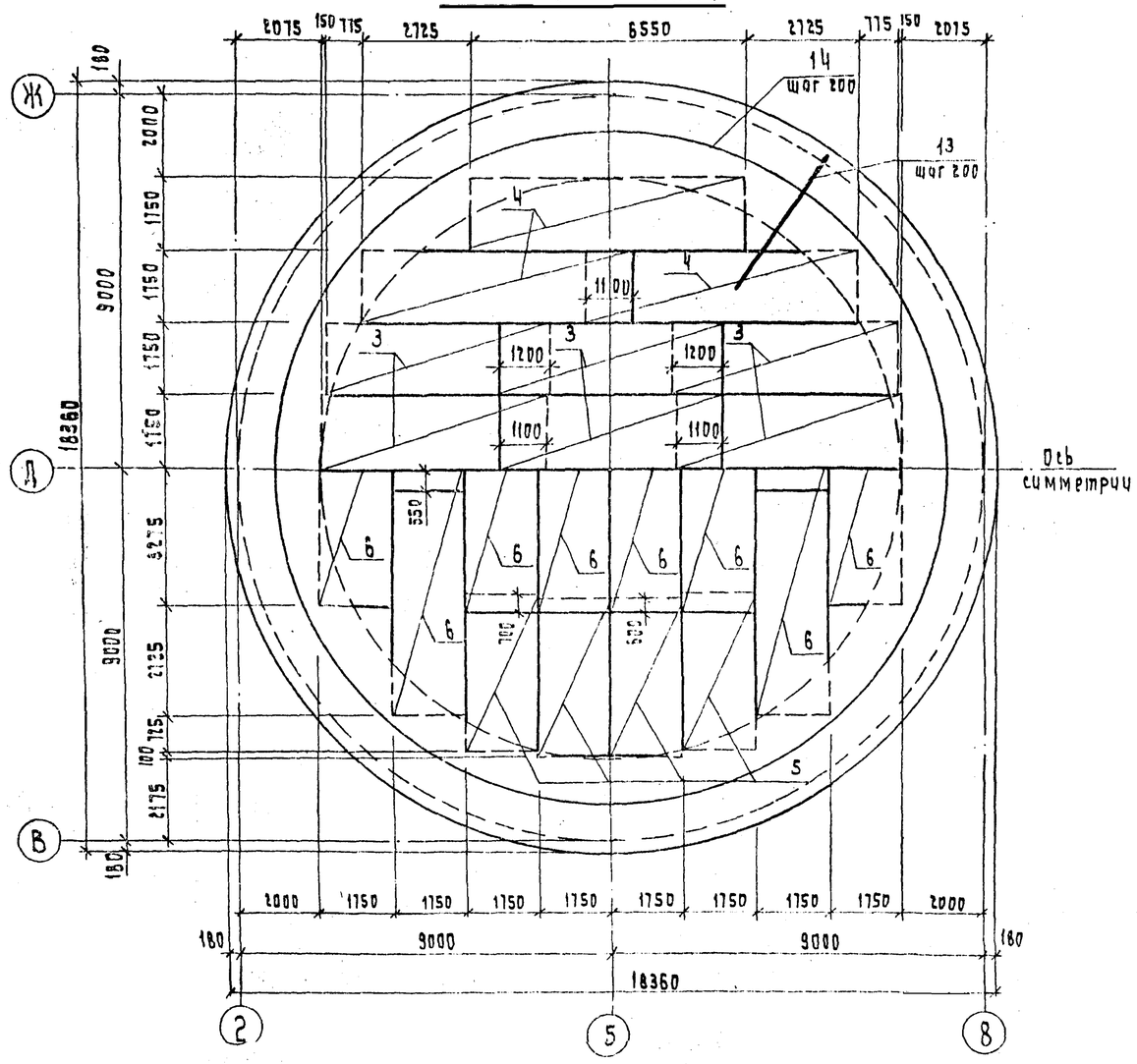

1-1

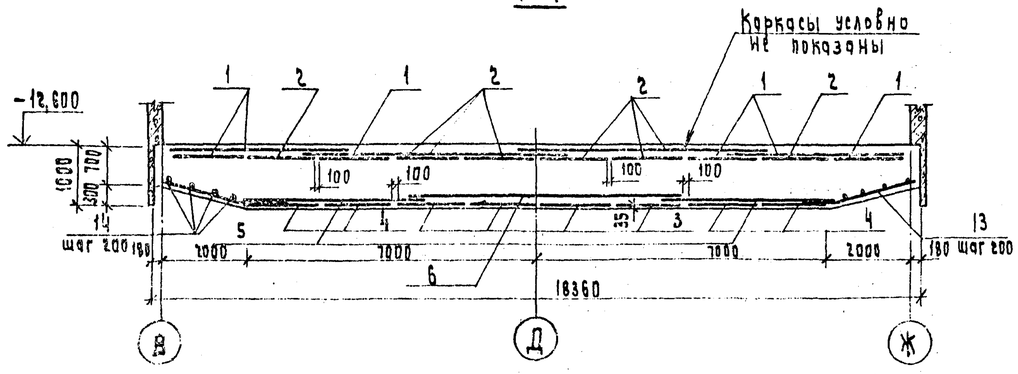

Привязан

Инв. №

Гл. инж. пр.	Каган		
Н. контр.	Козловичрр		
Нач. отд.	Серик		
Гл. спец.	Козловичрр		
Рук. гр.	Савельева		
Ст. инж.	Ямпольская		
Инженер	Добробровая		

84591/6

ТП 901-1-32.83 КЖ

Речные водозаборные сооружения совмещенного типа, производительностью 1,0÷3,0 м³/с

Схема армирования днища.

Стадия	Лист	Листов
Р	5	

Госстрой СССР Укрводоканалпроект Киев

Инв. № подл. | Подпись и дата | Взамен инв. №

Типовой проект 901-1-32.83 Альбом VIII

Схема расположения каркасов днища, выпусков и приямков.

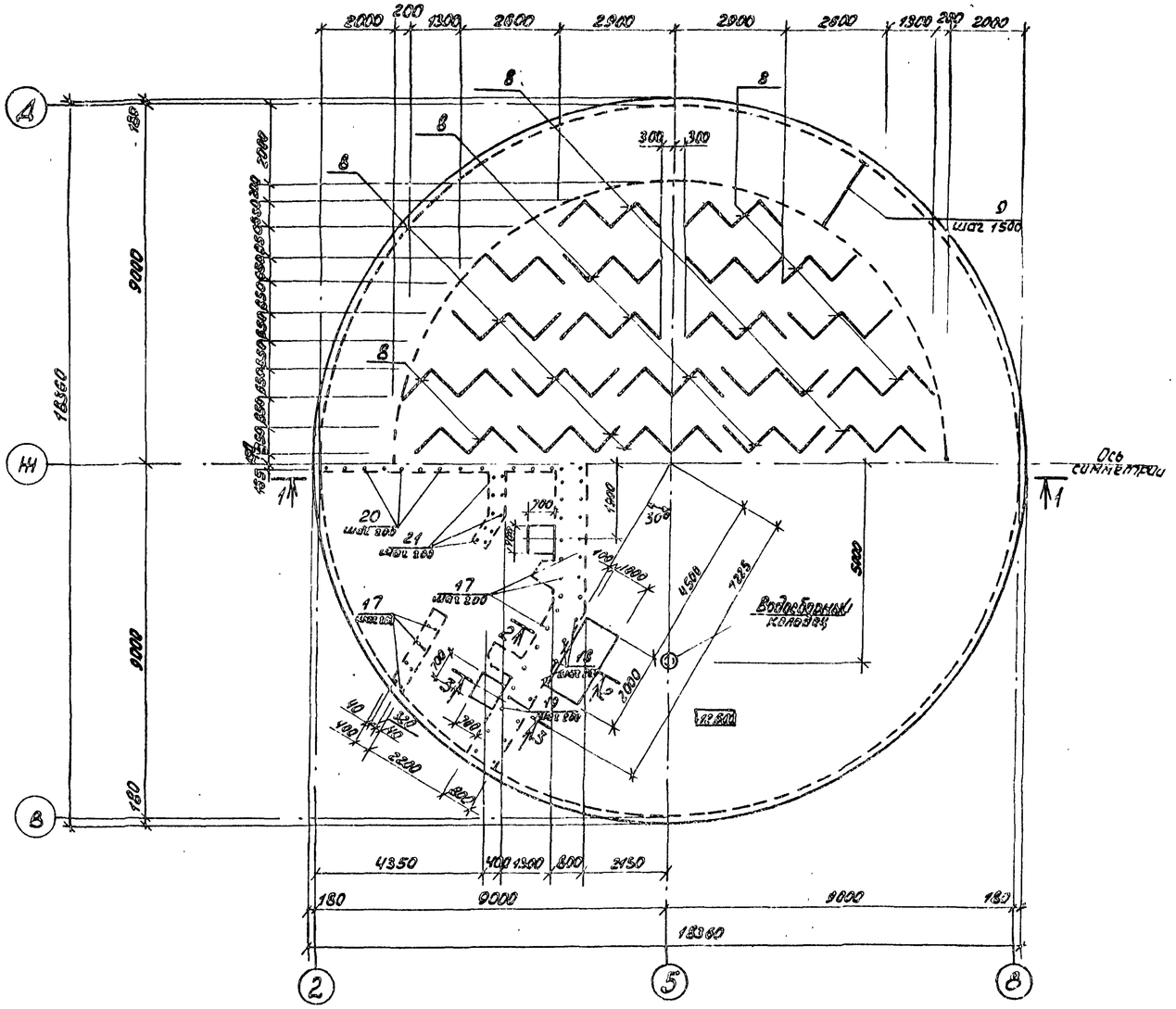

1-1

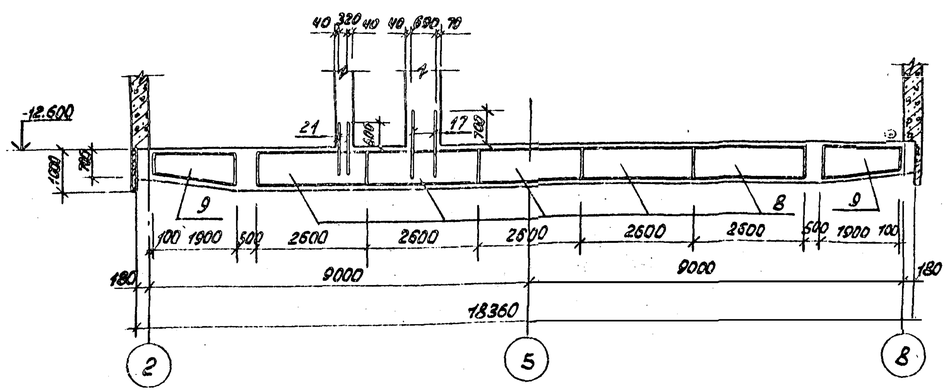

Спецификация элементов монолитной конструкции

Формат	Зона	Поз.	Обозначение	Наименование	Кол.	Примеч.
				Сборные единицы		
				Сетка арматурная		
		1	ГОСТ 23279-78	$C\frac{25АII-200}{8АI-600}$ 1650×4150 $\frac{275}{275}$	13	14.5
		2	—— " ——	$C\frac{25АII-200}{8АI-400}$ 1650×6750 $\frac{125}{125}$	15	22.5
		3	—— " ——	$C\frac{32АII-200}{8АI-600}$ 1650×5350 $\frac{275}{275}$	12	31.2
		4	—— " ——	$C\frac{32АII-200}{8АI-600}$ 1650×6550 $\frac{275}{275}$	6	38.0
		5	—— " ——	$C\frac{18АI-200}{8АI-600}$ 1650×4150 $\frac{275}{275}$	8	7.9
		6	—— " ——	$C\frac{18АI-200}{8АI-600}$ 1650×6350 $\frac{275}{275}$	10	12.2
		7	—— " ——	$\frac{1}{2}C\frac{25АII-200}{8АI-600}$ 1650×6250 $\frac{125}{125}$	12	7.5
		8		Каркас плоский КР-1	40	1.0
		9		Каркас плоский КР-2	38	5
				Изделие закладное		
		10	Серия 1.400-15, в.0	МН 111-2	12	1.5
		11	—— " ——	МН 537 п.м	12.4	12.2
		12	ГОСТ 10704-76	Труба 325×9, l=500	8	35.1
		22	Типовой проект АК-1247, лист 30÷32	Рымануслие 10т с крюком	7	93.0
				Детали		
		п.13 п.21		Отдельные стержни		
				Материал:		
				Бетон М200, В-6		250м³

1. Арматуру, попадающую в приямки и водосборные колодцы, резать по месту.

2. Конструкцию колодца см. документ.

3. Разрезы 2-2 и 3-3 см. документ.

Инв. № подл. | Подпись и дата | Взам. инв. №

Привязан

Инв. №

Гл. инж. пр.	Каган	
Н. к-опт.	Козловичер	
Нач. отд.	Серик	
Гл. спец.	Козловичер	
Рук. гр.	Савельева	
Ст. инж.	Янтальская	
Инженер	Бондарева	

Копировал:

Формат

ТП 901-1-32.83 КЖ

Резервуары водозаборные сооружения сооружения сооружения емкостью 10-30 тыс м³

Схема расположения каркасов днища выпусков и приямков.

Стадия	Лист	Листов
Р	7	

Госстрой СССР Укрводоканалпроект Киев

№459/15

Типовой проект 901-1-32.83 Альбом III/4

Схема расположения закладных изделий

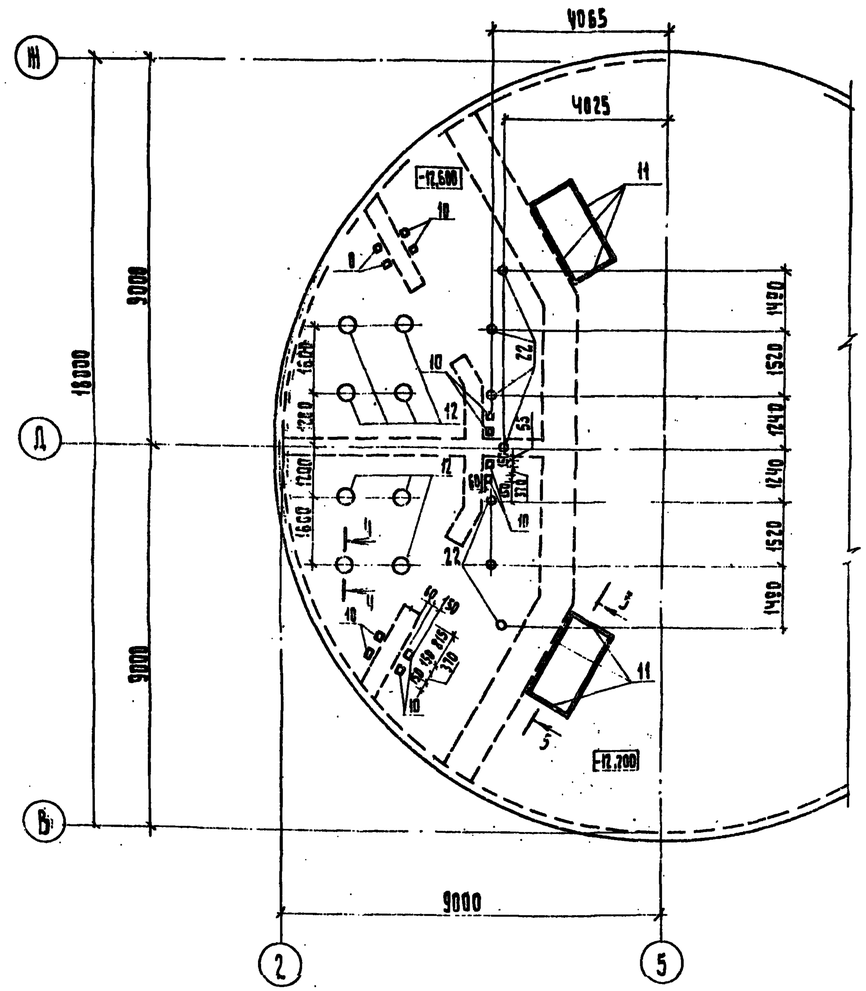

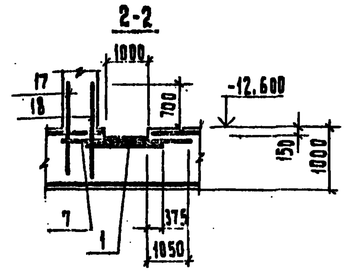

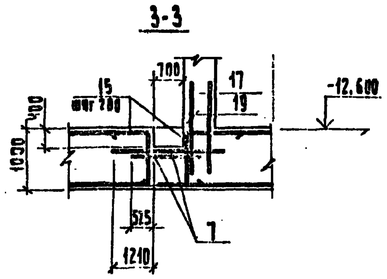

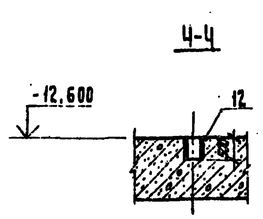

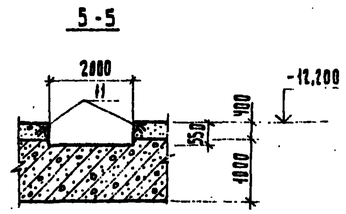

Ведомость стержней на один элемент

Марка	Поз.	Эскиз или сечение	ф мм	Длина	Кол.
Отдельные стержни	13	1800 2200	18 А III	4000	283
	14	700 R= 7000÷9000	18 А III	ср. 50940	11
	15	1900 900 100	25 А III	2000	60
	16	1600 ÷ 4600	25 А III	ср. 3100	288
	17		20 А III	1400	184
	18		20 А III	1600	22
	19		20 А III	1800	16
	20		25 А III	1600	62
	21		16 А III	1200	48
КР-1	23		8 АI	3680	2
	24		8 АI	940	20
КР-2	25		8 АI	1900	1
	26		8 АI	1940	1
	27	640 ÷ 940	8 АI	ср. 390	10

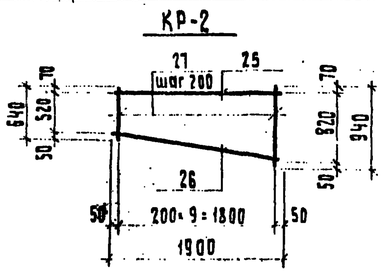

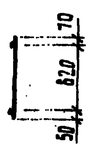

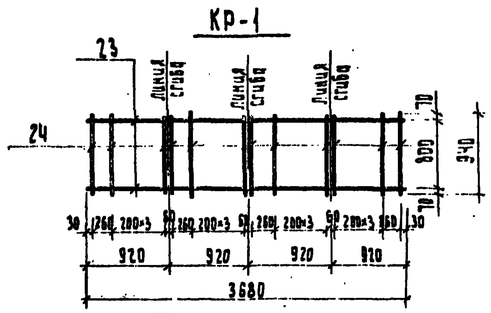

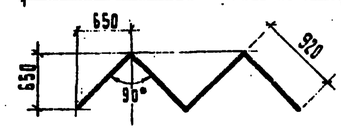

1. Спецификацию см. документ
2. Трубу поз. 12 приварить к арматуре днища.

Расчетные схемы днища

Строительный случай

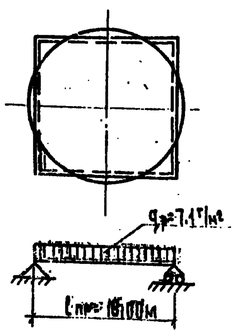

Эксплуатационный случай

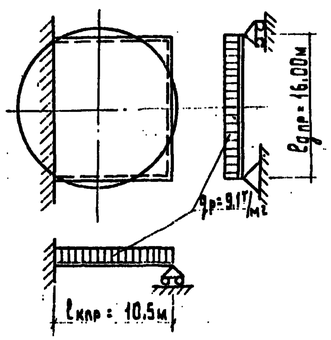

8459/6

Гл. инж. пр.	Каган		
Н. контр.	Козловичер		
Нач. отд.	Серик		
Гл. спец.	Козловичер		
Рук. гр.	Савельева		
Ст. инж.	Ямпольская		
Инженер	Белоброва		

Привязан

Инв. N

Копировал

Формат

ТП 901-1-32.83 КЖ

Речные водозаборные сооружения, совмещенного типа производительностью 1,0÷3,0 м³/с

Схема расположения закладных изделий днища

Стадия	Лист	Листов
Р	8	

Госстрой СССР Укрводоканалпроект Киев

Инв. N подл. | Подпись и дата | Взам. инв. N

Альбом III/4

Типовой проект 901-1-32.83

СТм-1

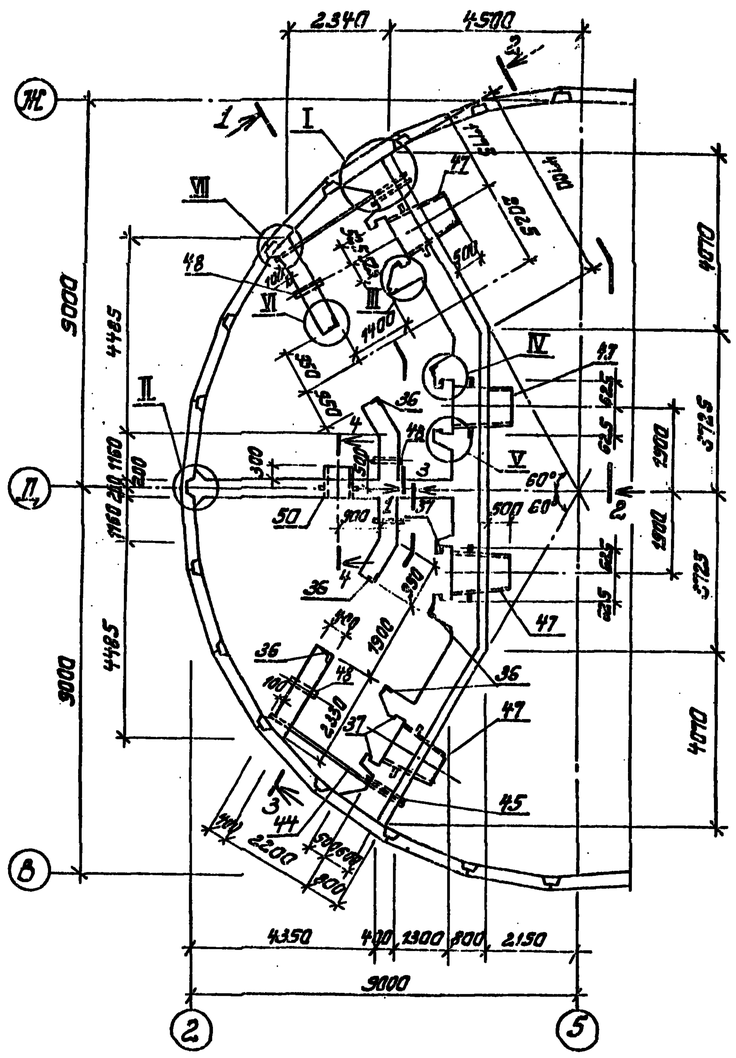

Развертка по 1-1

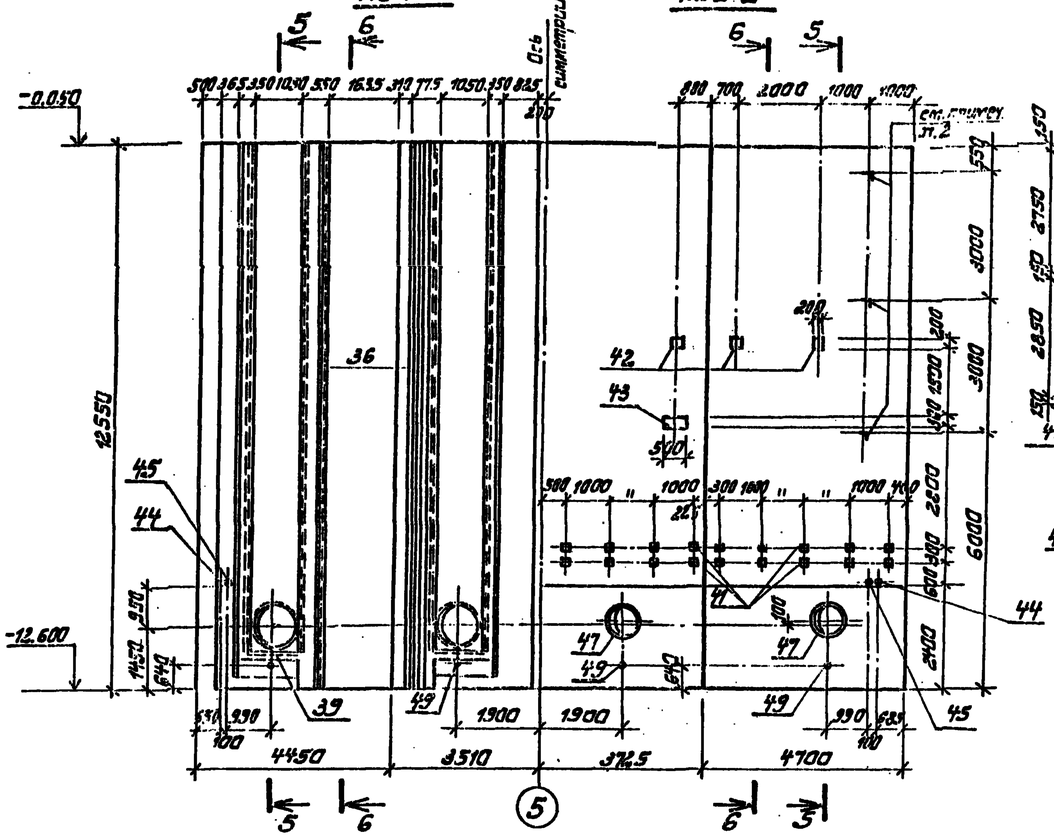

Развертка по 2-2

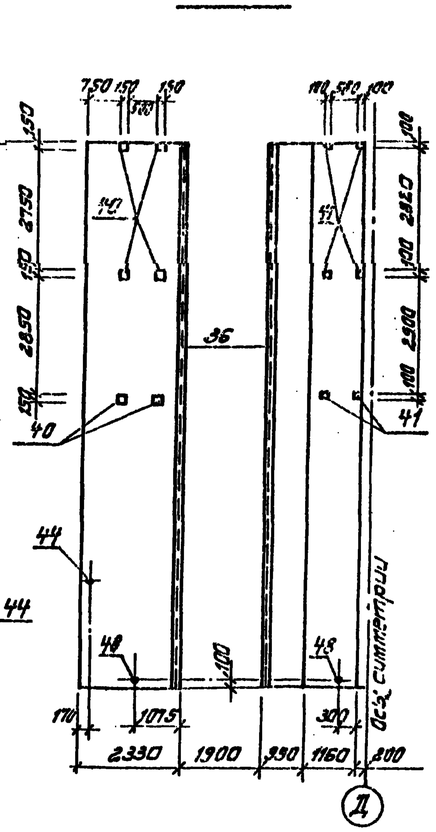

Развертка по 3-3

4-4

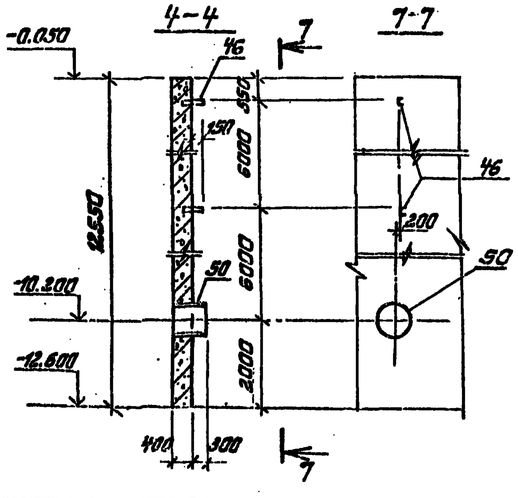

7-7

5-5

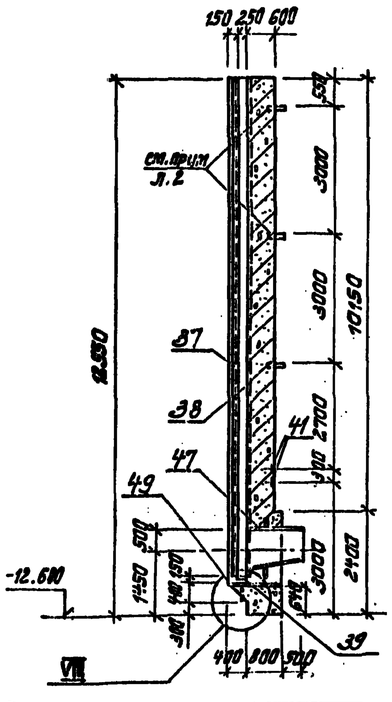

6-6

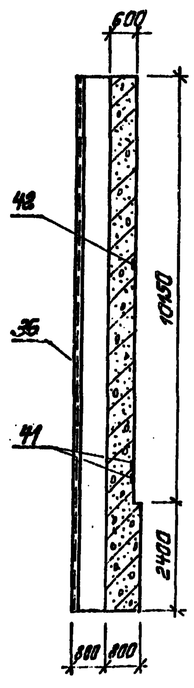

1. Узлы I ÷ VIII см. документ
2. В монолитную стену СТм-1 до бетонирования заложить кронштейны 1К88 (с.5.904-1).
3. В монолитную стену СТм-1 до бетонирования заложить балки металлических площадок согласно документов.

Привязан

Инв. №

Гл.инж.пр.	Каган		ТП 901-1-32.83			КЖ
Н.контр.	Казловичер					
Нач.отд.	Серик		Речные водозаборные сооружения совмещенного типа производительностью 10÷3.0 м³/с	Стадия	Лист	Листов
Гл.спец.	Казловичер			Р	9	
Рук.гр.	Сабельева		Стенка СТМ-1. Общий вид.	Госстрой СССР Укрводоканалпроект Киев		
Ст.инж.	Ямпольская					

8459/6

Подпись и дата | Взам. инв. №

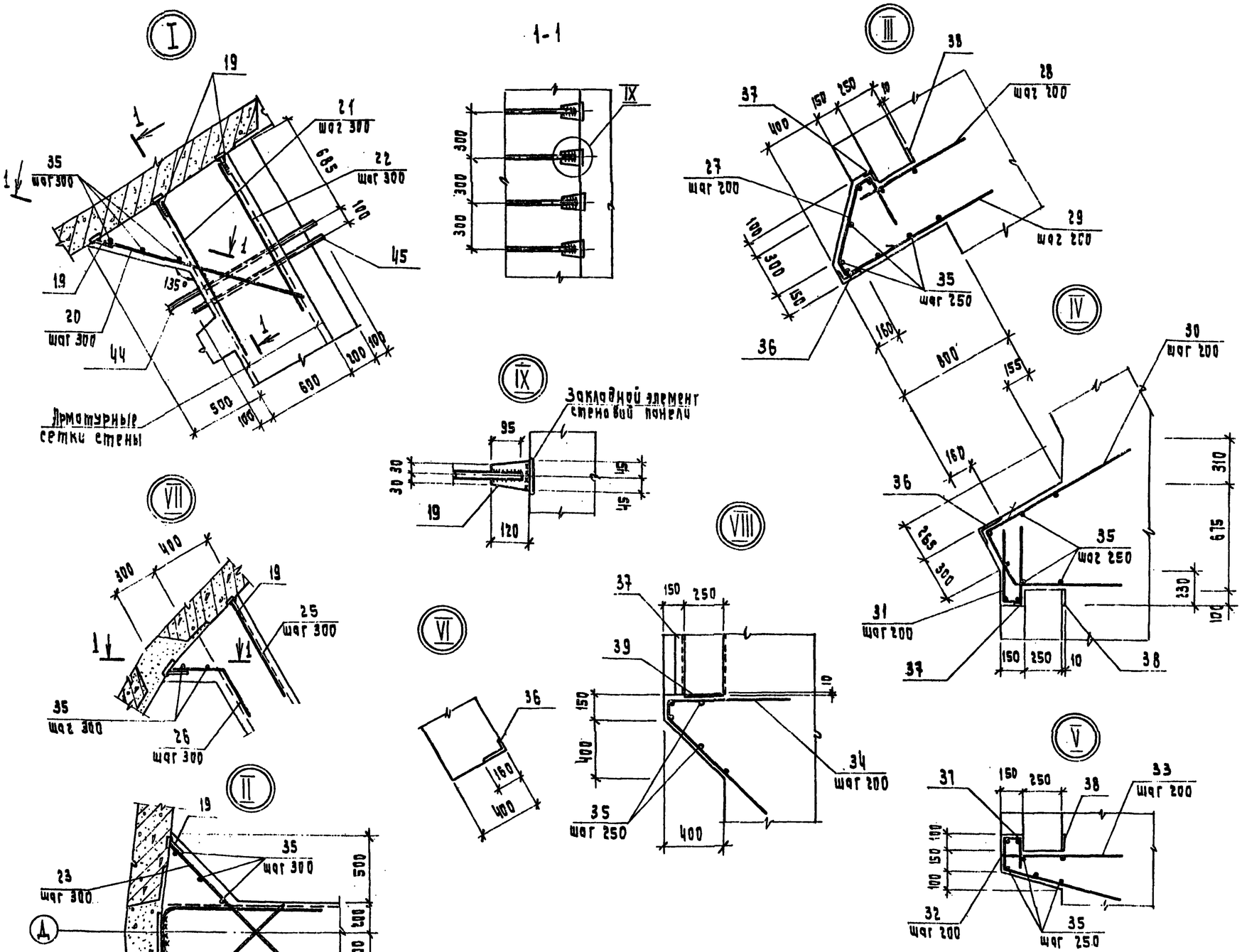

Ведомость стержней на один элемент

Марка эл-та	Поз.	Эскиз или сечение	ф мм	Длина мм.	Кол.
Узлы I ÷ IX СТМ-1	19	- 90 x 8	—	120	468
	20	1400	20А III	1400	78
	21	1200	20А III	1200	78
	22	1000	16А III	1000	78
	23	1300	16А III	1300	78
	24	1600 / 1600	32А III	3450	39
	25	1000	20А III	1000	78
	26	400 / 120 / 700	20А III	1100	78
	27	100 / 320 / 100 / 500 / 45°	12А III	1720	128
	28	900	12А III	900	128
	29	1200	12А III	1200	128
	30	1200 / 120 / 400 / 800	12А III	2400	128
	31	100 / 500 / 500	12А III	1100	128
	32	100 / 200 / 200	12А III	500	236
	33	100 / 800 / 900	12А III	1800	236
	34	100 / 1000 / 1100	16А III	2200	16
	35	Распред.	6А I	п.м.	990

1. Местоположение узлов см. п.

8-59/6

Гл.инж.пр.	Каган		ТП 901-1-32.83 КЖ
Н. контр.	Козловичер		
Нач. отд.	Серик		Речные водозаборные сооружения совмещенного типа производительностью 1,0÷3,0 м³/с
Гл.спец.	Козловичер		Стадия Р · Лист 10 · Листов
Рук. гр.	Сафрольева		Стенка СТМ-1. Узлы.
Ст. инж.	Ямпольская		Госстрой СССР Укрводоканалпроект Киев

Привязан

Инв. №

Копировал: Мещеричкая

Формат 22

Схема армирования СТМ-1 по 5-5

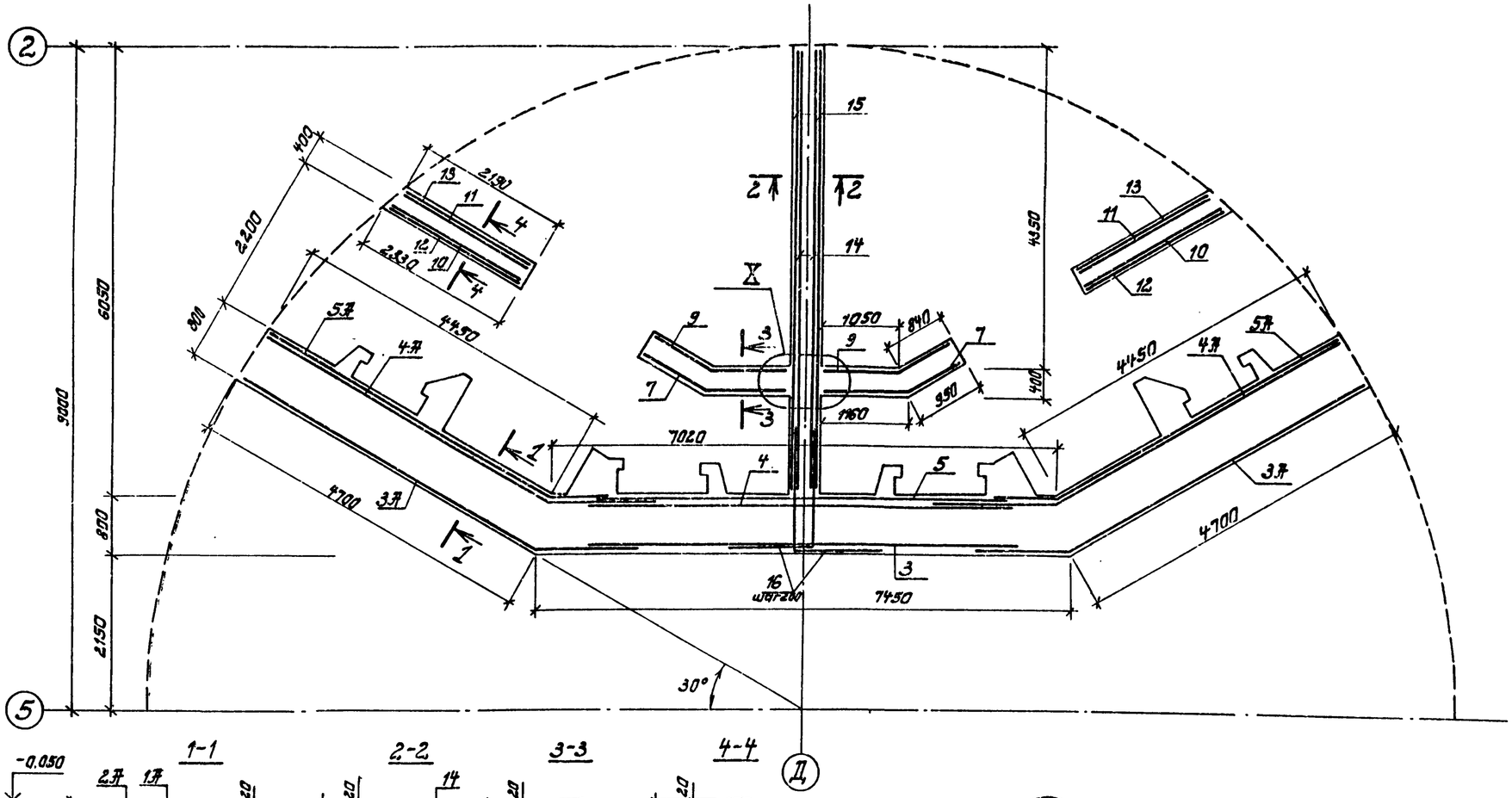

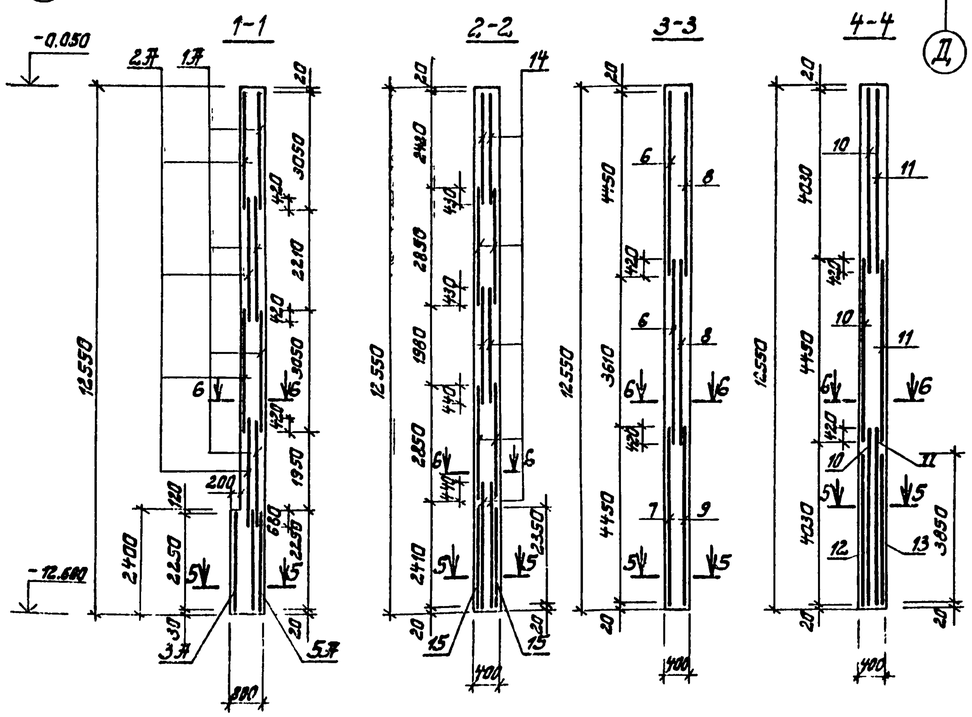

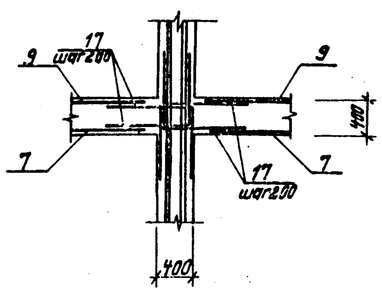

Ведомость стержней на один элемент

Поз.	Обозначение	ф,мм	Длина	Кол.
16	1700 / 1700	25АIII	3400	26
17	1000 / 1000	16АIII	2000	256
18	1500 / 1500	25АIII	3000	100

1. Защитный слой бетона - 30мм.

Типовой проект 901-1-32.83 Альбом III/4

Подпись и дата | Инв. № подл.

Привязан

Инв. №

Гл.инж.пр.	Каган		
Н.контр.	Калабичев		
Нач.отд.	Серик		
Ст.спец.	Калабичев		
Рук.гр.	Савельева		
Ст.инж.	Этпольская		
Инженер	Белова Вл.		

8459/6

ТП 901-1-32.83 КЖ

Речные водозаборные сооружения совмещенного типа производительностью 1.0÷10 м³/с

Стенка СТМ-1.
Схема армирования (начало)

Стадия	Лист	Листов
Р	14	

Госстрой СССР
Укрводоканалпроект
г. Киев

Схема армирования СТМ-1 по 6-6

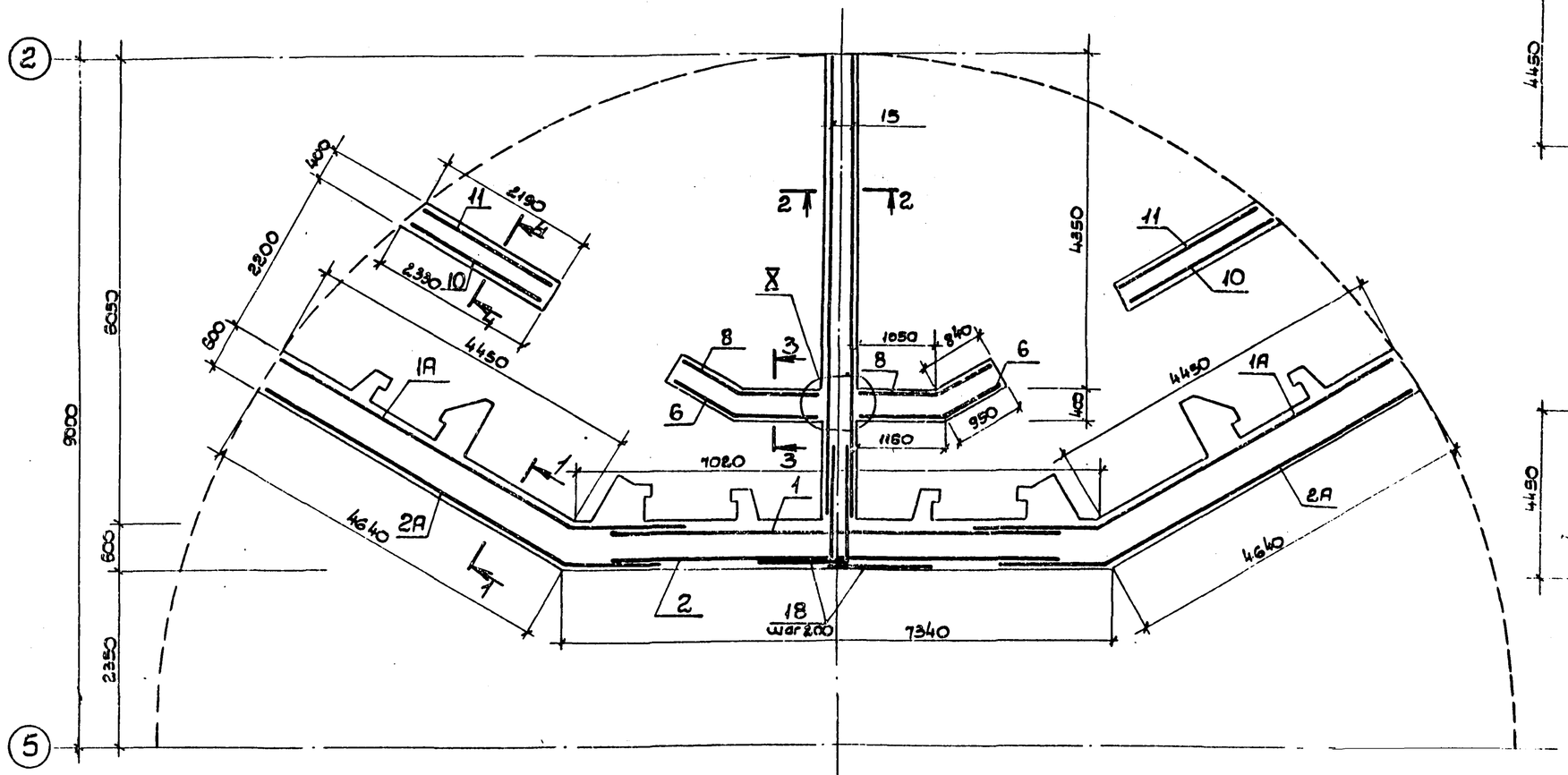

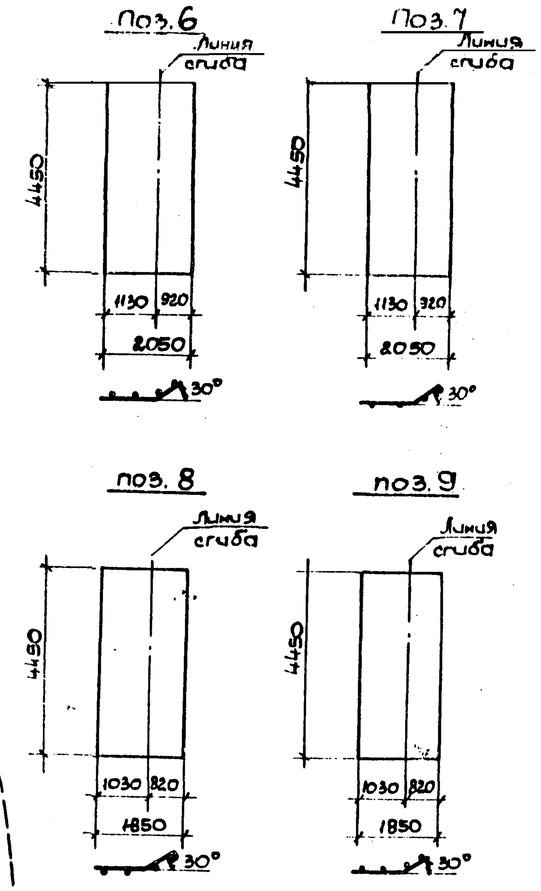

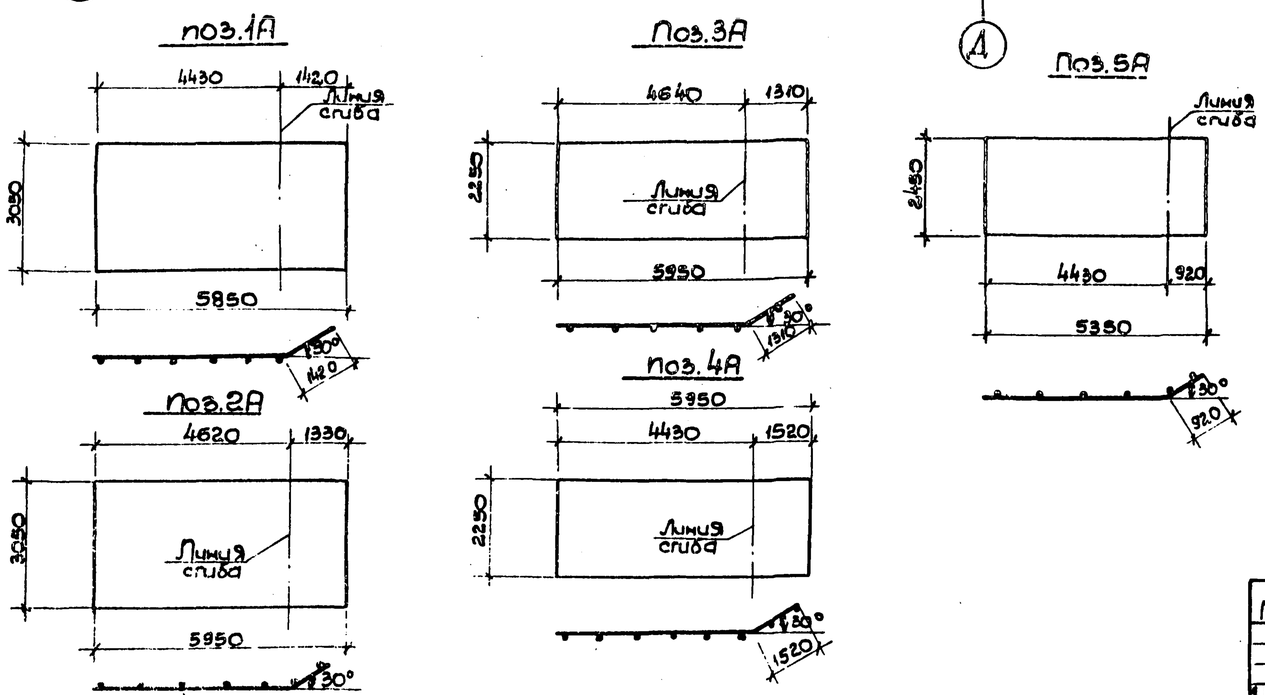

1. Защитный слой бетона - 30 мм.

Альбом III/4

Типовой проект 901-1-32.83

Инв.№ подл. | Подп. и дата | Взам. инв.№

Привязан				ТП 901-1-32.83		КЖ
Инв.						
	Гл.инж.пр.	Каган		Речные водозаборные сооружения совмещенного типа производительностью 1,0-3,0 м³/с	Стадия	Лист	Листов
	Н.контр.	Козловичер			Р	12	
	Нач.отд.	Серик					
	Гл.спец.	Козловичер		Стенка СТМ-1 Схема армирования (окончание)	Госстрой СССР Укрводоканалпроект Киев		
	Рук.гр.	Савельева					
	Ст.инж.	Ямполинская					
	Инжен.	Белобровая					

8459/6

Спецификация элементов на монолитное изделие

Позиция	Обозначение	Наименование	Кол.	Примечание
			шт	Масса единицы, кг
		Стена СТМ-1.		
		Сборочный чертеж		
		Сборочные единицы:		
		Сетки арматурные		
1	ГОСТ 23279-78	С $\frac{20AIII-200}{12AIII-200}$ 3050×5850 $\frac{25}{25}$	12	312
2	—— " ——	С $\frac{16AIII-200}{12AIII-200}$ 3050×5950 $\frac{75}{75}$	12	231
3	—— " ——	С $\frac{16AIII-200}{20AIII-200}$ 2250×5950 $\frac{75}{75}$	3	287
4	—— " ——	С $\frac{20AIII-200}{6AI-600}$ 2250×5950 $\frac{275}{275}$	3	181
5	—— " ——	С $\frac{6AI-400}{20AIII-200}$ 2450×5950 $\frac{75}{75}$	3	176
6	—— " ——	С $\frac{12AIII-200}{16AIII-200}$ 2050×4450 $\frac{25}{25}$	4	118
7	—— " ——	С $\frac{16AIII-200}{16AIII-200}$ 2050×4450 $\frac{25}{25}$	2	152
8	—— " ——	С $\frac{12AIII-200}{16AIII-200}$ 1850×4450 $\frac{25}{25}$	4	107
9	—— " ——	С $\frac{16AIII-200}{16AIII-200}$ 1850×4450 $\frac{25}{25}$	2	138
10	—— " ——	С $\frac{12AIII-200}{20AIII-200}$ 2250×4450 $\frac{25}{25}$	6	176
11	—— " ——	С $\frac{12AIII-200}{20AIII-200}$ 2050×4450 $\frac{25}{25}$	6	166
12	—— " ——	С $\frac{20AIII-200}{6AI-600}$ 2250×3850 $\frac{125}{125}$	12	118
13	—— " ——	С $\frac{20AIII-200}{6AI-600}$ 2050×3850 $\frac{125}{125}$	2	109
14	—— " ——	С $\frac{25AIII-200}{12AIII-200}$ 2850×5950 $\frac{75}{75}$	10	420
15	—— " ——	С $\frac{8AI-400}{25AIII-200}$ 2050×5950 $\frac{75}{75}$	2	251
		Детали:		
16÷18		Стержни одиночные	—	—
19÷35		—— " ——		
		Изделия закладные		
36	серия 1.400-15, в.а.1.	МН522; ℓ=12550;	8	265
37	—— " ——	МН548; ℓ=11600;	8	49
38	—— " ——	МН 127-1; ℓ=11600	8	68
39	—— " ——	МН 131-1 ℓ=1000	4	13
40	—— " ——	МН 201-5	12	5
41	—— " ——	МН 105-1	48	1
42	—— " ——	МН 118-1	6	4
43	—— " ——	МН 145-1	2	12
44	ГОСТ 3262-75	Водогазопроводная труба Ф25; ℓ=3600	2	9
45	—— " ——	Ф25 ℓ=1000 "	2	2
46	ГОСТ 8240-72	С16; ℓ=350	2	4.5
47		Раструб Ф1000×800	4	
49		Патрубок dy=80	4	
50		Патрубок dy=600;	1	
51	ГОСТ 10704-76	Тр.108×4; ℓ=600	4	6
		Материалы на СТМ-1		
		Бетон М200; В6;		222.2 м³

Ведомость расхода стали на элемент, кг.

Марка элемента	Изделия арматурные: Арматура класса АIII ГОСТ 5.1459-72 Ф12	Ф16	Ф18	Ф20	Ф25	Ф32			Итого	АI ГОСТ 5781-75 Ф6	Ф8	Ф18		Итого	Всего:	Арматура класса АIII ГОСТ 5.1459-72 Ф12	Ф10	Итого	ГОСТ 5781-75 Ф8		Итого
СТм-1	4912	4432	—	7170	5432	855			22801	275	28	—		303	23104	294	—	294	229		229
Днище	—	91	3386	795	15692	5904			25868	72	1124	1780		2976	28845	—	32	32	5		5

Продолжение.

Марка элемента	Изделия закладные. Прокат марки Вст. 3 кп2. ГОСТ 8240-72 С16	Итого	ГОСТ 8509-72 L50×5	L90×7		Итого	ГОСТ 8510-72 L160×100×9	Итого	ГОСТ 82-70 δ=8	Итого	ГОСТ 103-76 δ=10	δ=8	δ=6		Итого:	ГОСТ 10704-76 Тр325×9	Тр108×4	Итого	ГОСТ 3262-75 Тр Ф25	Итого:		ТУ АДК-1247 п.п.30÷32 Рвт	Всего:	Общий расход
	9	9	352			352	1808	1808	19	19	43	277	508		828		24	24	22	22		—	3585	26689
				119		119							13		13	281		281				651	1101	29946

8459/6

Привязан	Гл.инж.пр.	Каган	ТП 901-1-32.83 КЖ		
	Н.контр.	Козлобичер			
	Нач.отд.	Серик	Речные водозаборные сооружения совмещенного типа производительностью 1.0÷3.0 м³/с	Стадия	Лист	Листов
	Гл.спец.	Козлобичер		Р	13	
	Рук.гр.	Сабельева	Стенка СТМ-1. Спецификации.	Госстрой СССР Укрводоканалпроект Киев		
Инв.№	Ст.инж.	Ямпольский				

Альбом III/4

Типовой проект 901-1-32.83

Подпись и дата | Взам.инв.№ | Инв.№ подл.

Альбом III/4

Типовой проект 901-1-32.83

Устройство форшахт

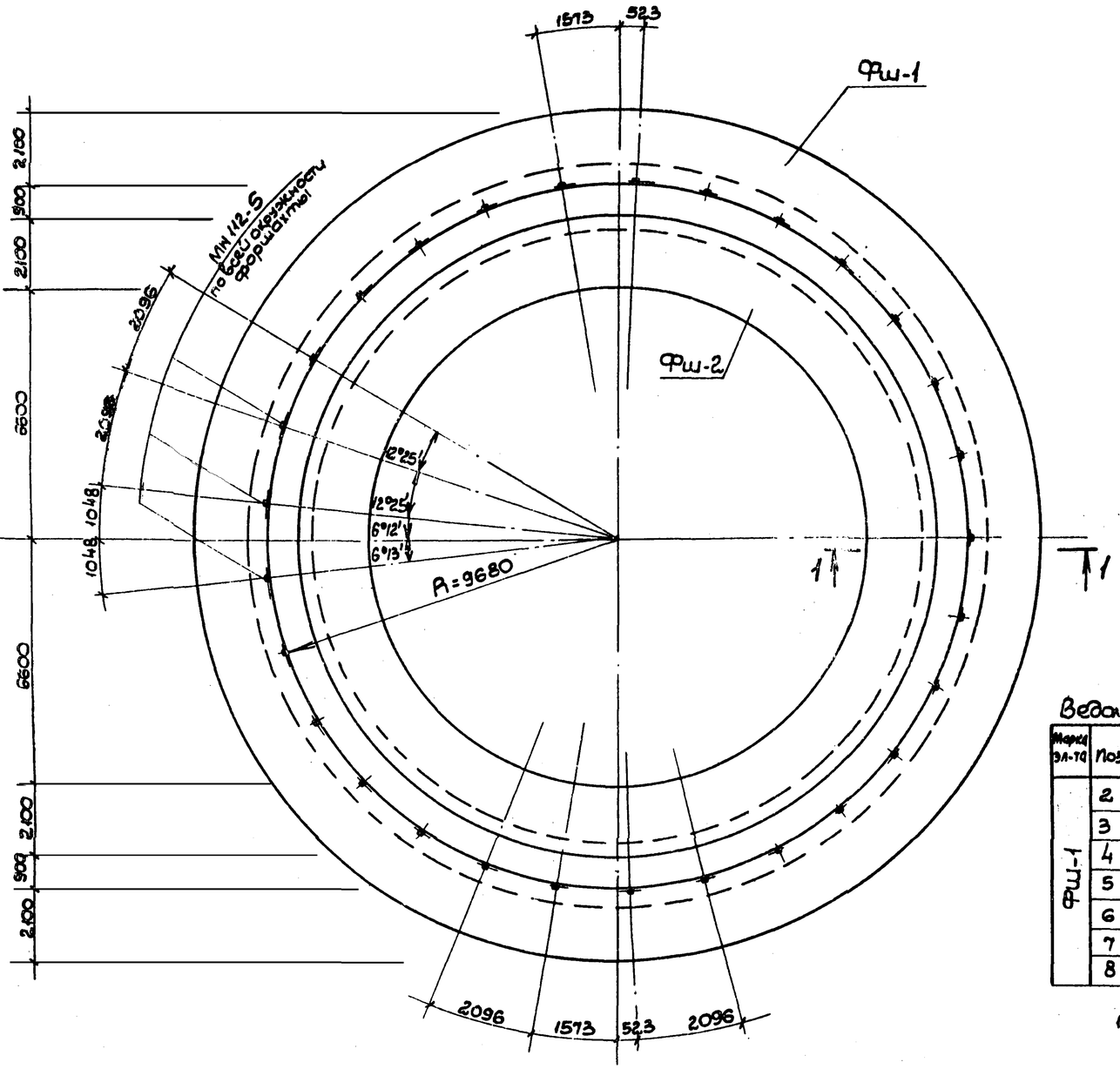

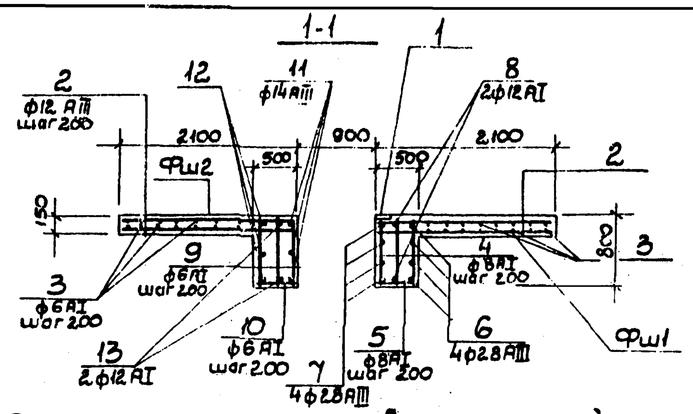

Спецификация элементов монолитной конструкции

Формат	Зона	Поз.	Обозначение	Наименование	Кол.	Примечание
				Фш-1		
				Сборочные единицы и детали		
		1	серия 1.400-15. В1 120-46	Изделие закладное МН 112-5	29	35
		2÷8		Стержни одиночные-комплект	1	
				Материалы		
				Бетон М300	$м^3$	40.54
				Фш-2		
				Сборочные единицы и детали		
		2÷8		Стержни одиночные-комплект	1	
				Материалы		
				Бетон М300	$м^3$	33.01

Ведомость стержней на один элемент

Марка эл-та	Поз.	Эскиз или сечение	Ф мм	Длина мм	Кол.
Фш-1	2		12 AIII	2080	604
	3	от 602.88 до 634.28	6 AI	$l_{ср}$ 1113.4	—
	4		8 AI	780	930
	5		8 AI	480	302
	6		28 AIII	634.28	4
	7		28 AIII	602.88	4
	8		12 AI	618.50	2

Ведомость стержней на один элемент

Марка эл-та	Поз.	Эскиз или сечение	Ф мм	Длина мм	Кол.
Фш-2	2		12 AIII	2080	548
	3	от 414.40 до 546.30	6 AI	$l_{ср}$ 864.6	—
	9		6 AI	780	198
	10		6 AI	480	274
	11		14 AIII	546.36	3
	12		14 AIII	514.96	3
	13		12 AI	530.66	2

1. При привязке проекта возможно горизонтальную часть внутренней форшахты выполнить из сборных плит.

Выборка стали на один элемент, кг

Марка эл-та	Арматурные изделия: Арматурная сталь ГОСТ 5781-81, Класс AI, Ф мм 6	8	12	Итого	Класс AIII, Ф мм 12	14	28	Итого	Итого	Закладные изделия: Профильная сталь δ=10	Арм. сталь ГОСТ 5781-81, Класс AIII, Ф мм 12			Итого	Всего
Фш-1	247.2	345.7	410.2	903.1	1147.6	—	2390.4	3538.0	4241	23.2	37.7			60.9	4302.0
Фш-2	359.0	—	94.3	453.3	1041.2	385.2	—	1426.4	1879.7	—	—			—	1879.7

Привязан

Инв. N

Гл. инж. пр.	Каган		
Н. контр.	Козловичер		
Нач. отд.	Серик		
Гл. спец.	Козловичер		
Рук. гр.	Савельева		
Ст. инж.	Ямпольская		
Ст. тех.	Береговая		

8459/6

ТП 901-1-32.83 КЖ

Речные водозаборные сооружения совмещенного типа производительностью 1.043.0 тыс м³/сут

Стадия	Лист	Листов
Р	14	

Схема армирования форшахты

Госстрой СССР Укрводоканалпроект Киев

Инв. N подл. | Подп. и дата | Взам. инв. N

Альбом III/4

Типовой проект 901-1-32.83

Схема расположения фундаментов под оборудование

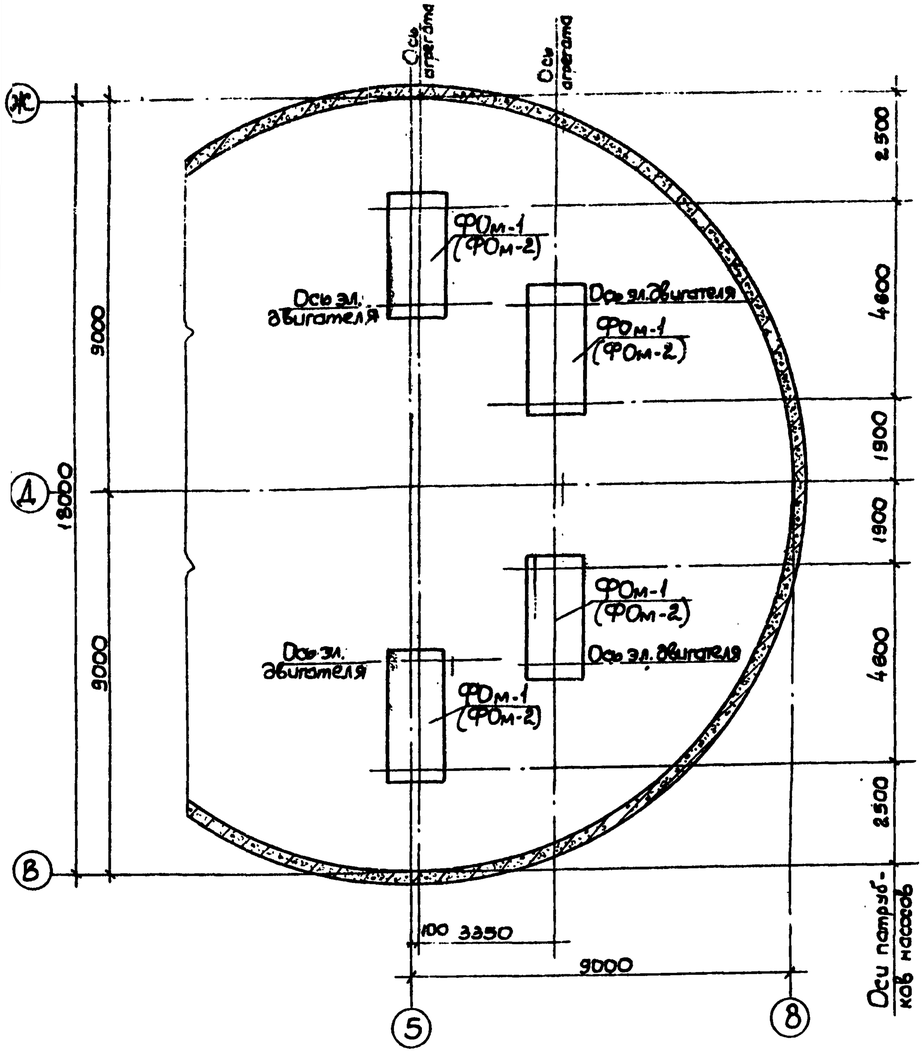

Таблица привязочных размеров ФОм-1 и ФОм-2

Тип производительности	Марка насоса	Серия электродвигателя	Марка фундамента	Размеры в мм															Примечания
				а	б	в	г	д	е	ж	к	л	м	р	о	н	h		
I	Д1250-65	А14-4м	ФОм-1	1960	1160	605	755	202	325	755	325	605	425	202	750	2110	1960		
	Д1250-125а(б)	А12-52-4	ФОм-1	2760	1500	800	1080	210	435	825	435	800	725	337	785	2095	1310		
		Н12-41-4	ФОм-1																
	Д1600-90	А12-41-4	ФОм-1	2760	1500	200	1080	210	435	825	435	800	725	337	785	2122	1337		
II	Д2000-100	А13-46-6	ФОм-2	3070	1800	—	1400	200	450	1400	400	2300	370	200	973	2115	837		
		А13-59-6	ФОм-2																
		СД2-85/57-6	ФОм-2																
		СД2-85/45-6	ФОм-2																
	Д2500-62	А12-42-8	ФОм-2	3070	1800	—	1400	200	570	1400	400	2300	370	200	1023	2175	1152		
		А-13-37-6	ФОм-2																
		СД2-85/45-6	ФОм-2																
		А13-46-6	ФОм-2																
III	Д3200-33	А12-49-6	ФОм-2	3000	1675	—	1275	200	500	1120	500	1980	520	277	1100	2250	1150		
		А12-35-6	ФОм-2																
		А12-39-6	ФОм-2																
		СД2-74-41-6	ФОм-2																
		СД-2-74/47-6	ФОм-2																
	Д3200-75	А13-59-6	ФОм-2	3620	2030	—	1460	285	710	1630	200	3220	200	200	1175	2182	1007		
		СД2-85/57-6	ФОм-2																
		СД2-85/40-8	ФОм-2																
		А13-42-8	ФОм-2																
	Д4000-95	А13-62-8	ФОм-2	3620	2030	—	1460	285	660	1630	200	3220	200	200	1275	2195	920		
		СД2-85/57-8	ФОм-2																

ФОм-1

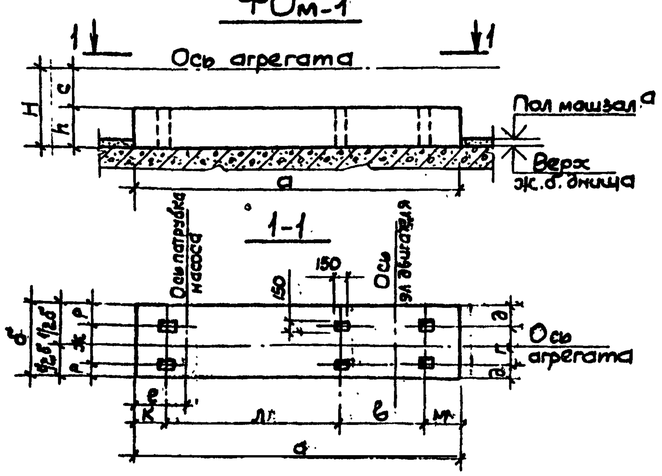

ФОм-2

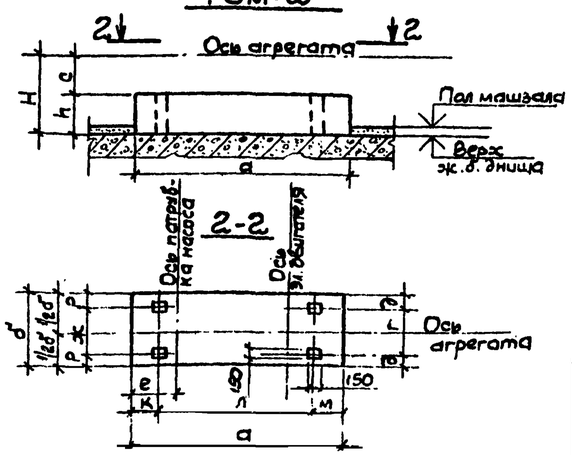

Привязан:

Инв. №

Гл. инж. пр.	Каган		
Н. контр.	Козловичер		
Нач. отд.	Серик		
Гл. спец.	Козловичер		
Рук. гр.	Савельева		
Инженер	Щачова		

8459/6

ТП 901-1-32.83 КЖ

Речные водозаборные сооружения совмещенного типа производительностью 1.0÷3.0 м³/с

Схема расположения фундаментов под оборудование

Стадия	Лист	Листов
Р	15	

Госстрой СССР Укрводоканалпроект Киев

Инв. № подл. | Подпись и дата | Взам. инв. №

Типовой проект 901-1-32.83 Альбом III/4

Водосборный колодец

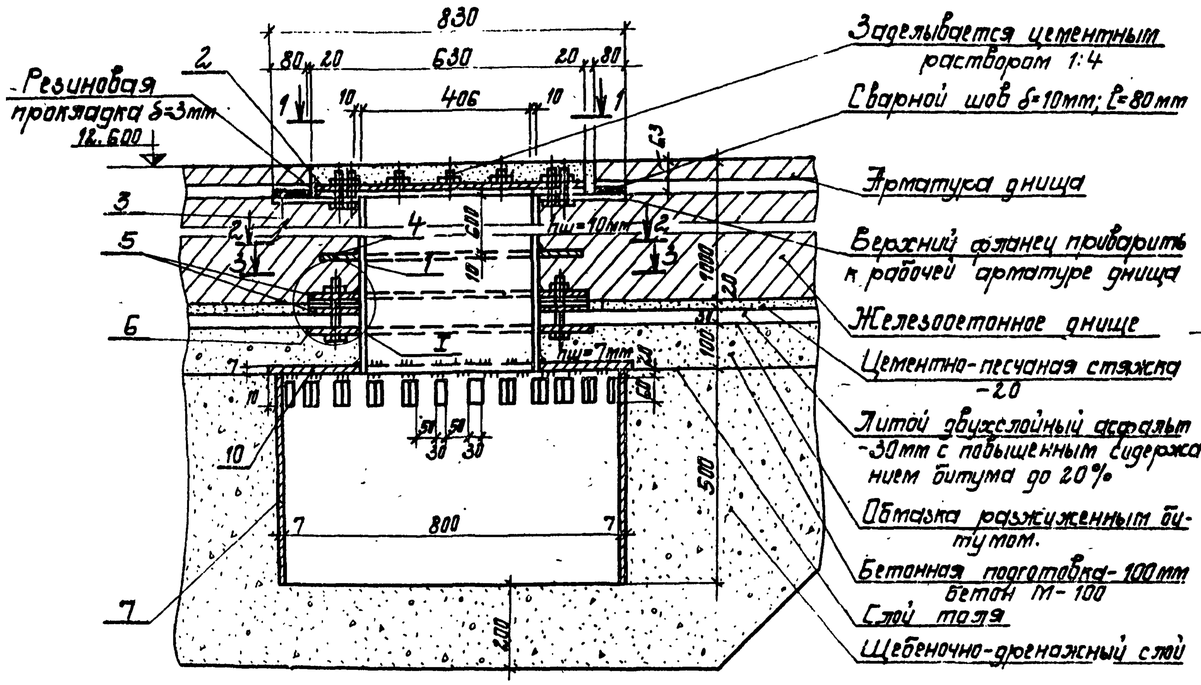

Верхний фланец

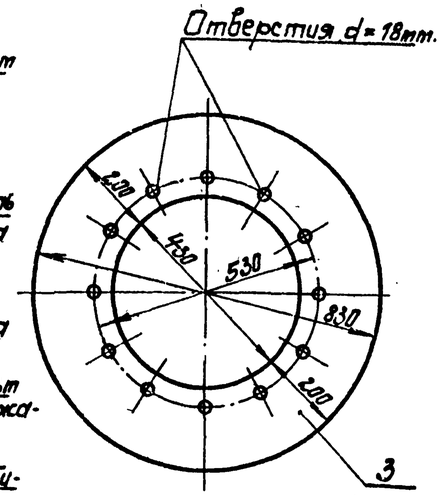

Нижний фланец

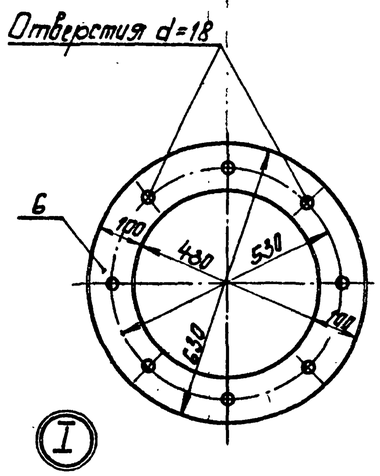

Деталь приварки

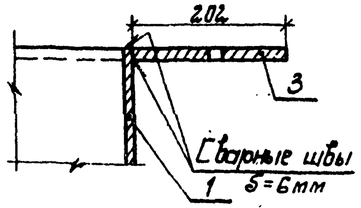

Ведомость стержней на один элемент

Поз	Эскиз или сечение	Ф мм	Длина мм	Кол
1	Тр. 426×10 ГОСТ 10704-76		1087	1
2	Глухой фланец dн=630	δ=15	м² 0.31	1
3	Фланец dср=630	δ=15	шир 200	1
4	Фланец dср=530	δ=10	шир 100	1
5	Полукольцо dср=265	δ=10	шир 100	2
6	Фланец dср=530	δ=10	шир 100	1
7	Тр. 820×7 ГОСТ 10704-76		500	1
8	Болт М16×100		100	8
9	Болт М16×70		70	12
10	Фланец dср.=634	δ=7	шир 200	1

1. В месте установки патрубка с фланцами арматура днища вырезается по месту.
2. Местоположение водосборных колодцев см. документ.

1-1

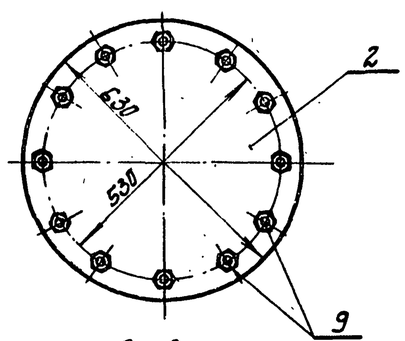

3-3

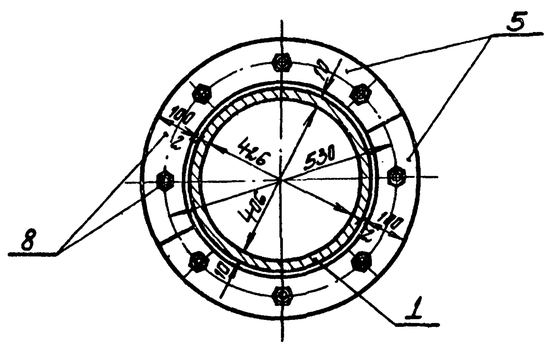

2-2

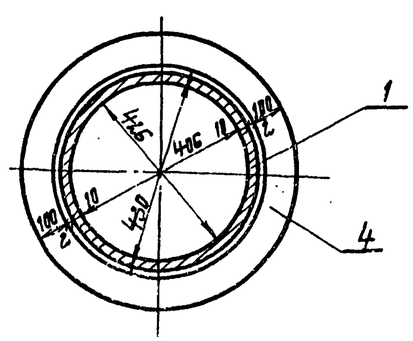

Крышка перфорированного патрубка

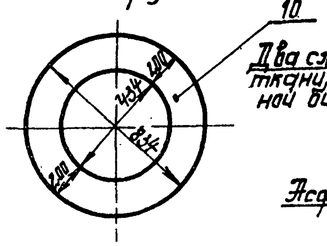

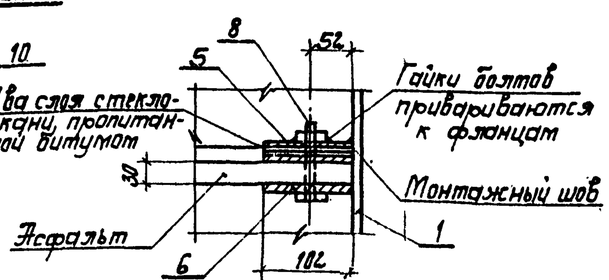

Гл.инж.пр.	Багин		
Н.контр.	Казлодубчер		
Нач.отд.	Серик		
Гл.спец.	Казлодубчер		
Рук.гр.	Савельева		
Инжен.	Белоусова		

Привязан

Инв. №

8459/

ТП 901-1-32.83 КЖ			
Речные водосборные сооружения, совмещенного типа производительностью 1.0÷3.0 м³/с	Стадия	Лист	Листов
	Р	16	
Конструкция водосборного колодца.	Госстрой СССР Укрводоканалпроект Киев		

Альбом III/4

Типовой проект 901-1-32.83

Ведомость чертежей основного комплекта

Лист	Наименование	Примечания
1	Общие данные	
2	Техническая спецификация металла	
3	Схема расположения площадок, стремянок, щитов, ограждений	
4	Узлы, ведомость элементов	
5	Схема расположения лестниц машзала	
6	Схема расположения переходных площадок машзала	
7	Схема расположения стоек под переходные площадки машзала	
8	Щиты Щ-1÷Щ-5, стремянка СМ-1, рама РМ-1	

Ведомость ссылочных и прилагаемых документов

Обозначение	Наименование	Примечание
	Ссылочные документы	
1.459-2 в.1,2	Стальные лестницы, переходные площадки и ограждения	

Ведомость спецификаций

Лист	Наименование	Примечания
КМ-2	Техническая спецификация стали	

Общие указания

1. Разработку деталировочных чертежей металлоконструкций производить согласно СНиП II-В 3-72 „Стальные конструкции. Нормы проектирования".
2. Соединение стальных элементов предусматривать ручной электродуговой сваркой.
3. Все сварные швы выполняются электродами типа Э42а по ГОСТ 9467-75.
4. Предусмотреть антикоррозийную защиту металлоконструкций, произвести очистку поверхности стальных конструкций от окислов по ГОСТ 9.025-74 четвертой степени и окраску лакокрасочными материалами группы I согласно СНиП II-28-73 „Защита строительных конструкций от коррозии (дополнение).
5. Высоту неоговоренных швов принимать по наименьшей толщине свариваемых элементов.

Настоящий раздел проекта разработан в соответствии с действующими нормами и правилами и обеспечивает эксплуатацию при соблюдении предусмотренных проектом мероприятий.

Главный инженер проекта /Каган К.О./

Инв. № подл. | Подп. и дата | Взам. инв. №

8459/6

Привязан

ТП 901-1-32.83 КМ

Н. контр.	Козловичер		
Гл. инж. пр.	Каган		
Нач. отд.	Ярик		
Гл. спец.	Козловичер		
Рук. гр.	Савченко		
Инж.	Волоскова		

Речные водозаборные сооружения совмещенного типа производительностью 1.0÷3.0 м³/с

Общие данные

Стадия	Лист	Листов
Р	1	8

Госстрой СССР Укрводоканалпроект

Типовой проект 901-1-32.83 Альбом III/4

Техническая спецификация металла

Вид профиля и ГОСТ	Марка металла и ГОСТ	Обозначение и размер профиля	№ п.п	Код: Марки металла	Вида поставки	Размера поставки	Качества стали	Количество шт.	Длина мм	Масса металла по элементам конструкций, т: Монтажные пути	Фахверки	Балки и щиты рабочих площ.	Стойки рабочих площад.	Лестницы и ограждения	Щиты кандалов		Прочие	Общая масса т	Масса металла, сдаваемого в мелкосортном (изготовителем)				Запасные части см. в ед.
Балки двутавровые для подвесных крановых путей ГОСТ 19425-74	Вст3пс6 ГОСТ380-71*	I 30								2,4								2,4					
		Итого								2,4								2,4					
Швеллеры ГОСТ 8240-72	— " — Вст3кп2 ГОСТ380-71*	С8								0.16								0.16					
		С12															0.05	0.05					
		С16										0.5	1.1				0.11	1.71					
		Итого:								0.16		0.5	1.1				0.16	1.92					
Сталь прокатная угловая равнополочная ГОСТ 8509-72	Вст3пс6 ГОСТ380-71*	L63×5								0.03								0.03					
	Вст3кп2 ГОСТ380-71*	L50×5															0.02	0.02					
		L80×6												1.2				1.2					
		L90×6										0.04						0.04					
		L75×8										0.4						0.4					
		Итого:								0.03		0.44		1.2			0.02	1.69					
Сталь прокатная угловая неравнополочная ГОСТ 8510-72		L140×90×8										0.05						0.05					
		L125×80×12										0.2						0.2					
		Итого:										0.25						0.25					
Сталь полосовая ГОСТ 103-76	Вст3пс6 ГОСТ380-71*	δ=8								0.1								0.1					
		δ=10								0.04								0.04					
	Вст3кп2 ГОСТ380-71*	δ=4										0.04			0.2			0.24					
		δ=6												0.01				0.01					
		δ=10										0.11						0.11					
		Итого:								0.14		0.15		0.01	0.2			0.5					
Сталь широкополосная ГОСТ 82-70	Вст3кп2 ГОСТ380-71*	δ=10											0.2					0.2					
		Итого:											0.2					0.2					
Сталь рифленая ромбическая ГОСТ 8568-77	Вст3кп2 ГОСТ380-71*	δ=4										0.2			0.5			0.7					
		δ=5													2.8			2.8					
		Итого:										0.2			3.3			3.5					

Техническая спецификация металла (продолжение)

Вид профиля и ГОСТ	Марка металла и ГОСТ	Обозначение и размер профиля	№ п.п	Код: Марки металла	Вида поставки	Размера поставки	Качества стали	Количество шт.	Длина мм	Масса металла по элементам конструкций: Монорельсовые пути	Фахверки	Балки и щиты рабоч. площ.	Стойки рабоч. площад.	Лестницы и ограждения	Щиты кандалов		Прочие	Общая масса	Масса металла, сдаваемого в мелкосортном (изготовителем)				Запасные части см. в ед.
Сталь горячекатаная круглая ГОСТ 2590-71*	Вст3кп2 ГОСТ380-71*	ф18												0.3				0.3					
		Итого:												0.3				0.3					
Трубы стальные водогазопроводные ГОСТ 3262-75	Вст3кп2 ГОСТ380-71*	ф50															0.5	0.5					
		Итого:															0.5	0.5					
Метизы	Сталь класса 46 ГОСТ 1759-70	М12									0.12							0.12					
Болты ГОСТ 7798-70* Гайки ГОСТ 5915-70 Шайбы ГОСТ 11371-78		М20								0.04								0.04					
		Итого:								0.04	0.							0.16					
Итого масса металла										2.77	0.12	1.54	1.3	1.51	3.5		0.68	11.42					
Серия 1.459-2 в. 1.2	Вст3кп2											2.6		4.8				7.4					
Шифр 460-75	ГОСТ380-71*										4.4							4.4					
Шифр 41-74 в. 1,2																	0.44	0.44					
Всего: масса металла										2.77	4.52	4.14	1.3	6.31	3.5		1.12	23.66					
В том числе	Вст3кп2									—	4.52	4.14	1.3	6.31	3.5		1.12	20.89					
по маркам	Вст3пс6									2.77	—	—	—	—	—		—	2.77					

8459/6

Привязан	Гл. инж. пр.	Каган	ТП 901-1-32.83 КМ
	Н. контр.	Розлайчер	Речные водозаборные сооружения совмещенного типа производительностью 1.0÷3.0 м³/с
	Нач. отд.	Серик	Стадия Р · Лист 2 · Листов
	Гл. спец.	Розлайчер	Техническая спецификация металла
	Рук. гр.	Сафеева	Госстрой СССР Укрводоканалпроект Киев
Инв. №	Ст. инж.	Ялтольская	

Подпись и дата · Взам. инв. №
Инв. № подл.

Типовой проект 901-1-32.83 Альбом III/4

Схема расположения площадок, стремянок, щитов, ограждений

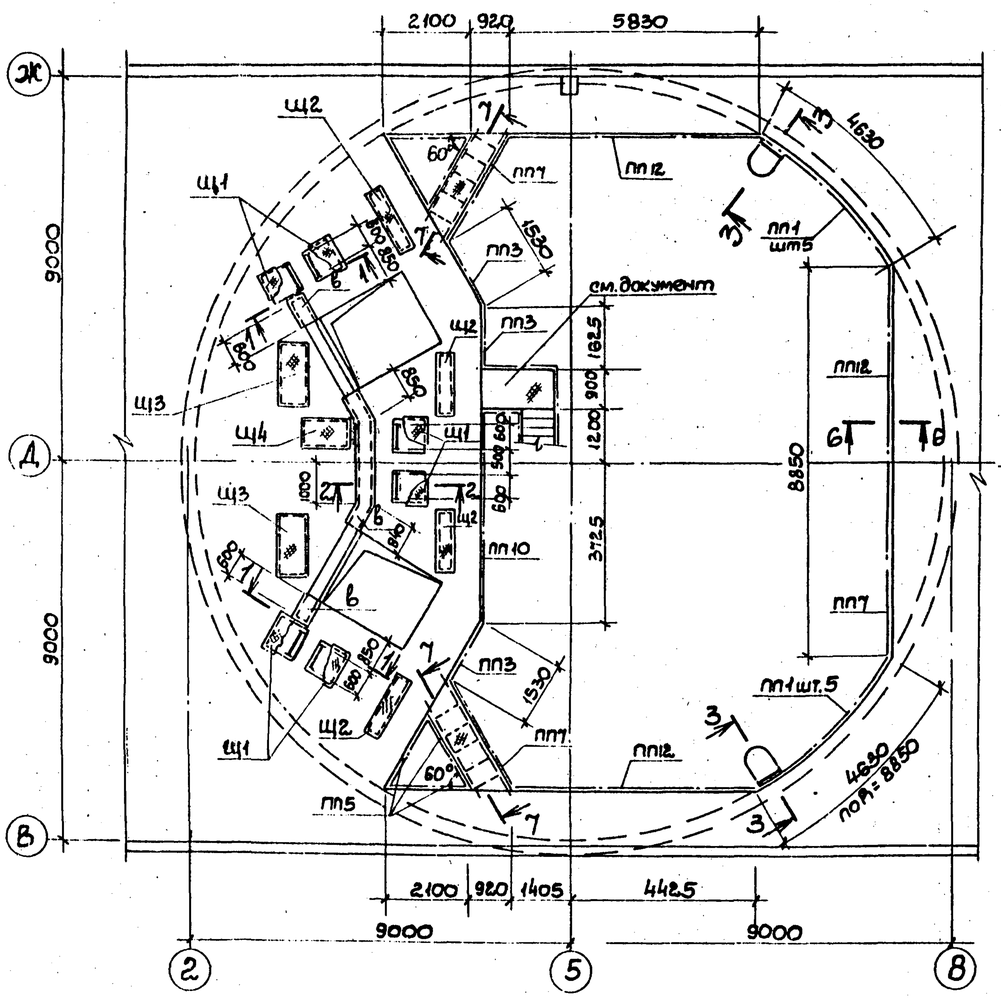

1-1

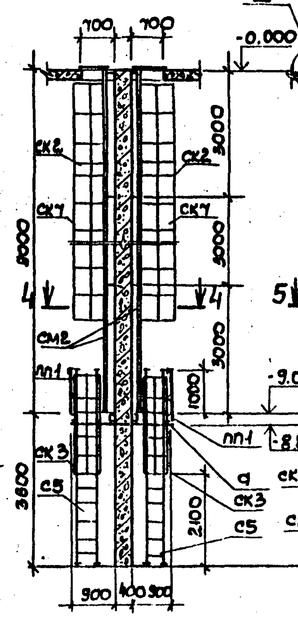

2-2

3-3

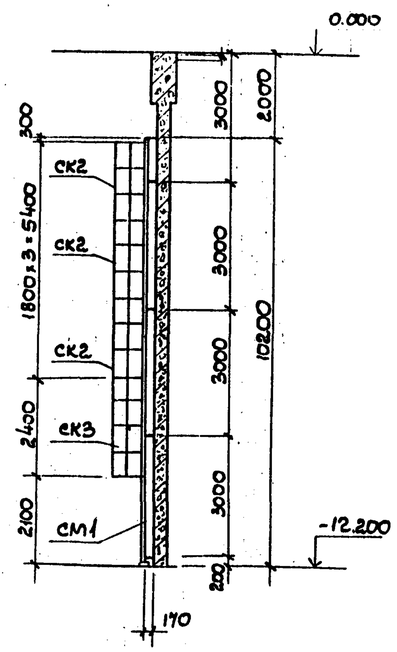

4-4

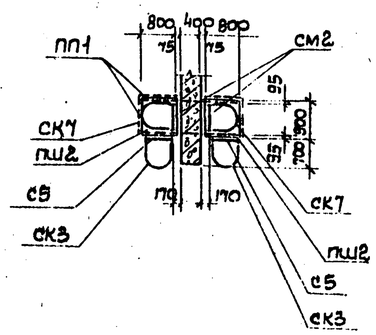

5-5

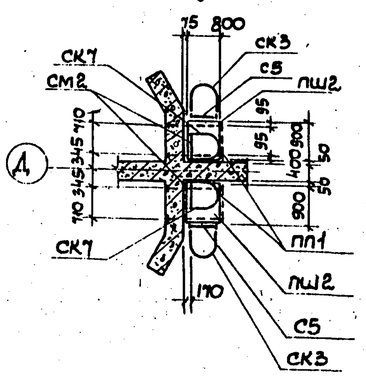

6-6

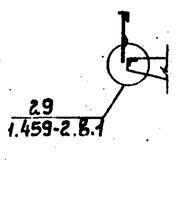

Ведомость элементов

Марка	Сечение: Эскиз	Поз.	Состав	Опорные усилия: M тс.м	N тс	Q тс	Вес одного изделия	Марка металла	Примечание
									Кол. шт.
пш2	1.459-2		В.1 л.34				VI	Вст3кп2	6
пп1	— " —		В.2 л.75				"	"	20
пп3	— " —		— " —				"	"	3
пп5	— " —		В.2 л.76				"	"	5
пп7	— " —		" л.77				"	"	2
пп10	— " —		" л.78				"	"	1
пп12	— " —		" л.77				"	"	3
ск7	— " —		" л.90				"	"	6
ск3	— " —		" л.89				"	"	8
ск2	— " —		— " —				"	"	12
с5	— " —		В.1 л.63				"	"	6
см1	Стремянка						"	"	2
см2	— —						"	"	6
щ1	Щит						"	"	6
щ2	— " —						"	"	4
щ3	— " —						"	"	2
щ4	— " —						"	"	1
щ5	— " —						"	"	1
									Общая длина п.м
а	1	1	С16				"	"	8.8
б	2 1	1	С16				"	"	5.2
	2	2	L90x6				"	"	0.9
в	Рифленая сталь	3	δ=4				"	"	S=1.8м²

1. Разрез 7-7 и узел III см. документ

Привязан	Гл. инж. пр.	Каган	
	Н. контр.	Козловичер	
	Нач. отд.	Серик	
	Гл. спец.	Козловичер	
	Рук. гр.	Савельева	
Инв. N	Ст. инж.	Жиномская	

8459/6

ТП 901-1-32.83 КМ

Речные водозаборные сооружения совмещенного типа производительностью 1.0÷3.0 м³/с

Схема расположения площадок, стремянок, щитов ограждений на отм. р.до

Стадия	Лист	Листов
Р	3	

Госстрой СССР Укрводоканалпроект Киев

Инв. N подл. | Подпись и дата | Взам. инв. N

Альбом III 4

Типовой проект 901-1-32.83

7-7

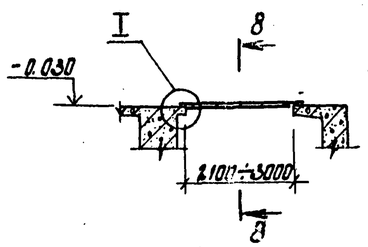

8-8

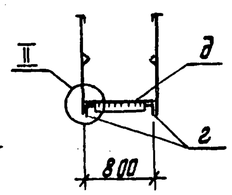

11-11

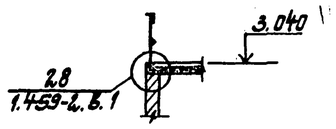

Схема расположения ограждений и лестниц с отм. +4.60 на отм. 0.000

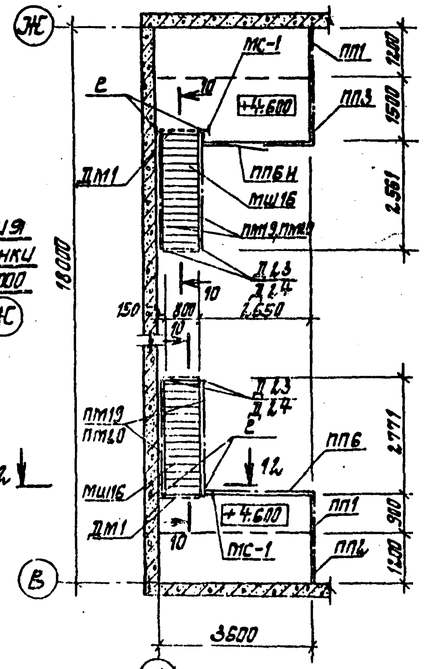

Схема расположения ограждений и стремянки с отм. +3.040 на отм. 0.000

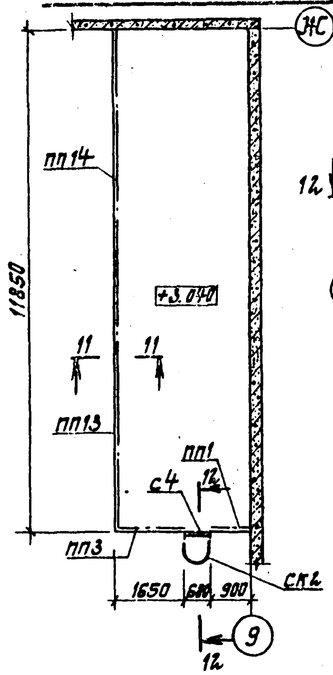

9-9

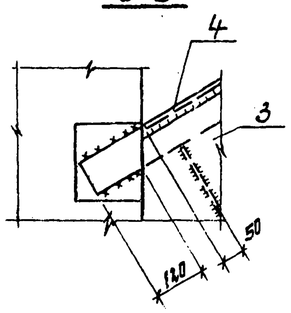

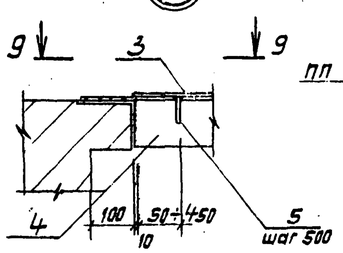

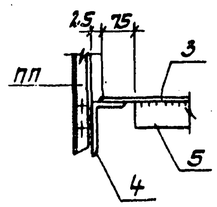

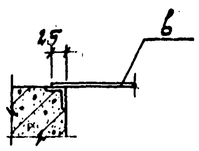

12-12

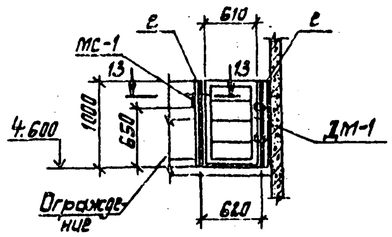

Деталь перекрытия подпольных каналов

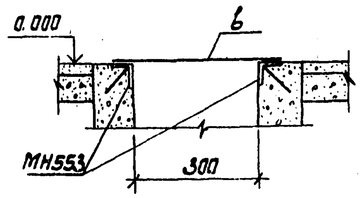

10-10

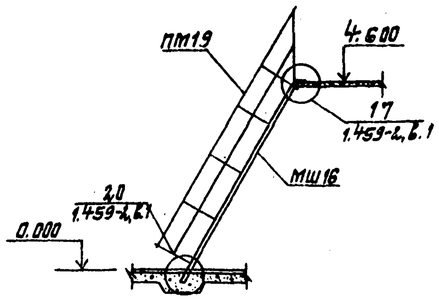

12-12

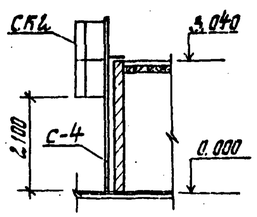

13-13

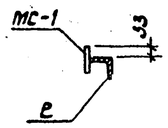

Ведомость элементов

Марка	Сечение: Эскиз	Поз.	Сечение: Состав	Опорные усилия: M тс·м	N тс	Q тс	Группа конструкций	Марка металла	Примечание: кол. шт
мш16	1.459-2		в.1 л.28				VI	Вст3кп2	2
пм19	"		в.2 л.63				VI	"	2
пм20	"		"				VI	"	2
пп1	"		в.2 л.75				VI	"	3
пп2	"		" "				VI	"	1
пп3	"		" "				"	"	2
пп6	"		" л.76				"	"	1
пп13	"		" л.79				"	"	2
пп14	"		" л.79				"	"	1
пп6н	и 1.459-2.		в.2 л. 76				"	"	1
Д23	1.459-2		в.1 л.81				"	"	2
Д24	"		" л.81				"	"	2
с4	"		в 1 л.				"	"	1
ск2	"		в 2 л. 89				"	"	1
ДМ-1	Дверца						"	"	2
мс-1	Пластина						"	"	2
в	Рифленая сталь	3	δ=4				"	"	S=4.8м²
г	———	4	L125×80×12				"	"	L=11.0п.м
д	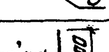	3	δ=4				"	"	S=4.2м²
		5	-40×4				"	"	L=8.0п.м
е	стойка 1100	6	L 50×5						L=44п.м

1. Схему расположения для узла III и разреза 7-7 см. документ.

8459/К

Привязан				ТП 901-1-32.83			Кн
				Гл.инж.пр. Каган	Речные водозаборные сооружения совмещенного типа производительностью 1.0÷3.0м³/с	Стадия: Р	Лист: 4	Листов:
				Н.контр. Розлович				
				Нач.отд. Серик	Узлы, ведомость элементов	Госстрой СССР Укрводоканалпроект Киев		
				Гл.спец. Розлович				
				Рук.гр. Сафельева				
Инв.№				Ст.инж. Опапальская				

Подпись и дата | Взам.инв.№ | Инв.№ подл.

Альбом III/4

Типовой проект 901-1-32.83

Схема расположения лестниц с отм. -2.400 на отм. -4.800

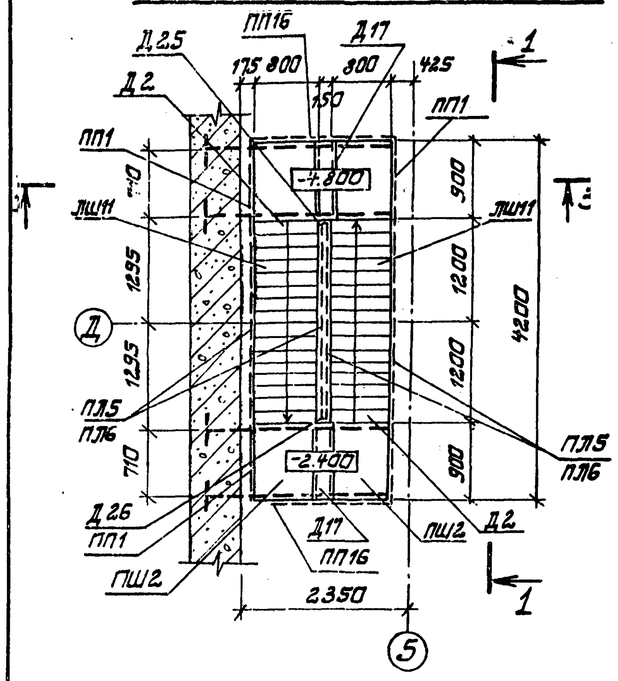

Схема расположения лестниц на отм. 0.000

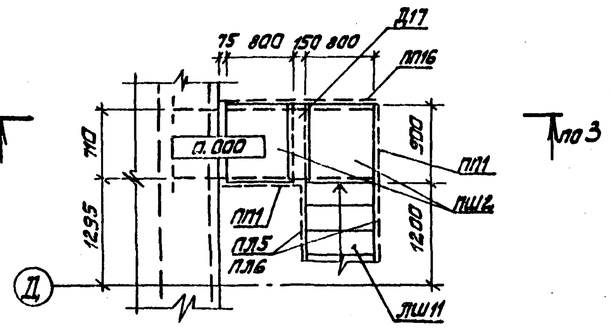

Схема расположения лестниц на отм -7.200

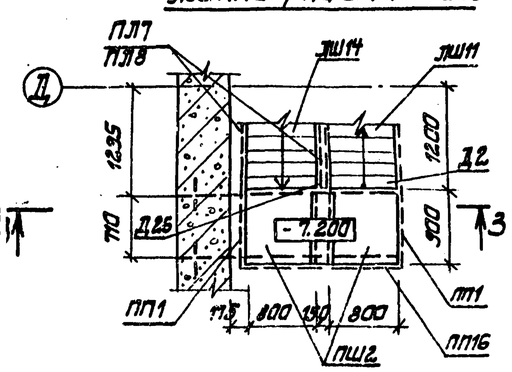

1-1

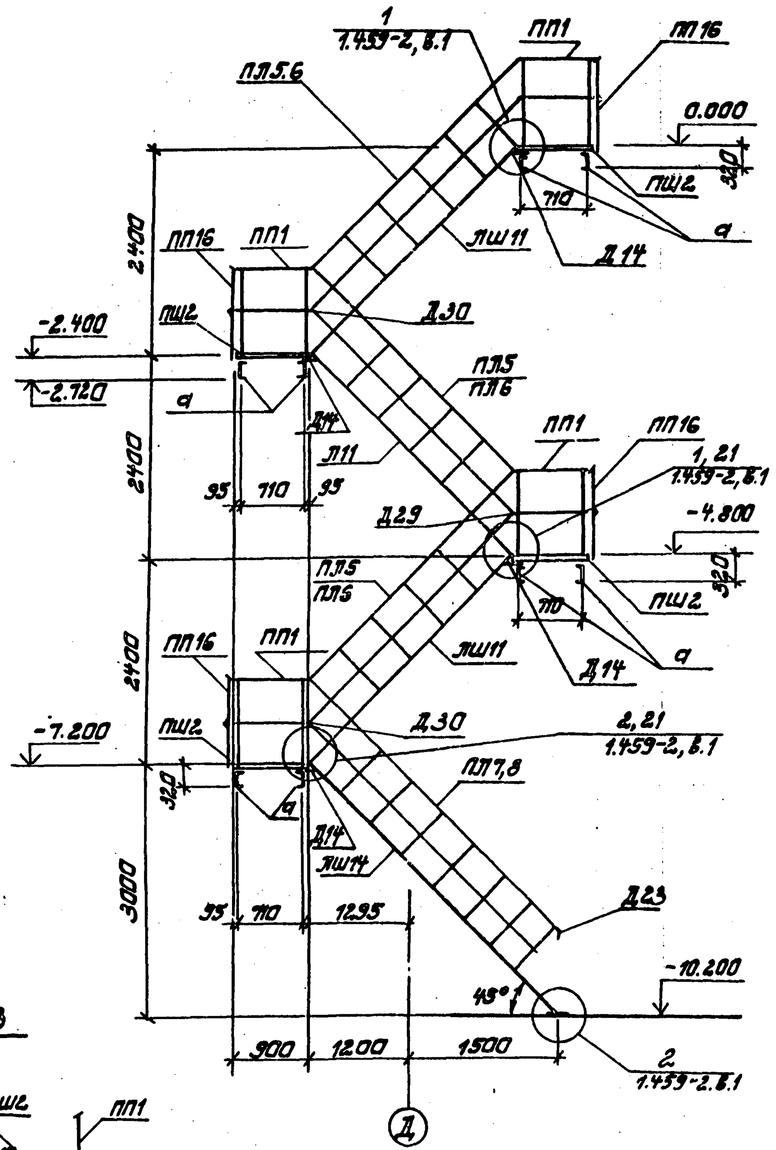

3-3

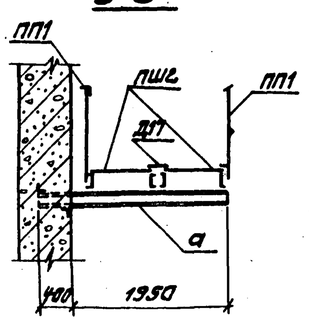

Ведомость элементов

Марка	Сечение: Эскиз	Поз.	Состав	Опорные усилия: M тс.м	N тс	Q тс	Бетон марки	Арматура марки	Примечания
									Кол. шт.
ЛШ11	1.459-2		в.1 л.16				VI	Вст3кп2	3
ЛШ14	1.459-2		" л.17				VI	—"—	1
ПШ2	1.459-2		" л.34				VI	—"—	8
ПЛ5	1.459-2		в.2 л.44				VI	—"—	3
ПЛ6	1.459-2		—"— —"—				VI	—"—	3
ПЛ7	1.459-2		—"— л.45				VI	—"—	1
ПЛ8	1.459-2		—"— —"—				VI	—"—	1
ПП1	1.459-2		—"— л.75				VI	—"—	9
ПП16	—"—		—"— л.80				VI	—"—	4
Д2	—"—		в.1 л.76				VI	Вст3кп2	3
Д14	—"—		—"— л.80				VI	—"—	4
Д17	—"—		—"— —"—				VI	—"—	4
Д23	—"—		—"— л.81				VI	—"—	1
Д24	—"—		—"— —"—				VI	—"—	1
Д25	—"—		—"— —"—				VI	—"—	2
Д26	—"—		—"— —"—				VI	—"—	2
Д29	—"—		—"— л.82				VI	—"—	8
Д30	—"—		—"— —"—				VI	—"—	8
									общая длина п.м.
а	2, 1, 2	1	[16				VI	"	13.8
		2	L 90×6				"	"	3.7

Привязан							
Инв. N							

Гл. инж. пр.	Касян		
Гл. конст.	Козлович		
Нач. отд.	Серик		
Гл. спец.	Калугович		
Рук. гр.	Соболева		
Ст. инж.	Ятманова		

8453/6

ТП 901-1-32.83 КМ

Речные водозаборные сооружения, совмещенного типа производительностью 1.0-30 м³/с

Схема расположения лестниц машзала.

Стадия	Лист	Листов
Р	5	

Госстрой СССР Укроводоканалпроект Киев

Инв. N подл. | Подпись и дата | Взам. инв. N

Типовой проект 901-1-32.83 Альбом III/4

Схема расположения переходных площадок машзала

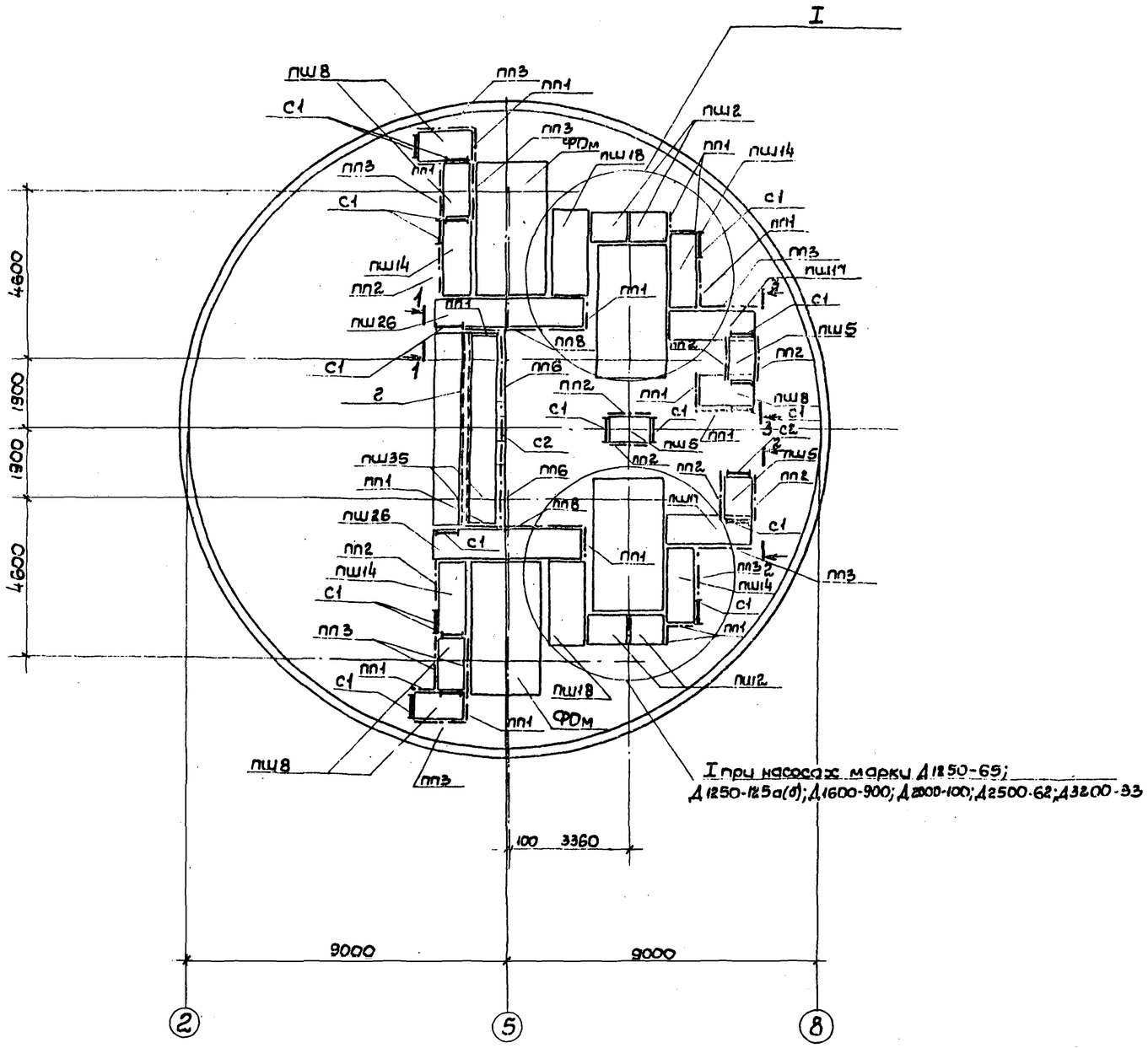

I при насосах марки Д1250-65; Д1250-125а(б); Д1600-900; Д2000-100; Д2500-62; Д3200-33

Ведомость элементов

Марка	Сечение: Эскиз	Поз.	Состав	Опорные усилия: M1 тс.м	N1 тс	Q1 тс	Группа констр	Марка металла	Примеч. кол.шт.
При насосах марки Д3200-75, Д4000-95									
пш26	1.459-2		Вып.1 л.42						2
пш17	"		" л.39						1
пш18	"		" л.39						2
пш14	"		" л.38						4
пш11	"		" л.37						1
пш8	"		" л.36						5
	"		"						
пш5	"		" л.35						3
пп1	"		Вып.2 л.75						14
пп2	"		" л.75						8
пп3	"		" л.75						9
пп6	"		" л.76						2
пп8	"		" л.77						2
пп15	"		" л.80						1
с1	"		Вып.1 л.62						16
с2	"		" л.62						2
пш35	"		" л.45						2
пш2	"		" л.						4
2		6	сталь рифл. δ=4				IV	Вст3кп2	—
При насосах марки Д1250-65; Д1250-125а(б); Д1600-900; Д2000-100; Д2500-62; Д3200-33 см. выше кроме пш18 и пш2									
пш16	1.459-2		Вып.1 л.39					Вст3кп2	4
пш2	"		" л.					"	2
д	6 / 7 / ш-300	6	сталь рифл. δ=4					"	—
		7	-40×4					"	—

1. Разрезы 1-1, 2-2, 3-3 и узел I

8459/6

Гл.инж.пр.	Кузан		ТП 901-1-32.83 КМ
Н.контр.	Козловичер		Речные водозаборные сооружения совмещенного типа производительностью 1.0÷3.0 м³/с
Нач.отд.	Серик		
Гл.спец.	Козловичер		Схема расположения переходных площадок машзала
Рук.гр.	Савельева		
Ст.инж.	Ямпольская		
Инженер	Ягильская		

Стадия	Лист	Листов
Р	6	

Госстрой СССР Укрводоканалпроект Киев

Привязан

Инв.N

Инв.N подл. | Подпись и дата | Взам.инв.N

Альбом III/4

Типовой проект 901-1-32.83

Схема расположения стоек под переходные площадки машзала

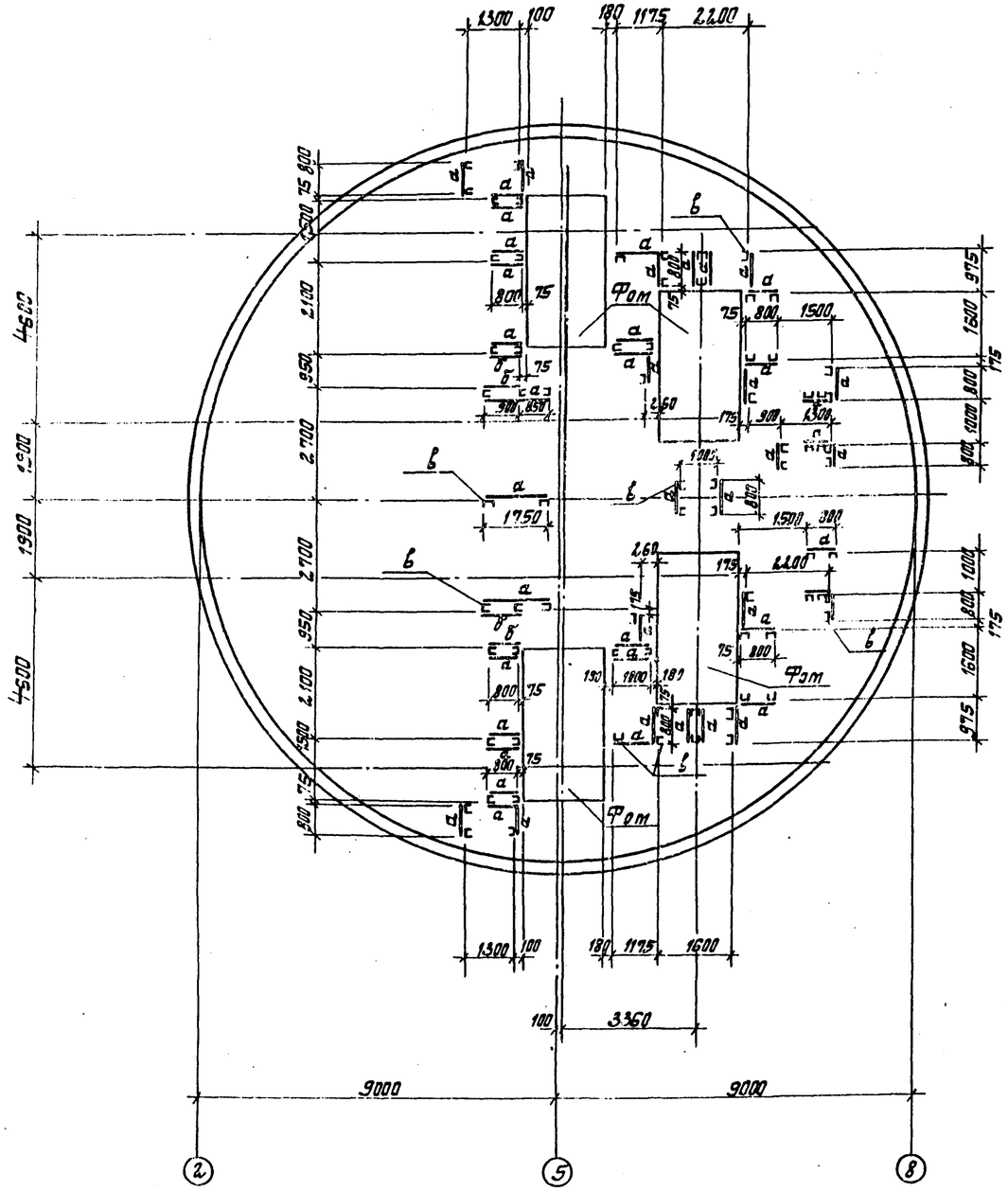

Ведомость элементов

Марка	Сечение: Эскиз	Поз.	Состав.	Опорные усилия: M тс.м	N тс	Q тс	Группа конструкций	Марка металла	Примечание
а	1	1	L 75×8				VI	Вст3кп2	
б	2	2	L 140×90×8				VI	Вст3кп2	
в	3, 5, 4	3	С 16				VI	Вст3кп2	
		4	-220×10				"	"	
		5	-150×10				"	"	

Схема расположения стоек переходных площадок для узла I

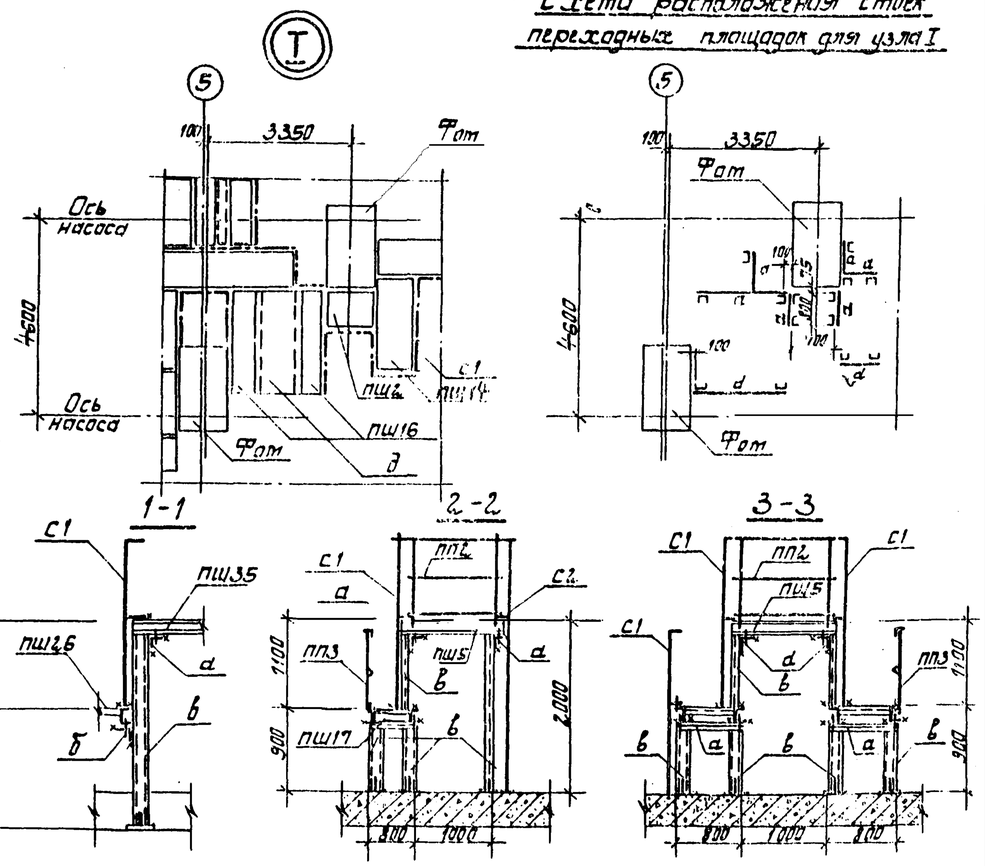

84.59/6

Привязан				ТП 901-1-32.83			КМ
			Гл. инж. пр.	Жураев			
			Н. контр.	Казлевич			
			Нач. отд.	Серик			
			Гл. спец.	Казлевич			
			Рук. гр.	Савельева			
			Ст. инж.	Ятлинская			
Инв. №			Инженер	Ягильская			

Речные водозаборные сооружения совмещенного типа, производительностью 1.0÷3.0 м³/с

Схема расположения стоек под переходные площадки машзала

Стадия	Лист	Листов
Р	7	

Госстрой СССР
Укрводоканалпроект
Киев

Инв. № подл. | Подп. и дата | Взам. инв. №

Типовой проект 901-1-32.83 Альбом III/4

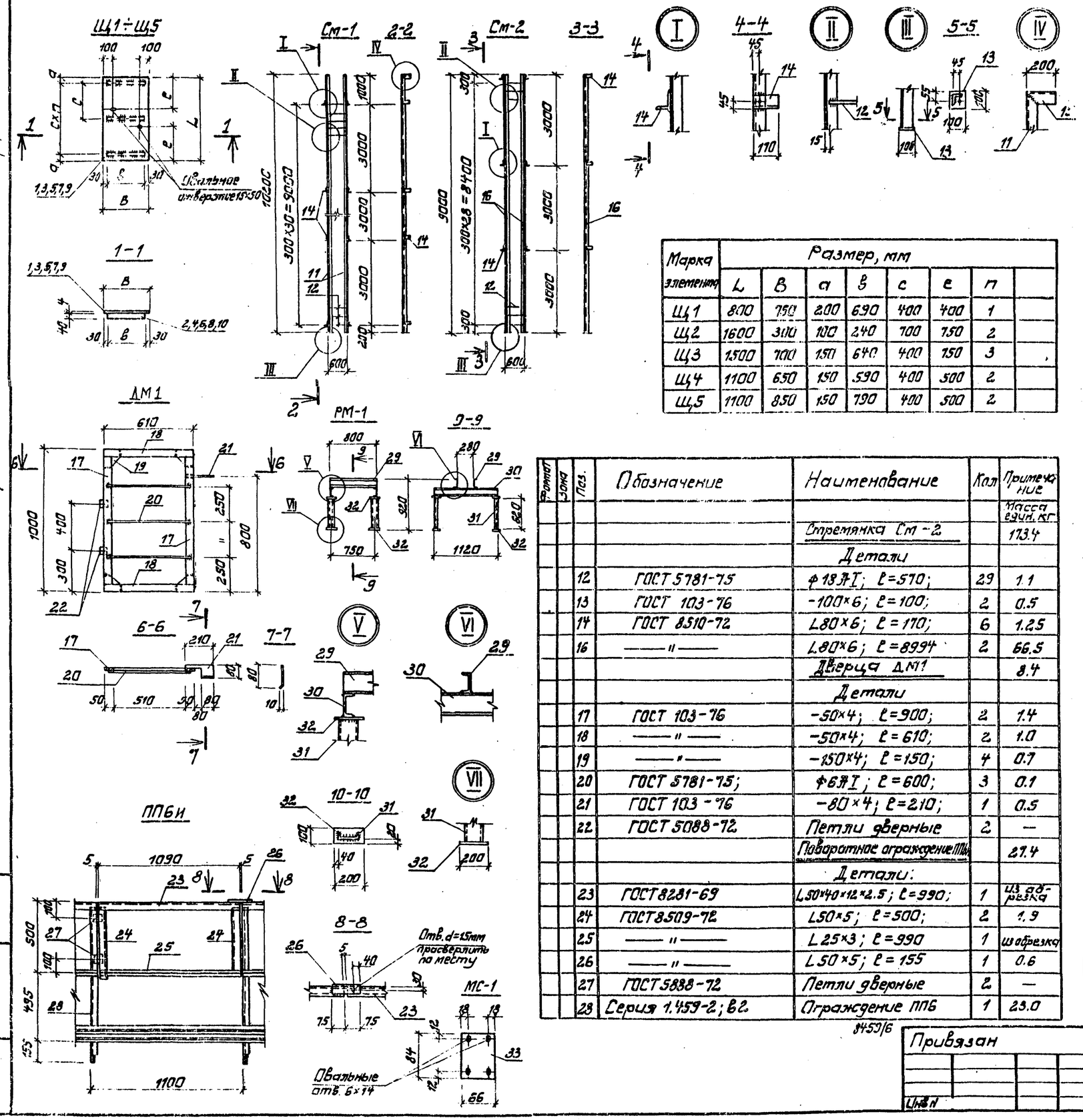

Марка элемента	Размер, мм							
	L	B	a	в	c	e	n	
Щ1	800	750	200	690	400	400	1	
Щ2	1600	300	100	240	700	750	2	
Щ3	1500	700	150	640	400	750	3	
Щ4	1100	650	150	590	400	500	2	
Щ5	1100	850	150	790	400	500	2	

Формат	Зона	Поз.	Обозначение	Наименование	Кол.	Примечание
						Масса един. кг
				Стремянка См-2		173.4
				Детали		
		12	ГОСТ 5781-75	ф18 АI; ℓ=570;	29	1.1
		13	ГОСТ 103-76	-100×6; ℓ=100;	2	0.5
		14	ГОСТ 8510-72	L80×6; ℓ=170;	6	1.25
		16	——"——	L80×6; ℓ=8994	2	66.5
				Дверца ДМ1		8.4
				Детали		
		17	ГОСТ 103-76	-50×4; ℓ=900;	2	1.4
		18	——"——	-50×4; ℓ=610;	2	1.0
		19	——"——	-150×4; ℓ=150;	4	0.7
		20	ГОСТ 5781-75;	ф6 АI; ℓ=600;	3	0.1
		21	ГОСТ 103-76	-80×4; ℓ=210;	1	0.5
		22	ГОСТ 5088-72	Петли дверные	2	—
				Поворотное ограждение ПП6И		27.4
				Детали:		
		23	ГОСТ 8281-69	L50×40×12×2.5; ℓ=990;	1	из обрезка
		24	ГОСТ 8509-72	L50×5; ℓ=500;	2	1.9
		25	——"——	L25×3; ℓ=990	1	из обрезка
		26	——"——	L50×5; ℓ=155	1	0.6
		27	ГОСТ 5888-72	Петли дверные	2	—
		28	Серия 1.459-2; в2	Ограждение ПП6	1	23.0

8459/6

Спецификация стали на 1 элемент

Формат	Зона	Поз.	Обозначение	Наименование	Кол.	Масса ед. кг
				Дверца ДМ1		
				Щит Щ1		21.8
				Детали		
		1	ГОСТ 8568-77	Сталь рифленая δ=4мм S=0.48	1	20.0
		2	ГОСТ 103-76	-40×4; ℓ=690	2	0.9
				Щит Щ2		16.9
				Детали:		
		3	ГОСТ 8568-77	Сталь рифленая δ=4мм S=0.48	1	16.0
		4	ГОСТ 103-76	-40×4, ℓ=240;	3	0.3
				Щит Щ3		38.2
				Детали:		
		5	ГОСТ 8568-77	Сталь рифленая δ=4мм S=1.05	1	35.0
		6	ГОСТ 103-76	-40×4; ℓ=640;	4	0.8
				Щит Щ4		26.4
				Детали		
		7	ГОСТ 8568-77	Сталь рифленая δ=4мм S=0.72	1	24.0
		3	ГОСТ 103-76	-40×4; ℓ=590;	3	0.8
				Щит Щ5		34.4
				Детали		
		9	ГОСТ 8568-77	Сталь рифленая δ=4мм S=0.94	1	31.4
		10	ГОСТ 103-76	-40×4; ℓ=790;	3	1.0
				Стремянка СМ-1		198.1
				Детали:		
		11	ГОСТ 8510-72	L80×6; ℓ=10194	2	75.0
		12	ГОСТ 5781-75	ф18 АI; ℓ=570;	31	1.1
		13	ГОСТ 103-76	-100×6; ℓ=100;	2	0.5
		14	ГОСТ 8510-72	L80×6; ℓ=170;	8	1.25
		15	——"——	L80×6; ℓ=200;	2	1.5
				Рама РМ-1		87.0
				Детали:		
		29	ГОСТ 8240-72	[16; ℓ=800;	2	11.4
		30	——"——	[16; ℓ=1120;	2	15.9
		31	——"——	[12; ℓ=620;	4	6.5
		32	ГОСТ 103-76	-100×10; ℓ=100;	8	0.8
				МС-1		
				Детали		
		33	ГОСТ 103-76	-66×4; ℓ=84;	1	0.2

Привязан

Инв. №

Гл. инж. пр.	Каган	
Н. контр.	Казлювчер	
Нач. отд.	Серик	
Гл. спец.	Казлювчер	
Рук. гр.	Савельева	
Ст. инж.	Ямпольская	

ТП 901-1-32-83 КМ

Речные водозаборные сооружения, совмещенного типа производительностью 1.0÷3.0 м³/с

Щиты Щ-1 ÷ Щ-5; стремянка СМ-1; рама РМ-1.

Стадия	Лист	Листов
Р	8	

Госстрой СССР Укрводоканалпроект Киев

Инв. № подл. | Подпись и дата | Взам. инв. №