АВИАЦИОННЫЕ СТАНДАРТЫ

ПЕРЕМЫЧКИ МЕТАЛЛИЗАЦИИ

ОСТ 1 11303-73 – ОСТ 1 11305-73

ОСТ 1 00657-80

Издание официальное

Лит.изм.	1	2	3	4	5	6	7	8	9
№ изв.	6378	6833	8061	10031	12194	12619	12945	12994	13182

Инв. № дубликата	1534
Инв. № подлинника	

УДК 629.7.02

Группа Д15

АВИАЦИОННЫЙ СТАНДАРТ

ОСТ 1 11303-73

На 32 страницах

Взамен 5779А – 5784А

ПЕРЕМЫЧКИ МЕТАЛЛИЗАЦИИ

Конструкция и размеры

ОКП 75 9580

Распоряжением Министерства от 4 декабря 1973 г. № 087-16

дата введения 1 июля 1974 г.

ПЕРЕМЫЧКИ МЕТАЛЛИЗАЦИИ ПО ОСТ 1 11303-73 ВЗАИМОЗАМЕНЯЕМЫ С ПЕРЕМЫЧКАМИ МЕТАЛЛИЗАЦИИ ПО НОРМАЛЯМ 5779А – 5784А

1. Настоящий стандарт распространяется на перемычки металлизации элементов конструкции и агрегатов летательных аппаратов.

Стандарт не распространяется на перемычки металлизации радиоэлектронной аппаратуры.

Издание официальное

ГР 2867 от 17.12.73

Перепечатка воспрещена

2. Конструкция и размеры перемычек металлизации должны соответствовать указанным:

- для типа 1 - на черт. 1 и в табл. 1, 2;
- для типа 2 - на черт. 2 и в табл. 3, 4;
- для типа 3 - на черт. 3 и в табл. 5, 6;
- для типа 4 - на черт. 4 и в табл. 7, 8;
- для типа 5 - на черт. 5 и в табл. 9, 10;
- для типа 6 - на черт. 6 и в табл. 11, 12.

Тип 1

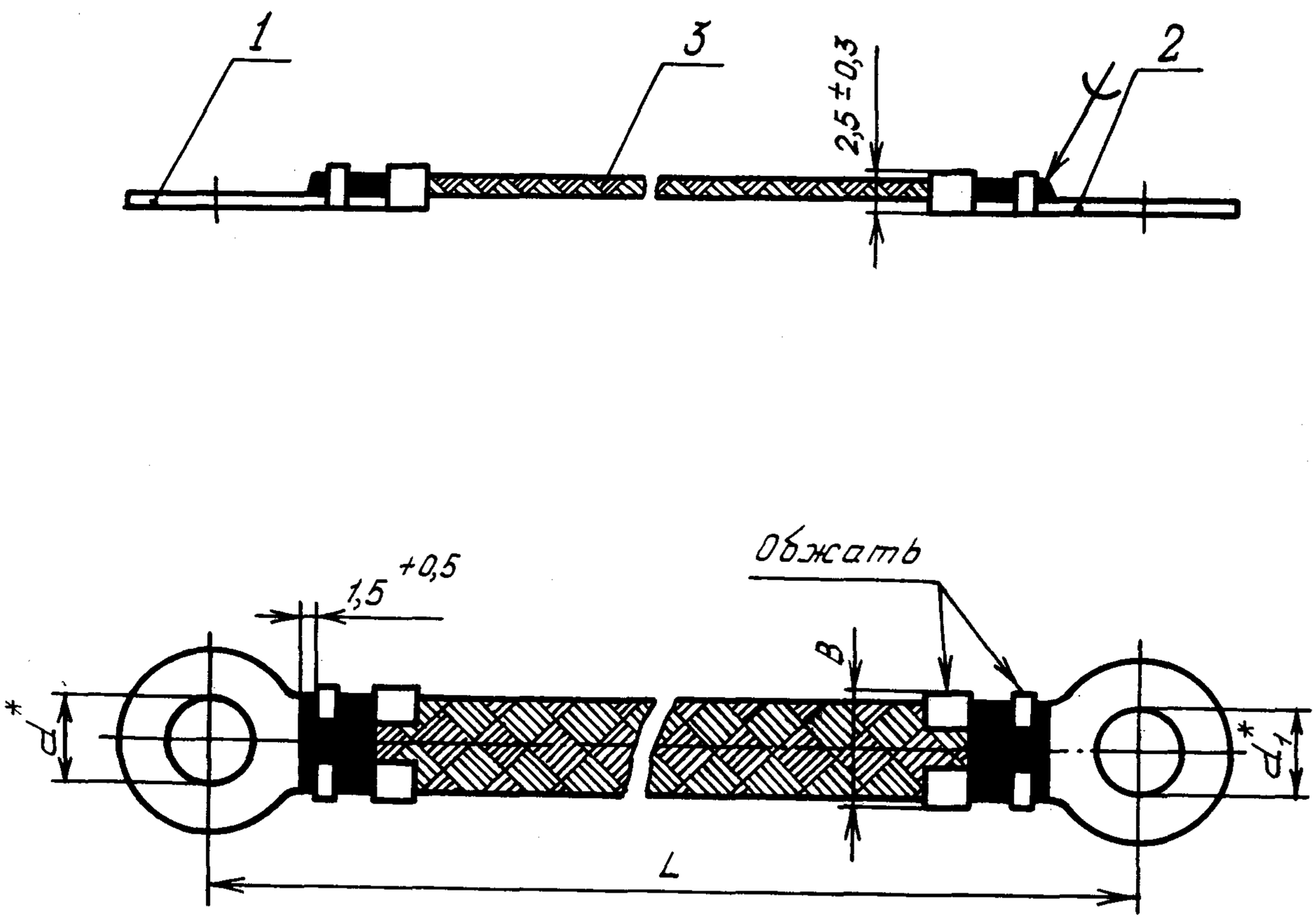

Черт. 1

* Размеры для справок.

Инв. № дубликата
Инв. № подлинника
1534
Лист. изм.
№ изв.

Таблица 1

мм

Типоразмер	d	d_1	B Пред. откл. ±0,5	Поз. 1 Наконечник	Поз. 2 Наконечник	Поз. 3 Плетенка
				Количество		
				1		
				Обозначение		
1	3,2	3,2	7,0	1-1-ОСТ 1 11304-73	1-1-ОСТ 1 11304-73	ПМЛ 6х10-Т ТУ 22-3708-76
2		4,2			1-2-ОСТ 1 11304-73	
3		5,3			1-3-ОСТ 1 11304-73	
4		6,5			1-4-ОСТ 1 11304-73	
5		8,5			1-5-ОСТ 1 11304-73	
6		10,5			1-6-ОСТ 1 11304-73	
7	4,2	4,2		1-2-ОСТ 1 11304-73	1-2-ОСТ 1 11304-73	
8		5,3			1-3-ОСТ 1 11304-73	
9		6,5			1-4-ОСТ 1 11304-73	
10		8,5			1-5-ОСТ 1 11304-73	
11		10,5			1-6-ОСТ 1 11304-73	
12	5,3	5,3		1-3-ОСТ 1 11304-73	1-3-ОСТ 1 11304-73	
13		6,5			1-4-ОСТ 1 11304-73	
14		8,5			1-5-ОСТ 1 11304-73	
15		10,5			1-6-ОСТ 1 11304-73	
16	6,5	6,5		1-4-ОСТ 1 11304-73	1-4-ОСТ 1 11304-73	
17		8,5			1-5-ОСТ 1 11304-73	
18		10,5			1-6-ОСТ 1 11304-73	
19	8,5	8,5		1-5-ОСТ 1 11304-73	1-5-ОСТ 1 11304-73	
20		10,5			1-6-ОСТ 1 11304-73	
21	10,5			1-6-ОСТ 1 11304-73		
22	3,2	3,2	9,0	1-7-ОСТ 1 11304-73	1-7-ОСТ 1 11304-73	ПМЛ 10х16-Т ТУ 22-3708-76
23		4,2			1-8-ОСТ 1 11304-73	
24		5,3			1-9-ОСТ 1 11304-73	
25		6,5			1-10-ОСТ 1 11304-73	
26		8,5			1-11-ОСТ 1 11304-73	
27		10,5			1-12-ОСТ 1 11304-73	
28	4,2	4,2		1-8-ОСТ 1 11304-73	1-8-ОСТ 1 11304-73	
29		5,3			1-9-ОСТ 1 11304-73	
30		6,5			1-10-ОСТ 1 11304-73	
31		8,5			1-11-ОСТ 1 11304-73	
32		10,5			1-12-ОСТ 1 11304-73	
33	5,3	5,3		1-9-ОСТ 1 11304-73	1-9-ОСТ 1 11304-73	
34		6,5			1-10-ОСТ 1 11304-73	

Лит. изм. 3 4
№ изв. 8061 10031
Инв. № дубликата
Инв. № подлинника 1534

Продолжение табл. 1

мм

Типоразмер	d	d_1	B Пред. откл. ±0,5	Поз. 1 Наконечник	Поз. 2 Наконечник	Поз. 3 Плетенка
				Количество		
				1		
				Обозначение		
35	5,3	8,5	9,0	1-9-ОСТ 1 11304-73	1-11-ОСТ 1 11304-73	ПМЛ 10х16-Т ТУ 22-3708-76
36		10,5			1-12-ОСТ 1 11304-73	
37	6,5	6,5		1-10-ОСТ 1 11304-73	1-10-ОСТ 1 11304-73	
38		8,5			1-11-ОСТ 1 11304-73	
39		10,5			1-12-ОСТ 1 11304-73	
40	8,5	8,5		1-11-ОСТ 1 11304-73	1-11-ОСТ 1 11304-73	
41		10,5			1-12-ОСТ 1 11304-73	
42	10,5			1-12-ОСТ 1 11304-73		

Инв. № дубликата				
Инв. № подлинника	1534	Лит. изм.	3	4
		№ изв.	8061	10031

Таблица 2

Размеры, мм

Типоразмер	L Пред. откл. ±2,0										
	60	80	100	120	140	160	180	200	220	240	260
	Масса 1000 шт., кг, не более										
1	4,1	4,8	5,5	6,2	6,9	7,6	8,3	9,0	-	-	-
2	4,2	4,9	5,6	6,3	7,0	7,6	8,3	9,1	-	-	-
3	4,3	5,0	5,7	6,4	7,1	7,8	8,5	9,2	-	-	-
4	4,8	5,5	6,2	6,9	7,6	8,3	9,0	9,7	-	-	-
5	5,1	5,8	6,5	7,2	7,9	8,6	9,3	10,0	-	-	-
6	5,6	6,3	7,0	7,7	8,4	9,1	9,8	10,5	-	-	-
7	4,3	5,0	5,7	6,4	7,1	7,8	8,5	9,2	-	-	-
8	4,4	5,1	5,8	6,5	7,2	7,9	8,6	9,3	-	-	-
9	4,9	5,6	6,3	7,0	7,7	8,4	9,1	9,8	-	-	-
10	5,2	5,9	6,6	7,3	8,0	8,7	9,4	10,1	-	-	-
11	5,7	6,4	7,1	7,8	8,5	9,2	9,9	10,6	-	-	-
12	4,5	5,2	5,9	6,6	7,3	8,0	8,7	9,4	-	-	-
13	5,0	5,7	6,4	7,1	7,8	8,5	9,2	9,9	-	-	-
14	5,3	6,0	6,7	7,4	8,1	8,8	9,5	10,2	-	-	-
15	5,8	6,5	7,2	7,9	8,6	9,3	10,0	10,7	-	-	-
16	5,5	6,2	6,9	7,6	8,3	9,0	9,7	10,4	-	-	-
17	5,8	6,5	7,2	7,9	8,6	9,3	10,0	10,7	-	-	-
18	6,3	7,0	7,7	8,4	9,1	9,8	10,5	11,2	-	-	-
19	6,1	6,8	7,5	8,2	8,9	9,6	10,3	11,0	-	-	-
20	6,6	7,3	8,0	8,7	9,4	10,1	10,8	11,5	-	-	-
21	7,1	7,8	8,5	9,2	9,9	10,6	11,3	12,0	-	-	-
22	7,0	8,2	9,4	10,6	11,8	13,0	14,2	15,4	16,6	17,8	19,0
23											
24											
25	7,7	8,9	10,1	11,3	12,5	13,7	14,9	16,1	17,3	18,5	19,7
26	8,0	9,2	10,4	11,6	12,8	14,0	15,2	16,4	17,6	18,8	20,0
27	7,9	9,1	10,3	11,5	12,7	13,9	15,1	16,3	17,5	18,7	19,9
28	7,0	8,2	9,4	10,6	11,8	13,0	14,2	15,4	16,6	17,8	19,0
29											
30	7,7	8,9	10,1	11,3	12,5	13,7	14,9	16,1	17,3	18,5	19,7
31	8,0	9,2	10,4	11,6	12,8	14,0	15,2	16,4	17,6	18,8	20,0
32	7,9	9,1	10,3	11,5	12,7	13,9	15,1	16,3	17,5	18,7	19,9
33	7,0	8,2	9,4	10,6	11,8	13,0	14,2	15,4	16,6	17,8	19,0
34	7,7	8,9	10,1	11,3	12,5	13,7	14,9	16,1	17,3	18,5	19,7
35	8,0	9,2	10,4	11,6	12,8	14,0	15,2	16,4	17,6	18,8	20,0
36	7,9	9,1	10,3	11,5	12,7	13,9	15,1	16,3	17,5	18,7	19,9
37	8,4	9,6	10,8	12,0	13,2	14,4	15,6	16,8	18,0	19,2	20,4
38	8,7	9,9	11,1	12,3	13,5	14,7	15,9	17,1	18,3	19,5	20,7
39	8,6	9,8	11,0	12,2	13,4	14,6	15,8	17,0	18,2	19,4	20,6
40	9,0	10,2	11,4	12,6	13,8	15,0	16,2	17,4	18,6	19,8	21,0
41	8,9	10,1	11,3	12,5	13,7	14,9	16,1	17,3	18,5	19,7	20,9
42	8,8	10,0	11,2	12,4	13,6	14,8	16,0	17,2	18,4	19,6	20,8

Тип 2

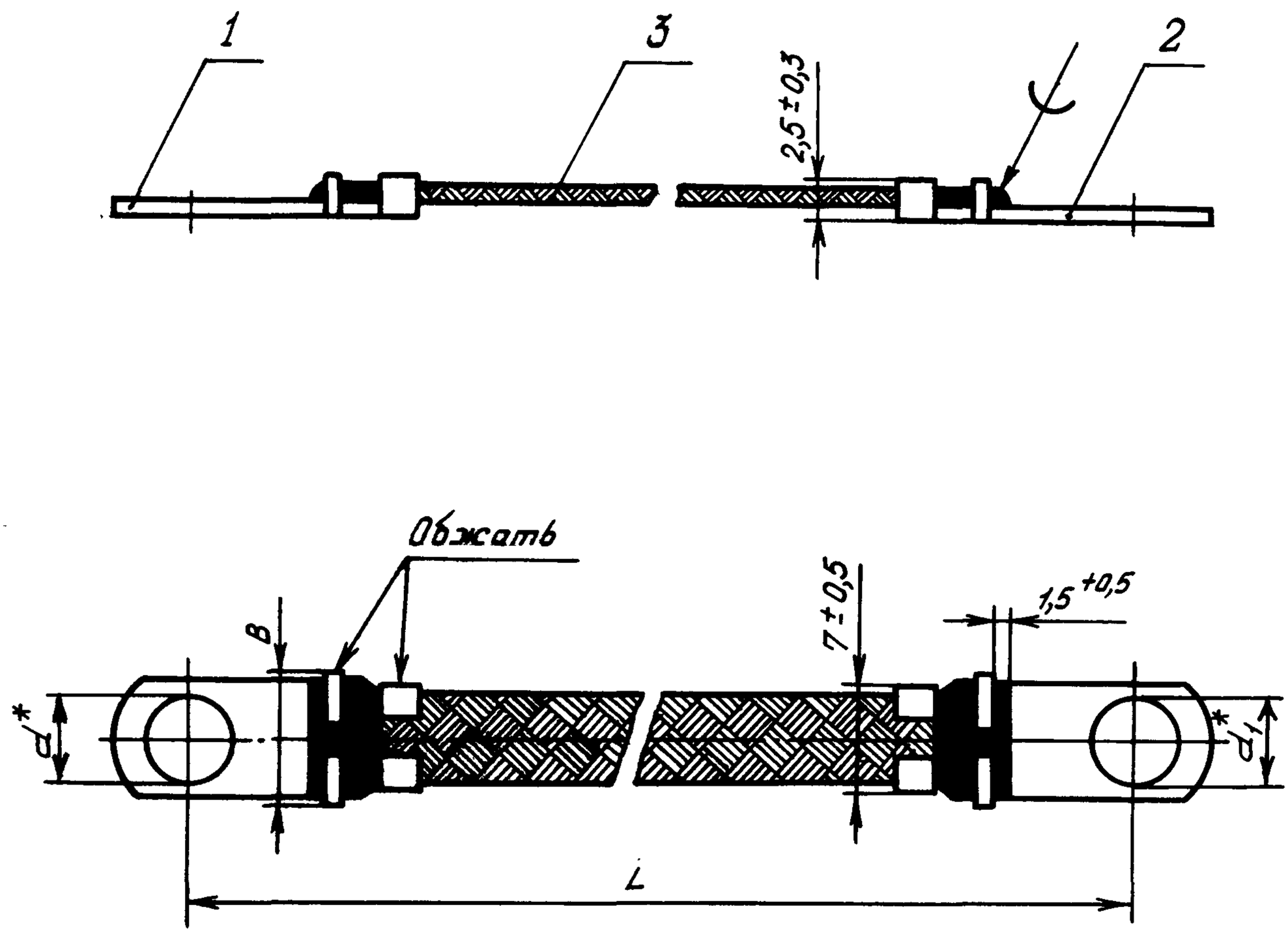

Черт. 2

* Размеры для справок.

Инв. № дубликата
Инв. № подлинника
1534
Лист. изм.
№ изв.

Таблица 3

мм

Типоразмер	d	d_1	B Пред. откл. ±0,5	Поз. 1 Наконечник	Поз. 2 Наконечник	Поз. 3 Плетенка
				Количество		
				1		
				Обозначение		
1	3,2	3,2	8,0	3-1-ОСТ 1 11304-73	3-1-ОСТ 1 11304-73	ПМЛ 6х10-Т ТУ 22-3708-76
2		4,2			3-2-ОСТ 1 11304-73	
3		5,3			3-3-ОСТ 1 11304-73	
4	4,2	4,2	9,0	3-2-ОСТ 1 11304-73	3-2-ОСТ 1 11304-73	
5		5,3			3-3-ОСТ 1 11304-73	
6	5,3		10,0	3-3-ОСТ 1 11304-73	3-3-ОСТ 1 11304-73	

Таблица 4

Размеры, мм

Типоразмер	L Пред. откл. ±2,0							
	60	80	100	120	140	160	180	200
	Масса 1000 шт., кг, не более							
1	3,7	4,4	5,1	5,8	6,5	7,2	7,9	8,6
2	3,8	4,5	5,2	5,9	6,6	7,3	8,0	8,7
3	3,9	4,6	5,3	6,0	6,7	7,4	8,1	8,8
4								
5	4,0	4,7	5,4	6,1	6,8	7,5	8,2	8,9
6	4,1	4,8	5,5	6,2	6,9	7,6	8,3	9,0

Инв. № дубликата
Инв. № подлинника
1534
Лит. изм. № изв.
3 8061
4 10031
5 12194

Тип 3

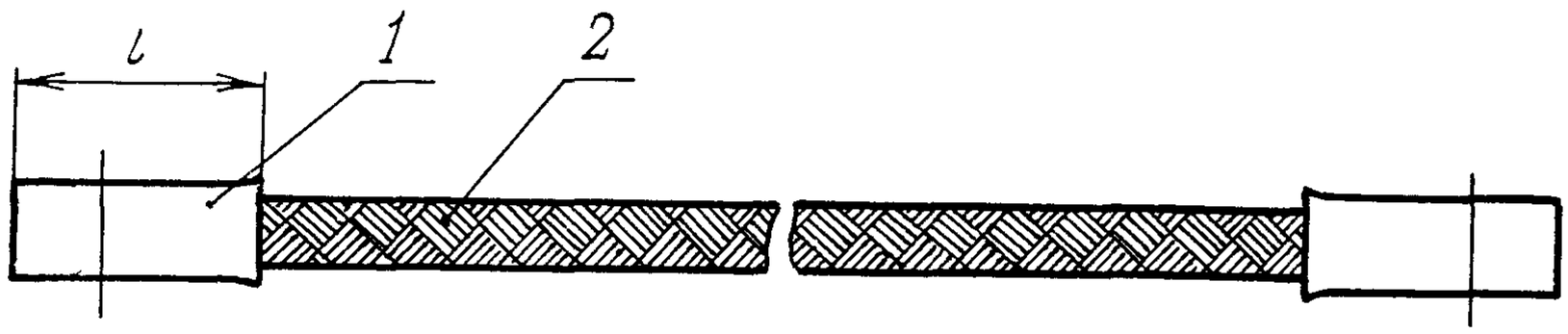

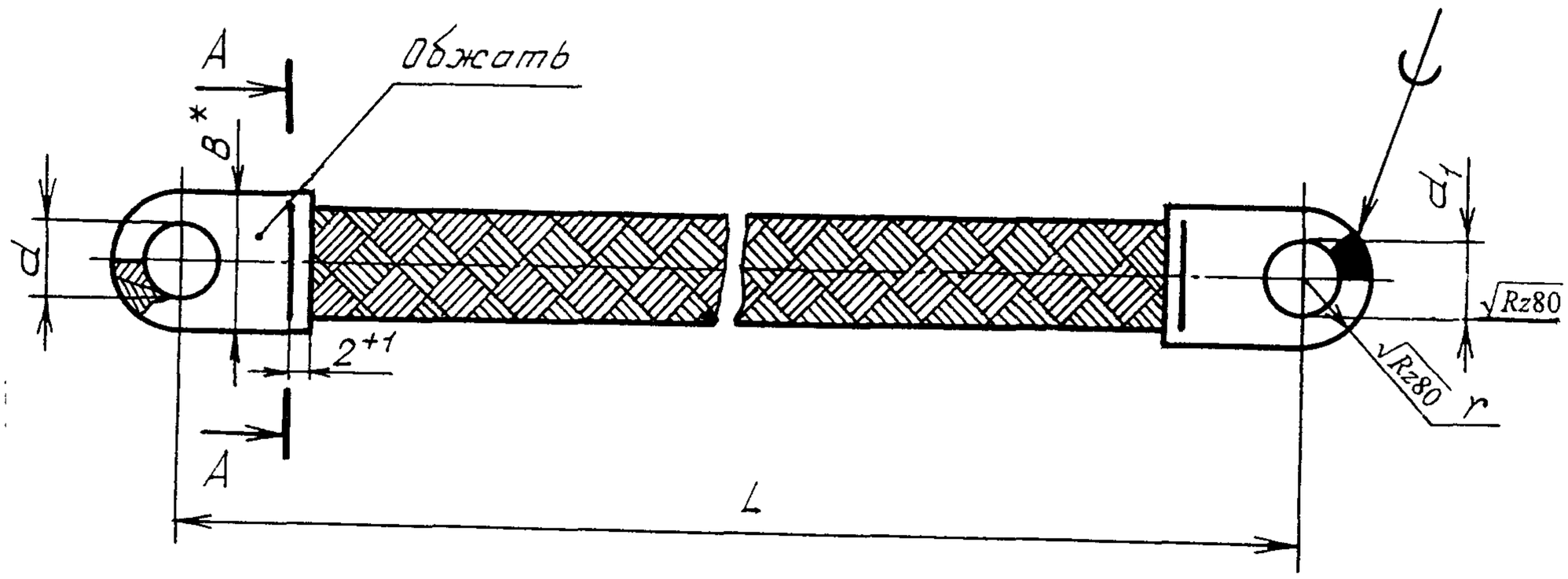

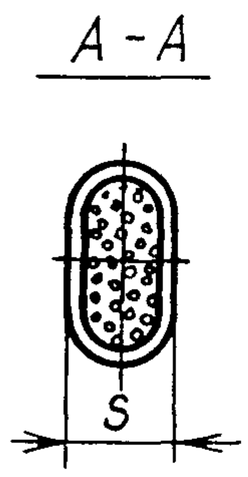

Черт. 3

*Размер для справок.

Инв. № дубликата | Инв. № подлинника | 1534 | Лит. изм. | № изв. | 2 | 6833 | 3 | 8061 | 5 | 12194 | 9 | 13182

Таблица 5

мм

Типоразмер	d	d_1	B	r	S Пред. откл. ±0,1	l Пред. откл. ±0,5	Поз. 1 Наконечник	Поз. 2 Плетенка
							Количество	
							2	1
							Обозначение	
1	3,2	3,2	8,5	4,25	1,7	11,5	1-ОСТ 1 11305-73	ПМЛ 6х10-Т ТУ 22-3708-76
2		4,2						
3	4,2							
4	5,3	5,3	11,6	6,25	1,7	15,0	2-ОСТ 1 11305-73	
5		6,5						
6	6,5							
7	4,2	4,2	13,0	6,50	2,3	16,0	3-ОСТ 1 11305-73	ПМЛ 10х16-Т ТУ 22-3708-76
8		5,3						
9		6,5						
10	5,3	5,3						
11		6,5						
12	6,5							
13	5,3	5,3	24,0	12,00	2,7	27,0	4-ОСТ 1 11305-73	ПМЛ 16х24-Т ТУ 22-3708-76
14		6,5						
15		8,5						
16		10,5						
17		12,5						
18	6,5	6,5						
19		8,5						
20		10,5						
21		12,5						
22	8,5	8,5						
23		10,5						
24		12,5						
25	10,5	10,5						
26		12,5						
27	12,5							

Лит. изм. 3 4
№ изв. 8061 10031
Инв. № дубликата
Инв. № подлинника 1534

Таблица 6

Размеры, мм

Типо-размер	L Пред. откл. ±2,0										
	60	80	100	120	140	160	180	200	220	240	260
	Масса 1000 шт., кг, не более										
1, 2, 3	4,7	5,4	6,1	6,8	7,5	8,2	8,9	9,6	–	–	–
4, 5, 6	6,8	7,0	7,7	8,4	9,1	9,8	10,5	11,2	–	–	–
7, 8, 9, 10, 11, 12	10,2	11,4	12,6	13,8	15,0	16,2	17,4	18,6	19,8	21,0	22,2
13, 14, 15, 16, 17, 18, 19, 20, 21, 22, 23, 24, 25, 26, 27	28,2	31,0	33,8	36,6	39,4	42,2	45,0	47,8	50,6	53,4	56,2

№ изм. | № изв. | 4 | 10031 | 5 | 12194 | 1534

Инв. № дубликата

Инв. № подлинника

Тип 4

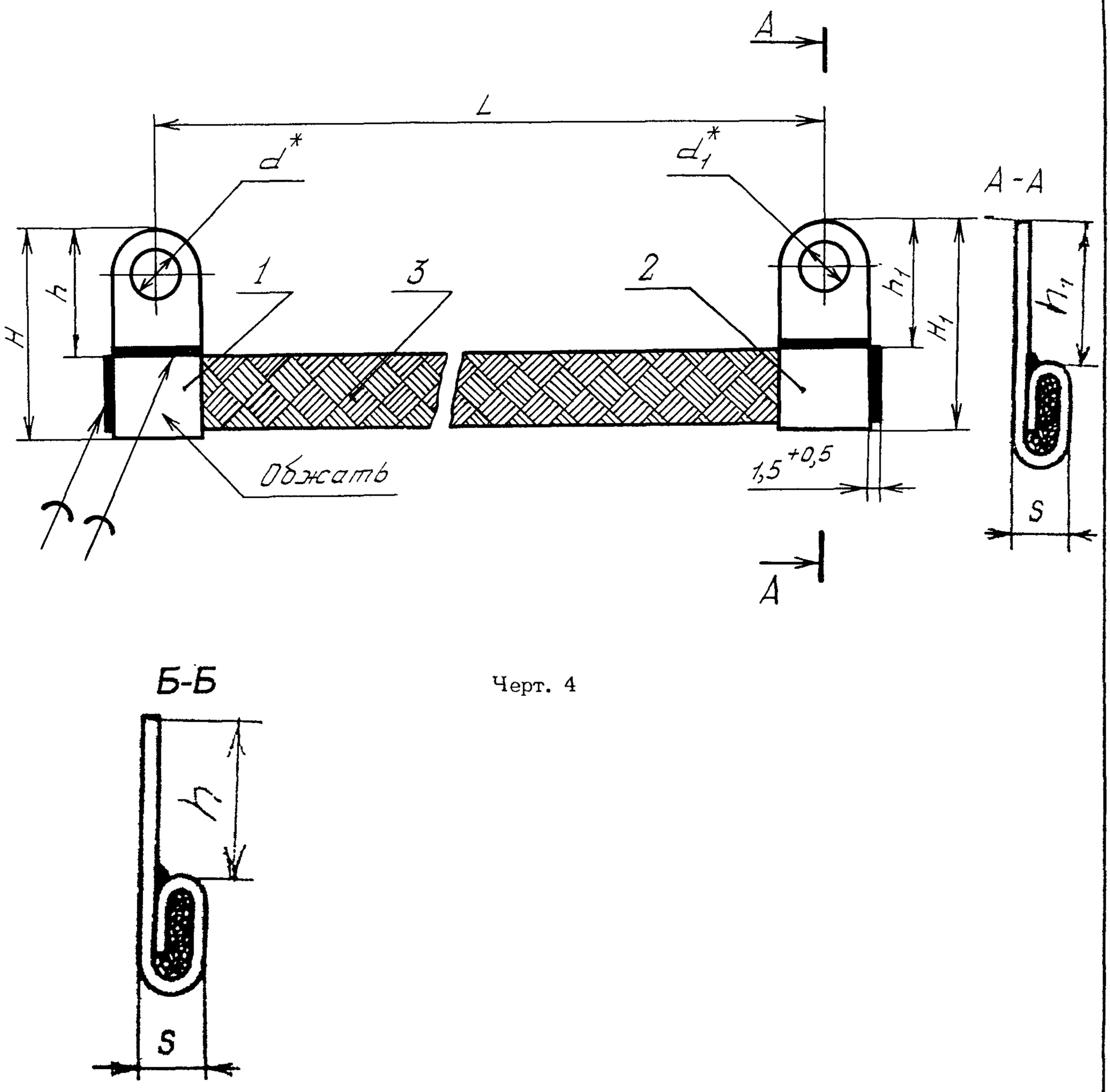

Черт. 4

* Размеры для справок.

Инв. № дубликата
Инв. № подлинника
1534
Лит. изм. 2 9
№ изв. 6833 13182

Таблица 7

мм

Типоразмер	d	d_1	H	H_1	h	h_1	S	Поз. 1 Наконечник	Поз. 2 Наконечник	Поз. 3 Плетенка
			Пред. откл. ±1,0				Пред. откл. ±0,1	Количество		
								1		
								Обозначение		
1	3,2	3,2	26	26	13	13	2,2	2-1-ОСТ 1 11304-73	2-1-ОСТ 1 11304-73	ПМЛ 6х10-Т ТУ 22-3708-76
2		4,2							2-2-ОСТ 1 11304-73	
3		5,3		28		15			2-3-ОСТ 1 11304-73	
4		6,5							2-4-ОСТ 1 11304-73	
5	4,2	4,2		26		13		2-2-ОСТ 1 11304-73	2-2-ОСТ 1 11304-73	
6		5,3		28		15			2-3-ОСТ 1 11304-73	
7		6,5							2-4-ОСТ 1 11304-73	
8	5,3	5,3	28		15			2-3-ОСТ 1 11304-73	2-3-ОСТ 1 11304-73	
9		6,5							2-4-ОСТ 1 11304-73	
10	6,5							2-4-ОСТ 1 11304-73		
11	8,5	8,5	31	31	17	17	3,0	2-5-ОСТ 1 11304-73	2-5-ОСТ 1 11304-73	ПМЛ 10х16-Т ТУ 22-3708-76
12		10,5							2-6-ОСТ 1 11304-73	
13		12,5							2-7-ОСТ 1 11304-73	
14	10,5	10,5	35	35	21	21		2-6-ОСТ 1 11304-73	2-6-ОСТ 1 11304-73	
15		12,5							2-7-ОСТ 1 11304-73	
16	12,5							2-7-ОСТ 1 11304-73		

Таблица 8

Размеры, мм

Типоразмер	L Пред. откл. ±2,0										
	60	80	100	120	140	160	180	200	220	240	260
	Масса 1000 шт., кг, не более										
1	8,1	8,8	9,5	10,2	10,9	11,6	12,3	13,0	–	–	–
2											
3											
4	8,0	8,7	9,4	10,1	10,8	11,5	12,2	12,9	–	–	–
5	8,1	8,8	9,5	10,2	10,9	11,6	12,3	13,0	–	–	–
6											
7	8,0	8,7	9,4	10,1	10,8	11,5	12,2	12,9	–	–	–
8	8,1	8,8	9,5	10,2	10,9	11,6	12,3	13,0	–	–	–
9	8,0	8,7	9,4	10,1	10,8	11,6	12,3	13,0	–	–	–
10	7,9	8,6	9,3	10,0	10,7	11,4	12,1	12,8	–	–	–
11	10,8	12,0	13,2	14,4	15,6	16,8	18,0	19,2	20,4	21,6	22,8
12	11,8	13,0	14,2	15,4	16,6	17,8	19,0	20,2	21,4	22,6	23,8
13	11,7	12,9	14,1	15,3	16,5	17,7	18,9	20,1	21,3	22,5	23,7
14	12,8	14,0	15,2	16,4	17,6	18,8	20,0	21,2	22,4	23,6	24,8
15	12,7	13,9	15,1	16,3	17,5	18,7	19,9	21,1	22,3	23,5	24,7
16	12,6	13,8	15,0	16,2	17,4	18,6	19,0	21,0	22,2	23,4	24,6

Тип 5

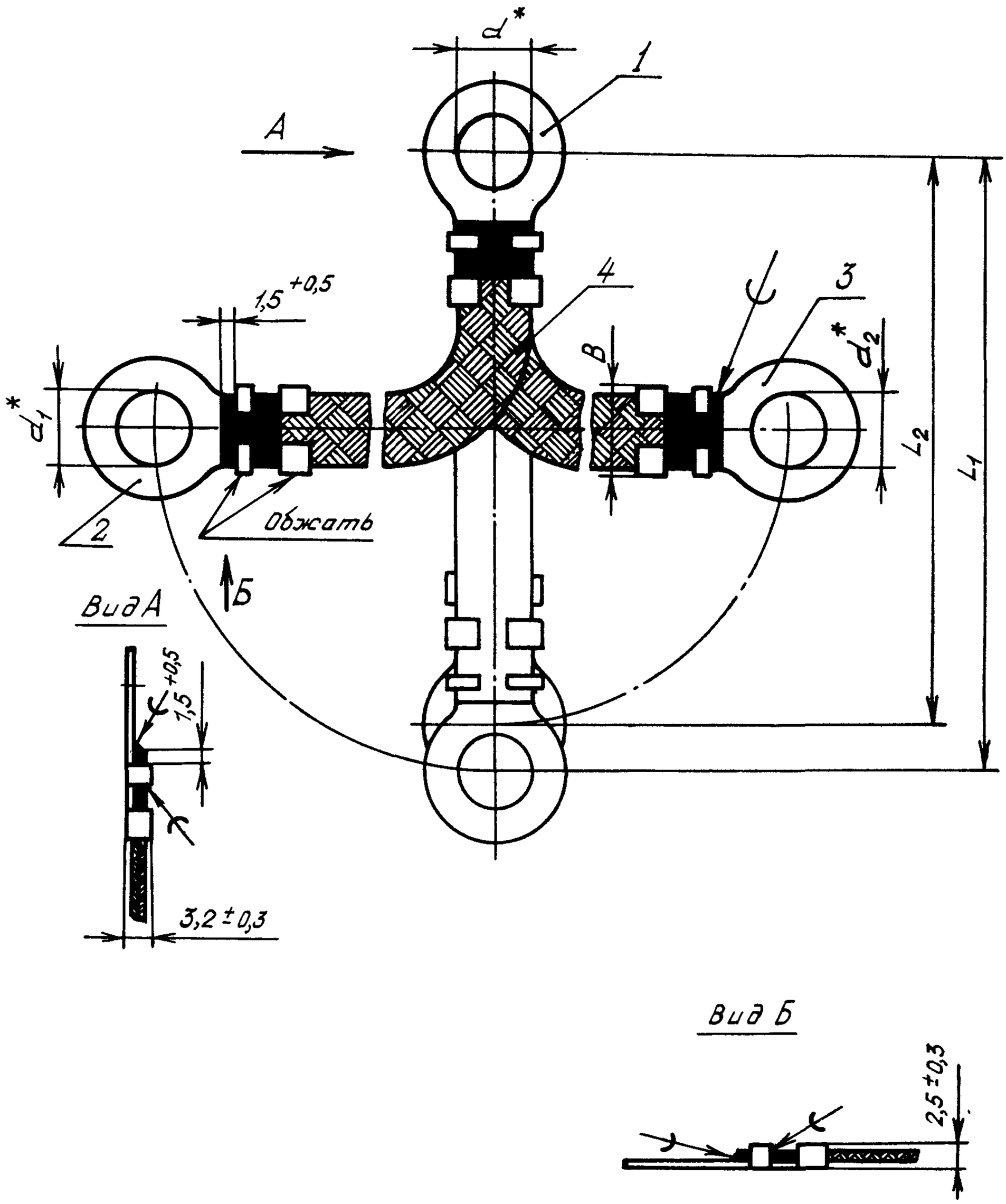

Черт. 5

* Размеры для справок.

Лит. изм. № изв.
1534
Инв. № дубликата
Инв. № подлинника

Инв. № дубликата		Лит.изм.	3	4									
Инв. № подлинника	1534	№ изв.	8061	10031									

Таблица 9

мм

Типоразмер	d	d_1	d_2	B Пред. откл. ±0,5	Поз. 1 Наконечник	Поз. 2 Наконечник	Поз. 3 Наконечник	Поз. 4 Плетенка
					Количество			
					1			
					Обозначение			
1	3,2	3,2	3,2	7,0	1-1-ОСТ 1 11304-73	1-1-ОСТ 1 11304-73	1-1-ОСТ 1 11304-73	ПМЛ 6х10-Т ТУ 22-3708-76
2			4,2				1-2-ОСТ 1 11304-73	
3			5,3				1-3-ОСТ 1 11304-73	
4			6,5				1-4-ОСТ 1 11304-73	
5			8,5				1-5-ОСТ 1 11304-73	
6			10,5				1-6-ОСТ 1 11304-73	
7	4,2		4,2		1-2-ОСТ 1 11304-73		1-2-ОСТ 1 11304-73	
8			5,3				1-3-ОСТ 1 11304-73	
9			6,5				1-4-ОСТ 1 11304-73	
10			8,5				1-5-ОСТ 1 11304-73	
11			10,5				1-6-ОСТ 1 11304-73	
12	5,3		5,3		1-3-ОСТ 1 11304-73		1-3-ОСТ 1 11304-73	
13			6,5				1-4-ОСТ 1 11304-73	
14			8,5				1-5-ОСТ 1 11304-73	
15			10,5				1-6-ОСТ 1 11304-73	
16	6,5		6,5		1-4-ОСТ 1 11304-73		1-4-ОСТ 1 11304-73	
17			8,5				1-5-ОСТ 1 11304-73	

Инв. № дубликата	
Инв. № подлинника	1534

Лит.изм.	3	4									
№ изв.	8061	10031									

Продолжение табл. 9

мм

Типоразмер	d	d_1	d_2	B Пред. откл. ±0,5	Поз. 1 Наконечник	Поз. 2 Наконечник	Поз. 3 Наконечник	Поз. 4 Плетенка
					Количество			
					1			
					Обозначение			
18	6,5	3,2	10,5	7,0	1-4-ОСТ 1 11304-73	1-1-ОСТ 1 11304-73	1-6-ОСТ 1 11304-73	ПМЛ 6х10-Т ТУ 22-3708-76
19	8,5		8,5		1-5-ОСТ 1 11304-73		1-5-ОСТ 1 11304-73	
20			10,5				1-6-ОСТ 1 11304-73	
21	10,5				1-6-ОСТ 1 11304-73			
22	4,2	4,2	4,2		1-2-ОСТ 1 11304-73	1-2-ОСТ 1 11304-73	1-2-ОСТ 1 11304-73	
23			5,3				1-3-ОСТ 1 11304-73	
24			6,5				1-4-ОСТ 1 11304-73	
25			8,5				1-5-ОСТ 1 11304-73	
26			10,5				1-6-ОСТ 1 11304-73	
27	5,3		5,3		1-3-ОСТ 1 11304-73		1-3-ОСТ 1 11304-73	
28			6,5				1-4-ОСТ 1 11304-73	
29			8,5				1-5-ОСТ 1 11304-73	
30			10,5				1-6-ОСТ 1 11304-73	
31	6,5		6,5		1-4-ОСТ 1 11304-73		1-4-ОСТ 1 11304-73	
32			8,5				1-5-ОСТ 1 11304-73	
33			10,5				1-6-ОСТ 1 11304-73	
34	8,5		8,5		1-5-ОСТ 1 11304-73		1-5-ОСТ 1 11304-73	

Инв. № дубликата		Лит.изм.	3	4									
Инв. № подлинника	1534	№ изв.	8061	10031									

Продолжение табл. 9

мм

Типоразмер	d	d_1	d_2	B Пред. откл. ±0,5	Поз. 1 Наконечник	Поз. 2 Наконечник	Поз. 3 Наконечник	Поз. 4 Плетенка
					Количество			
					1			
					Обозначение			
35	8,5	4,2	10,5	7,0	1-5-ОСТ 1 11304-73	1-2-ОСТ 1 11304-73	1-6-ОСТ 1 11304-73	ПМЛ 6х10-Т ТУ 22-3708-76
36	10,5				1-6-ОСТ 1 11304-73			
37	5,3	5,3	5,3		1-3-ОСТ 1 11304-73	1-3-ОСТ 1 11304-73	1-3-ОСТ 1 11304-73	
38			6,5				1-4-ОСТ 1 11304-73	
39			8,5				1-5-ОСТ 1 11304-73	
40			10,5				1-6-ОСТ 1 11304-73	
41	6,5		6,5		1-4-ОСТ 1 11304-73		1-4-ОСТ 1 11304-73	
42			8,5				1-5-ОСТ 1 11304-73	
43			10,5				1-6-ОСТ 1 11304-73	
44	8,5		8,5		1-5-ОСТ 1 11304-73		1-5-ОСТ 1 11304-73	
45			10,5				1-6-ОСТ 1 11304-73	
46	10,5				1-6-ОСТ 1 11304-73			
47	6,5	6,5	6,5		1-4-ОСТ 1 11304-73	1-4-ОСТ 1 11304-73	1-4-ОСТ 1 11304-73	
48			8,5				1-5-ОСТ 1 11304-73	
49			10,5				1-6-ОСТ 1 11304-73	
50	8,5	8,5	8,5		1-5-ОСТ 1 11304-73	1-5-ОСТ 1 11304-73	1-5-ОСТ 1 11304-73	

Инв. № дубликата		Лит.изм.	3	4									
Инв. № подлинника	1534	№ изв.	8061	10031									

Продолжение табл. 9

мм

Типоразмер	d	d_1	d_2	B Пред. откл. ±0,5	Поз. 1 Наконечник	Поз. 2 Наконечник	Поз. 3 Наконечник	Поз. 4 Плетенка
					Количество			
					1			
					Обозначение			
51	8,5	8,5	10,5	7,0	1-5-ОСТ 1 11304-73	1-5-ОСТ 1 11304-73	1-6-ОСТ 1 11304-73	ПМЛ6×10-Т ТУ 22-3708-76
52	10,5				1-6-ОСТ 1 11304-73			
53		10,5				1-6-ОСТ 1 11304-73		
54	3,2	3,2	3,2	9,0	1-7-ОСТ 1 11304-73	1-7-ОСТ 1 11304-73	1-7-ОСТ 1 11304-73	ПМЛ 10х16-Т ТУ 22-3708-76
55			4,2				1-8-ОСТ 1 11304-73	
56			5,3				1-9-ОСТ 1 11304-73	
57			6,5				1-10-ОСТ 1 11304-73	
58			8,5				1-11-ОСТ 1 11304-73	
59			10,5				1-12-ОСТ 1 11304-73	
60	4,2		4,2		1-8-ОСТ 1 11304-73		1-8-ОСТ 1 11304-73	
61			5,3				1-9-ОСТ 1 11304-73	
62			6,5				1-10-ОСТ 1 11304-73	
63			8,5				1-11-ОСТ 1 11304-73	
64			10,5				1-12-ОСТ 1 11304-73	
65	5,3		5,3		1-9-ОСТ 1 11304-73		1-9-ОСТ 1 11304-73	
66			6,5				1-10-ОСТ 1 11304-73	
67			8,5				1-11-ОСТ 1 11304-73	
68			10,5				1-12-ОСТ 1 11304-73	

Инв. № дубликата	
Инв. № подлинника	1534

Лит.изм.	3	4									
№ изв.	8061	10031									

Продолжение табл. 9

мм

Типоразмер	d	d_1	d_2	B Пред. откл. ±0,5	Поз. 1 Наконечник	Поз. 2 Наконечник	Поз. 3 Наконечник	Поз. 4 Плетенка
					Количество			
					1			
					Обозначение			
69	6,5	3,2	6,5	9,0	1-10-ОСТ 1 11304-73	1-7-ОСТ 1 11304-73	1-10-ОСТ 1 11304-73	ПМЛ 10х16-Т ТУ 22-3708-76
70			8,5				1-11-ОСТ 1 11304-73	
71			10,5				1-12-ОСТ 1 11304-73	
72	8,5		8,5		1-11-ОСТ 1 11304-73		1-11-ОСТ 1 11304-73	
73			10,5				1-12-ОСТ 1 11304-73	
74	10,5				1-12-ОСТ 1 11304-73			
75	4,2	4,2	4,2		1-8-ОСТ 1 11304-73	1-8-ОСТ 1 11304-73	1-8-ОСТ 1 11304-73	
76			5,3				1-9-ОСТ 1 11304-73	
77			6,5				1-10-ОСТ 1 11304-73	
78			8,5				1-11-ОСТ 1 11304-73	
79			10,5				1-12-ОСТ 1 11304-73	
80	5,3		5,3		1-9-ОСТ 1 11304-73		1-9-ОСТ 1 11304-73	
81			6,5				1-10-ОСТ 1 11304-73	
82			8,5				1-11-ОСТ 1 11304-73	
83			10,5				1-12-ОСТ 1 11304-73	
84	6,5		6,5		1-10-ОСТ 1 11304-73		1-10-ОСТ 1 11304-73	
85			8,5				1-11-ОСТ 1 11304-73	

Инв. № дубликата		Лит.изм.	3	4									
Инв. № подлинника	1534	№ изв.	8061	10031									

Продолжение табл. 9

мм

Типоразмер	d	d_1	d_2	B Пред. откл. ±0,5	Поз. 1 Наконечник	Поз. 2 Наконечник	Поз. 3 Наконечник	Поз. 4 Плетенка
					Количество			
					1			
					Обозначение			
86	6,5	4,2	10,5	9,0	1-10-ОСТ 1 11304-73	1-8-ОСТ 1 11304-73	1-12-ОСТ 1 11304-73	ПМЛ 10х16-Т ТУ 22-3708-76
87	8,5		8,5		1-11-ОСТ 1 11304-73		1-11-ОСТ 1 11304-73	
88			10,5				1-12-ОСТ 1 11304-73	
89	10,5				1-12-ОСТ 1 11304-73			
90	5,3	5,3	5,3		1-9-ОСТ 1 11304-73	1-9-ОСТ 1 11304-73	1-9-ОСТ 1 11304-73	
91			6,5				1-10-ОСТ 1 11304-73	
92			8,5				1-11-ОСТ 1 11304-73	
93			10,5				1-12-ОСТ 1 11304-73	
94	6,5		6,5		1-10-ОСТ 1 11304-73		1-10-ОСТ 1 11304-73	
95			8,5				1-11-ОСТ 1 11304-73	
96			10,5				1-12-ОСТ 1 11304-73	
97	8,5		8,5		1-11-ОСТ 1 11304-73		1-11-ОСТ 1 11304-73	
98			10,5				1-12-ОСТ 1 11304-73	
99	10,5				1-12-ОСТ 1 11304-73			
100	6,5	6,5	6,5		1-10-ОСТ 1 11304-73	1-10-ОСТ 1 11304-73	1-10-ОСТ 1 11304-73	
101			8,5				1-11-ОСТ 1 11304-73	
102			10,5				1-12-ОСТ 1 11304-73	

Инв. № дубликата		Лит.изм.	3	4									
Инв. № подлинника	1534	№ изв.	8061	10031									

Продолжение табл. 9

мм

Типоразмер	d	d_1	d_2	B Пред. откл. ±0,5	Поз. 1 Наконечник	Поз. 2 Наконечник	Поз. 3 Наконечник	Поз. 4 Плетенка
					Количество			
					1			
					Обозначение			
103	8,5	8,5	8,5	9,0	1-11-ОСТ 1 11304-73	1-11-ОСТ 1 11304-73	1-11-ОСТ 1 11304-73	ПМЛ 10х16-Т ТУ 22-3708-76
104			10,5				1-12-ОСТ 1 11304-73	
105	10,5				1-12-ОСТ 1 11304-73			
106		10,5				1-12-ОСТ 1 11304-73		
107	3,2	4,2	4,2	7,0	1-1-ОСТ 1 11304-73	1-2-ОСТ 1 11304-73	1-2-ОСТ 1 11304-73	ПМЛ 6х10-Т ТУ 22-3708-76

Таблица 10

Размеры, мм

Типоразмер	*l* Пред. откл. ±2,0										
	60	80	100	120	140	160	180	200	220	240	260
	Масса 1000 шт., кг, не более										
1	7,2	8,6	10,0	11,4	12,8	14,2	15,6	17,0	-	-	-
2	7,3	8,7	10,1	11,5	12,9	14,3	15,7	17,1	-	-	-
3	7,4	8,8	10,2	11,6	13,0	14,4	15,8	17,2	-	-	-
4	7,9	9,3	10,7	12,1	13,5	14,9	16,3	17,7	-	-	-
5	8,2	9,6	11,0	12,4	13,8	15,2	16,6	18,0	-	-	-
6	8,9	10,1	11,5	12,9	14,3	15,7	17,1	18,5	-	-	-
7	7,4	8,8	10,2	11,6	13,0	14,4	15,8	17,2	-	-	-
8	7,5	8,9	10,3	11,7	13,1	14,5	15,9	17,3	-	-	-
9	8,0	9,4	10,8	12,2	13,6	15,0	16,4	17,8	-	-	-
10	8,3	9,7	11,1	12,5	13,9	15,3	16,7	18,1	-	-	-
11	8,8	10,2	11,6	13,0	14,4	15,8	17,2	18,6	-	-	-
12	7,6	9,0	10,4	11,8	13,2	14,6	16,0	17,4	-	-	-
13	8,1	9,5	10,9	12,3	13,7	15,1	16,5	17,9	-	-	-
14	8,4	9,8	11,2	12,6	14,0	15,4	16,8	18,2	-	-	-
15	8,9	10,3	11,7	13,1	14,5	15,9	17,3	18,7	-	-	-
16	8,6	10,0	11,4	12,8	14,2	15,6	17,0	18,4	-	-	-
17	8,9	10,3	11,7	13,1	14,5	15,9	17,3	18,7	-	-	-
18	9,4	10,8	12,2	13,6	15,0	16,4	17,8	19,2	-	-	-
19	9,2	10,6	12,0	13,4	14,8	16,2	17,6	19,0	-	-	-
20	9,7	11,1	12,5	13,9	15,3	16,7	18,1	19,5	-	-	-
21	10,2	11,6	13,0	14,4	15,8	17,2	18,6	20,0	-	-	-
22	7,5	8,9	10,3	11,7	13,1	14,5	15,9	17,3	-	-	-
23	7,6	9,0	10,4	11,8	13,2	14,6	16,0	17,4	-	-	-
24	8,1	9,5	10,9	12,3	13,7	15,1	16,5	17,9	-	-	-
25	8,6	10,0	11,4	12,8	14,2	15,6	17,0	18,4	-	-	-
26	8,9	10,3	11,7	13,1	14,5	15,9	17,3	18,7	-	-	-
27	7,7	9,1	10,5	11,9	13,3	14,7	16,1	17,5	-	-	-
28	8,2	9,6	11,0	12,4	13,8	15,2	16,6	18,0	-	-	-
29	8,5	9,9	11,3	12,7	14,1	15,5	16,9	18,3	-	-	-
30	9,0	10,4	11,8	13,2	14,6	16,0	17,4	18,8	-	-	-
31	8,7	10,1	11,5	12,9	14,3	15,7	17,1	18,5	-	-	-
32	9,0	10,4	11,8	13,2	14,6	16,0	17,4	18,8	-	-	-
33	9,5	10,9	12,3	13,7	15,1	16,5	17,9	19,3	-	-	-
34	9,3	10,7	12,1	13,5	14,9	16,3	17,7	19,1	-	-	-
35	9,8	11,2	12,6	14,0	15,4	16,8	18,2	19,6	-	-	-
36	10,3	11,7	13,1	14,5	15,9	17,3	18,7	20,1	-	-	-
37	7,8	9,2	10,6	12,0	13,4	14,8	16,2	17,6	-	-	-
38	8,3	9,7	10,1	11,5	12,9	14,3	15,7	17,1	-	-	-
39	8,6	10,0	11,4	12,8	14,2	15,6	17,0	18,4	-	-	-
40	9,1	10,5	11,9	13,3	14,7	16,1	17,5	18,9	-	-	-
41	8,8	10,2	11,6	13,0	14,4	15,8	17,2	18,6	-	-	-
42	9,1	10,5	11,9	13,3	14,7	16,1	17,5	18,9	-	-	-
43	9,6	11,0	12,4	13,8	15,2	16,6	18,0	19,4	-	-	-
44	9,4	10,8	12,2	13,6	15,0	16,4	17,8	19,2	-	-	-
45	9,8	11,2	12,6	14,0	15,4	16,8	18,2	19,6	-	-	-
46	10,4	11,8	13,2	14,6	16,0	17,4	18,8	20,2	-	-	-
47	9,3	10,7	12,1	13,5	14,9	16,3	17,7	19,1	-	-	-

Продолжение табл. 10

Размеры, мм

Типоразмер	l Пред. откл. ±2,0										
	60	80	100	120	140	160	180	200	220	240	260
	Масса 1000 шт., кг, не более										
48	9,6	11,0	12,4	13,8	15,2	16,6	18,0	19,4	-	-	-
49	10,1	11,5	12,9	14,3	15,7	17,1	18,5	19,9	-	-	-
50	10,2	11,6	13,0	14,4	15,8	17,2	18,6	20,0	-	-	-
51	10,7	12,1	13,5	14,9	16,3	17,7	19,1	20,5	-	-	-
52	11,2	12,6	14,0	15,4	16,8	18,2	19,6	21,0	-	-	-
53	11,7	13,1	14,5	15,9	17,3	18,7	20,1	21,5	-	-	-
54	10,2	12,6	15,0	17,4	19,8	22,2	24,6	27,0	29,4	31,8	34,2
55	10,3	12,7	15,1	17,5	19,9	22,3	24,7	27,1	29,5	31,9	34,3
56	10,4	12,8	15,2	17,6	20,0	22,4	24,8	27,2	29,6	32,0	34,4
57	10,9	13,3	15,7	18,1	20,5	22,9	25,3	27,7	30,1	32,5	34,9
58	11,2	13,6	16,0	18,4	20,8	23,2	25,6	28,0	30,4	32,8	35,2
59	11,7	14,1	16,5	18,9	21,3	23,8	26,1	28,5	30,9	33,3	35,7
60	10,4	12,8	15,2	17,6	20,0	22,4	24,8	27,2	29,6	32,0	34,4
61	10,5	12,9	15,3	17,7	20,1	22,5	24,9	27,3	29,7	32,1	34,5
62	11,0	13,4	15,8	18,2	20,6	23,0	25,4	27,8	30,2	32,6	35,0
63	11,3	13,7	16,1	18,5	20,9	23,3	25,7	28,1	30,5	32,5	35,3
64	11,8	14,2	16,6	19,0	21,4	23,8	26,2	28,6	31,0	33,4	35,8
65	10,6	13,0	15,4	17,8	20,2	22,6	25,0	27,4	29,8	32,2	34,6
66	11,1	13,5	15,9	18,3	20,7	23,1	25,5	27,9	30,3	32,7	35,1
67	11,4	13,8	16,2	18,6	21,0	23,4	25,8	28,2	30,6	33,0	35,4
68	11,9	14,3	16,7	19,1	21,5	23,9	26,3	28,7	31,1	33,5	35,9
69	11,6	14,0	16,4	18,8	21,2	23,6	26,0	28,4	30,8	33,2	35,6
70	11,9	14,3	16,7	19,1	21,5	23,9	26,3	28,7	31,1	33,5	35,9
71	12,7	15,1	17,5	19,9	22,3	24,7	27,1	29,5	31,9	34,3	36,7
72	12,2	14,6	17,0	19,4	21,8	24,2	26,6	29,0	31,4	33,8	36,2
73	12,7	15,1	17,5	19,9	21,3	24,7	27,1	29,5	31,9	34,2	36,7
74	13,2	15,6	18,0	20,4	22,8	25,2	27,6	30,0	32,4	34,8	37,2
75	10,5	12,9	15,3	17,7	20,1	22,5	24,9	27,3	29,7	32,1	34,5
76	10,6	13,0	15,4	17,8	20,2	22,6	25,0	27,4	29,8	32,2	34,6
77	11,1	13,5	15,9	18,3	20,7	23,1	25,5	27,9	30,3	32,7	35,1
78	11,4	13,8	16,2	18,6	21,0	23,4	25,8	28,2	30,6	33,0	35,4
79	11,9	14,3	16,7	19,1	21,5	23,9	26,3	28,7	31,1	33,5	35,9
80	10,7	13,1	15,5	17,9	20,3	22,7	25,1	27,5	29,9	32,3	34,7
81	11,2	13,6	16,0	18,4	20,8	23,2	25,6	28,0	30,4	32,8	35,2
82	11,5	13,9	16,3	18,7	21,1	23,5	25,9	28,3	30,7	33,1	35,5
83	12,0	14,4	16,8	19,2	21,6	24,0	26,4	28,8	31,2	33,6	36,0
84	11,7	14,1	16,5	18,9	21,3	23,7	26,1	28,5	30,9	33,3	35,7
85	12,0	14,4	16,8	19,2	21,6	24,0	26,4	28,8	31,2	33,6	36,0
86	12,5	14,9	17,3	19,7	22,1	24,5	26,9	29,3	31,7	34,1	36,5
87	12,3	14,7	17,1	19,5	21,9	24,3	26,7	29,1	31,5	33,9	36,3
88	12,8	15,2	17,6	20,0	22,4	24,8	27,2	29,6	32,0	32,4	34,8
89	13,3	15,7	18,1	20,5	22,9	25,3	27,7	30,1	32,5	34,9	37,3
90	10,8	13,2	15,6	18,0	20,4	22,8	25,2	27,6	30,0	32,4	34,8
91	11,3	13,7	16,1	18,5	20,9	23,3	25,7	28,1	30,5	32,9	35,3
92	11,6	14,0	16,4	18,8	21,2	23,6	26,0	28,4	30,8	33,2	35,6
93	12,1	14,5	16,9	18,3	21,7	24,1	26,5	28,9	31,3	33,7	36,1
94	11,8	14,2	16,6	19,0	21,4	23,8	26,2	28,6	31,0	33,4	35,8

Продолжение табл. 10

Размеры, мм

Типоразмер	L Пред. откл. ±2,0										
	60	80	100	120	140	160	180	200	220	240	260
	Масса 1000 шт., кг, не более										
95	12,1	14,5	16,9	18,3	21,7	24,1	26,5	28,9	31,3	33,7	36,1
96	12,6	15,0	17,4	19,8	22,2	24,6	27,0	29,4	31,8	34,2	36,6
97	12,4	14,8	17,2	19,6	22,0	24,4	26,8	29,2	31,6	34,0	36,4
98	12,9	15,3	17,7	20,1	22,5	24,9	27,3	29,7	32,1	34,5	36,9
99	13,4	15,8	18,2	20,6	23,0	25,4	27,8	30,2	32,6	35,0	37,4
100	12,3	14,7	17,1	19,5	21,9	24,3	26,7	29,1	31,5	33,9	36,3
101	12,6	15,0	17,4	19,8	22,2	24,6	27,0	29,4	31,8	34,2	36,6
102	13,1	15,5	17,9	20,3	22,7	25,1	27,5	29,9	32,3	34,7	37,1
103	13,2	15,6	18,0	20,4	22,8	25,2	27,6	30,0	32,4	34,8	37,2
104	13,7	16,1	18,5	20,9	23,3	25,7	28,1	30,5	32,9	35,3	37,7
105	14,2	16,6	19,0	21,4	23,8	26,2	28,6	31,0	33,4	35,8	38,2
106	14,7	17,1	19,5	21,9	24,3	26,7	29,1	31,5	33,9	36,3	38,7
107	7,4	8,8	10,2	11,6	13,0	14,4	15,8	17,2	-	-	-

Тип 6

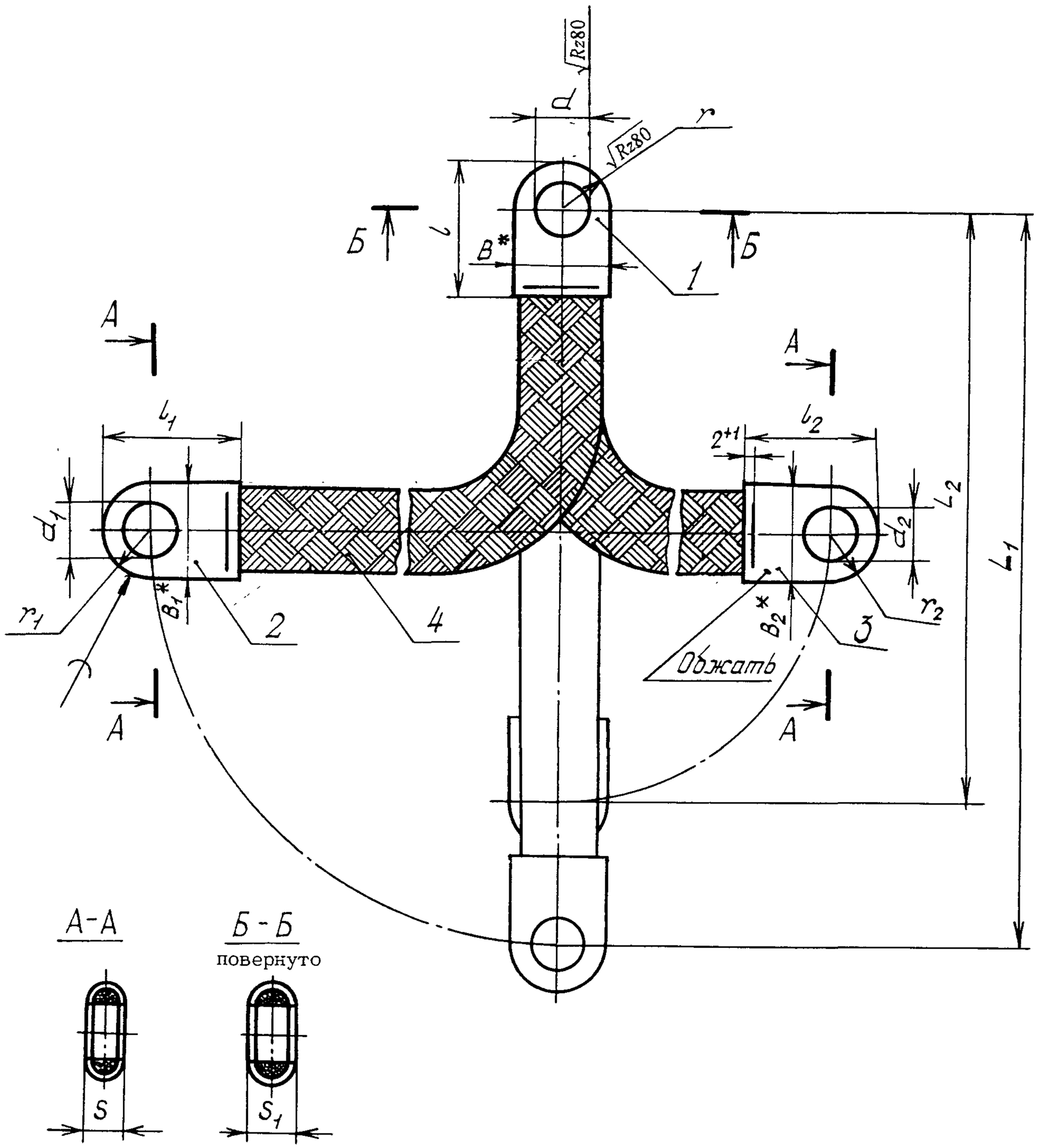

Черт. 6

*Размер для справок.

Инв. № дубликата | Инв. № подлинника | 1534 | Лит. изм. | № изв. | 2 | 6833 | 3 | 8061 | 5 | 12194 | 9 | 13182

Инв. № дубликата		Лит.изм.	3	4									
Инв. № подлинника	1534	№ изв.	8061	10031									

Таблица 11

мм

Типоразмер	d	d_1	d_2	B	B_1	B_2	r	r_1	r_2	l	l_1	l_2	S	S_1	Поз. 1 Наконечник	Поз. 2 Наконечник	Поз. 3 Наконечник	Поз. 4 Плетенка
													Пред. откл. ±0,1		Количество			
															1	1	1	1
															Обозначение			
1	3,2	3,2	3,2	8,5	8,5	8,5	4,25	4,25	4,25	11,5	11,5	11,5	1,7	2,1	1-ОСТ 1 11305-73	1-ОСТ 1 11305-73	1-ОСТ 1 11305-73	ПМЛ 6х10-Т ТУ 22-3708-76
2			4,2															
3			5,3			12,0			6,00			15,0					2-ОСТ 1 11305-73	
4			6,5															
5	4,2		4,2			8,5			4,25			11,5					1-ОСТ 1 11305-73	
6			5,3			12,0			6,00			15,0					2-ОСТ 1 11305-73	
7			6,5															
8	5,3		5,3	12,0			6,00		6,00	15,0		15,0			2-ОСТ 1 11305-73			
9			6,5															
10	6,5																	
11	4,2	4,2	4,2	8,5		8,5	4,25		4,25	11,5		11,5			1-ОСТ 1 11305-73		1-ОСТ 1 11305-73	
12			5,3			12,0			6,00			15,0					2-ОСТ 1 11305-73	
13			6,5															
14	5,3		5,3	12,0			6,00			15,0					2-ОСТ 1 11305-73			
15			6,5															
16	6,5																	

Инв. № дубликата		Лит.изм.	3	4									
Инв. № подлинника	1534	№ изв.	8061	10031									

Продолжение табл. 11

мм

Типоразмер	d	d_1	d_2	B	B_1	B_2	r	r_1	r_2	l	l_1	l_2	S	S_1	Поз. 1 Наконечник	Поз. 2 Наконечник	Поз. 3 Наконечник	Поз. 4 Плетенка
													Пред. откл. ±0,1		Количество			
															1	1	1	1
															Обозначение			
17	5,3	5,3	5,3	12,0	12,0	12,0	6,00	6,00	6,00	15,0	15,0	15,0	1,7	2,1	2-ОСТ 1 11305-73	2-ОСТ 1 11305-73	2-ОСТ 1 11305-73	ПМЛ 6х10-Т ТУ 22-3708-76
18																		
19	6,5		6,5															
20		6,5																
21	4,2	4,2	4,2	13,0	13,0	13,0	6,50	6,50	6,50	16,0	16,0	16,0	2,3	2,9	3-ОСТ 1 11305-73	3-ОСТ 1 11305-73	3-ОСТ 1 11305-73	ПМЛ 10х16-Т ТУ 22-3708-76
22			5,3															
23			6,5															
24	5,3		5,3															
25			6,5															
26	6,5																	
27	5,3	5,3	5,3															
28			6,5															
29	6,5																	
30		6,5																

Инв. № дубликата	
Инв. № подлинника	1534

№ изм.	1	3	4								
№ изв.	6378	8061	10031								

Продолжение табл. 11

Типоразмер	d	d_1	d_2	B	B_1	B_2	r	r_1	r_2	l	l_1	l_2	S	S_1	Поз. 1 Наконечник	Поз. 2 Наконечник	Поз. 3 Наконечник	Поз. 4 Плетенка
													Пред. откл. ±0,1		Количество			
															1	1	1	1
															Обозначение			
31	5,3	5,3	5,3	24,0	24,0	24,0	12,0	12,0	12,0	27,0	27,0	27,0	2,9	3,8	4-ОСТ 1 11305-73	4-ОСТ 1 11305-73	4-ОСТ 1 11305-73	ПМЛ 16х24-Т ТУ 22-3708-76
32			6,5															
33			8,5															
34			10,5															
35			12,5															
36	6,5		6,5															
37			8,5															
38			10,5															
39			12,5															
40	8,5		8,5															
41			10,5															
42			12,5															
43	10,5		10,5															
44			12,5															
45	12,5																	
46	6,5	6,5	6,5															
47			8,5															

Инв. № дубликата	
Инв. № подлинника	1534

№ изм.	1	3	4								
№ изв.	6378	8061	10031								

Продолжение табл. 11

Типоразмер	d	d_1	d_2	B	B_1	B_2	r	r_1	r_2	l	l_1	l_2	S	S_1	Поз. 1 Наконечник	Поз. 2 Наконечник	Поз. 3 Наконечник	Поз. 4 Плетенка
													Пред. откл. ±0,1		Количество			
															1	1	1	1
															Обозначение			
48	6,5	6,5	10,5	24,0	24,0	24,0	12,0	12,0	12,0	27,0	27,0	27,0	2,9	3,8	4-ОСТ 1 11305-73	4-ОСТ 1 11305-73	4-ОСТ 1 11305-73	ПМЛ 16х24-Т ТУ 22-3708-76
49			12,5															
50	8,5		8,5															
51			10,5															
52			12,5															
53	10,5		10,5															
54			12,5															
55	12,5																	
56	8,5	8,5	8,5															
57			10,5															
58			12,5															
59	10,5																	
60																		
61	12,5																	
62	10,5	10,5	10,5															
63			12,5															
64	12,5																	
65		12,5																

Таблица 12

Размеры, мм

Типоразмер	l Пред. откл. ±2,0										
	60	80	100	120	140	160	180	200	220	240	260
	Масса 1000 шт., кг, не более										
1 2	8,1	9,5	10,9	12,3	13,7	15,1	16,5	17,9	-	-	-
3 4	8,9	10,3	11,7	13,1	14,5	15,9	17,3	18,7	-	-	-
5	8,1	9,5	10,9	12,3	13,7	15,1	16,5	17,9	-	-	-
6 7	8,9	10,3	11,7	13,1	14,5	15,9	17,3	18,7	-	-	-
8 9 10	9,7	11,1	12,5	13,9	15,3	16,7	18,1	19,5	-	-	-
11	8,1	9,5	10,9	12,3	13,7	15,1	16,5	17,9	-	-	-
12 13	8,9	10,3	11,7	13,1	14,5	15,9	17,3	18,7	-	-	-
14 15 16	9,7	11,1	12,5	13,9	15,3	16,7	18,1	19,5	-	-	-
17 18 19 20	10,5	11,9	13,3	14,7	16,1	17,5	18,9	20,3	-	-	-
21 22 23 24 25 26 27 28 29 30	17,1	19,5	21,9	24,3	26,7	29,1	31,5	33,9	36,3	38,7	41,1
31 32 33 34 35 36 37 38 39 40 41 42 43 44 45 46 47 48	-	40,9	43,7	46,5	49,3	52,1	54,9	57,7	60,5	63,3	66,1

Продолжение табл. 12

Размеры, мм

Типоразмер	L Пред. откл. ±0,2										
	60	80	100	120	140	160	180	200	220	240	260
	Масса 1000 шт., кг, не более										
49											
50											
51											
52											
53											
54											
55											
56											
57	–	40,9	43,7	46,5	49,3	52,1	54,9	57,7	60,5	63,3	66,1
58											
59											
60											
61											
62											
63											
64											
65											

Примечания:

1. Длины L_1 и L_2, указанные на черт. 5 и 6, могут иметь как одинаковые значения, так и различные, кратные 20 мм, в пределах от 60 до 260 мм.

2. Масса, указанная в табл. 10 и 12, дана для перемычек металлизации, где длина $L = L_1 = L_2$. Для определения массы перемычек металлизации при длине $L_1 \gtrless L_2$ значения массы, указанной в табл. 10 и 12, при изменении длины плетенки на каждые 20 мм быть должны соответственно увеличены или уменьшены:

ПМЛ 6х10-Т на 0,7 г;
ПМЛ 10х16-Т на 1,2 г;
ПМЛ 16х24-Т на 2,8 г.

3. Неуказанные предельные отклонения размеров, формы и расположения поверхностей – по ОСТ 1 00022-80.

4. Наконечники на плетенках паять* оловом О2 или О3 ГОСТ 860-75 после обжатия.

5. Маркировать обозначение и клеймить окончательную приемку для партии перемычек металлизации на бирке.

6. Коды ОКП выдаются по заявкам предприятий в порядке поступления заявок на кодирование.

7. Технические условия – по ОСТ 1 00657-80.

Примеры наименования и обозначения перемычек металлизации:

Типа 1 типоразмера 2 длиной L = 100 мм:

Перемычка металлизации 1-2-100-ОСТ 1 11303-73

Типа 6 типоразмера 2 длиной L_1 = 120 мм и L_2 = 100 мм:

Перемычка металлизации 6-2-120-100-ОСТ 1 11303-73

* По действующему в отрасли документу.

ЛИСТ РЕГИСТРАЦИИ ИЗМЕНЕНИЙ

Номер изменения	Номер листа (страницы)				Номер документа	Подпись	Дата внесения изм.	Дата введения изм.
	измененного	замененного	нового	аннулированного				
	Переиздан с учетом изменений 1, 2, 3, 4, 5, 6, 7, 8, **9.**							

Инв. № дубликата

Инв. № подлинника