СЕРИЯ

4.902-8

УЗЛЫ И ДЕТАЛИ СООРУЖЕНИЙ ХВОСТОВОГО ХОЗЯЙСТВА И ЗОЛОШЛАМОНАКОПИТЕЛЕЙ

ВЫПУСК 1

ВОДОСБРОСНЫЕ КОЛОДЦЫ

ПРОПУСКНОЙ СПОСОБНОСТЬЮ ДО 5,0 м³/сек

АЛЬБОМ II

ВОДОСБРОСНОЙ КОЛОДЕЦ ПРОПУСКНОЙ СПОСОБНОСТЬЮ ДО 1,0 м³/сек.
ТИП I ВЫСОТОЙ 3, 4, 5 и 6 м.

12197-02

ЦЕНА 1-08

Центральный институт типового проектирования просит дать Ваши замечания и предложения по улучшению качества направляемого Вам проекта

ТИПОВОЙ ПРОЕКТ _____
(номер проекта)

Наименование проекта _____

_____

_____

Проектная организация—автор проекта _____

Замечания о недостатках в проекте (нерациональные объемно-планировочные и конструктивные решения, ошибки, опечатки, полиграфические дефекты и т. п.) и предложения по их устранению _____

_____

Подпись должностного лица, наименование организации и ее адрес

_____

_____

ЦЕНТРАЛЬНЫЙ ИНСТИТУТ ТИПОВОГО ПРОЕКТИРОВАНИЯ
ГОССТРОЯ СССР

Москва, Б-66, Спартаковская ул., 2а, корпус В

Сдано в печать 26/X 197 года

Заказ № 954 Тираж 4000 экз.

СЕРИЯ
4.902-8
УЗЛЫ И ДЕТАЛИ СООРУЖЕНИЙ ХВОСТОВОГО ХОЗЯЙСТВА И ЗОЛОШЛАМОНАКОПИТЕЛЕЙ
ВЫПУСК 1
ВОДОСБРОСНЫЕ КОЛОДЦЫ
ПРОПУСКНОЙ СПОСОБНОСТЬЮ ДО 5,0 м³/сек

СОСТАВ ВЫПУСКА:

АЛЬБОМ I - МАТЕРИАЛЫ ДЛЯ ПРОЕКТИРОВАНИЯ

АЛЬБОМ II - ВОДОСБРОСНОЙ КОЛОДЕЦ ПРОПУСКНОЙ СПОСОБНОСТЬЮ ДО 1,0 м³/сек, ТИП I ВЫСОТОЙ 3,4,5 и 6 м

АЛЬБОМ III - ВОДОСБРОСНОЙ КОЛОДЕЦ ПРОПУСКНОЙ СПОСОБНОСТЬЮ ДО 1,0 м³/сек, ТИП II ВЫСОТОЙ 5,10 и 15 м

АЛЬБОМ IV - ВОДОСБРОСНОЙ КОЛОДЕЦ ПРОПУСКНОЙ СПОСОБНОСТЬЮ ДО 0,8 м³/сек, ТИП III ВЫСОТОЙ 6,8,10 и 12 м ТИП IV ВЫСОТОЙ 8,10,12,15,20 и 25 м

АЛЬБОМ V - ВОДОСБРОСНОЙ КОЛОДЕЦ ПРОПУСКНОЙ СПОСОБНОСТЬЮ ДО 1,6 м³/сек, ТИП III ВЫСОТОЙ 6,8,10 и 12 м ТИП IV ВЫСОТОЙ 8,10,12,15,20 и 25 м

АЛЬБОМ VI - ВОДОСБРОСНОЙ КОЛОДЕЦ ПРОПУСКНОЙ СПОСОБНОСТЬЮ ДО 2,4 м³/сек, ТИП III ВЫСОТОЙ 6,8,10 и 12 м ТИП IV ВЫСОТОЙ 8,10,12,15,20 и 25 м

АЛЬБОМ VII - ВОДОСБРОСНОЙ КОЛОДЕЦ ПРОПУСКНОЙ СПОСОБНОСТЬЮ ДО 3,2 м³/сек, ТИП III ВЫСОТОЙ 6,8,10 и 12 м ТИП IV ВЫСОТОЙ 8,10,12,15,20 и 25 м

АЛЬБОМ VIII - ВОДОСБРОСНОЙ КОЛОДЕЦ ПРОПУСКНОЙ СПОСОБНОСТЬЮ ДО 4,0 м³/сек, ТИП III ВЫСОТОЙ 6,8,10 и 12 м ТИП IV ВЫСОТОЙ 8,10,12,15,20 и 25 м

АЛЬБОМ IX - ВОДОСБРОСНОЙ КОЛОДЕЦ ПРОПУСКНОЙ СПОСОБНОСТЬЮ ДО 5,0 м³/сек, ТИП III ВЫСОТОЙ 6,8,10 и 12 м ТИП IV ВЫСОТОЙ 8,10,12,15,20 и 25

АЛЬБОМ X - БОН

АЛЬБОМ XI - СМЕТЫ, ЧАСТЬ 1,2,3,4,5,6,7,8.

АЛЬБОМ II

РАЗРАБОТАН
ГОСУДАРСТВЕННЫМ ОРДЕНА
ТРУДОВОГО КРАСНОГО ЗНАМЕНИ
ПРОЕКТНЫМ ИНСТИТУТОМ
„СОЮЗВОДОКАНАЛПРОЕКТ"
ЛЕНИНГРАДСКОЕ ОТДЕЛЕНИЕ

УТВЕРЖДЕН И ВВЕДЕН В ДЕЙСТВИЕ
15 АВГУСТА 1972 г.
ПРИКАЗОМ ГЛАВПРОМСТРОЙПРОЕКТА
№50 от 28 июня 1972 г.

Госстрой СССР
Союзводоканалпроект
Ленинградское отделение

Утверждено
Гл. инж. пр.

Содержание альбома

NN п.п.	Наименование чертежей	Марки и NN листов	NN страниц.
1	Титульный лист. Состав выпуска.	—	1
2	Водосбросной колодец пропускной способностью до 1,0 м³/сек, тип I высотой 3,4,5,6 м. Содержание альбома. Пояснительная записка	Лист 1	2
	Технологические чертежи.		
3.	Водосбросной колодец пропускной способностью до 1,0 м³/сек, тип I высотой 3,4,5,6 м. План, разрез и спецификация.	ТП-1	3
4	Водосбросной колодец пропускной способностью до 1,0 м³/сек, тип I высотой 3,4,5,6 м. Соединение колодца с коллектором.	ТП-2	4
	Архитектурно-строительные чертежи.		
5	Водосбросной колодец пропускной способностью до 1,0 м³/сек, тип I высотой 3,4,5,6 м. План, разрезы, узлы.	АС-1	5
6	Водосбросной колодец пропускной способностью до 1,0 м³/сек, тип I высотой 3,4,5,6 м. Портал ПМ-1, разовые конструкции ПК-1 и закладные детали М-1	АС-2	6
7	Водосбросной колодец пропускной способностью до 1,0 м³/сек, тип I высотой 3,4,5,6 м. Служебный мостик ММ-1 и деталь ограждения площадки	АС-3	7
8	Водосбросной колодец пропускной способностью до 1,0 м³/сек, тип I высотой 3,4,5,6 м. Арматурный чертеж.	АС-4	8
9	Водосбросной колодец пропускной способностью до 1,0 м³/сек, тип I высотой 3,4,5,6 м. Сетки С-1 по С-15.	АС-5	9
10	Водосбросной колодец пропускной способностью до 1,0 м³/сек, тип I высотой 3,4,5,6 м. Спецификация арматуры к листам АС-4 и АС-5	АС-6	10
11	Водосбросной колодец пропускной способностью до 1,0 м³/сек, тип I высотой 3,4,5,6 м. Плиты ПС-1, шандоры Ш-1	АС-7	11
12	Водосбросной колодец пропускной способностью до 1,0 м³/сек, тип I высотой 3,4,5,6 м. Выборка арматуры и расход материалов.	АС-8	12
	Механические чертежи.		
13.	Водосбросной колодец пропускной способностью до 1,0 м³/сек, тип I высотой 3,4,5,6 м. Патрубок Ду 800 мм. Патрубок Ду 800 мм. с фланцем.	ТМ-1	13
14	Водосбросной колодец пропускной способностью до 1,0 м³/сек, тип I высотой 3,4,5,6 м. Решетка 1500×600 мм. Общий вид.	ТМ-2	14
	Заказные спецификации.		
15	Водосбросной колодец пропускной способностью до 1,0 м³/сек, тип I высотой 3,4,5,6 м. Заказные спецификации.	ЗС-1	15
16.	Водосбросной колодец пропускной способностью до 1,0 м³/сек, тип I высотой 3,4,5,6 м. Заказная спецификация.	ЗС-2	16

Пояснительная записка

Настоящий альбом содержит рабочие чертежи водосбросного колодца пропускной способностью до 1,0 м³/сек, тип I высотой 3,4,5,6 м.

Водосбросной колодец тип I - приплотинный, сообщение с берегом по служебному мостику.

Сороудерживающие решетки устанавливаются на шандоры.

Конструктивные решения.

Водосбросные колодцы типа I - железобетонные монолитные. Колодцы армируются сварными сетками.

Направляющие для сороудерживающих решеток и шандор в водосливных окнах и патрубок для соединения с коллектором закладываются при бетонировании.

Пролетное строение служебного мостика для сообщения с берегом выполняется из металла; конструкция сварная, на место установки поступает в собранном виде.

Эксплуатационные требования.

В зимнее время лед вокруг колодца необходимо окалывать, так как колодец не рассчитан на односторонее давление льда.

1971г.	Водосбросные колодцы пропускной способностью до 5,0 м³/сек.	Водосбросной колодец пропускной способностью до 1,0 м³/сек. тип I высотой 3,4,5,6 м. Содержание альбома. Пояснительная записка	Серия 4.902-8 Выпуск 1	Альбом II	Лист 1

Госстрой СССР Союзводоканалпроект Ленинградское отделение

Нач. отдела | Гл. инж. пр. | Рук. группы | Рук. группы | Техник

Гранин | Маслаков | Воеводин | Фенин | Приходько

Проверил

Все чертежи

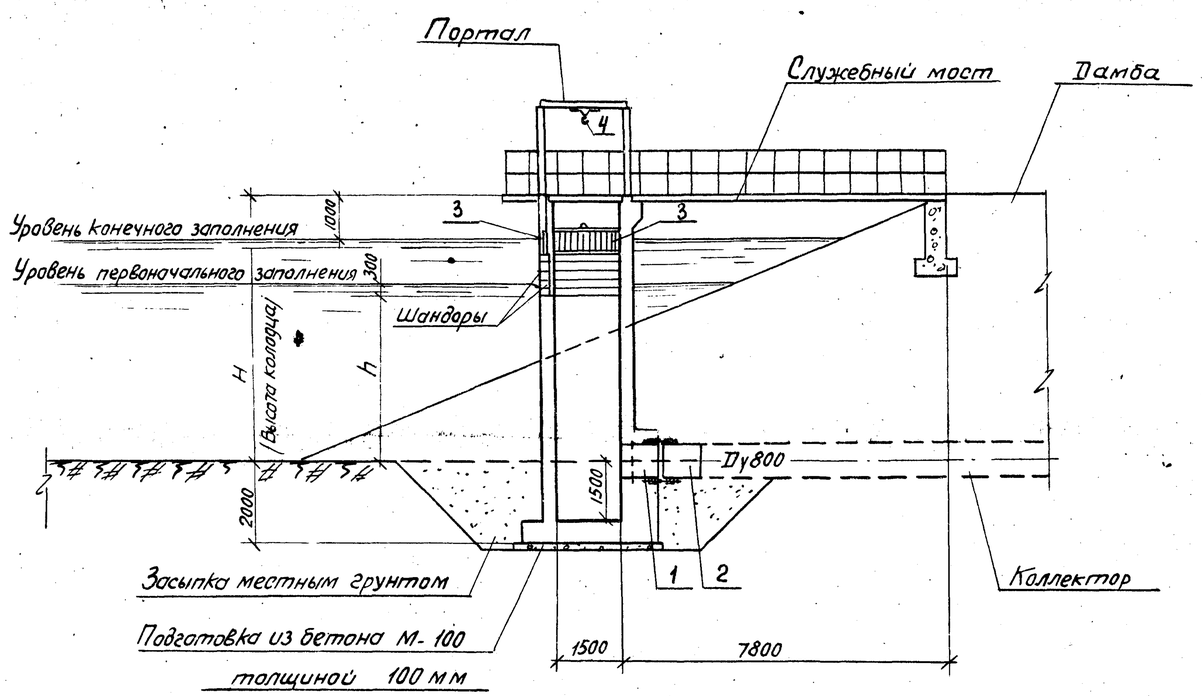

Разрез 1-1

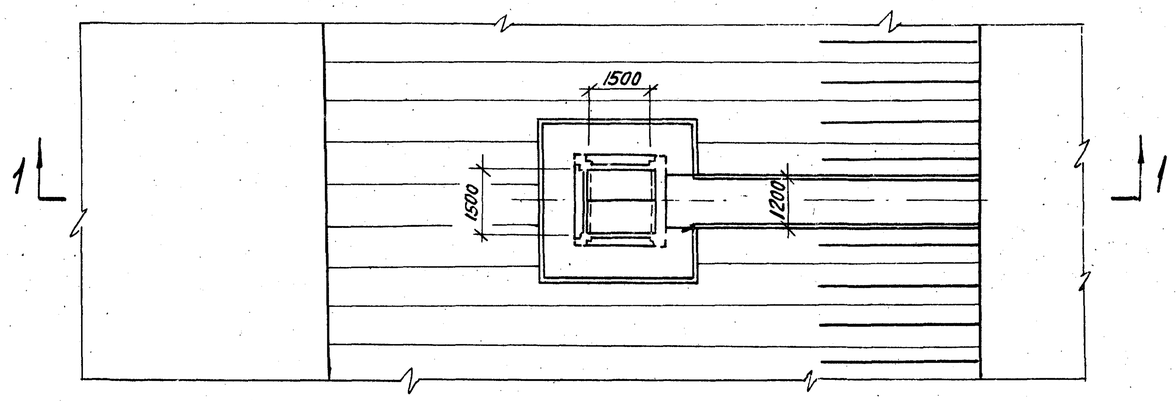

План (портал условно не показан)

Таблица размеров

H мм	3000	4000	5000	6000
h мм	700	1700	2700	3700

Спецификация

NN п/п	Наименование	Условное обозначение	Материал	Услов. проход Ду мм	Ед. изм.	Кол-во	Вес в кг Един.	Вес в кг Общий	ГОСТ или N черт.
1	Патрубок с фланцем	—	Сталь	800	шт.	1	210.00	210	ТМ-1-1
2	Патрубок	—	"	800	"	1	185,00	185	ТМ-1-2
3	Решетка 1500×600	—	"	—	"	3	53,70	161	ТМ-2
4	Таль шестеренная Q=0,25т H под.=3.0м	—	—	—	"	1	15,00	15	ГОСТ 2799-63

Примечание:

1. Соединение колодца с коллектором приведено на листе ТГ-2

Госстрой СССР Союзводоканалпроект Ленинградское отделение	Нач. отдела	Фролова	
	Гл. инж. пр.	Матаков	
	Рук. груп.	Воеводин	
	Рук. груп.	Фенин	
	Техник	Нуротская	

1971	Водосбросные колодцы пропускной способностью до 5,0 м³/сек.	Водосбросной колодец пропускной способностью до 10 м³/сек. тип I высотой 3,4,5 и 6 м. План, разрез и спецификация.	Серия 4.902-8 Выпуск 1	Альбом II	Лист ТГ-1

12197-02

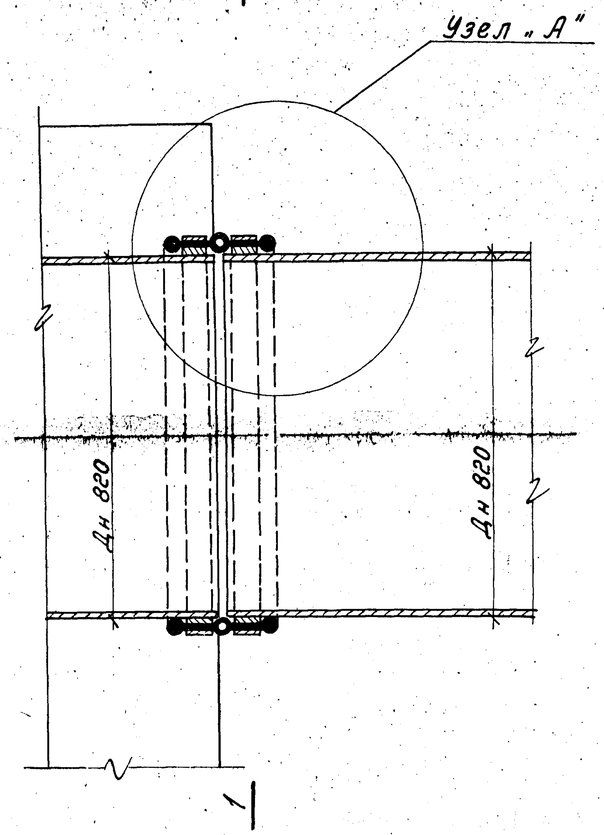

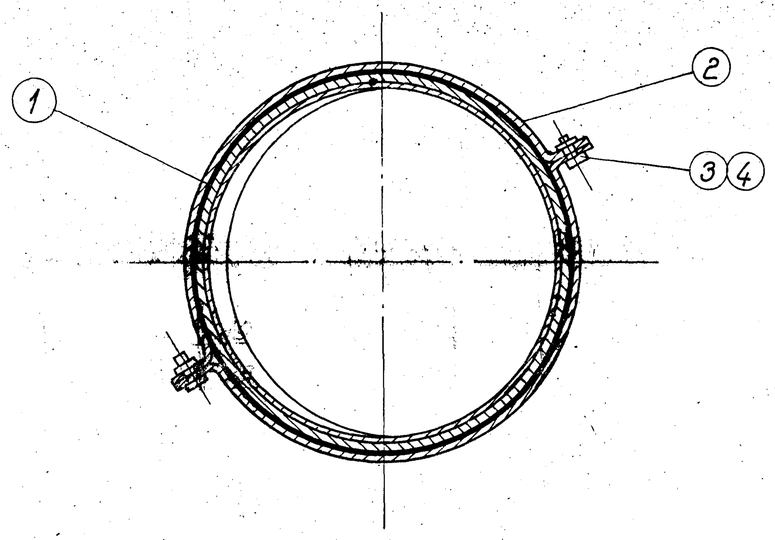

Сечение 1-1 м 1:10

Спецификация материалов

№№ поз.	Наименование	Условное обознач.	Материал	Условн. проход Dy мм	Ед. изм.	Кол-во	Вес в кг. Един.	Вес в кг. Общ.	ГОСТ или № черт.
1	Диафрагма профиль №4	—	Резина	—	п.м	2,8	4.44	12	Курский завод Р.Т.И.
2	Полухомут	—	Сталь	—	шт.	4	7.80	31	ТМ-1
3	Болт М20×60	—		—	-"-	4	0,212	1	ГОСТ 7798-70
4	Гайка М20	—	-"-	—	-"-	4	0,064	—	ГОСТ 5915-70

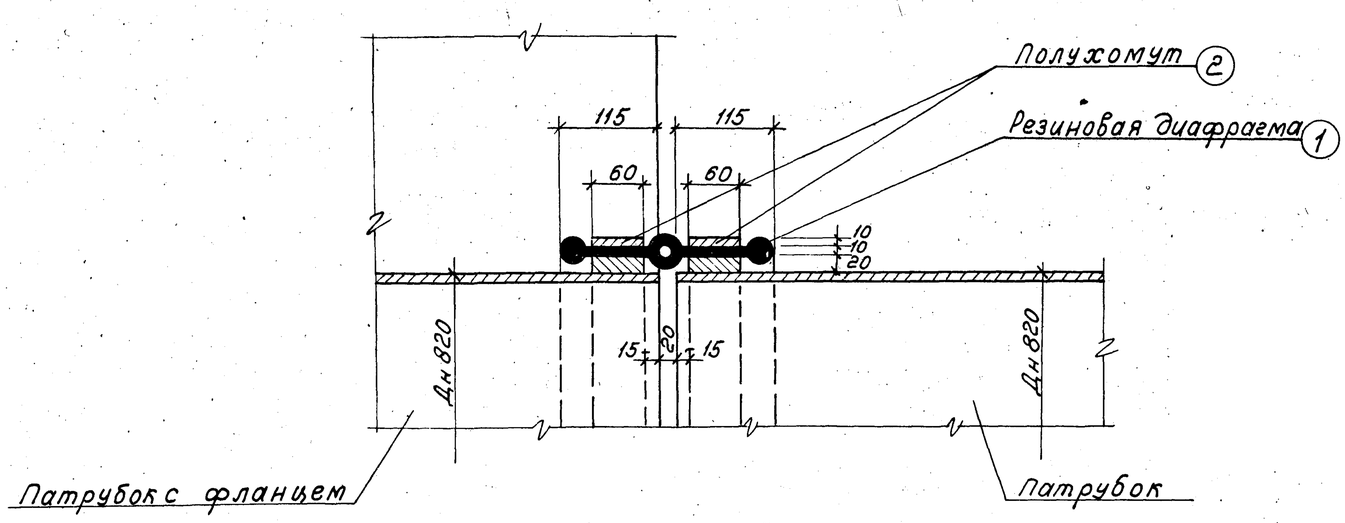

Узел „А" м 1:5

Примечания:

1. Колодец с коллектором соединяется осадочным швом, с уплотнением резиновой диафрагмой. Уплотнение шва рассчитано на напор 50 м. Местоположение осадочного шва приведено на листе ТГ-1.
2. Резиновая диафрагма крепится к обоим патрубкам полухомутами.

1971г.	Водосбросные колодцы пропускной способностью до 5,0 м³/сек.	Водосбросной колодец пропускной способностью до 1,0 м³/сек. тип I высотой 3,4,5 и 6 м. Соединение колодца с коллектором.	Серия 4.902-8 Выпуск 1	Альбом II	Лист ТГ-2

Госстрой СССР. Гор. Ленинградское отделение Гипроводхозпроект. Гл. инж. отделения Фролов. Гл. инж. пр. Матвеев. Рук. группы Воевудин. Рук. группы Фенин. Инженер Нуромская. Проверил

Альбом VII

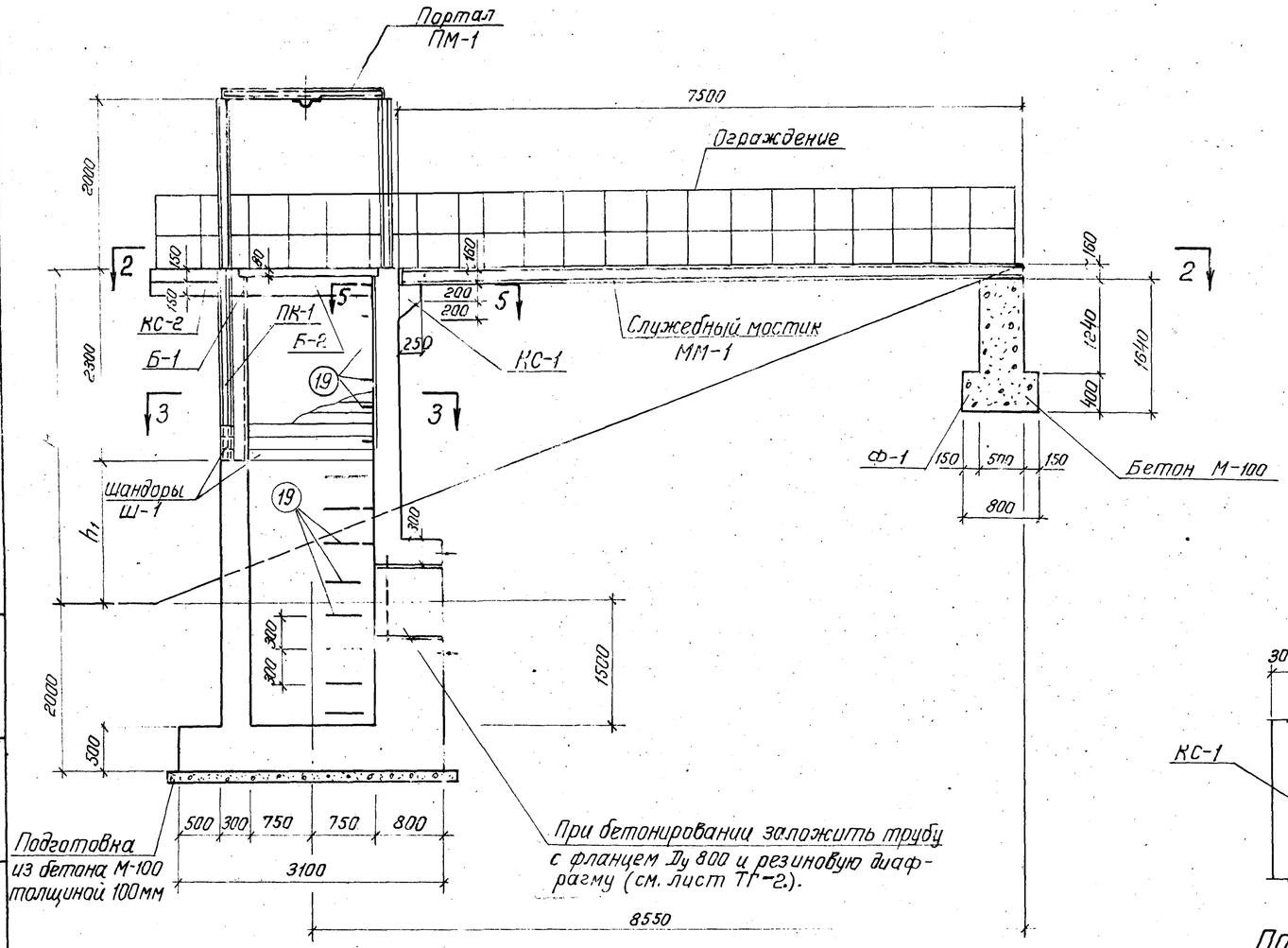

Разрез 1-1

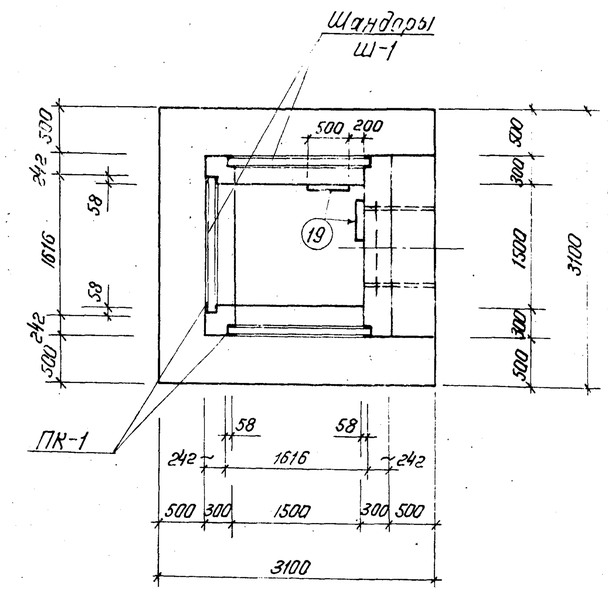

План 3-3

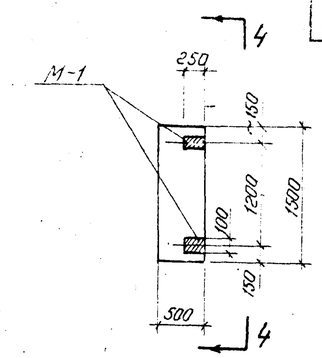

Узел „А"

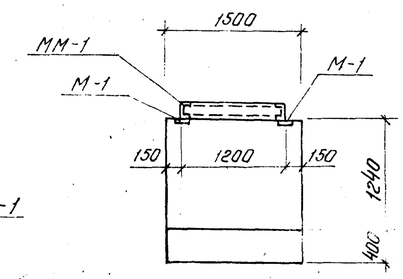

по 4-4

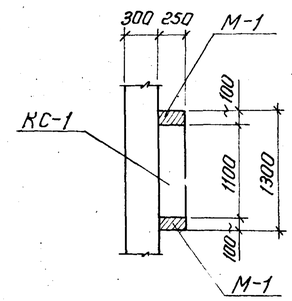

По 5-5

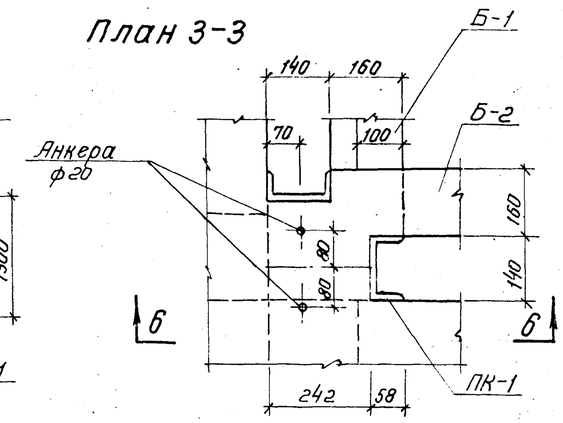

Узел „Б"

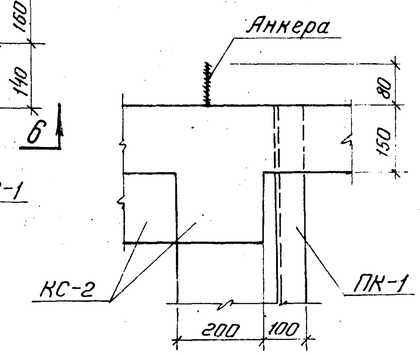

по 6-6

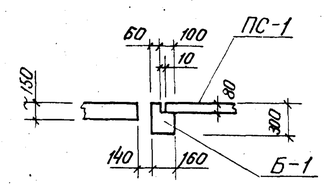

по 7-7

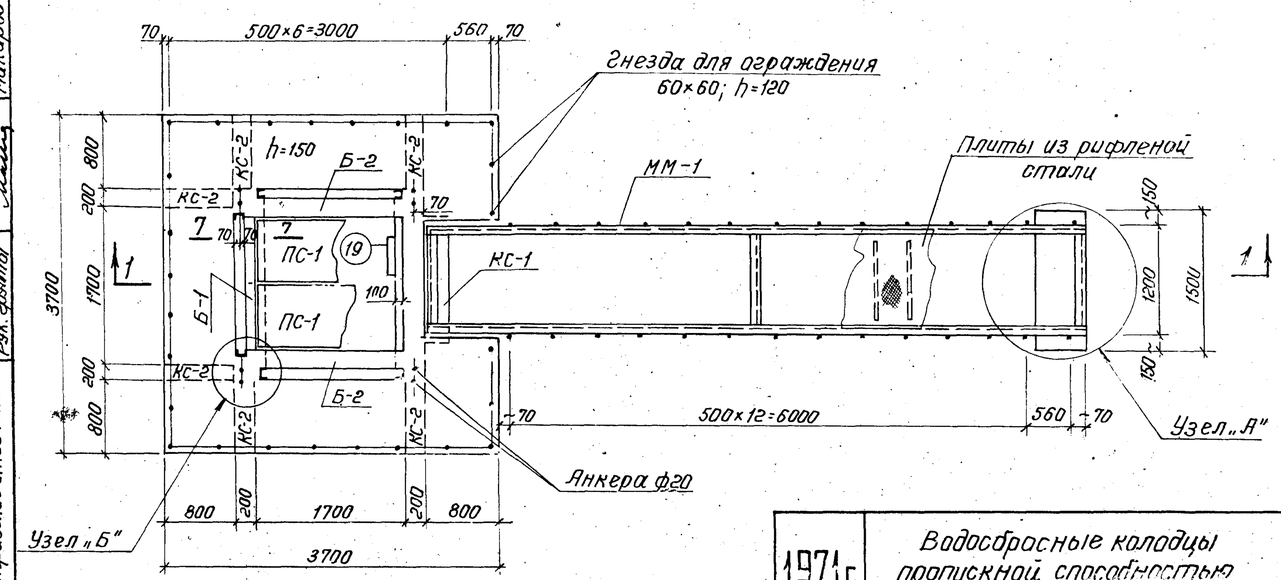

План 2-2

Таблица
высотных размеров колодцев

H мм	3000	4000	5000	6000
h_1 мм	700	1700	2700	3700

Марка бетона

По прочности на сжатие в кг/см²	По морозостойкости	По водонепроницаемости

Бетон должен быть плотным и укладываться с вибрированием.

1971 г.	Водосбросные колодцы пропускной способностью до 5,0 м³/сек.	Водосбросной колодец пропускной способностью до 1,0 м³/сек, тип I высотой 3, 4, 5 и 6 м. План, разрезы и узлы.	Серия 4.902-8 Выпуск 1	Альбом II	Лист АС-1

Госстрой СССР
Союзводоканалпроект
Ленинградское отделение

Нач. отдела		Гл. инж. пр.	
Гл. инж. пр.		Гл. констр.	
Инженер	Проверил	Рук. группы	Кудинов
Инженер	Маслаков	Рук. группы	Макаров
Инженер	Кудинов		

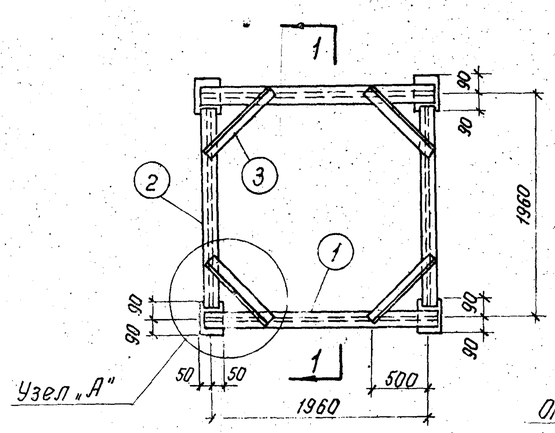

ПМ-1

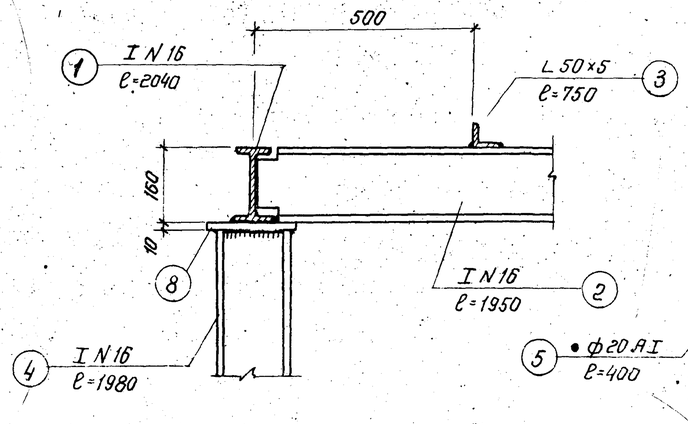

Узел „Б"

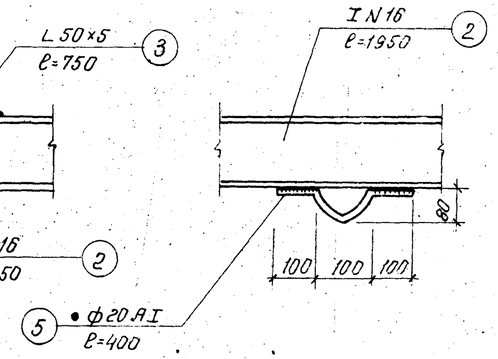

Узел „В"

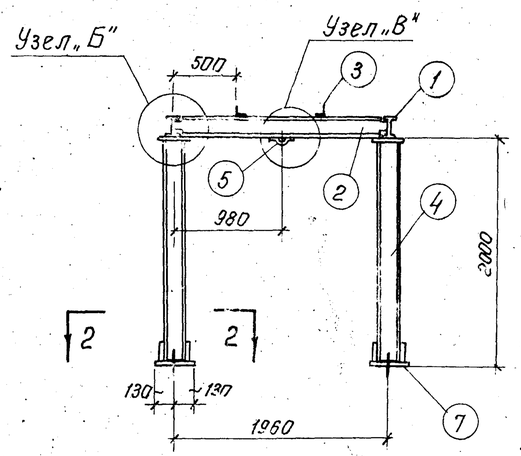

По 1-1

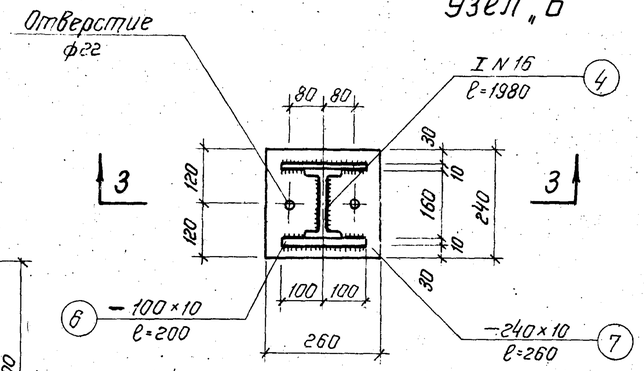

По 2-2

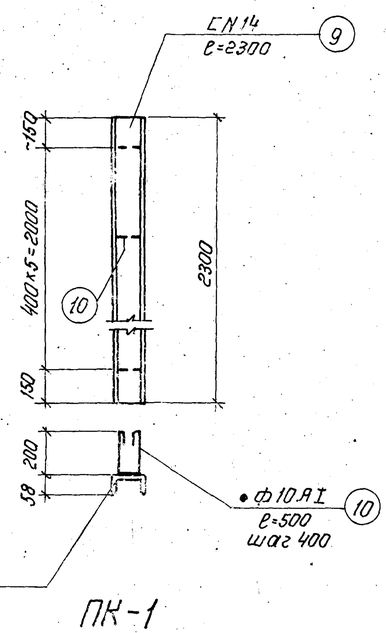

ПК-1

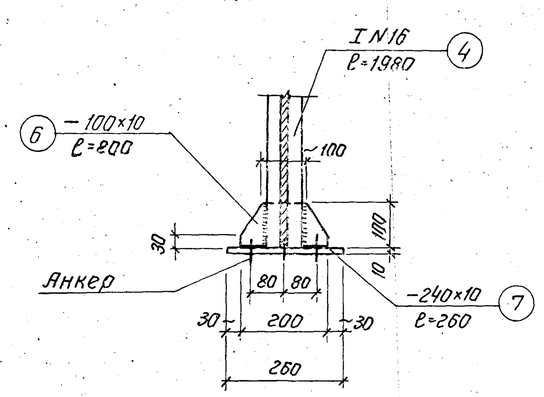

По 3-3

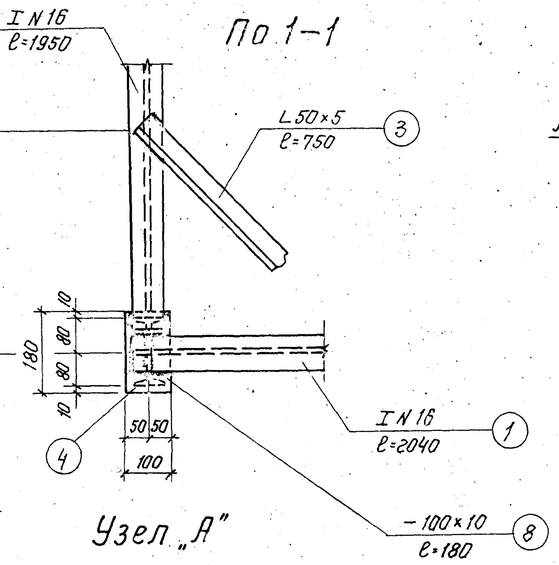

Узел „А"

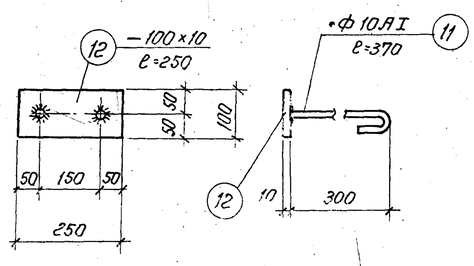

М-1

Спецификация металла

6

Обозначение марки	NN позиций	Профиль	Длина в мм	Количество штук	Вес в кг: 1 детали	Вес в кг: Всех	Вес в кг: марки	Примечание
ПМ-1	1	I N 16	2040	2	32,4	65	306	ГОСТ 8239-56*
	2	I N 16	1950	2	31.2	62		ГОСТ 8239-56*
	3	L 50×5	750	4	2,8	11		ГОСТ 8509-57
	4	I N 16	1980	4	31,5	126		ГОСТ 8239-56*
	5	• ф20 АI	400	3	1.0	3		
	6	— 100×10	200	8	1.6	13		ГОСТ 103-57*
	7	— 240×10	260	4	4,9	20		ГОСТ 103-57*
	8	— 100×10	180	4	1.4	6		ГОСТ 103-57*
ПК-1	9	[N 14	2300	1	28.3	28.3	30.3	ЧМТУ 2-139-70
	10	• ф10 АI	500	6	0.3	2		
М-1	11	Анкер • ф10 АI	370	2	0.2	1	3	
	12	— 100×10	250	1	2.0	1		ГОСТ 103-57*

Сводка

Обозначение марки	Количество штук	Вес в кг
ПМ-1	1	306
ПК-1	6	182
М-1	4	12
Ограждение площадки	—	105
ММ-1	1	800
Итого:		1405

Примечание:
Настоящий чертеж рассматривать совместно с чертежом АС-3.

1971 г.	Водосбросные колодцы пропускной способностью до 5,0 м³/сек.	Водосбросной колодец пропускной способностью до 1,0 м³/сек, тип I высотой 3, 4, 5 и 6 м. Портал ПМ-1, пазовые конструкции ПК-1 и закладные детали М-1.	Серия 4.902-8 Выпуск 1	Альбом II	Лист АС-2

Госстрой СССР
Союзводоканалпроект
Ленинградское отделение

Нач. отдела Попова
Гл. инж. пр. Кудряев
Гл. констр. Матаков
Рук. группы Казов
Рук. группы Кудряев
Инженер Макаров

12197-02 7

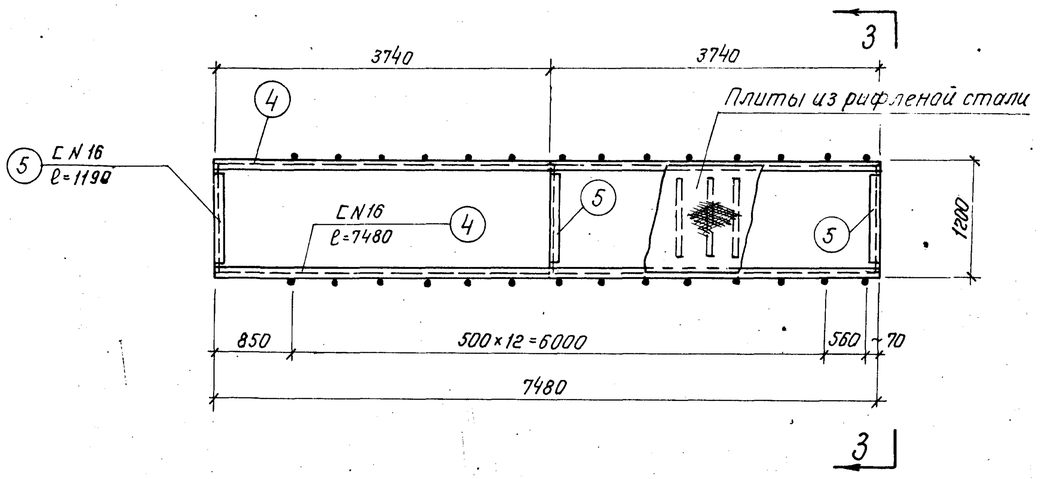

ММ-1

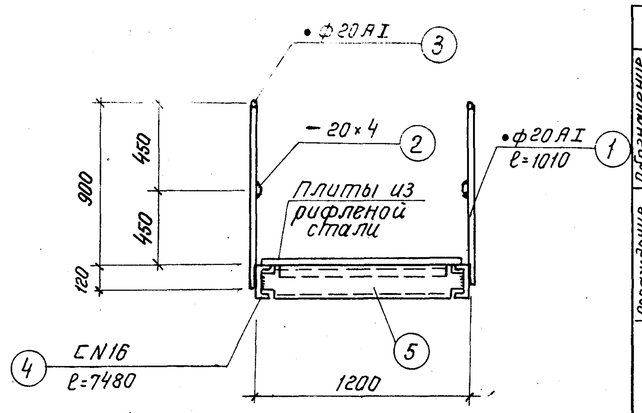

По 3-3

Спецификация металла

Обозначение марки	№№ позиций	Профиль	Длина в мм	Количество штук	Вес в кг: 1ой детали	Вес в кг: Всех	Вес в кг: марки	Примечание
Ограждение площадки	1	•ф20АI	1010	26	2,5	65	105	
	2	−20×4	12950	—	—	8		ГОСТ 103-57*
	3	•ф20АI	12950	—	—	32		
ММ-1	1	•ф20АI	1010	28	2,5	70	800	
	2	−20×4	13150	—	—	8		ГОСТ 103-57*
	3	•ф20АI	13150	—	—	33		
	4	[N16	7480	2	106,5	213		ГОСТ 8240-56*
	5	[N16	1190	3	14,7	44		——— " ———
	6	−80×8	1060	25	5,3	132		ГОСТ 103-57*
	7	Рифленая сталь δ=4мм	м² 9,0	—	—	300		ГОСТ 8568-57*

Примечания:

1. Толщину сварных швов принять по наименьшей толщине свариваемых элементов.
2. Сварку производить электродами типа Э-42.
3. Все поверхности металлических конструкций покрыть лаком АЛ-177 за 2 раза.

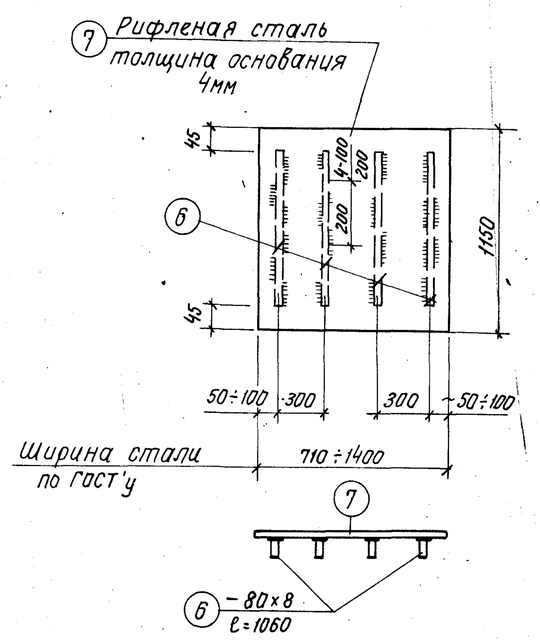

Плита из рифленой стали

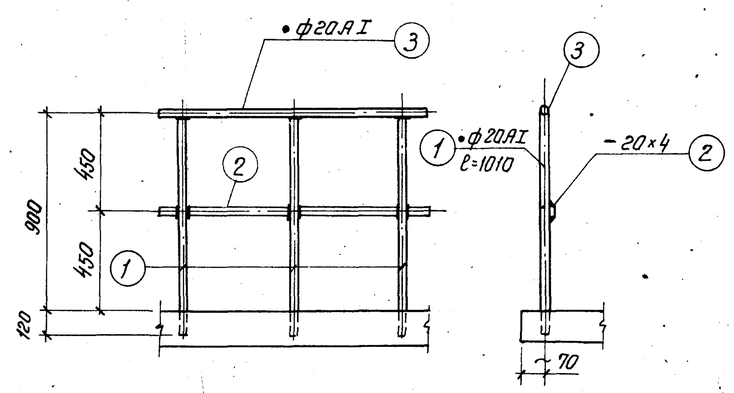

Деталь ограждения площадки

Выборка проката

Наименование	Сталь круглая •ф10АI	Сталь круглая •ф20АI	Сталь полосовая −20×4	Сталь полосовая —	Сталь полосовая −80×8	Сталь полосовая −100×10	Сталь полосовая −240×10	Швеллер [N14	Швеллер [N16	Двутавр IN16	Уголки равнобок L50×5	Рифлен. сталь δ=4мм	Итого:
Колодцы H=3,4,5 и 6м	16	203	16	—	132	27	20	170	257	253	11	300	1405

1971г.	Водосбросные колодцы пропускной способностью до 50м³/сек.	Водосбросной колодец пропускной способностью до 1,0м³/сек, тип I высотой 3, 4, 5 и 6м. Служебный мостик ММ-1 и деталь ограждения площадки.	Серия 4.902-8 Выпуск 1	Альбом II	Лист АС-3

Госстрой СССР Гипроводоканалпроект Ленинградское отделение

Нач. отдел. Гл. инж. пр. Гл. конструк. Рук. группы Рук. группы Кудряев Макаров

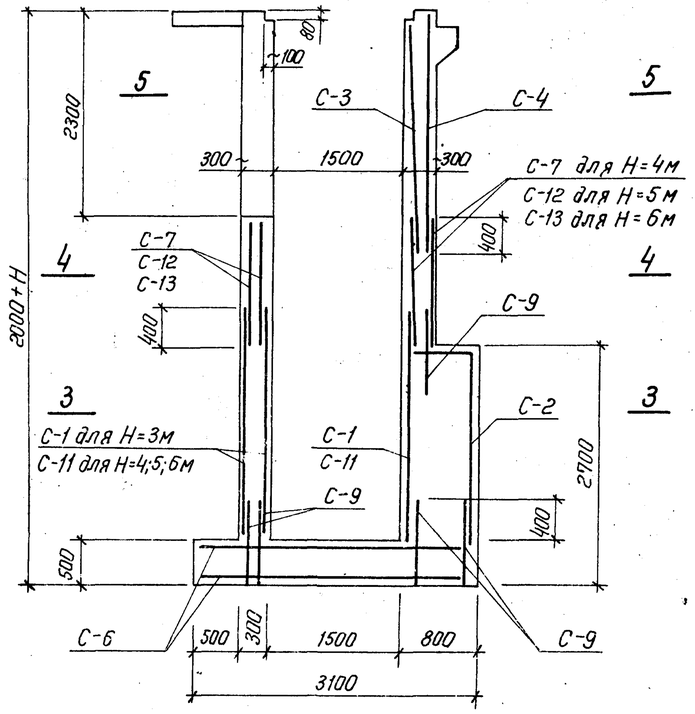

По 1—1

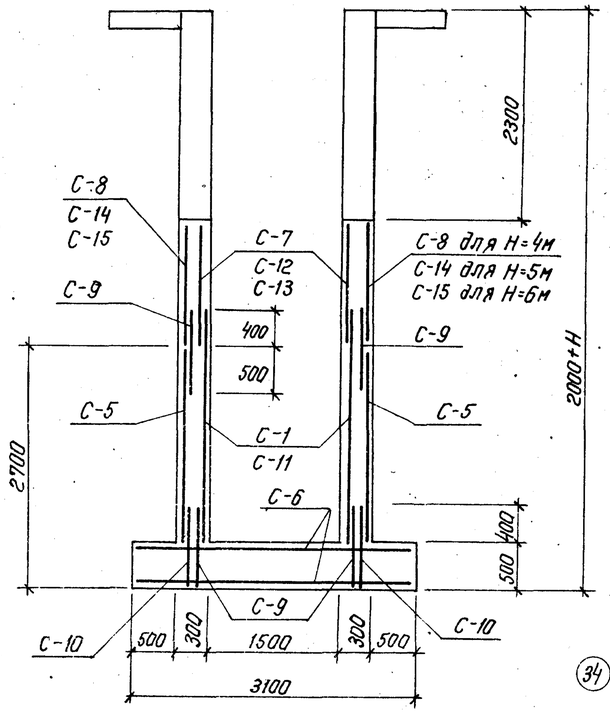

По 2—2

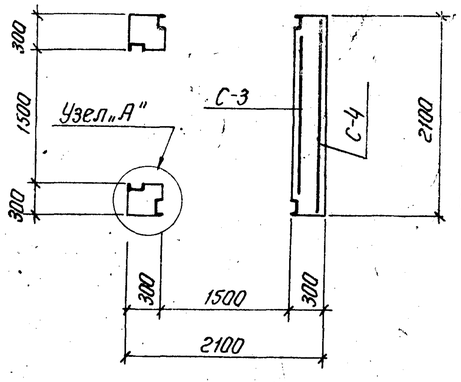

По 5—5

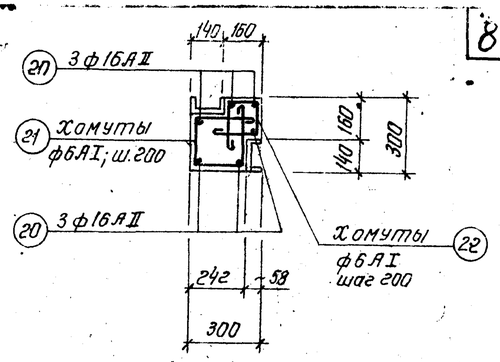

Узел „А"

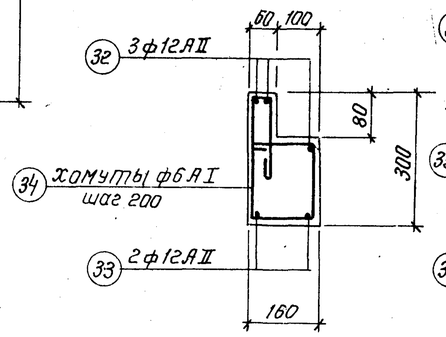

Б—1 (1шт.)
ℓ=1500

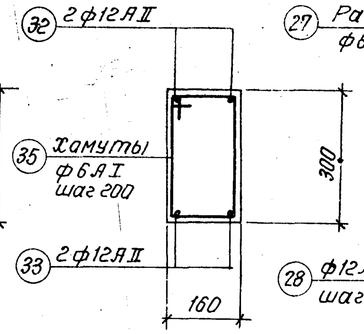

Б—2 (2шт.)
ℓ=1500

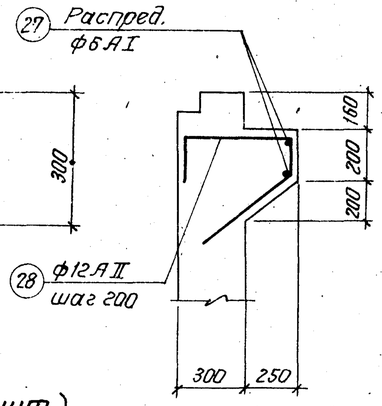

КС—1 (1шт.)
ℓ=1300

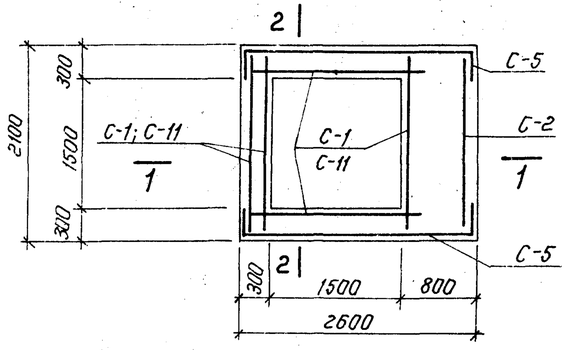

По 3—3

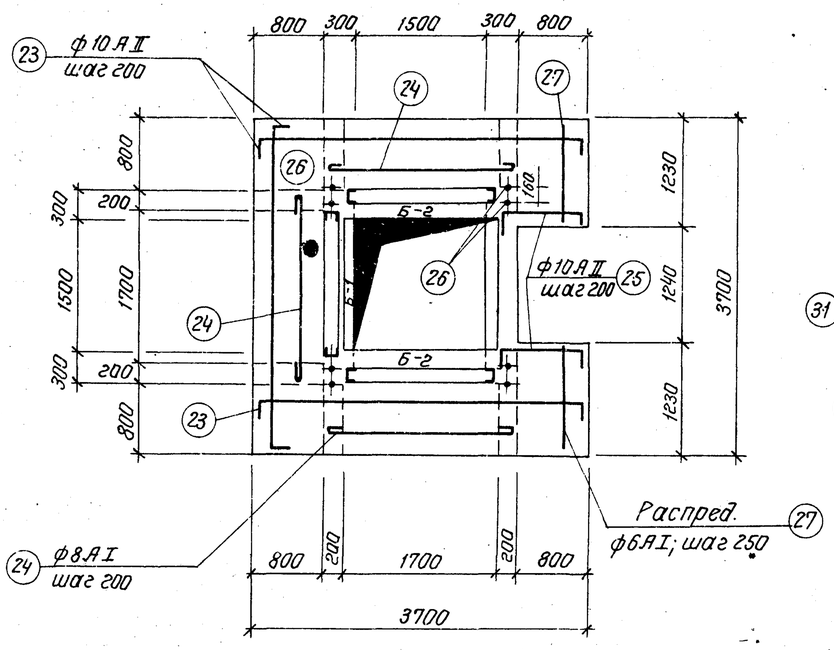

Армирование площадки

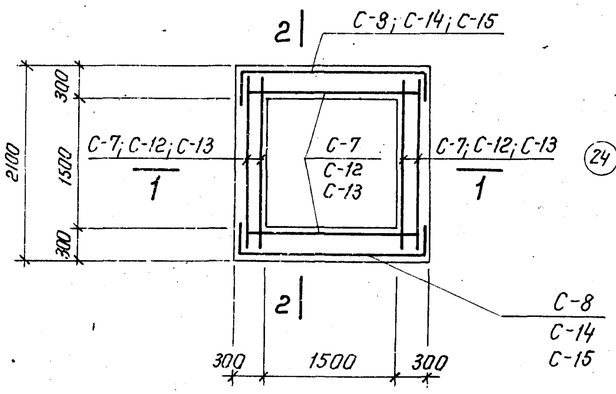

По 4—4
(только при H=4, 5, 6 м)

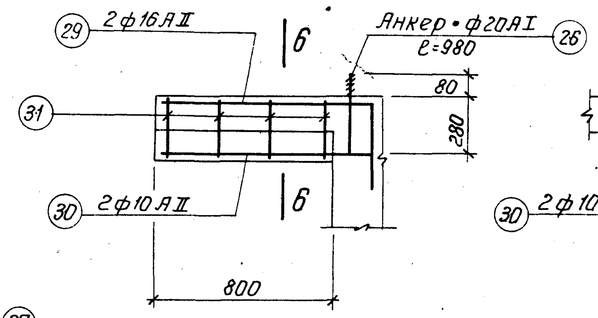

КС—2 (6шт.)

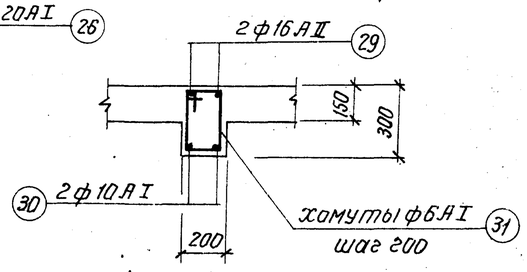

По 6—6

Примечание:
Защитный слой бетона 20мм

1971г.	Водосбросные колодцы пропускной способностью до 5,0 м³/сек.	Водосбросной колодец пропускной способностью до 1,0 м³/сек, тип I высотой 3, 4, 5 и 6 м. Арматурный чертеж.	Серия 4.902-8 Выпуск 1	Альбом II	Лист АС-4

Госгражданпроект Ленинградское отделение
Гл. инженер проекта Юдов
Рук. группы Кудряев
Рук. группы Макаров

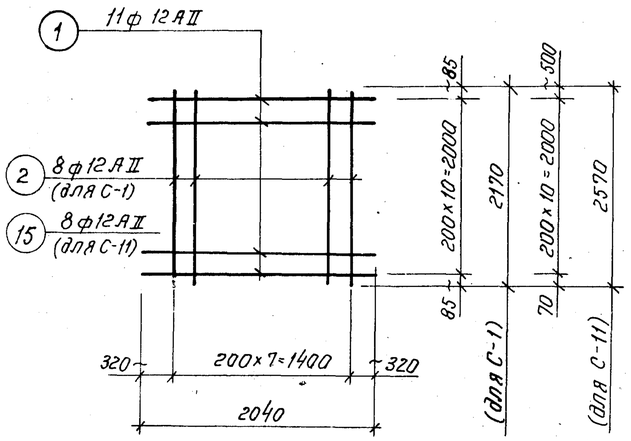

С-1; С-11.

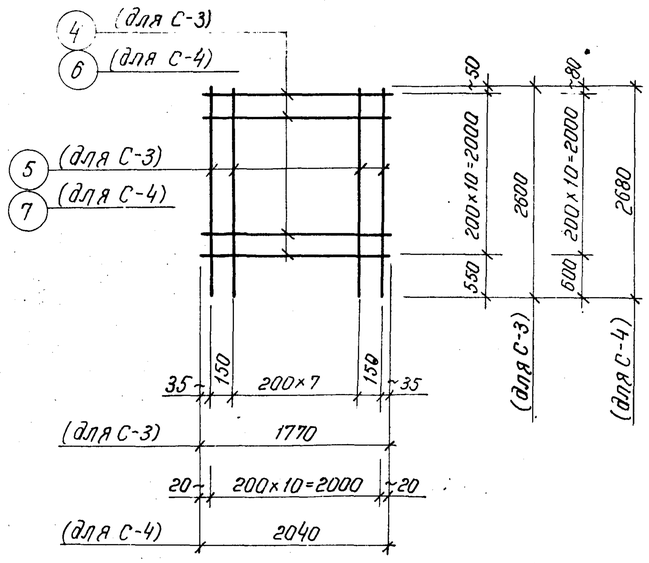

С-3; С-4.

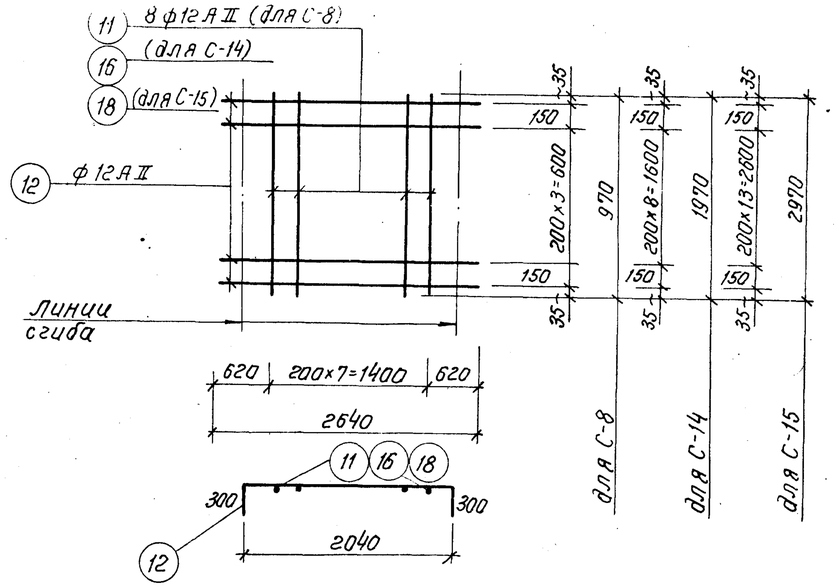

С-8; С-14; С-15.

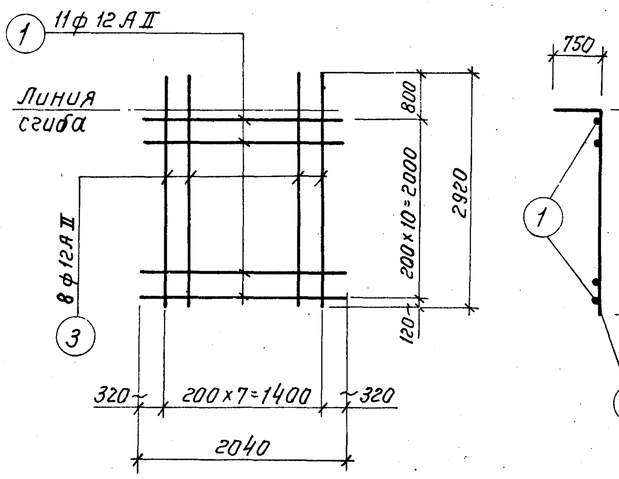

С-2.

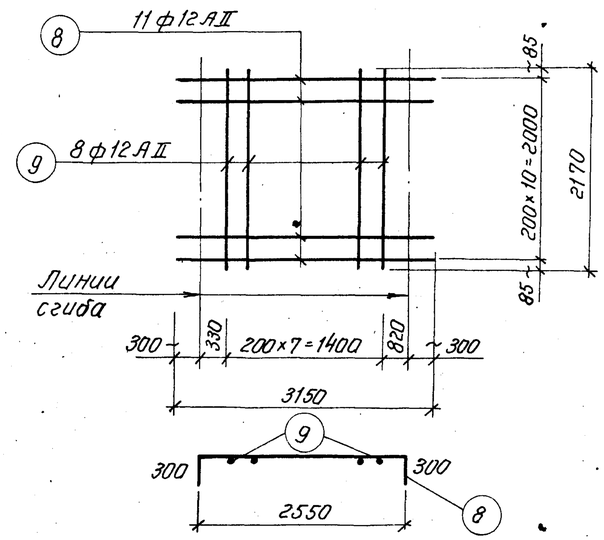

С-5.

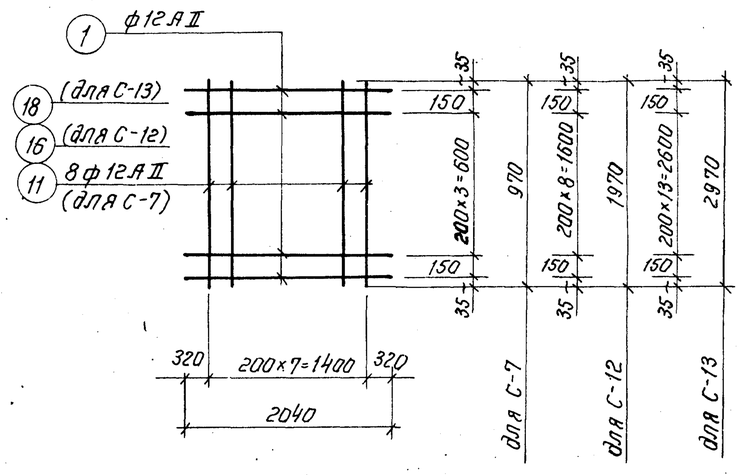

С-7; С-12; С-13.

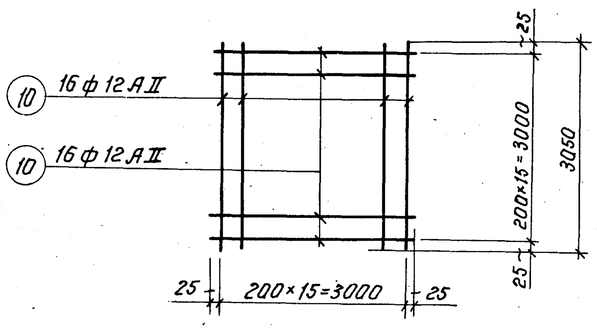

С-6.

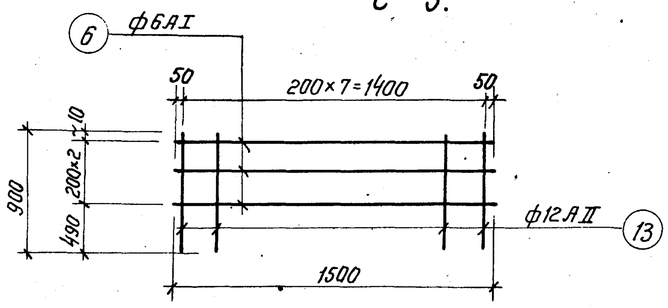

С-9.

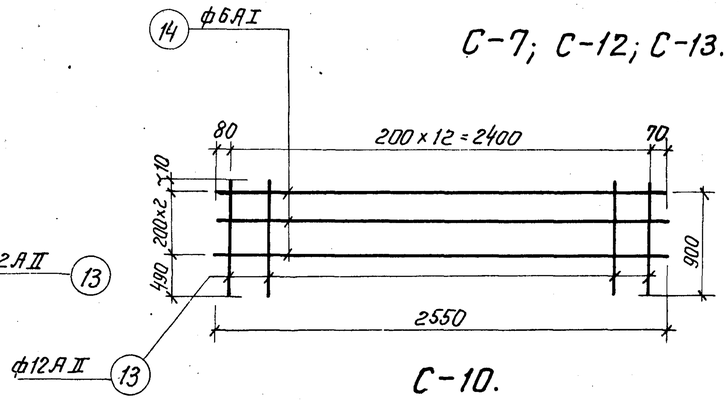

С-10.

Примечание:

Арматурные сетки изготавлять при помощи контактной точечной сварки в соответствии с указаниями СНиП II-В.1-62* (п.п. 12,35; 12,36).

1971г.	Водосбросные колодцы пропускной способностью до 5,0м³/сек.	Водосбросной колодец пропускной способностью до 1,0м³/сек, тип I высотой 3, 4, 5 и 6 м. Сетки С-1 по С-15.	Серия 4.902-8 Выпуск 1	Альбом II	Лист АС-5

Гл. конструктор Юхов
Рук. группы Кудряев
Рук. группы Макаров
Ленинградское отделение Союзводоканалпроекта

Спецификация стали на одно арматурное изделие

Марка изделия	№№ позиций	Эскиз	ф в мм	Длина в мм	Количество штук	Общая длина в м	Выборка стали: ф в мм	Общая длина в м	Вес в кг
1	2	3	4	5	6	7	8	9	10
С-1	1	2040	12АII	2040	11	22,5	12АII	40	36
	2	2170	12АII	2170	8	17,4			
С-2	1	2040	12АII	2040	11	22,4	12АII	46	41
	3	150 2170	12АII	2920	8	23,4			
С-3	4	1770	6АI	1770	11	19,5	6АI	20	5
	5	2600	12АII	2600	10	26	12АII	26	23
								Итого:	28
С-4	6	2040	6АI	2040	11	22,4	6АI	22	5
	7	2680	12АII	2680	11	29,5	12АII	30	27
								Итого:	32
С-5	8	300 2550 300	12АII	3150	11	34,7	12АII	52	46
	9	2170	12АII	2170	8	17,4			
С-6	10	3050	12АII	3050	32	97,5	12АII	98	87
С-7	1	2040	12АII	2040	6	12,2	12АII	20	18
	11	970	12АII	970	8	7,8			
С-8	11	970	12АII	970	8	7,8	12АII	24	21
	12	300 2040 300	12АII	2640	6	15,8			
С-9	6	1500	6АI	1500	3	4,5	6АI	5	1
	13	900	12АII	900	8	7,2	12АII	7	6
								Итого:	7
С-10	13	900	12АII	900	13	12	12АII	12	11
	14	2550	6АI	2550	3	7,6	6АI	8	2
								Итого:	13

1	2	3	4	5	6	7	8	9	10
С-11	1	2040	12АII	2040	11	22,5	12АII	43	38
	15	2570	12АII	2570	8	20,6			
С-12	16	1970	12АII	1970	8	16	12АII	38	34
	1	2040	12АII	2040	11	22,4			
С-13	18	2970	12АII	2970	8	23,8	12АII	56	50
	1	2040	12АII	2040	16	32,6			
С-14	12	300 2040 300	12АII	2640	11	28,2	12АII	44	39
	16	1970	12АII	1970	8	16			
С-15	12	300 2040 300	12АII	2640	16	42,2	12АII	66	59
	18	2970	12АII	2970	8	23,8			
Отд. поз.	19	350 500 350	16АI	1200	1	1,2	16АI	1	2

Спецификация арматуры на 1 элемент

Наименов. элемента	№№ позиций	Эскиз	ф мм	Длина мм	Количество шт.	Общая длина м	Выборка арм. на 1 эл.: ф мм	Общая длина м	Вес в кг	Общий вес в кг
1	2	3	4	5	6	7	8	9	10	11
Узел „А" (2шт.)	20	2800	16АII	2800	6	16,8	6АI	18	4	8
	21	260 200 200 260	6АI	920	12	10,6	16АII	17	27	54
	22	110 190 110 190	6АI	600	12	7,2		Итого:	31	62
Плита площадки	23	130 3650 130	10АII	3910	12	47,0	6АI	17	4	4
	24	2050	8АI	2170	12	26,0	8АI	26	11	11
	25	200 950 130	10АII	1280	4	5,1	10АII	52	32	32
							20АI	4	10	10
	26	70 360 360 160	20АI	880	4	3,5			Итого:	57
	27	Распред. арм.	6АI	—	—	17,0				

Выборка стали

1	2	3	4	5	6	7	8	9	10	11
КС-1 (1шт.)	28	500 150 300 500	12АII	1450	7	10,2	6АI	3	1	1
							12АII	10	9	9
	27	Распред.	6АI	—	—	3,0			Итого:	10
КС-2 (6шт.)	29	950 500	16АII	1550	2	3,1	6АI	4	1	6
	30	950	10АI	950	2	1,9	10АI	2	1	6
	31	230 330 150 250	6АI	960	4	4,0	16АII	3	5	30
								Итого:	7	42
Б-1 (1шт.)	32	200 1800 200	12АII	2200	3	6,6	12АII	11	10	10
	33	100 1800 100	12АII	2000	2	4,0	6АI	6	1	1
	34	30 160 250 110 170	6АI	720	8	5,8			Итого:	11
Б-2 (2шт.)	32	200 1800 200	12АII	2200	3	6,6	6АI	2	1	2
	33	100 1800 100	12АII	2000	2	4,0	12АII	11	10	20
	35	190 330 110 250	6АI	880	8	1,8		Итого:	11	22

Сводка сеток на колодец

Наименование	Марка сетки	Кол. шт.	N листа
Колодец Н=3м	С-1	5	АС-6
	С-2	1	—"—
	С-3	1	—"—
	С-4	1	—"—
	С-5	2	—"—
	С-6	2	—"—
	С-9	6	—"—
	С-10	2	—"—
	Поз. N 19	20	—"—
Колодец Н=4м	С-2	1	АС-6
	С-3	1	—"—
	С-4	1	—"—
	С-5	2	—"—
	С-6	2	—"—
	С-7	6	—"—
	С-8	2	—"—
	С-9	9	—"—
	С-10	2	—"—
	С-11	5	—"—
	Поз. N 19	25	—"—

Наименование	Марка сетки	Кол. шт.	N листа
Колодец Н=5м	С-2	1	АС-6
	С-3	1	—"—
	С-4	1	—"—
	С-5	2	—"—
	С-6	2	—"—
	С-9	9	—"—
	С-10	2	—"—
	С-11	5	—"—
	С-12	6	—"—
	С-14	2	—"—
	Поз. N 19	32	
Колодец Н=6м	С-2	1	АС-6
	С-3	1	—"—
	С-4	1	—"—
	С-5	2	—"—
	С-6	2	—"—
	С-9	9	—"—
	С-10	2	—"—
	С-11	5	—"—
	С-13	6	—"—
	С-15	2	—"—
	Поз. N 19	38	—"—

Госстрой СССР
Союзводоканалпроект
Ленинградское отделение

Водосбросные колодцы пропускной способностью до 50 м³/сек.

1971 г.

Водосбросной колодец пропускной способностью до 1,0 м³/сек, тип I высотой 3, 4, 5 и 6 м.

Спецификация арматуры к листам АС-4 и АС-5.

Серия	Альбом	Лист
4.902-8 Выпуск 1	II	АС-6

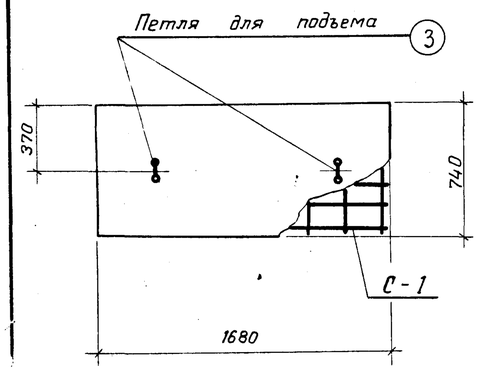

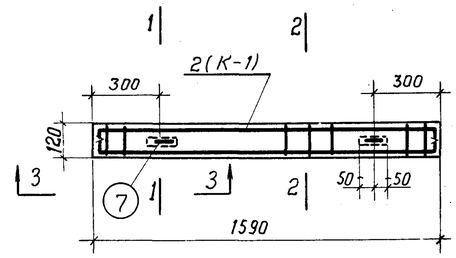

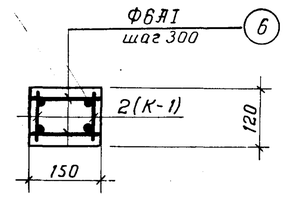

По 2-2

Ш-1

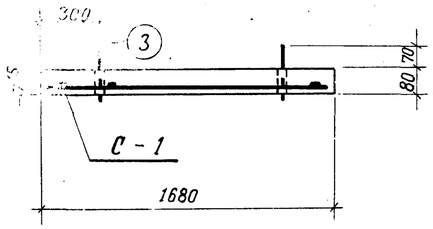

ПС-1 (2шт.)

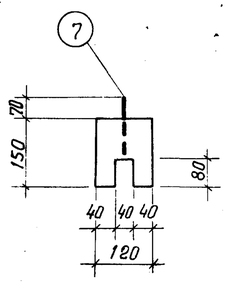

По 1-1

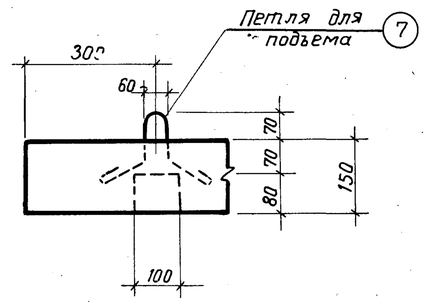

По 3-3

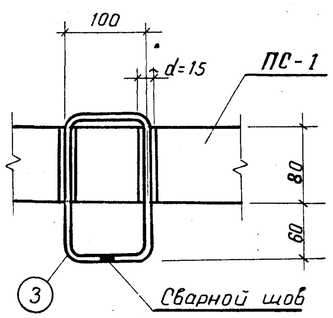

Деталь петли

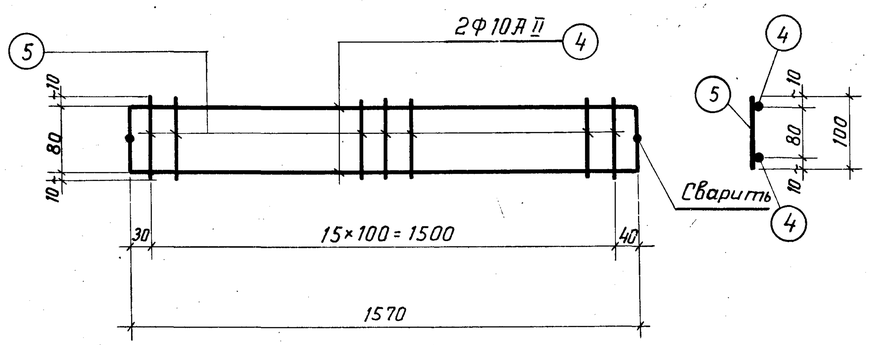

К-1

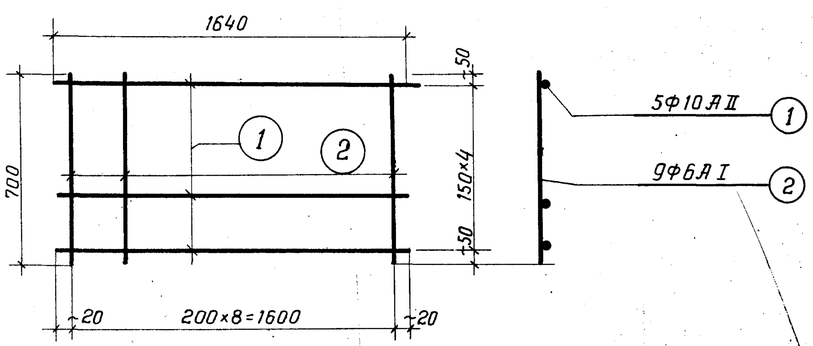

С-1

Спецификация стали на одно арматурное изделие / Выборка стали

Марка изделия	№№ позиций	Эскиз	ф в мм	Длина в мм	Количество штук	Общая длина в м.	ф в мм	Общая длина в мм	Вес в кг
С-1	1	1640	10АII	1640	5	8,2	6АI	6	1
	2	700	6АI	700	9	6,3	10АII	8	5
								Итого:	6
К-1	4	40 1570 40	10АII	1650	2	2,3	10АII	2	1
	5	100	6АI	100	16	1,6	6АI	2	1
								Итого:	2
Отдельные позиции	3	100 150	10АI	500	2	1,0	10АI	1	1
	6	150	6АI	150	12	1,8	6АI	2	1
	7	60 90 150	6АI	650	2	1,3	6АI	1	1

Сводка арматурных изделий на 1 элемент

Наименование элемента	Арматурные изделия				
	С-1	К-1	Позиция №3	Позиция №6	Позиция №7
ПС-1	1	—	2	—	—
Ш-1	—	2	—	12	2

Расход материалов на 1 элемент

Наименование элемента	Вес в кг	Содержание стали на 1м³ бетона	Марка бетона	На 1 элемент		Количество шт.	Всего	
				бетона м³	стали кг		бетона м³	стали кг
ПС-1	250	70	200	0,10	7	1	0,1	7
Ш-1	75	134	200	0,03	6	1	0,03	6

Примечание

Поверхности шандор, соприкасающиеся между собой, покрыть слоем горячей асфальтовой мастики 10мм следующего состава: для нейтральной и щелочной среды – битум БН IV-35%, асбеста 7го сорта – 8%, цемента – 57%; для кислой среды цемент заменяется молотым песком.

1971	Водосбросные колодцы пропускной способностью до 5,0 м³/сек	Водосбросной колодец пропускной способностью до 1,0м³/сек, тип I высотой 3, 4, 5 и 6 м. Плиты ПС-1, шандоры Ш-1	Серия 4.902-8 выпуск 1	Альбом II	Лист АС-7

Госстрой СССР Союзводоканалпроект Ленинградское отделение

Нач. отдела Илларионов; Гл. конструкт. Ходов; Рук. группы Кудряев; Рук. группы Маиров; Ст. инженер Подгодова

Выборка арматуры в кг

NN п/п	Наименование элемента	Количество штук	H м	Горячекатаная арматурная сталь гладкая класса AI ГОСТ 5781-61						Горячекатаная арматурная сталь периодического профиля класса AII ГОСТ 5781-61					
				Ф6	Ф8	Ф10	Ф20	Ф16	Итого:	Ф10	Ф12	Ф16			Итого:
	Монолитный железобетон														
1	Колодец	1	3	42	11	6	10	40	109	32	634	84			750
			4	45	11	6	10	50	122	32	812	84			928
			5	45	11	6	10	64	136	32	944	84			1060
			6	45	11	6	10	76	148	32	1080	84			1196
	Сборный железобетон														
2	Плита ПС-1	2	—	4					4	10					10
3	Шандора Щ-1	42	—	168					168	84					84
	Итого														
4	Колодец, плиты и шандоры	1	3	214	11	6	10	40	281	126	634	84			844
			4	217	11	6	10	50	294	126	812	84			1022
			5	217	11	6	10	64	308	126	944	84			1154
			6	217	11	6	10	76	320	126	1080	84			1290

Расход материалов

NN п/п	Наименование элемента	Содержание стали на 1м³ бетона	Марка бетона	На 1 элемент: бетона м³	На 1 элемент: стали кг	Количество шт	Всего: бетона м³	Всего: стали кг
1	Колодец H=3м	57	200	15,1	859	1	15,1	859
2	Колодец H=4м	61	200	17,3	1050	1	17,3	1050
3	Колодец H=5м	61	200	19,5	1196	1	19,5	1196
4	Колодец H=6м	64	200	21,7	1344	1	21,7	1344
5	Плита ПС-1	70	200	0,10	7	2	0,20	14
6	Шандора Ш-1	134	200	0,03	6	42	1,3	252

Условные обозначения арматуры

AI — Стержневая горячекатаная круглая гладкая класса А-I.

AII — Стержневая горячекатаная периодического профиля класса А-II.

1971 г.	Водосбросные колодцы пропускной способностью до 5,0 м³/сек	Водосбросной колодец пропускной способностью до 1,0 м³/сек, тип I, высотой 3,4,5,6 м. Выборка арматуры и расход материалов	Серия 4.902-8 Выпуск 1	Альбом II	Лист АС-8

Госстрой СССР Союзводоканалпроект Ленинградское отделение

Нач. отдела Ст. конструктор Рук. группы Рук. группы Ст. инженер — Кудояев, Шикарев, Подгодова

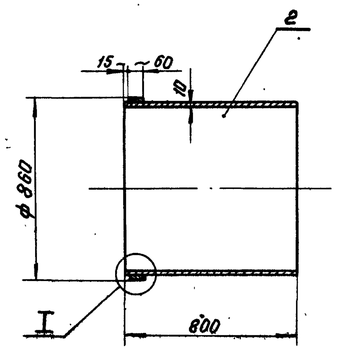

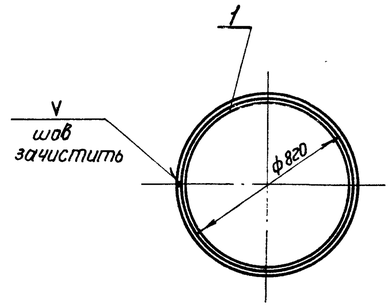

Примечания:

1. Сварку производить электродами типа Э42 ГОСТ 9467-60.
2. Обечайку разрешается изготовить из 2х половин.

I
М 1:5

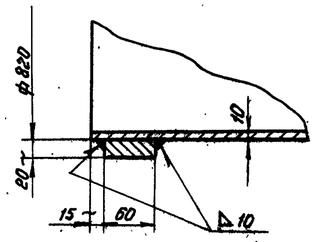

Спецификация							
№ поз.	Обозначение	Наименование	К-во	Материал	Вес в кг: 1 штуки	Вес в кг: Общий	Примечание
1	——	Обечайка	1	Ст.3	23.0	23.0	Полоса 60×20 ℓ=2620 ГОСТ 103-57
2	ГОСТ 10704-63	Труба 820×10; ℓ=800	1	Ст.3	159.8	159.8	
		Швы сварные				1.8	

Патрубок Ду 800	М-б	Вес в кг	№ сборочного чертежа	№ чертежа
	1:20	~185.0	ТГ-	ТМ-1-2

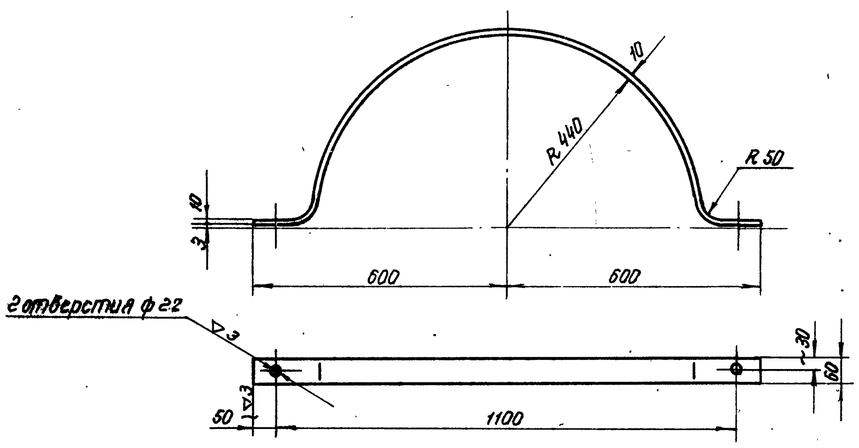

Развернутая длина ~ 1655 мм

Полухомут	Материал	М-б	Вес в кг	№ сборочного чертежа	№ чертежа
	Ст.3	1:10	7.8	ТГ-2	ТМ-1-3

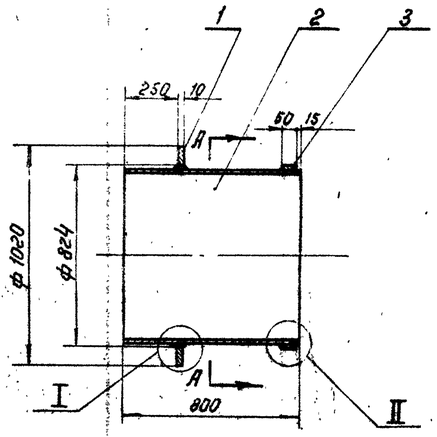

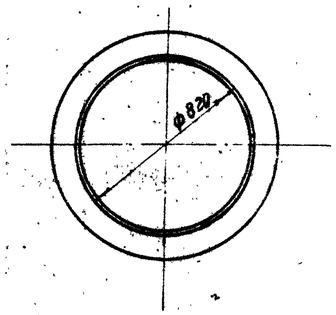

I
М 1:5

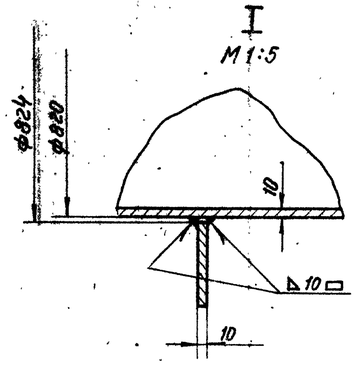

А-А

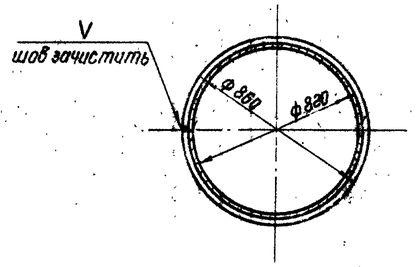

II
М 1:5

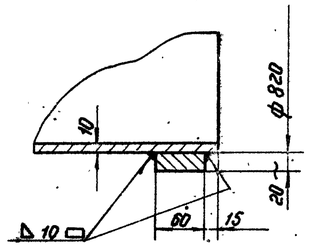

Примечания:

1. Сварку производить электродами типа Э42 по ГОСТ 9467-60.
2. Обечайку разрешается изготовить из 2х половин.

Спецификация							
N поз.	Обозначение	Наименование	К-во	Материал	Вес в кг: 1 штуки	Вес в кг: Общий	Примечание
1	——	Фланец	1	Ст.3	22.6	22.6	
2	ГОСТ 10704-63	Труба ф 820×10; ℓ=800	1	Ст.3	159.8	159.8	
3	——	Обечайка	1	Ст.3	23.0	23.0	Полоса 60×20 ℓ=2620 ГОСТ 103-57
		Швы сварные				4.0	

Патрубок Ду 800 с фланцем	М-б	Вес в кг	№ сборочного чертежа	№ чертежа
	1:20	~210.0	ТГ-2	ТМ-1-1

Госстрой СССР Союзводоканалпроект Ленинградское отделение	1974	Водосбросные колодцы пропускной способностью до 5,0 м³/сек.	Водосбросной колодец пропускной способностью 3,0 м³/сек, тип I высотой 3, 4, 5 и 6 м. Патрубок Ду 800. Патрубок Ду 800 с фланцем.	Серия 4.902-8 Выпуск 1	Альбом II / Лист ТМ-1

Нач.отдела Бондаренко; Гл.инж.пр-та Матаков; Рук.группы Михеева; Исполнитель Котова; Проверил Будагиева; Утверд. Журов; Согласовано; Проверено; Внесено

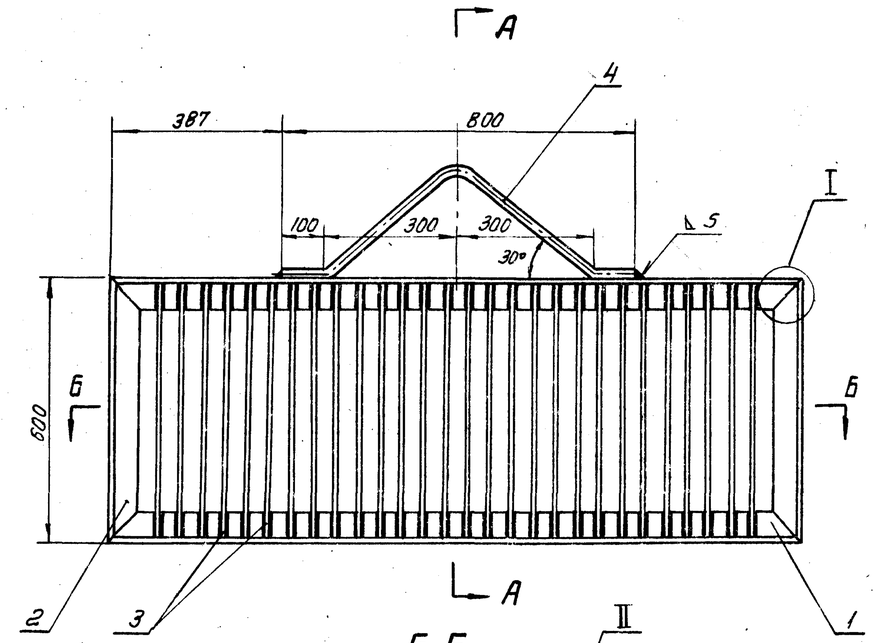

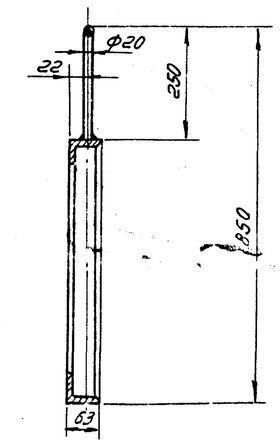

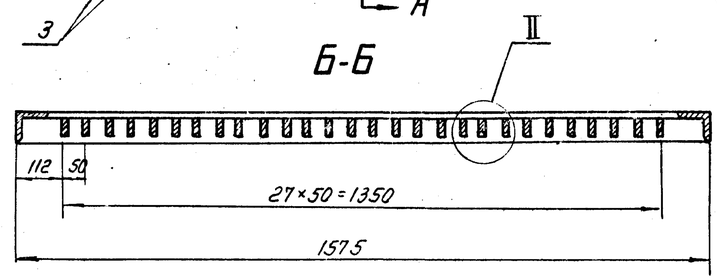

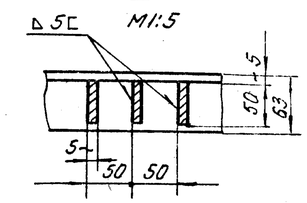

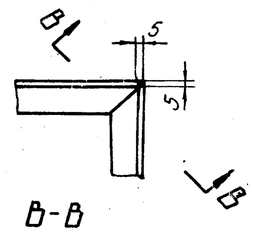

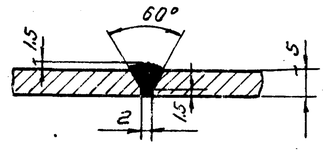

Примечание.

1. Конструкция сварная, сварку производить электродами, тип Э42 ГОСТ 9467-60.

Спецификация.

№ поз.	Обозначение	Наименование	Кол-во	Материал	Вес в кг. 1 шт.	Вес в кг. общий	Примечан.
1	ГОСТ 8509-57	Угол. равнобок. 63×63×5 ℓ=1575	2	Ст.3	7.7	15.4	
2	ГОСТ 8509-57	Угол. равнобок. 63×63×5 ℓ=600	2	Ст.3	2.8	5.6	
3	ГОСТ 103-57	Полоса 5×50; ℓ=590	28	Ст.3	1.1	30.8	
4	ГОСТ 2590-71	Круг 20; ℓ=980	1	Ст3	2.4	2.4	
		Швы сварные.				0.5	

Решетка 600×1500. Общий вид.	Масштаб	Вес в кг.	№ сборочного чертежа	№ чертежа
	1:10	54.7	ТП-1	ТМ-2

Инж. по	Матюко
Рук. группы	Михеева
Ст. техник	Мельникова
Проверил	Бурашева

Союзводоканалпроект
Ленинградское отделение

1971г	Водосбросные колодцы пропускной способностью до 5,0 м³/сек.	Водосбросной колодец пропускной способности до 1,0 м³/с. Тип I высотой 3, 4, 5 и 6 м. Решетка 1500×600. Общий вид.	Серия 4.902-8 Выпуск 1	Альбом II	Лист ТМ-2

Предприятие

Объект

Заказная спецификация на подъемно-транспортное оборудование.

NN п/п.	Шифр по общесоюзной классификации	Наименование и техническая характеристика основного и комплектующего оборудования, приборов, арматуры, кабельных и других изделий.	Тип, марка, каталог, N чертежа.	N позиции по технол. схеме	Завод изгот. (для импортного оборудования страна, фирма)	Единицы измерения	Количество	Материал	Вес (кг.) Единицы	Вес (кг.) Общий	Стоимость по смете Единицы (руб.)	Стоимость по смете Общий (тыс. руб.)
1	2	3	4	5	6	7	8	9	10	11	12	13
1.		Таль ручная шестеренная, грузоподъемностью 0,25 т; высотой подъема 3 м.	ГОСТ 2799-53	ТГ-1 4	П/Я АТ-30/3 г. Тамбов	шт.	1	—	15,00	15		

Главный инженер проекта
Начальник отдела

Предприятие

Объект

Заказная спецификация на нестандартизированное оборудование.

NN п/п	Шифр по общесоюзной классификации	Наименование и техническая характеристика основного и комплектующего оборудования, приборов, арматуры, кабельных и других изделий	Тип, марка, каталог, N чертежа.	N позиции по технол. схеме	Завод изгот. (для импортного оборудования страна, фирма)	Единицы измерения	Количество	Материал	Вес (кг.) Единицы	Вес (кг.) Общий	Стоимость по смете Единицы (руб.)	Стоимость по смете Общий (тыс. руб.)
1	2	3	4	5	6	7	8	9	10	11	12	13
1		Решетка 1500×600	Лист ТМ-2	ТГ-1 3	—	шт.	3	Ст.	53,70	161		
2		Патрубок с фланцем Ду 800 мм	Лист ТМ-1-1	ТГ-1 1	—	"	1	"	210,00	210		
3		Патрубок Ду 800 мм.	Лист ТМ-1-2	ТГ-1 2	—	"	1	"	185,00	185		

Главный инженер проекта
Начальник отдела

Госстрой СССР Союзводоканалпроект Ленинградское отделение	Гл. инж. пр. Рук. группы Инженер Техник	Никитин Нигеева Иванова Набатова	Рук. группы Техник Проверил	Водосбросные колодцы пропускной способностью до 5,0 м³/сек.	Водосбросной колодец тип I. пропускной способностью до 1,0 м³/сек; высотой 3,4,5 и 6 м. Заказные спецификации.	Серия 4.902-8 Выпуск 1	Альбом II	Лист ЗС-1

1971 г.

12197-02

Предприятие

Объект

Заказная спецификация на материалы

№№ п/п	Шифр по общесоюзной классификации	Наименование и техническая характеристика основного и комплектующего оборудования, приборов, арматуры, кабельных и других изделий	Тип, марка, каталог, №-чертежа	№-позиции по технологической схеме	Завод изгот. (для импортного оборудования страна, фирма)	Единицы измерения	Количество	Материал	Вес (кг) Единицы	Вес (кг) Общий	Стоимость по смете Единицы (руб.)	Стоимость по смете Общий (тыс. руб.)
1	2	3	4	5	6	7	8	9	10	11	12	13
1		Диафрагма профиль №4	—— лист	тг-2 1 тг-2	Курский з-д Р.Т.И.	п.м	2,8	Резина	4,44	12		
2		Полухомут	ТМ-1 ГОСТ	2 тг-2	——	шт.	4	Сталь	7,80	31		
3		Болт М20×60	7798-70 ГОСТ	3 тг-2	——	-"-	4	-"-	0,212	1		
4		Гайка М20	5915-70	4	——	-"-	4	-"-	0,064	—		

Главный инженер проекта

Начальник отдела

Предприятие

Объект

Заказная спецификация

№№ п/п	Шифр по общесоюзной классификации	Наименование и техническая характеристика основного и комплектующего оборудования, приборов, арматуры, кабельных и других изделий	Тип, марка, каталог, №-чертежа	№-позиции по техн. схеме	Завод изгот. (для импортного оборудования страна, фирма)	Единицы измерения	Количество	Материал	Вес (кг) Единицы	Вес (кг) Общий	Стоимость по смете Единицы (руб.)	Стоимость по смете Общий (тыс. руб.)
1	2	3	4	5	6	7	8	9	10	11	12	13

Госстрой СССР Союзгипроинжпроект Ленинградское отделение	Гл. инж. пр-та	Фролова				
	Рук. группы	Матаков				
	Инженер	Воеводин				
	Техник	Кузьмина К.				
		Приходько				

1971 г.	Водосбросные колодцы пропускной способностью до 5,0 м³/сек	Водосбросной колодец пропускной способностью до 1,0 м³/сек. тип I, высотой 3,4,5 и 6 м. Заказная спецификация	Серия 4.902-8 Выпуск 1	Альбом II	Лист ЗС-2