ТИПОВЫЕ КОНСТРУКЦИИ, ИЗДЕЛИЯ И УЗЛЫ ЗДАНИЙ И СООРУЖЕНИЙ

СЕРИЯ 1.236.5-12

ОКНА И БАЛКОННЫЕ ДВЕРИ ДЕРЕВЯННЫЕ ДЛЯ ОБЩЕСТВЕННЫХ ЗДАНИЙ

ВЫПУСК 2

ОКНА И БАЛКОННЫЕ ДВЕРИ
С ТРОЙНЫМ ОСТЕКЛЕНИЕМ ПО ГОСТ 16289-86

РАБОЧИЕ ЧЕРТЕЖИ
ЧАСТЬ II стр. 54-105

23165

1.236.5-12 в2-II

Гов. 25.10.88г Кон. Кокурко

ЦЕНТРАЛЬНЫЙ ИНСТИТУТ ТИПОВОГО ПРОЕКТИРОВАНИЯ
ГОССТРОЯ СССР

Москва, А-445, Смольная ул., 22

Сдано в печать 198 года

Заказ № 12611 Тираж 5500 экз

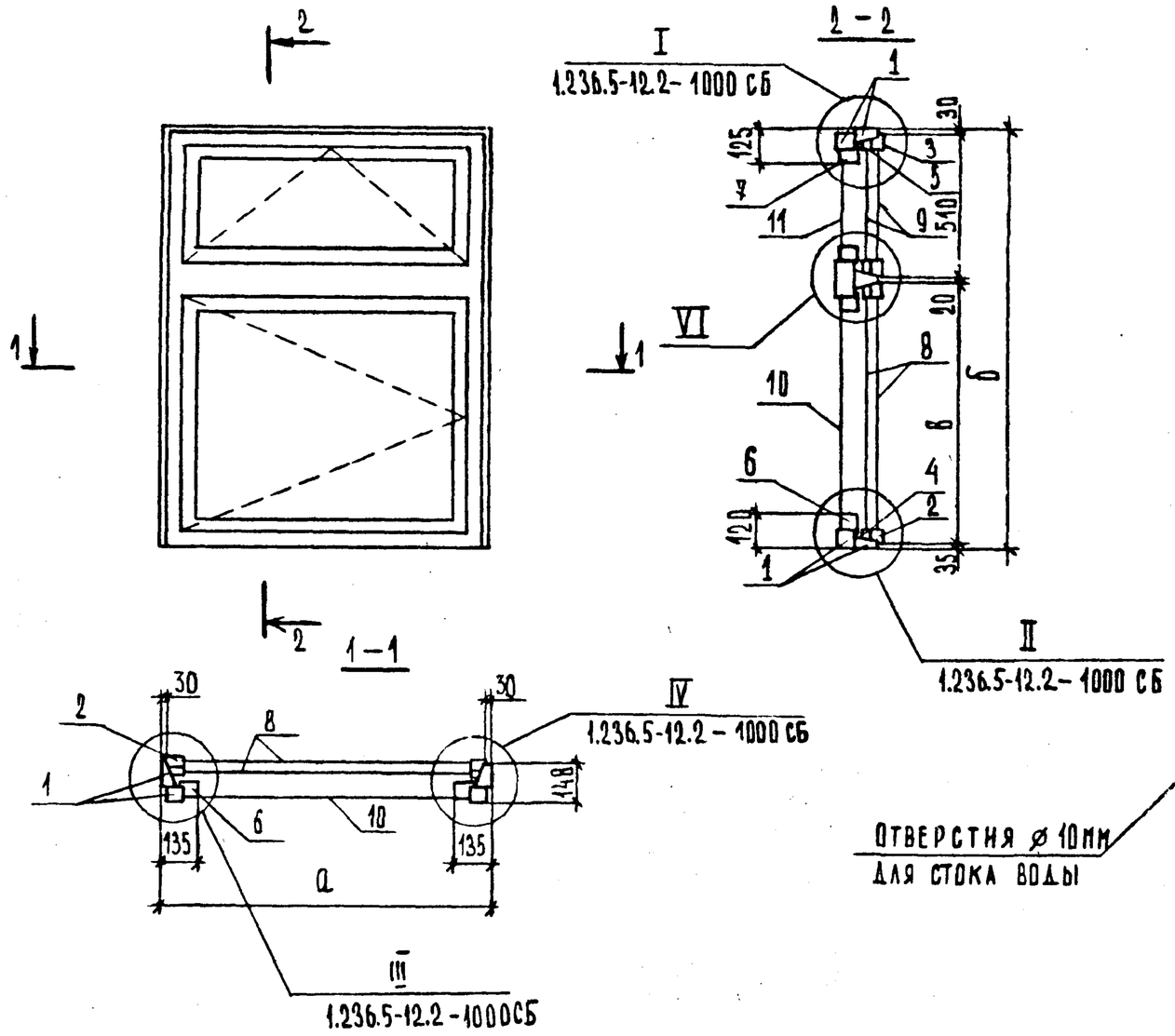

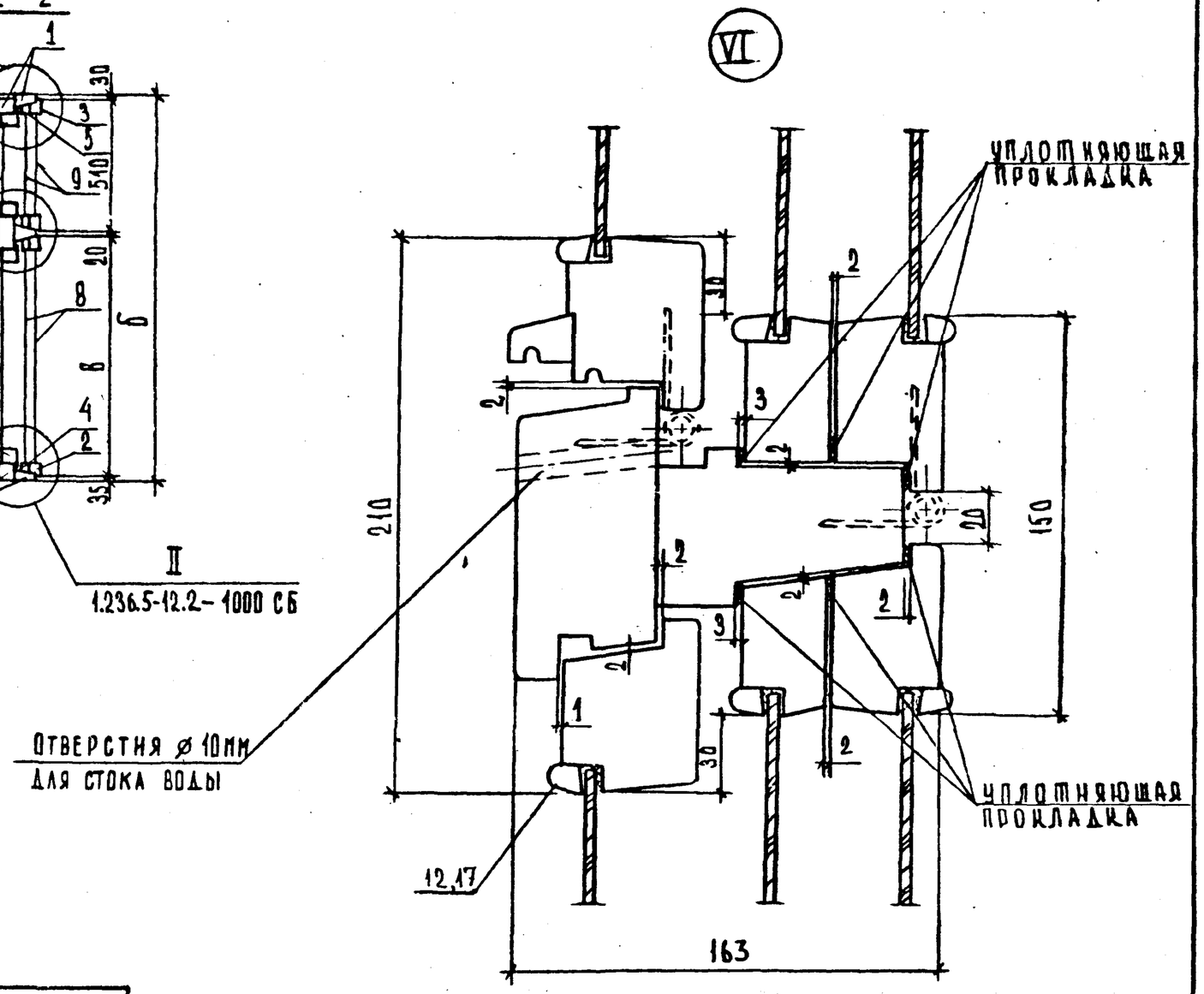

Обозначение	Марка блока	Размеры, мм		
		а	б	в
1.236.5-12.2-3000	ОРС 18-9 В	870	1760	1165
-01	ОРС 18-12 В	1170	1760	1165
-02	ОРС 18-13,5 В	1320	1760	1165
-03	ОРС 21-9 В	870	2060	1465
-04	ОРС 21-12 В	1170	2060	1465
-05	ОРС 21-13,5 В	1320	2060	1465

Нач. отд.	Греков	
Н. контр.	Каляпкина	
ГИП	Шахова	
Рук. гр.	Каляпкина	
Ст. инжен.	Черпакова	
Ст. техн.	Семенова	

1.236.5-12.2-3000 СБ

Оконный блок ОРС. Сборочный чертеж

Стадия	Масса	Масштаб
Р		
Лист	Листов 1	

ЦНИИЭП учебных зданий

23165 54

Формат А2

Инв.N подл.	Подпись и дата	Взам. инв.N

Форм.	Зона	Поз.	Обозначение	Наименование	Кол. на исполн. 1.236.5-12.2-3100-										Примечание
					–	01	02	03	04	05					
				Документация											
А4			1.236.5-12.2-3100 СБ	Сборочный чертёж	×	×	×	×	×	×					
				Сборочные единицы											
А4		1	1.236.5-12.2-3110	Коробка КР 22	1										
			-01	КР 23		1									
			-02	КР 24			1								
			-03	КР 25				1							
			-04	КР 26					1						
			-05	КР 27						1					
А4		2	1.236.5-12.2-3120	Коробка КС 22	1										
			-01	КС 23		1									
			-02	КС 24			1								
			-03	КС 25				1							
			-04	КС 26					1						
			-05	КС 27						1					

Н. отд.	Грехов		
Н. контр.	Калякина		
ГИП	Шахова		
Рук. гр.	Калякина		
Ст. инж.	Черпанова		
Черт.	Валова		

1.236.5-12.2-3100

Коробка КРС (КРС22...КРС27)

Стадия	Лист	Листов
Р		1

ЦНИИЭП учебных зданий

Формат А4

Инв.N подл.	Подпись и дата	Взам. инв.N

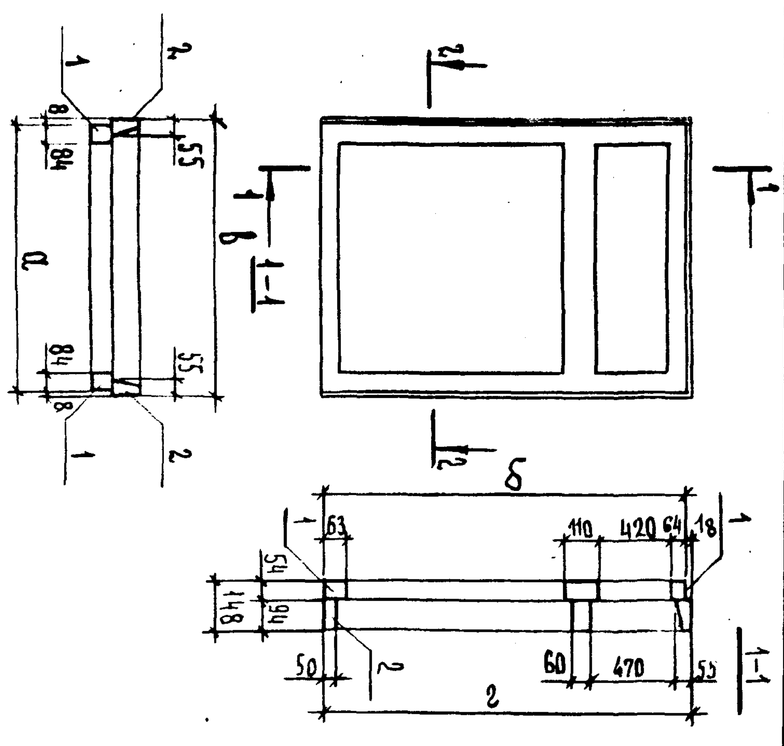

Обозначение	Марка	Размеры, мм			
		а	б	в	г
1.236.5-12.2-3100	КРС 22	854	1742	870	1760
-01	КРС 23	1154	1742	1170	1760
-02	КРС 24	1304	1742	1320	1760
-03	КРС 25	854	2042	870	2060
-04	КРС 26	1154	2042	1170	2060
-05	КРС 27	1304	2042	1320	2060

1.236.5-12.2-3100 СБ

Коробка КРС (КРС22...КРС27)

Сборочный чертеж

Стадия	Масса	Масштаб
Р		

Лист	Листов
	1

ЦНИИЭП учебных зданий

Формат А4

Н. отд.	Грехов		
Н. контр.	Калякина		
ГИП	Шахова		
Рук. гр.	Калякина		
Ст. инж.	Черпанова		
Черт.	Валова		

23165 55

		Обозначение	Наименование	Кол. на исполн. 1.236.5-12.2-3110-										Примечание
				–	01	02	03	04	05					
			Документация											
А4		1.236.5-12.2-3110 СБ	Сборочный чертёж	×	×	×	×	×	×					
			Детали											
А4	1	1.236.5-12.2-1111 -01	Профиль коробки ПКР2	2	2	2								
		-02	ПКР3				2	2	2					
А4	2	1.236.5-12.2-1112 -04	Профиль коробки ПКР 5	1			1							
		-05	ПКР 6		1			1						
А4		-06	ПКР7			1			1					
А4	3	1.236.5-12.2-1113	Профиль коробки ПКР14	1			1							
		-01	ПКР15		1			1						
		-02	ПКР16			1			1					
А4	4	1.236.5-12.2-1115	Профиль коробки ПКР 27	1			1							
		-01	ПКР 28		1			1						
		-02	ПКР 29			1			1					

Н. отд.	Грехов		1.236.5-12.2-3110
Н. контр.	Каляпкина		Коробка КР (КР22...КР27)
ГИП	Шахова		Стадия: Р; Лист: 1; Листов: 2
Рук. гр.	Каляпкина		ЦНИИЭП учебных зданий
Ст. инж.	Черпакова		
Черт.	Валова		

Формат А4

Инв. № подл.	Подпись и дата	Взам. инв. №

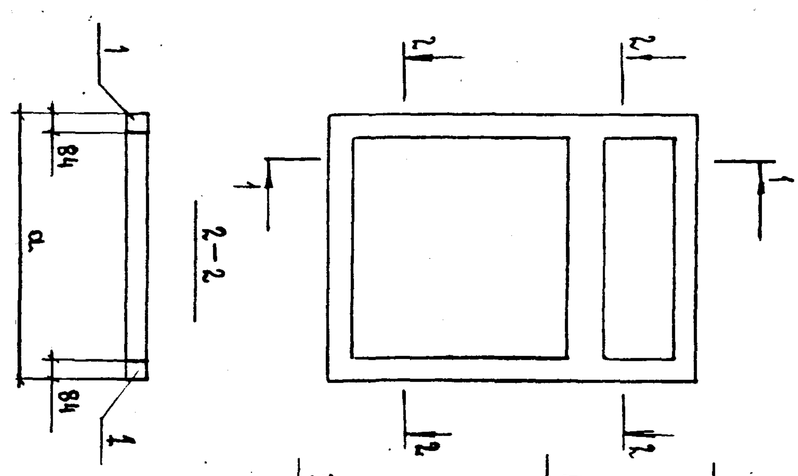

Обозначение	Марка	Размеры, мм a	Размеры, мм б
1.236.5-12.2-3110 -01	КР22	854	1742
-02	КР 23	1154	1742
-03	КР 24	1304	1742
-04	КР 25	854	2042
-05	КР 26	1154	2042
	КР 27	1304	2042

Н. отд.	Грехов		1.236.5-12.2-3110 СБ
Н. контр.	Каляпкина		Коробка КР (КР22...КР27) Сборочный чертеж
ГИП	Шахова		Стадия: Р; Лист; Листов: 1
Рук. гр.	Каляпкина		ЦНИИЭП учебных зданий
Ст. инж.	Черпакова		
Черт.	Валова		

23165 56 Формат А4

Инв. N подл.	Подпись и дата	Взам. инв. N

Копия верна

Форм.	Зона	Поз.	Обозначение	Наименование	Кол. на исполн. 1.236.5-12.2-3120-										Примечание
					-	01	02	03	04	05					
				Документация											
А4			1.236.5-12.2-3120 СБ	Сборочный чертёж	×	×	×	×	×	×					
				Детали											
А4		1	1.236.5-12.2-1121-01	Профиль коробки ПКС 2	2	2	2								
			-02	ПКС 3				2	2	2					
А4		2	-04	ПКС 5	1			1							
			-05	ПКС 6		1			1						
			-06	ПКС 7			1			1					
А4		3	1.236.5-12.2-1122	Профиль коробки. ПКС 14	1			1							
			-01	ПКС 15		1			1						
			-02	ПКС 16			1			1					
А4		4	1.236.5-12.2-3121	Профиль коробки ПКС 23	1			1							
			-01	ПКС 24		1			1						
			-02	ПКС 25			1			1					

Н.отд.	Грехов		
Н.контр	Каляпкина		
ГИП	Шахова		
Рук. гр	Каляпкина		
Ст. инж	Черпакова		
Черт.	Валова		

1.236.5-12.2-3120

Коробка КС (КС22...КС27)

Стадия	Лист	Листов
Р		1

ЦНИИЭП учебных зданий

Формат А4

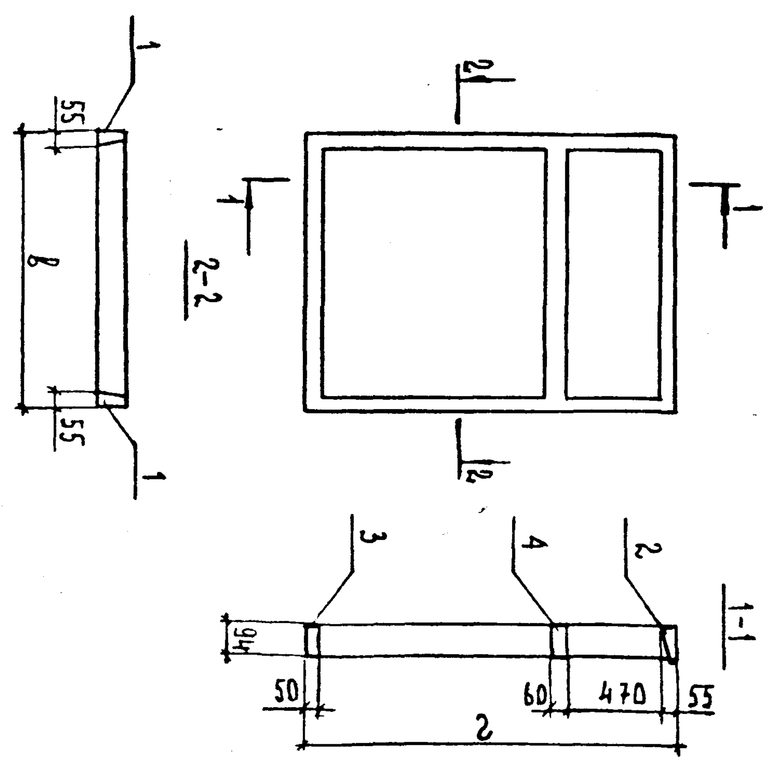

Обозначение	Марка	Размеры, мм в	Размеры, мм 2
1.236.5-12.2-3120 -01	КС 22	870	1760
-02	КС 23	1170	1760
-03	КС 24	1320	1760
-04	КС 25	870	2060
-05	КС 26	1170	2060
	КС 27	1320	2060

Н.отд.	Грехов		
Н.контр	Каляпкина		
ГИП	Шахова		
Рук. гр	Каляпкина		
Ст. инж	Черпакова		
Черт.	Валова		

1.236.5-12.2-3120 СБ

Коробка КС (КС22...КС27). Сборочный чертеж

Стадия	Лист	Листов
Р		1

ЦНИИЭП учебных зданий

Формат А4

23165 57

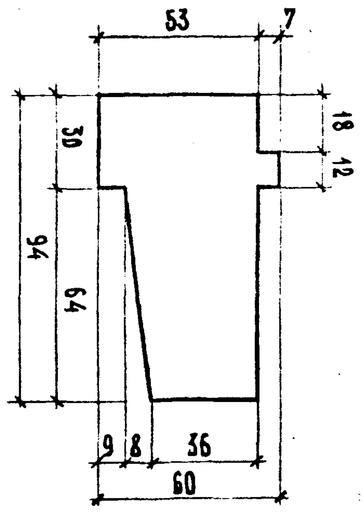

Обозначение	Марка	Длина, мм
1.236.5-12.2-3121	ПКС23	835
-01	ПКС24	1135
-02	ПКС25	1285
-03	ПКС26	915
-04	ПКС27	1145
-05	ПКС28	1335
-06	ПКС29	1170
-07	ПКС30	1320
-08	ПКС31	1740

Нач.отд.	Грековов		
Н.контр.	Каляпкина		
ГИП	Шахова		
Рук.гр.	Каляпкина		
Ст.инж.	Черпакова		
Ст.техн.	Домрачева		

1.236.5-12.2-3121

Профиль коробки ПКС (ПКС23...ПКС31)

Стадия	Масса	Масштаб

Лист | Листов 1

ЦНИИЭП учебных зданий

Формат А4

Инв.№подл.	Подпись и дата	Взам.инв.№

Форм.	Зона	Поз.	Обозначение	Наименование	Кол. на исполн. 1.236.5-12.2-3200-										Примечание
					–	01	02	03	04	05	06	07			
				Документация											
А4			1.236.5-12.2-3200 СБ	Сборочный чертеж	×	×	×	×	×	×	×	×			
				Детали											
А4		1	1.236.5-12.2 – 1201	Профиль переплета ПВ1		1									
			-01	ПВ2			1								
			-03	ПВ4				1							
			-06	ПВ7					1						
			-07	ПВ8	1										
			-08	ПВ9						1					
			-10	ПВ11							1				

Нач.отд.	Грековов	
Н.контр.	Каляпкина	
ГИП	Шахова	
Рук.гр.	Каляпкина	
Ст.инж.	Черпакова	
Ст.техн.	Домрачева	

1.236.5-12.2-3200

Переплет внутренний спаренный ПФВ (ПФВ1...ПФВ8)

Стадия	Лист	Листов
Р	1	2

ЦНИИЭП учебных зданий

Формат А4

23165 58

Инв.№ подл.	Подпись и дата	Взам.инв.№

Копия верна

Форм.	Зона.	Поз.	Обозначение	Наименование	Кол. на исполн. 1.236.5-12.2-3200-										Примечание
					–	01	02	03	04	05	06	07			
А4		2	1.236.5-12.2 -1201 -17	Профиль переплета ПЛВ18	2	2	2	2	2	2	2	2			
А4		1	-20	ПЛВ33								1			
А4		3	1.236.5-12.2-1202	Профиль переплета ПЛВ20		1									
			-01	ПЛВ21			1								
			-03	ПЛВ23				1							
			-06	ПЛВ26					1						
			-07	ПЛВ27	1										
			-08	ПЛВ28						1					
			-10	ПЛВ30							1				
			-13	ПЛВ35								1			
				Стандартные изделия											
				Угольник УГ ГОСТ 5091-78*	4	4	4	4	4	4	4	4			

1.236.5-12.2-3200

Лист 2

Формат А4

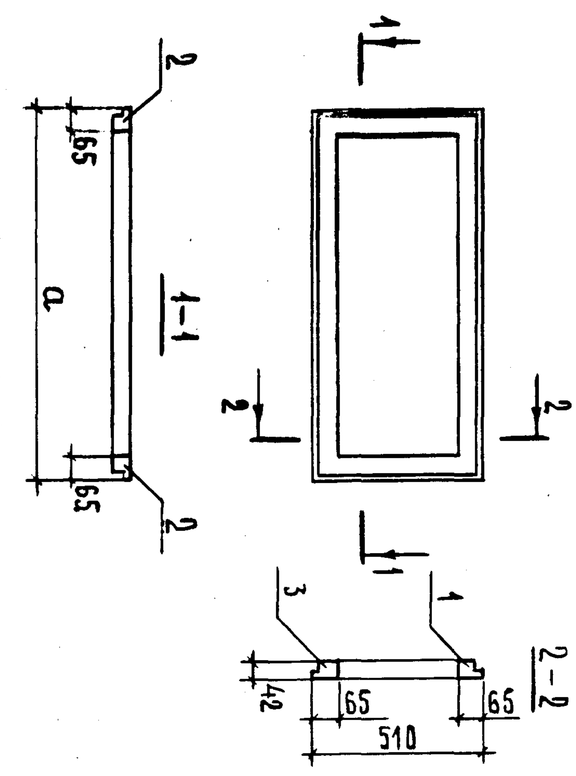

Обозначение	Марка	Размер a, мм
1.236.5-12.2-3200	ПФВ1	810
-01	ПФВ2	1110
-02	ПФВ3	1260
-03	ПФВ4	890
-04	ПФВ5	1310
-05	ПФВ6	1145
-06	ПФВ7	865
-07	ПФВ8	1295

Инв.№ подл.	Подпись и дата	Взам. инв.№

Нач.отд.	Трехов		
Н.контр.	Калякина		
ГИП	Шахова		
Рук.гр.	Калякина		
Ст.инж.	Черпакова		
Ст.техн.	Домрачева		

1.236.5-12.2-3200 СБ

Переплет внутренний сваренный ПФВ(ПФВ1...ПФВ8). Сборочный чертеж

Стадия	Масса	Масштаб
Р		

Лист | Листов 1

ЦНИИЭП учебных зданий

Формат А4

Форм.	Зона	Поз.	Обозначение	Наименование	Кол. на исполн. 1.236.5-12.2-3300- —	01	02	03	04	05	06	07			Примечание
				Документация											
А4			1.236.5-12.2-3300 СБ	Сборочный чертеж	×	×	×	×	×	×	×	×			
				Детали											
А4		1	1.236.5-12.2-1301	Профиль переплета ППС1		1									
			-01	ППС2			1								
			-03	ППС4				1							
			-06	ППС7					1						
			-07	ППС8	1										
			-08	ППС9						1					
			-10	ППС11							1				
			-19	ППС32								1			
А4		2	-17	ППС18	2	2	2	2	2	2	2	2			

Нач.отд.	Греков	
Н.контр.	Каляпкина	
ГИП	Шахова	
Рук.гр.	Каляпкина	
Ст.инж.	Черпакова	
Ст.техн.	Домрачева	

1.236.5-12.2-3300

Переплет средний спаренный ПФС(ПФС1...ПФС8)

Стадия	Лист	Листов
Р	1	2

ЦНИИЭП учебных зданий

Формат А4

Инв.№ подл.	Подпись и дата	Взам.инв.№

Форм.	Зона	Поз.	Обозначение	Наименование	Кол. на исполн. 1.236.5-12.2-3300- —	01	02	03	04	05	06	07			Примечание
А4		3	1.236.5-12.2-1302	Профиль переплета ППС20		1									
			-01	ППС21			1								
			-03	ППС23				1							
			-06	ППС26					1						
			-07	ППС27	1										
			-08	ППС28						1					
			-10	ППС30							1				
			-12	ППС34								1			
				Стандартные изделия											
Б4				Угольник УГ ГОСТ 5091-78*	2	4	4	4	4	4	4	4			

1.236.5-12.2-3300

Лист 2

Формат А4

23165 60

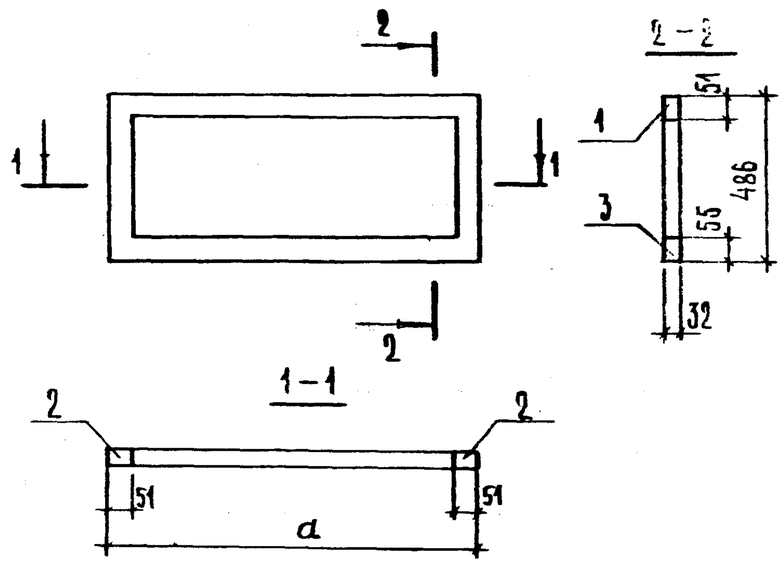

Обозначение	Марка	Размер a, мм
1.236.5-12.2-3300	ПФС1	782
-01	ПФС2	1082
-02	ПФС3	1232
-03	ПФС4	862
-04	ПФС5	1282
-05	ПФС6	1117
-06	ПФС7	837
-07	ПФС8	1267

Нач.отд.	Греков		
Н.контр.	Каляпкина		
ГИП	Шахова		
Рук.гр.	Каляпкина		
Ст.инж.	Черпакова		
Ст.техн.	Домрачева		

1.236.5-12.2-3300 СБ

Профиль средний спаренный ПФС (ПФС1...ПФС8). Сборочный чертеж

Стадия	Масса	Масштаб
Р		1:2

Лист | Листов 1

ЦНИИЭП учебных зданий

Формат А4

Инв.№ подл. | Подпись и дата | Взам.инв.№

Поз.	Обозначение	Наименование	Кол. на исполн. 1.236.5-12.2-3400-																			Примечание
			–	01	02	03	04	05	06	07												
		Документация																				
	1.236.5-12.2-3400 СБ	Сборочный чертеж	X	X	X	X	X	X	X	X												
		Детали																				
1	1.236.5-12.2-1401-05	Профиль переплета ПР6	2	2	2	2	2	2	2	2												
2	-07	ПР8	1																			
	-08	ПР9		1																		
	-09	ПР10			1																	
	-11	ПР12				1																
	-14	ПР15					1															
	-15	ПР16						1														
	-19	ПР32							1													
	-20	ПР33								1												
3	1.236.5-12.2-1402	Профиль переплета ПР20	1																			

Инв.№ подл.	Подпись и дата	Взам.инв.№

Формат	Зона	Поз.
А4		1
А4		2
А4		3

1.236.5-12.2-3400

Нач.отд.	Греков	
Н.контр.	Каляпкина	
ГИП	Шахова	
Рук.гр.	Каляпкина	
Ст.инж.	Черпакова	
Ст.техн.	Домрачева	

Переплет наружный раздельный ПФР (ПФР1...ПФР8)

Стадия	Лист	Листов
Р	1	2

ЦНИИЭП учебных зданий

Форм.	Зона	Поз.	Обозначение	Наименование	Кол. на исполн. 1.236.5-12.2-3400-										Примечание
					–	01	02	03	04	05	06	07			
А4		3	1.236.5-12.2-1402 –01	Профиль переплета ППР21		1									
			–02	ППР22			1								
			–04	ППР24				1							
			–07	ППР27					1						
			–08	ППР28						1					
			–12	ППР35							1				
			–13	ППР36								1			
А4		4	1.236.5-12.2-1114	Профиль слива ПСО1	1										
			–01	ПСО2		1									
			–02	ПСО3			1								
			–04	ПСО5				1							
			–07	ПСО8					1						
			–08	ПСО9						1					
			–12	ПСО13							1				
			–13	ПСО14								1			
				Стандартные изделия											
				Угольник УГ ГОСТ 5091-78*	2	4	4	4	4	4	4	4			

1.236.5-12.2-3400 Лист 2

Формат А4

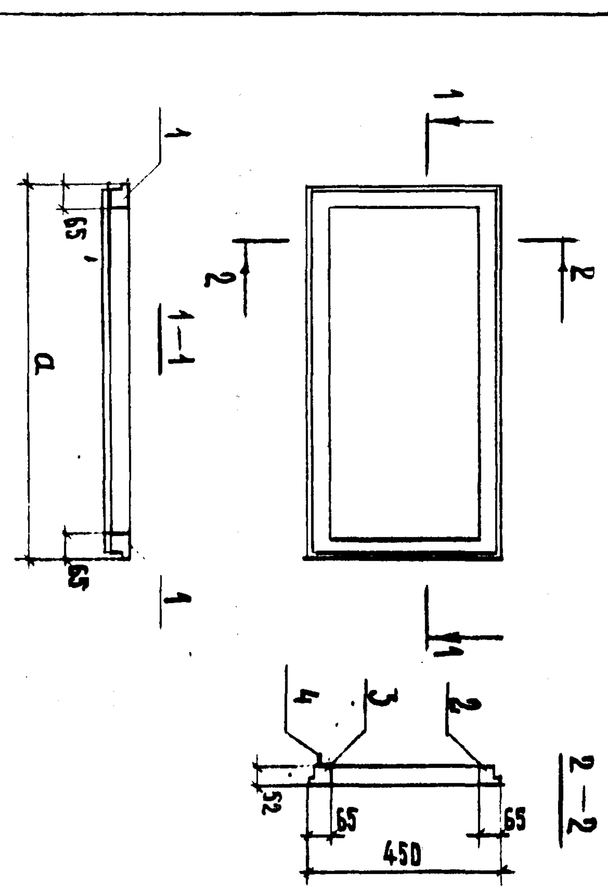

Обозначение	Марка	Размер a, мм
1.236.5-12.2-3400		
–01	ПФР1	730
–02	ПФР2	1030
–03	ПФР3	1180
–04	ПФР4	820
–05	ПФР5	1225
–06	ПФР6	1075
–07	ПФР7	1040
–08	ПФР8	1240

Инв. № подл.	Подпись и дата	Взам. инв. №

Нач. отд.	Греков		Переплет наружный раздельный ПФР(ПФР1...ПФР8). Сборочный чертеж
Н. контр.	Камянкина		1.236.5-12.2-3400СБ
Гл. п.	Шахова		
Рук. гр.	Калякина		Стадия: Р; Масса; Масштаб
Ст. инж.	Черпакова		Лист; Листов 1
Ст. техн.	Домрачева		ЦНИИЭП учебных зданий

23165 62 Формат А4

Инв. N подл.	Подпись и дата	Взам. инв. N

Форм.	Зона	Поз.	Обозначение	Наименование	Кол. на испол. 1.236.5-12.2-4000-										Примечание
					–	01	02	03	04	05	06	07	08	09	
				Документация											
А3			1.236.5-12.2-4000 СБ	Сборочный чертёж	X	X	X	X	X	X	X	X	X	X	
А4			1.236.5-12.2-000 ТО	Техническое описание	X	X	X	X	X	X	X	X	X	X	
А4			1.236.5-12.2-000 Д1	Номенклатура изделия	X	X	X	X	X	X	X	X	X	X	
А3			1.236.5-12.2-000 Д2	Схема расположения приборов в окнах и балконных дверях	X	X	X	X	X	X	X	X	X	X	
А3			1.236.5-12.2-000 РМ	Ведомость расхода материалов	X	X	X	X	X	X	X	X	X	X	
				Сборочные материалы											
А4		1	1.236.5-12.2-4100	Коробка КРС 28	1										
			-01	КРС 29		1									
			-02	КРС 30			1								
			-03	КРС 31				1							
			-04	КРС 32					1						
			-05	КРС 33						1					
			-06	КРС 34							1				
			-07	КРС 35								1			

Н.отд.	Грехов		
Н.контр.	Калякина		
ГИП	Шахова		
Рук.гр.	Калякина		
Ст.инж.	Черпакова		
Черт.	Валова		

1.236.5-12.2-4000

Оконный блок ОРС

Стадия	Лист	Листов
Р	1	11

ЦНИИЭП учебных зданий

Формат А1

Инв. N подл.	Подпись и дата	Взам. инв. N

Форм.	Зона	Поз.	Обозначение	Наименование	Кол. на испол. 1.236.5-12.2-4000-										Примечание
					–	01	02	03	04	05	06	07	08	09	
А4		1	1.236.5-12.2-1400 -08	Коробка КРС 36									1		
			-09	КРС 37										1	
А3		3	1.236.5-12.2-1200 -08	Переплёт внутренний ПВ 9		1									
			-10	ПВ 11	1										
			-11	ПВ 12			1								
			-12	ПВ 13				1							
А3		2	-16	ПВ 17	1										
			-18	ПВ 19		1									
			-19	ПВ 20			1								
			-21	ПВ 22				1							
А3		3	-24	ПВ 25							1				
			-26	ПВ 27						1					
			-27	ПВ 28								1			
			-28	ПВ 29									1		
А3		2	-32	ПВ 33						1					
			-34	ПВ 35							1				
			-35	ПВ 36								1			
			-37	ПВ 38									1		

1.236.5-12.2-4000

Лист 2

Формат А3

23165 63

62

Форм.	Зона	Поз.	Обозначение	Наименование	Кол. на испол. 1.236.5-12.2-4000-										Примечание
					–	01	02	03	04	05	06	07	08	09	
А4		4	1.236.5-12.2-3200 -01	Переплёт внутренний ПФВ 2		1					1				
			-03	ПФВ 4	1					1					
			-04	ПФВ 5			1					1			
			-05	ПФВ 6				1					1		
А3		3	1.236.5-12.2-1200 -40	Переплёт внутренний ПВ 41					1						
А3		2	-41	ПВ 42					1						
А3		3	-43	ПВ 44										1	
А3		2	-44	ПВ 45										1	
А4		4	1.236.5-12.2-3200 -08	ПФВ 8					1					1	
А3		6	1.236.5-12.2-1300 -08	Переплёт средний ПС 9		1									
			-10	ПС 11	1										
			-11	ПС 12			1								
			-12	ПС 13				1							
		5	-16	ПС 17	1										
			-18	ПС 19		1									
			-19	ПС 20			1								
			-21	ПС 22				1							
		6	-24	ПС 25							1				
			-26	ПС 27						1					

Формат А4

Инв. N подл	Подпись и дата	Взам. инв N

Форм.	Зона	Поз.	Обозначение	Наименование	Кол. на испол. 1.236.5-12.2-4000-										Примечание
					–	01	02	03	04	05	06	07	08	09	
А3		6	1.236.5-12.2-1300 -27	Переплёт средний ПС 28								1			
			-28	ПС 29									1		
		5	-32	ПС 33						1					
			-34	ПС 35							1				
			-35	ПС 36								1			
			-37	ПС 38									1		
А4		7	1.236.5-12.2-3300 -01	Переплёт средний ПФС 2		1					1				
			-03	ПФС 4	1					1					
			-04	ПФС 5			1					1			
			-05	ПФС 6				1					1		
А3		6	1.236.5-12.2-1300 -40	Переплёт средний ПС 41					1						
А3		5	-41	ПС 42					1						
А3		6	-43	ПС 44										1	
А3		5	-45	ПС 46										1	
А3		7	1.236.5-12.2-3300 -08	ПФС 8					1					1	
А3		9	1.236.5-12.2-1400 -10	Переплёт раздельный ПР 11	1										
			-11	ПР 12					1						
			-12	ПР 13				1							
А3		8	-16	ПР 17	1										

Формат А4

23165 64

Инв. N подл.	Подпись и дата	Взам. инв. N

Форм.	Зона	Поз.	Обозначение	Наименование	Кол. на исполн. 1.236.5-12.2-4000-										Примечание
					-	01	02	03	04	05	06	07	08	09	
А3		8	1.236.5-12.2-1400 -18	Переплёт раздельный ПР 19		1									
			-19	ПР 20			1								
			-20	ПР 21					1						
			-21	ПР 22				1							
А3		9	-26	ПР 27						1					
			-27	ПР 28										1	
			-28	ПР 29									1		
А3		8	-32	ПР 33						1					
			-34	ПР 35							1				
			-35	ПР 36								1			
			-36	ПР 37										1	
			-37	ПР 38									1		
А3		10	1.236.5-12.2-3400 -03	Переплёт раздельный ПФР 4	1					1					
			-04	ПФР 5					1					1	
			-05	ПФР 6				1					1		
А3		9	1.236.5-12.2-1400 -41	Переплет раздельный ПР 42		1									
			-42	ПР 43			1								
			-46	ПР 47							1				
			-47	ПР 48								1			

Инв. N подл.	Подпись и дата	Взам. инв. N

Форм.	Зона	Поз.	Обозначение	Наименование	Кол. на исполн. 1.236.5-12.2-4000-										Примечание
					-	01	02	03	04	05	06	07	08	09	
А3		10	1.236.5-12.2-3400 -06	Переплет раздельный ПФР 7		1					1				
			-07	ПФР 8			1					1			
				Детали											
Б4		11	1.236.5-12.2-2001 -06	Стекло ГОСТ 111-78 1580×385×4	2										
Б4		12	1.236.5-12.2-4001	1050×775×4	2										
Б4		13	-01	395×775×4	2					2					
Б4		11	1.236.5-12.2-2001 -07	1580×465×4		2									
Б4		12	1.236.5-12.2-3001 -02	1050×995×4		2									
Б4		13	-03	395×995×4		2					2				
Б4		11	1.236.5-12.2-2001 -09	1580×565×4			2								
Б4		12	1.236.5-12.2-4001 -02	1050×1195×4			2								
Б4		13	-03	395×1195×4			2					2			
Б4		11	1.236.5-12.2-2001 -10	1580×1030×4				2							
Б4		12	1.236.5-12.2-4001 -04	1050×1030×4				2							
Б4		13	-05	395×1030×4				2					2		
Б4		11	-06	1580×1180×4					2						
			-07	1880×385×4						2					
Б4		12	-08	1350×775×4						2					
Б4		11	-09	1880×465×4							2				

Инв. N подл.	Подпись и дата	Взам. инв. N

Форм.	Зона	поз.	Обозначение	Наименование	Кол. на исполн. 1.236.5-12.2-4000-										Примечание.
					-	01	02	03	04	05	06	07	08	09	
БЧ		12	1.236.5-12.2-4001 -10	Стекло ГОСТ 111-78 1050×1180×4					2						
БЧ		13	-11	395×1180×4					2					2	
БЧ		12	1.236.5-12.2-3001 -07	1350×995×4							2				
БЧ		11	1.236.5-12.2-4001 -12	1880×565×4								2			
БЧ		12	-13	1350×1195×4								2			
БЧ		11	-14	1880×1030×4									2		
БЧ		12	-15	1350×1030×4									2		
БЧ		11	-16	1880×1180×4										2	
БЧ		14	1.236.5-12.2-2002 -06	1530×315×4	1										
БЧ		15	1.236.5-12.2-4002	1000×705×4	1										
БЧ		16	-01	335×705×4	1										
БЧ		14	-02	1530×395×4		1									
БЧ		15	-03	1000×925×4		1									
БЧ		16	-04	335×925×4		1									
БЧ		14	1.236.5-12.2-2002 -09	1530×495×4			1								
БЧ		15	1.236.5-12.2-4002 -05	1000×1110×4					1						
БЧ		16	-06	335×1110×4					1					1	
БЧ		14	1.236.5-12.2-2002 -10	1530×960×4				1							
БЧ		15	1.236.5-12.2-4002 -07	1000×960×4				1							
БЧ		12	1.236.5-12.2-4001 -17	1350×1180×4										2	

	Лист
1.236.5-12.2-4000	7

Формат А4

Инв. N подл.	Подпись и дата	Взам. инв. N

Форм.	Зона	поз.	Обозначение	Наименование	Кол. на исполн. 1.236.5-12.2-4000-										Примечание
					-	01	02	03	04	05	06	07	08	09	
БЧ		16	1.236.5-12.2-4002 -08	Стекло ГОСТ 111-78 335×960×4				1							
БЧ		14	-09	1530×1110×4					1						
БЧ		14	-10	1830×315×4						1					
БЧ		15	-11	1300×705×4						1					
БЧ		14	-12	1830×395×4							1				
БЧ		15	-13	1300×925×4							1				
БЧ		14	-14	1830×395×4								1			
БЧ		15	-15	1300×1110×4										1	
БЧ		14	-16	1830×960×4									1		
БЧ		15	-17	1300×960×4									1		
БЧ		14	-18	1830×1110×4										1	
БЧ		15	-19	1000×1125×4			1								
БЧ		16	-20	335×1125×4			1					1			
БЧ		15	-21	1300×1125×4								1			
Д4		17	1.236.5-12.2-1003 -01	Штапик Ш2		4					4				
			-03	Ш4	2					2					
			-04	Ш5	4					4					
			-05	Ш6	4	6	4	4	4	4	6	4	4	4	
			-06	Ш7			2								

	Лист
1.236.5-12.2-4000	8

Формат А4

23165 66

Инв. N подл.	Подпись и дата	Взам. инв. N

Форм.	Зона	Поз.	Обозначение	Наименование	Кол. на исполн. 1.236.5-12-4000-										Примечание
					–	01	02	03	04	05	06	07	08	09	
А4		17	1.236.5-12.2-1003 -07	Штапик Ш8			4					4			
			-08	Ш9				6					6		
			-13	Ш14		8					8				
			-15	Ш16	4					4					
			-16	Ш17	8					8					
			-17	Ш18		4					4				
			-18	Ш19			4					4			
			-19	Ш20			8					8			
			-20	Ш21				12					12		
			-24	Ш25	2	2	2	2	2	2	2	2	2	2	
			-25	Ш26	2	2	2	2	2						
			-26	Ш27	2	2	2	2	2						
			-27	Ш28						2	2	2	2	2	
			-28	Ш29						2	2	2	2	2	
			-31	Ш32	4	4	4	4	4						
			-32	Ш33	4	4	4	4	4						
			-33	Ш34						4	4	4	4	4	
			-34	Ш35						4	4	4	4	4	
			-35	Ш36								2			

Формат А4

Инв. N подл.	Подпись и дата	Взам. инв. N

Форм.	Зона	Поз.	Обозначение	Наименование	Кол. на исполн. 1.236.5-12.2-4000-										Примечание
					–	01	02	03	04	05	06	07	08	09	
А4		17	1.236.5-12.2-1003 -38	Штапик Ш39					6					6	
			-39	Ш40					12					12	
				Стандартные изделия											
				Петля ПВ1-100П ГОСТ 5088-78*	4	5	6	6	6	4	5	6	6	6	
				ПВ2-100-1	4	4	4	4	4	4	4	4	4	4	
				ПВ3-1	4	4	4	4	4	4	4	4	4	4	
				ПВ2-100-2	4	4	4	4	4	4	4	4	4	4	
				ПВ3-2	2	2	2	2	2	2	2	2	2	2	
				Завертка ЗР2-1 ГОСТ 5090-86	5	5	5	5	5	5	5	5	5	5	
				ЗР2-2	5	5	5	5	5	5	5	5	5	5	
				Фрамужный прибор ПФ2 ГОСТ 5090-86	1	1	1	1	1	1	1	1	1	1	
				Стяжка СТ ГОСТ 5080-79	9	9	9	10	10	9	9	9	10	10	
				Фиксатор ФК1 ГОСТ 5091-78*	1	1	1	–	–	1	1	1	1	1	
				Фрамужный соединитель ГОСТ 5091-78	1	1	1	1	1	1	1	1	1	1	
				Материалы											
				Древесина бруска ГОСТ 9685-61*	0,492	0,469	0,506	0,517	0,551	0,486	0,514	0,551	0,565	0,596	м3
				Прокладка А-2 ГОСТ 10174-72	44,22	48,38	52,30	53,46	57,18	49,12	53,18	57,10	58,26	61,18	м

23165 67

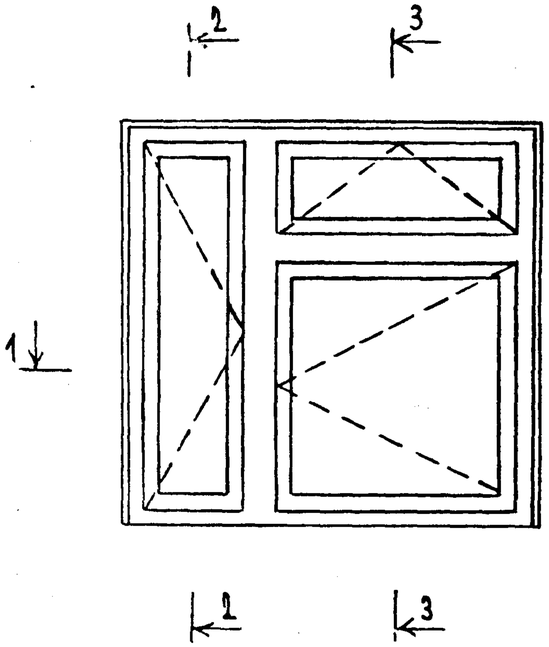

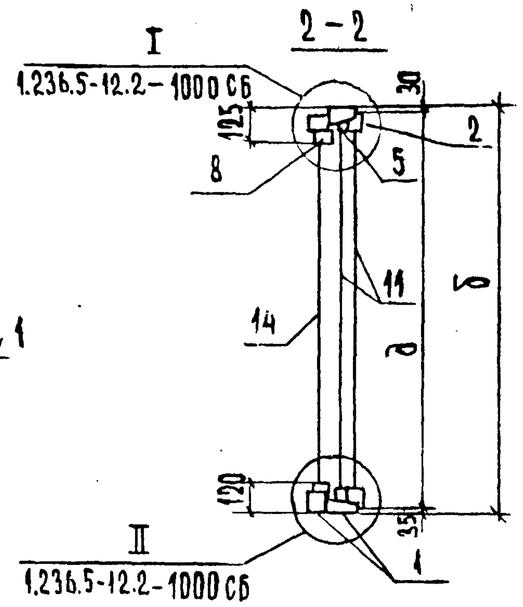

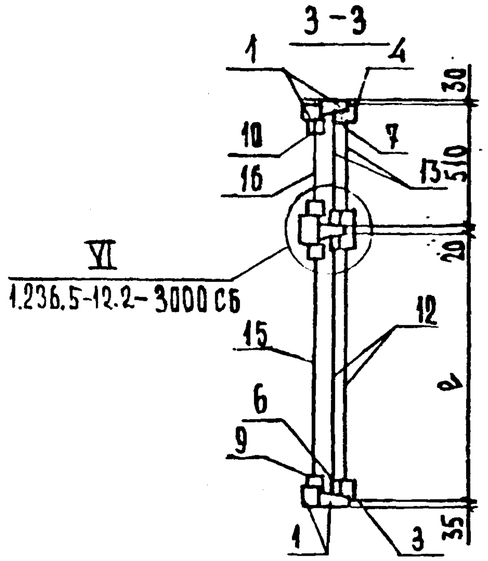

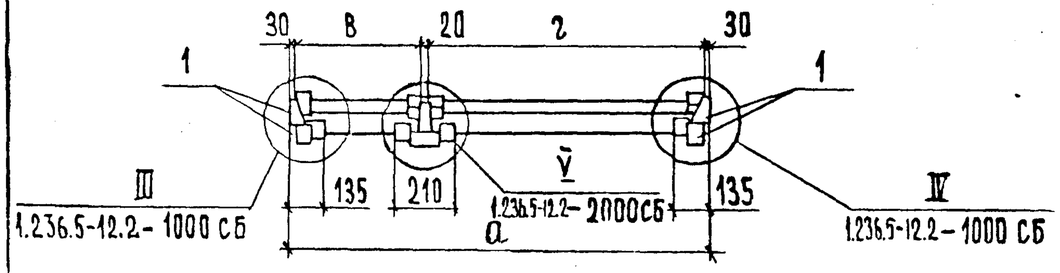

Обозначение	Марка блока	Размеры, мм					
		а	б	в	г	д	е
1.236.5-12.2-4000	ОРС 18-15 В	1470	1760	500	890	1695	1165
-01	ОРС 18-18 В	1770	1760	580	1110	1695	1165
-02	ОРС 18-21 В	2070	1760	680	1310	1695	1165
-03	ОРС 18-24 В	2370	1760	1145	1145	1695	1165
-04	ОРС 18-27 В	2670	1760	1295	1295	1695	1165
-05	ОРС 21-15 В	1470	2060	500	890	1995	1465
-06	ОРС 21-18 В	1770	2060	580	1110	1995	1465
-07	ОРС 21-21 В	2070	2060	680	1310	1995	1465
-08	ОРС 21-24 В	2370	2060	1145	1145	1995	1465
-09	ОРС 21-27 В	2670	2060	1295	1295	1995	1465

НАЧ. ОТД	ГРЕКОВ		
Н. КОНТР	КАЛЯПКИНА		
ГИП	ШАХОВА		
РУК. ГР.	КАЛЯПКИНА		
СТ. ИНЖ.	ЧЕРПАКОВА		
СТ. ТЕХН.	СЕМЕНОВА		

1.236.5-12.2-4000 СБ

ОКОННЫЙ БЛОК ОРС.
СБОРОЧНЫЙ ЧЕРТЕЖ

Стадия	Масса	Масштаб
Р		
Лист	Листов 1	

ЦНИИЭП учебных зданий

Формат А3

Инв. N подл.	Подпись и дата	Взам. инв. N

Форм.	Зона	Поз.	Обозначение	Наименование	Кол. на исполн. 1.236.5-12.2-4100-										Примечание
					-	01	02	03	04	05	06	07	08	09	
				Документация											
А3			1.236.5-12.2-4100 СБ	Сборочный чертёж	X	X	X	X	X	X	X	X	X	X	
				Сборочные единицы											
А4		1	1.236.5-12.2-4110	Коробка КР 28	1										
			-01	КР 29		1									
			-02	КР 30			1								
			-03	КР 31				1							
			-04	КР 32					1						
			-05	КР 33						1					
			-06	КР 34							1				
			-07	КР 35								1			
			-08	КР 36									1		

Н. отд.	Гренов	
Н. контр.	Калякина	
ГИП	Шахова	
Рук. гр.	Калякина	
Ст. инж.	Черпакова	
Черт.	Валова	

1.236.5-12.2-4100

Коробка КРС (КРС28...КРС37)

Стадия	Лист	Листов
Р	1	2

ЦНИИЭП учебных зданий

Формат А4

Инв. N подл.	Подпись и дата	Взам. инв. N

Форм.	Зона	Поз.	Обозначение	Наименование	Кол. на исполн. 1.236.5-12.2-4100-										Примечание
					-	01	02	03	04	05	06	07	08	09	
А4		1	1.236.5-12.2-4110 -09	Коробка КР 37										1	
А4		2	1.236.5-12.2-4120	Коробка КС 28	1										
			-01	КС 29		1									
			-02	КС 30			1								
			-03	КС 31				1							
			-04	КС 32					1						
			-05	КС 33						1					
			-06	КС 34							1				
			-07	КС 35								1			
			-08	КС 36									1		
			-09	КС 37										1	

1.236.5-12.2-4100

Лист 2

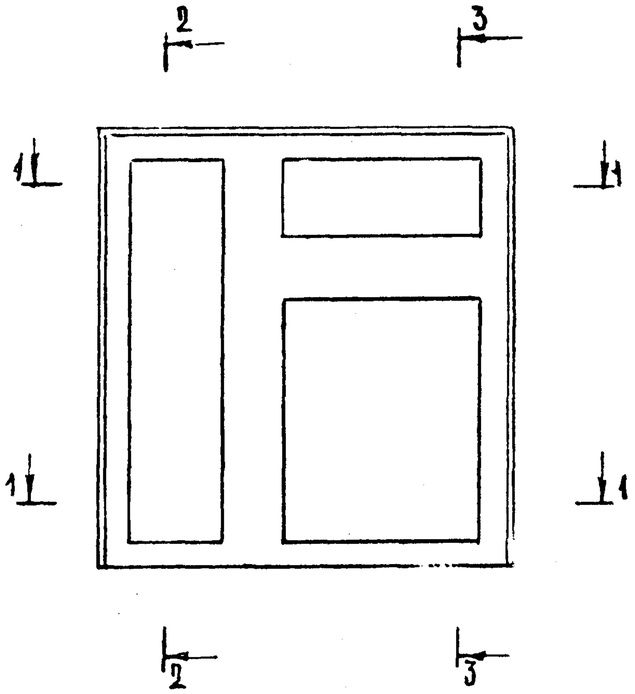

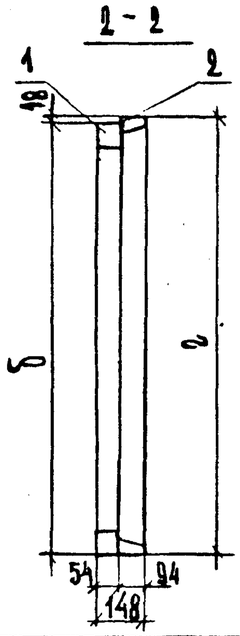

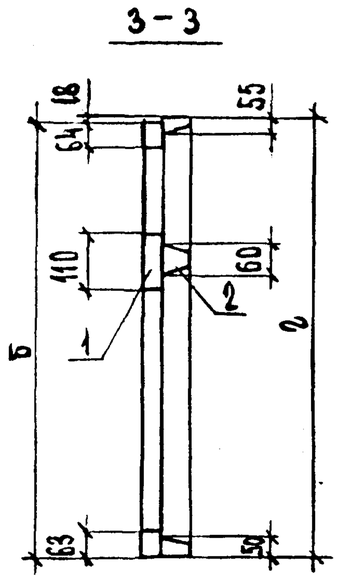

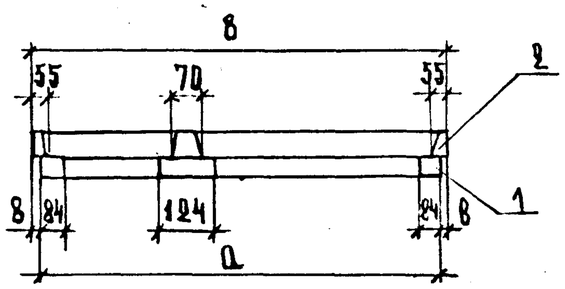

Обозначение	Марка	Размеры, мм			
		а	б	в	г
1.236.5-12.2-4100	КРС 28	1454	1742	1470	1760
-01	КРС 29	1754	1742	1770	1760
-02	КРС 30	2054	1742	2070	1760
-03	КРС 31	2354	1742	2370	1760
-04	КРС 32	2654	1742	2670	1760
-05	КРС 33	1454	2042	1470	2060
-06	КРС 34	1754	2042	1770	2060
-07	КРС 35	2054	2042	2070	2060
-08	КРС 36	2354	2042	2370	2060
-09	КРС 37	2654	2042	2670	2060

Нач. отд.	Греков		
Н. контр.	Калялкина		
ГИП	Шахова		
Рук. гр.	Калялкина		
Ст. инж.	Черпакова		
Ст. техн.	Семенова		

1.236.5-12.2-4100 СБ

Коробка КРС (КРС28...КРС37)
Сборочный чертеж

Стадия	Масса	Масштаб
Р		
Лист	Листов 1	

ЦНИИЭП учебных зданий

Форм.	Зона	Поз.	Обозначение	Наименование	Кол. на исполн. 1.236.5-12.2-4110-										Примечание
					–	01	02	03	04	05	06	07	08	09	
				Документация											
А4			1.236.5-12.2 -4110 СБ	Сборочный чертёж	×	×	×	×	×	×	×	×	×	×	
				Детали											
А4		1	1.236.5-12.2-1111 -01	Профиль коробки ПКР 2	2	2	2	2	2						
			-02	ПКР 3						2	2	2	2	2	
А4		2	1.236.5-12.2 -1112 -07	Профиль коробки ПКР 8	1					1					
			-08	ПКР 9		1					1				
			-09	ПКР 10			1					1			
			-10	ПКР 11				1					1		
			-11	ПКР 12					1					1	
А4		3	1.236.5-12.2-1113 -03	Профиль коробки ПКР 17	1					1					
			-04	ПКР 18		1					1				

Н.отд.	Греков		
Н.контр.	Каляпкина		
ГИП	Шахова		
Рук.гр.	Каляпкина		
Ст.инж.	Черпанова		
Черт.	Валова		

1.236.5-12.2-4110

Коробка КР(КР28...КР37)

Стадия	Лист	Листов
Р	1	2

ЦНИИЗП учебных зданий

Формат А4

Инв.N подл.	Подпись и дата	Взам.инв.N

Форм.	Зона	Поз.	Обозначение	Наименование	Кол. на исполн. 1.236.5-12.2-4110-										Примечание
					–	01	02	03	04	05	06	07	08	09	
А4		3	1.236.5-12.2-1113 -05	Профиль коробки ПКР 19			1					1			
			-06	ПКР 20				1					1		
			-07	ПКР 21					1					1	
А4		4	1.236.5-12.2-1115 -03	Профиль коробки ПКР 30	1					1					
			-04	ПКР 31		1					1				
			-05	ПКР 32			1					1			
			-06	ПКР 33				1					1		
			-07	ПКР 34					1					1	
А4		5	1.236.5-12.2-2111 -01	Профиль коробки ПКР 24	1	1	1	1	1						
			-02	ПКР 25						1	1	1	1	1	

23165 71

1.236.5-12.2-4110

Лист 2

Формат А4

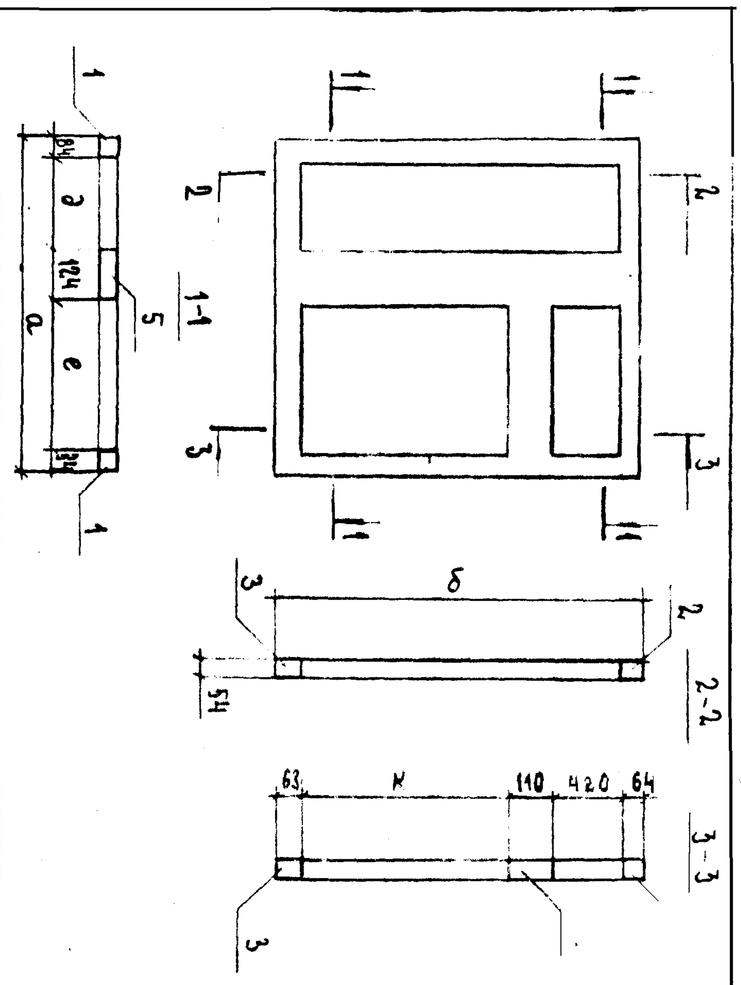

Обозначение	Марка	Размеры, мм а	б	д	е	к
4.236.5-12.2-4110	КР28	1454	1742	386	776	1085
-01	КР29	1754	1742	486	996	1085
-02	КР30	2054	1742	586	1196	1085
-03	КР31	2354	1742	1031	1031	1085
-04	КР32	2654	1742	1181	1181	1085
-05	КР33	1454	2042	386	776	1385
-06	КР34	1754	2042	486	996	1385
-07	КР35	2054	2042	586	1196	1385
-08	КР36	2354	2042	1031	1031	1385
-09	КР37	2654	2042	1181	1181	1385

Н.отд.	Грехов		
Н.контр	Калякина		
ГИП	Шахова		
Рук.гр.	Калякина		
Ст.инж.	Черпакова		
Черт.	Валова		

1.236.5-12.2-4110 СБ

Коробка КР(КР28...КР37)
Сборочный чертеж

Стадия	Масса	Масштаб
Р		
Лист	Листов 1	

ЦНИИЭП учебных зданий

Формат А4

Инв. N подл.	Подпись и дата	Взам. инв. N

			Обозначение	Наименование	Кол. на испол. 1.236.5-12.2-4120-										Примечание
					-	01	02	03	04	05	06	07	08	09	
				Документация											
А4			1.236.5-12.2-4120 СБ	Сборочный чертеж	X	X	X	X	X	X	X	X	X	X	
				Детали											
А4		1	1.236.5-12.2-1121 -01	Профиль коробки ПКС 2	2	2	2	2	2						
			-02	ПКС 3						2	2	2	2	2	
А4		2	-07	ПКС 8	1					1					
			-08	ПКС 9		1					1				
			-09	ПКС 10			1					1			
			-10	ПКС 11				1					1		

Н.отд.	Грехов	
Н.контр	Калякина	
ГИП	Шахова	
Рук.гр.	Калякина	
Ст.инж.	Черпакова	
Черт.	Валова	

1.236.5-12.2-4120

Коробка КС(КС28...КС37)

Стадия	Лист	Листов
Р	1	2

ЦНИИЭП учебных зданий

Формат А4

23165 72

Формат	Зона	Поз.	Обозначение	Наименование	Кол. на исполн. 1.236.5-12-4120-									Примечание
					-	01	02	03	04	05	06	07	08	09	
А4		2	1.236.5-12.2-1121-11	Профиль коробки ПКС 12					1					1	
А4		3	1.236.5-12.2-3121-03	Профиль коробки ПКС 26	1					1					
			-04	ПКС 27		1					1				
			-05	ПКС 28			1					1			
			-06	ПКС 29				1					1		
			-07	ПКС 30					1					1	
А4		4	1.236.5-12.2-2121-01	Профиль коробки ПКС 33	1	1	1	1	1						
			-02	ПКС 34						1	1	1	1	1	
А4		5	1.236.5-12.2-1122-03	Профиль коробки ПКС 17	1					1					
			-04	ПКС 18		1					1				
			-05	ПКС 19			1					1			
			-06	ПКС 20				1					1		
			-07	ПКС 21					1					1	

Лист 2

1.236.5-12.2-4120

Формат А4

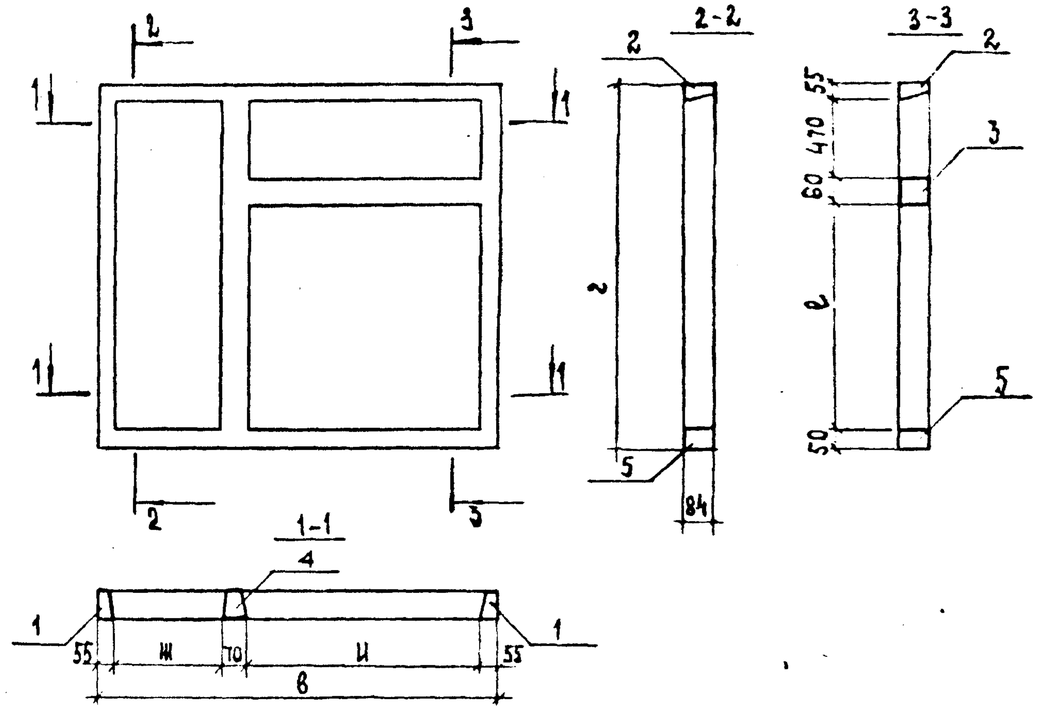

Обозначение	Марка	Размеры, мм				
		в	г	ш	н	е
1.236.5-12.2-4120	КС 28	1470	1760	450	840	1125
-01	КС 29	1770	1760	530	1060	1125
-02	КС 30	2070	1760	630	1260	1125
-03	КС 31	2370	1760	1095	1095	1125
-04	КС 32	2670	1760	1245	1245	1125
-05	КС 33	1470	2060	450	840	1425
-06	КС 34	1770	2060	530	1060	1425
-07	КС 35	2070	2060	630	1260	1425
-08	КС 36	2370	2060	1095	1095	1425
-09	КС 37	2670	2060	1245	1245	1425

Инв. N подл. | Подпись и дата | Взам. инв. N

Н.отд.	Гренов	
Н.контр.	Каляпкина	
Гип	Шахова	
Рук.гр.	Каляпкина	
Ст.инж.	Черпакова	
Черт.	Валова	

1.236.5-12.2-4120 СБ

Коробка КС (КС28...КС37)
Сборочный чертеж

Стадия	Масса	Масштаб
Р		
Лист	Листов 1	

ЦНИИЭП учебных зданий

Инв. N подл.	Подпись и дата	Взам. инв. N

Копия верна

Форм.	Зона	Поз.	Обозначение	Наименование	Кол. на исполн. 1.236.5-12.2-5000-										Примечание
					–	01									
				Документация											
А3			1.236.5-12.2-5000 СБ	Сборочный чертёж	X	X									
А4			1.236.5-12.2-000 ТО	Техническое описание	X	X									
А3			1.236.5-12.2-000 Д1	Номенклатура изделий	X	X									
А3			1.236.5-12.2-000 Д2	Схема расположения приборов в	X	X									
				окнах и балконных дверях											
А3			1.236.5-12.2-000 ВМ	Ведомость расхода материалов	X	X									
				Сборочные единицы											
А4		1	1.236.5-12.2-5100	Коробка КРС 38	1										
			-01	КРС 39		1									
А3		2	1.236.5-12.2-1200 -22	Переплёт внутренний ПВ 23	2										
			-38	ПВ 39		2									

Н.отд.	Греков		
Н.контр.	Каляпкина		
ГИП	Шахова		
Рук.гр.	Каляпкина		
Ст.инж.	Черпакова		
Черт.	Валова		

1.236.5-12.2-5000

Оконный блок ОРС

Стадия	Лист	Листов
Р	1	4

ЦНИИЭП учебных зданий

Формат А4

Инв. N подл.	Подпись и дата	Взам. инв. N

Форм.	Зона	Поз.	Обозначение	Наименование	Кол. на исполн. 1.236.5-12.2-5000-										Примечание
А3		3	1.236.5-12.2-1200 -42	Переплёт внутренний ПВ 43	1										
			-45	ПВ 46		1									
А3		4	1.236.5-12.2-1300 -22	Переплёт средний ПС 23	2										
			-38	ПС 39		2									
А3		5	-42	ПС 43	1										
			-44	ПС 45		1									
А3		6	1.236.5-12.2-1400 -22	Переплёт раздельный ПР 23	2										
			-38	ПР 39		2									
А3		7	-45	ПР 46	1										
			-48	ПР 49		1									
				Детали											
Б4		9	1.236.5-12.2-5001	Стекло ГОСТ 111-78 1580×1175×4	2										
Б4		8	-01	1580×525×4	4										
Б4		9	-02	1880×1175×4		2									

1.236.5-12.2-5000

Лист 2

Формат А4

23165 74

Форм.	Зона	Поз.	Обозначение	Наименование	Кол. на исполн. 1.236.5-12.2-5000-										Примечание
					–	D1									
БЧ		8	1.236.5-12.2-5001 -03	Стекло ГОСТ 111-78 1880×525×4		4									
БЧ		11	1.236.5-12.2-5002 -08	1530×1105×4	1										
БЧ		10	1.236.5-12.2-5002	1530×455×4	2										
БЧ		11	-01	1830×1105×4		1									
БЧ		10	-02	1830×455×4		2									
А4		12	1.236.5-12.2-1003 -07	Штапик Ш 37	2	2									
			-09	Ш 10	4	4									
			-19	Ш 38	4	4									
			-21	Ш 22	8	8									
			-26	Ш 27	6										
			-28	Ш 29		6									
			-32	Ш 33	12										
			-34	Ш 35		12									
				Стандартные изделия											
				Петля ПВ1-100П ГОСТ 5098-78	9	9									
				ПВ2-100 П	6	6									
				ПВ3-1	6	6									

1.236.5-12.2-5000 Лист 3

Формат А4

Инв. N подл	Подпись и дата	Взам. инв. N

Форм.	Зона	Поз.	Обозначение	Наименование	Кол. на исполн. 1.236.5-12.2-5000-										Примечание
					–	D1									
				Завертка ЗР2-1 ГОСТ 5090-86	9	9									
				ЗР2-2	9	9									
				Стяжка СТ ГОСТ 5090-86	10	10									
				Фиксатор ФК1 ГОСТ 5091-78*	2	2									
				Материалы											
				Древесина бруска ГОСТ 9665-61	0,582	0,650									$м^3$
				Прокладка А-2 ГОСТ 10174-72	60,36	65,76									м

1.236.5-12.2-5000 Лист 4

Формат А4

23165 75

74

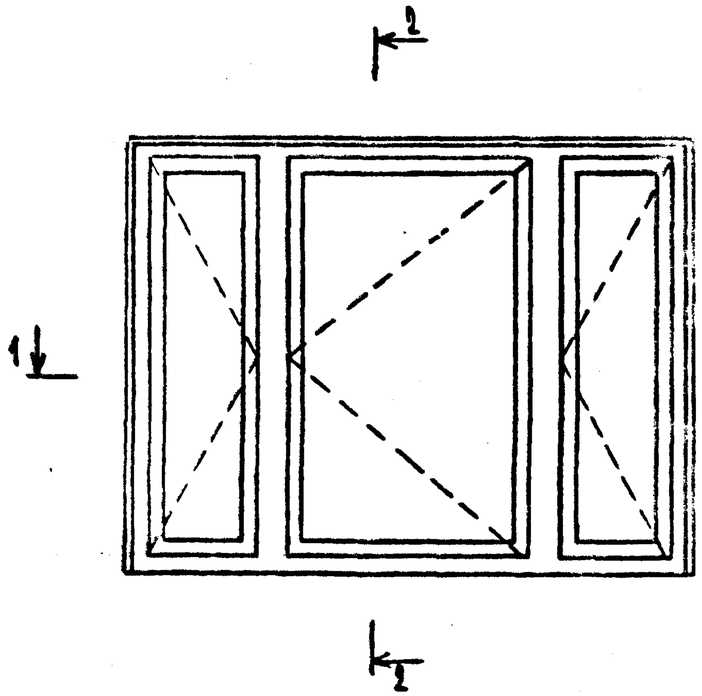

2 - 2

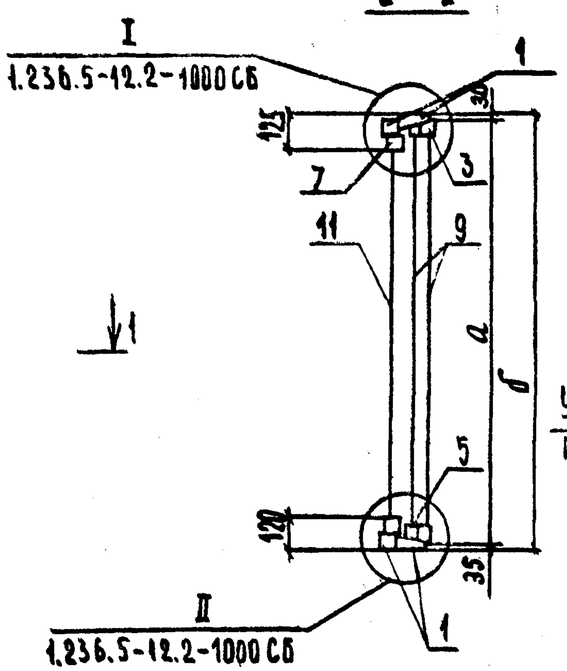

1 - 1

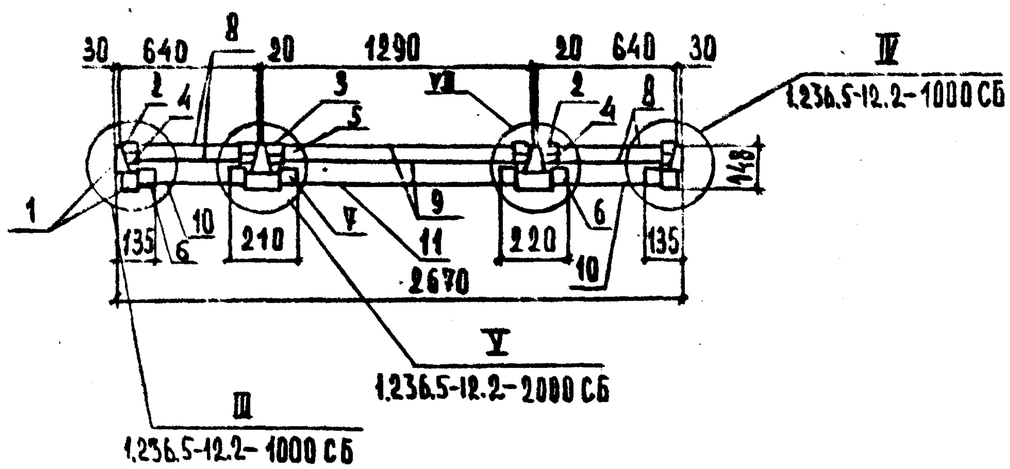

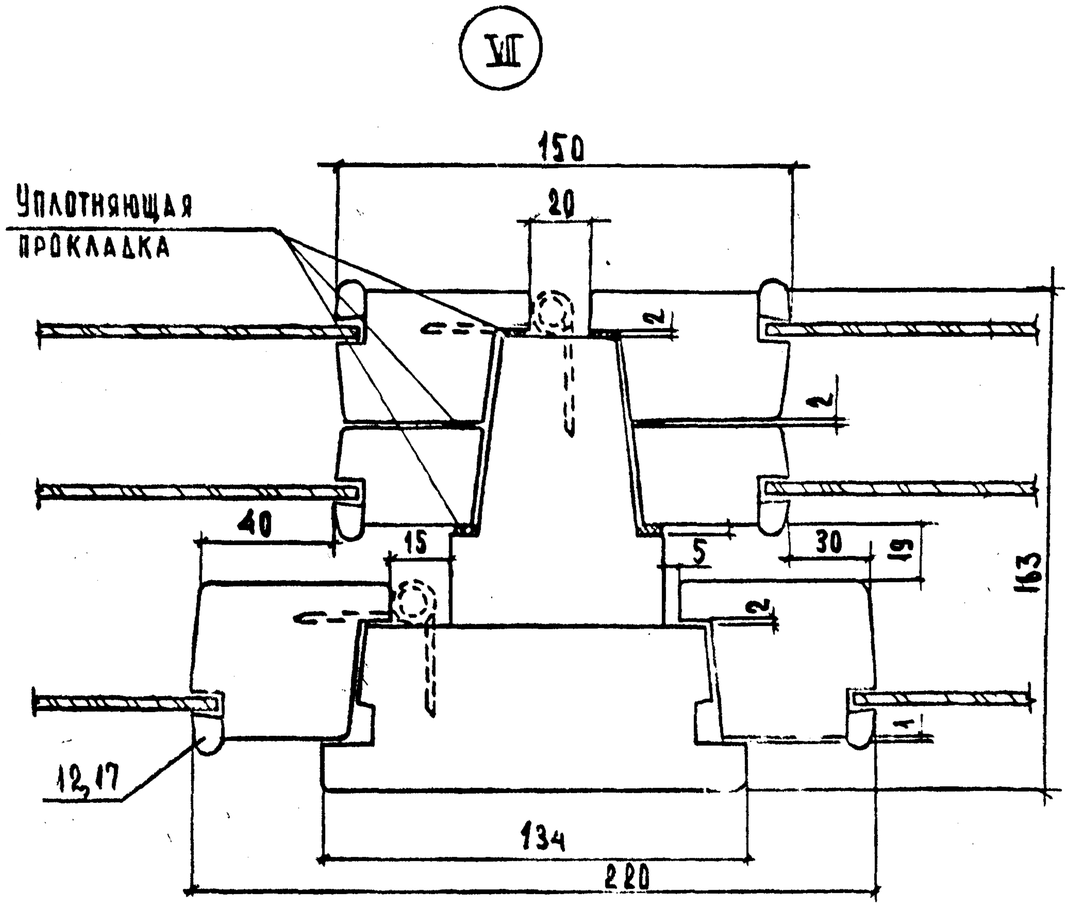

Обозначение	Марка блока	Размеры, мм	
		а	б
1.236.5-12.2 -5000	ОРС 18 - 27 Г	1695	1760
-01	ОРС 21 - 27 Г	1995	2060

НАЧ. ОТД	ГРЕКОВ	
Н. КОНТР	КАЛЯПКИН	
ГИП	ШАХОВА	
РУК. ГР	КАЛЯПКИНА	
СТ. ИНЖ.	ЧЕРПАКОВА	
СТ. ТЕХН.	СЕМЕНОВА	

1.236.5 - 12.2 - 5000 СБ

ОКОННЫЙ БЛОК ОРС.
СБОРОЧНЫЙ ЧЕРТЕЖ

Стадия	Масса	Масштаб
Р		
Лист	Листов 1	

ЦНИИЭП учебных

Инв. № подл. | Подпись и дата | Взам. инв. №

23165 76

Форм	Зона	Поз.	Обозначение	Наименование	Кол. на исполн. 1.236.5-12.2-5100-										Примечание
					-	01									
				Документация											
А4			1.236.5-12.2-5100 СБ	Сборочный чертёж	X	X									
				Сборочные единицы											
А4		1	1.236.5-12.2 -5110	Коробка КР 38	1										
			-01	КР 39		1									
А4		2	1.236.5-12.2-5120	Коробка КС 38	1										
			-01	КС 39		1									

Н.отд.	Грецов		
Н.контр.	Каляпина		
ГИП	Шахова		
Рук.гр.	Каляпина		
Ст.инж.	Черпакова		
Черт.	Валова		

1.236.5-12.2-5100 Д

Коробка КРС (КРС38, КРС39)

Стадия	Лист	Листов
Р		1

ЦНИИЗП учебных зданий

Формат А4

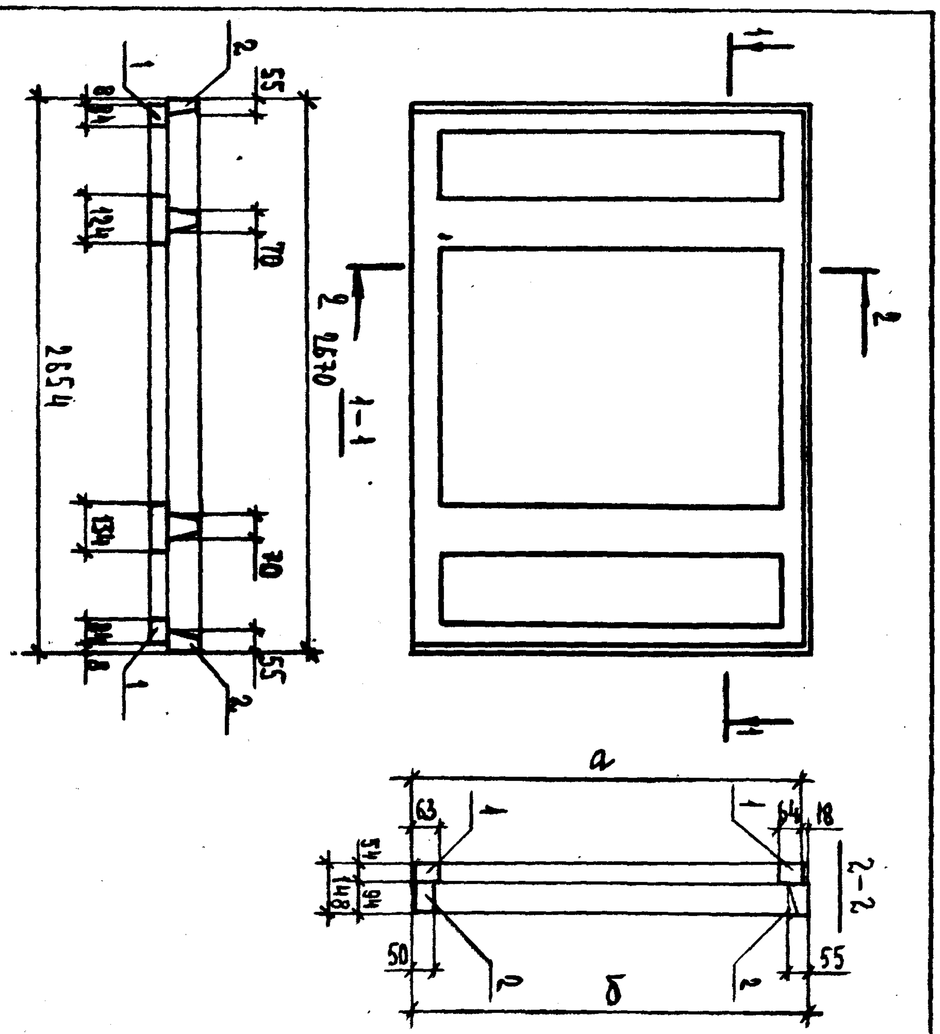

Обозначение	Марка	Размеры, мм а	Размеры, мм б
1.236.5-12-5100	КРС 38	1742	1760
-01	КРС 39	2042	2060

1.236.5-12.2-5100 СБ

Коробка КРС (КРС38, КРС39). Сборочный чертёж

Стадия	Масса	Масштаб
Р		

Лист | Листов 1

ЦНИИЗП учебных зданий

Формат А4

Инв. № подл. | Подпись и дата | Взам. инв. №

Н.отд.	Грецов	
Н.контр.	Каляпина	
ГИП	Шахова	
Рук.гр.	Каляпина	
Ст.инж.	Черпакова	
Черт.	Валова	

Инв. N подл.	Подпись и дата	Взам. инв. N

Форм.	Зона	Поз.	Обозначение	Наименование	Кол. на исполн. 1.236.5-12-5110-										Примечание
					-	01									
				Документация											
А4			1.236.5-12.2 -5110 СБ	Сборочный чертёж	X	X									
				Детали											
А4		1	1.236.5-12.2-1111 -01	Профиль коробки ПКР 2	2										
			-02	ПКР 3		2									
А4		2	1.236.5-12.2-1112 -11	Профиль коробки ПКР 12	1	1									
А4		3	1.236.5-12.2-1113 -07	Профиль коробки ПКР 21	1	1									
А4		4	1.236.5-12.2-2111 -01	Профиль коробки ПКР 24	1										
			-02	ПКР 25		1									
А4		5	-03	ПКР 26	1										
			-04	ПКР 36		1									

Н.отд.	Греков		
Н.контр.	Каляпкина		
ГИП	Шахова		
Рук.гр.	Каляпкина		
Ст.инж.	Черпакова		
Черт.	Валова		

1.236.5-12.2-5110

Коробка КР(КР38, КР39)

Стадия	Лист	Листов
Р		1

ЦНИИЭП учебных зданий

Формат А4

Инв. N подл.	Подпись и дата	Взам. инв. N

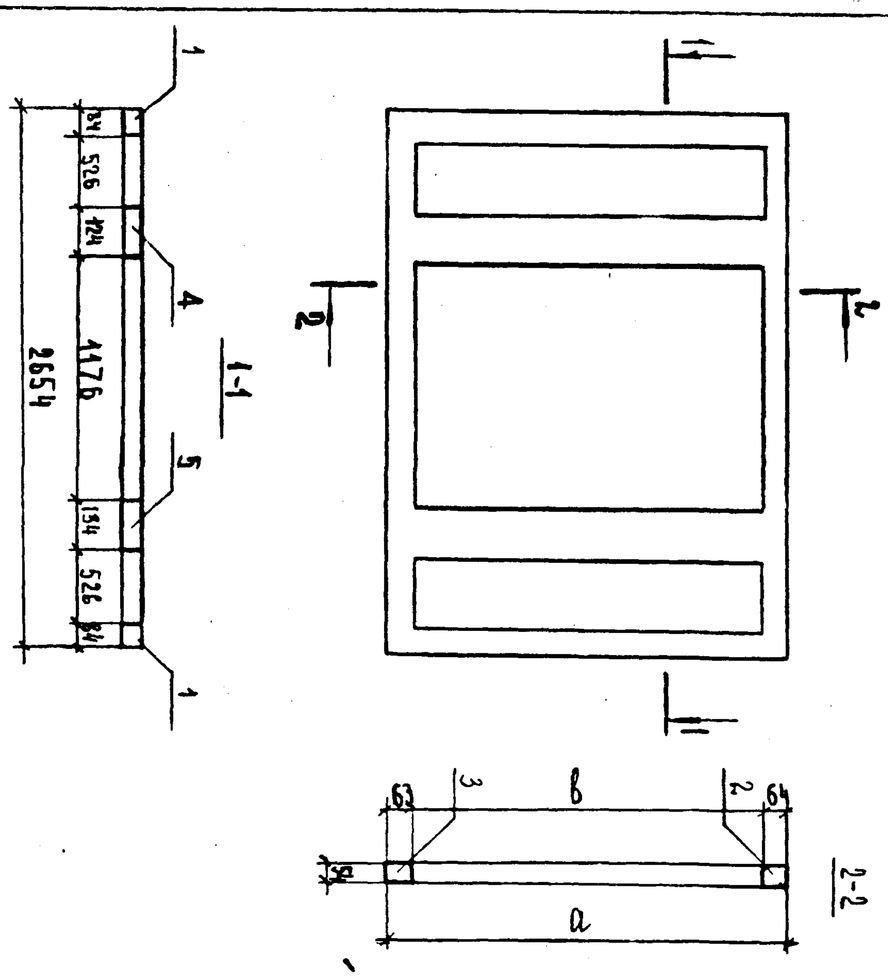

Обозначение	Марка	Размеры, мм а	Размеры, мм в
1.236.5-12.2-5110 -01	КР 38	1742	1615
	КР 39	2042	1915

1.236.5-12.2-5110СБ

Коробка КР(КР38, КР39). Сборочный чертеж

Н.отд.	Греков	
Н.контр.	Каляпкина	
ГИП	Шахова	
Рук.гр.	Каляпкина	
Ст.инж.	Черпакова	
Черт.	Валова	

Стадия	Масса	Масштаб
Р		
Лист	Листов 1	

ЦНИИЭП учебных зданий

Формат А4

Форм.	Зона	Поз.	Обозначение	Наименование	Кол. на исполн. 1.236.5-12.2-5120-										Примечание
					–	01									
				Документация											
А4			1.236.5-12.2-5120 СБ	Сборочный чертёж	×	×									
				Детали											
А4		1	1.236.5-12.2-1121-01	Профиль коробки ПКС 2	2										
			-02	ПКС 3		2									
А4		2	-11	ПКС 12	1	1									
А4		3	1.236.5-12.2-1122-01	Профиль коробки ПКС 21	1	1									
А4		4	1.236.5-12.2-2121-01	Профиль коробки ПКС 33	2										
			-02	ПКС 34		2									

Н.отд.	Греков	
Н.контр.	Калякина	
ГИП	Шахова	
Рук.гр.	Калякина	
Ст.инж.	Черпакова	
Черт.	Валова	

1.236.5-12.2-5120

Коробка КС (КС38, КС39)

Стадия	Лист	Листов
Р		1

ЦНИИЭП учебных зданий

Формат А4

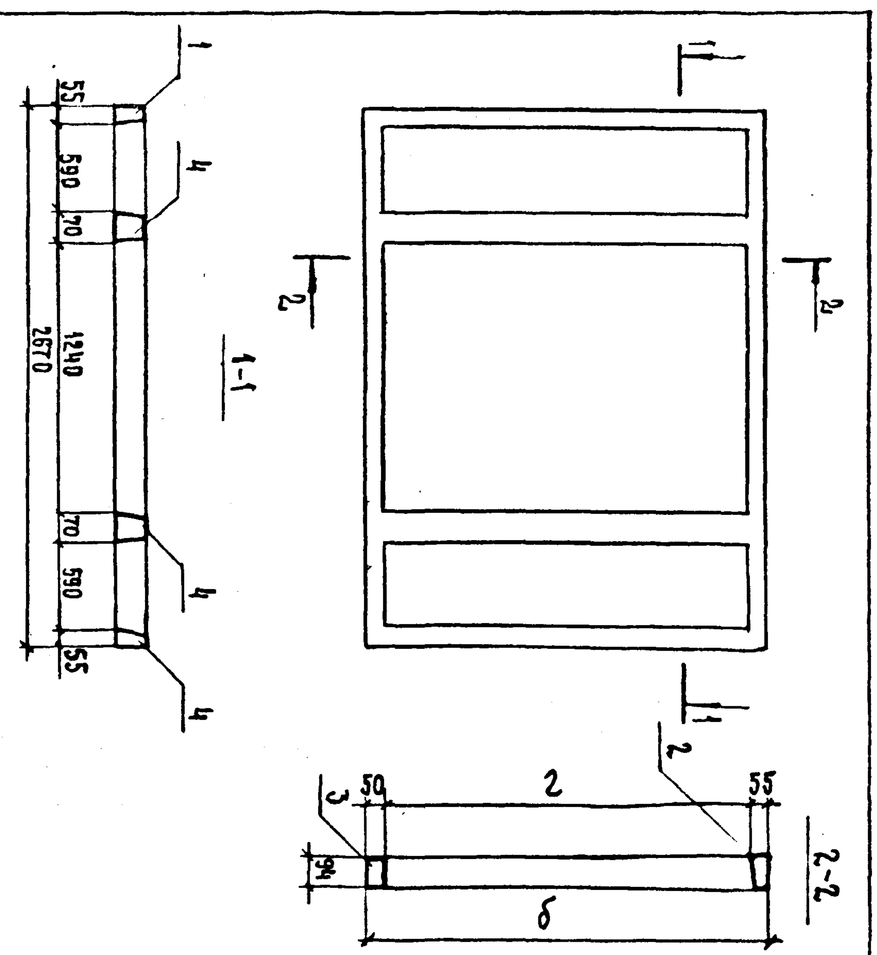

Инв. N подл.	Подпись и дата	Взам. инв. N

Н.отд.	Греков	
Н.контр.	Калякина	
ГИП	Шахова	
Рук.гр.	Калякина	
Ст.инж.	Черпакова	
Черт.	Валова	

1.236.5-12.2-5120 СБ

Коробка КС (КС38, КС39). Сборочный чертёж

Стадия	Масса	Масштаб
Р		
Лист	**Листов 1**	

ЦНИИЭП учебных зданий

Формат А4

Обозначение	Марка	Размеры, мм		
1.236.5-12.2-5120 -01	КС 38	8	1760	1655
	КС 39	2	2060	1955

Инв. N подл.	Подпись и дата	Взам. инв. N

Форм.	Зона	Поз.	Обозначение	Наименование	Кол. на исполн. 1.236.5-12.2-6000-										Примечание
					–	01									
				Документация											
А3			1.236.5-12.2-6000 СБ	Сборочный чертёж	X	X									
А4			1.236.5-12.2-000 ТО	Техническое описание	X	X									
А3			1.236.5-12.2-000 Д1	Номенклатура изделий	X	X									
А3			1.236.5-12.2-000 Д2	Схема расположения приборов в	X	X									
				окнах и балконных дверях											
А3			1.236.5-12.2-000 РМ	Ведомость расхода материалов	X	X									
				Сборочные единицы											
А4		1	1.236.5-12.2-6100	Коробка КРС 40	1										
			-01	КРС 41		1									
А4		2	1.236.5-12.2-6200	Переплёт внутренний ПБВ 1	1										
			-01	ПБВ 2		1									

Н.отд.	Греков		1.236.5-12.2-6000
Н.контр.	Каляпкина		Балконная дверь БРС
ГИП	Шахова		Стадия: Р · Лист: 1 · Листов: 4
Рук.гр.	Каляпкина		ЦНИИЭП учебных зданий
Ст.инж.	Черпакова		
Черт.	Валова		

Формат А4

Инв. N подл.	Подпись и дата	Взам. инв. N

Форм.	Зона	Поз.	Обозначение	Наименование	Кол. на исполн. 1.236.5-12.2-6000-										Примечание
А4		3	1.236.5-12.2-3200	Переплёт внутренний ПФВ1	1										
			-01	ПФВ2		1									
А4		4	1.236.5-12.2-6[illegible]	Переплёт средний ПБС 1	1										
			-01	ПБС 2		1									
А4		5	1.236.5-12.2-3300	ПФС1	1										
			-01	ПФС2		1									
А4		6	1.236.5-12.2-6400	Переплёт раздельный ПБР1	1										
			-01	ПБР2		1									
А4		7	1.236.5-12.2-3400	ПФР1	1										
			-01	ПФР2		1									
				Детали											
Б4		9	1.236.5-12.2-3001-01	Стекло ГОСТ111-78 395×695×4	2										
Б4		9	-03	395×995×4		2									
Б4		8	-06	1350×695×4	2										

1.236.5-12.2-6000

Лист 2

Формат А4

23165 80

Форм.	Зона	Поз	Обозначение	Наименование	Кол. на исполн. 1.236.5-12.2-6000-										Примечание
					-	01									
БЧ		8	1.236.5-12.2-3001 -07	Стекло ГОСТ 111-78 1350×995×4		2									
БЧ		11	1.236.5-12.2-3002 -01	335×615×4	1										
БЧ		11	-03	335×915×4		1									
БЧ		10	-06	1300×615×4	1										
			-07	1300×915×4		1									
			1.236.5-12.2-1003	Штапик Ш1	4										
			-30	Ш31		4									
			-12	Ш13	8										
			-13	Ш14		8									
			-24	Ш25	2	2									
			-27	Ш28	2	2									
			-05	Ш6	4	4									
			-33	Ш34	4	4									
				Стандартные изделия											
				Петля ПВ1-100П ГОСТ 5088-78	3	3									
				ПВ2-100-1	3	3									
				ПВ3-1	3	3									

Формат А4

Инв. N подл.	Подпись и дата	Взам. инв. N

Форм.	Зона	Поз	Обозначение	Наименование	Кол. на исполн. 1.236.5-12.2-6000-										Наименование
					-	01									
А4		12		Петля ПВ2-100-2 ГОСТ 5088-78*	4	4									
				ПВ3-2	2	2									
				Завертка ЗР2-1 ГОСТ 5090-86	3	3									
				ЗР2-2	3	3									
				Фрамужный прибор ГФ2 ГОСТ 5090-86	1	1									
				Стяжка СТ ГОСТ 5090-86	6	6									
				Фрамужный соединитель ГОСТ 5091-78	1	1									
				Ручка РС 80 ГОСТ 5091-78*	1	1									
				Материалы											
				Древесина блока ГОСТ 9685-61*	0,281	0,325									
				Прокладка А-2 ГОСТ 10174-72	32,96	38,36									
				Древесноволокнистые											
				плиты ГОСТ 4598-74*											
БЧ		12		мягкие	1,38	1,88									$м^2$
БЧ		13		твердые	2,60	3,76									$м^2$
БЧ		14		Пергамин ГОСТ 2697-75	0,48	0,69									$м^2$
БЧ		15		Обшивка типа 2 ГОСТ 8242-75	12,0	17,3									м

Формат А4

23165 81

80

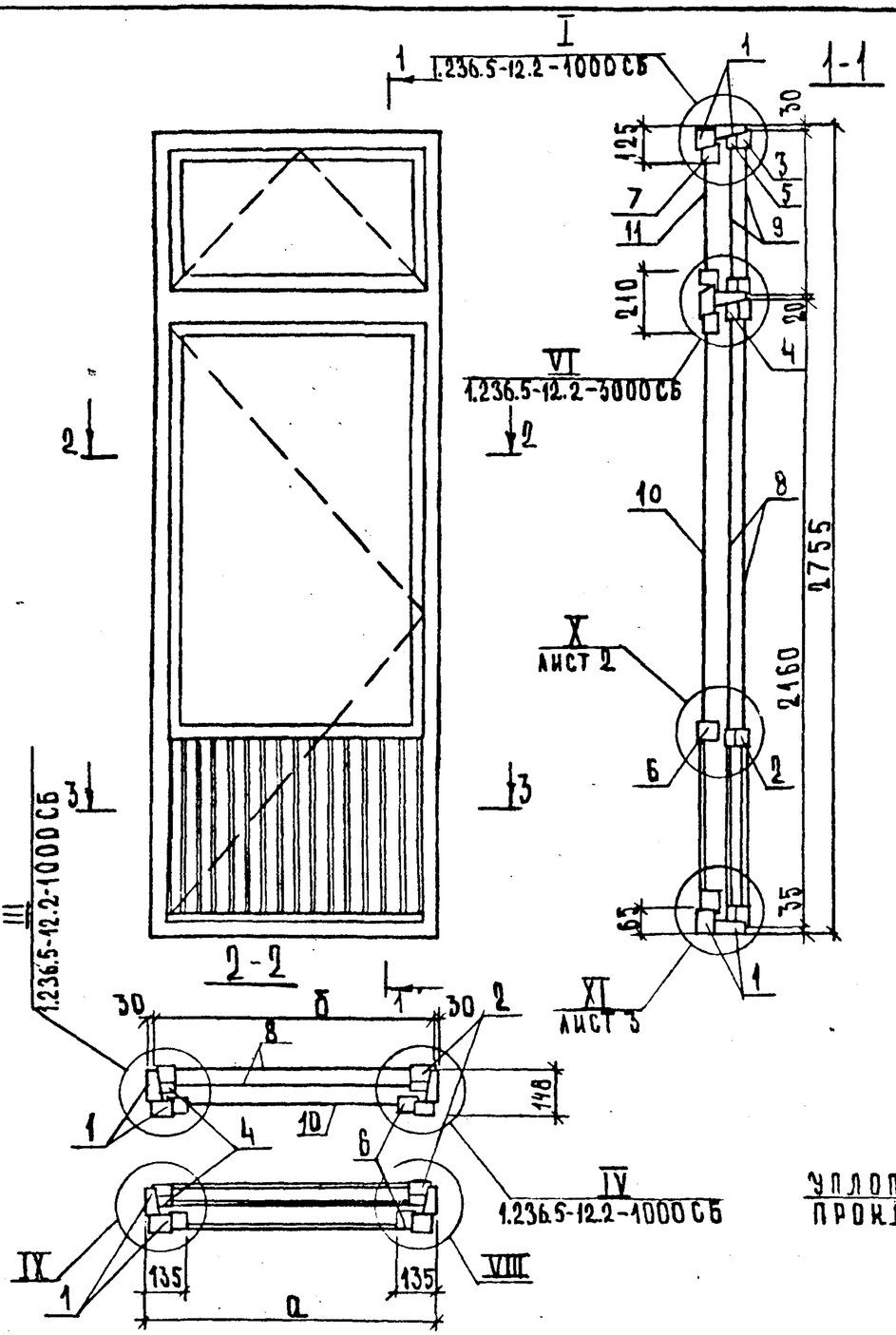

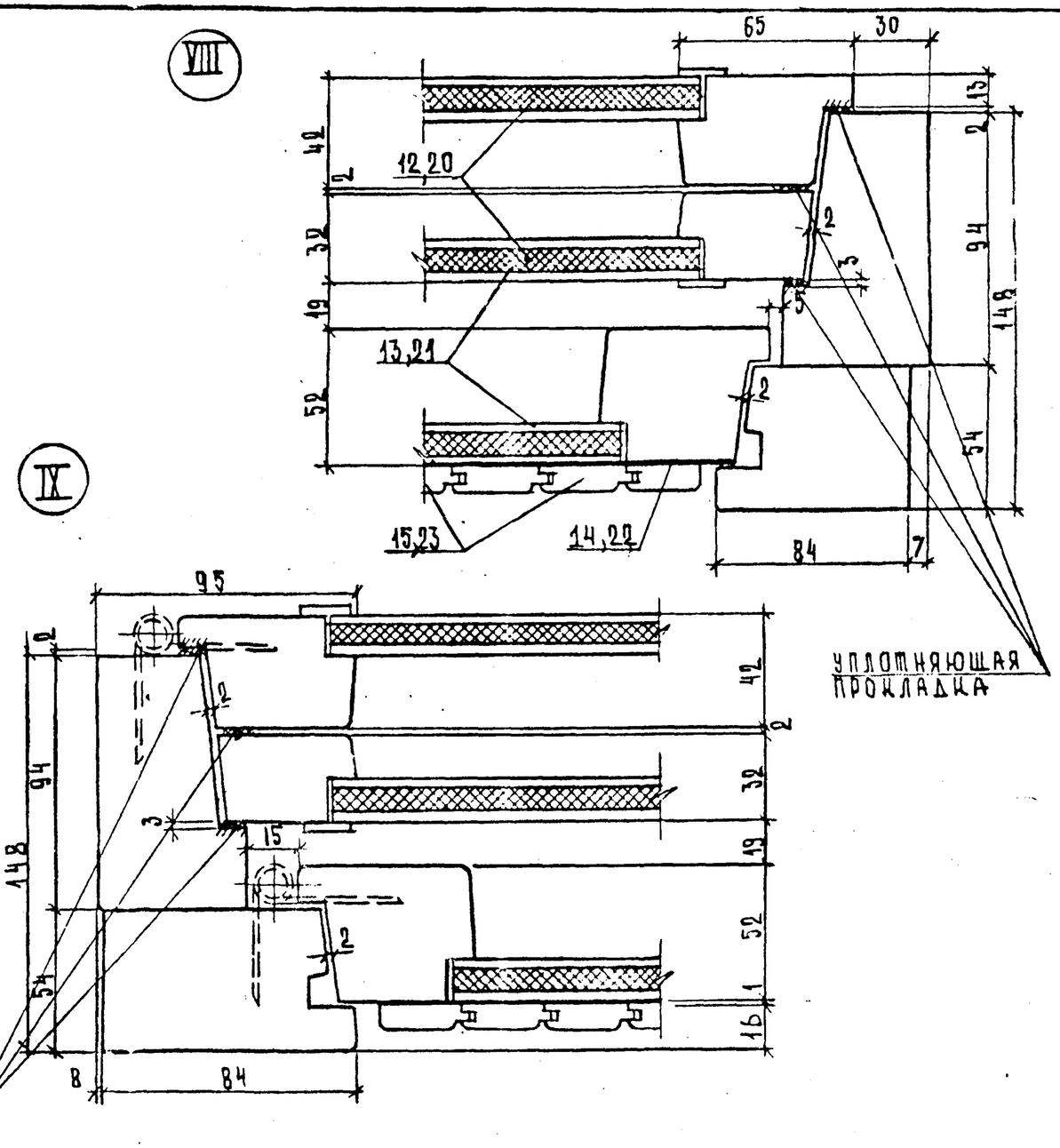

ОБОЗНАЧЕНИЕ	МАРКА БЛОКА	РАЗМЕРЫ, ММ	
		а	б
1.236.5-12.2-6000	БРС 28-9	870	810
-01	БРС 28-12	1170	1110

Н.ОТД.	ГРЕКОВ	
Н.КОНТР.	КАЛЯПКИНА	
ГИП	ШАХОВА	
РУК.ГР.	КАЛЯПКИНА	
СТ.ИНЖ.	ЧЕРПАКОВА	
ИНЖ.	БУРМАКОВА	

1.236.5-12.1-6000СБ

БАЛКОННАЯ ДВЕРЬ БРС. СБОРОЧНЫЙ ЧЕРТЕЖ

СТАДИЯ	МАССА	МАСШТАБ
Р		
ЛИСТ 1	ЛИСТОВ 3	

ЦНИИЭП УЧЕБНЫХ ЗДАНИЙ

ИНВ.№ ПОДЛ. | ПОДПИСЬ И ДАТА | ВЗАМ.ИНВ.№

23165 82

ФОРМАТ А3

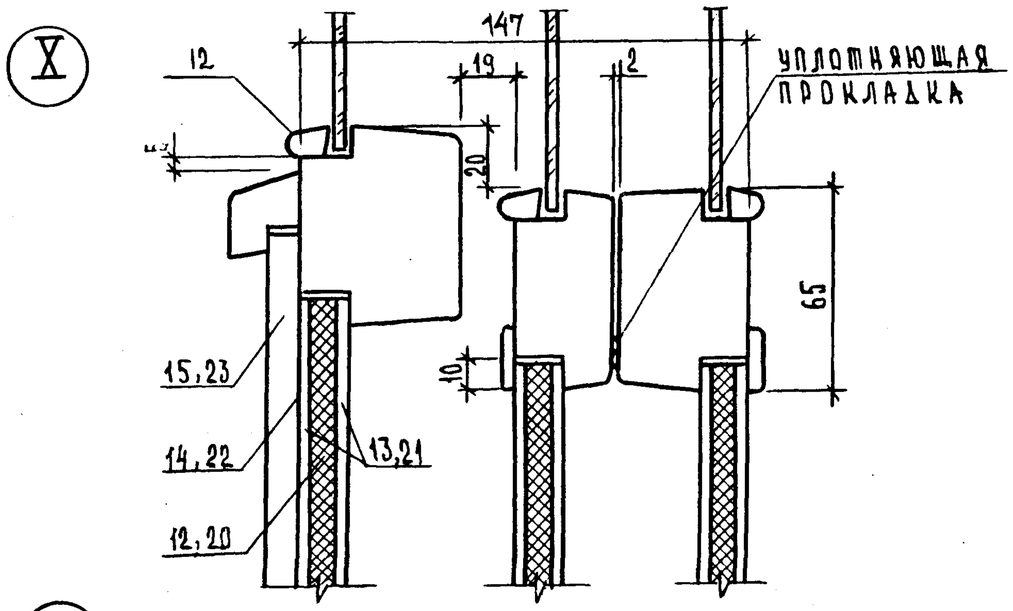

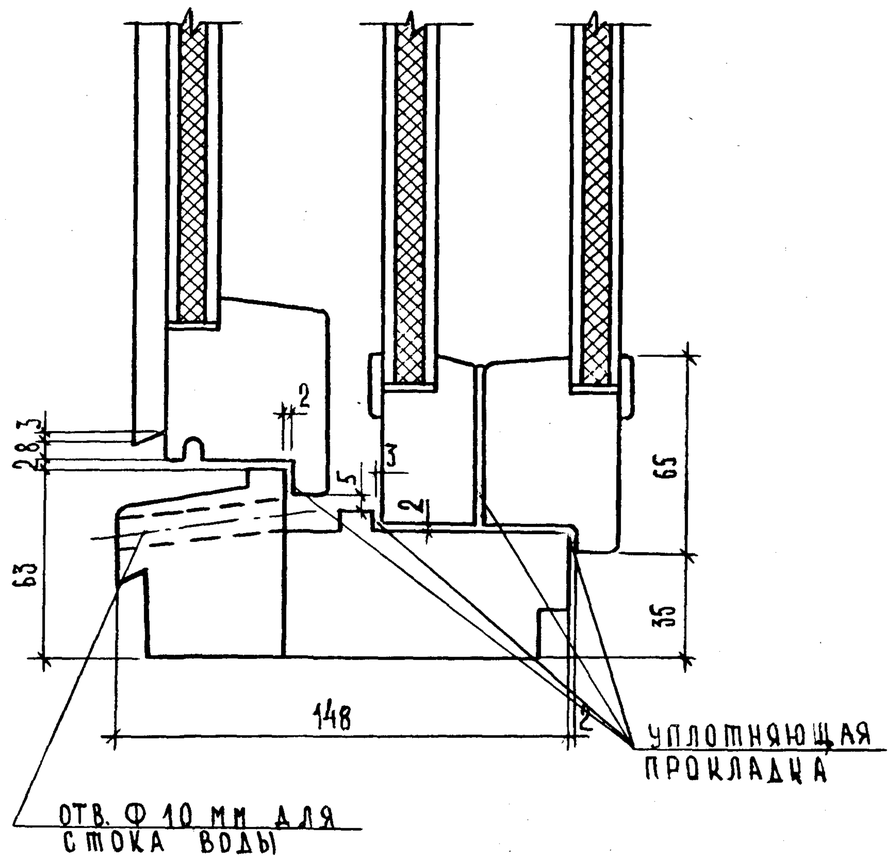

1.236.5-12.2-6000 СБ

Лист 3

ФОРМАТ А4

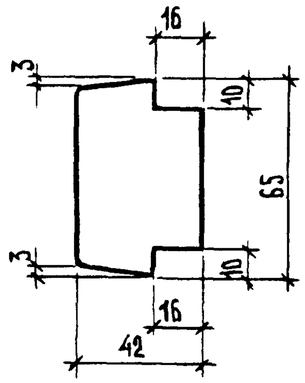

Обозначение	Марка	Длина, мм
1.236.5-12.2-6201	ПП В36	810
-01	ПП В37	1110
-02	ПП В38	865
-03	ПП В39	861

Нач.отд.	Треков		
Н.контр.	Каляпкина		
ГИП	Шахова		
Рук.гр.	Каляпкина		
Ст.инж.	Черпакова		
Ст.техн.	Домрачева		

Взам.инв.№ | Подпись и дата | Инв.№ подл.

1.236.5-12.2-6201

Профиль переплета ПП В (ПП В32...ПП В35)

Стадия	Масса	Масштаб
Р		1:2
Лист	Листов 1	

ЦНИИЭП учебных зданий

23165 83

ФОРМАТ А4

Инв. N подл.	Подпись и дата	Взам. инв. N

Форм.	Зона	Поз.	Обозначение	Наименование	Кол. на исполн. 1.236.5-12.2-6100-			Примечание
					–	01	02	
				Документация				
А4			1.236.5-12.2-6100 СБ	Сборочный чертёж	X	X	X	
				Сборочные единицы				
А4		1	1.236.5-12.2-6110	Коробка КР40	1			
			-01	КР41		1		
			-02	КР42			1	
А4		2	1.236.5-12.2-6120	Коробка КС40	1			
			-01	КС41		1		
			-02	КС42			1	

Н.отд.	Греков	
Н.контр.	Калякина	
ГИП	Шахова	
Рук. гр.	Калякина	
Ст. инж.	Черпакова	
Черт.	Валова	

1.236.5-12.2-6100

Коробка КРС (КРС40...КРС42)

Стадия	Лист	Листов
Р		1

ЦНИИЭП учебных зданий

Формат А4

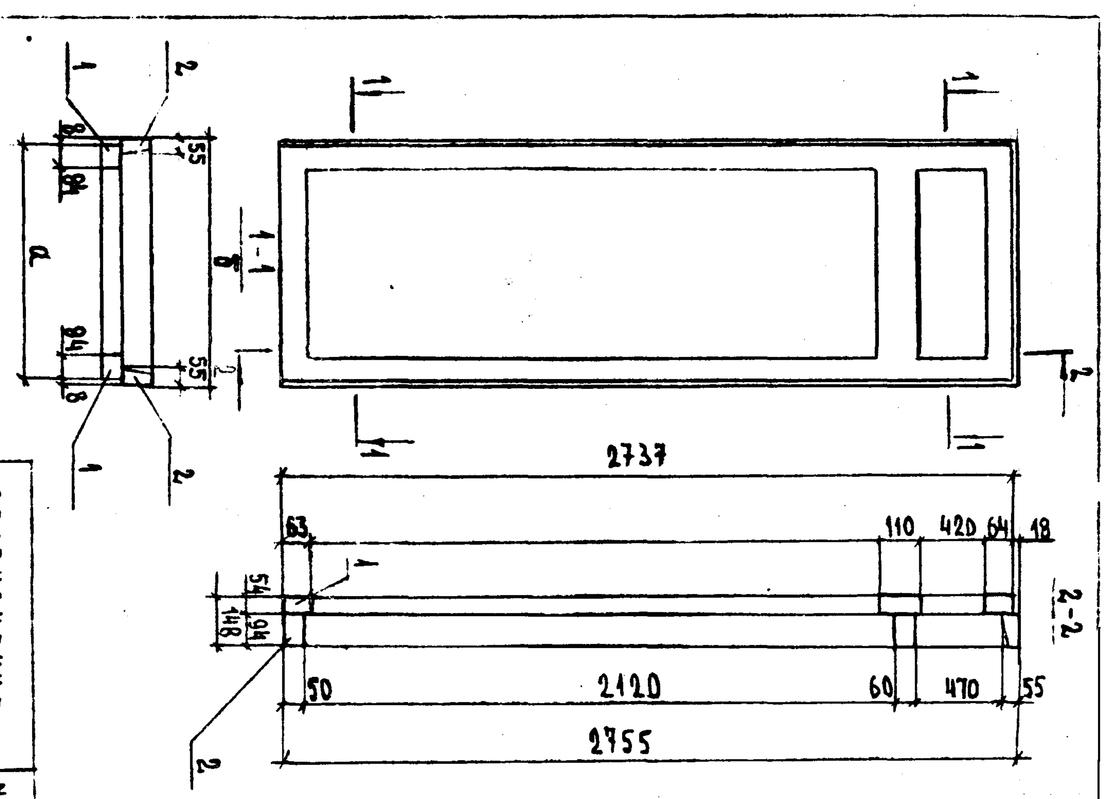

Обозначение	Марка	Размер, мм а	Размер, мм б
1.236.5-12.2-6100	КРС40	854	870
-01	КРС41	1154	1170
-02	КРС42	1758	1774

1.236.5-12.2-6100 СБ

Коробка КРС (КРС40...КРС42) Сборочный чертеж

Стадия	Масса	Масштаб
Р		

Лист | Листов 1

ЦНИИЭП учебных зданий

Инв. N подл.	Подпись и дата	Взам. инв. N

Н.отд.	Греков	
Н.контр.	Калякина	
ГИП	Шахова	
Рук. гр.	Калякина	
Ст. инж.	Черпакова	
Черт.	Валова	

23165 84 Формат А4

Форм.	Зона	Поз.	Обозначение	Наименование	Кол. на исполн 1.236.5-12.2-6110-										Примечание
					-	01	02								
				Документация											
А4			1.236.5-12.2-6110СБ	Сборочный чертёж	X	X	X								
				Детали											
А4		1	1.236.5-12.2-1111 -03	Профиль коробки ПКР 4	2	2	2								
А4		2	1.236.5-12.2-1112 -04	Профиль коробки ПКР 5	1										
			-05	ПКР 6		1									
			-12	ПКР 13			1								
А4		3	1.236.5-12.2-1113	Профиль коробки ПКР 14	1										
			-01	ПКР 15		1									
			-08	ПКР 22			1								
А4		4	1.236.5-12.2-1115	Профиль коробки ПКР 27	1										
			-01	ПКР 28		1									
			-08	ПКР 35			1								

Н.отд	Греков		
Н.контр	Каляпкина		
ГИП	Шахова		
Рук. гр	Каляпкина		
Ст. инж	Черпакова		
Черт.	Валова		

1.236.5-12.2-6110

Коробка КР(КР40...КР42)

Стадия	Лист	Листов
Р		1

ЦНИИЭП учебных зданий

Формат А4

Инв. N подл.	Подпись и дата	Взам. инв. N

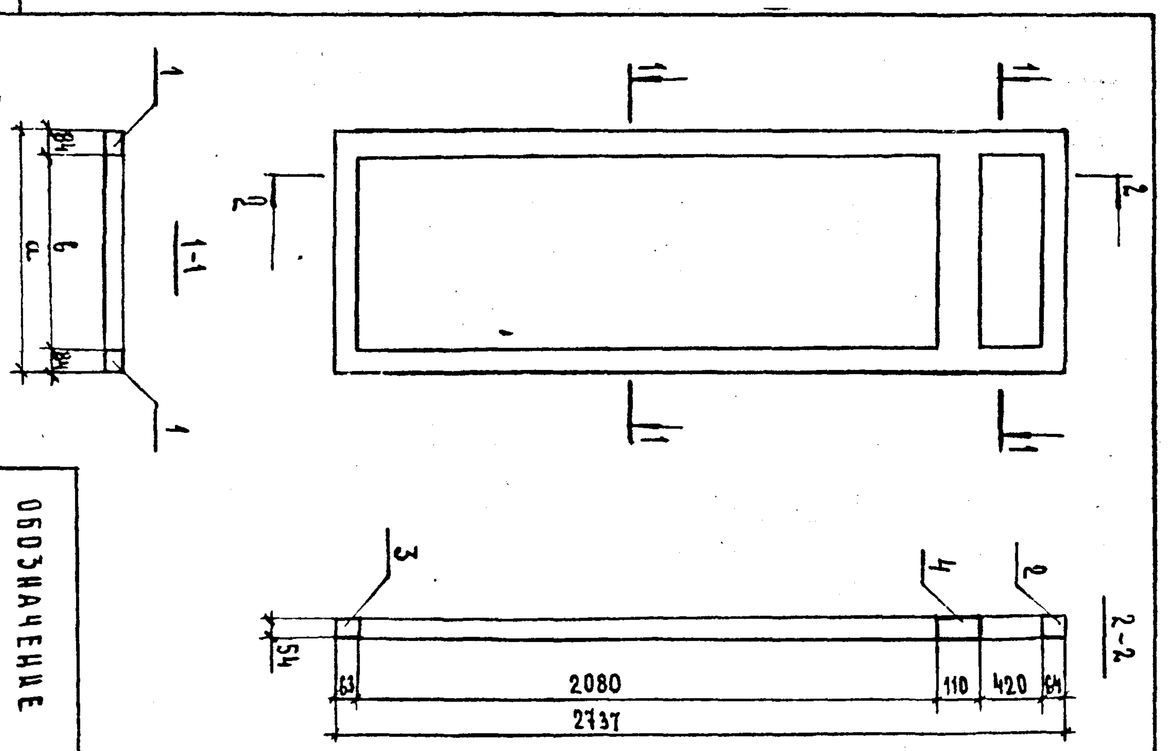

Обозначение	Марка	Размеры, мм a	Размеры, мм b
1.236.5-12.2-6110	КР40	854	685
-01	КР41	1154	986
-02	КР42	1758	1590

Н.отд	Греков		
Н.контр	Каляпкина		
ГИП	Шахова		
Рук. гр	Каляпкина		
Ст. инж	Черпакова		
Черт.	Валова		

Коробка КР(КР40...КР42). Сборочный чертеж

1.236.5-12.2-6110СБ

Стадия	Масса	Масштаб
Р		

Лист	Листов

ЦНИИЭП учебных зданий

Формат А4

Инв. N подл.	Подпись и дата	Взам. инв. N

Копия верна

Форм.	Зона	Поз.	Обозначение	Наименование	Кол. на исполн. 1.236.5-12.2-6120-			Примечание
					-	01	02	
				Документация				
А4			1.236.5-12.2-6120 СБ	Сборочный чертёж	×	×	×	
				Детали				
А4		1	1.236.5-12.2-1121 -03	Профиль коробки ПКС 4	2	2	2	
А4		2	-04	ПКС 5	1			
			-05	ПКС 6		1		
			-12	ПКС 13			1	
А4		3	1.236.5-12.2-1122	Профиль коробки ПКС 14	1			
			-01	ПКС 16		1		
			-08	ПКС 22			1	
А4		4	1.236.5-12.2-3121	Профиль коробки ПКС 23	1			
			-01	ПКС 24		1		
			-08	ПКС 31			1	

Н.отд.	Грецов		
Н.контр	Каляпкина		
ГИП	Шахова		
Рук.гр.	Каляпкина		
Ст.инж.	Черпакова		
Черт.	Валова		

1.236.5-12.2-6120

Коробка КС(КС40...КС42)

Стадия	Лист	Листов
Р		1

ЦНИИЭП учебных зданий

Формат А4

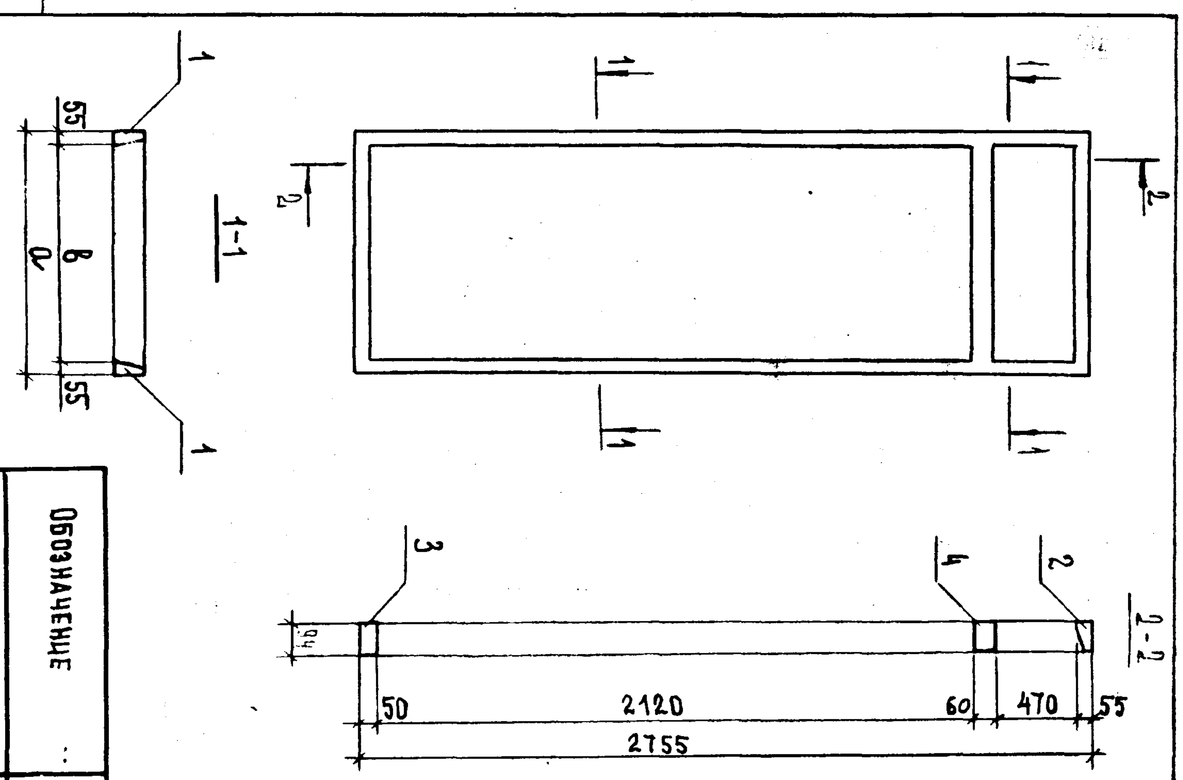

Обозначение	Марка	Размеры, мм а	Размеры, мм в
1.236.5-12.2-6120	КС 40	870	760
-01	КС 41	1170	1060
-02	КС 42	1774	1664

Инв. N подл.	Подпись и дата	Взам. инв. N

Н.отд.	Грецов	
Н.контр	Каляпкина	
ГИП	Шахова	
Рук.гр.	Каляпкина	
Ст.инж.	Черпакова	
Черт.	Валова	

1.236.5-12.2-6120 СБ

Коробка КС(КС40...КС42). Сборочный чертеж

Стадия	Масса	Масштаб
Р		

Лист	Листов
	1

ЦНИИЭП учебных зданий

Формат А4

23165 86

Инв. N подл.	Подпись и дата	Взам. инв. N

Копия верна

Форм.	Зона	Поз.	Обозначение	Наименование	Кол. на исполн. 1.236.5-12.2-6200-										Примечание
					-	01	02								
				Документация											
А4			1.236.5-12.2-6200 СБ	Сборочный чертёж	X	X	X								
				Детали											
А4		1	1.236.5-12.2-1201	Профиль переплёта ППВ1		1									
			-07	ППВ8	1										
			-10	ППВ 11			1								
А4		2	-18	ППВ 19	2	2	2								
А4		3	1.236.5-12.2-1202	Профиль переплёта ППВ 20		1									
			-07	ППВ 27	1										
			-10	ППВ 30			1								
А4		4	1.236.5-12.2-6201	Профиль переплёта ППВ 36	1										
			-01	ППВ 37		1									
			-02	ППВ 38			1								
				Стандартные изделия											
				Угольник УГ ГОСТ 5091-78*	4	4	4								

Н.отд.	Грецов		
Н.контр.	Каляпкина		
ГИП	Шахова		
Рук.гр.	Каляпкина		
Ст.инж.	Черпакова		
Черт.	Валова		

1.236.5-12.2-6200

Переплет внутренний спаренный ПБВ(ПБВ1...ПБВ3)

Стадия	Лист	Листов
Р		1

ЦНИИЭП учебных зданий

Формат А4

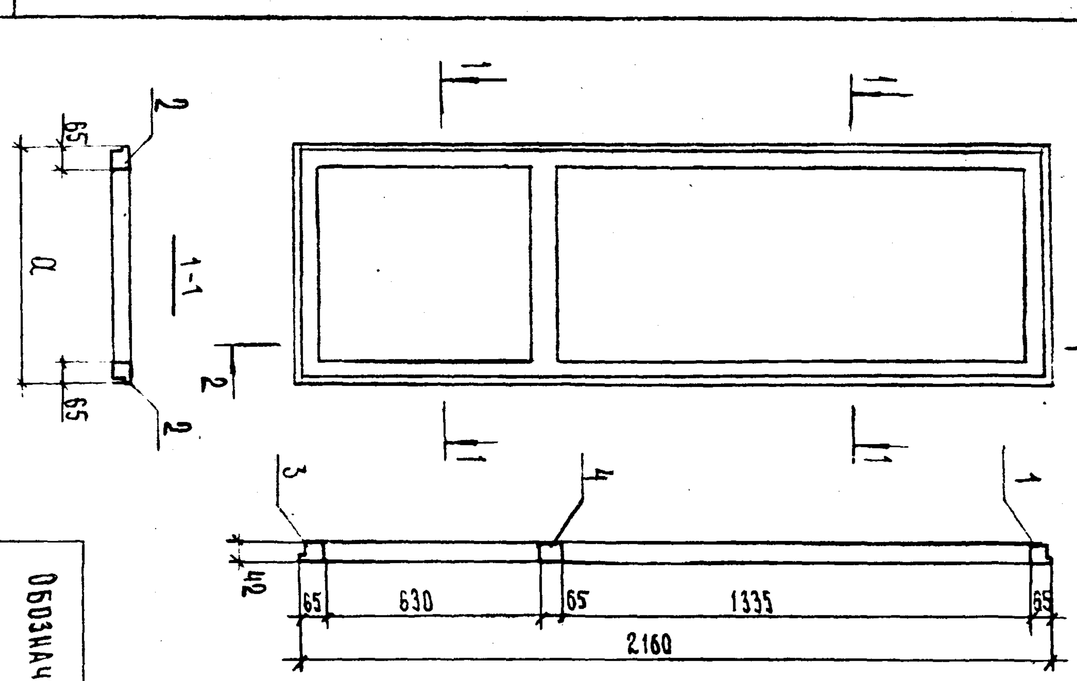

Обозначение	Марка	Размер a, мм
1.236.5-12.2-6200	ПБВ 1	810
-01	ПБВ 2	1110
-02	ПБВ 3	865

Н.отд.	Грецов		
Н.контр.	Каляпкина		
ГИП	Шахова		
Рук.гр.	Каляпкина		
Ст.инж.	Черпакова		
Черт.	Валова		

1.236.5-12.2-6200 СБ

Переплет внутренний спаренный ПБВ(ПБВ1...ПБВ3). Сборочный чертеж

Стадия	Масса	Масштаб
Р		

Лист	Листов 1

ЦНИИЭП учебных зданий

23165 87 Формат А4

Инв. N подл.	Подпись и дата	Взам. инв. N

Формат	Зона	Поз.	Обозначение	Наименование	Кол. на исполн. 1.236.5-12-6300-										Примечание
					-	01	02								
				Документация											
А4			1.236.5-12.2- 6300 СБ	Сборочный чертёж	X	X	X								
				Детали											
А4		1	1.236.5-12.2 - 1301	Профиль переплёта ППС 1		1									
			-07	ППС 8	1										
			-10	ППС 11			1								
		2	-18	ППС 19	2	2	2								
А4		3	1.236.5-12.2 -1302	Профиль переплёта ППС 20		1									
			-07	ППС 27	1										
			-10	ППС 30			1								
А4		4	1.236.5-12.2 - 6301	Профиль переплёта ППС 36	1										
			-01	ППС 37		1									
			-02	ППС 38			1								
				Стандартные изделия											
Б4				Уголь УГ ГОСТ 5091-78*	2	4	4								

Н.отд.	Грехов	
Н.контр.	Калякина	
ГИП	Шахова	
Рук.гр.	Калякина	
Ст.инж.	Черпакова	
Черт.	Валова	

1.236.5 - 12.2 -6300

Переплет средний сваренный ПБС(ПБС1...ПБС3)

Стадия	Лист	Листов
Р		1

ЦНИИЭП учебных зданий

Формат А4

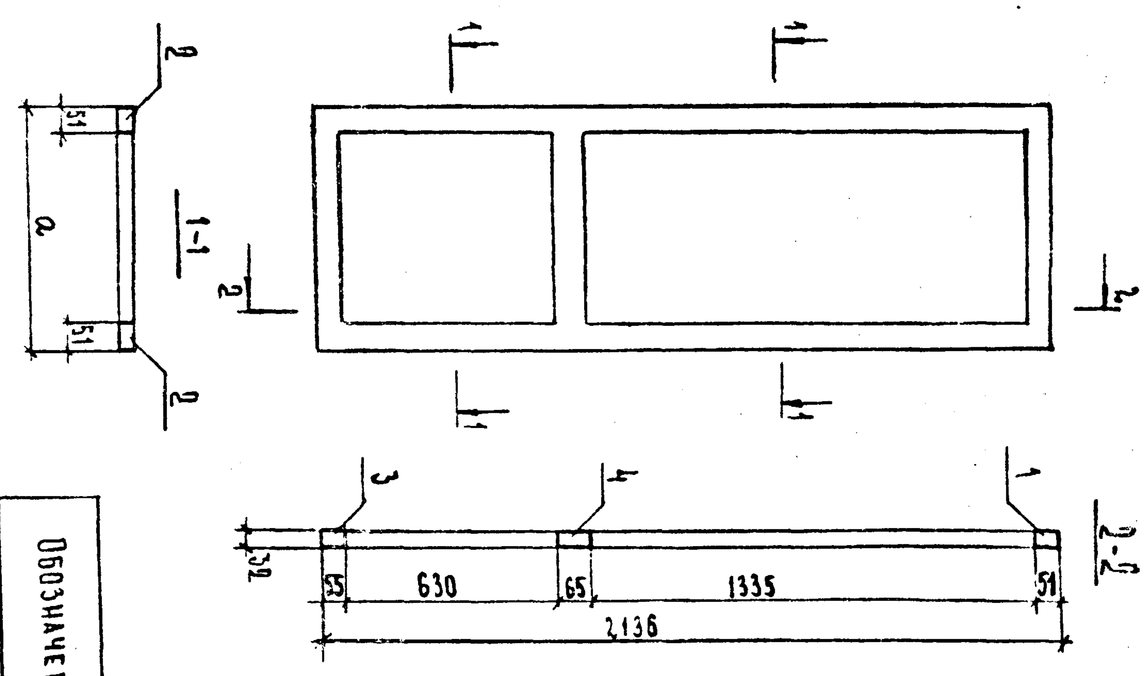

Обозначение	Марка	Размер a, мм
1.236.5-12.2-6300	ПБС 1	782
-01	ПБС 2	1082
-02	ПБС 3	837

1.236.5-12.2-6300 СБ

Инв. N подл.	Подпись и дата	Взам. инв. N

Н.отд.	Грехов	
Н.контр.	Калякина	
ГИП	Шахова	
Рук.гр.	Калякина	
Ст.инж.	Черпакова	
Черт.	Валова	

Переплет средний сваренный ПБС(ПБС1...ПБС3). Сборочный чертеж

Стадия	Масса	Масштаб
Р		

Лист	Листов 1

ЦНИИЭП учебных зданий

Формат А4

23165 88

Форм.	Зона	Поз.	Обозначение	Наименование	Кол. на исполн. 1.236.5-12-6400-										Примечание
					-	01									
				Документация											
А4			1.236.5-12.2 -6400 СБ	Сборочный чертёж	X	X									
				Детали											
А4		1	1.236.5-12.2-1401 -06	Профиль переплёта ППР 7	2	2									
А4		2	-07	ППР 8	1										
			-08	ППР 9		1									
А4		3	1.236.5-12.2-6401	Профиль переплёта ППР 38	1										
			-01	ППР 39		1									
А4		4	1.236.5-12.2-6402	Профиль переплёта ППР 42	1										
			-01	ППР 43		1									
А4		5	1.236.5-12.2-6403	Профиль слива ПСБ 1	1										
			-01	ПСБ 2		1									
				Стандартные изделия											
				Угольник УГ ГОСТ 5091-78*	2	2									

Н.отд.	Грехов	
Н.контр.	Калякина	
ГИП	Шахова	
Рук.гр	Калякина	
Ст.инж	Черпакова	
Черт.	Валова	

1.236.5 - 12.2 -6400

Переплет наружный раздельный ПБР(ПБР1,ПБР2)

Стадия	Лист	Листов
Р		1

ЦНИИЭП учебных зданий

Формат А4

Пиня верна

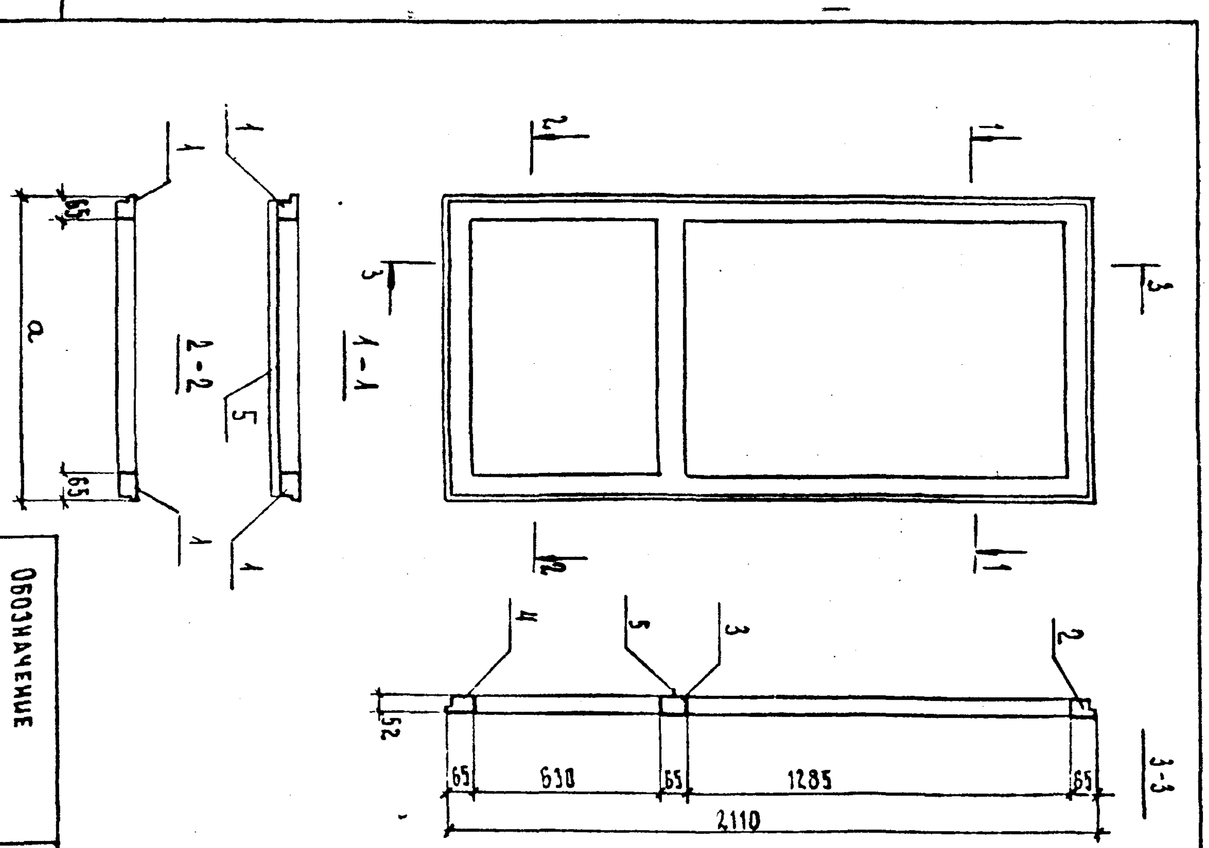

Обозначение	Марка	Размер a, мм
1.236.5-12.2-6400	ПБР 1	730
-01	ПБР 2	1030

1.236.5 - 12.2 -6400 СБ

Переплет наружный раздельный ПБР(ПБР1,ПБР2). Сборочный чертеж

Стадия	Масса	Масштаб
Р		

Лист	Листов
	1

ЦНИИЭП учебных зданий

Инв. N подл. | Подпись и дата | Взам. инв. N

23165 89 Формат А4

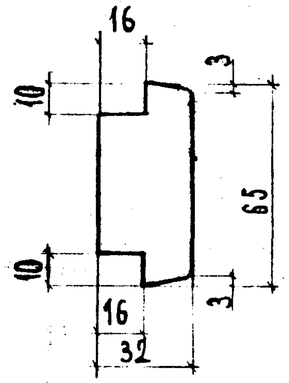

Обозначение	Марка	Длина, мм
1.236.5-12.2-6301	ППС 36	782
-01	ППС 37	1082
-02	ППС 38	837
-03	ППС 39	851

Нач. отд.	Греков		
Н. контр.	Каляпкина		
ГИП	Шахова		
Рук. гр.	Каляпкина		
Ст. инж.	Черпакова		
Ст. техн.	Семенова		

1.236.5-12.2-6301

Профиль переплета ППС(ППС36...ППС39)

Стадия	Масса	Масштаб
Р		1:2
Лист	Листов	

ЦНИИЭП учебных зданий

Формат А4

Инв. № подл. | Подпись и дата | Взам. инв. №

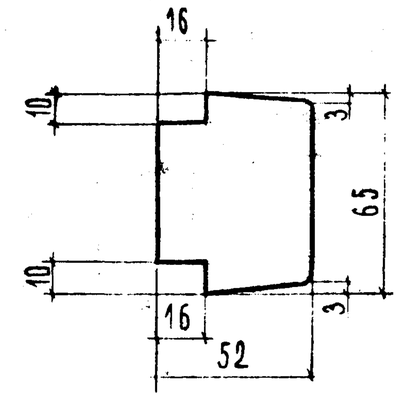

Обозначение	Марка	Длина, мм
1.236.5-12.2-6401	ППР 38	730
-01	ППР 39	1030
-02	ППР 40	796
-03	ППР 41	850

Нач. отд.	Греков		
Н. контр.	Каляпкина		
ГИП	Шахова		
Рук. гр.	Каляпкина		
Ст. инж.	Черпакова		
Ст. техн.	Семенова		

1.236.5-12.2-6401

Профиль переплета ППР(ППР38...ППР41)

Стадия	Масса	Масштаб
Р		
Лист	Листов 1	

ЦНИИЭП учебных зданий

Инв. № подл. | Подпись и дата | Взам. инв. №

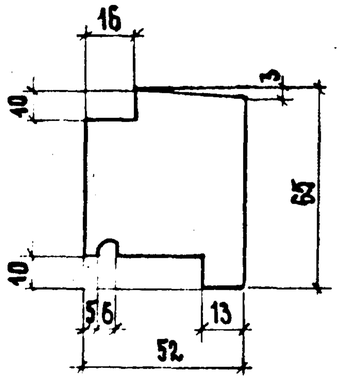

Обозначение	Марка	Длина, мм
1.236.5-12.2-6402	ППР 42	730
-01	ППР 43	1030
-02	ППР 44	796
-03	ППР 45	850

Н.отд.	Грехов		
Н.контр.	Каляпкина		
ГИП	Шахова		
Рук.гр	Каляпкина		
Ст.инж.	Черпакова		
Черт.	Валова		

1.236.5-12.2-6402

Профиль переплета ППР(ППР42...ППР45)

Стадия	Масса	Масштаб
Р		1:2
Лист	Листов 1	

ЦНИИЭП учебных зданий

Взам.инв.№ | Подпись и дата | Инв.№ подл.

Формат А4

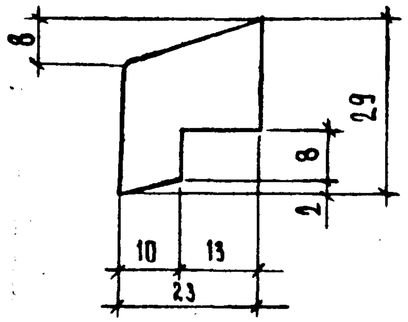

Обозначение	Марка	Длина, мм
1.236.5-12.2-6403	ПСБ1	690
-01	ПСБ2	990
-02	ПСБ3	770
-03	ПСБ4	830

Н.отд.	Грехов		
Н.контр.	Каляпкина		
ГИП	Шахова		
Рук.гр.	Каляпкина		
Ст.инж.	Черпакова		
Черт.	Валова		

1.236.5-12.2-6403

Профиль слива ПСБ (ПСБ1...ПСБ4)

Стадия	Масса	Масштаб
Р		1:1
Лист	Листов 1	

ЦНИИЭП учебных зданий

Взам.инв.№ | Подпись и дата | Инв.№ подл.

Форм.	Зона	Поз.	Обозначение	Наименование	Кол.	Примечание
				Документация		
А3			1.236.5-12.2-7000 СБ	Сборочный чертёж		
А4			1.236.5-12.2-000 ТО	Техническое описание		
А4			1.236.5-12.2-000 Д1	Номенклатура изделий		
А3			1.236.5-12.2-000 Д2	Схема расположения приборов		
				в окнах и балконных дверях		
А4			1.236.5-12.2-000 РМ	Ведомость расхода материалов		
				Сборочные единицы		
А4		1	1.236.5-12.2-6100-02	Коробка КРС 42	1	
А4		2	1.236.5-12.2-6200-01	Переплёт внутренний ПБВ 3	1	
А4		3	1.236.5-12.2-7200	ПБВ 4	1	
А4		4	1.236.5-12.2-3200-06	Переплёт внутренний ПФВ 7	1	
А4		5	1.236.5-12.2-7600	ПФВ 9	1	
А4		6	1.236.5-12.2-6300-02	Переплёт средний ПБС 3	1	
А4		7	1.236.5-12.2-7300	ПБС 4	1	
А4		8	1.236.5-12.2-3300-06	ПФС 7	1	
А4		9	1.236.5-12.2-7700	ПФС 9	1	
А4		10	1.236.5-12.2-7500	Переплёт раздельный ПБР 3	1	
А4		11	1.236.5-12.2-7400	ПБР 4	1	
А4		12	1.236.5-12.2-7800	Переплёт раздельный ПФР 9	1	
А4		13	1.236.5-12.2-7100	ПФР 10		
				Детали		
Б4		14	1.236.5-12.2-7001	Стекло ГОСТ 111-78 1350×750×4	4	
Б4		15	-01	395×750×4	4	
Б4		16	1.236.5-12.2-7002	1300×735×4	1	
Б4		17	-01	1300×685×4	1	

Взам. инв. № | Подпись и дата | Инв. № подл.

Н. отд.	Греков	
Н. контр.	Каляпкина	
ГИП	Шахова	
Рук. гр.	Каляпкина	
Ст. инж.	Черпакова	
Черт.	Валова	

1.236.5-12.2-7000

Балконная дверь БРС

Стадия	Лист	Листов
Р	1	2

ЦНИИЭП учебных зданий

Формат А4

Форм.	Зона	Поз.	Обозначение	Наименование	Кол.	Примечание.
Б4		18	1.236.5-12.2-7002-02	Стекло ГОСТ 111-78 335×735×4	1	
Б4		19	-03	335×685×4	1	
Б4		20	1.236.5-12.2-1003-10	Штапик Ш 11	4	
			-11	Ш 12	4	
			-22	Ш 23	16	
			-24	Ш 25	4	
			-27	Ш 28	4	
			-05	Ш 6	8	
			-33	Ш 34	8	
				Стандартные изделия		
				Петля ПВ1-100П ГОСТ 5088-78*	6	
				ПВ2-100-1	6	
				ПВ3-1	6	
				ПВ2-100-2	8	
				ПВ3-2		
				Завёртка ЗР2-1 ГОСТ 5090-86	3	
				ЗР2-2	3	
				Фрамужный прибор ПФ2 ГОСТ 5090-86	2	
				Стяжка СТ ГОСТ 5090-86	16	
				Фрамужный соединитель ГОСТ 5091-78	2	
				Ручка РС80 ГОСТ 5091-78*	2	
				Материалы		
				Древесина бруска ГОСТ 9685-61*	0,483	
				Прокладка А2 ГОСТ 10174-72	61,22	
				Древесноволокнистые		
				плиты ГОСТ 4598-74*		
		20		мягкие	2,86	м²
		21		твердые	5,72	м²
		22		Пергамин ГОСТ 2697-75	1,08	м²
		23		Обшивка типа 2 ГОСТ 8242-75	27,0	м

Взам. инв. № | Подпись и дата | Инв. № подл.

1.236.5-12.2-7000 Лист 2

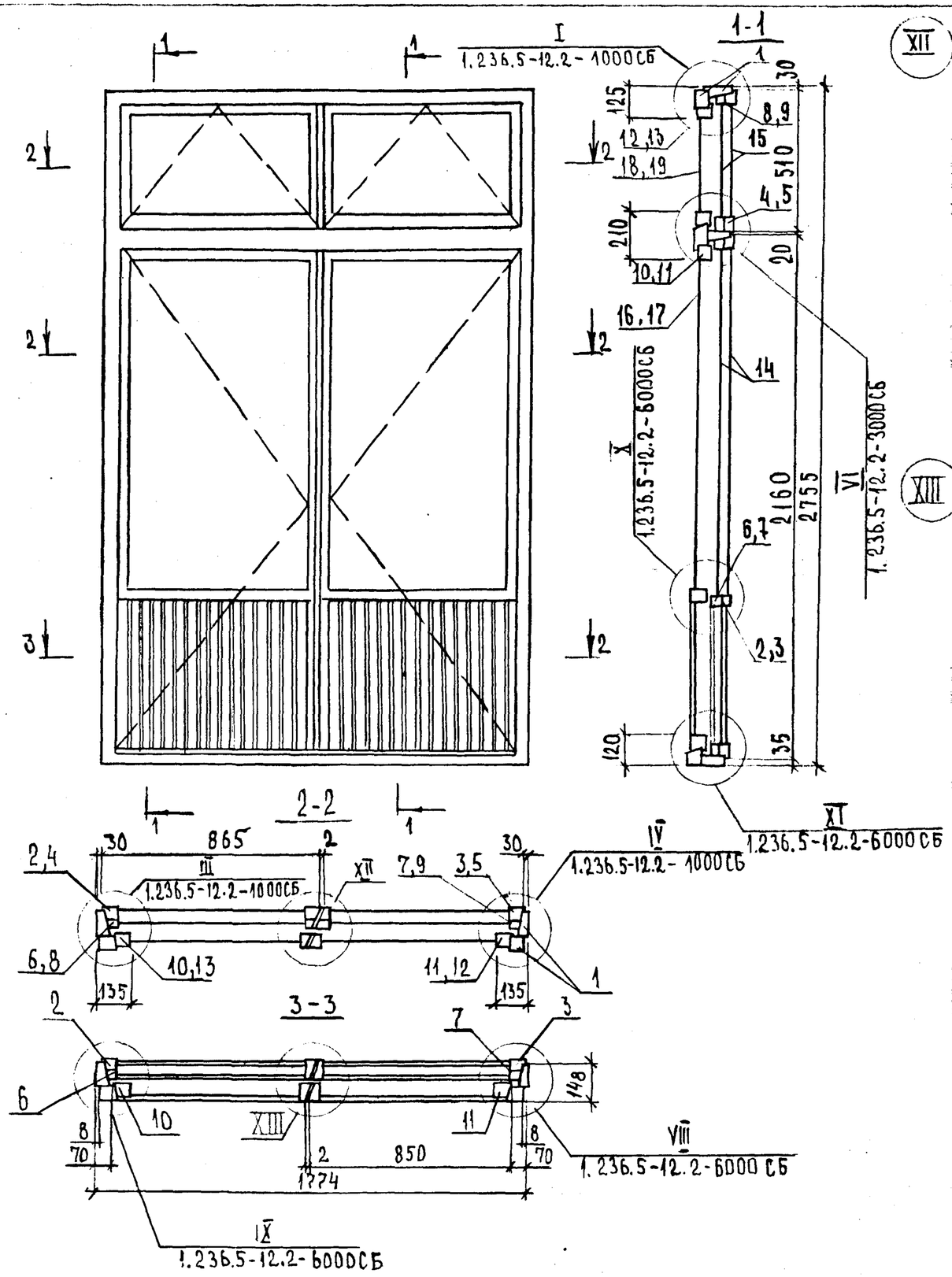

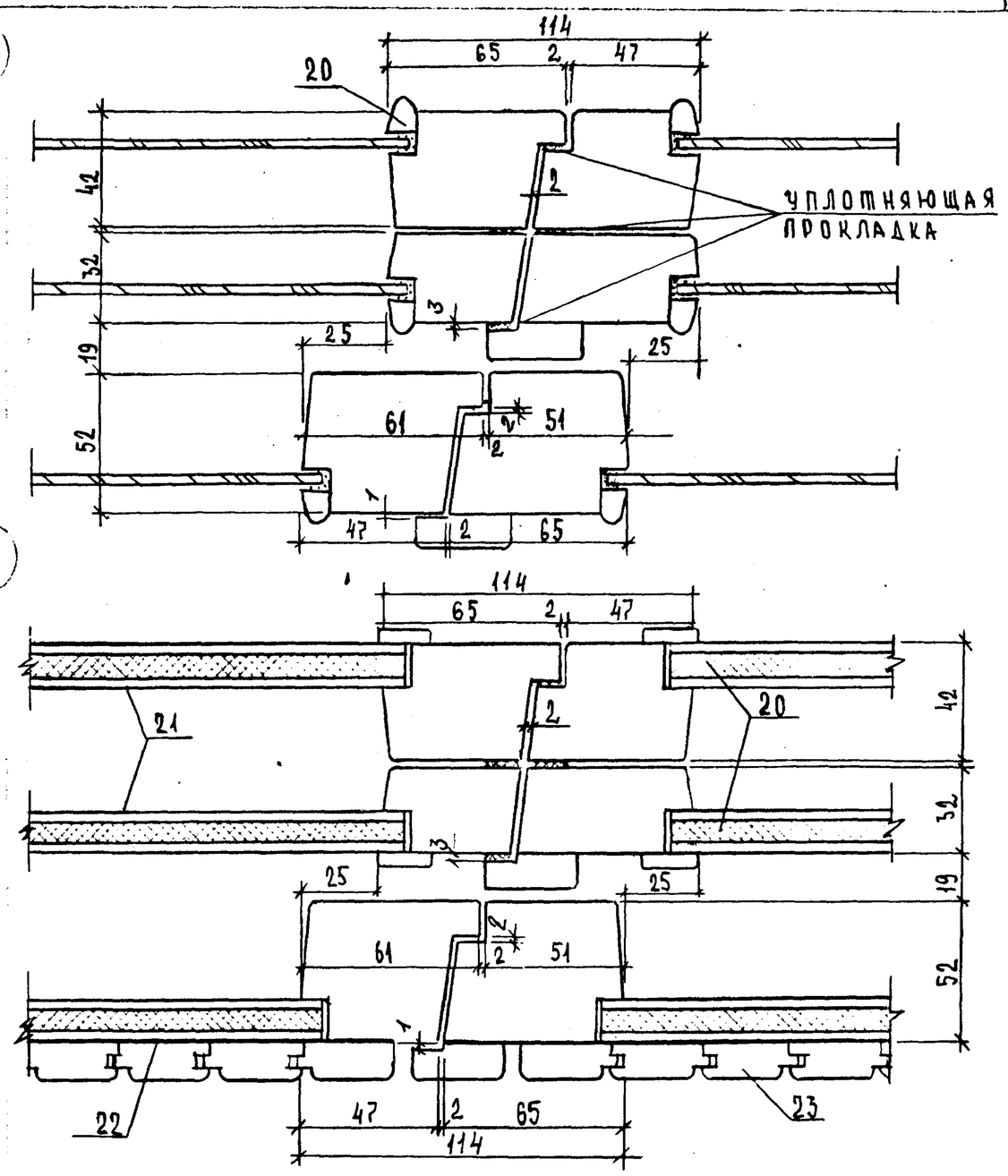

Н.ОТД.	ГРЕКОВ		
Н.КОНТР.	КАЛЯПКИНА		
ГИП	ШАХОВА		
РУК.ГР.	КАЛЯПКИНА		
СТ.ИНЖ.	ЧЕРПАКОВА		
ИНЖ.	БУРМАКОВА		

1.236.5-12.2-7000 СБ

БАЛКОННАЯ ДВЕРЬ БРС. СБОРОЧНЫЙ ЧЕРТЕЖ

СТАДИЯ	МАССА	МАСШТАБ
Р		
ЛИСТ	ЛИСТОВ 1	

ЦНИИЭП УЧЕБНЫХ ЗДАНИЙ

ФОРМАТ А4

Инв. № подл.	Подпись и дата	Взам. инв. №

Копия верна

Форм.	Зона	Поз.	Обозначение	Наименование	Кол. на исполн. 1.236.5-12.2-7100-										Примечание
					—										
				Документация											
А4			1.236.5-12.2-7100 СБ	Сборочный чертеж	X										
				Детали											
А4		1	1.236.5-12.2-1401-17	Профиль переплета ППР18	1										
А4		2	1.236.5-12.2-1402-10	ППР30	1										
А4		3	1.236.5-12.2-7501-01	ППР49	1										
А4		4	1.236.5-12.2-1401-05	ППР6	1										
А3		5	1.236.5-12.2-1114-10	Профиль слива ПСО11	1										
				Стандартные изделия											
				Угольник УГ ГОСТ 5091-78	2										

Нач. отд.	Греков		
Н. контр.	Каляпкина		
ГИП	Шахова		
Рук. гр.	Каляпкина		
Ст. инж.	Черпакова		
Ст. техн.	Домрачева		

1.236.5-12.2-7100

Переплет наружный раздельный ПФР10.

Стадия	Лист	Листов
Р		1

ЦНИИЭП учебных зданий

Формат А4

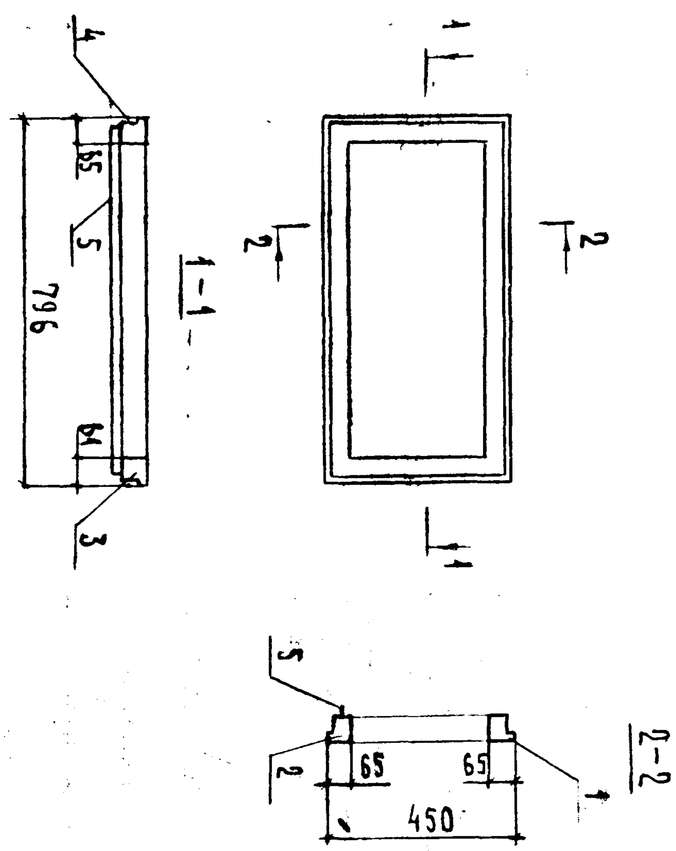

Инв. № подл.	Подпись и дата	Взам. инв. №

Нач. отд.	Греков		
Н. контр.	Каляпкина		
ГИП	Шахова		
Рук. гр.	Каляпкина		
Ст. инж.	Черпакова		
Ст. техн.	Домрачева		

1.236.5-12.2-7100 СБ

Переплет наружный раздельный ПФР10. Сборочный чертеж

Стадия	Масса	Масштаб
Р		

Лист | Листов 1

ЦНИИЭП учебных зданий

Формат А4

23165 94

Форм.	Зона	Поз.	Обозначение	Наименование	Кол. на исполн. 1.236.5-12-7200-										Примечание
					–										
				Документация											
А4			1.236.5-12.2-7200 СБ	Сборочный чертёж	×										
				Детали											
А4		1	1.236.5-12.2-1201-11	Профиль переплёта ППВ 12	1										
		2	-18	ППВ 19	1										
А4		3	1.236.5-12.2-1202-11	Профиль переплёта ППВ 31	1										
А4		4	1.236.5-12.2-6201-02	Профиль переплёта ППВ 39	1										
А4		5	1.236.5-12.2-7701	Профиль переплёта ППВ 40	1										
				Стандартные изделия											
				Уголник УГ ГОСТ 5091-78*	4										

Н.отд.	Греков	
Н.контр	Каляпкина	
ГИП	Шахова	
Рук.гр.	Каляпкина	
Ст.инж.	Черпакова	
Черт.	Валова	

1.236.5-12.2-7200

Переплёт внутренний спаренный ПБВ4

Стадия	Лист	Листов
Р		1

ЦНИИЭП учебных зданий

Формата А4

Инв. N подл.	Подпись и дата	Взам. инв. N

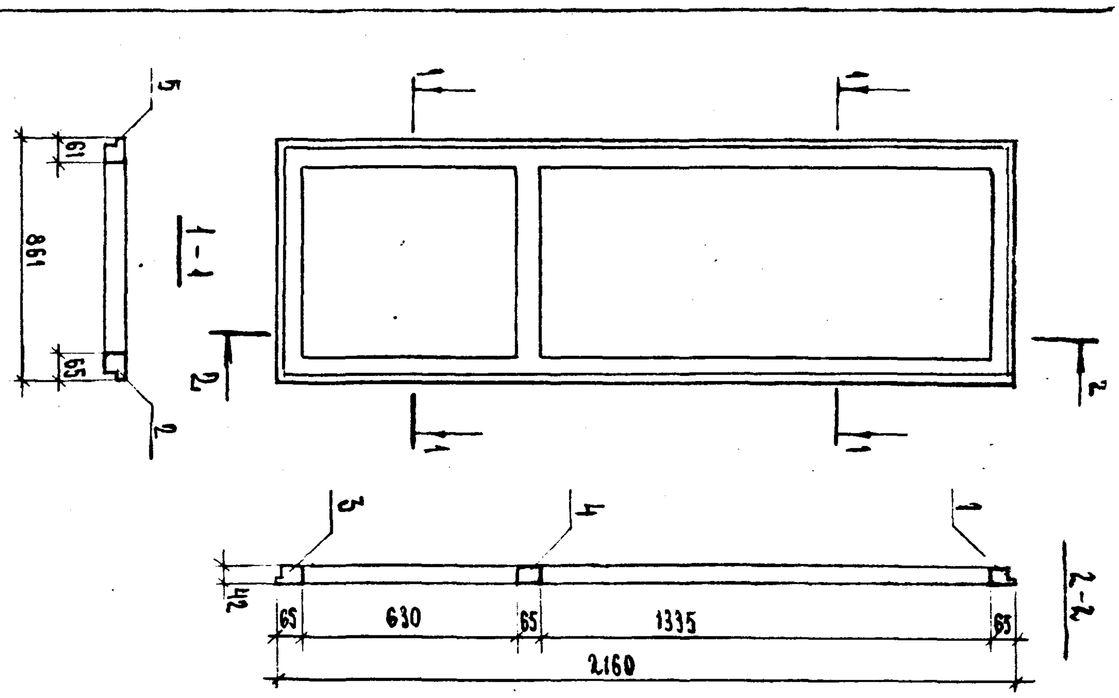

Н.отд.	Греков	
Н.контр	Каляпкина	
ГИП	Шахова	
Рук.гр.	Каляпкина	
Ст.инж.	Черпакова	
Черт.	Валова	

1.236.5-12.2-7200 СБ

Переплёт внутренний спаренный ПБВ4. Сборочный чертёж

Стадия	Масса	Масштаб
Р		1:20
Лист	Листов 1	

ЦНИИЭП учебных зданий

23165 95 Формат А4

Форм.	Зона	Поз.	Обозначение	Наименование	Кол.	Примечание
				Документация		
А4			1.236.5-12.2-7300СБ	Сборочный чертёж		
				Детали		
А4		1	1.236.5-12.2-1301 -11	Профиль переплёта ППС 12	1	
		2	-18	ППС 19	1	
		3	1.236.5-12.2-1302 -11	ППС 31	1	
		4	1.236.5-12.2-6301 -03	ППС 39	1	
		5	1.236.5-12.2-7301	ППС 40	1	
		6	1.236.5-12.2-7003	Нащельник Н2	1	
				Стандартные изделия		
				Угольник УГ ГОСТ 5091-78	4	

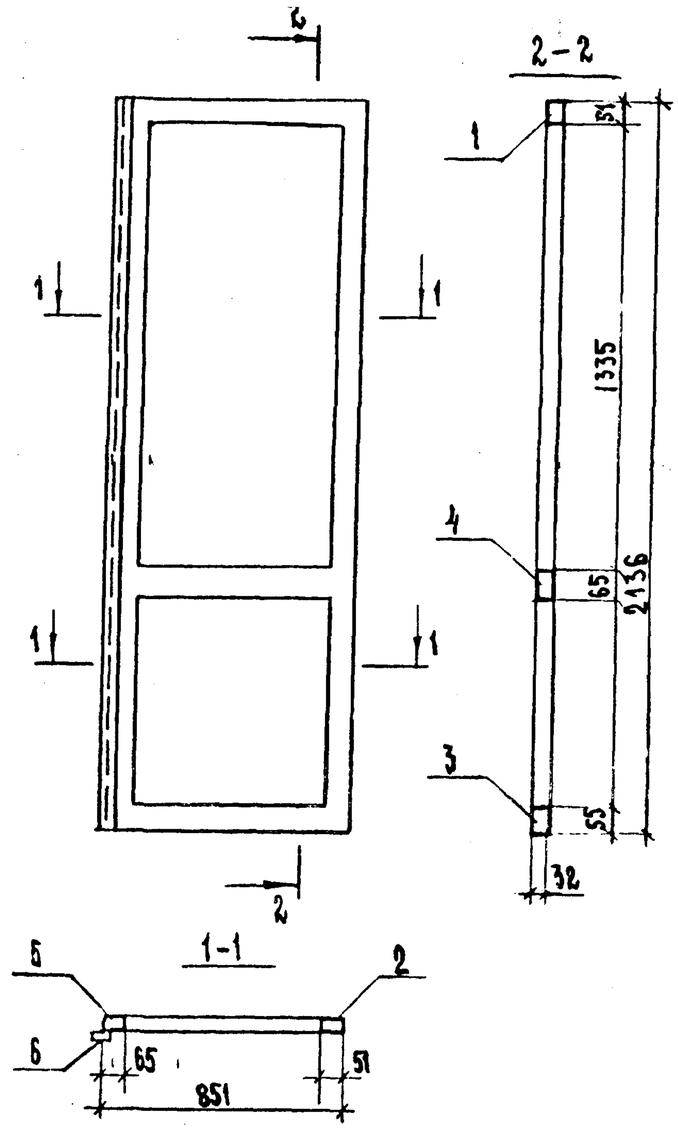

Н.отд.	Греков		
Н.контр.	Каляпкина		
ГИП	Шахова		
Рук.гр.	Каляпкина		
Ст.инж.	Черпакова		
Черт.	Валова		

1.236.5-12.2-7300

Переплет средний спаренный ПБС 4

Стадия	Лист	Листов
Р		1

ЦНИИЭП учебных зданий

Взам. инв. N | Подпись и дата | Инв. N подл.

Н.отд.	Греков		
Н.контр.	Каляпкина		
ГИП	Шахова		
Рук.гр.	Каляпкина		
Ст.инж.	Черпакова		
Черт.	Валова		

1.236.5-12.2-7300 СБ

Переплет средний спаренный ПБС4. Сборочный чертеж

Стадия	Масса	Масштаб
Р		1:20

Лист | Листов 1

ЦНИИЭП учебных зданий

Форм.	Зона	Поз.	Обозначение	Наименование	Кол.	Примечание
				Документация		
А4			1.236.5-12.2-7400 СБ	Сборочный чертеж		
				Детали		
А4		1	1.236.5-12.2-1401-06	Профиль переплета ППР7	1	
А4		2	-18	ППР19	1	
А4		3	1.236.5-12.2-7401	ППР46	1	
А4		4	1.236.5-12.2-6401-03	ППР41	1	
А4		5	1.236.5-12.2-6402-03	ППР45	1	
А4		6	1.236.5-12.2-6403-03	Профиль слива ПСБ4	1	
А4		7	1.236.5-12.2-003	Нащельник Н1	1	
				Стандартные изделия		
Б4				Угольник УГ ГОСТ 5091-78*	2	

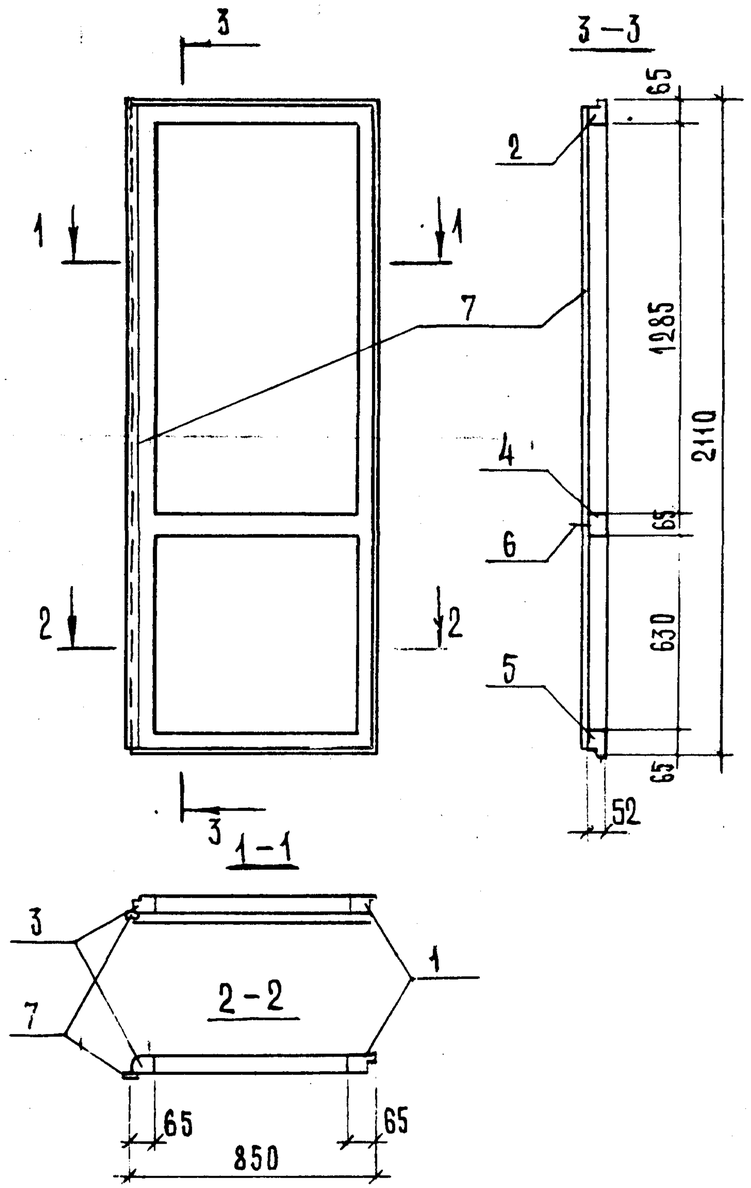

Нач.отд.	Греков		
Н.контр.	Каляпкина		
ГИП	Шахова		
Рук.гр.	Каляпкина		
Ст.инж.	Черпакова		
Ст.техн.	Домрачева		

1.236.5-12.2-7400

Переплет наружный раздельный ПБР4

Стадия	Лист	Листов
		1

ЦНИИЭП учебных зданий

Формат А4

Взам.инв.№ | Подпись и дата | Инв.№ подл.

Нач.отд.	Греков	
Н.контр.	Каляпкина	
ГИП	Шахова	
Рук.гр.	Каляпкина	
Ст.инж.	Черпакова	
Ст.техн.	Домрачева	

1.236.5-12.2-7400 СБ

Переплёт наружный раздельный ПБР4. Сборочный чертеж

Стадия	Масса	Масштаб
Р		1:20
Лист	Листов 1	

ЦНИИЭП учебных зданий

23165 97

Формат А4

Копия верна

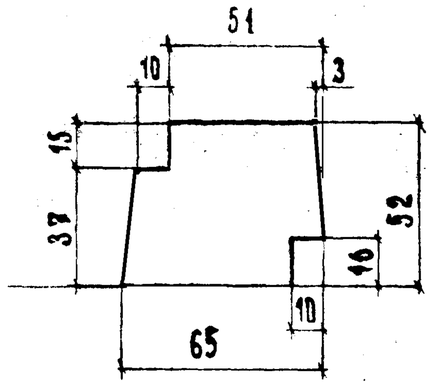

Обозначение	Марка	Длина, мм
1.236.5-12.2-7401	ППР 46	2110
-01	ППР 47	450

1.236.5-12.2-7401

Нач. отд.	Греков		
Н. контр.	Каляпкина		
ГИП	Шахова		
Рук. гр.	Каляпкина		
Ст. инж.	Черпакова		
Ст. техн.	Домрачева		

Профиль переплета ППР (ППР46, ППР47)

Стадия	Масса	Масштаб
Р		1:2
Лист	Листов 1	

ЦНИИЭП учебных зданий

Формат А4

Инв. N подл. | Подпись и дата | Взам. инв. N

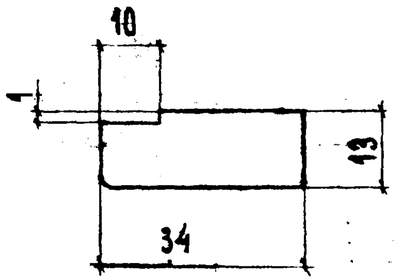

Обозначение	Марка	Длина, мм
1.236.5-12.2-7003	Н 1	2078
-01	Н 2	2168
-02	НФ 1	418
-03	НФ 2	468

1.236.5-12.2-7003

Нач. отд.	Греков		
Н. контр.	Каляпкина		
ГИП	Шахова		
Рук. гр.	Каляпкина		
Ст. инж.	Черпакова		
Ст. техн.	Домрачева		

Профиль нащельника Н 1, Н 2, НФ 1, НФ 2

Стадия	Масса	Масштаб
Р		1:1
Лист	Листов 1	

ЦНИИЭП учебных зданий

Инв. N подл. | Подпись и дата | Взам. инв. N

23165 98

Формат А4

Форм.	Зона	Поз.	Обозначение	Наименование	Кол.	Примечание
				Документация		
А4			1.236.5-12.2-7500 СБ	Сборочный чертеж		
				Детали		
А4		1	1.236.5-12.2-1401-06	Профиль переплета ППР 7	1	
А4		2	-17	ППР18	1	
А4		3	1.236.5-12.2-7501	ППР48	1	
А4		4	1.236.5-12.2-6401-02	ППР40	1	
А4		5	1.236.5-12.2-6402-02	ППР44	1	
А4		6	1.236.5-12.2-6403-02	Профиль слива ПСБ 3	1	
				Стандартные изделия		
				Угольник УГ ГОСТ 5091-78*	2	

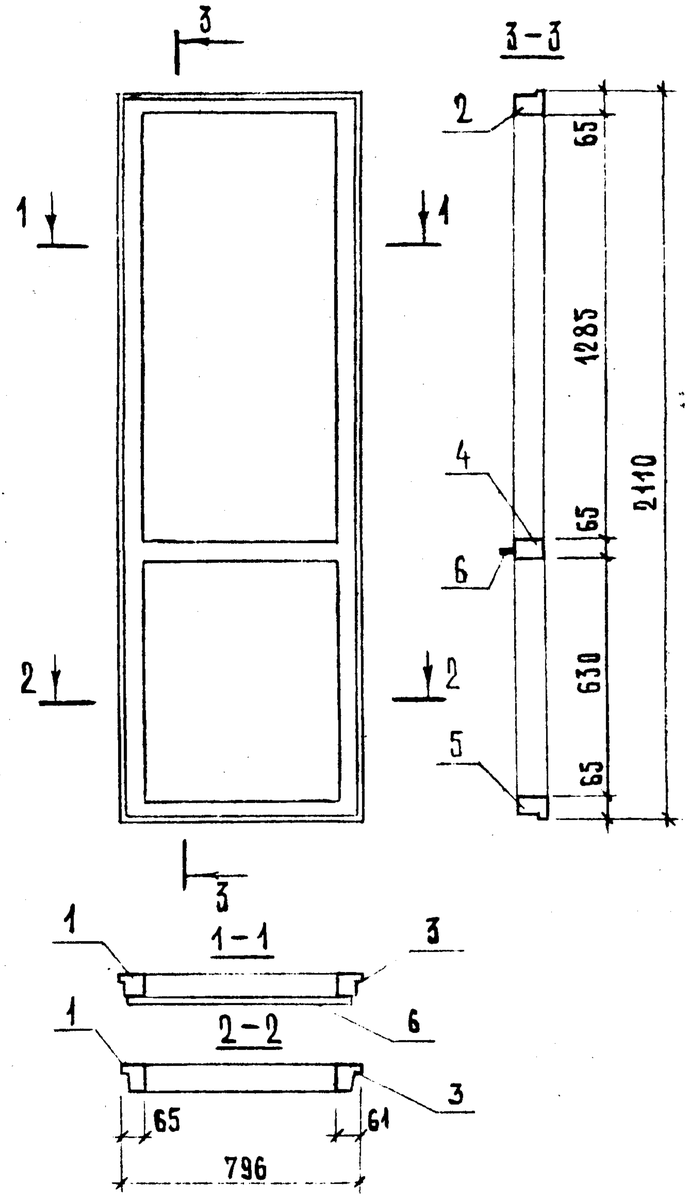

Нач.отд.	Греков		
Н.контр.	Каляпкина		
ГИП	Шахова		
Рук.гр.	Каляпкина		
Ст.инж.	Черпакова		
Ст.техн.	Домрачева		

1.236.5-12.2-7500

Переплет наружный раздельный ПБР3

Стадия	Лист	Листов
Р		1

ЦНИИЭП учебных зданий

Формат А4

Инв.№ подл. | Подпись и дата | Взам.инв.№

1.236.5-12.2-7500 СБ

Нач.отд.	Греков		
Н.контр.	Каляпкина		
ГИП	Шахова		
Рук.гр.	Каляпкина		
Ст.инж.	Черпакова		
Ст.техн.	Домрачева		

Переплет наружный раздельный ПБР3. Сборочный чертеж

Стадия	Масса	Масштаб
Р		1:2

Лист | Листов 1

ЦНИИЭП учебных зданий

Формат А4

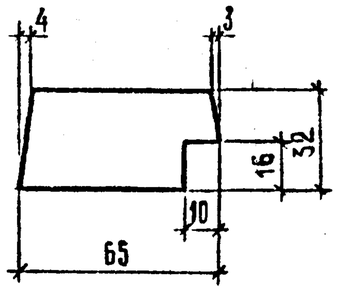

Обозначение	Марка	Длина, мм
1.236.5-12.2-7301	ППС 40	2136
-01	ППС 41	486

1.236.5-12.2-7301

Нач.отд.	Греков		
Н.контр.	Каляпкина		
ГИП	Шахова		
Рук.гр.	Каляпкина		
Ст.инж.	Черпакова		
Ст.техн.	Домрачева		

Профиль переплета ППС (ППС40, ППС41)

Стадия	Масса	Масштаб
Р		
Лист	Листов 1	

ЦНИИЭП учебных зданий

Взам.инв.№ | Подпись и дата | Инв.№подл.

Формат А4

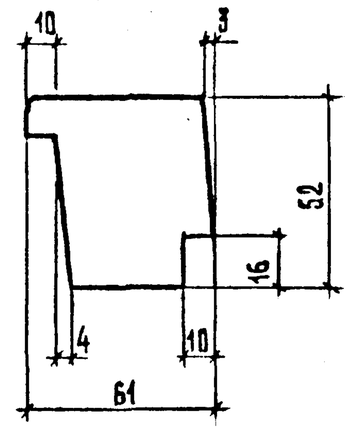

Обозначение	Марка	Длина, мм
1.236.5-12.2-7501	ППР48	2110
-01	ППР49	450

1.236.5-12.2-7501

Нач.отд.	Греков		
Н.контр.	Каляпкина		
ГИП	Шахова		
Рук.гр.	Каляпкина		
Ст.инж.	Черпакова		
Ст.техн.	Домрачева		

Профиль переплета ППР (ППР48, ППР49)

Стадия	Масса	Масштаб
Р		1:2
Лист	Листов 1	

ЦНИИЭП учебных зданий

Взам.инв.№ | Подпись и дата | Инв.№подл.

23165 100

Формат А4

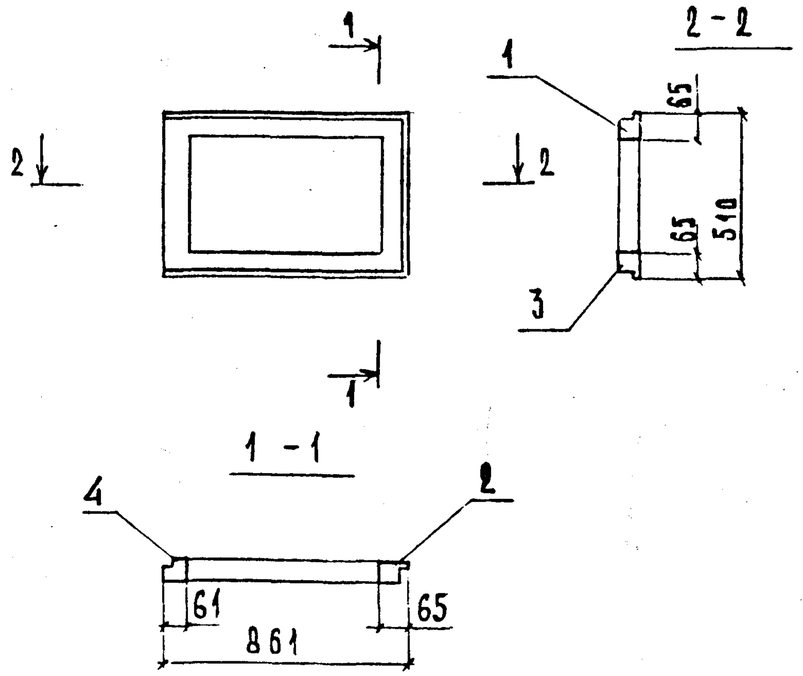

ФОРМ.	ЗОНА	ПОЗ.	Обозначение	Наименование	Кол.	Примечание
				Детали		
А4		1	1.236.5 - 12.2 - 1201 -11	Профиль переплёта ППВ 12	1	
А4		2	-17	Профиль переплёта ППВ 18	1	
А4		3	1.236.5 - 12.2 - 1202-11	Профиль переплёта ППВ 31	1	
А4		4	1.236.5 - 12.2 - 7701-01	Профиль переплёта ППВ 41	1	
				Стандартные изделия		
Б4		5		Угольник УГ ГОСТ 5081-78	4	

Нач. отд.	Греков		
Н.контр.	Каляпкина		
ГИП	Шахова		
Рук. гр.	Каляпкина		
Ст. инж	Черпакова		
Черт.	Валова		

1.236.5-12.2-7600

Переплет внутренний спаренный ПФВ9

Стадия	Масса	Масштаб
Р		1:20
Лист	Листов 1	

ЦНИИЭП учебных зданий

Формат А4

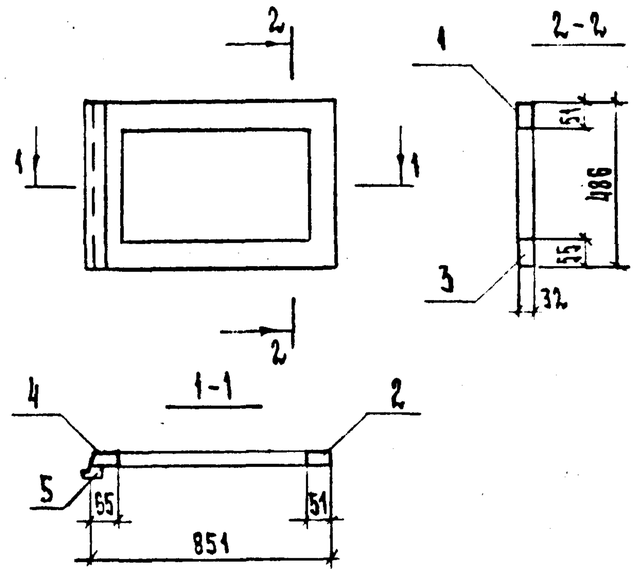

ФОРМ.	ЗОНА	ПОЗ.	Обозначение	Наименование	Кол.	Примечание
				Детали		
А4		1	1.236.5 - 12.2 - 1301 - 11	Профиль переплета ППС 12	1	
А4		2	-17	Профиль переплета ППС 18	1	
А4		3	1.236.5 - 12.2 - 1302 - 11	Профиль переплета ППС 31	1	
А4		4	1.236.5 - 12.2 - 7301 - 01	Профиль переплета ППС 41	1	
А4		5	1.236.5 - 12.2 - 7003 - 03	Нащельник НФ 2	1	
				Стандартные изделия		
				Угольник УГ ГОСТ 5091-78*	4	

Н.отд.	Греков		
Н.контр	Каляпкина		
ГИП	Шахова		
Рук.гр.	Каляпкина		
Ст. инж	Черпакова		
Черт.	Валова		

1.236.5-12.2-7700

Переплёт средний спаренный ПФС9

Стадия	Масса	Масштаб
Р		1:20
Лист	Листов 1	

ЦНИИЭП учебных зданий

Взам. инв. N | Подпись и дата | Инв. N подл.

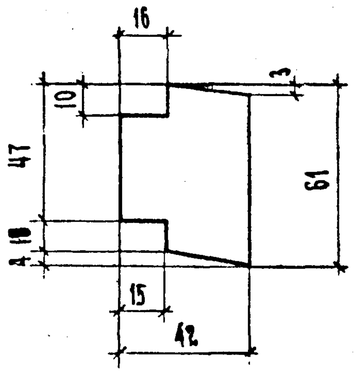

Обозначение	Марка	Длина, мм
1.236.5-12.2-7701	ППВ 40	2160
-01	ППВ 41	510

Н.отд.	Греков		
Н.контр.	Калякина		
ГИП	Шахова		
Рук.гр.	Калякина		
Ст.инж.	Черпакова		
Черт.	Валова		

1.236.5-12.2-7701

Профиль переплета ППВ (ППВ40, ППВ41)

Стадия	Масса	Масштаб
Р		1:2
Лист	Листов 1	

ЦНИИЭП учебных зданий

Взам.инв.№ | Подпись и дата | Инв.№ подл.

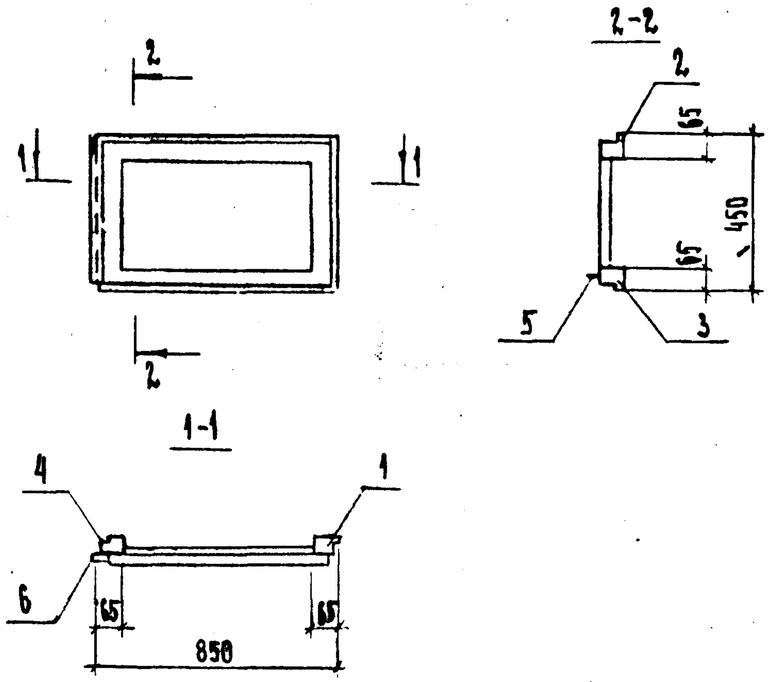

Форм.	Зона	Поз.	Обозначение	Наименование	Кол.	Примечание
				Детали		
А4		1	1.236.5-12.2-1401-05	Профиль переплета ППР 6	1	
А4		2	1.236.5-12.2-1401-18	ППР 19	1	
А4		3	1.236.5-12.2-1402-11	ППР 31	1	
А4		4	1.236.5-12.2-7401-01	ППР 47	1	
А4		5	1.236.5-12.2-1114-11	Профиль слива ПСО 12	1	
А4		6	1.236.5-12.2-7003-02	Нащельник НФ1.	1	
				Стандартные изделия		
				Уголь ник УГ ГОСТ 5091-78	4	

Н.отд.	Греков		
Н.контр.	Калякина		
ГИП	Шахова		
Рук.гр.	Калякина		
Ст.инж.	Черпакова		
Черт.	Валова		

1.236.5-12.2-7800

Переплет наружный раздельный ПФР9

Стадия	Масса	Масштаб
Р		
Лист	Листов 1	

ЦНИИЭП учебных зданий

Взам.инв.№ | Подпись и дата | Инв.№ подл.

Копия верна

	Наименование материала	Ед. изм.	Код материала	Кол. на марку																
				ОРС 12-9 В	ОРС 12-12 В	ОРС 12-13,5 В	ОРС 12-15 В	ОРС 12-18 В	ОРС 12-21 В	ОРС 18-9 В	ОРС 18-12 В	ОРС 18-13,5 В	ОРС 18-15 В	ОРС 18-18 В	ОРС 18-21 В	ОРС 18-24 В	ОРС 18-27 В	ОРС 18-9 Г	ОРС 18-12 Г	ОРС 18-13,5Г
1	Пиломатериалы необрезные	$м^3$	533100	0,159	0,185	0,196	0,278	0,301	0,324	0,261	0,304	0,325	0,429	0,469	0,506	0,517	0,551	0,210	0,235	0,247
2	Стекло оконное	$м^2$	591120	1,93	2,80	3,24	3,22	4,09	4,96	2,83	4,09	4,73	4,88	6,18	7,50	8,98	10,32	3,14	4,54	5,25
3	Прокладки	пм	225430	14,92	17,32	18,67	28,30	30,66	33,07	25,70	30,46	32,83	44,22	48,38	52,30	53,46	57,18	19,72	22,12	23,32
4	Петля ПВ1-100 П	шт	498300	2	3	3	4	5	5	2	3	3	4	5	6	6	6	3	3	3
5	ПВ2-100-1	шт		2	2	2	4	4	4	2	2	2	4	4	4	4	4	2	2	2
6	ПВ2-100-2	шт								4	4	4	4	4	4	4	4			
7	ПВ3 – 1	шт		2	2	2	4	4	4	2	2	2	4	4	4	4	4	2	2	2
8	ПВ3 – 2	шт								2	2	2	2	2	2	2	2			
9	Завертка ЗР2 – 1	шт		2	2	3	4	4	4	2	2	2	5	5	5	5	5	3	3	3
10	ЗР2 – 2	шт		2	2	3	4	4	4	2	2	2	5	5	5	5	5	3	3	3
11	Стяжка СТ	шт		4	4	4	6	6	6	6	6	6	9	9	9	9	9	4	4	4
12	Фрамужный прибор ПФ2	шт								1	1	1	1	1	1	1	1			
13	Фрамужный соединитель	шт								1	1	1	1	1	1	1	1			
14	Фиксатор ФК1	шт											1	1	1					
15	Угольник УГ	шт		8	12	12	18	18	18	16	24	24	36	36	36	36	36	12	12	12

Инв. № подл. | Подпись и дата | Взам. инв. №

Нач. отд.	Греков	
Н. контр.	Каляпкина	
ГИП	Шахова	
Рук. гр.	Каляпкина	
Ст. инж.	Черпакова	
Ст. техн.	Семенова	

1.236.5-12.2-ООРМ

Ведомость расхода материалов

Стадия	Лист	Листов
Р	1	3

ЦНИИЭП учебных зданий

	Наименование материала	Ед. изм.	Код материала	Код на марку																
				ОРС18-15 Г	ОРС18-18 Г	ОРС18-21 Г	ОРС18-24 Г	ОРС18-27 Г	ОРС21-9 В	ОРС21-12 В	ОРС21-13,5В	ОРС21-15 В	ОРС21-18 В	ОРС21-21 В	ОРС21-24 В	ОРС21-27 В	ОРС21-9 Г	ОРС21-12 Г	ОРС21-13,5Г	ОРС21-15 Г
1	Пиломатериалы необрезные	$м^3$	533100	0,375	0,398	0,420	0,443	0,582	0,287	0,329	0,351	0,486	0,514	0,551	0,565	0,596	0,235	0,261	0,273	0,420
2	Стекло оконное	$м^2$	591120	5,23	6,63	8,04	9,45	10,11	3,43	4,97	5,74	5,88	7,46	9,04	10,79	13,82	3,74	5,42	6,25	6,23
3	Прокладка	пм	225430	37,54	40,00	42,37	44,80	60,36	27,20	31,96	34,40	49,12	53,18	57,10	58,26	61,98	23,92	26,22	27,52	42,40
4	Петля ПВ1-100П	шт	498300	5	5	6	6	9	2	3	3	4	5	6	6	6	3	3	3	5
5	ПВ2-100-1	шт	498300	4	4	4	4	6	2	2	2	4	4	4	4	4	2	2	2	4
6	ПВ2-100-2	шт	498300						4	4	4	4	4	4	4	4				
7	ПВ3-1	шт		4	4	4	4	6	2	2	2	4	4	4	4	4	2	2	2	4
8	ПВ3-2	шт							2	2	2	2	2	2	2	2				
9	Завертка ЗР2-1	шт	498430	6	6	6	6	9	2	2	2	5	5	5	5	5	3	3	3	6
10	ЗР2-2	шт	498430	6	6	6	6	9	2	2	2	5	5	5	5	5	3	3	3	6
11	Стяжка СТ	шт	498430	7	7	7	8	10	6	6	6	9	9	9	10	10	4	4	4	7
12	Фрамужный прибор ПФ2	шт							1	1	1	1	1	1	1	1				
13	Фрамужный соединитель	шт							1	1	1	1	1	1	1	1				
14	Фиксатор ФК1	шт		1	1	1	–	2				1	1	1	1	1				1
15	Угольник УГ	шт		24	24	24	24	36	16	24	24	36	36	36	36	36	12	12	12	24

Инв. N подл. | Подпись и дата | Взам. инв. N

ОПИСЬ ВЕРНА

	Наименование материала	Ед. изм.	Код материалла	Кол. на марку						
				ОРС 21 - 18 Г	ОРС 21 - 21 Г	ОРС 21 - 24 Г	ОРС 21 - 27 Г	БРС 28 - 9	БРС 28-12	БРС 28 -18
1	Пиломатериалы необрезные	$м^3$	533100	0,443	0,466	0,488	0,650	0,281	0,325	0,489
2	Стекло оконное	$м^2$	591120	7,91	9,58	11,26	12,05	3,43	4,97	7,56
3	Прокладка	пм	225430	44,80	47,20	49,60	65,76	32,96	38,36	64,22
4	Петля ПВ1 - 100А	шт	498300	5	6	6	9	3	3	6
5	ПВ2 - 100-1	шт		4	4	4	6	3	3	6
6	ПВ2 - 100-2	шт						4	4	8
7	ПВ3 - 1	шт		4	4	4	6	3	3	6
8	ПВ3 - 2	шт						2	2	4
9	Завертка ЗР2 - 1	шт	498430	6	6	6	9	3	3	6
10	ЗР2 - 2	шт		6	6	6	9	3	3	6
11	Стяжка СТ	шт		7	7	7	10	6	6	16
12	Фрамужный прибор ПФ2	шт						1	1	2
13	Фрамужный соединитель	шт						1	1	2
14	Фиксатор ФК1	шт		1	1		2			
15	Угольник УГ	шт		24	24	24	36	16	24	44
16	Ручка РС 80	шт						1	1	1
17	Плита древесноволокнистая мягкая	$м^2$	533610					1,30	1,88	2,86
18	Плита древесноволокнистая твердая	$м^2$	533622					2,60	3,76	5,72
19	Обшивка типа 2	п.м						12,0	17,3	27,0
20	Пергамин	$м^2$						0,48	0,69	1,08