ТИПОВЫЕ СТРОИТЕЛЬНЫЕ КОНСТРУКЦИИ, ИЗДЕЛИЯ И УЗЛЫ

СЕРИЯ 1.288.9-2

САНИТАРНО-ТЕХНИЧЕСКИЕ КАБИНЫ ЛЕЧЕБНО-ПРОФИЛАКТИЧЕСКИХ УЧРЕЖДЕНИЙ

Выпуск 2
Часть II СТР. 146...224

САНИТАРНО-ТЕХНИЧЕСКАЯ ЧАСТЬ.
РАБОЧИЕ ЧЕРТЕЖИ

23411-04
ЦЕНА 6-16

ЦЕНТРАЛЬНЫЙ ИНСТИТУТ ТИПОВОГО ПРОЕКТИРОВАНИЯ
ГОССТРОЯ СССР

Москва, А-445, Смольная ул., 22

Сдано в печать XII 1988 года

Заказ № 13912 Тираж 4470 экз.

Марка поз.	Обозначение	Наименование	Кол.	Масса ед. кг	Примечание
		Документация			
		Санитарно-техническая			
		кабина СКБАЗТ-С			
	1.288.9-2.2 21.2.0.0 СБ	Сборочный чертеж			
		Водопровод			
		Стандартные изделия			
1		Поддон душевой			
		чугунный эмалированный			
		ПДЧМ 800			
		ГОСТ 10161-83 с	1		
		сифоном и выпуском			
		ГОСТ 23412-76*	1		
2	1.288.9-2.2 08.3.00 СБ	Напольный приемник			
		сточных вод для			
		сантехкабин заводского изготовления	1		
3		Трубопровод из пластмассовых канализационных			
		труб ГОСТ 22689.2-77			
		ℓ = 1400 мм ϕ100	1	1.31	
4		То же ℓ = 1485 мм ϕ100	1	1.41	
5		То же ℓ = 550 мм ϕ50	1	0.17	
6		Патрубок компенсационный ГОСТ 22689.5-77 ϕ100	1		

Марка поз.	Обозначение	Наименование	Кол.	Масса ед., кг	Примечание
7		Отвод 90° ГОСТ 22689.9-77			
		ϕ50	1	0.06	
8		То же 150° ϕ50	1	0.045	
9		Тройник 90° ГОСТ 22689.10-77			
		ϕ100×50	2	0.27	
10		Трубопровод из стальных			
		водогазопроводных оцин-			
		кованных труб ГОСТ 3262-75*			
		ϕ32×2.8	1.26	3.09	
11		Тройник ГОСТ 8949-75*			
		ϕ32×25	1	0.43	
12		Пробка ГОСТ 8963-75* ϕ32	1	0.17	
13		Сифон-ревизия чугунный			
		СФ 150Д ГОСТ 6924-75			
		ϕ50	1	3.30	

Инв № подл. | Подп. и дата | Взам. инв. №

Н. контр.	Корнеева		
ГИП	Соколова		
Рук. гр.	Фомичев		
Ст. инж.	Голова		

1.288.9-2.2 21.2.00

Санитарно-техническая кабина СКБАЗТ-С
Водопровод
Спецификация оборудования

Стадия	Лист	Листов
Р	1	2

ГИПРОНИИЗДРАВ

Формат А4

© ЦИТП Госстроя СССР, 1988

1.288.9-2.2 21.2.00 Лист 2

23411-04 2 Формат А4

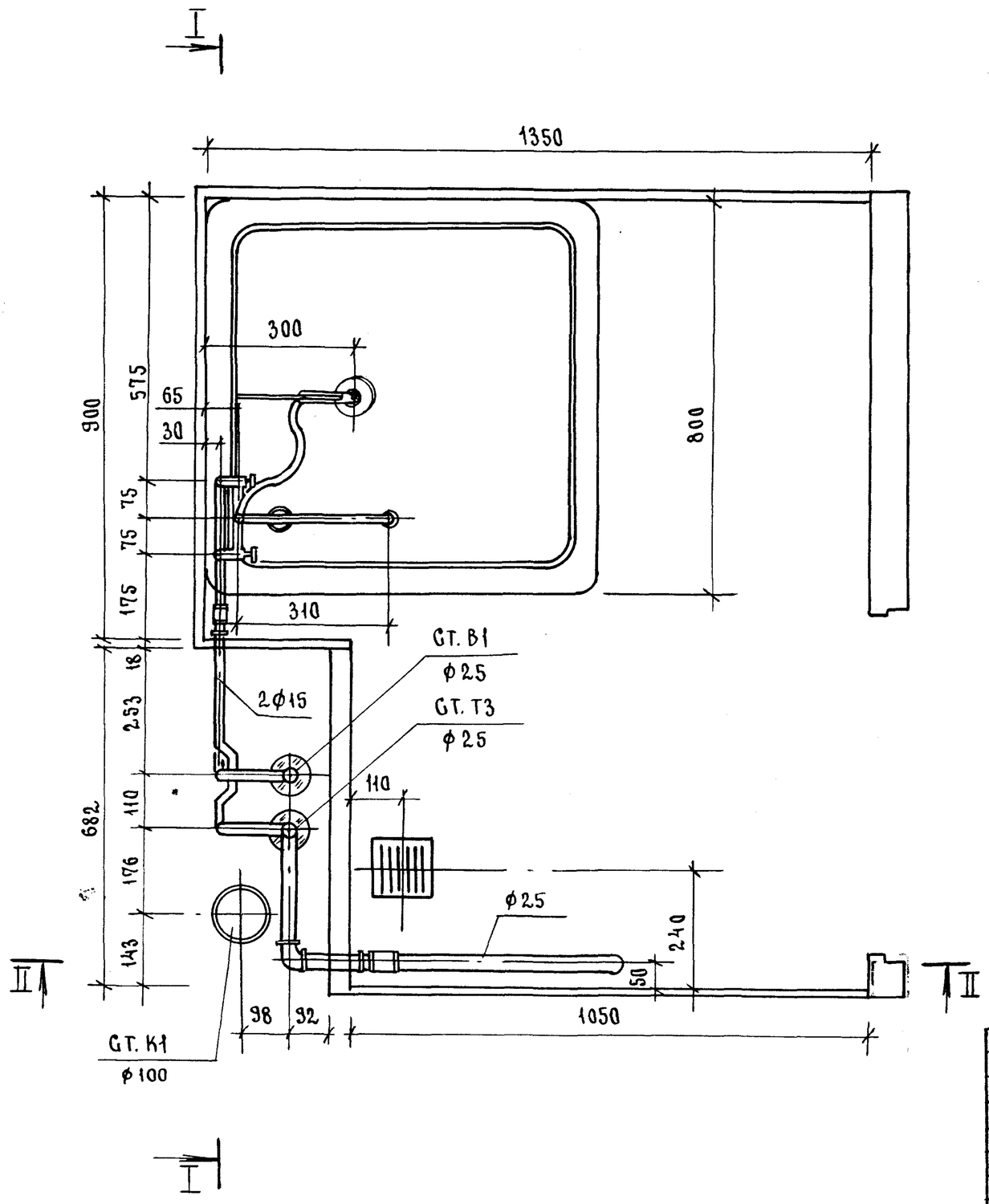

				1.288.9 - 2.2 21.2.0.0 СБ		
				САНИТАРНО-ТЕХНИЧЕСКАЯ КАБИНА СКБАЗТ-С ВОДОПРОВОД	СТАДИЯ	МАССА	МАСШТАБ
					Р	—	1:10
					ЛИСТ 1	ЛИСТОВ 7	
Н.КОНТР.	КОРНЕЕВА	Сокол			ГИПРОНИИЗДРАВ		
ГИП	СОКОЛОВА	Сокол					
РУК.ГР.	ФОМИЧЕВ						
СТ.ИНЖ.	ГОЛОВА						

ИНВ.№ ПОДЛ. | ПОДПИСЬ И ДАТА | ВЗАМ.ИНВ.№

23411-04 3 ФОРМАТА-3

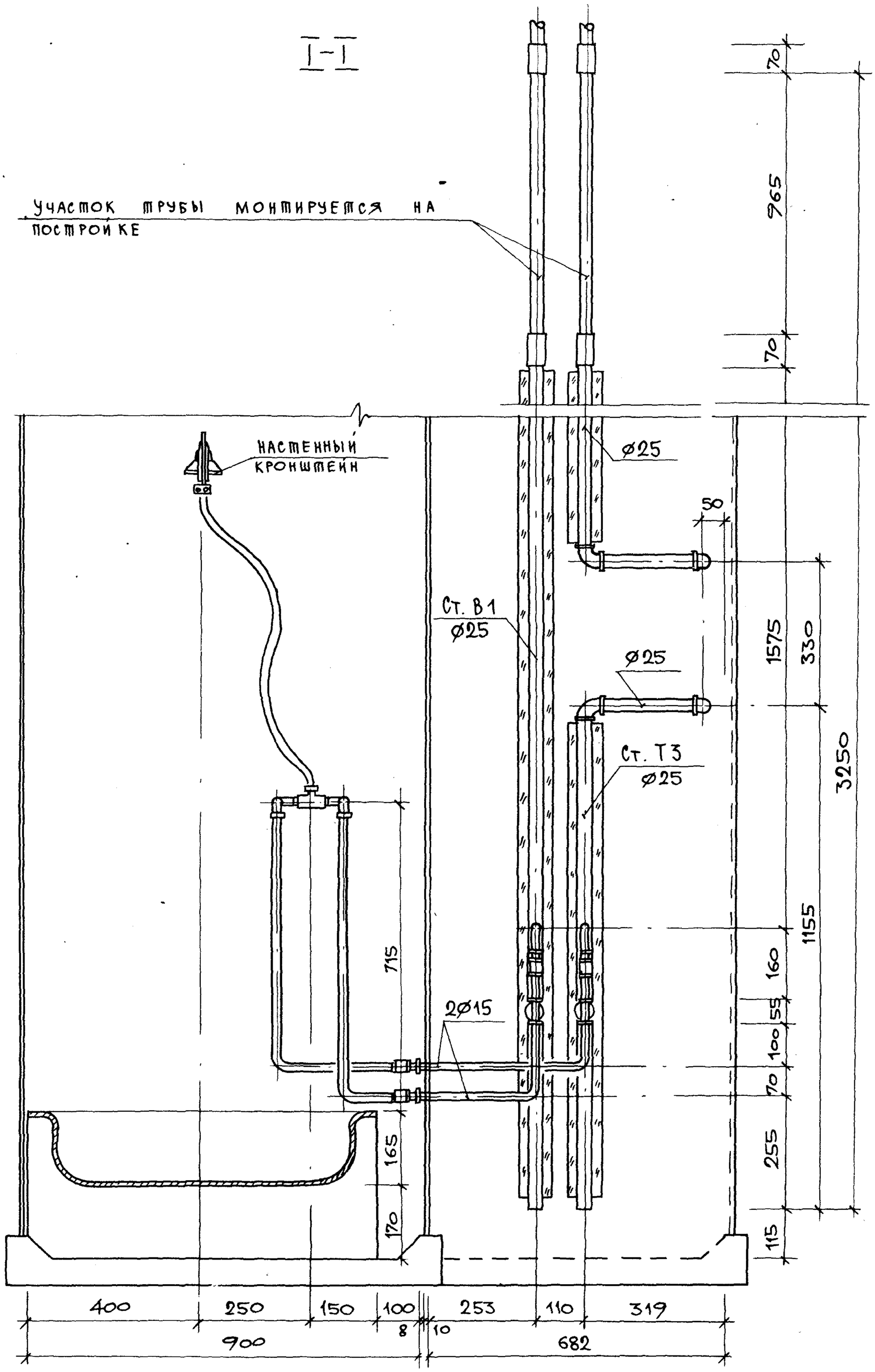

1.288.9-2.2 21 2.0.0 СБ	ЛИСТ 2

ФОРМАТ А3

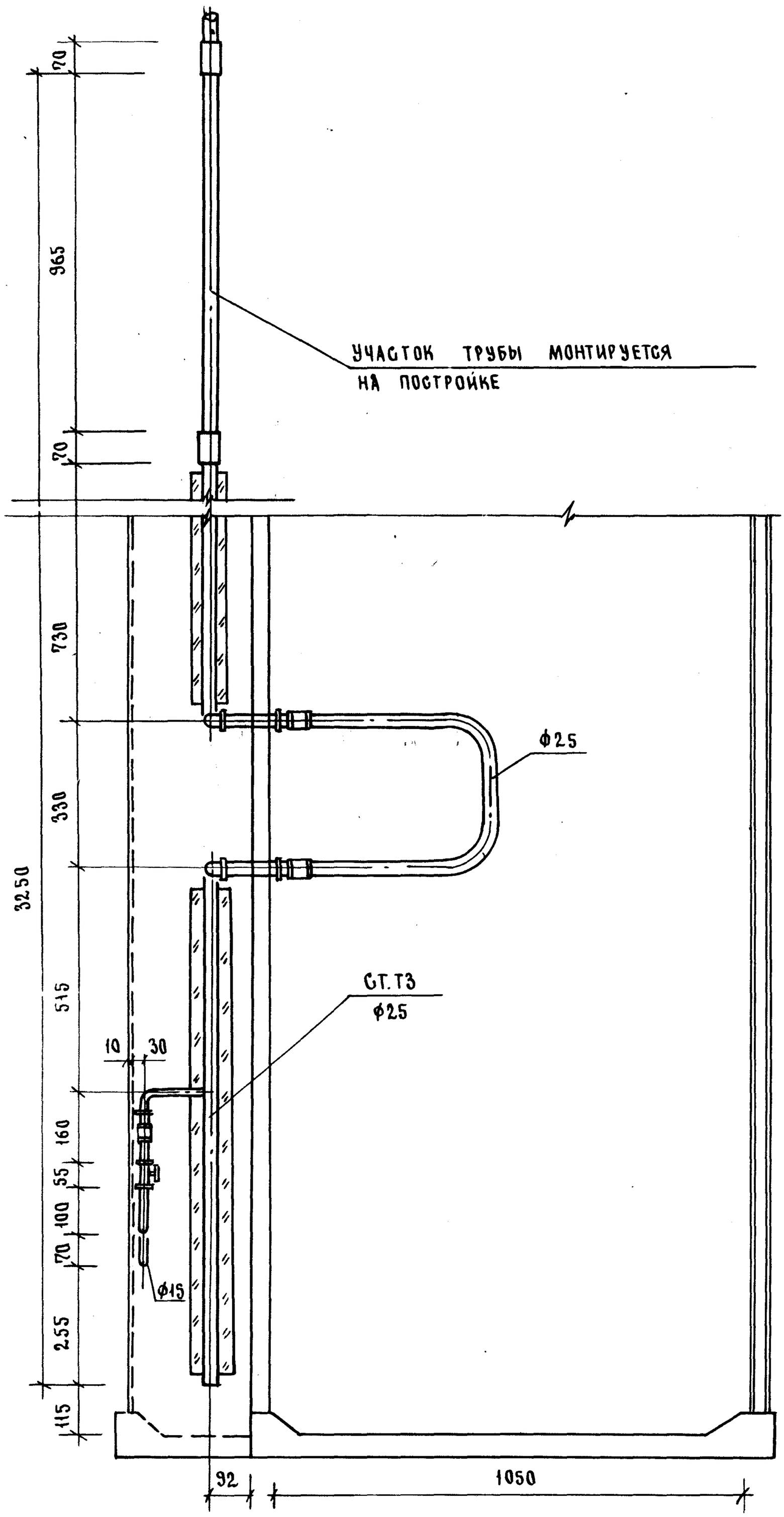

23411-04 5

1.288.9 - 2.2 21 2.0.0 СБ	ЛИСТ 3

ФОРМАТ А3

Схема водопровода.

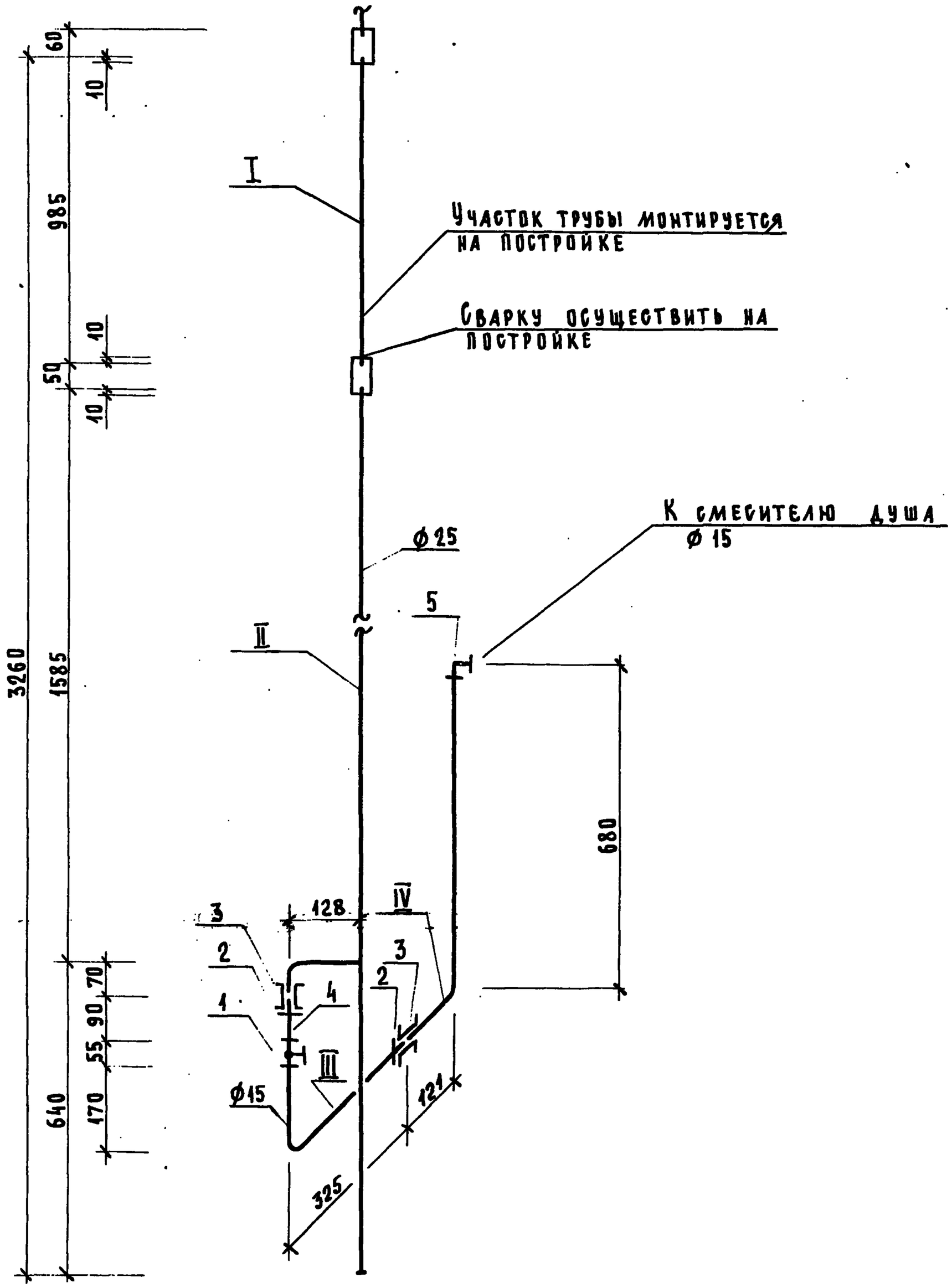

1.288.9 - 2.2 21.2.0.0 СБ	Лист 4

Формат А3

23411-04 6

ТРУБНЫЕ ЗАГОТОВКИ
К СХЕМЕ ВОДОПРОВОДА

МАРКА ПОЗ.	ЭСКИЗ ДЕТАЛИ	L мм	Ф мм	ЕД. ИЗМ.	КОЛ.	МАССА ЕД., КГ	ГОСТ
I	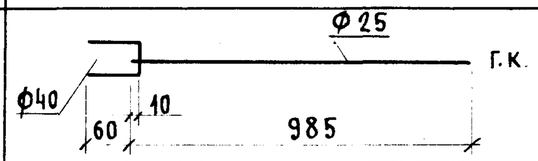	70	40	ШТ.	1	0.28	3262-75*
		985	25	ШТ.	1	2.35	3262-75*
II	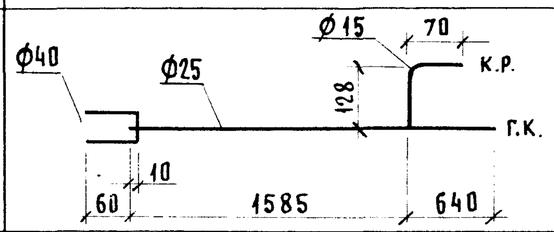	70	40	ШТ.	1	0.28	3262-75*
		2235	25	ШТ.	1	5.36	3262-75*
		207	15	ШТ.	1	0.26	3262-75*
III	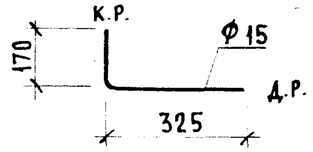	544	15	ШТ.	1	0.69	3262-75*
IV	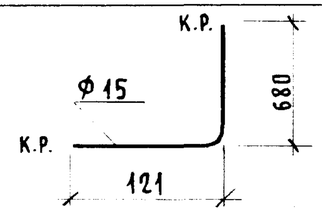	819	15	ШТ.	1	1.05	3262-75*

ИНВ. № ПОДЛ. | ПОДПИСЬ И ДАТА | ВЗАМ. ИНВ. №

Схема горячего водоснабжения.

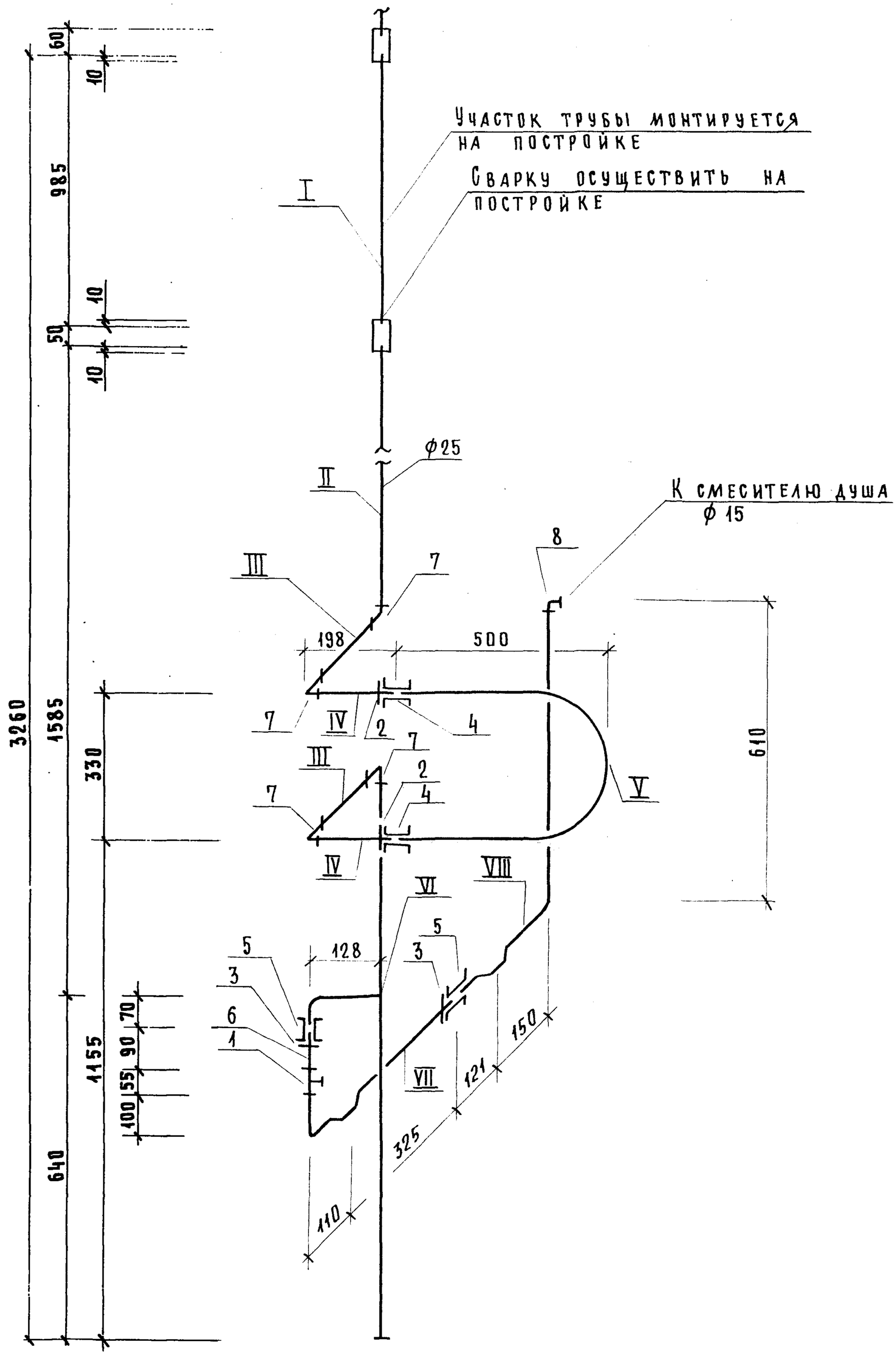

1.288.9-2.2 21.2.0.0 СБ	Лист 6

Формат А3

23411-04 8

152

Трубные заготовки
к схеме горячего водоснабжения

Марка поз.	Эскиз детали	L мм	ϕ мм	Ед. изм.	Кол.	Масса ед., кг	ГОСТ
I	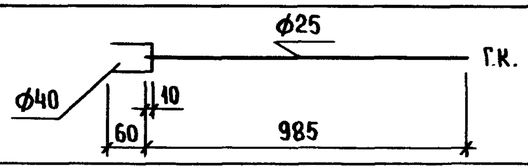	70 985	40 25	шт. шт.	1 1	0.28 2.35	3262-75* 3262-75*
II	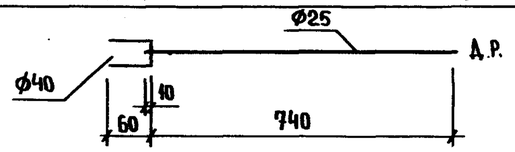	70 812	40 25	шт. шт.	1 1	0.28 1.95	3262-75* 3262-75*
III	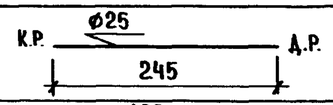	304	25	шт.	2	0.72	3262-75*
IV	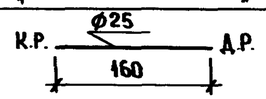	219	25	шт.	2	0.52	3262-75*
V	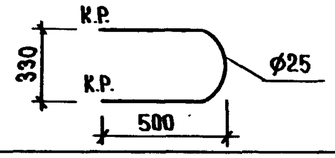	1355	25	шт.	1	3.24	3262-75*
VI	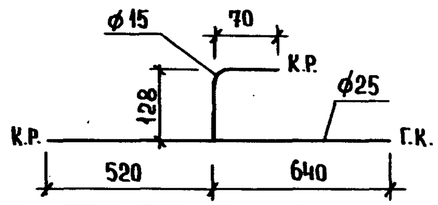	1171 207	25 15	шт. шт.	1 1	2.79 0.26	3262-75* 3262-75*
VII	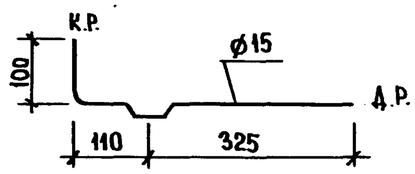	594	15	шт.	1	0.76	3262-75*
VIII	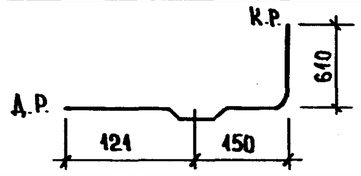	940	15	шт.	1	1.20	3262-75*

Взам. инв. №	Подпись и дата	Инв. № подл.

Марка поз.	Обозначение	Наименование	Кол.	Масса ед, кг	Примечание
		Документация			
		Санитарно-техническая			
		кабина СКБАЗТ-С			
	1.288.9-2.2 21 3.0.0 СБ	Сборочный чертеж			
		Канализация			
		Стандартные изделия			
		Поддон душевой			
		чугунный эмалированный ПД4М 800			
		ГОСТ 10161-83, с	1		
		сифоном и выпуском			
		ГОСТ 23412-76*	1		
2	Московский завод	Напольный приемник			
	нестандартного обо-	сточных вод для			
	рудования	сантехкабин заводс-			
		кого изготовления	1		
3		Трубопровод из пласт-			
		массовых канализаци-			
		онных труб ГОСТ 22689.2-77			
		ℓ = 1400 мм ф100	1	1.31	
4		То же ℓ=1485 мм ф100	1	1.41	
5		То же ℓ= 550 мм ф50	1	0,17	
6		Патрубок компенсаци-			

Н.контр.	Корнеева	Соко	
ГИП	Соколова	Соко	
Рук.гр.	Фомичев	Соко	
Ст.инж.	Голова	Гол	

1.288.9-2.2 21. 3.00

Санитарно-техническая кабина СКБАЗТ-С
Водопровод
Спецификация оборудования

Стадия	Лист	Листов
Р	1	2

ГИПРОНИИЗДРАВ

Формат А4

Инв.N подл. | Подпись и дата | Взам.инв.N

Марка поз.	Обозначение	Наименование	Кол.	Масса ед, кг	Примечание
		онный ГОСТ 22689.5-77 ф100	1		
7		Отвод 90° ГОСТ 22689.5-77			
		ф50	1	0.06	
8		То же 150° ф50	1	0.045	
9		Тройник 90° ГОСТ 22689.10-77			
		ф100×50	2	0,27	
10		Трубопровод из стальных			
		водогазопроводных оцин-			
		кованных труб ГОСТ 3262-75*			
		ф32×2.8	1.26	3.09	м
11		Тройник ГОСТ 8949-75*			
		ф32×25	1	0.43	
12		Пробка ГОСТ 8963-75* ф32	1	0.17	
13		Сифон-ревизия чугунный			
		СФ 150Д ГОСТ 6924-75			
		ф50	1	3.30	

1.288.9-2.2 21 3.0.0

Лист 2

23411-04 10

Формат А4

Инв.N подл. | Подпись и дата | Взам.инв.N

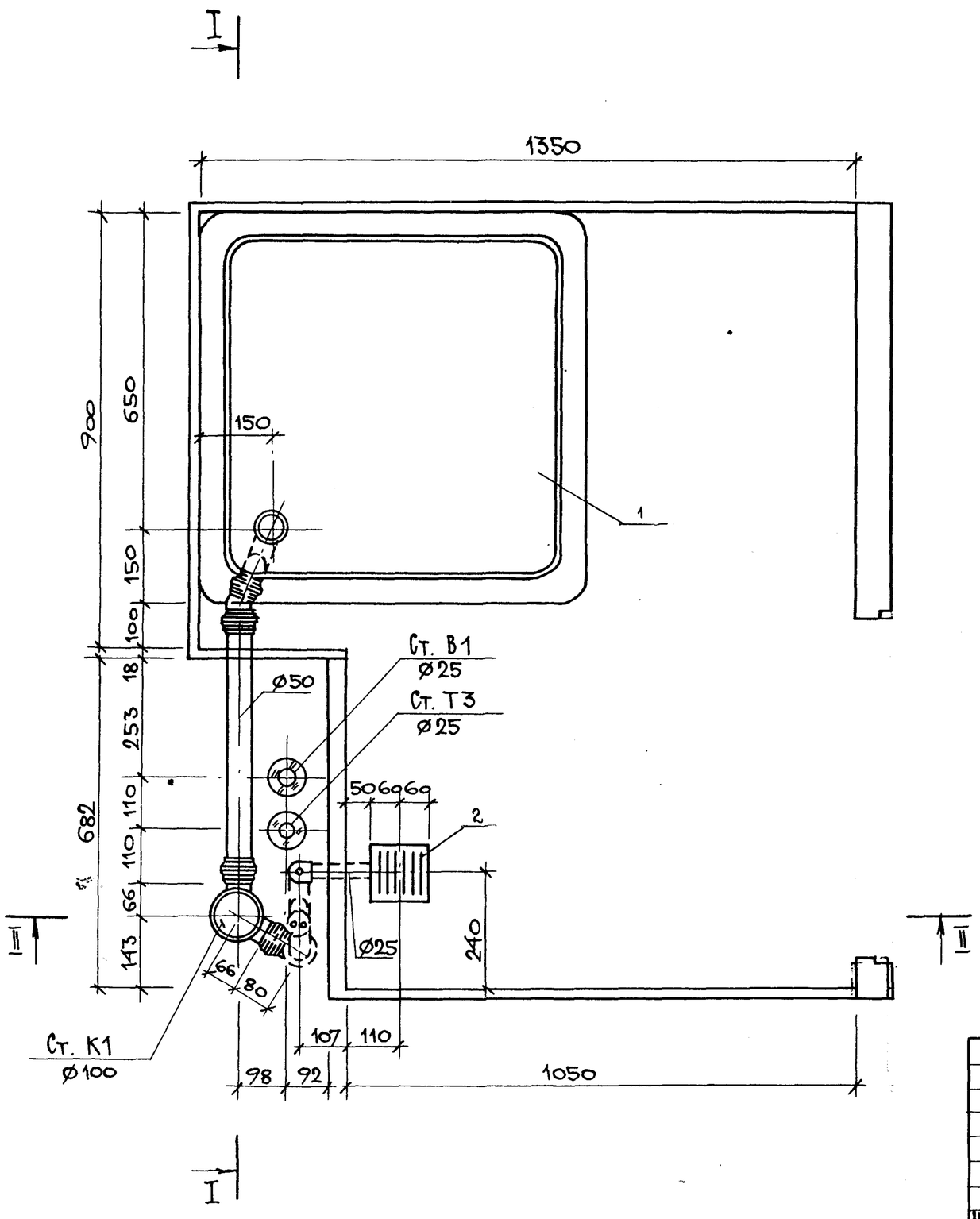

Н. контр.	Корнеева		
ГИП	Соколова		
Рук. гр.	Фомичев		
Ст. инж.	Голова		

1.288.9-2.2 21.3.0 СБ

Санитарно-техническая кабина СКБА3Т-С
Канализация

Стадия	Масса	Масштаб
Р	—	1:10
Лист 1	Листов 4	

ГИПРОНИИЗДРАВ

Взам. инв. N | Подпись и дата | Инв. N подл.

23411-04 11 Формат А3

I–I

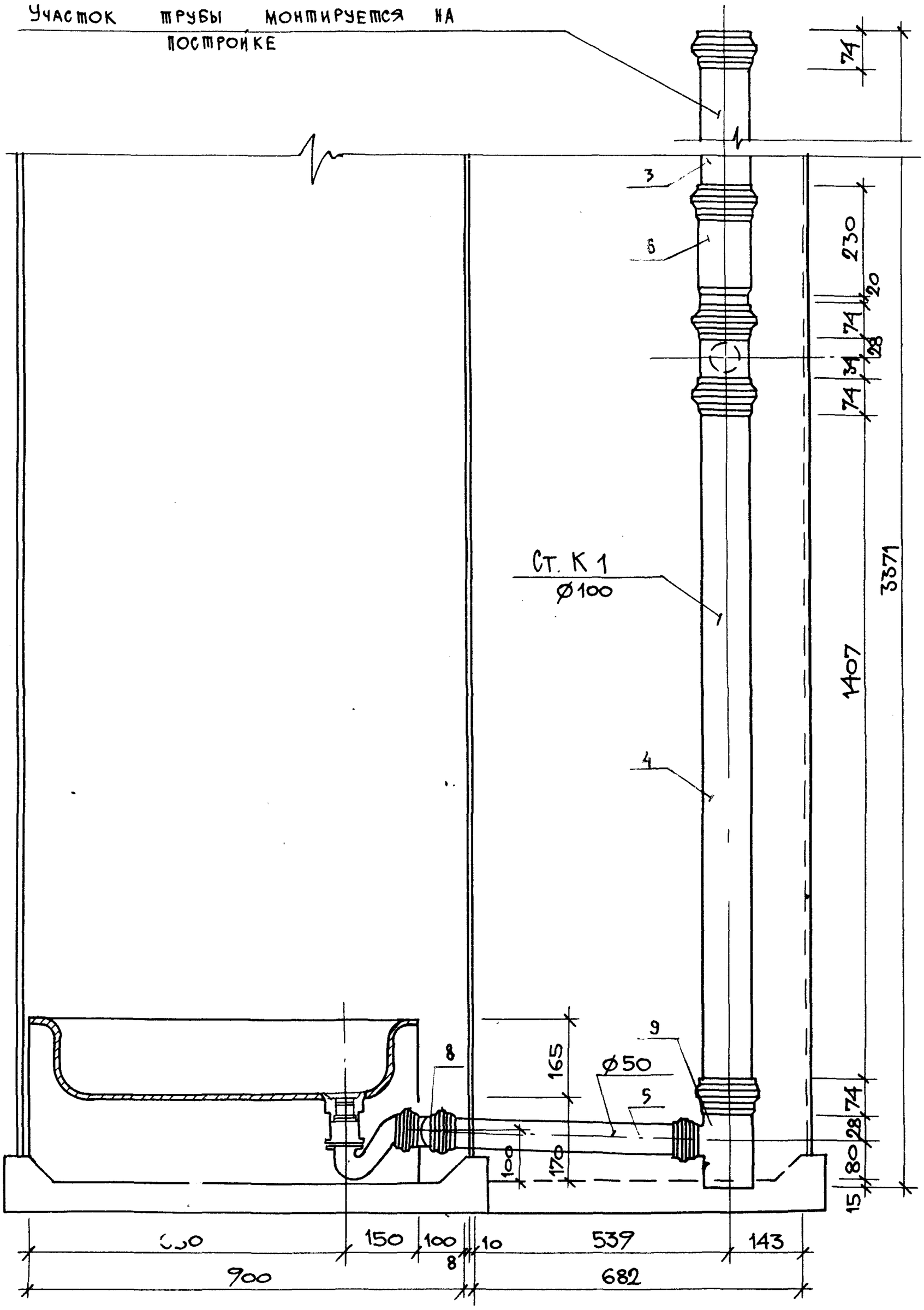

1.288.9 – 2.2 21. 3.0.0СБ	Лист 2

Формат А3

23441-04 12

156

II — II

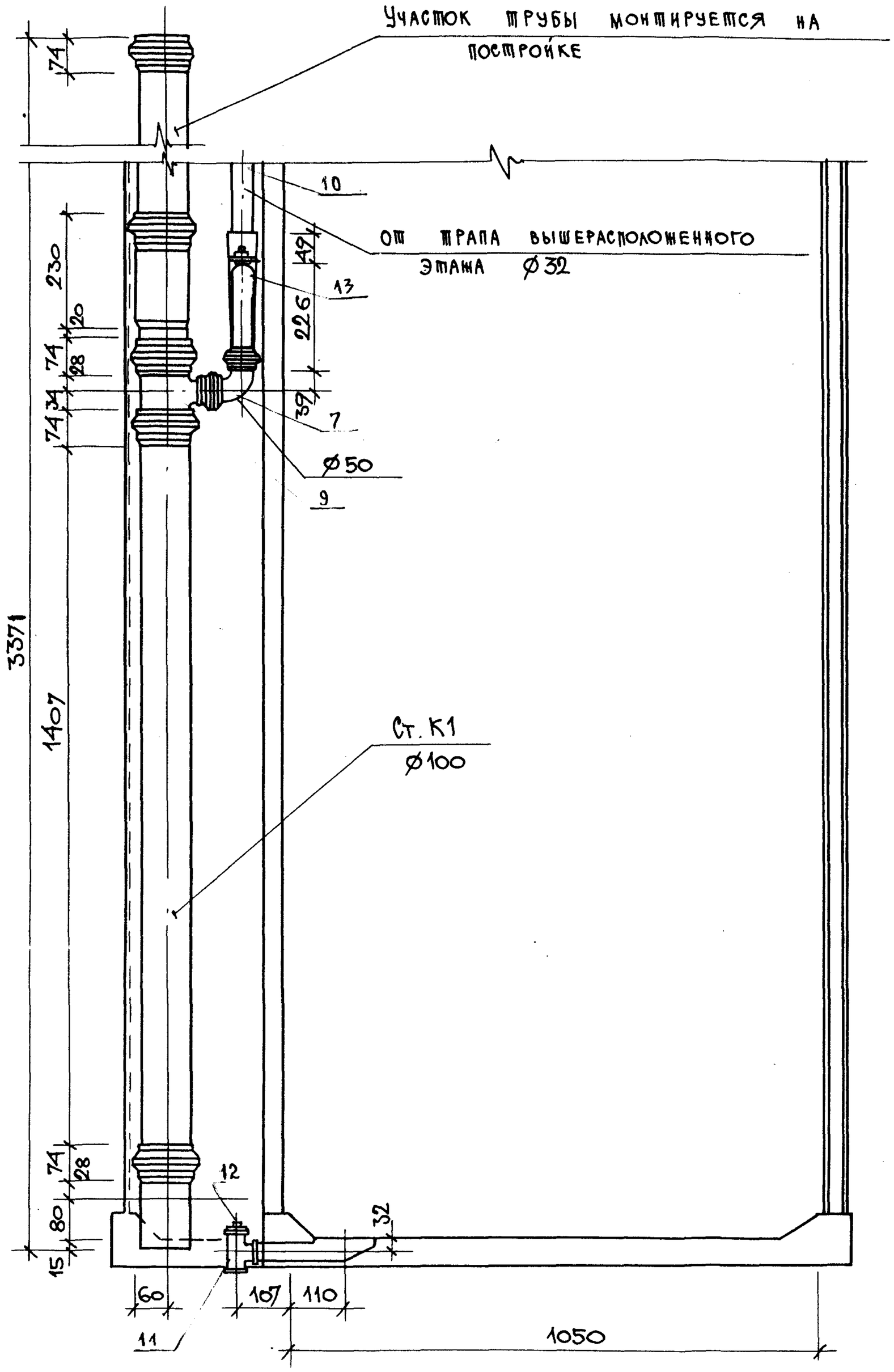

23411-04 13

1.288.9-2.2.21.3.0.ОСБ	Лист 3

Формат А3

Марка поз.	Обозначение	Наименование	Кол.	Масса ед. кг	Примечание
		Документация			
		Санитарно-техническая			
		кабина СКБАЗТ-СР			
	1.288.9-2.2 22.3.0.0 СБ	Сборочный чертеж			
		Канализация			
		Стандартные изделия			
1		Поддон душевой			
		чугунный эмалированный			
		ПДЧМ 800			
		ГОСТ 10161-83, с	1		
		сифоном и выпуском			
		ГОСТ 23412-76*	1		
2	Московский завод	Напольный приемник			
	нестандартного	сточных вод для			
	оборудования	сантехкабин заводс-			
		кого изготовления	1		
3		Трубопровод из пласт-			
		массовых канализацион-			
		ных труб ГОСТ 22689.2-77			
		l = 1400 мм ф 100	1	1.31	
4		То же l = 540 ф 100	1	0.50	
5		То же l = 735 ф 100	1	0.68	
6		То же l = 550 ф 50	1	0.17	
7		Патрубок компенсацион-			
		ный ГОСТ 22689.5-77 ф 100	1		

Марка поз.	Обозначение	Наименование	Кол.	Масса ед. кг	Примечание
8		Ревизия ГОСТ 22689.15-77 ф100	1		
9		Отвод 90° ГОСТ 22689.9-77			
		ф 50	1	0.06	
10		Тоже 150° ф 50	1	0.045	
11		Тройник 90° ГОСТ 22689.10-77			
		ф 100 × 50	2	0.27	
12		Трубопровод из стальных			
		водогазопроводных оцинко-			
		ванных труб ГОСТ 3262-75*			
		ф32 × 2.8	1.26	3.09	м
13		Тройник ГОСТ 8949-75*			
		ф32 × 25	1	0.43	
14		Пробка ГОСТ 8963-75* ф32	1	0.17	
15		Сифон-ревизия чугунный			
		СФ 150Д ГОСТ 6924-75			
		ф50	1	3.30	

Взам. инв. № | Подпись и дата | Инв. № подл.

Н. контр.	Корнеева	Сокол	
ГИП	Соколова	Сокол	
Рук. гр.	Фомичев	Сокол	
Ст. инж.	Голова	Голов	

1.288.9-2.2 22.3.00

Санитарно-техническая кабина СКБАЗТ-СР
Канализация
Спецификация оборудования

Стадия	Лист	Листов
Р	1	2

ГИПРОНИИЗДРАВ

Формат А4

1.288.9-2.2 22 3.0.0

Лист 2

23411-04 14

Формат А4

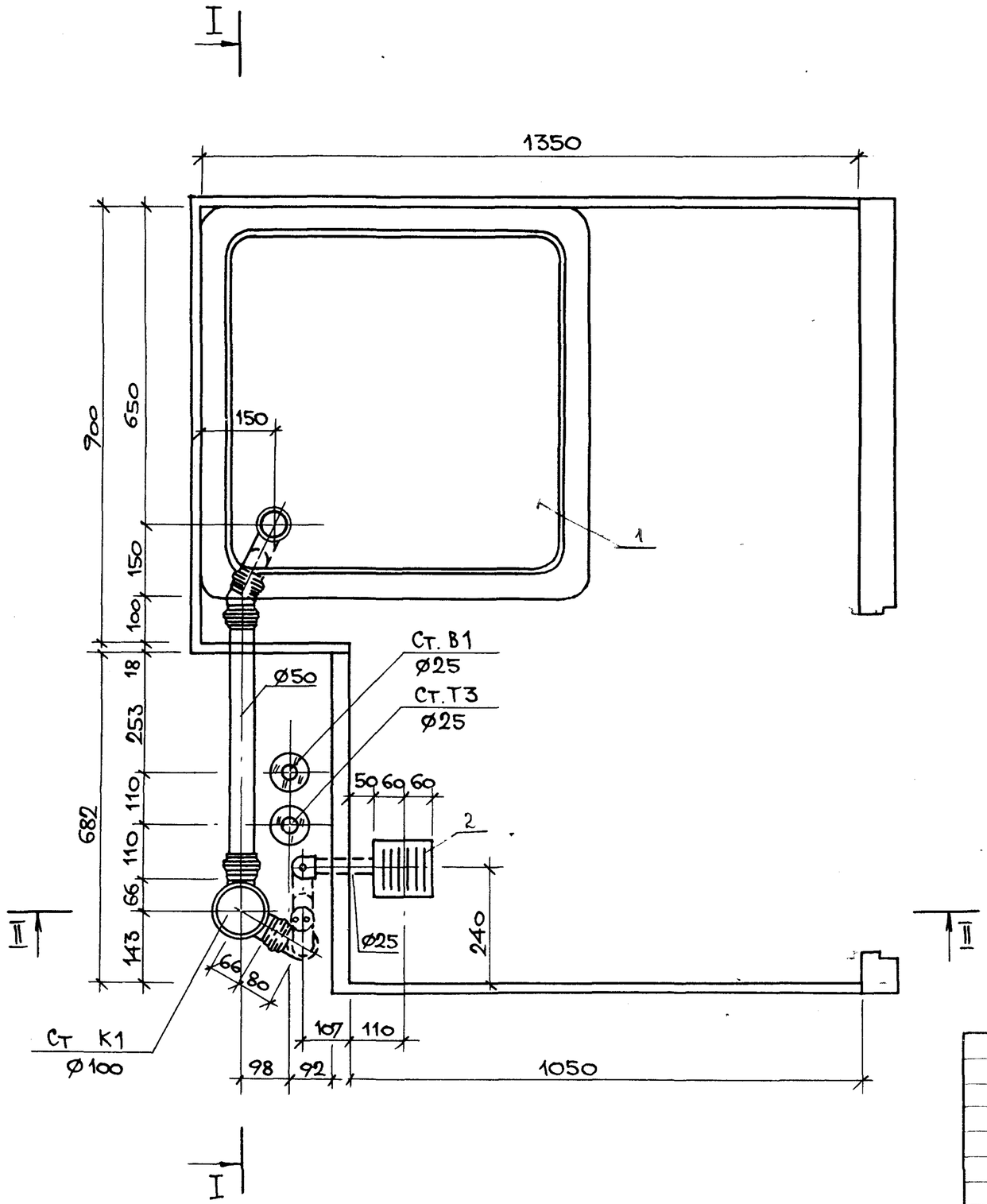

				1.288.9-2.2 22.3.0.0СБ		
				Санитарно-техническая кабина СКБ3Т-СР Канализация	Стадия	Масса	Масштаб
					Р	—	1:10
					Лист 1	Листов 4	
Н.контр.	Корнеева	Сокол			ГИПРОНИИЗДРАВ		
ГИП	Соколова	Сокол					
Рук.гр.	Фомичев						
Ст.инж.	Голова						

Инв. N подл. | Подпись и дата | Взам. инв. N

23411-04 15 Формат А3

I-I

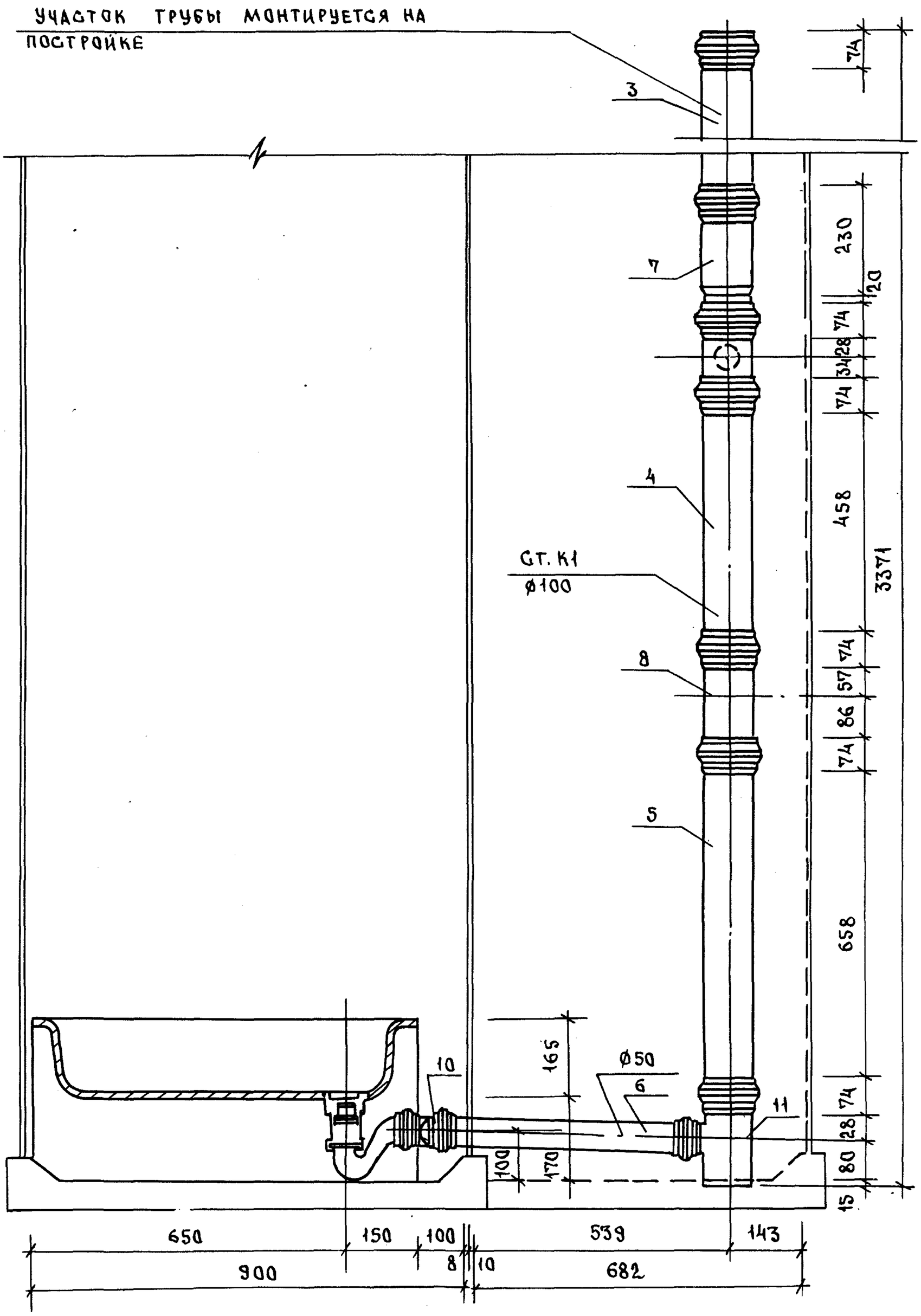

1.288.9-2.2	22	3.0.0 СБ		ЛИСТ 2

ФОРМАТ А3

160

23411-04 16

II–II

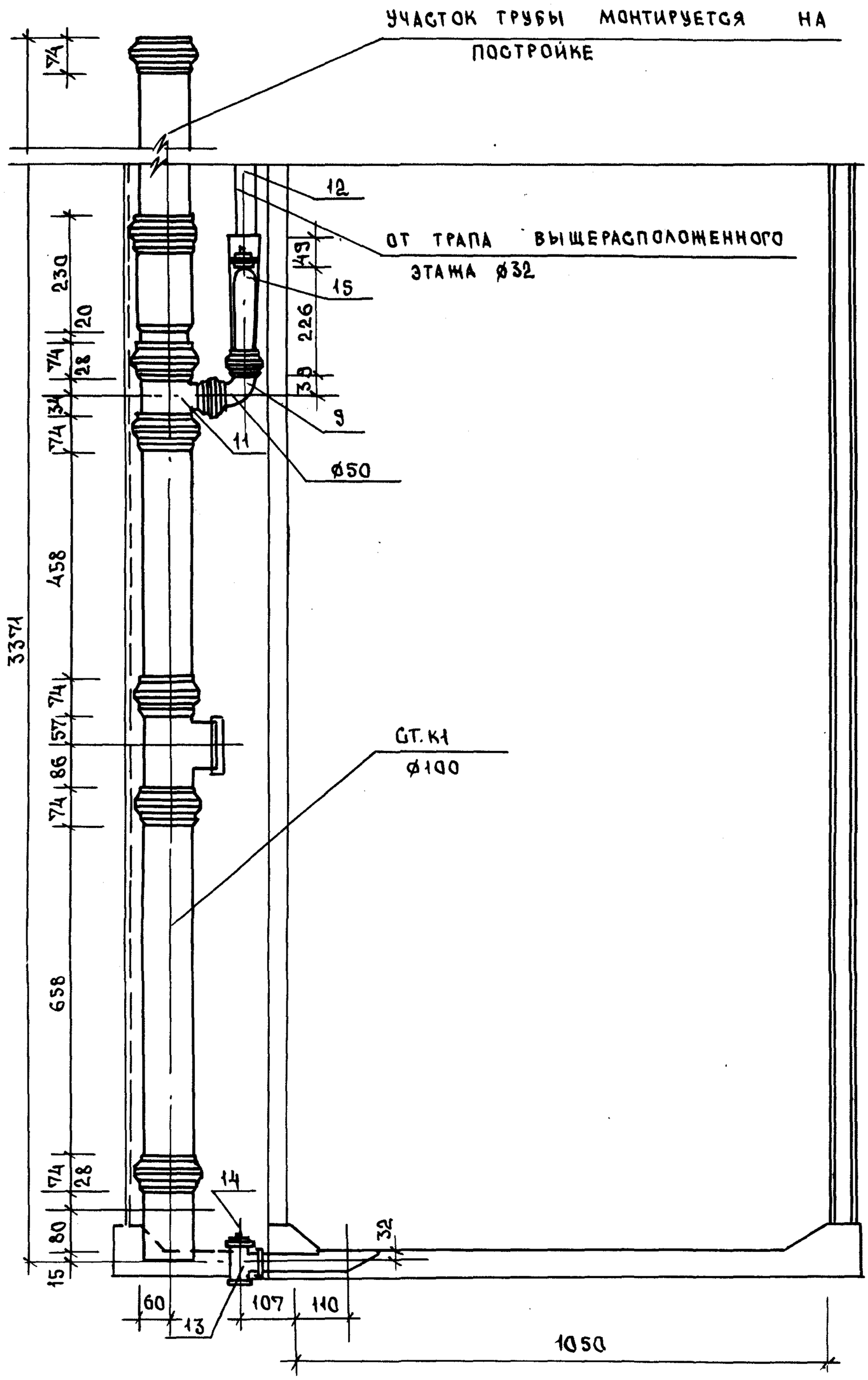

2344-04 ТП

1.288.9 - 2.2 22.3.0.0 СБ	ЛИСТ 3

ФОРМАТ А3

Марка поз.	Обозначение	Наименование	Кол.	Масса ед., кг	Примечание
		Документация			
		Санитарно-техническая			
		кабина СКБАЗТ-В			
	1.288.9-2.2 23.3.0.0СБ	Сборочный чертеж			
		Канализация			
		Стандартные изделия			
1		Поддон душевой			
		чугунный эмалированный ПДЧМ 800			
		ГОСТ 10161-83, с	1		
		сифоном и выпуском			
		ГОСТ 23412-76*	1		
2	Московский завод	Напольный приемник			
	нестандартного	сточных вод для			
	оборудования	сантехкабин заводского			
		изготовления	1		
3		Трубопровод из пластмассовых канализационных			
		труб ГОСТ 22689.2-77			
		l = 1400 мм ϕ 100	1	1.31	
4		То же l=670 ϕ 100	1	0.61	
5		То же l=735 ϕ 100	1	0.68	
6		То же l=550 ϕ 50	1	0.17	

Марка поз.	Обозначение	Наименование	Кол.	Масса ед., кг	Примечание
7		Патрубок компенсационный ГОСТ 22689.5-77 ϕ 100	1		
8		Ревизия ГОСТ 22689.15-77 ϕ 100	1		
9		Отвод 150° ГОСТ 22689.9-77	1	0.045	
10		Тройник 90° ГОСТ 22689.10-77			
		ϕ 100 x 50	1	0.27	

Инв. № подл. | Подпись и дата | Взам. инв. №

Н. контр.	Корнеева		
ГИП	Соколова		
Рук. гр.	Фомичев		
Ст. инж.	Голова		

1.288.9-2.2 23.3.00

Санитарно-техническая кабина СКБАЗТ-В
Канализация
Спецификация оборудования

Стадия	Лист	Листов
Р	1	2

ГИПРОНИИЗДРАВ

Формат А4

1.288.9-2.2 23.3.0.0

Лист 2

23411-ПЦ 19 Формат А4

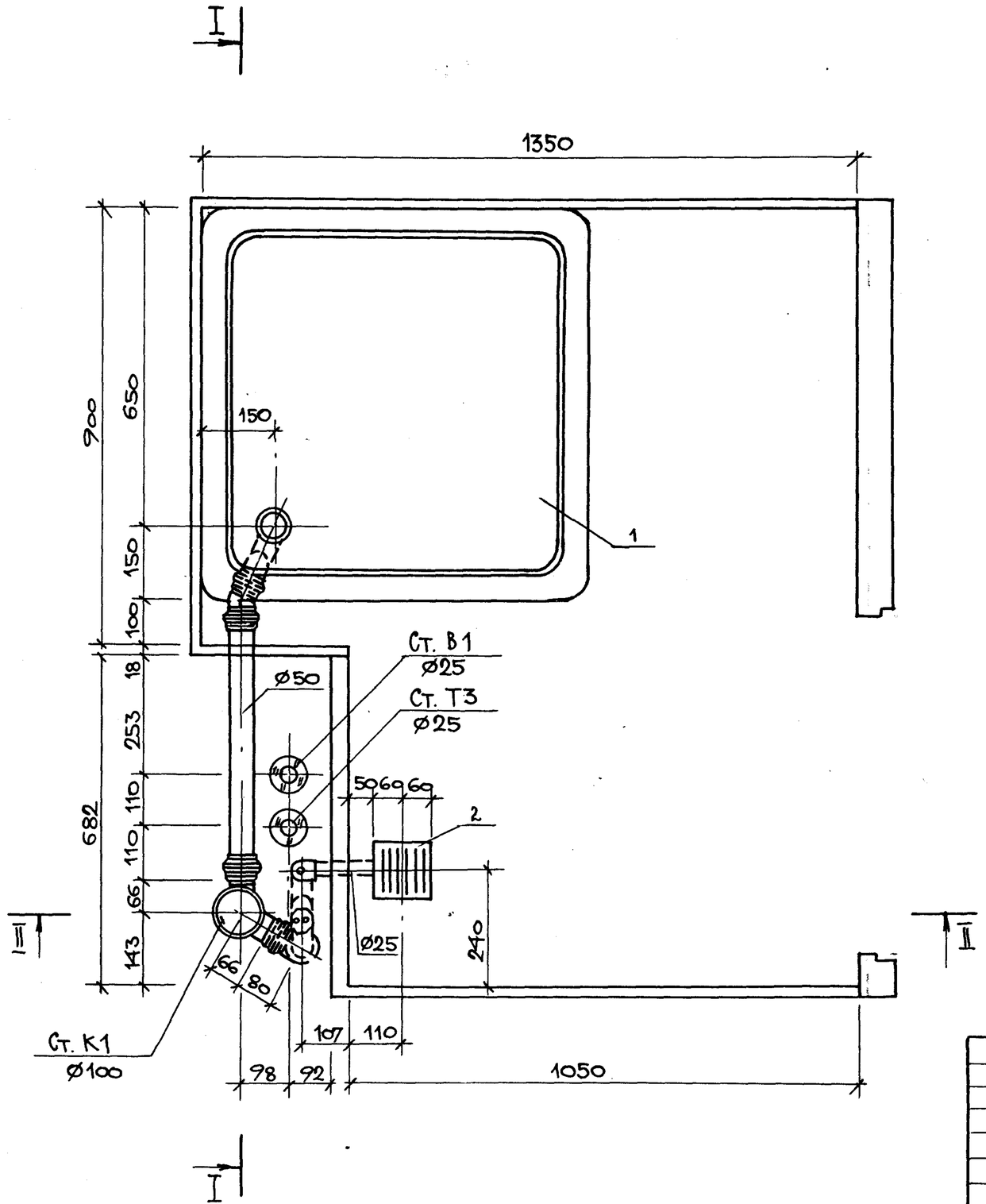

Н. контр.	Корнеева		
ГИП	Соколова		
Рук. гр.	Фомичев		
Ст. инж.	Голова		

1.288.9-2.2 23.3.00 СБ

Санитарно-техническая кабина СКБ3Т-В
Канализация

Стадия	Масса	Масштаб
Р	—	1:10
Лист 1	Листов 4	

ГИПРОНИИЗДРАВ

Инв. N подл. | Подпись и дата | Взам. инв. N

23411-04 19 Формат А3

I-I

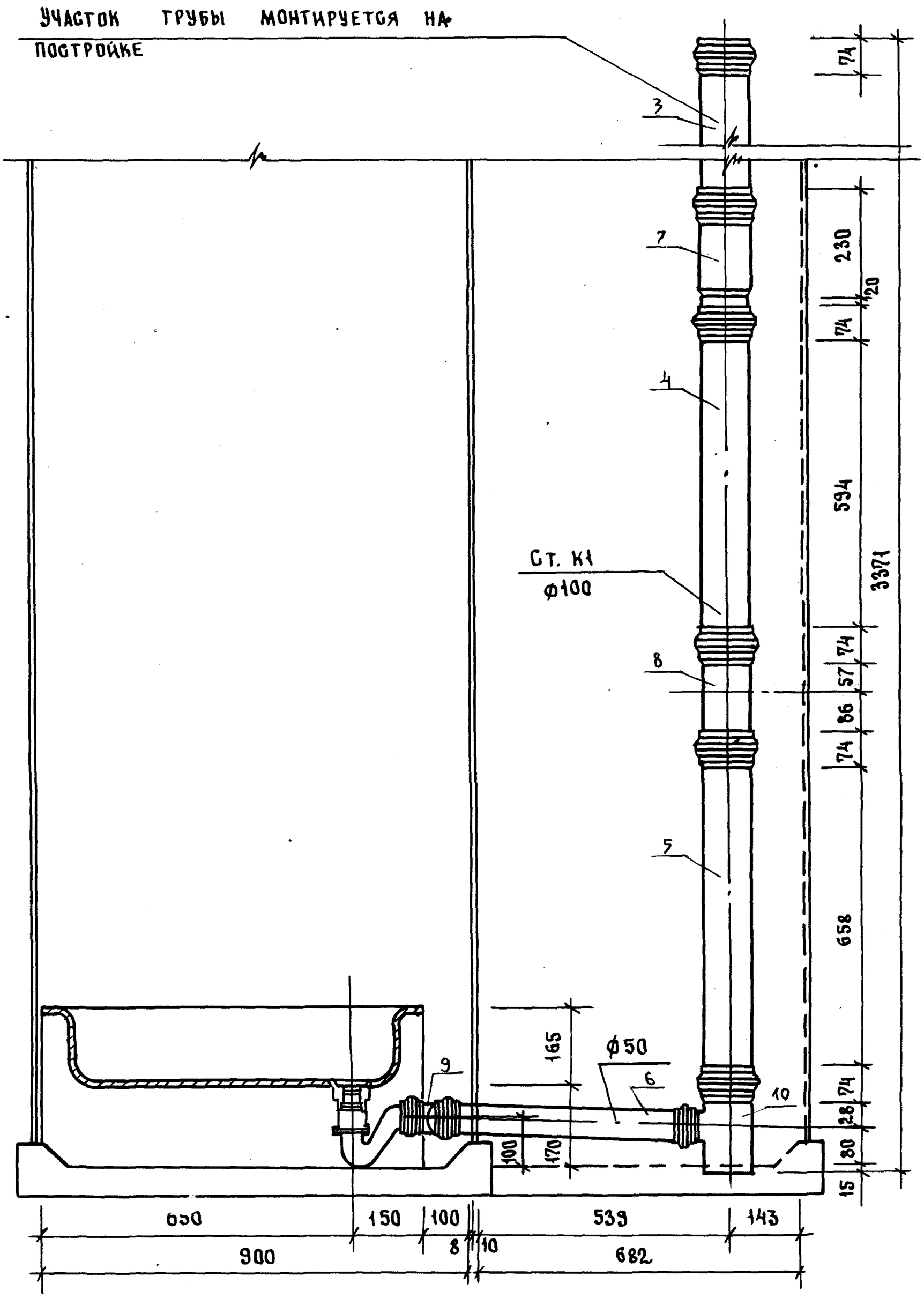

1.288.9 - 2.2 23 - 3.0.0 СБ	ЛИСТ 2

ФОРМАТ А3

2344-04 ВО

164

II–II

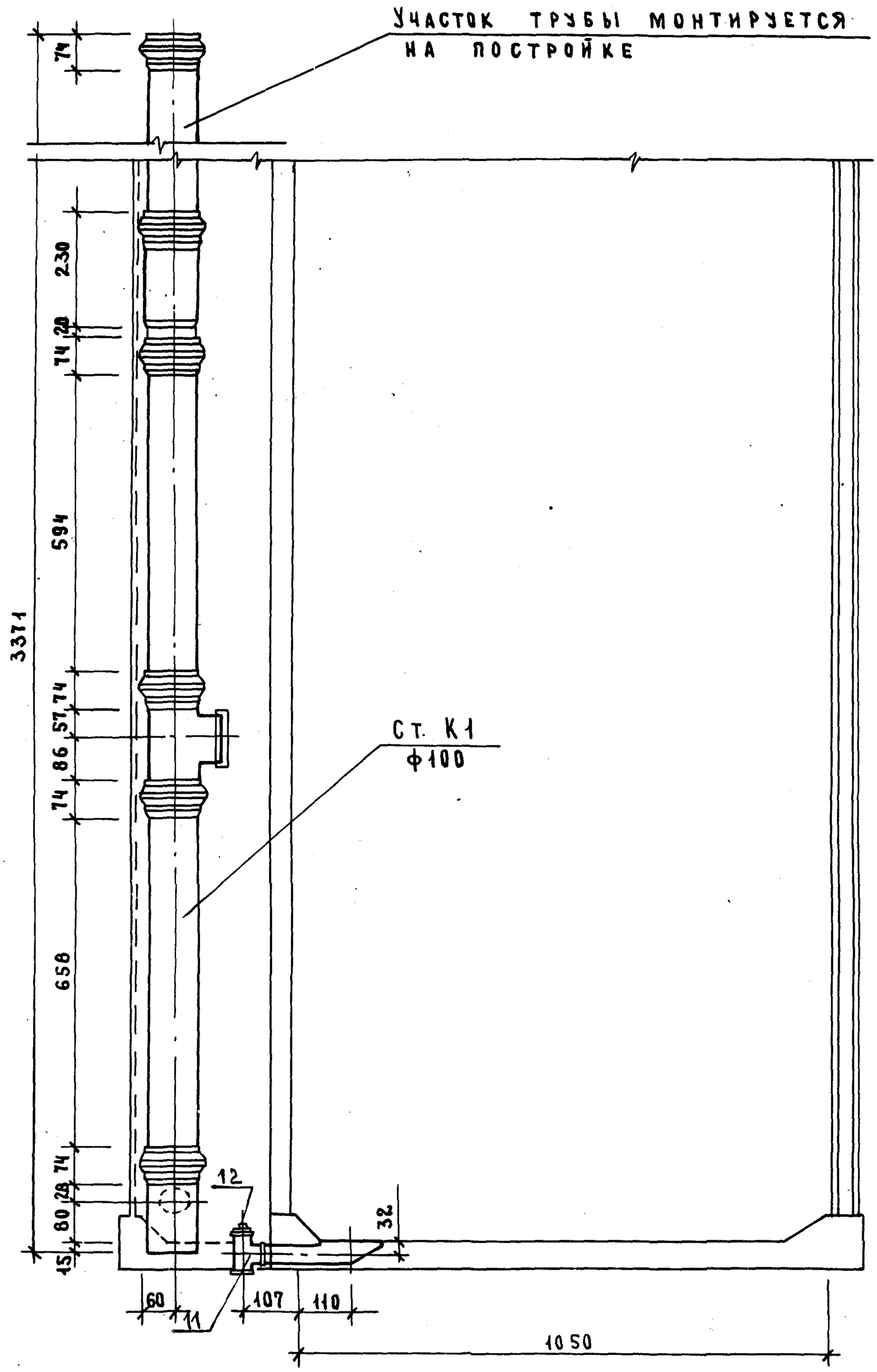

1.288.9-2.2 23.3.0.0 СБ	Лист	3

Формат А3

23411-04 21

165

Марка поз.	Обозначение	Наименование	Кол.	Масса ед., кг	Примечание
		Документация			
		Санитарно-техническая			
		кабина СКБАЗТ-Н			
	1.288.9-2.2 24.3.0.0 СБ	Сборочный чертеж			
		Канализация			
		Стандартные изделия			
1		Поддон душевой			
		чугунный эмалированный ПДЧМ 800			
		ГОСТ 10161-83. С	1		
		сифоном и выпуском			
		ГОСТ 23412-76*	1		
2	Московский завод	Напольный приемник			
	нестандартного	сточных вод для			
	оборудования	сантехкабин заводс-			
		кого изготовления	1		
3		Трубопровод из пласт-			
		массовых канализацион-			
		ных труб ГОСТ 22689.2-77			
		l=1400 мм ф100	1	1.31	
4		То же l=540 мм ф100	1	0.50	
5		То же l=735 мм ф100	1	0.68	
6		То же l=550 мм ф50	1	0.17	

Н. контр.	Корнеева	Соки	
ГИП	Соколова	Соки	
Рук. гр.	Фомичев	Соки	
Ст. инж.	Голова	Голо	

1.288.9-2.2 24.3.0.0

Санитарно-техническая кабина СКБАЗТ-Н
Канализация
Спецификация оборудования

Стадия	Лист	Листов
Р	1	2

ГИПРОНИИЗДРАВ

Формат А4

Инв. № подл. | Подпись и дата | Взам. инв. №

Марка поз.	Обозначение	Наименование	Кол.	Масса ед., кг	Примечание
7		Патрубок компенсацион-			
		ный ГОСТ 22689.5-77 ф100	1		
8		Ревизия ГОСТ 22689.15-77 ф100	1		
9		Отвод 90° ГОСТ 22689.9-77			
		ф50	1	0.06	
10		Тоже 150° ф50	1	0.045	
11		Тройник 90° ГОСТ 22689.10-77			
		ф100×50	2	0.27	
12		Трубопровод из стальных			
		водогазопроводных оцинко-			м
		ванных труб ГОСТ 3262-75*			
		ф32×2.8	1.26	3.09	
13		Тройник ГОСТ 8949-75*			
		ф32×25	1	0.43	
14		Пробка ГОСТ 8963-75* ф32	1	0.17	
15		Сифон-ревизия чугунный			
		СФ 150Д ГОСТ 6924-75			
		ф50	1	3.30	

1.288.9-2.2 24.3.0.0

Лист 2

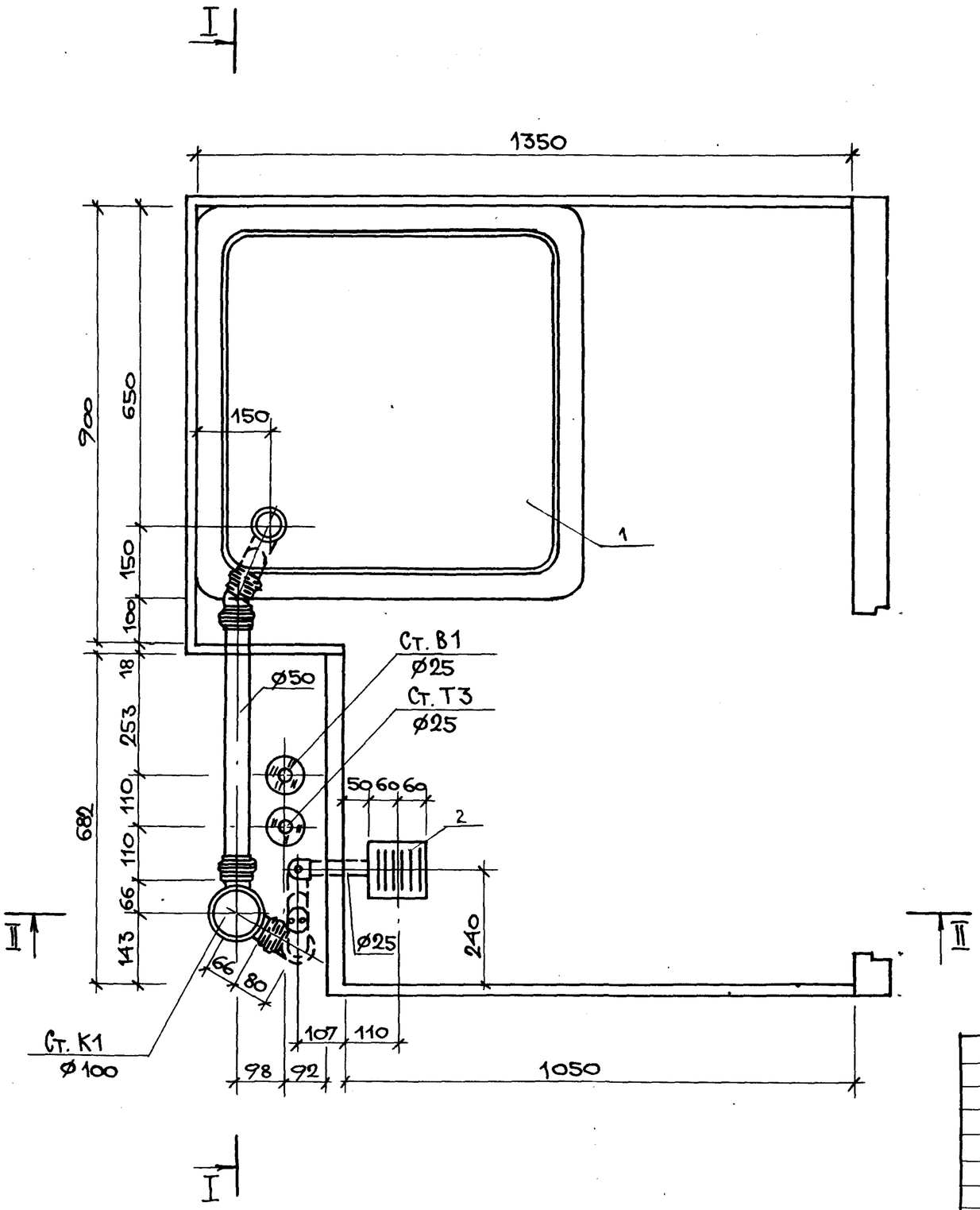

Н. контр.	Корнеева			1.288.9-2.2 24 3.0.0 СБ
ГИП	Соколова			Санитарно-техническая кабина СКБАЗТ-Н Канализация
Рук. гр.	Фомичева			Стадия: Р; Масса: —; Масштаб: 1:10
Ст. инж.	Голова			Лист 1; Листов 4
				ГИПРОНИИЗДАВ

Инв. N подл. | Подпись и дата | Взам. инв. N

23411-04 23 Формат А3

I-I

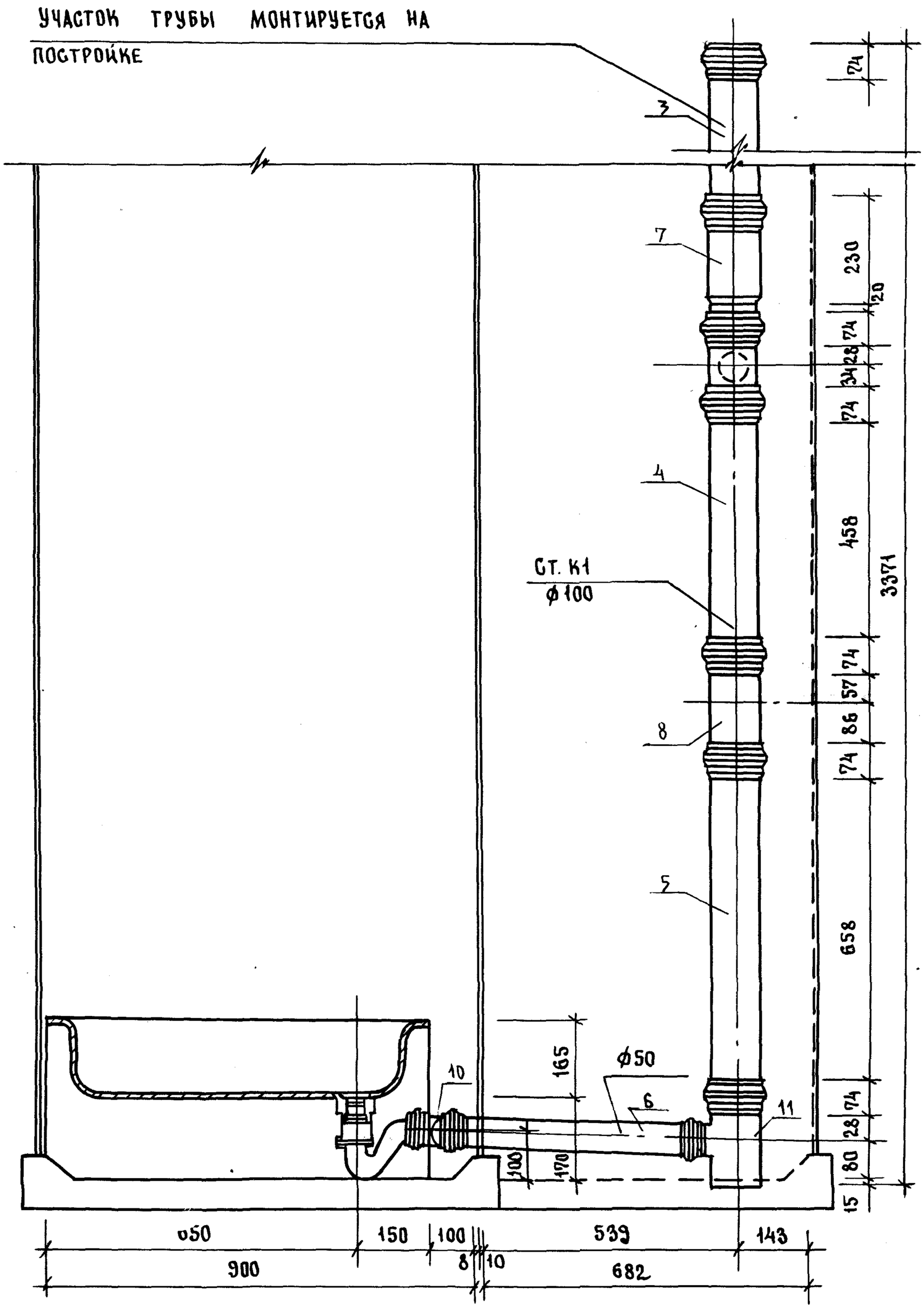

1.288.9 - 2.2 24 3.00 СБ	ЛИСТ 2

ФОРМАТ А3

24 40-11432

Взам. инв. № | Подпись и дата | Инв. № подл.

168

II–II

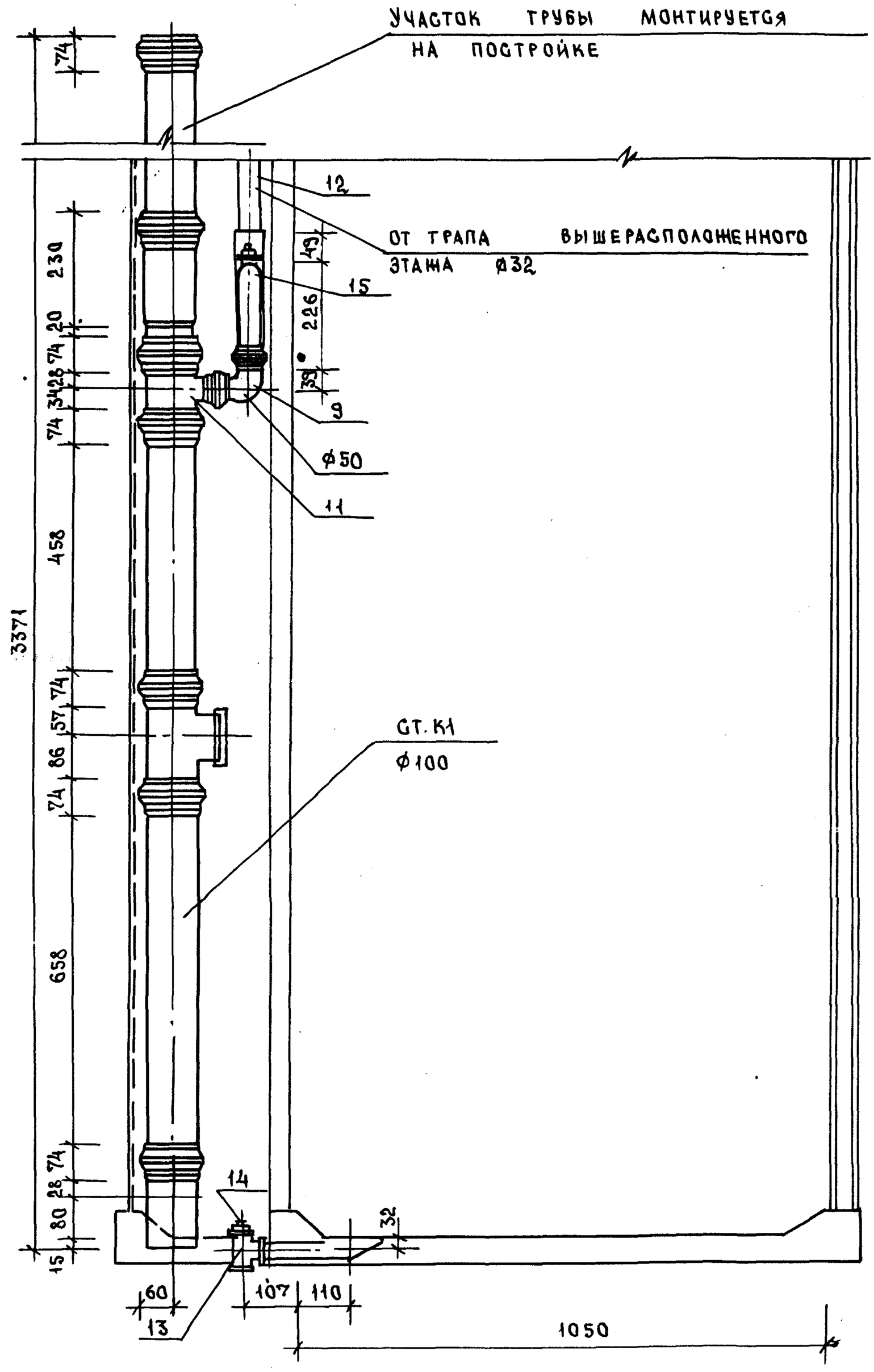

ИНВ.N ПОДЛ.	ПОДПИСЬ И ДАТА	ВЗАМ.ИНВ.N

23440-04 25

1.288.9 - 2.2 24.3.00 СБ

ЛИСТ 3

ФОРМАТА3

Марка поз.	Обозначение	Наименование	Кол.	Масса ед. кг	Примечание
		Документация			
		Санитарно-техническая			
		кабина СКБАЗТ-ПС			
	1.288.9-2.2 25.2.0.0 СБ	Сборочный чертеж			
		Водопровод			
		Стандартные изделия			
1	Каталог ЦКБА	Вентиль запорный			
		муфтовый 15б1бр			
		ф15	2	0.39	
2		Муфта прямая короткая			
		ГОСТ 8966-75 ф15	4	0,055	
3		Контргайка ГОСТ 8968-75			
		ф15	4	0,036	
4		Сгон ГОСТ 8969-75			
		ф15	2	0,075	
5		Угольник ГОСТ 8946-75*			
		ф15	2	0.095	
		Трубопровод из стальных водогазопроводных оцинкованных труб			
		ГОСТ 3262-75* ф40×3.0	0.2	3.84	м
		То же ф25×2,8	3.6	2.39	м
		То же ф15×2.5	3.7	1.28	м

Н. контр.	Корнеева	Сокол	
ГИП	Соколова	Сокол	
Рук. гр.	Фомичев	Сокол	
Ст. инж.	Голова	Гол	

1.288.9-2.2 25.2.00

Санитарно-техническая кабина СКБАЗТ-ПС
Водопровод
Спецификация оборудования

Стадия	Лист	Листов
Р	1	2

ГИПРОНИИЗДРАВ

Формат А4

Взам. инв. № | Подпись и дата | Инв. № подл.

Марка поз.	Обозначение	Наименование	Кол.	Масса ед., кг	Примечание
		Горячее водоснабжение			
		Стандартные изделия			
1	Каталог ЦКБА	Вентиль запорный			
		муфтовый 15б1бр			
		ф15	2	0,39	
2		Муфта прямая короткая			
		ГОСТ 8966-75 ф25	4	0,133	
3		То же ф15	4	0,055	
4		Контргайка ГОСТ 8968-75			
		ф25	4	0,082	
5		То же ф15	4	0,036	
		Сгон ГОСТ 8969-75			
		ф15		0.075	
7		Угольник ГОСТ 8946-75*			
		ф25	2	0,231	
8		То же ф15	2	0.095	
9		Тройник ГОСТ 8948-75* ф25	2	0.321	
		Трубопровод из стальных водогазопроводных оцинкованных труб			
		ГОСТ 3262-75* ф40×3.0	0.2	3.84	
		То же ф25×2.8	5.5	2.39	
		То же ф15×2.5	2.0	1.28	
		Смеситель латунный			
		СМ-ВУ-ШЛ ГОСТ 25809-83	2	2.20	

Взам. инв. № | Подпись и дата | Инв. № подл.

1.288.9-2.2 25.2.00

Лист 2

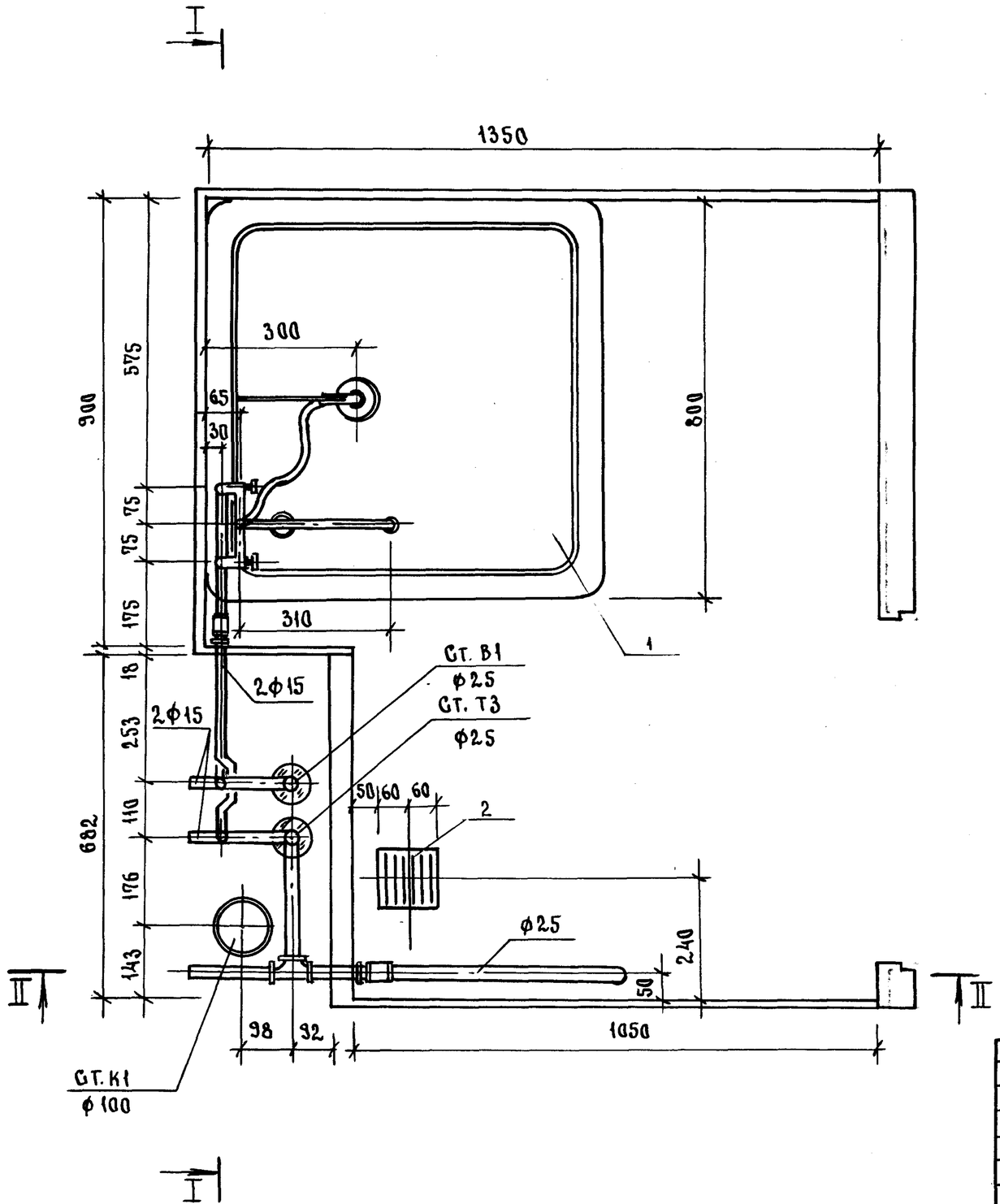

				1.288.9-2.2 25.2.0.СБ		
				САНИТАРНО-ТЕХНИЧЕСКАЯ КАБИНА СКБАЗТ-ПС ВОДОПРОВОД	СТАДИЯ	МАССА	МАСШТАБ
					Р	—	1:10
Н.контр.	Корнеева	Сокол			ЛИСТ 1	ЛИСТОВ 7	
ГИП	Соколова	Сокол			ГИПРОНИИЗДРАВ		
Рук.гр.	Фомичев						
Ст.инж.	Голова						

ИНВ.№ ПОДЛ. | ПОДПИСЬ И ДАТА | ВЗАМ.ИНВ.№

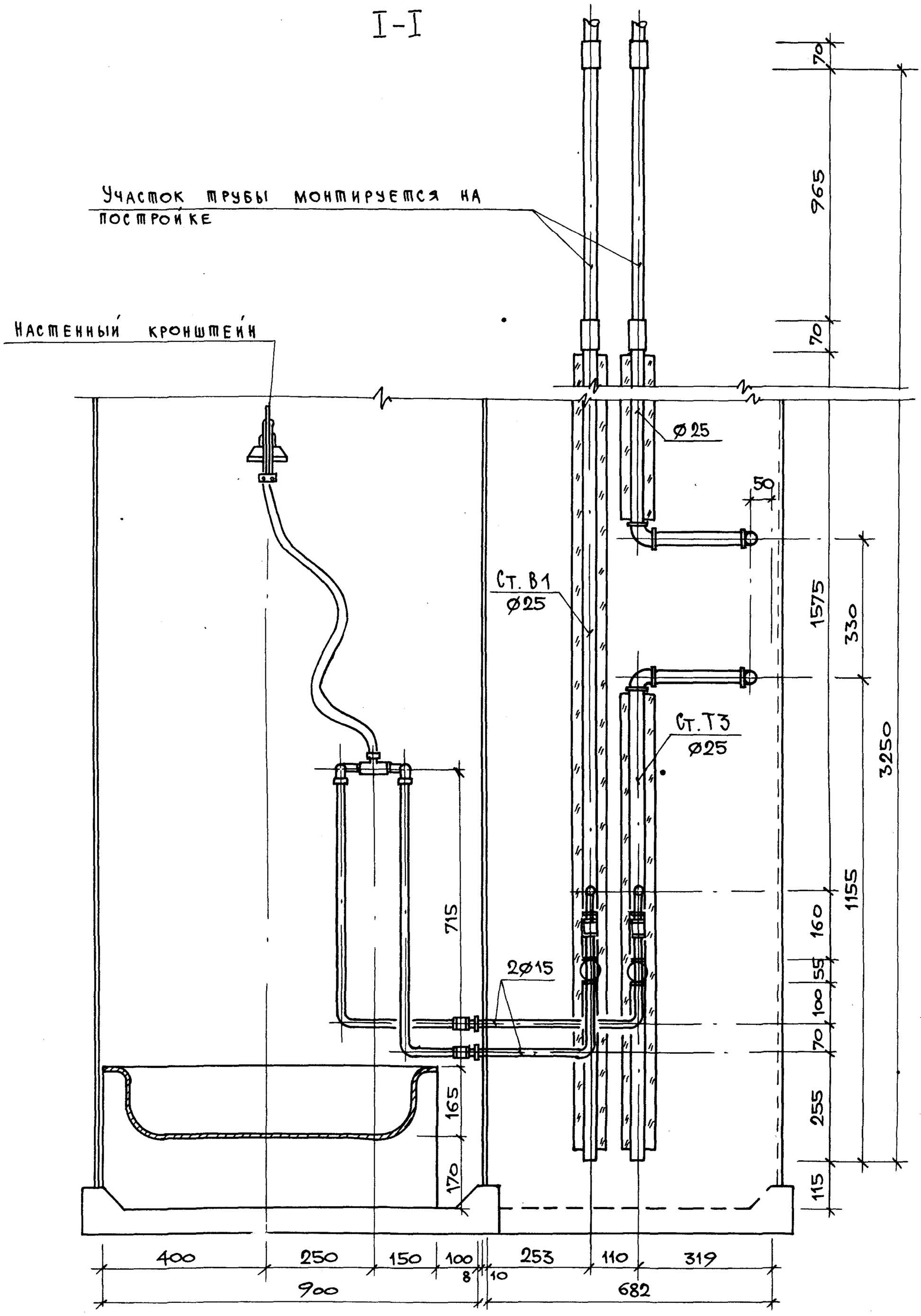

1.288.9-2.2 25.2.00 СБ	Лист 2

Формат А3

23411-04 28

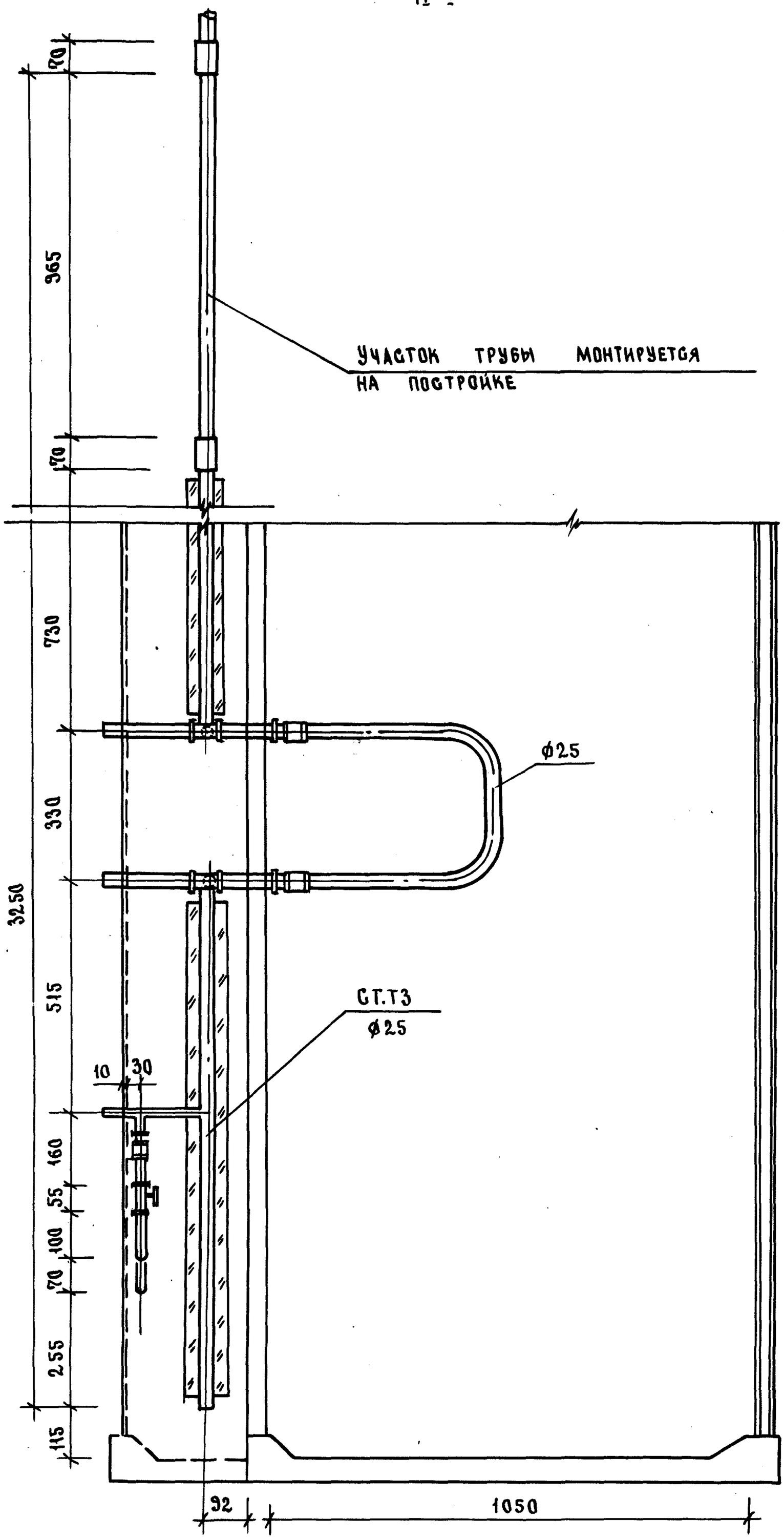
II - II
20
965
УЧАСТОК ТРУБЫ МОНТИРУЕТСЯ
НА ПОСТРОЙКЕ
70
730
ф25
330
3250
515
СТ.Т3
ф25
10
30
160
55
100
70
255
115
92
1050

| | | |

Схема водопровода.

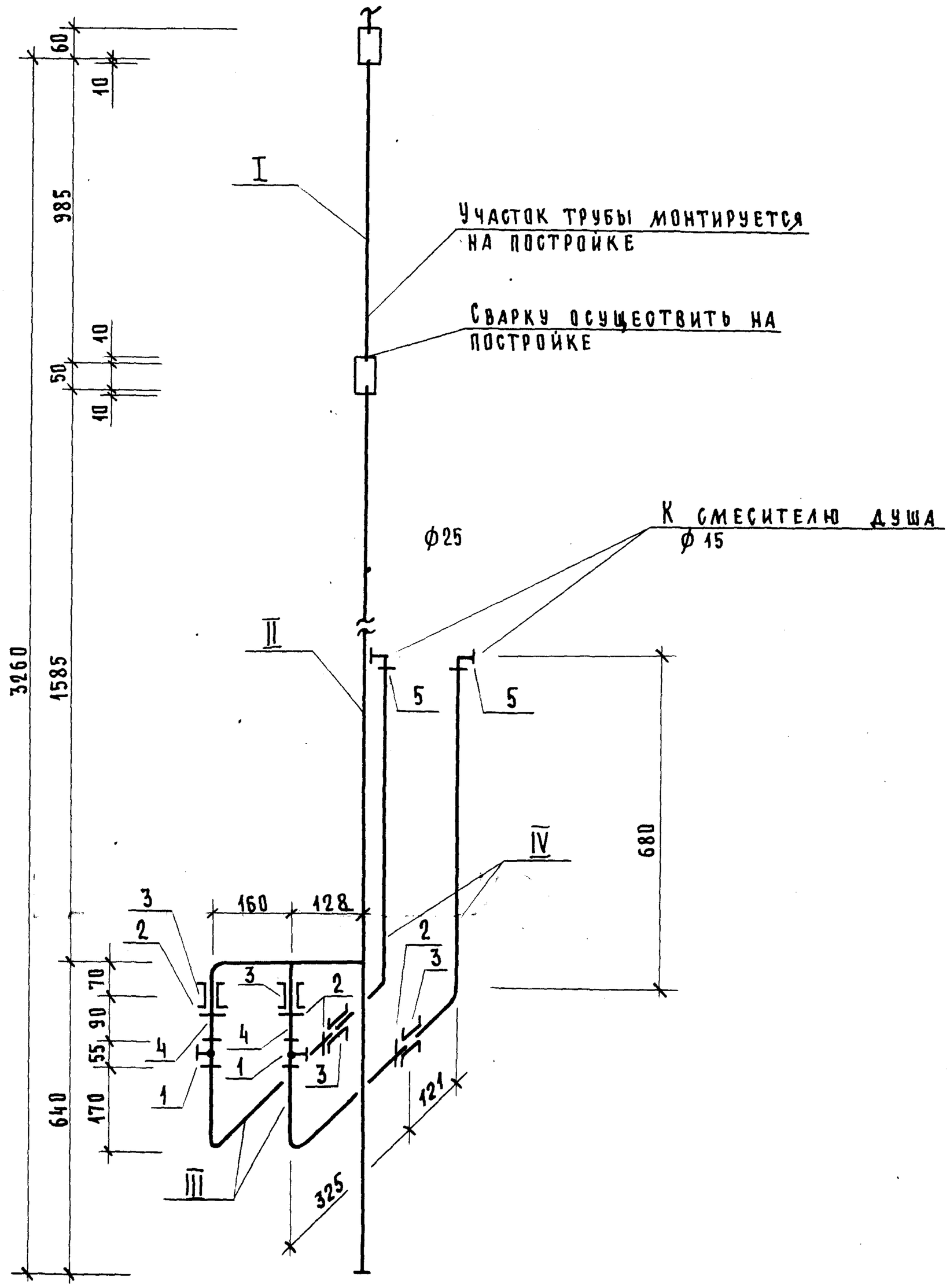

Трубные заготовки к схеме водопровода

Марка поз.	Эскиз детали	L мм	Ф мм	Ед изм.	Кол.	Масса ед. кг	ГОСТ
I	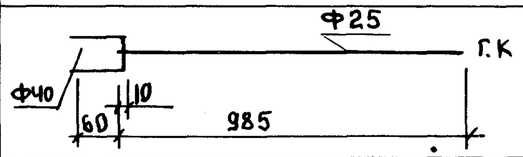	70	40	шт	1	0.28	3262-75*
		985	25	шт	1	2.35	3262-75*
II	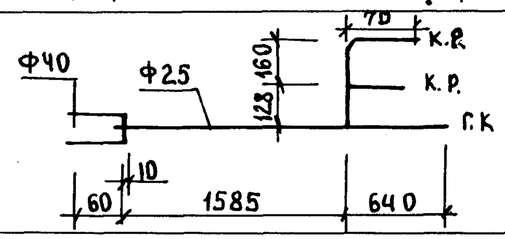	70	40	шт	1	0.28	3262-75*
		2235	25	шт	1	5.36.	3262-75*
		376	15	шт	1	0.48	3262-75*
III	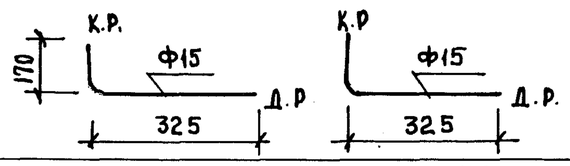	554	15	шт	2	0.71	3262-75*
IV	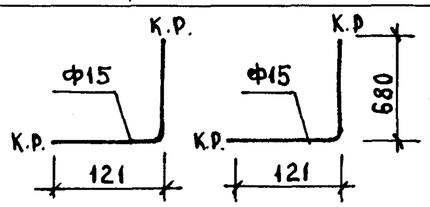	819	15	шт	2	1.05	3262-75*

Инв. № подл. | Подпись и дата | Взам. инв.

23411-04 31 Формат А3

СХЕМА ГОРЯЧЕГО ВОДОСНАБЖЕНИЯ

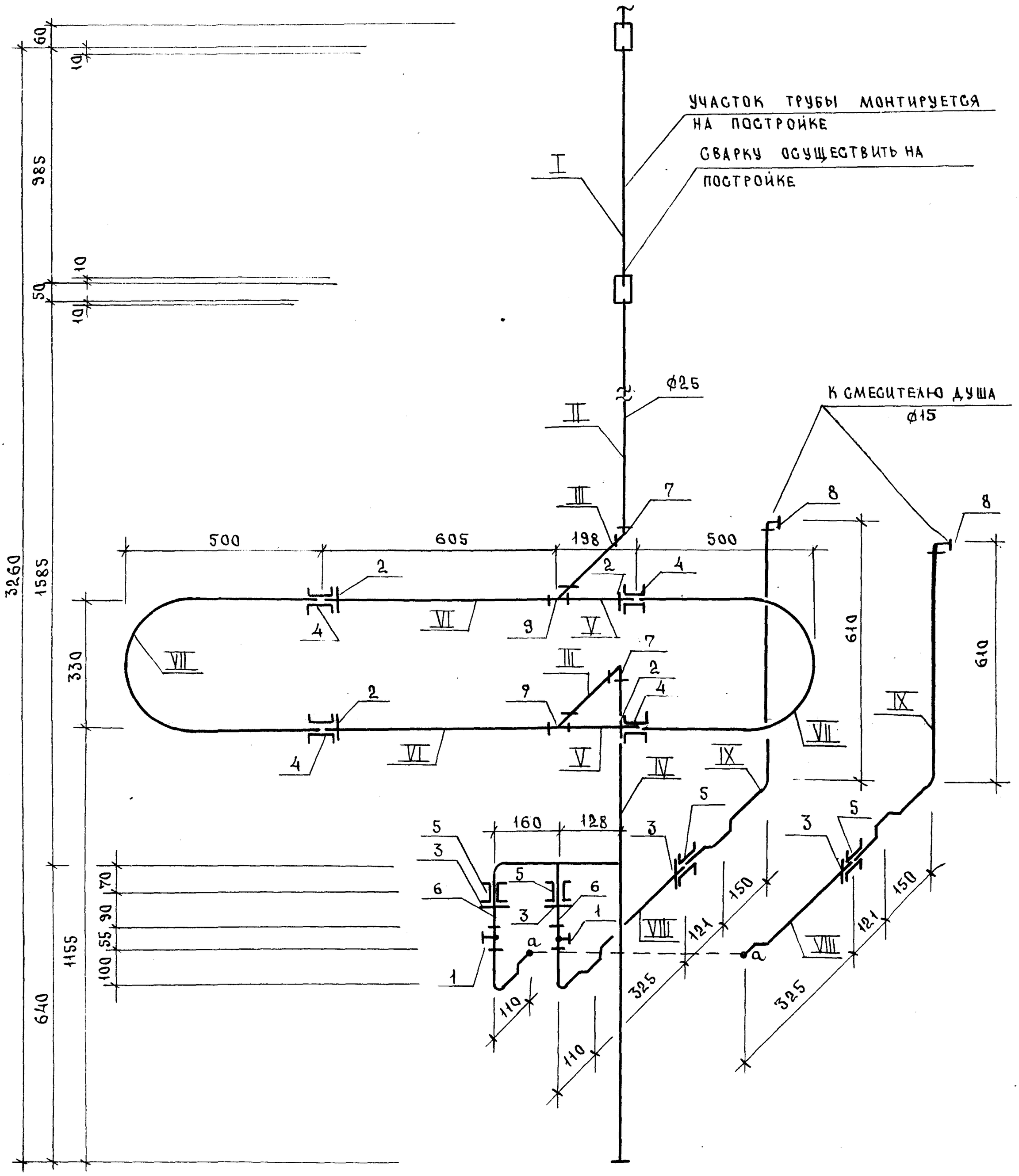

1.288.9-2.2 25 2.0.0СБ	ЛИСТ 6

ФОРМАТ А3

176

23414-04 32

ВЗАМ. ИНВ. № | ПОДПИСЬ И ДАТА | ИНВ. № ПОДЛ.

Трубные заготовки
к схеме горячего водоснабжения

Марка поз.	Эскиз детали	L мм	Ф мм	Ед. изм.	Кол.	Масса ед. кг	ГОСТ
I	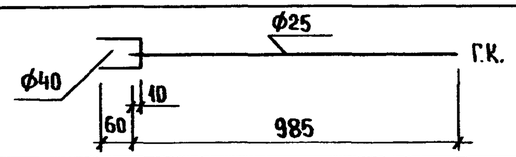	70 985	40 25	шт. шт.	1 1	0.28 2.35	3262-75* 3262-75*
II	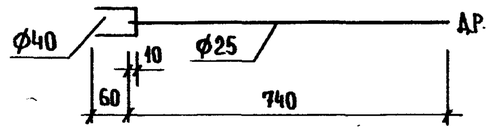	70 812	40 25	шт. шт.	1 1	0.28 1.95	3262-75* 3262-75*
III	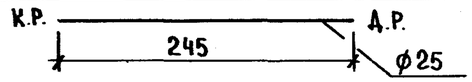	318	25	шт.	2	0.76	3262-75*
IV	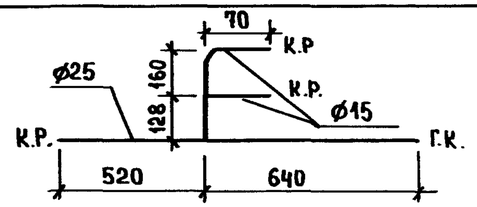	1171 446	25 15	шт. шт.	1 1	2.79 0.57	3262-75* 3262-75*
V	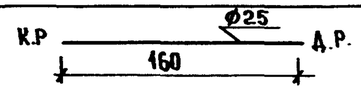	233	25	шт.	2	0.55	3262-75*
VI	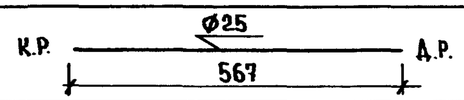	640	25	шт.	2	1.53	3262-75*
VII	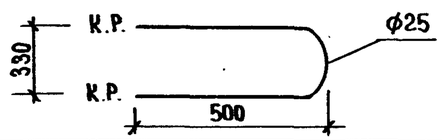	1355	25	шт.	2	3.24	3262-75*
VIII	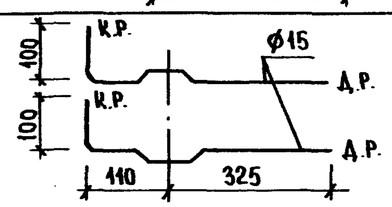	544	15	шт.	2	0.69	3262-75*
IX	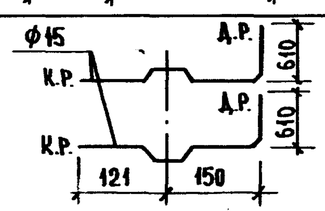	940	15	шт.	2	1.20	3262-75*

Инв. № подл.	Подпись и дата	Взам. инв. №

Марка поз.	Обозначение	Наименование	Кол.	Масса ед.,кг	Примечание
		Документация			
		Санитарно-техническая			
		кабина СКБАЗТ-ПС			
	1.288.9-2.2 25.3.0.0 СБ	Сборочный чертеж			
		Канализация			
		Стандартные изделия			
1		Поддон душевой			
		чугунный эмалированный			
		ПДЧМ 800			
		ГОСТ 10161-83, с	1		
		сифоном и выпуском			
		ГОСТ 23412-76*	1		
2	Московский завод	Напольный приемник			
	нестандартного оборудования	сточных вод для			
		сантехкабин заводского			
		изготовления	1		
3		Трубопровод из пласт-			
		массовых канализацион-			
		ных труб ГОСТ 22689.2-77			
		ℓ=1100мм ϕ100	1	1.04	
4		То же ℓ=1485мм ϕ100	1	1.32	
5		То же ℓ=295мм ϕ50	1	0.09	
6		То же ℓ=170мм ϕ50	1	0.043	

Н. контр.	Корнеева	Сокол	
ГИП	Соколова	Сокол	
Рук.гр.	Фомичев	Сокол	
Ст. инж.	Голова	Голу	

1.288.9-2.2 25.3.0.0

Санитарно-техническая кабина СКБАЗТ-ПС
Канализация
Спецификация оборудования

Стадия	Лист	Листов
Р	1	2

ГИПРОНИИЗДРАВ

Формат А4

Марка поз.	Обозначение	Наименование	Кол.	Масса ед.,кг	Примечание
7		Патрубок компенсацион-			
		ный ГОСТ22689.5-77 ϕ100	1		
8		Отвод 90° ГОСТ 22689.5-77			
		ϕ50	2	0.06	
9		То же 150° ϕ50	1	0.045	
10		Тройник 90° ГОСТ 22689.10-77			
		ϕ100×50	3	0.27	
11		То же ϕ50×50	1	0.085	
12		Трубопровод из стальных			
		водогазопроводных оцин-			
		кованных труб			
		ГОСТ 3262-75* ϕ32×2,8	1.30	3.09	м
13		Тройник ГОСТ 8949-75*			
		ϕ32×25	1	0.43	
14		Пробка ГОСТ 8963-75* ϕ32	1	0.17	
15		Сифон-ревизия чугунный			
		СФ 150Д ГОСТ 6924-75			
		ϕ50	1	3.30	

1.288.9-2.2 25 3.0.0 СБ

Лист 2

Формат А4

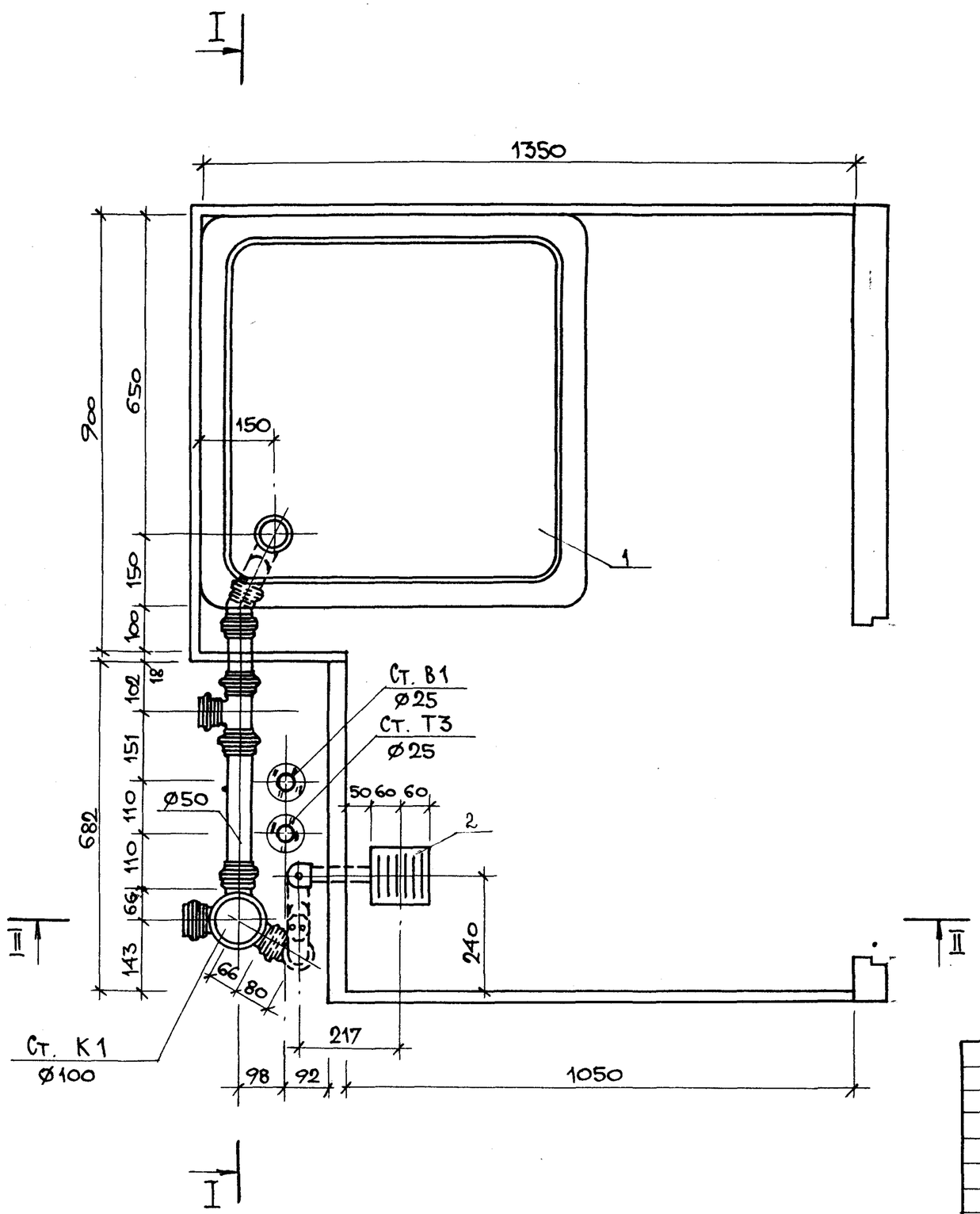

Н. контр.	Корнеева	Сокол	
ГИП	Соколова	Сокол	
Рук. гр.	Фомичев	Фомичев	
Ст. инж.	Голова	Голова	

1.288.9-2.2 25.3.0.0 СБ

Санитарно-техническая кабина СКБАЗТ-ПС Канализация.

Стадия	Масса	Масштаб
Р	—	1:10
Лист 1	Листов 4	

ГИПРОНИИЗДРАВ

Инв. N подл. | Подпись и дата | Взам. инв. N

23411-04 35 Формат А3

I-I

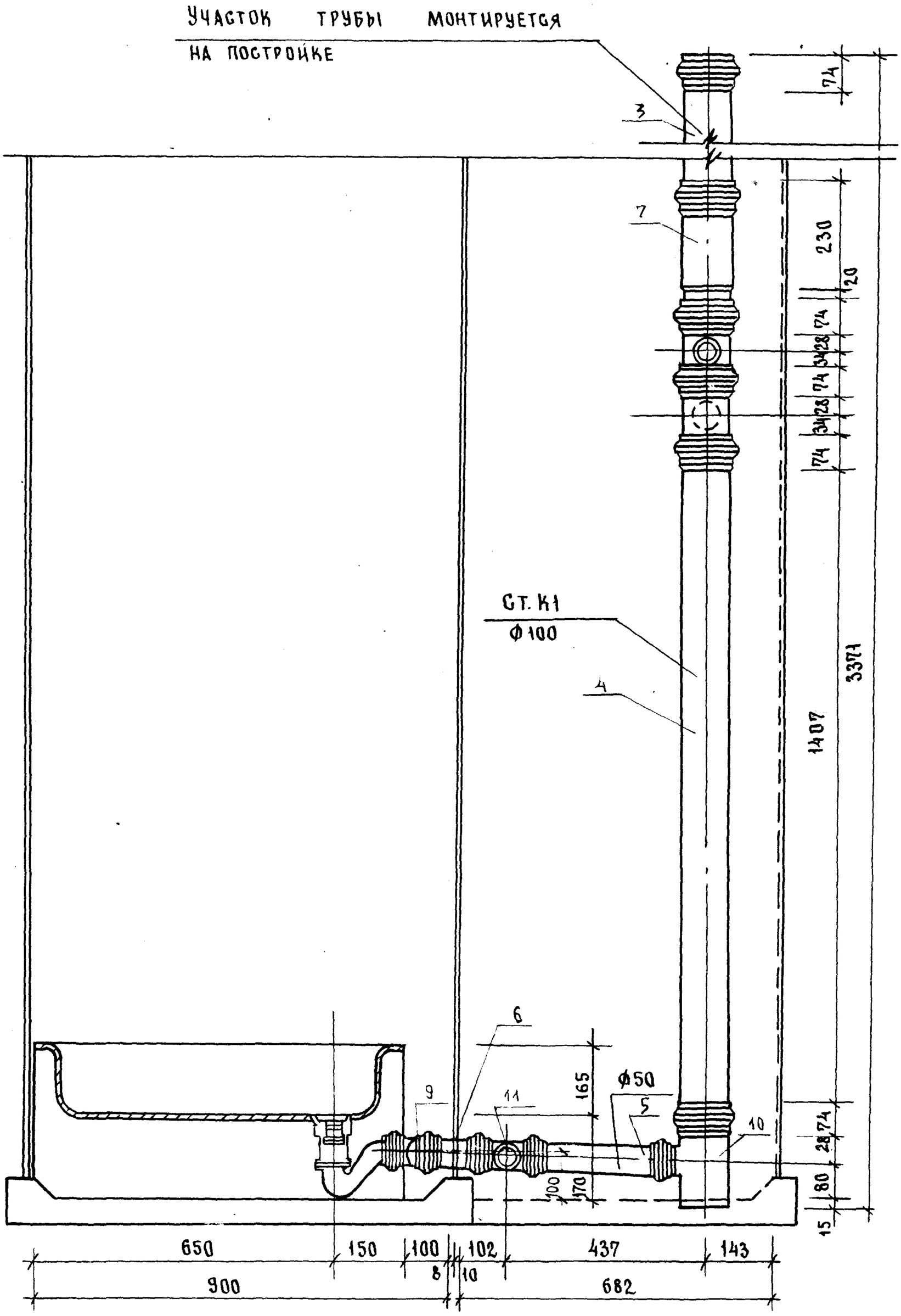

23441-04 36

1.288.9-2.2 25 3.00 СБ	Лист 2

Формат А3

180

II-II

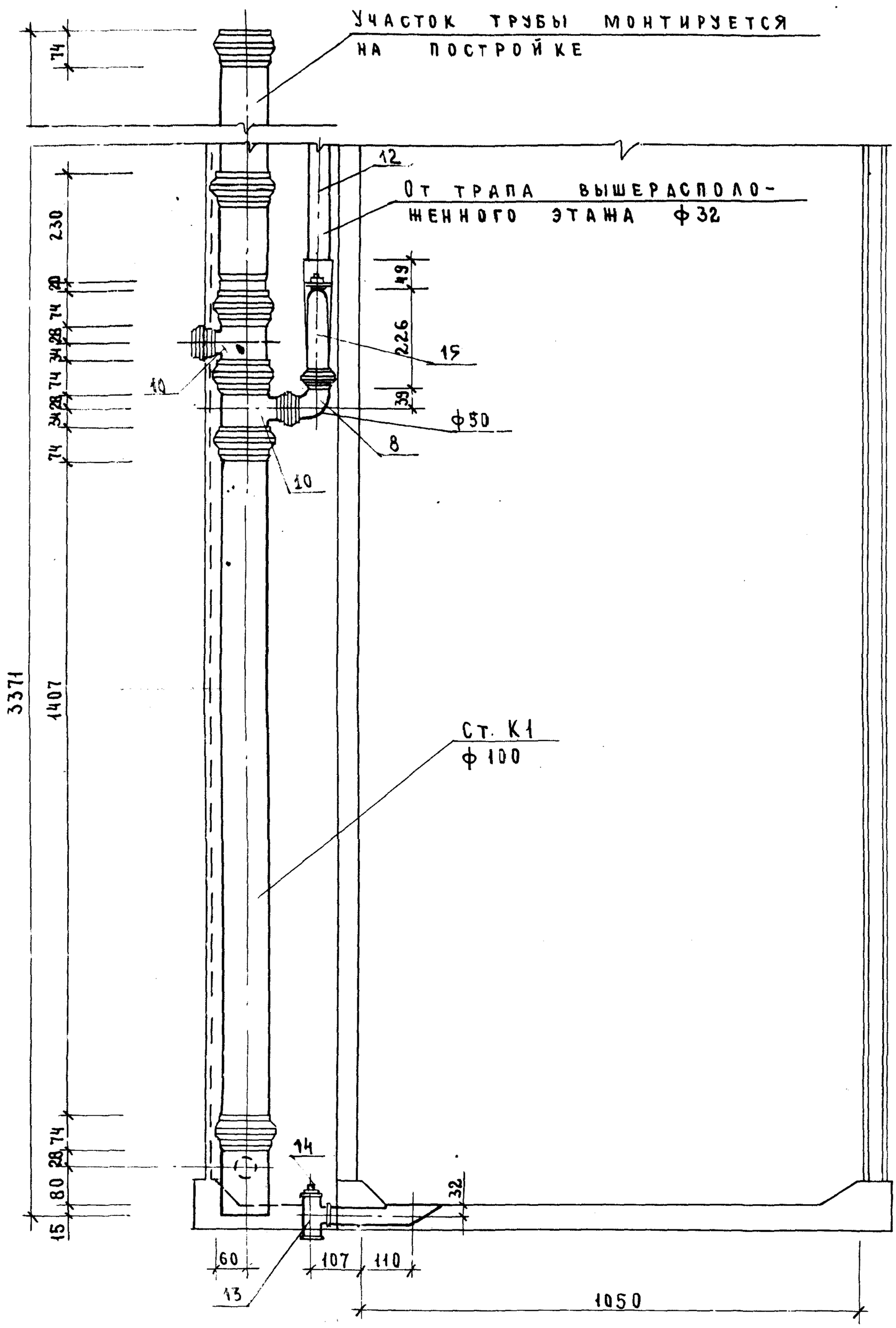

1.288.9-2.225 3.0.0СБ	Лист 3

Формат А3

23441-04 37

Марка поз.	Обозначение	Наименование	Кол.	Масса ед., кг	Примечание
		Документация			
		Санитарно - техническая			
		кабина СКБАЗТ-ПСР			
	1.288.9-2.2 26 3.0.0 СБ	Сборочный чертеж			
		Канализация			
		Стандартные изделия			
1		Поддон душевой			
		чугунный эмалированный			
		ПДЧМ 800 ГОСТ 10161-83,	1		
		с сифоном и выпуском			
		ГОСТ 23412-76*	1		
2	Московский завод	Напольный приемник			
	нестандартного оборудования	сточных вод для			
		сантехкабин заводского			
		изготовления	1		
3		Трубопровод из пласт-			
		массовых канализа-			
		ционных труб			
		ГОСТ 22689.2-77			
		ℓ = 1100 мм ϕ100	1	1.04	
4		То же ℓ=535 ϕ100	1	0.50	
5		То же ℓ=735 ϕ100	1	0.69	

Марка поз.	Обозначение	Наименование	Кол.	Масса ед., кг	Примечание
6		То же ℓ=295 мм ϕ50	1	0.09	
7		То же ℓ=170 мм ϕ50	1	0.043	
8		Патрубок компенсацион-			
		ный ГОСТ 22689.5-77 ϕ100	1		
9		Ревизия ГОСТ 22689.15-77 ϕ100	1		
10		Отвод 90° ГОСТ 22689.9-77			
		ϕ50	1	0.06	
11		То же 150° ϕ50	1	0.045	
12		Тройник 90° ГОСТ 22689.10-77			
		ϕ100×50	3	0.27	
13		То же ϕ50×50	1	0.085	
14		Трубопровод из стальных			
		водогазопроводных			
		оцинкованных труб			
		ГОСТ 3262-75* ϕ32×2,8	1,3	3.09	
15		Тройник ГОСТ 8949-75*			
		ϕ32×25	1	0.43	
16		Пробка ГОСТ 8963-75* ϕ32	1	0.17	
17		Сифон - ревизия чугун-			
		ный СФ150 Д ГОСТ 6924-75.			
		ϕ50	1	3.30	

Взам. инв. № | Подпись и дата | Инв. № подл.

Н. контр.	Корнеева		
ГИП	Соколова		
Рук. гр.	Фомичев		
Ст инж.	Голова		

1.288.9-2.2 26.3.0.0

Санитарно - техническая кабина СКБАЗТ-ПСР
Канализация
Спецификация оборудования

Стадия	Лист	Листов
Р	1	2

ГИПРОНИИЗДРАВ

1.288.9-2.2 26.3.0.0

Лист 2

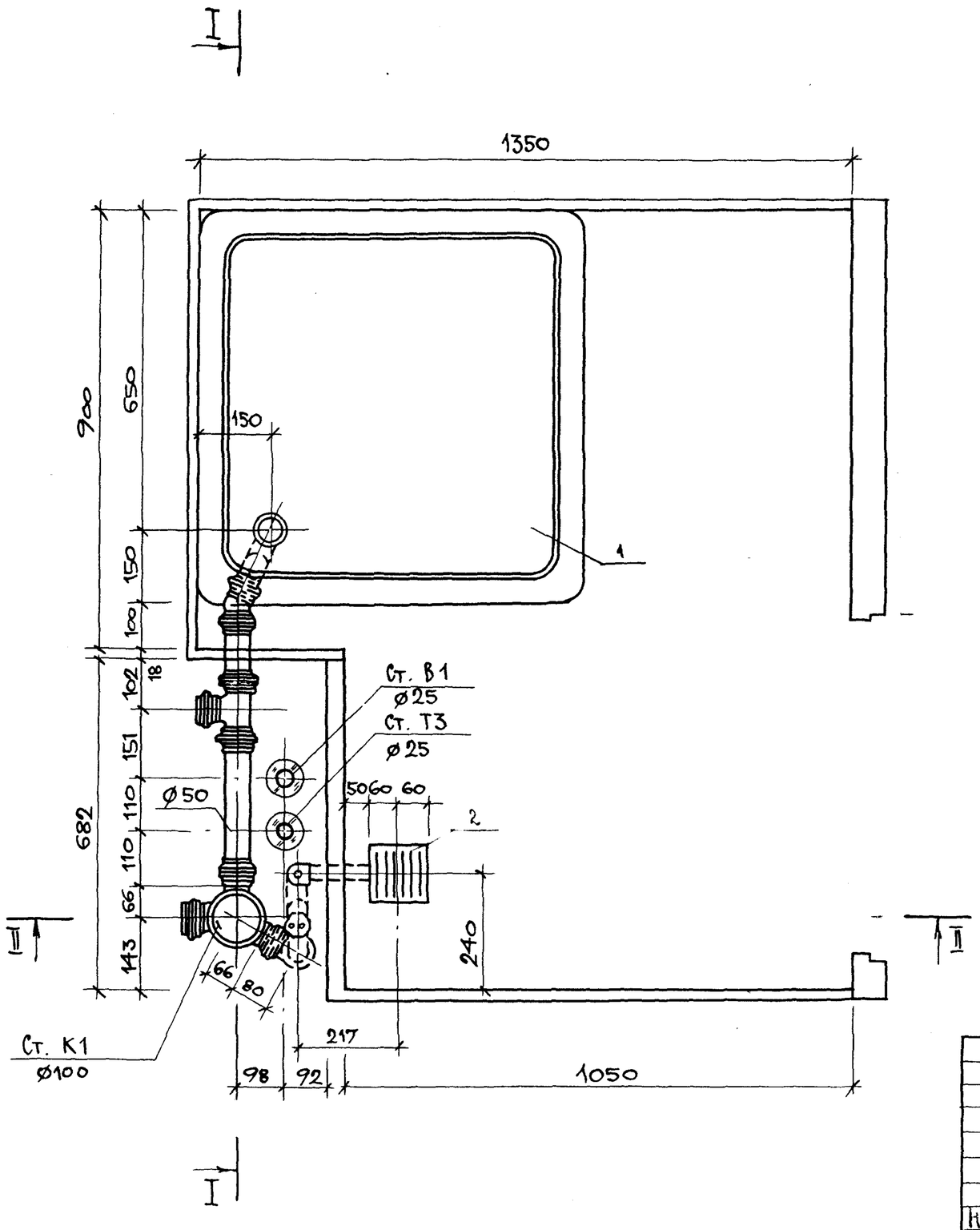

				1.288.9-22 26 3.00СБ		
				САНИТАРНО-ТЕХНИЧЕСКАЯ КАБИНА СКБА3Т-ПСР КАНАЛИЗАЦИЯ	СТАДИЯ	МАССА	МАСШТАБ
					Р	—	1:10
Н.контр.	ЕГОРЕЕВА				ЛИСТ 1	ЛИСТОВ 4	
ГИП	СОКОЛОВА				ГИПРОНИИЗДРАВ		
РУК.ГР.	ФОМИЧЕВ						
СТ.ИНЖ.	ГОЛОВА						

ИНВ. N ПОДЛ. | ПОДПИСЬ И ДАТА | ВЗАМ. ИНВ. N

I - I

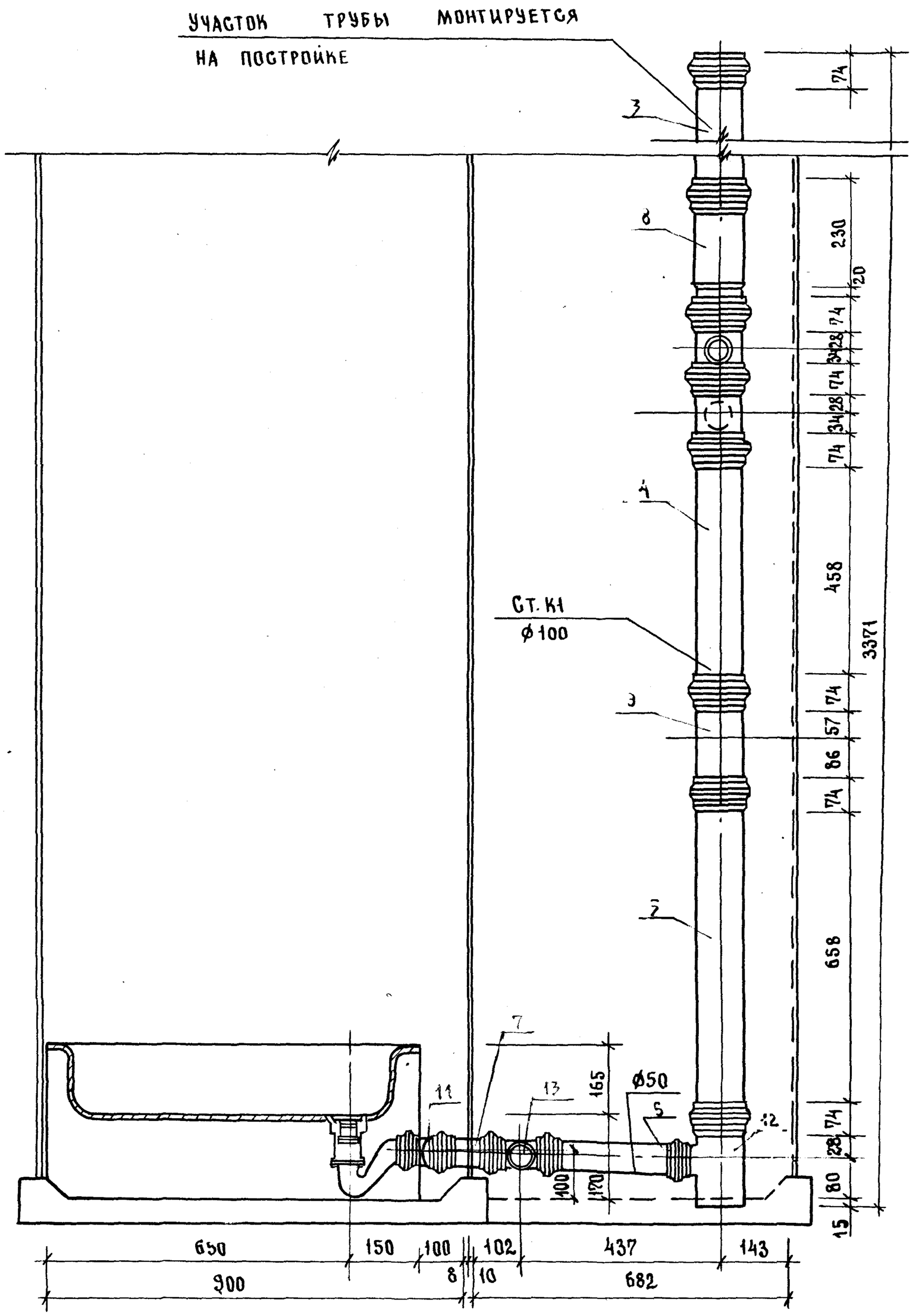

1.288.9 - 2.2 26.3.00 СБ	Лист 2

ФОРМАТ А3

184

23441-04 04

II-II

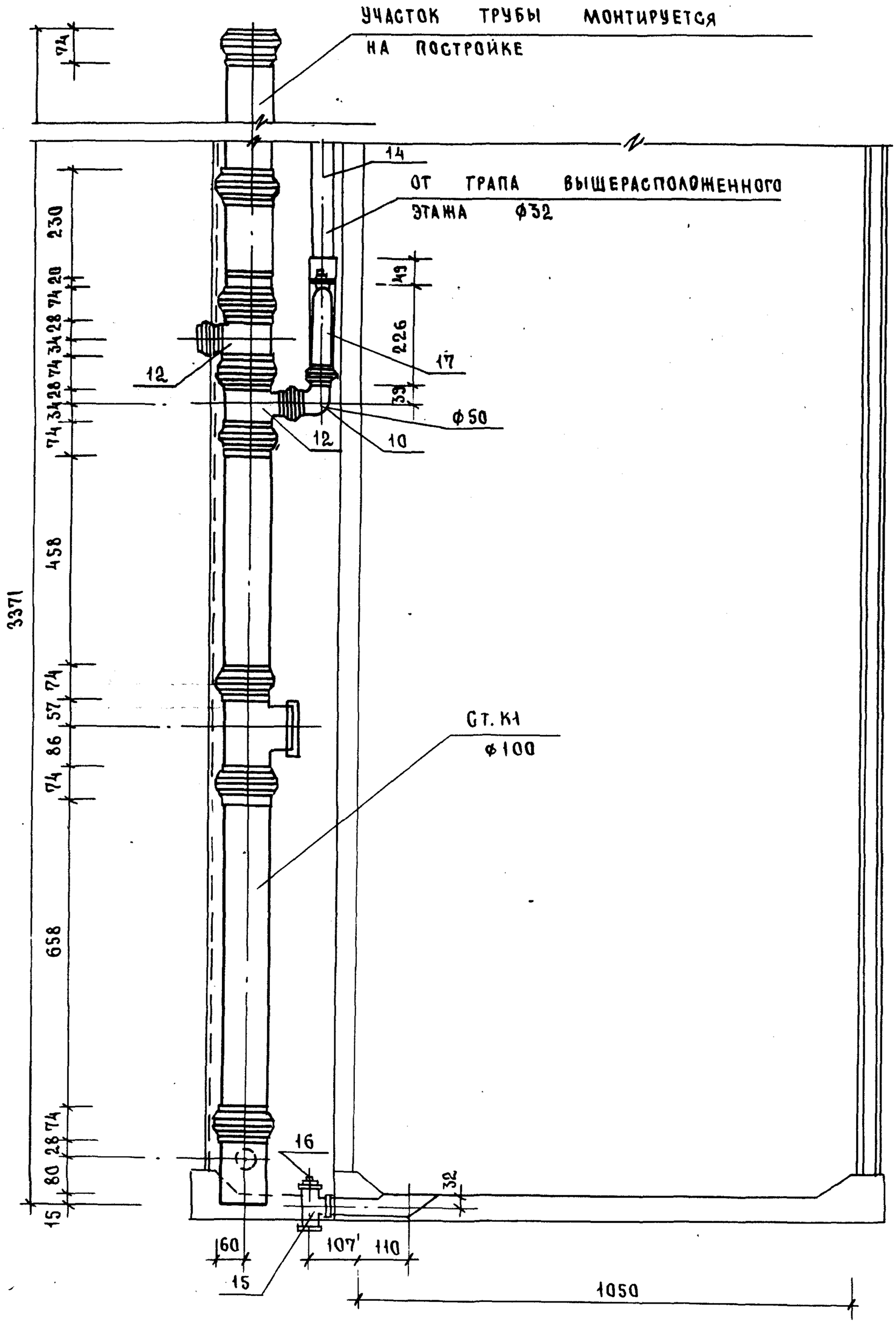

1.288.9 - 2.2 26. 3.0.0 СБ	Лист 3

Формат А3

23441-04 41

Марка поз.	Обозначение	Наименование	Кол.	Масса ед., кг	Примечание
		Документация			
		Санитарно-техническая			
		кабина СКБАЗТ-ПВ			
	1.288.9-2.2 27.3.00 СБ	Сборочный чертеж			
		Канализация			
		Стандартные изделия			
1		Поддон душевой			
		чугунный эмалированный			
		ПДЧМ 800 ГОСТ 10161-83,	1		
		с сифоном и выпуском			
		ГОСТ 23412-76*	1		
2	Московский завод	Напольный приемник			
	нестандартного оборудования	сточных вод для			
		сантехкабин заводского			
		изготовления	1		
3		Трубопровод из пласт-			
		массовых канализацион-			
		ных труб ГОСТ 22689.2-77			
		ℓ=1100 мм ϕ100	1	1.04	
4		То же ℓ=805 ϕ100	1	0,76	
5		То же ℓ=735 ϕ100	1	0,69	
6		То же ℓ=295 ϕ50	1	0,09	

Н.контр.	Корнеева	Сокол	
ГИП	Соколова	Сокол	
Рук.гр.	Фомичев	Сокол	
Ст.инж.	Голова	Голов	

1.288.9-2.2 27.3.0.0

Санитарно-техническая кабина СКБАЗТ-ПВ
Канализация
Спецификация оборудования

Стадия	Лист	Листов
Р	1	2

ГИПРОНИИЗДРАВ

Формат А4

Взам. инв. № | Подпись и дата | Инв. № подл.

Марка поз.	Обозначение	Наименование	Кол.	Масса ед., кг	Примечание
7		То же ℓ=170мм ϕ50	1	0,043	
8		Патрубок компенсационный			
		ГОСТ 22689.5-77 ϕ100	1		
9		Ревизия ГОСТ 22689.15-77 ϕ100	1		
10		Отвод 150° ГОСТ 22689.9-77			
		ϕ50	1	0,045	
11		Тройник 90° ГОСТ 22689.10-77			
		ϕ100 × 50	1	0,27	
12		ϕ50 × 50	1	0,085	
13		Тройник ГОСТ 8949-75*			
		ϕ32 × 25	1	0,43	
14		Пробка ГОСТ 8963-75* ϕ32	1	0,17	

Взам. инв. № | Подпись и дата | Инв. № подл.

1.288.9-2.2 27.3.0.0 | Лист 2

23411-04 Ал

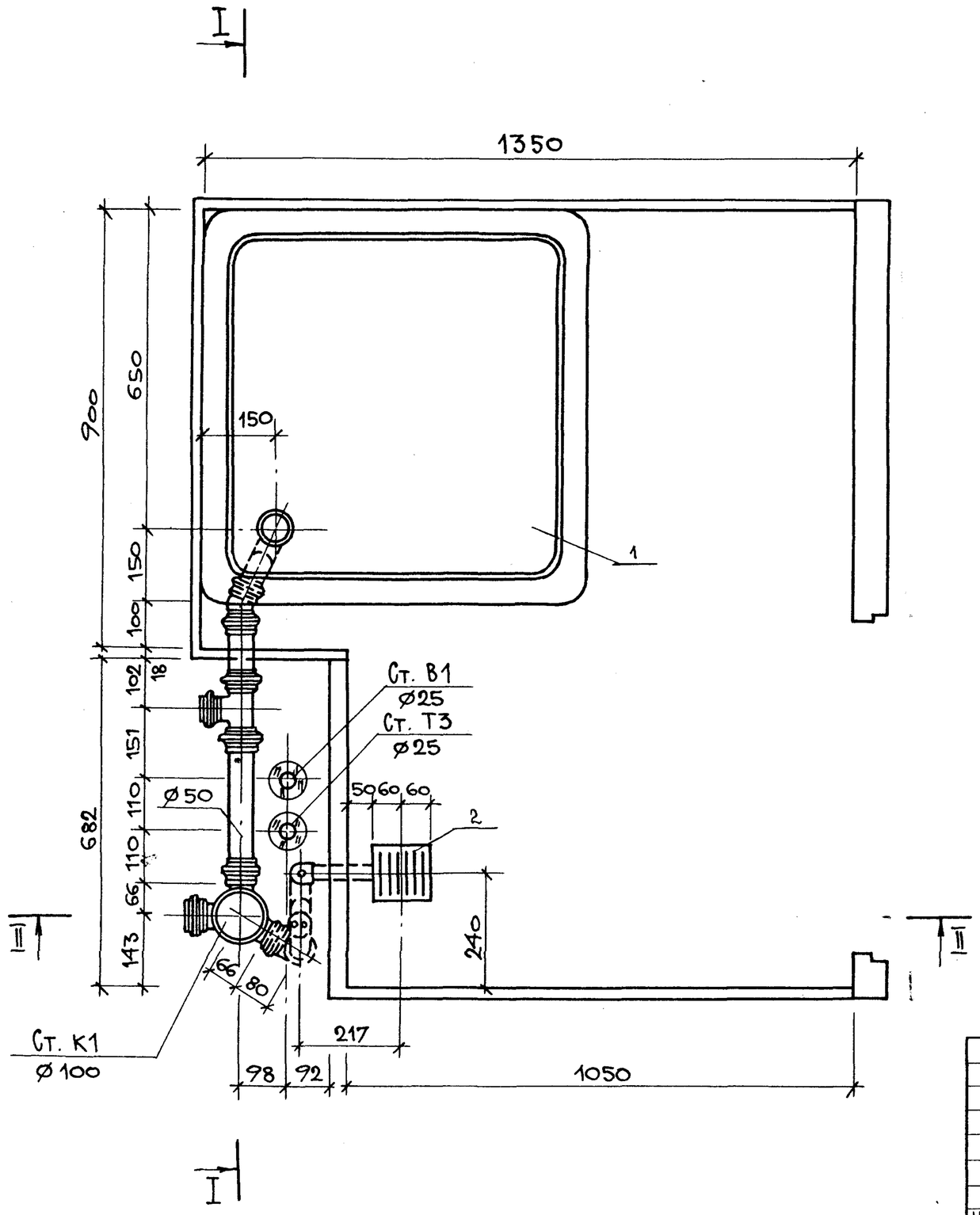

Н. контр.	Корнеева		
ГИП	Соколова		
Рук. гр.	Фомичев		
Ст. инж.	Голова		

1.288.9-2.2 27 3.0.0 СБ

Санитарно-техническая кабина СКБАЗТ-ПВ
Канализация

Стадия	Масса	Масштаб
Р	—	1:10
Лист 1	Листов 4	

ГИПРОНИИЗДРАВ

Инв. N подл. | Подпись и дата | Взам. инв. N

23411 ОК 4.2 Формат А3

I - I

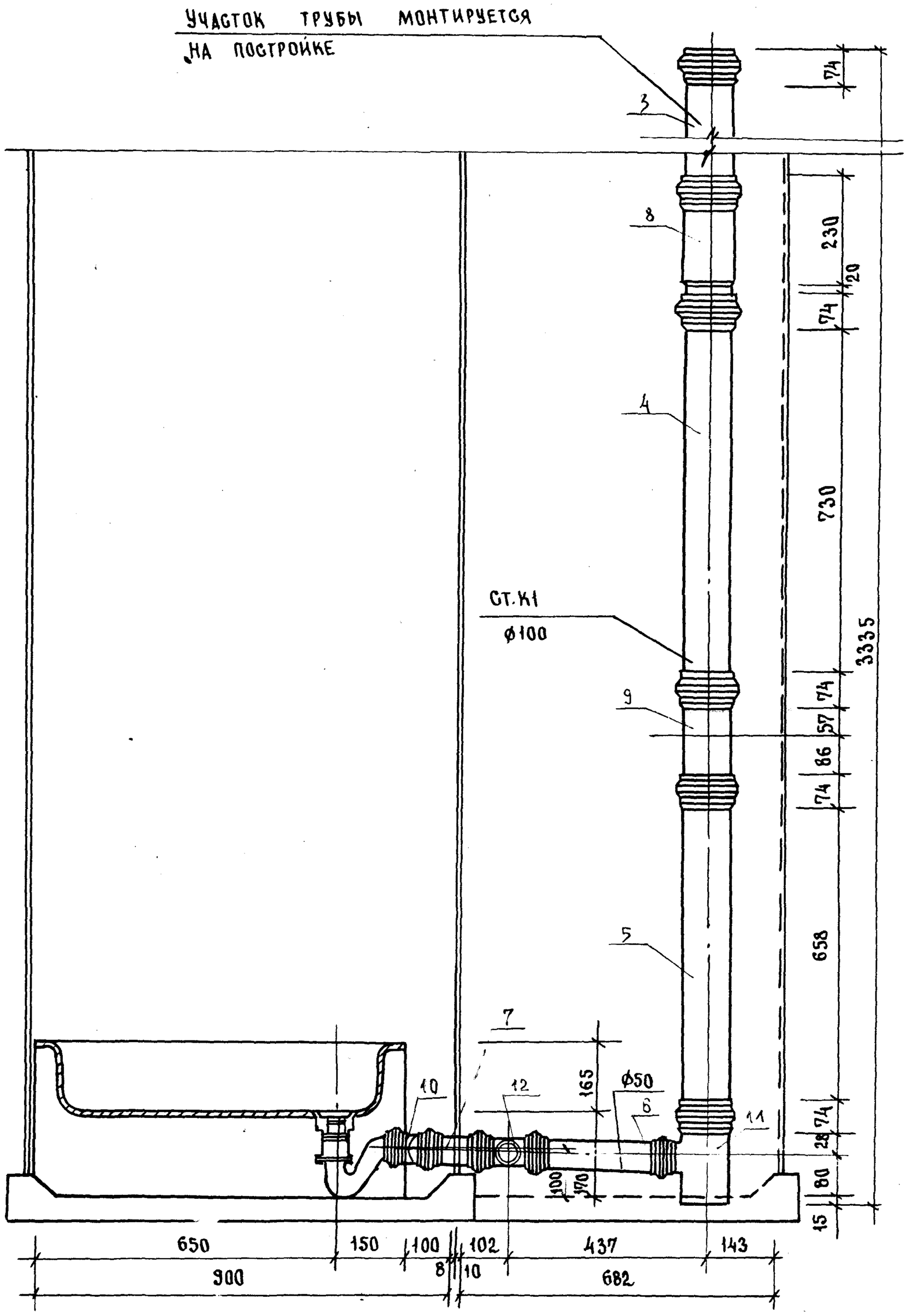

23411-04 44

1.288.9 - 2.2 27 3.0.0.СБ		ЛИСТ 2

ФОРМАТ А3

188

II-II

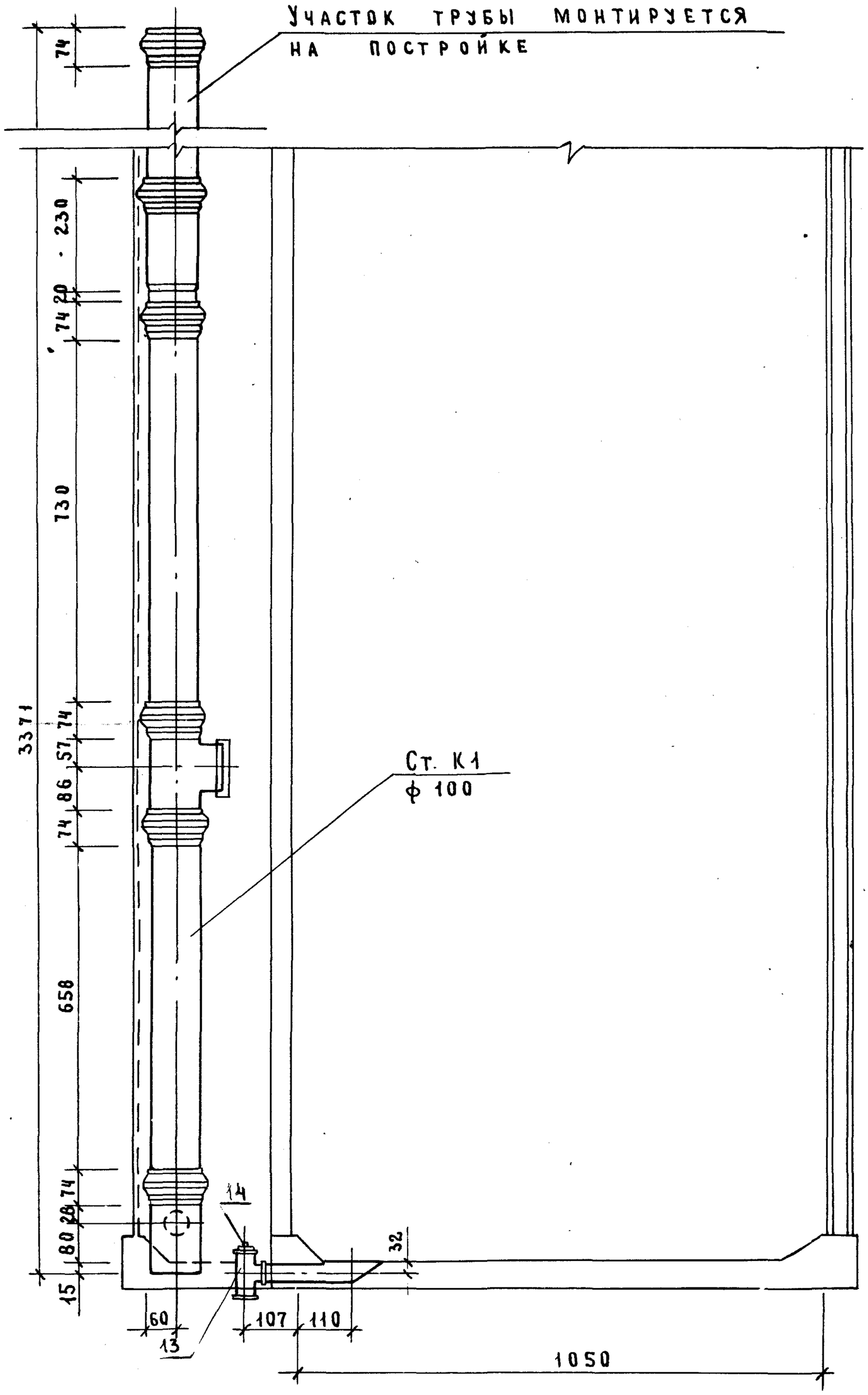

1.288.9-2.2 27 3.0.0 СБ	Лист 3	

Формат А3

Марка поз.	Обозначение	Наименование	Кол.	Масса ед., кг	Примечание
		Документация			
		Санитарно-техническая			
		кабина СКБАЗН-НП			
	1.288.9 - 2.2 28.3. 0.0 СБ	Сборочный чертеж			
		Канализация			
		Стандартные изделия			
1		Поддон душевой чугун-			
		ный эмалированный			
		ПДЧМ 800 ГОСТ 10161-83,	1		
		с сифоном и выпуском			
		ГОСТ 23412-76*	1		
2	Московский завод	Напольный приемник			
	нестандартного оборудова-	сточных вод для			
	ния	сантехкабин заводского			
		изготовления	1		
3		Трубопровод из пласт-			
		массовых канализа-			
		ционных труб			
		ГОСТ 22689.2-77			
		ℓ= 1100 мм ϕ100	1	1.04	
4		То же ℓ=535 ϕ100	1	0.50	
5		То же ℓ= 735 ϕ100	1	0.69	

Н.контр.	Корнеева	Сокол	
ГИП	Соколова	Сокол	
Рук гр.	Фомичев	Сокол	
Ст. инж.	Голова	Голов	

1.288. 9-2.2 28 3.0.0

Санитарно - техническая кабина СКБАЗТ-НП
Канализация
Спецификация оборудования

Стадия	Лист	Листов
Р	1	2

ГИПРОНИИЗДРАВ

Формат А4

Взам. инв. № | Подпись и дата | Инв. № подл.

Марка поз.	Обозначение	Наименование	Кол.	Масса ед., кг	Примечание
6		То же ℓ= 295 мм ϕ50	1	0.09	
7		То же ℓ= 170 мм ϕ50	1	0,043	
8		Патрубок компенсацион-			
		ный ГОСТ 22689.5-77 ϕ100	1		
9		Ревизия ГОСТ 22689.15-77			
		ϕ100	1		
10		Отвод 90° ГОСТ 22689. 9-77			
		ϕ 50	1	0.06	
11		То же 150° ϕ50	1	0.045	
12		Тройник 90° ГОСТ 22689.10-77			
		ϕ100×50	3	0.27	
13		То же ϕ50×50	1	0,085	
14		Трубопровод из сталь-			
		ных водогазопровод-			
		ных оцинкованных			
		труб ГОСТ 3262-75*			
		ϕ32×2,8	1,3	3,09	
15		Тройник ГОСТ 8949-75*			
		ϕ32×25	1	0,43	
16		Пробка ГОСТ 8963-75* ϕ32	1	0,17	
17		Сифон-ревизия чугунная			
		СФ150А ГОСТ 6924-75 ϕ50	1	3.30	

Взам. инв. № | Подпись и дата | Инв. № подл.

1.288.9 - 2.2 28. 3.0.0

Лист 2

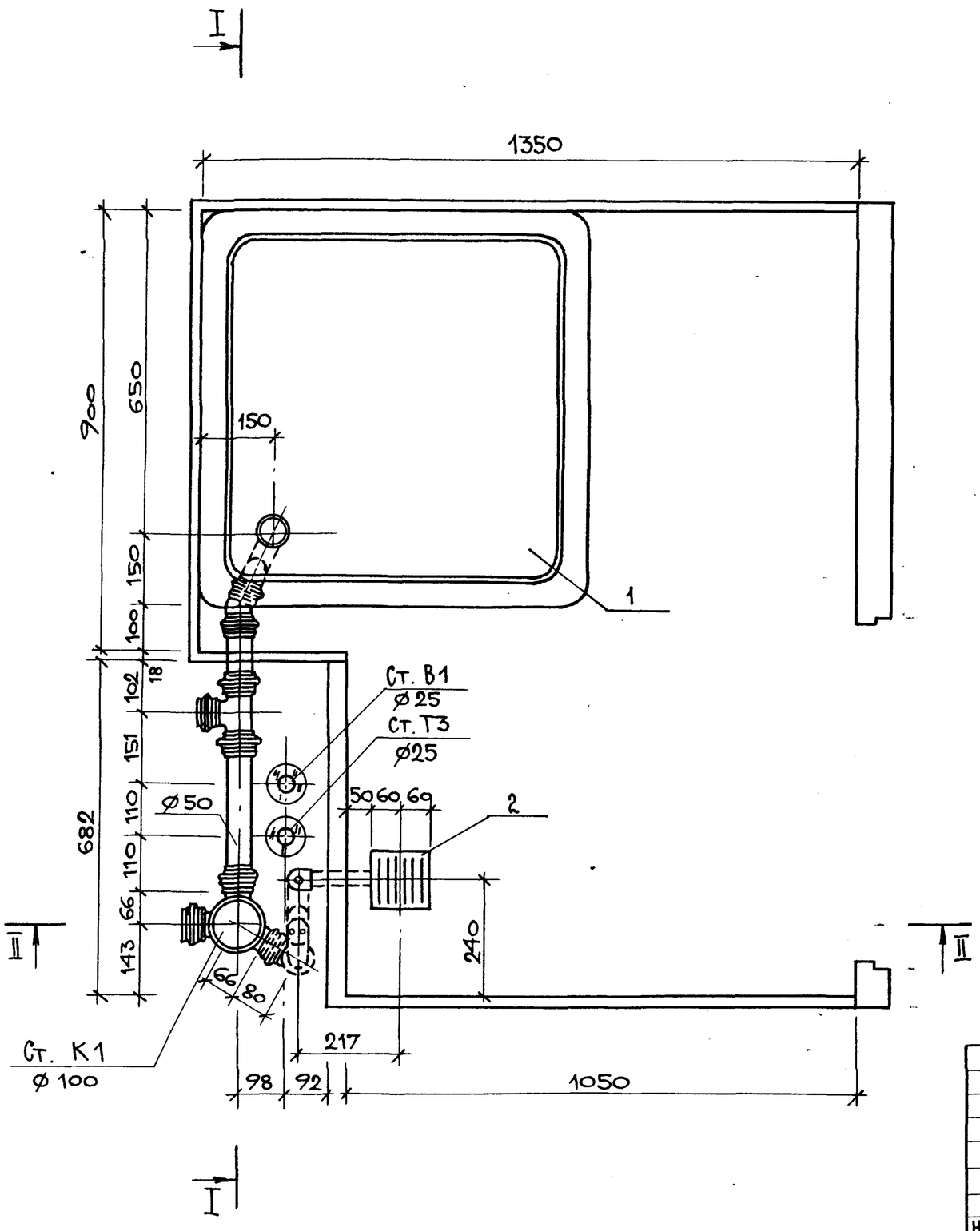

Н. контр.	Корнеева	Соколова	
ГИП	Соколова	Соколова	
Рук. гр.	Фомичев	Фомичев	
Ст. инж.	Голова	Голова	

1.288.9-2.2 28 3.0.0 СБ

Санитарно-техническая кабина СКБАЗТ-ПН. Канализация

Стадия	Масса	Масштаб
Р	—	1:10
Лист 1	Листов 4	

ГИПРОНИИЗДРАВ

Инв. N подл. | Подпись и дата | Взам. инв. N

I-I

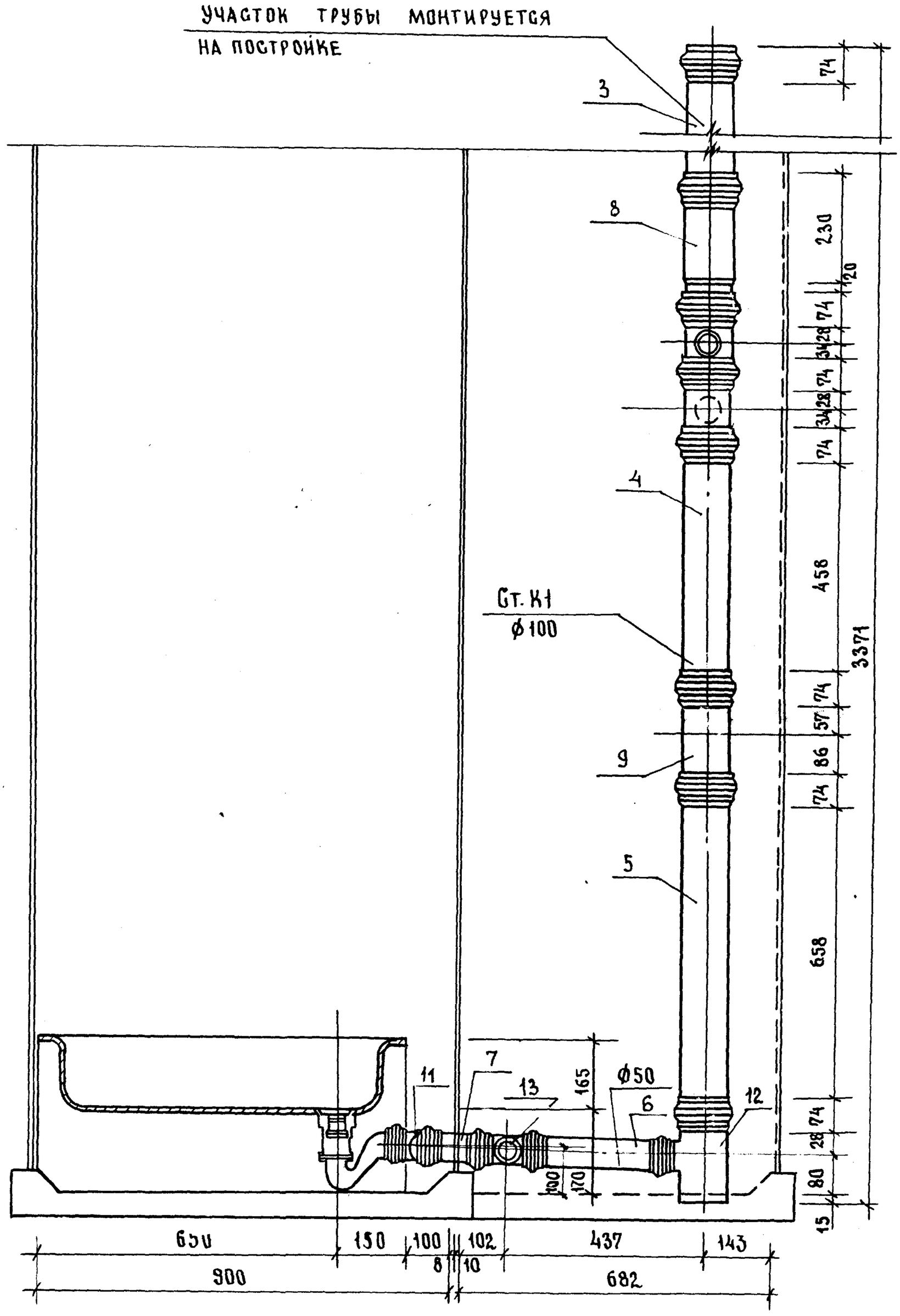

23444-04 ч8

Инв.№ подл.	Подпись и дата	Взам.инв.№

1.288.9 - 2.2 28 3.00 СБ	Лист 2

Формат А3

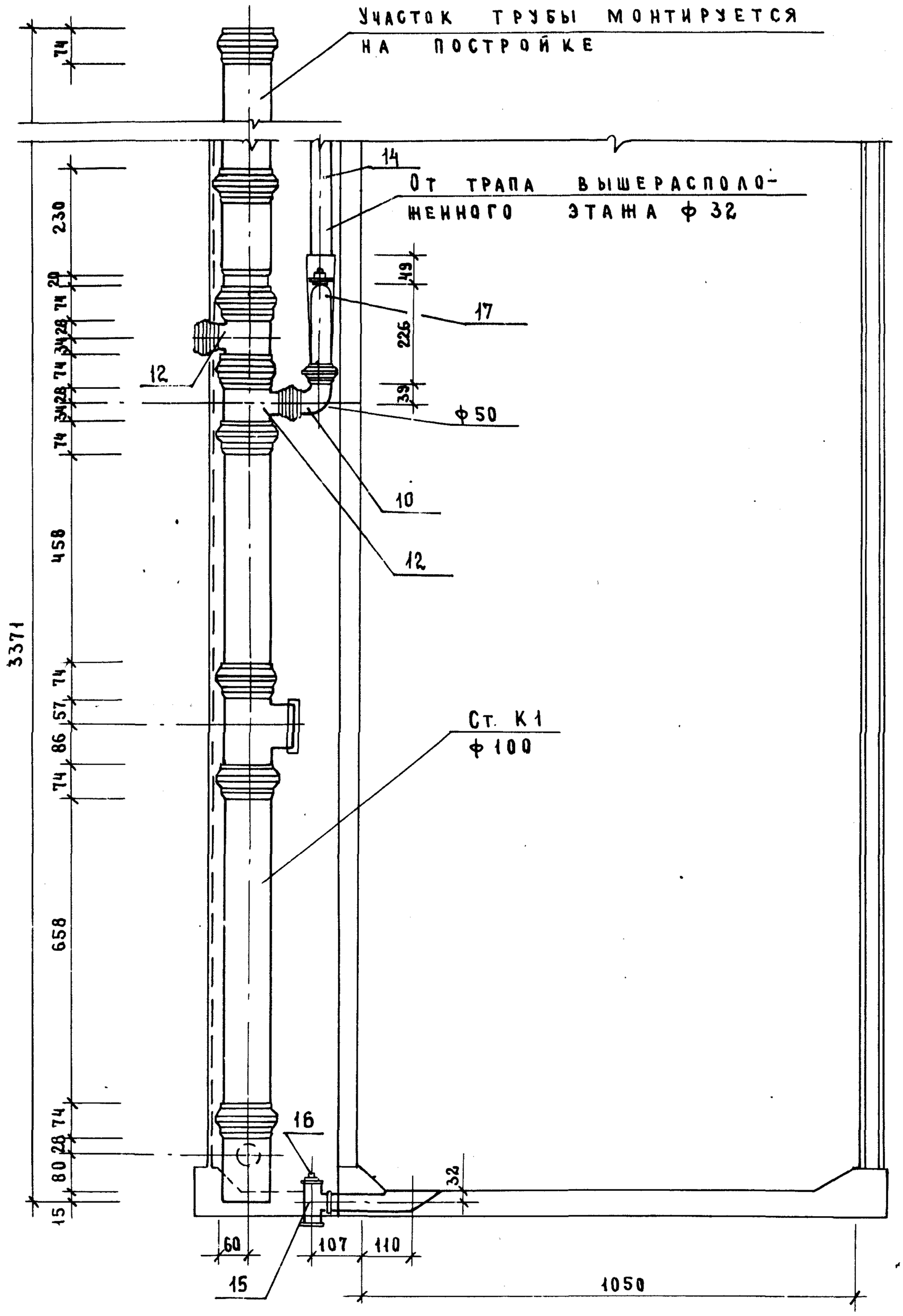

1.288.9-2.2 28 3.0.0 СБ	Лист 3

Формат А3

23414-04 49

Взам. инв. №

Марка поз.	Обозначение	Наименование	Кол.	Масса ед., кг	Примечание
		Документация			
		Санитарно- техническая			
		кабина СКБАЗН-С			
	1.288.9-2.2 29.2.0.0 СБ	Сборочный чертеж			
		Водопровод			
		Стандартные изделия			
1	Каталог ЦКБА	Вентиль запорный			
		муфтовый 15 б 1бр			
		ф15	1	0,39	
2		Муфта прямая короткая			
		ГОСТ 8966-75 ф15	2	0,055	
3		Контргайка ГОСТ 8968-75			
		ф15	2	0,036	
4		Сгон ГОСТ 8969-75			
		ф15	1	0,075	
5		Угольник ГОСТ.8946-75*			
		ф15	1	0,095	
		Трубопровод из стальных			
		водогазопроводных			
		оцинкованных труб			
		ГОСТ 3262-75* ф40×3,0	0,2	3.84	
		То же ф25×2,8	3,6	2,39	
		То же ф15×2,5	1.8	1.28	

Н.контр.	Корнеева	Сокол	
ГИП	Соколова	Сокол	
Рук.гр.	Фомичев	Сокол	
Ст.инж.	Голова	Гол	

1.288.9-2.2 29.2.00

Санитарно- техническая кабина СКБАЗН-С
Водопровод
Спецификация оборудования

Стадия	Лист	Листов
Р	1	2

ГИПРОНИИЗДРАВ

Формат А4

Взам. инв. № | Подпись и дата | Инв. № подл.

Марка поз.	Обозначение	Наименование	Кол.	Масса ед., кг	Примечание
		Горячее водоснабжение			
		Стандартные изделия			
1	Каталог ЦКБА	Вентиль запорный			
		муфтовый 15 б 1бр			
		ф15	1	0,39	
2		Муфта прямая короткая			
		ГОСТ 8966-75 ф25	2	0,133	
3		То же ф15	2	0,055	
4		Контргайка ГОСТ 8968-75			
		ф25	2	0,082	
5		То же ф15	2	0,036	
6		Сгон ГОСТ 8969-75			
		ф15	1	0.075	
7		Угольник ГОСТ 8946-75*			
		ф25	4	0,231	
8		То же ф15	1	0,095	
		Трубопровод из стальных			
		водогазопроводных			
		оцинкованных труб			
		ГОСТ 3262-75* ф40×3,0	0,2	3.84	
		То же ф25×2,8	5,5	2,39	
		То же ф15×2,5	2,0	1,28	
		Смеситель латунный			
		См-ВУ-Шл ГОСТ 25809-83	1	2.20	

1.288.9-2.2 29.2.0.0

Лист 2

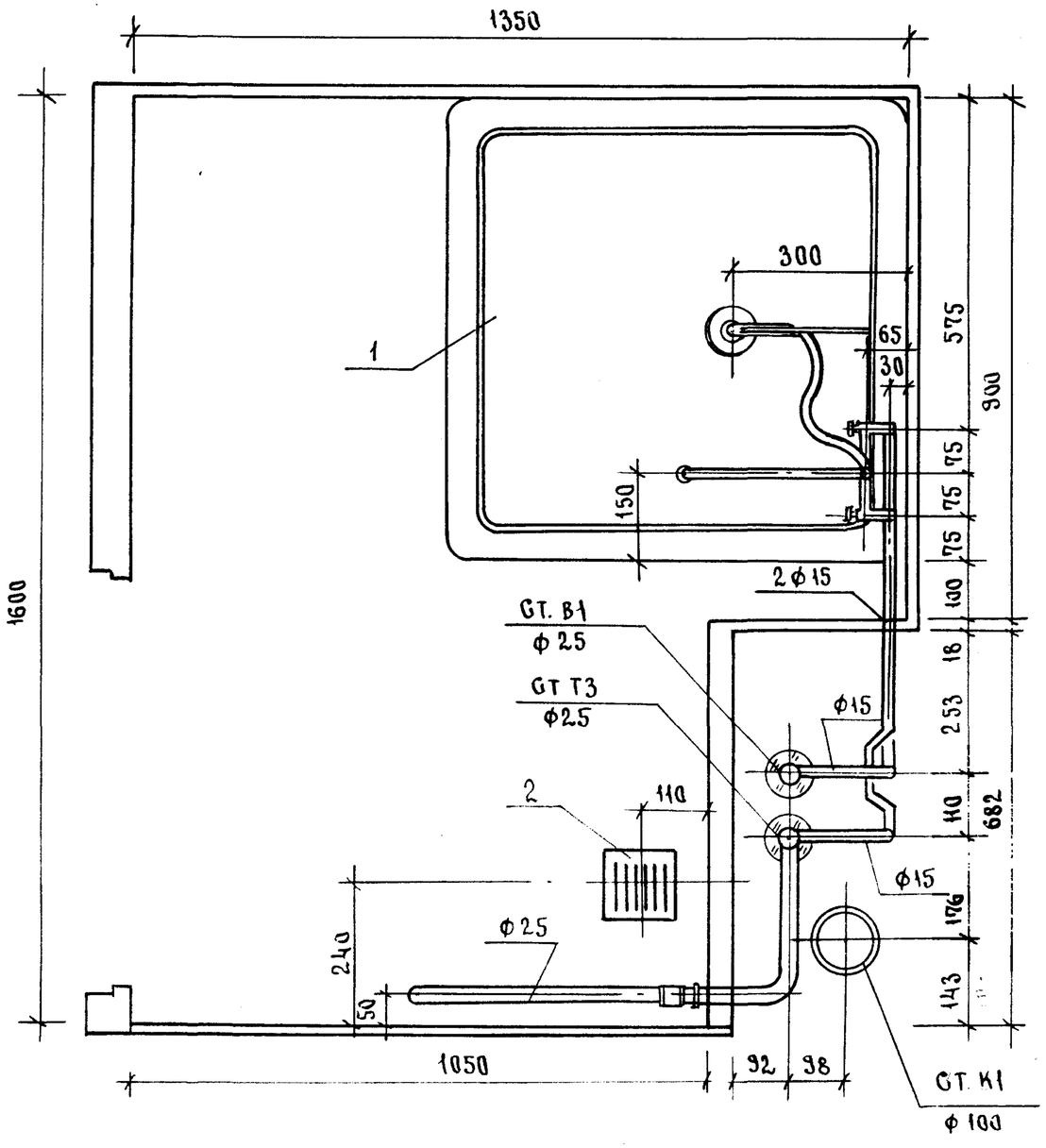

Н. контр.	Корнеева		
ГИП	Соколова		
Рук. гр.	Фомичев		
Ст. инж.	Голова		

1.288.9-22 29 2.0.0 СБ

САНИТАРНО-ТЕХНИЧЕСКАЯ КАБИНА СКБАЗН-С
ВОДОПРОВОД

Стадия	Масса	Масштаб
Р	—	1:10
Лист 1	Листов 7	

ГИПРОНИИЗДРАВ

Взам. инв. № | Подпись и дата | Взам. инв. №

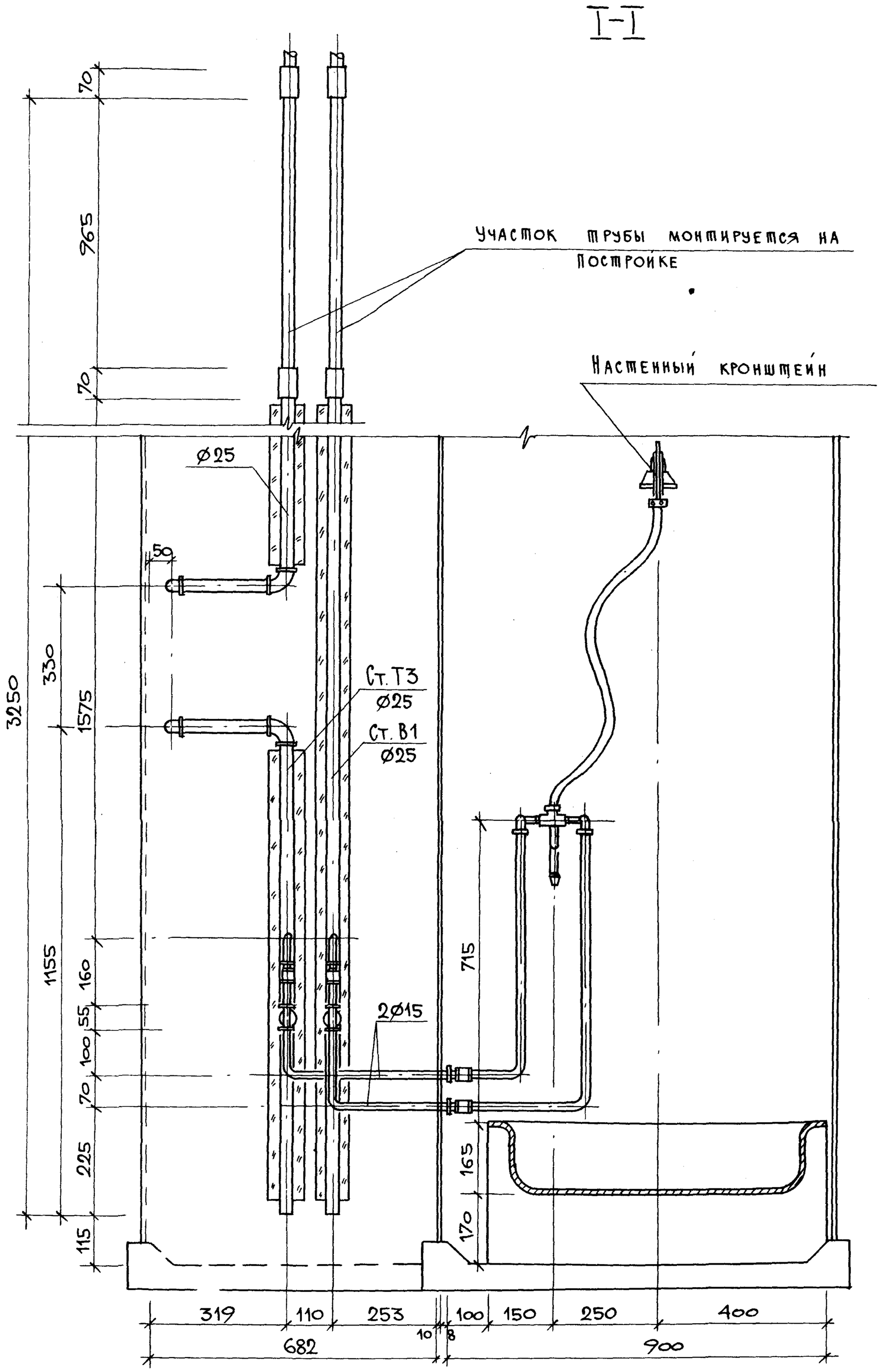

23411-04 52

1.288.9-2.2 29. 2.0.0 СБ	Лист 2

Формат А3

1990

II-II

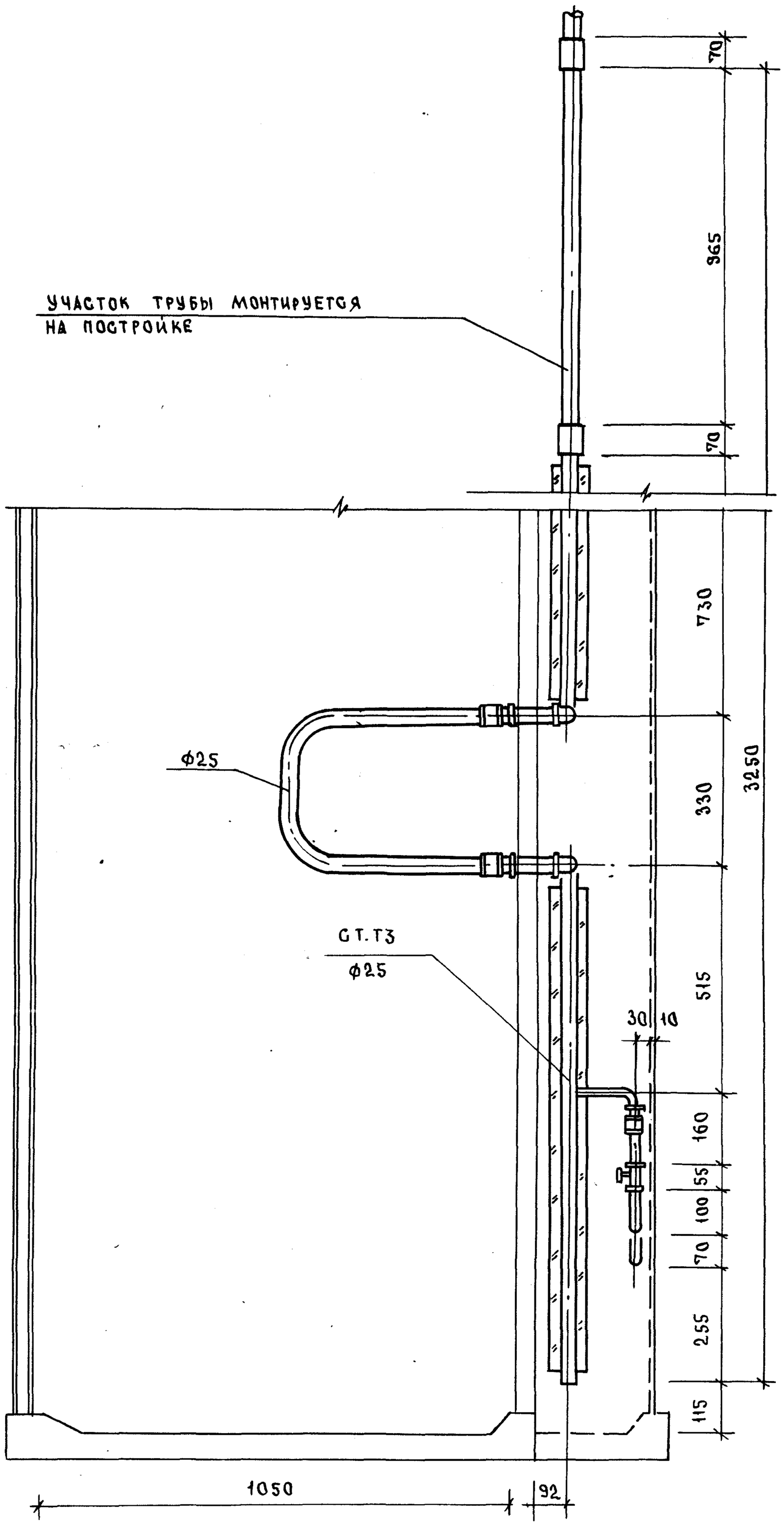

1.288.9 - 2.2 29. 2.00 СБ	ЛИСТ 3

ФОРМАТ А3

23411-04 53

197

Схема водопровода

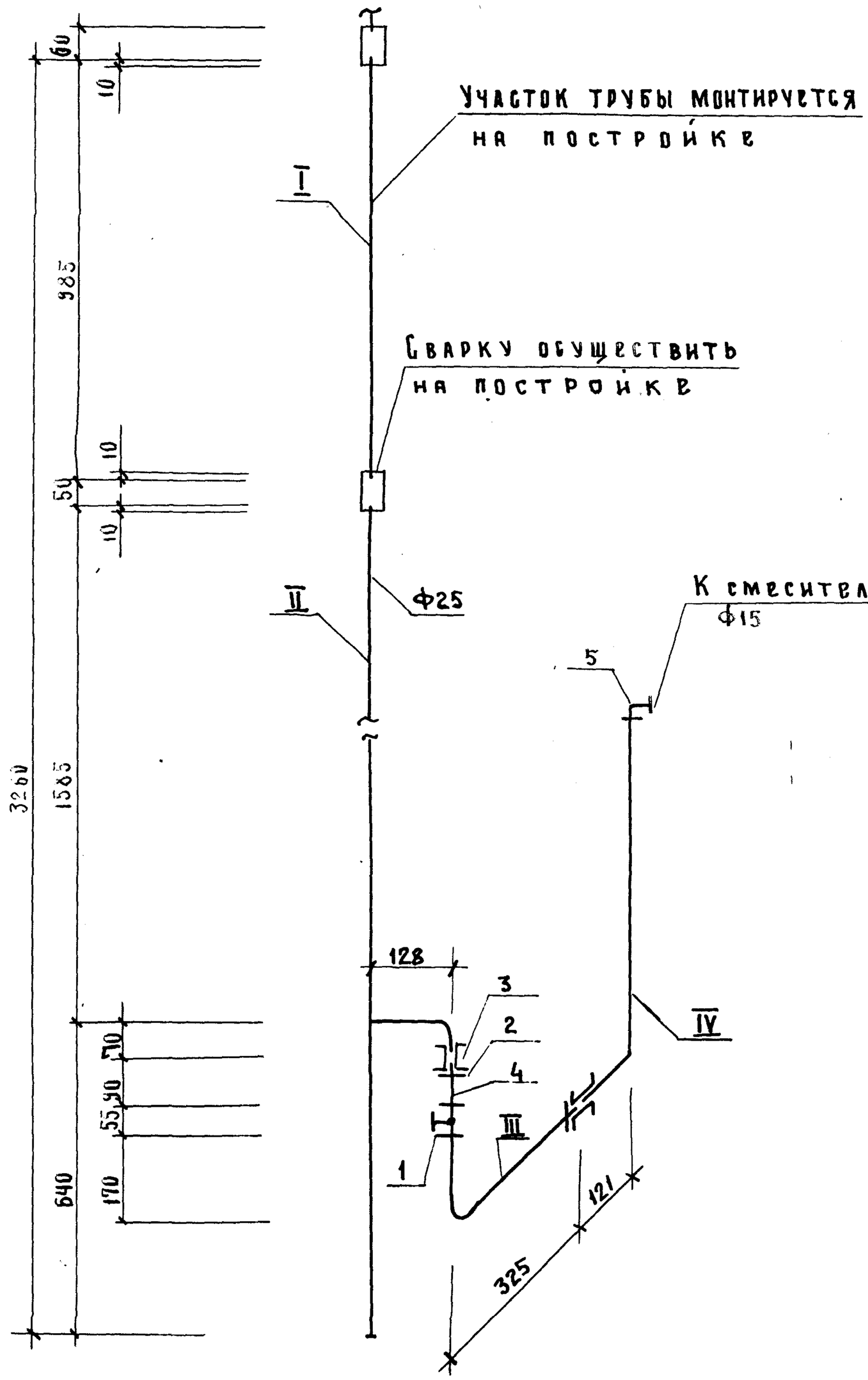

1.288.9-2.2 29.2.0.0 СБ.	Лист 4

Формат А3

Трубные заготовки к схеме водопровода

Марка поз.	Эскиз детали	L мм	Ф мм	Ед. изм.	Кол.	Масса ед. кг	ГОСТ
I	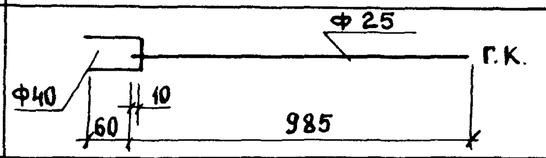	70	40	шт	1	0,28	3262-75*
		985	25	шт	1	2,35	3262-75*
II	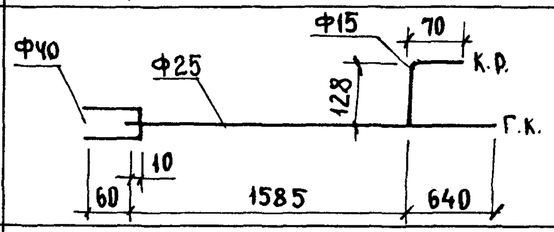	70	40	шт	1	0,28	3262-75*
		2235	25	шт	1	5,36	3262-75*
		207	15	шт	1	0,26	3262-75*
III	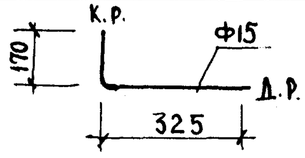	544	15	шт	1	0.69	3262-75*
IV	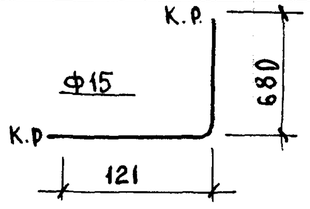	819	15	шт	1	1.05	3262-75*

Инв. № подл.	Подпись и дата	Взам. инв. №

Схема горячего водопровода

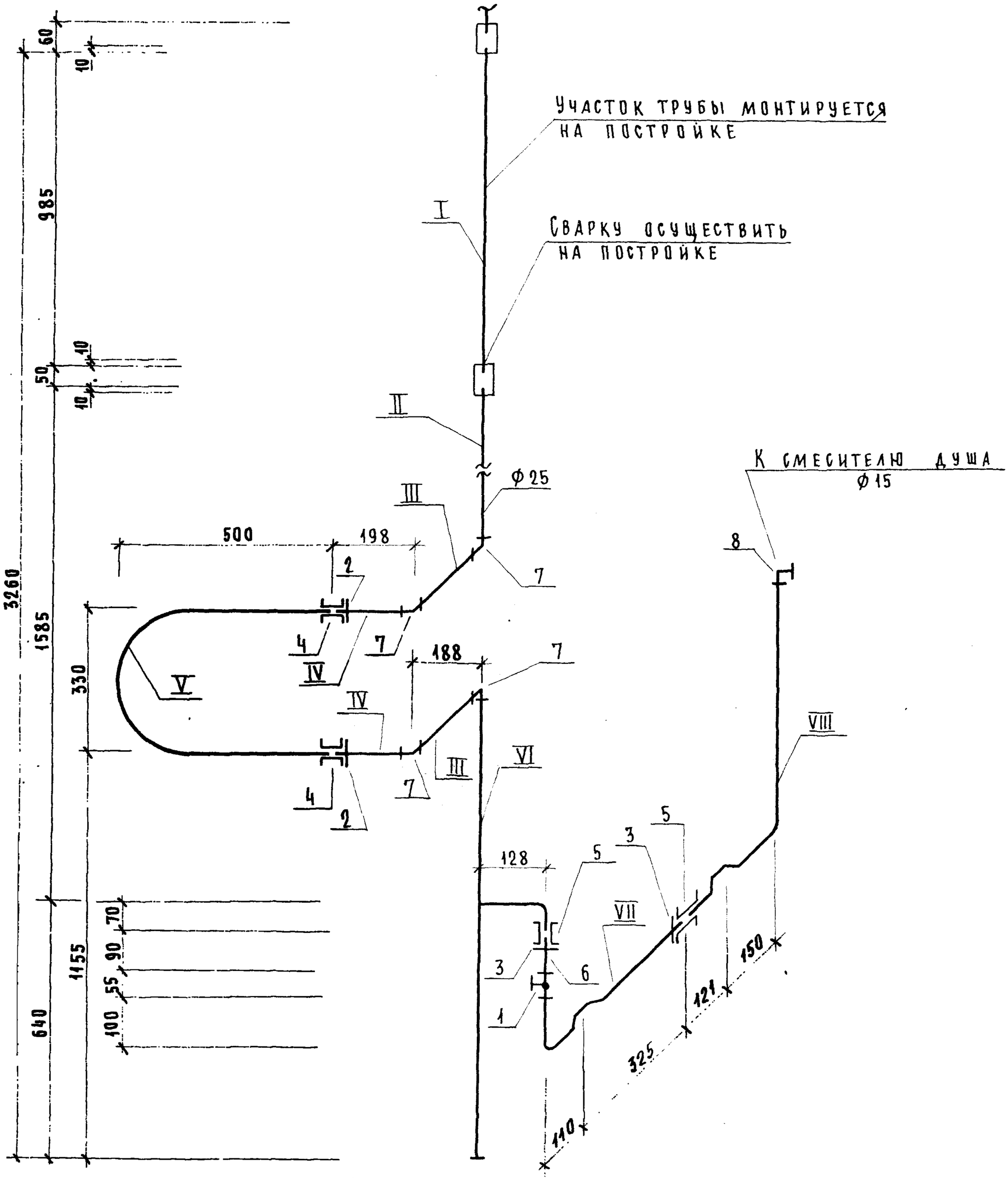

1.288.9-22 29.2.0.0 СБ

Лист 6

Формат А3

23411-04 59

ТРУБНЫЕ ЗАГОТОВКИ
К СХЕМЕ ГОРЯЧЕГО ВОДОСНАБЖЕНИЯ

МАРКА ПОЗ.	ЭСКИЗ ДЕТАЛИ	L мм	Ø мм	ЕД. ИЗМ.	КОЛ.	МАССА ЕД., КГ	ГОСТ
I	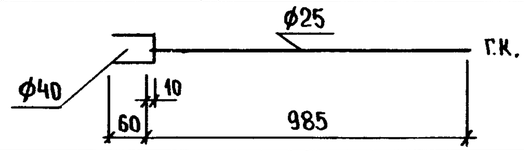	70 985	40 25	ШТ. ШТ.	1 1	0.28 2.35	3262-75* 3262-75*
II	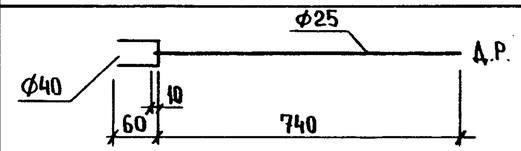	70 812	40 25	ШТ. ШТ.	1 1	0,28 1.95	3262-75* 3262-75*
III	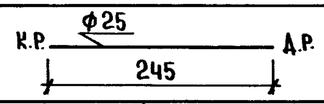	304	25	ШТ.	2	0,72	3262-75*
IV	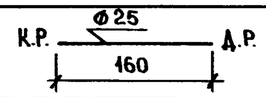	219	25	ШТ.	2	0.52	3262-75*
V	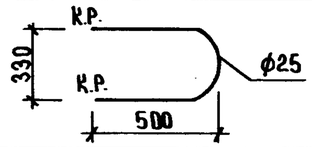	1355	25	ШТ.	1	324	3262-75*
VI	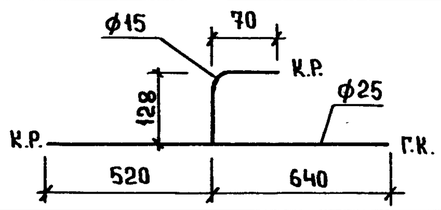	1171 207	25 15	ШТ. ШТ.	1 1	2.79 0.26	3262-75* 3262-75*
VII	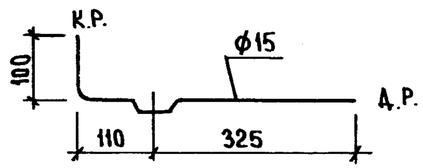	594	15	ШТ.	1	0,76	3262-75*
VIII	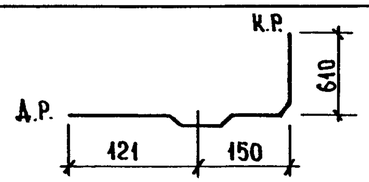	940	15	ШТ.	1	1.20	3262-75*

ВЗАМ. ИНВ. №
ПОДПИСЬ И ДАТА
ИНВ. № ПОДЛ.
23411-04 57 ФОРМАТ А3

Марка поз.	Обозначение	Наименование	Кол.	Масса ед. кг	Примечание
		Документация			
		Санитарно-техническая			
		кабина СКБАЗН-С			
	1.288.9-2.2 29.3.0.0 СБ	Сборочный чертеж			
		Канализация			
		Стандартные изделия			
1		Поддон душевой			
		чугунный эмалированный			
		ный ПДЧМ 800			
		ГОСТ 10161-83 . С	1		
		сифоном и выпуском			
		ГОСТ 23412-76*	1		
2	Московский завод	Напольный приемник			
	нестандартного	сточных вод для			
	оборудования	сантехкабин заводс-			
		кого изготовления	1		
3		Трубопровод из пласт-			
		массовых канализацион-			
		ных труб ГОСТ 22689.2-77			
		ℓ = 1400 мм ϕ 100	1	1.31	
4		То же ℓ=1485 мм ϕ 100	1	1.41	
5		То же ℓ=550 мм ϕ 50	1	0.17	
6		Патрубок компенсацион-			

Марка поз.	Обозначение	Наименование	Кол.	Масса ед. кг	Примечание
		ный ГОСТ 22689.5-77 ϕ100	1		
7		Отвод 90° ГОСТ 22689.5-77			
		ϕ 50	1	0.06	
8		То же 150° ϕ 50	1	0.045	
9		Тройник 90° ГОСТ 22689.10-77			
		ϕ 100 x 50	2	0.27	
10		Трубопровод из стальных			
		водогазопроводных оцинко-			
		ванных труб ГОСТ 3262-75*			
		ϕ 32 x 2.8	1.26	3.09	м
11		Тройник ГОСТ 8949-75*			
		ϕ 32 x 25	1	0.43	
12		Пробка ГОСТ 8963-75* ϕ32	1	0.17	
13		Сифон-ревизия чугунный			
		СФ 150Д ГОСТ 6924-75			
		ϕ 50	1	3.30	

Инв. № подл. | Подпись и дата | Взам. инв. №

Н. контр.	Корнеева	Соня	
ГИП	Соколова	Соня	
Рук. гр.	Фомичев	Соня	
Ст. инж.	Голова	Гол	

1.288.9-2.2 29 3.00

Санитарно-техническая кабина СКБАЗН-С
Канализация
Спецификация оборудования

Стадия	Лист	Листов
Р	1	2

ГИПРОНИИЗДРАВ

Формат А4

1.288.9-2.2 29 3.0.0

Лист 2

Формат А4

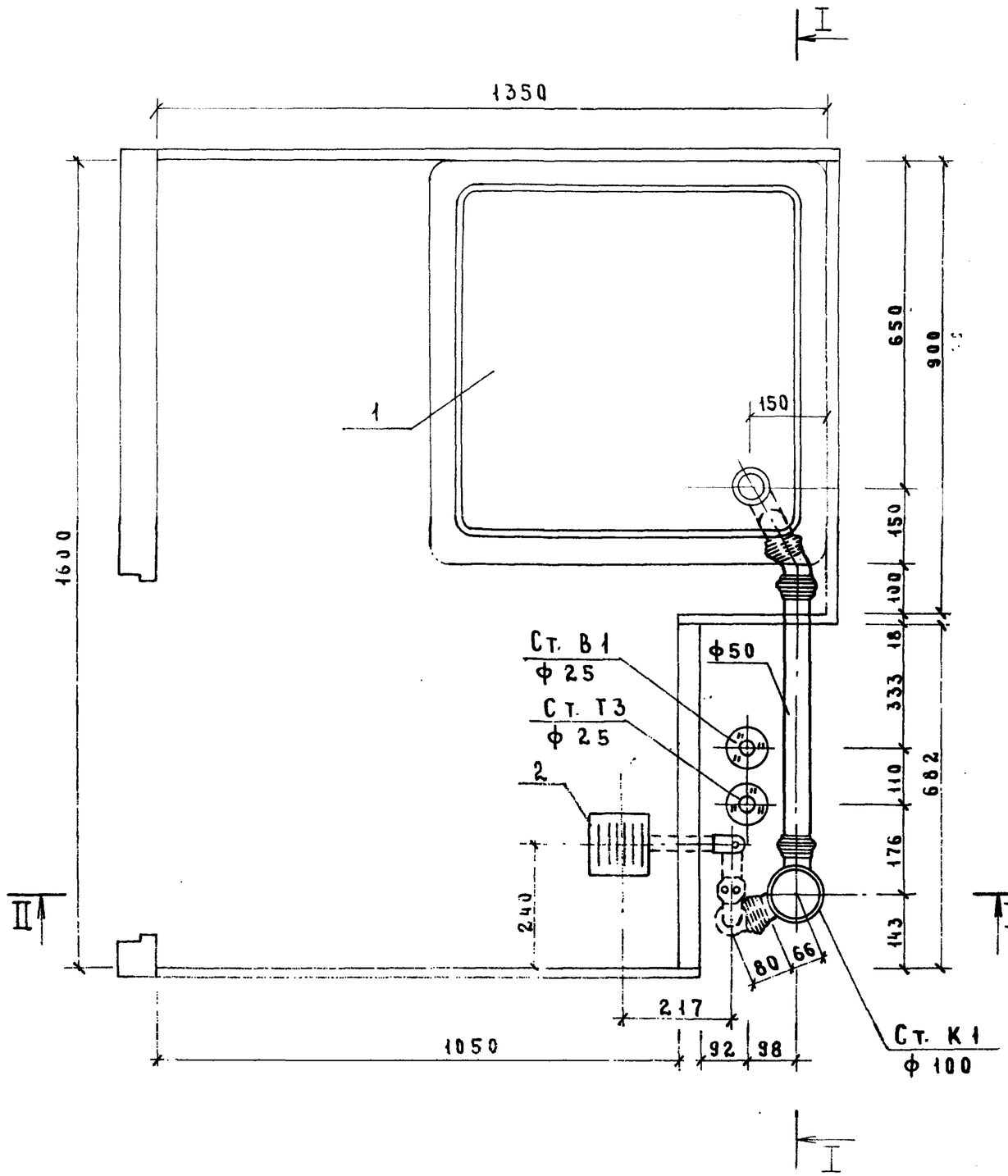

Н. контр.	Корнеева		
ГИП	Соколова		
Рук. гр.	Фомичев		
Ст. инж.	Голова		

1.2889-22 29.30.0 СБ

Санитарно-техническая кабина СКБАЗН-С
Канализация

Стадия	Масса	Масштаб
Р	—	1:10
Лист 1	Листов	

ГИПРОНИИЗДРАВ

Инв. № подл. | Подпись и дата | Взам. инв. №

I-I

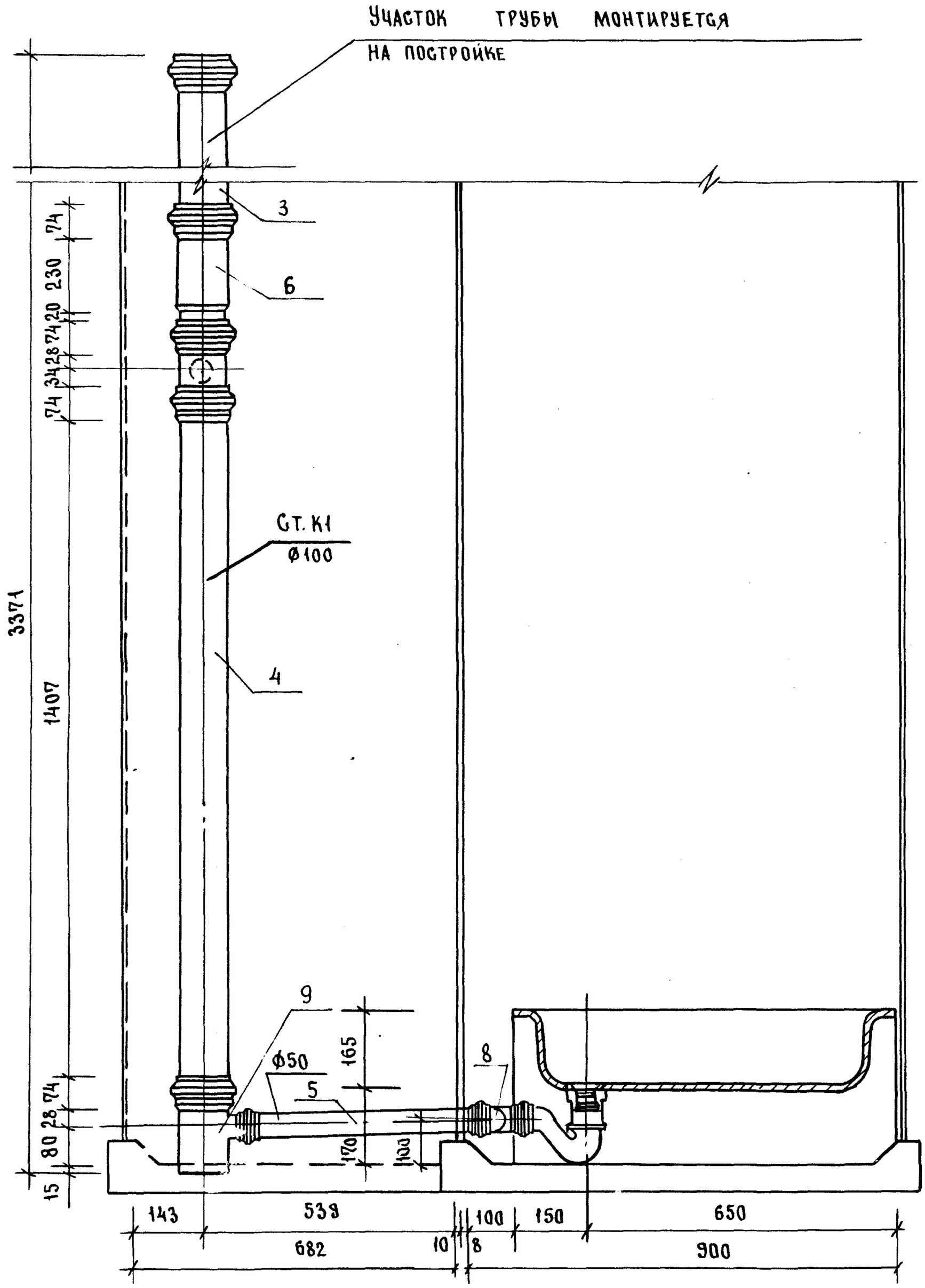

1.288.9 - 2.2 29 3.0.0 СБ	Лист 2

Формат А3

II-II

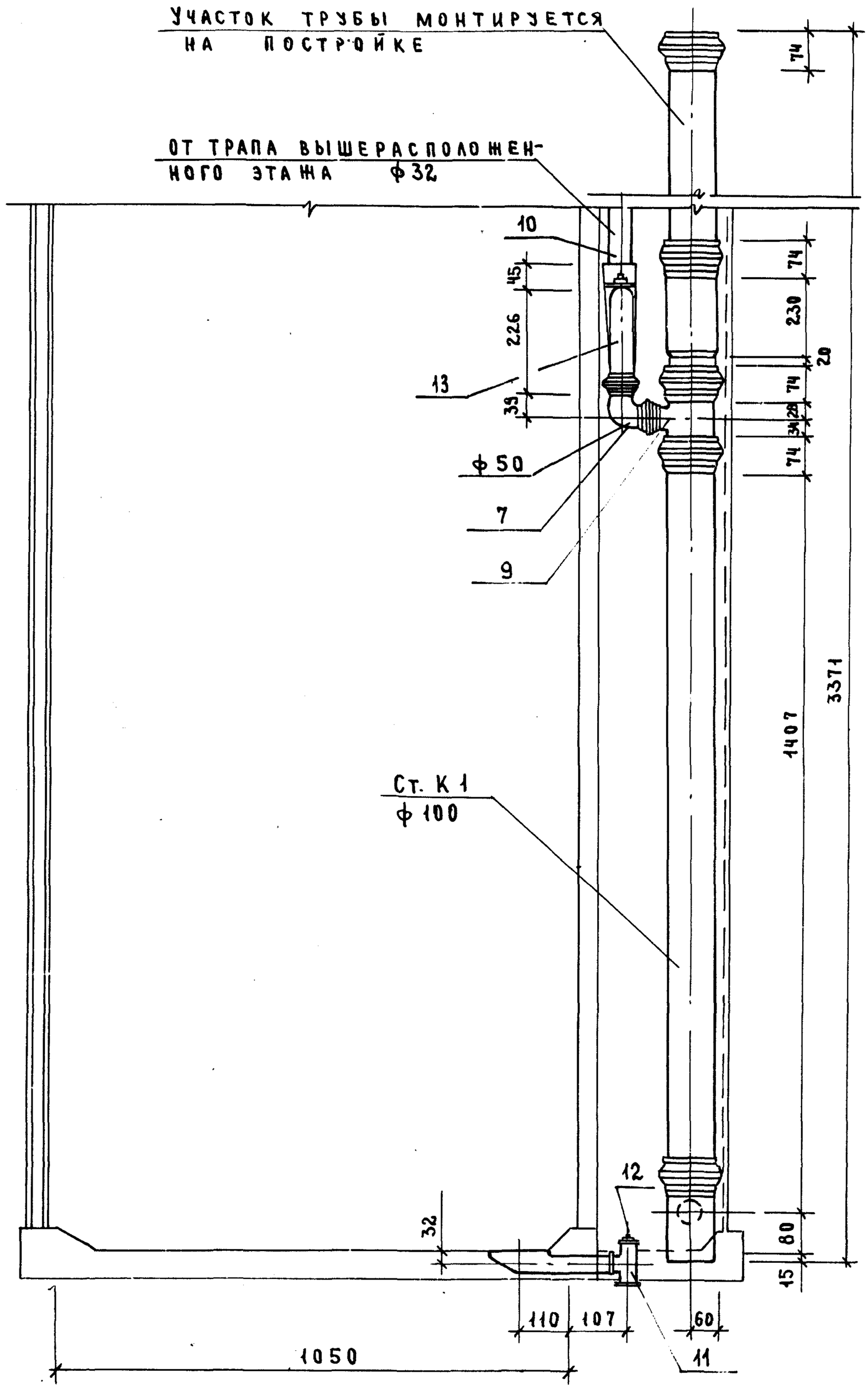

1.288.9-2.2 29 3.0.0 СБ	ЛИСТ 3

ФОРМАТ А3

20

23440-04 61

Марка поз.	Обозначение	Наименование	Кол.	Масса ед., кг	Примечание
		Документация			
		Санитарно - техническая			
		кабина СКБАЗН-СР			
	1.288.9-2.2 30.3.0 СБ	Сборочный чертеж			
		Канализация			
		Стандартные изделия			
1		Поддон душевой			
		чугунный эмалированный ПДЧМ 800			
		ГОСТ 10161-83, с	1		
		сифоном и выпуском			
		ГОСТ 23412-76*	1		
2	Московский завод	Напольный приемник			
	нестандартного оборудования	сточных вод для			
		сантехкабин заводского			
		изготовления	1		
3		Трубопровод из пласт-			
		массовых канализацион-			
		ных труб ГОСТ 22689.2-77			
		ℓ = 1400 мм ϕ100	1	1,31	
4		То же ℓ = 540 мм ϕ100	1	0,50	
5		То же ℓ = 735 мм ϕ100	1	0,68	
6		То же ℓ = 550 ϕ50	1	0,17	

Марка поз.	Обозначение	Наименование	Кол.	Масса ед., кг	Примечание
7		Патрубок компенсацион-			
		ный ГОСТ 22689.5-77 ϕ100	1		
8		Ревизия ГОСТ 22689.15-77 ϕ100	1		
9		Отвод 90° ГОСТ 22689.9-77			
		ϕ50	1	0,06	
10		То же 150° ϕ50	1	0,045	
11		Тройник 90° ГОСТ 22689.10-77			
		ϕ100×50	2	0,27	
12		Трубопровод из стальных			
		водогазопроводных оцинко-			
		ванных труб ГОСТ 3262-75*			
		ϕ32×2,8	1.26	3.09	м
13		Тройник ГОСТ 8949-75*			
		ϕ32×25	1	0,43	
14		Пробка ГОСТ 8963-75* ϕ32	1	0.17	
15		Сифон-ревизия чугунный			
		СФ 150Д ГОСТ 6924-75			
		ϕ50	1	3,30	

Взам. инв. № | Подпись и дата | Инв. № подл.

Н. контр.	Корнеева		
ГИП	Соколова		
Рук. гр.	Фомичев		
Ст. инж.	Голова		

1.288.9-2.2 30.3.00

Санитарно - техническая кабина СКБАЗН-СР
Канализация
Спецификация оборудования

Стадия	Лист	Листов
Р	1	2

ГИПРОНИИЗДРАВ

Формат А4

1.288.9 2 2 30 3 0 0

Лист 2

23411-04 62

Формат А4

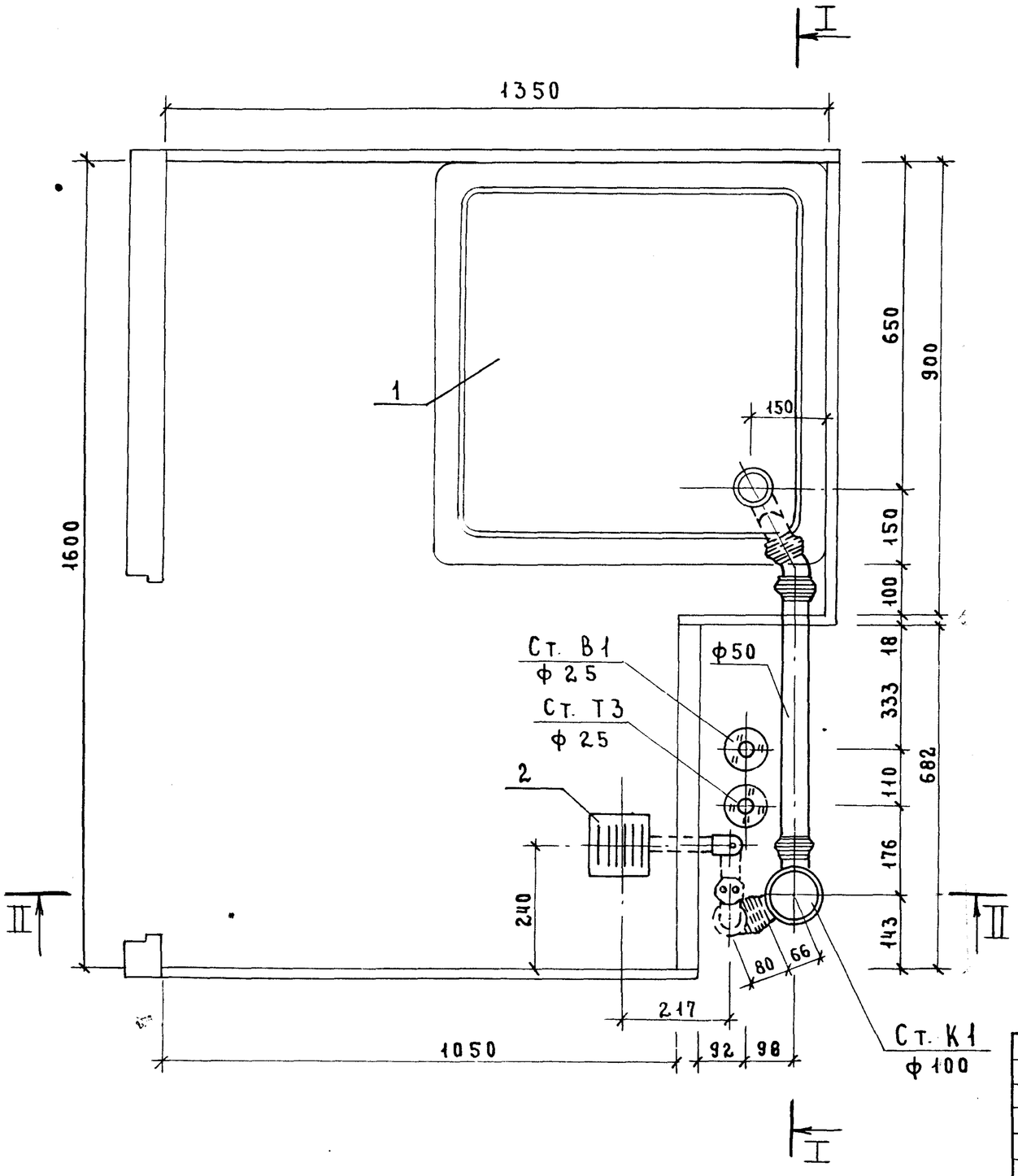

Н. контр.	Корнеева			1.288.9 – 2.2 30.3.0 СБ
ГИП	Соколова			Санитарно-техническая кабина СКБАЗН-СР. Канализация
Рук. гр.	Фомичев			
Ст. инж.	Голова			

Стадия	Масса	Масштаб
Р	—	1:10
Лист 1	Листов 4	

ГИПРОНИИЗДРАВ

Инв. № подл. | Подпись и дата | Взам. инв. №

23411-04 63 Формат А3

I–I

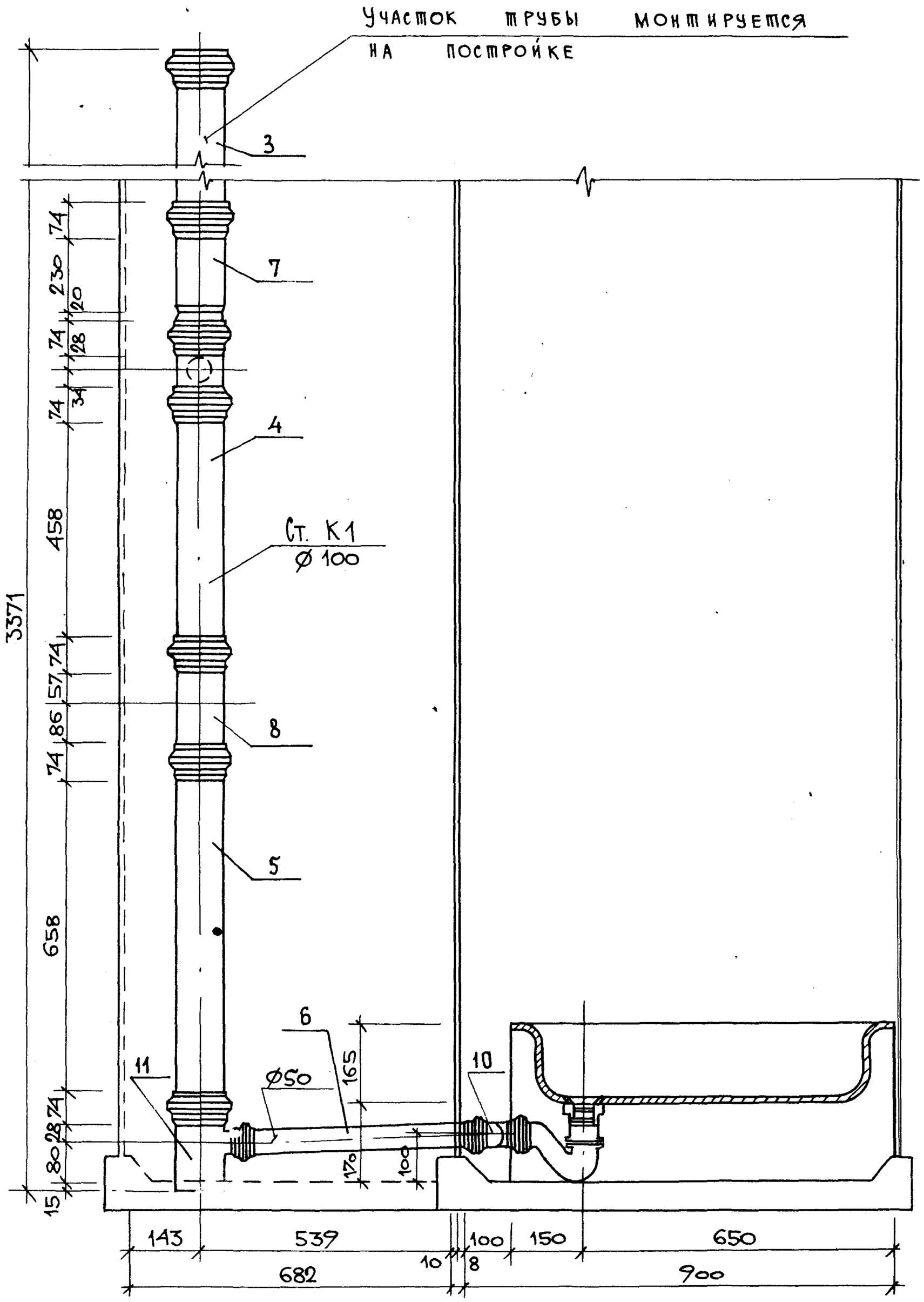

1.288.9–2.2 30 3.0.0 СБ	Лист 2

Формат А3

23444-04 64

2022

II-II

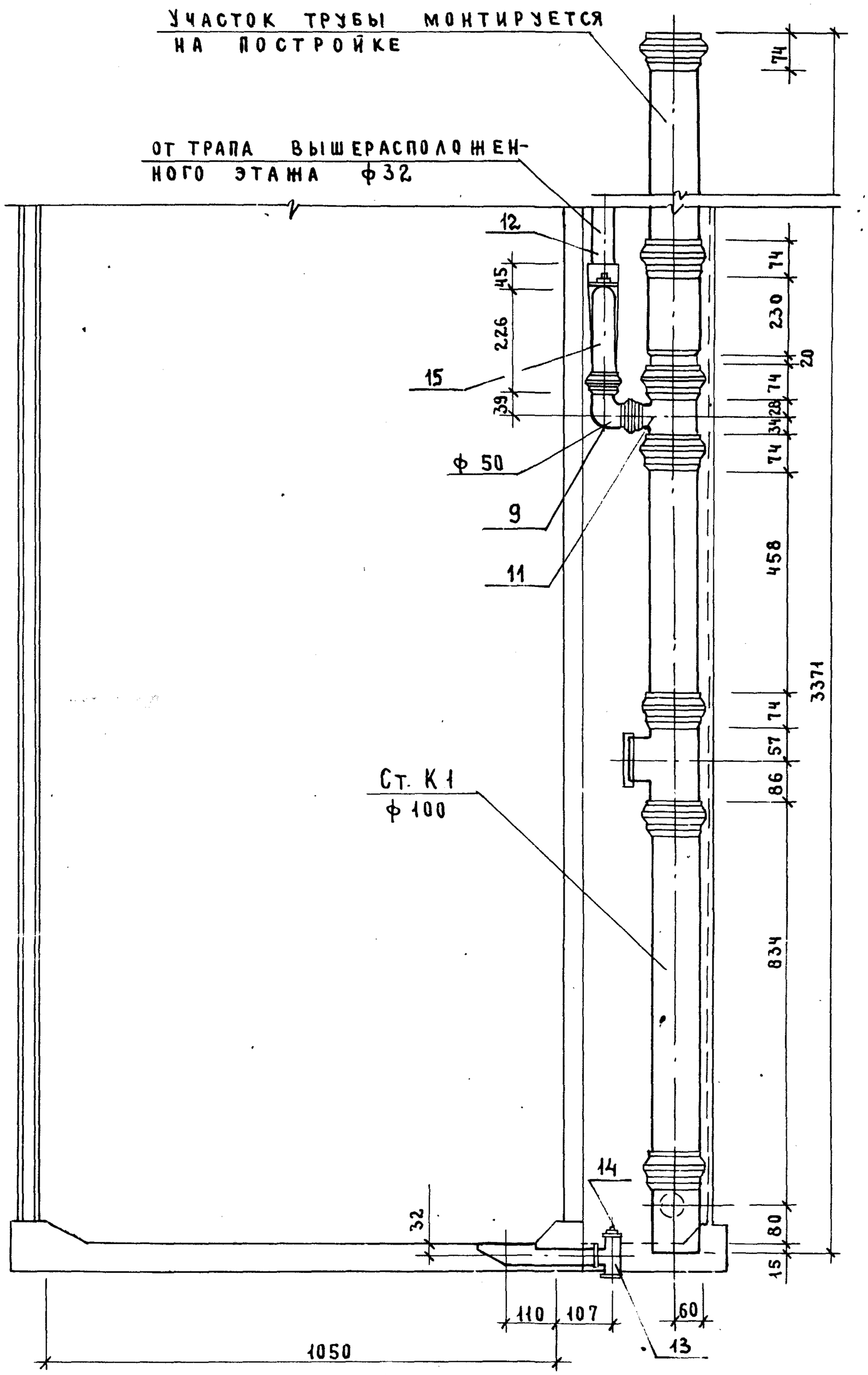

1.288.9-2.2 30 3.0.0 СБ	ЛИСТ 3

ФОРМАТ А3

2311-04 65

209

Марка поз.	Обозначение	Наименование	Кол.	Масса ед.,кг	Примечание
		Документация			
		Санитарно-техническая			
		кабина СКБАЗН-В			
	1.288.9-2.2 31.3.0.0СБ	Сборочный чертеж			
		Канализация			
		Стандартные изделия			
1		Поддон душевой			
		чугунный эмалирован-			
		ный ПДЧМ 800			
		ГОСТ 10161-83, с	1		
		сифоном и выпуском			
		ГОСТ 23412-76*	1		
2	Московский завод	Напольный приемник			
	нестандартного оборудова-	сточных вод для			
	ния	сантехкабин заводского			
		изготовления	1		
3		Трубопровод из пласт-			
		массовых канализацион-			
		ных труб ГОСТ 22689.2-77			
		ℓ=1400 мм ϕ100	1	1.31	
4		То же ℓ=670 мм ϕ100	1	0.59	
5		То же ℓ=735 мм ϕ100	1	0.68	
6		То же ℓ=550 мм ϕ50	1	0.17	

Марка поз.	Обозначение	Наименование	Кол.	Масса ед.,кг	Примечание
7		Патрубок компенсацион-			
		ный ГОСТ 22689.5-77 ϕ100	1		
8		Ревизия ГОСТ 22689.15-77 ϕ100	1		
9		Отвод 150° ГОСТ 22689.9-77 ϕ50	1	0,045	
10		Тройник 90° ГОСТ 22689.10-77			
		ϕ100×50	2	0.27	

Взам. инв. № | Подпись и дата | Инв. № подл.

Н. контр.	Корнеева	Соки	
ГИП	Соколова	Соки	
Рук. гр.	Фомичев	Соки	
Ст. инж.	Голова	Гол	

1.288.9-2.2 31.3.00

Санитарно-техническая кабина СКБАЗН-В
Канализация
Спецификация оборудования

Стадия	Лист	Листов
Р	1	2

ПИПРОНИИЗДРАВ

1.288.9-2.2 31 3.0.0

Лист 2

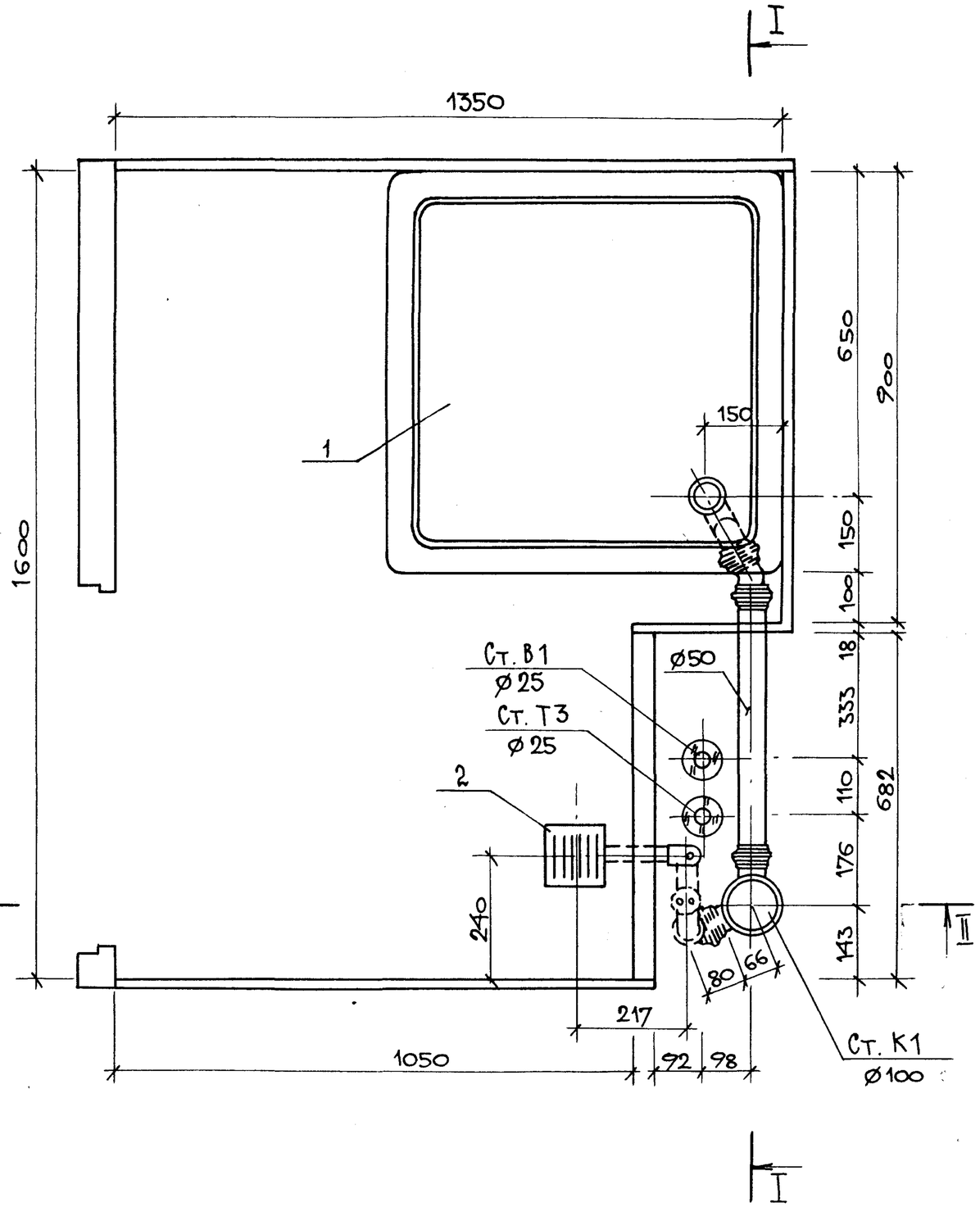

				1.288.9 – 2.2 31 3.0.0 СБ		
Н. контр.	Корнеева			Санитарно-техническая кабина СКБАЗН-В Канализация	Стадия	Масса	Масштаб
ГИП	Соколова				Р	—	1:10
Рук. гр.	Фомичев				Лист 1	Листов 4	
Ст. инж.	Голова				ГИПРОНИИЗДРАВ		

Взам. инв. N | Подпись и дата | Инв. N подл.

23411-04 67 Формат А3

I-I

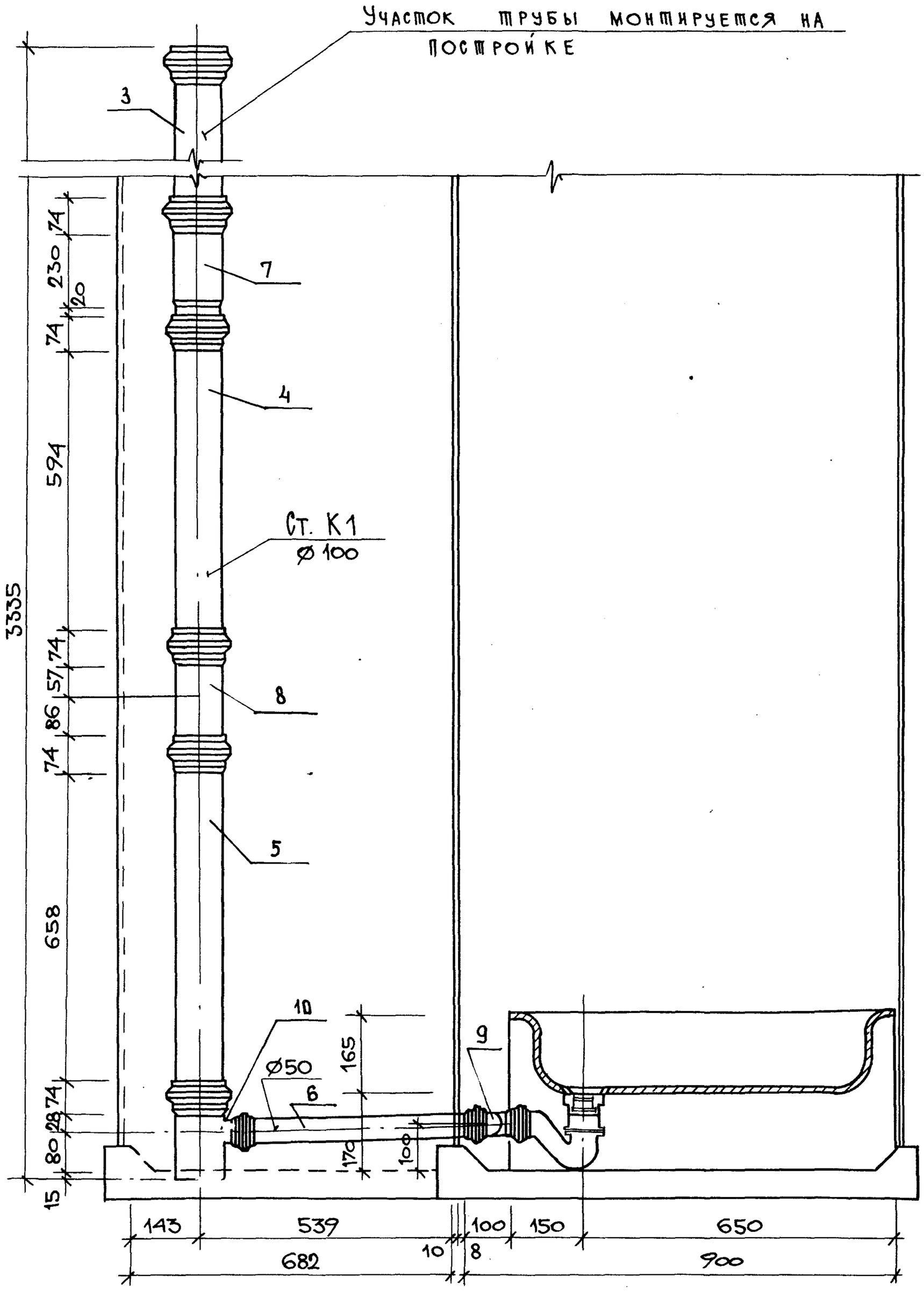

1.288.9-2.2 31.3.0.0 СБ	Лист 2	
Формат А3		242

23441-04 68

II-II

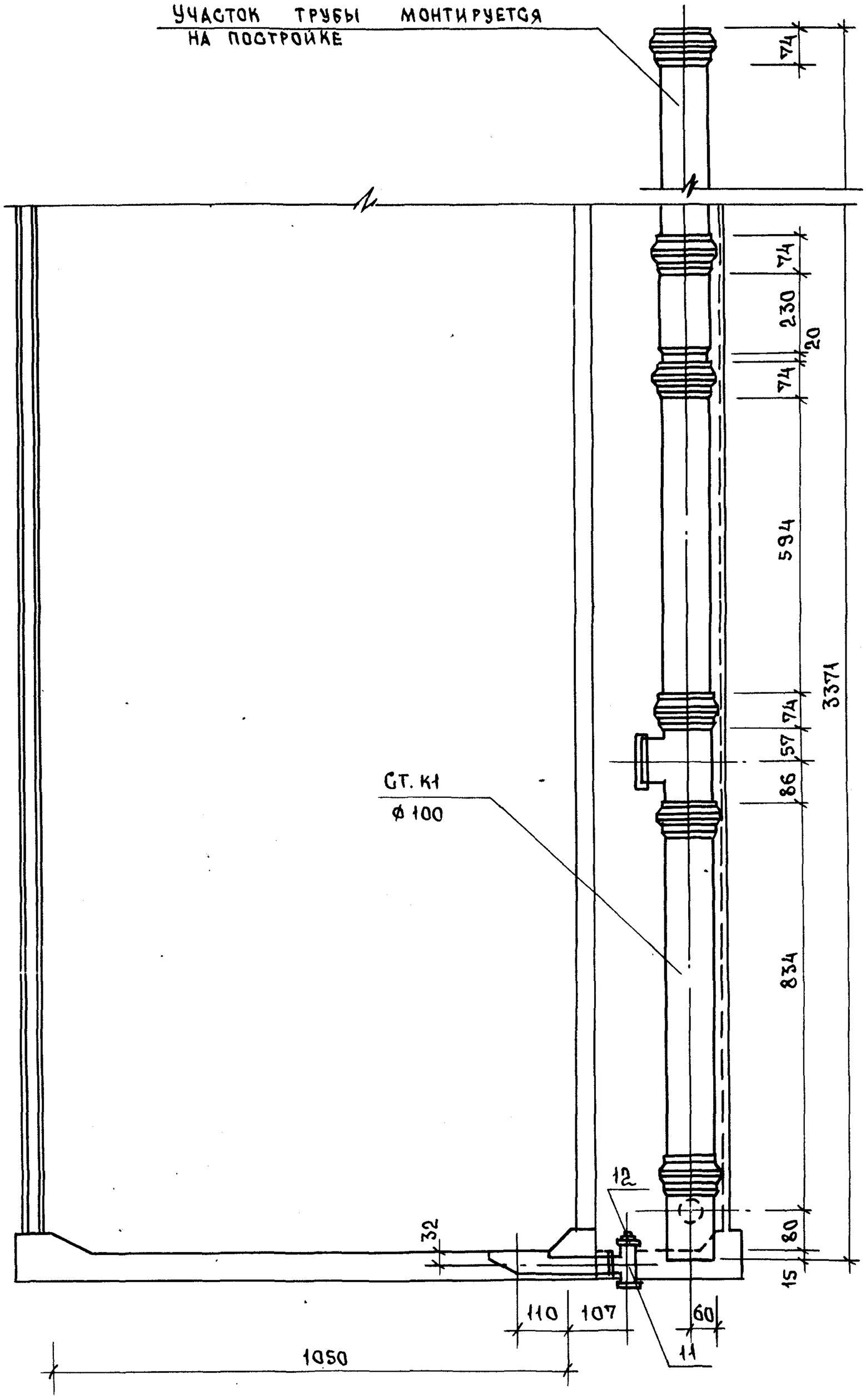

23411-04 69

1.288.9-2.2 31.3.0.0СБ	ЛИСТ 3	

ФОРМАТ А3

213

Марка поз.	Обозначение	Наименование	Кол.	Масса ед., кг	Примечание
		Документация			
		Санитарно-техническая			
		кабина СКБАЗН-Н			
	1.288.9-2.2 32.3.00 СБ	Сборочный чертеж			
		Канализация			
		Стандартные изделия			
1		Поддон душевой			
		чугунный эмалированный			
		ПДЧМ 800			
		ГОСТ 10161-83, с	1		
		сифоном и выпуском			
		ГОСТ 23412-76*	1		
2	Московский завод	Напольный приемник			
	нестандартного	сточных вод для			
	оборудования	сантехкабин заводс-			
		кого изготовления	1		
3		Трубопровод из пласт-			
		массовых канализацион-			
		ных труб ГОСТ 22689.2-77			
		l=1400 мм ϕ100	1	1.31	
4		То же l=540 мм ϕ100	1	0.59	
5		То же l=735 мм ϕ100	1	0.68	
6		То же l=550 мм ϕ50	1	0.17	

Марка поз.	Обозначение	Наименование	Кол.	Масса ед., кг	Примечание
7		Патрубок компенсацион-			
		ный ГОСТ 22689.5-77 ϕ100	1		
8		Ревизия ГОСТ 22689.15-77 ϕ100	1		
9		Отвод 90° ГОСТ 22689.9-77 ϕ50	1	0.06	
10		То же 150° ϕ50	1	0.045	
11		Тройник 90° ГОСТ 22689.10-77			
		ϕ100×50	2	0.27	
12		Трубопровод из стальных			
		водогазопроводных оцинкова-			
		нных труб ГОСТ 3262-75*			
		ϕ32×2.8	1.26	3.09	
13		Тройник ГОСТ 8949-75*			
		ϕ32×25	1	0.43	
14		Пробка ГОСТ 8963-75* ϕ32	1	0.17	
15		Сифон-ревизия чугунный			
		СФ 150 Д ГОСТ 6924-75			
		ϕ50	1	3.30	

Инв. № подл. | Подпись и дата | Взам. инв. №

Н. контр.	Корнеева		
ГИП	Соколова	Сокол	
Рук. гр.	Фомичев	Сокол	
Ст. инж.	Гусева		

1.288.9-2.2 32.3.0.0

Санитарно-техническая кабина СКБАЗН-Н
Канализация
Спецификация оборудования

Стадия	Лист	Листов
Р	1	2

ГИПРОНИИЗДРАВ

Формат А4

1.288.9-2.2 32.3.0.0

Лист 2

23411-04 70 Формат А4

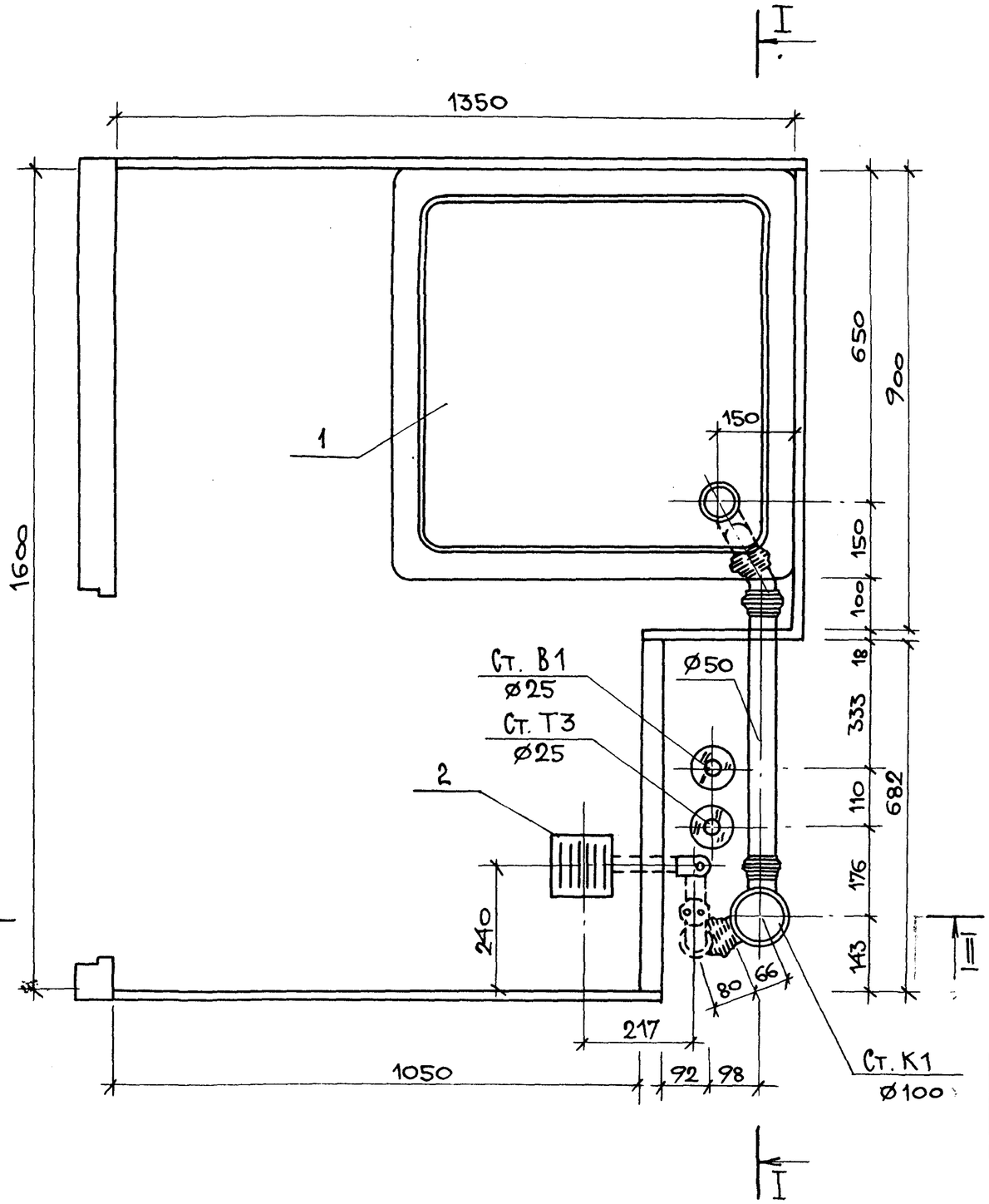

Н.контр.	Корнеева		
ГИП	Соколова		
Рук.гр.	Фомичев		
Ст.инж.	Голова		

1.288.9-2.2. 32.3.0.0.СБ

Санитарно-техническая кабина СКБА3Н-Н
Канализация

Стадия	Масса	Масштаб
Р	—	1:10
Лист 1	Листов 4	

ГИПРОНИИЗДРАВ

Инв. N подл. | Подпись и дата | Взам. инв. N

23411-04 71 Формат А3

I-I

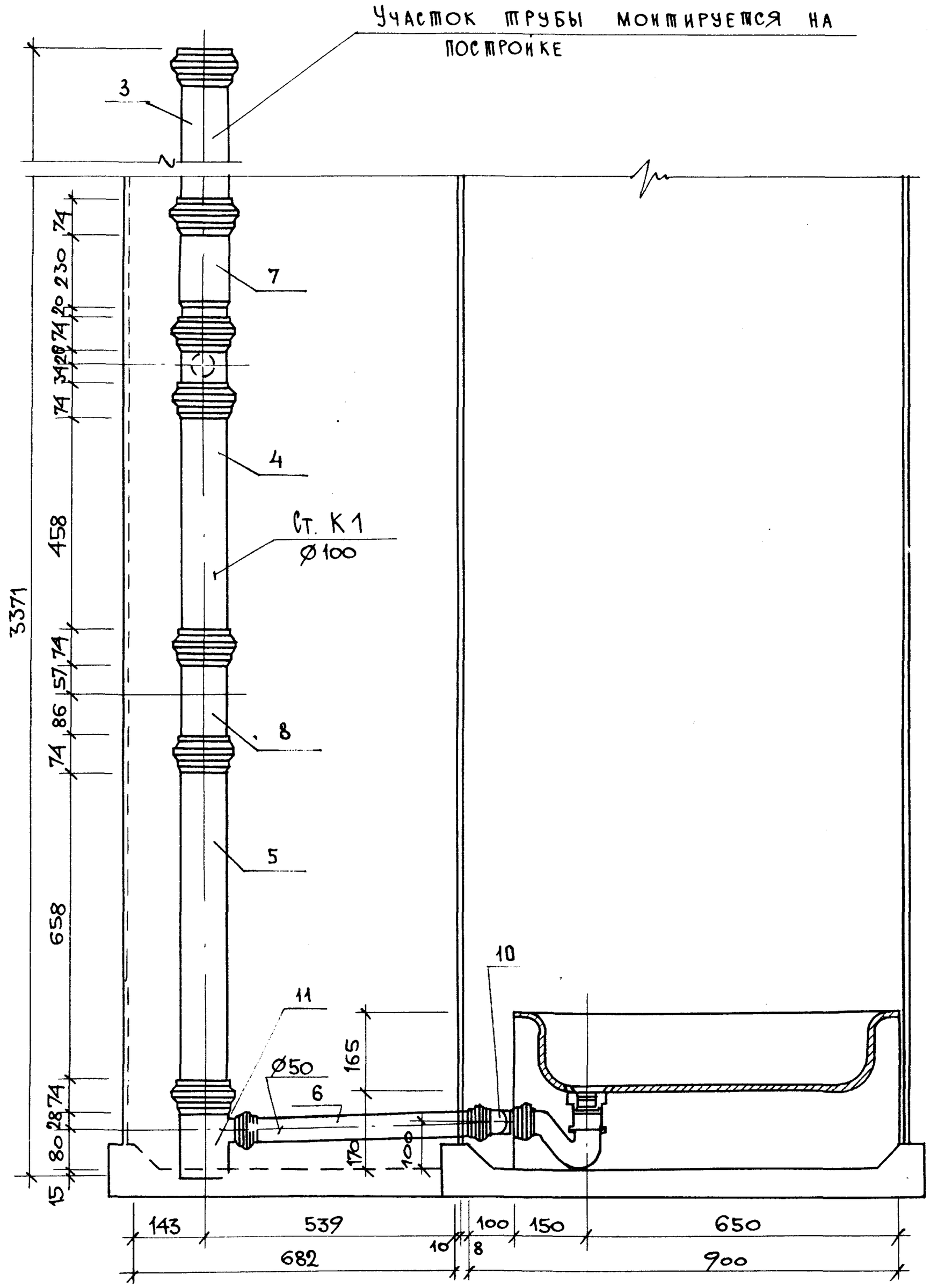

1.288.9-2.2 32. 3.0.0 СБ	Лист 2

Формат А3

216

II–II

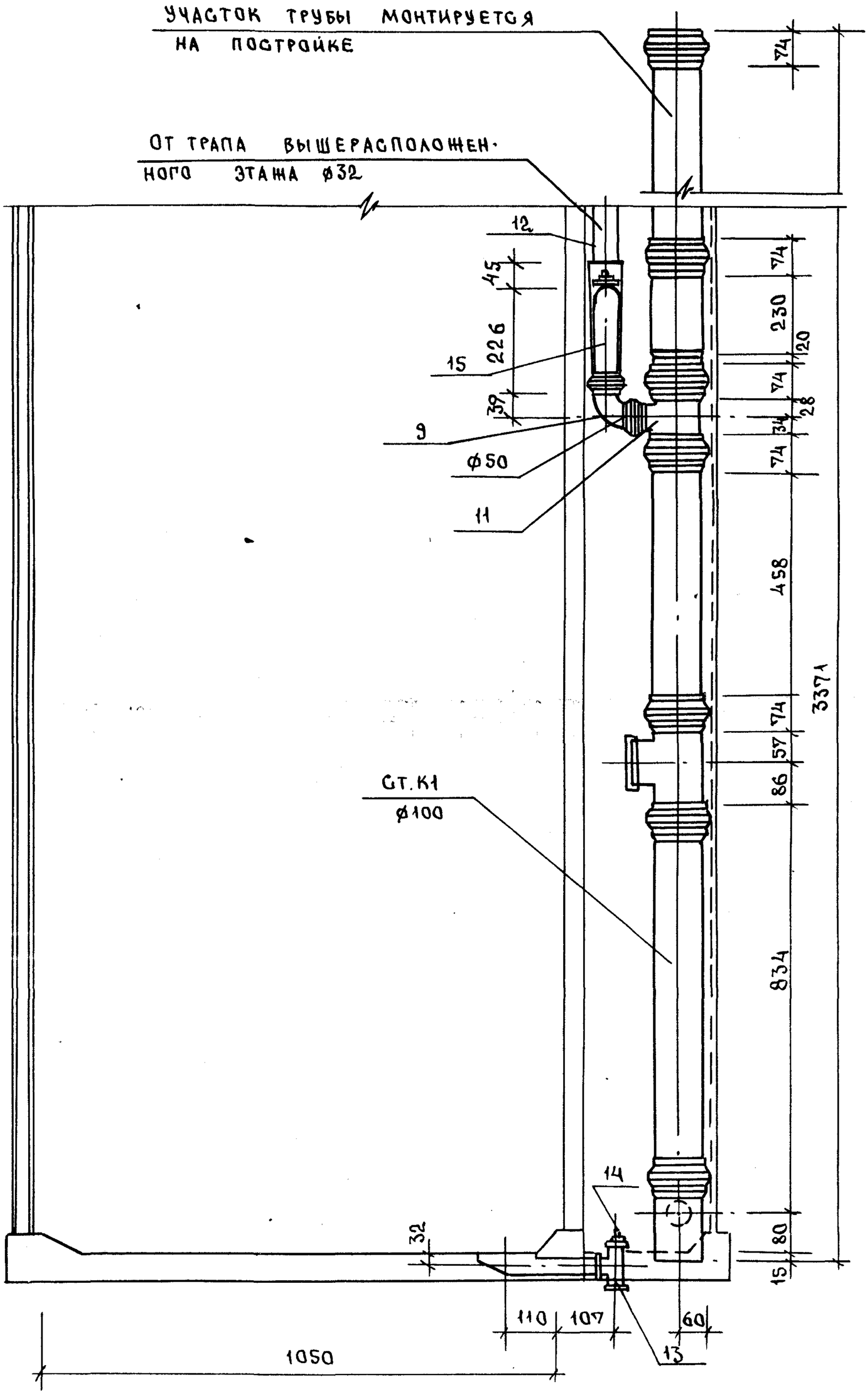

23411-04 73

1.288.9-2.2 32.3.0.0 СБ	ЛИСТ 3

ФОРМАТ А3

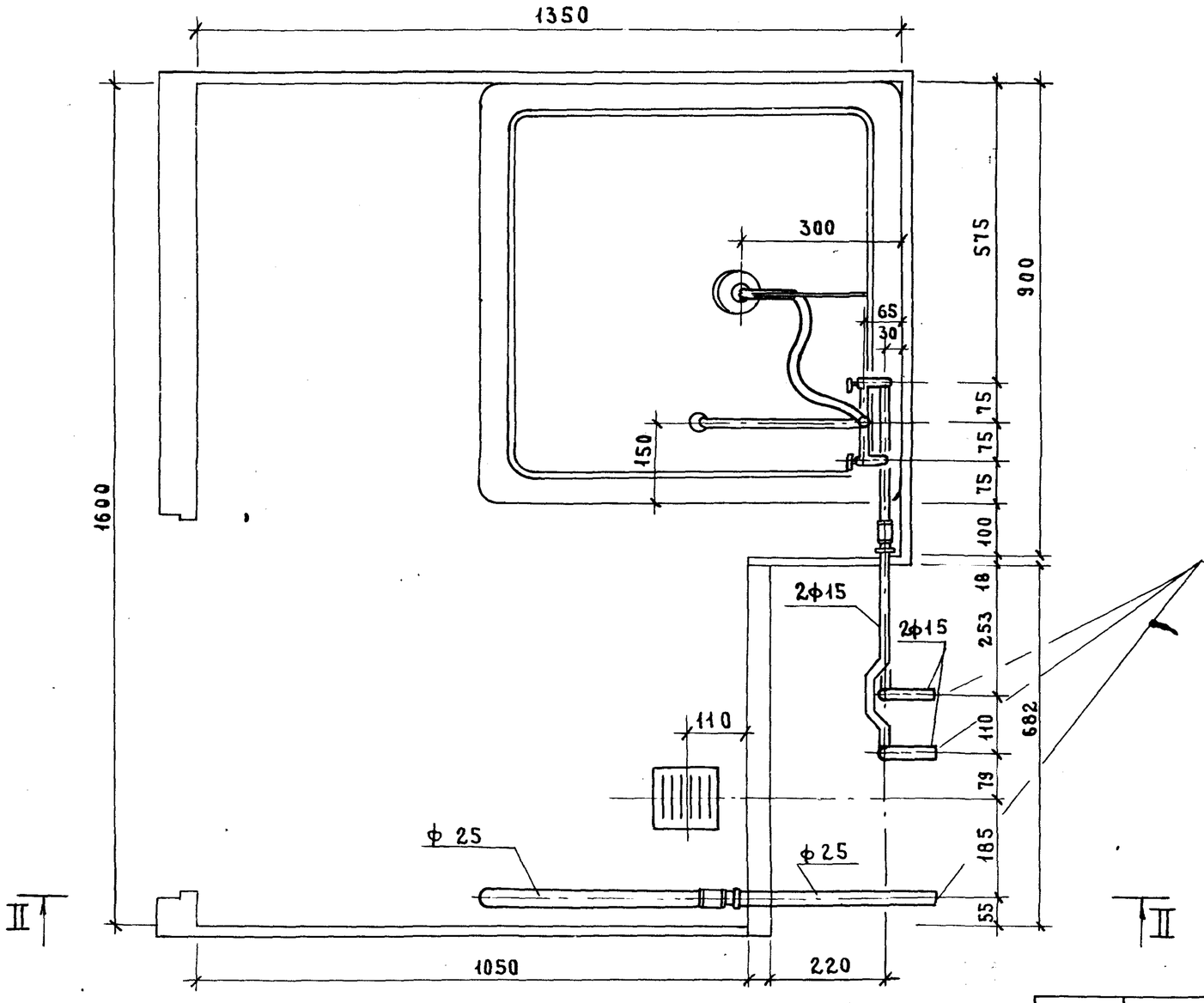

см. документ 1.288.9-2.2 25.3.00 СБ

Н. контр.	Корнеева	Сокол	1.288.9-2.2 33.2.0.0 СБ	
ГИП	Соколова	Сокол	Санитарно-техническая кабина СКБАЗН-П. Водопровод	Стадия: Р; Масса: —; Масштаб: 1:10
Рук. гр.	Фомичев			Лист 1; Листов 3
Ст. инж.	Голова	Голо		ГИПРОНИИЗДРАВ

Формат А3

I-I

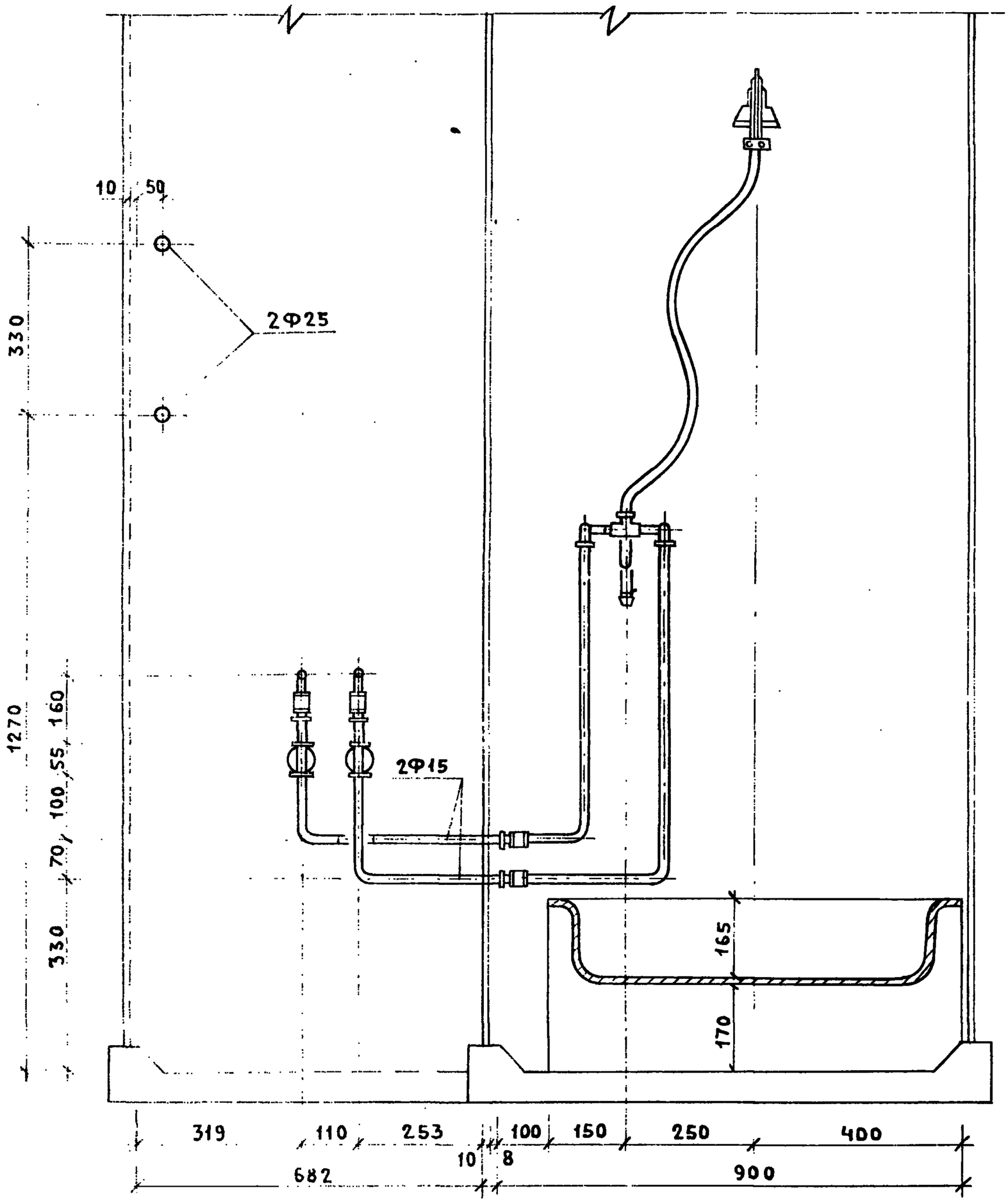

23411-04 75

Инв.№ подл. | Подпись и дата | Взам. инв.№

1.288.9 - 2.2 33.2.0.0 СБ	Лист 2

ФОРМАТ А3

II-II

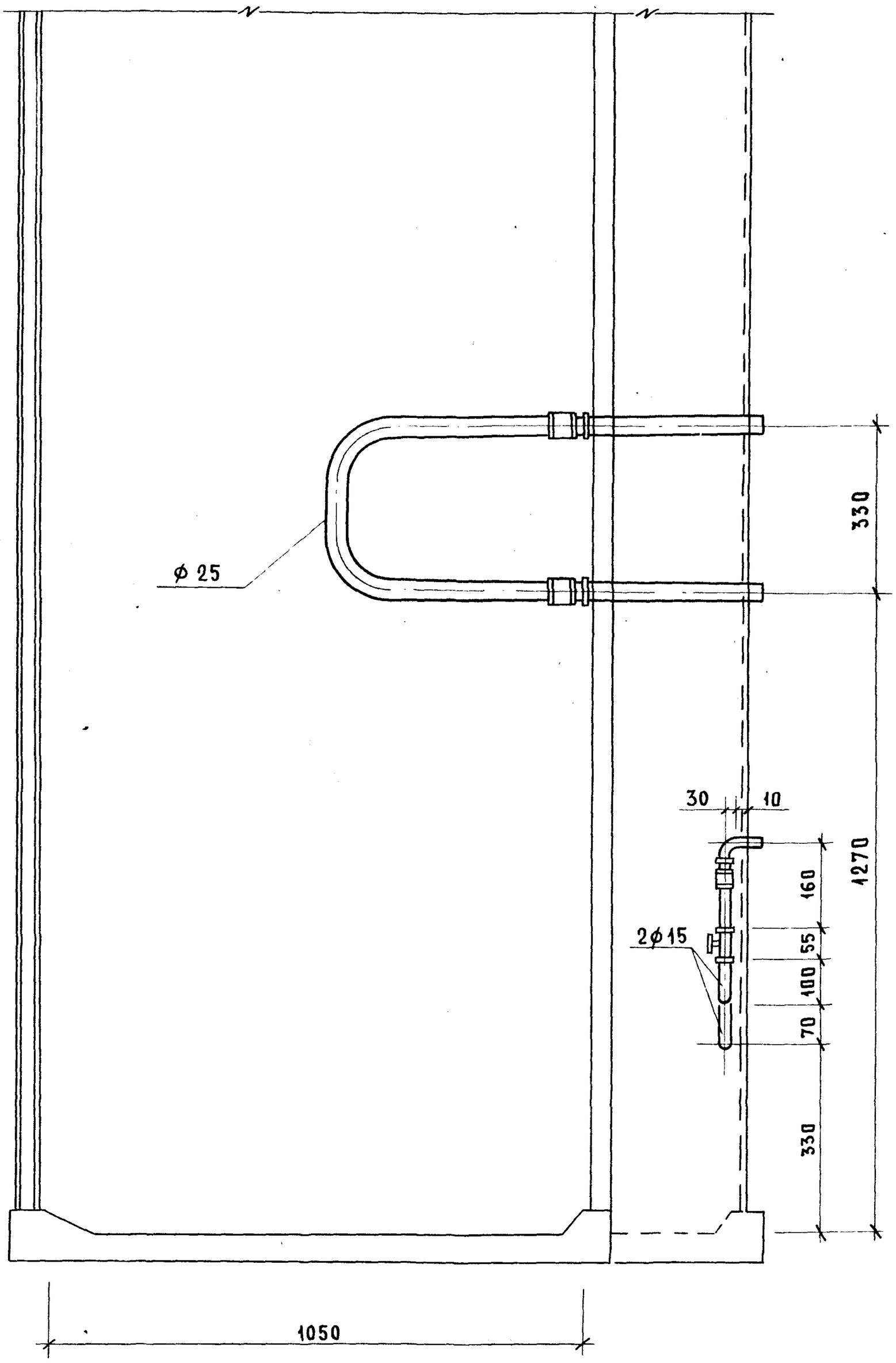

23411-04 76

1.288.9-2.2 33.2.0.0.СБ	Лист 3

Формат А3

220

Марка поз.	Обозначение	Наименование	Кол.	Масса ед. кг	Примечание
		Документация			
		Санитарно-техническая			
		кабина СКБАЗН-П			
	1.288.9-2.2 33.3.0.0 СБ	Сборочный чертеж			
		Канализация			
		Стандартные изделия			
1		Поддон душевой			
		чугунный эмалирован-			
		ный ПДЧМ 800			
		ГОСТ 10161-83, с	1		
		сифоном и выпуском			
		ГОСТ 23412-76*	1		
2	Московский завод	Напольный приемник			
	нестандартного оборудова-	сточных вод для			
	ния	сантехкабин завод-			
		ского изготовления	1		
3		Трубопровод из пласт-			
		массовых канализа-			
		ционных труб			
		ГОСТ 22689.2-77			
		ℓ = 115 мм ф50	1	0.04	
4		То же ℓ = 170 мм ф50	1	0.043	
5		То же ℓ = 95 мм ф50	1	0.03	

Н.контр.	Корнеева	Соко	
ГИП	Соколова		
Рук.гр.	Фомичев		
Ст. инж.	Голова		

1.288.9-2.2 33.3.00

Санитарно-техническая кабина СКБАЗН-П Канализация Спецификация оборудования

Стадия	Лист	Листов
Р	1	2

ГИПРОНИИЗДРАВ

Взам. инв. № | Подпись и дата | Инв. № подл.

Марка поз.	Обозначение	Наименование	Кол.	Масса ед. кг	Примечание
6		Отвод 90° ГОСТ 22689.9-77			
		ф50	2	0,06	
7		То же 150° ф50	1	0,045	
8		Трубопровод из сталь-			
		ных водогазопроводных			
		оцинкованных			
		труб ГОСТ 3262-75*			
		ф32×2.8	1.3	3.09	
9		Тройник ГОСТ 8949-75*			
		ф32×25	1	0,43	
10		Пробка ГОСТ 8963-75*			
		ф32	1	0,17	
11		Сифон-ревизия чугун-			
		ный СФ150 Д ГОСТ 6924-75			
		ф50	1	3.30	

Взам. инв. № | Подпись и дата | Инв. № подл.

1.288.9-2.2 33.3.0.0 Лист 2

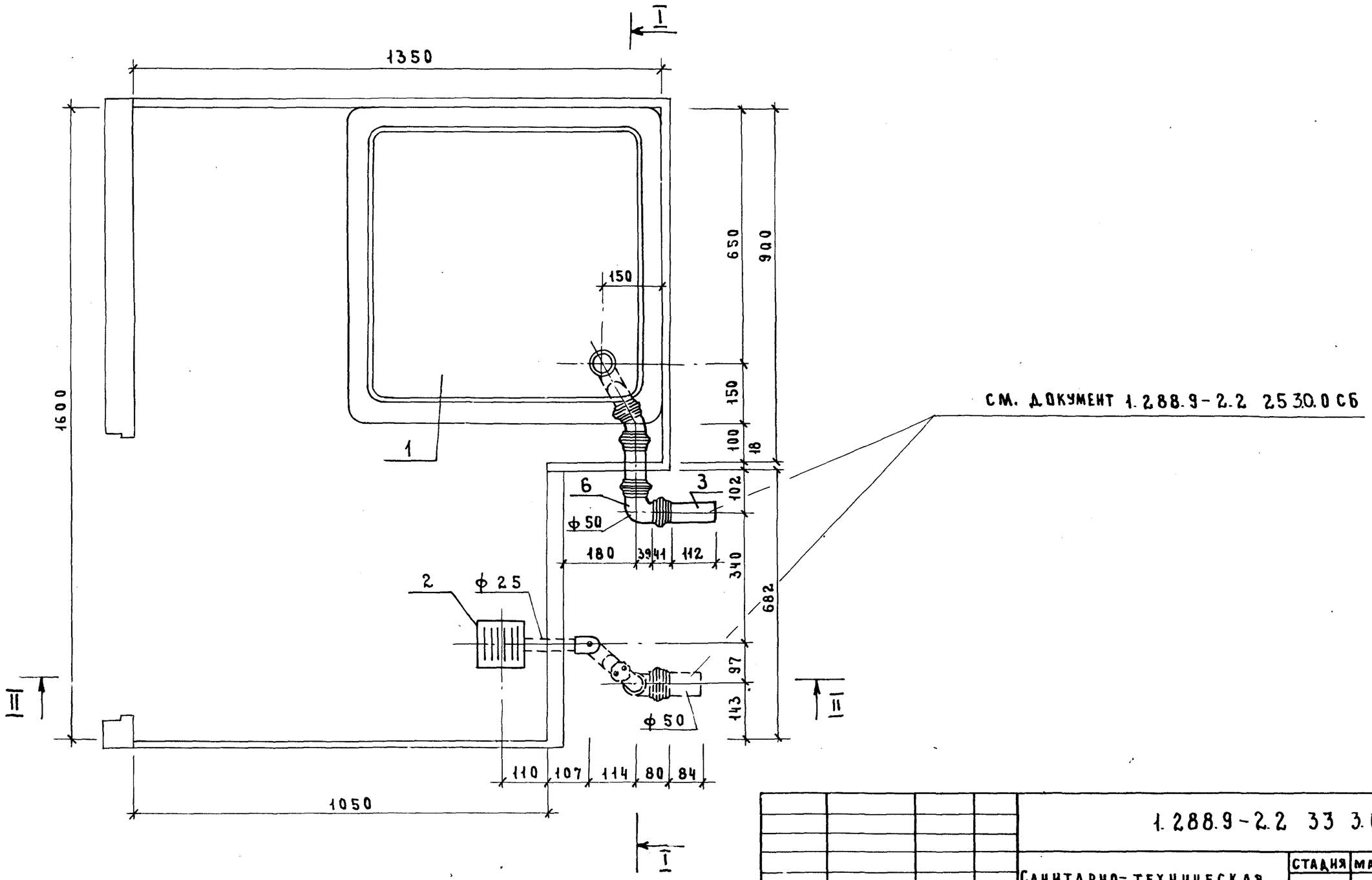

Н. контр.	Корнеева		
ГИП	Соколова		
Рук. гр.	Фомичев		
Ст. инж.	Голова		

1.288.9-2.2 33 3.0.0 СБ

Санитарно-техническая кабина СКБАЗН-П
Канализация

Стадия	Масса	Масштаб
Р	—	1:10
Лист 1		Листов 3

ГИПРОНИИЗДРАВ

Инв. № подл. | Подпись и дата | Взам. инв. №

Формат А3

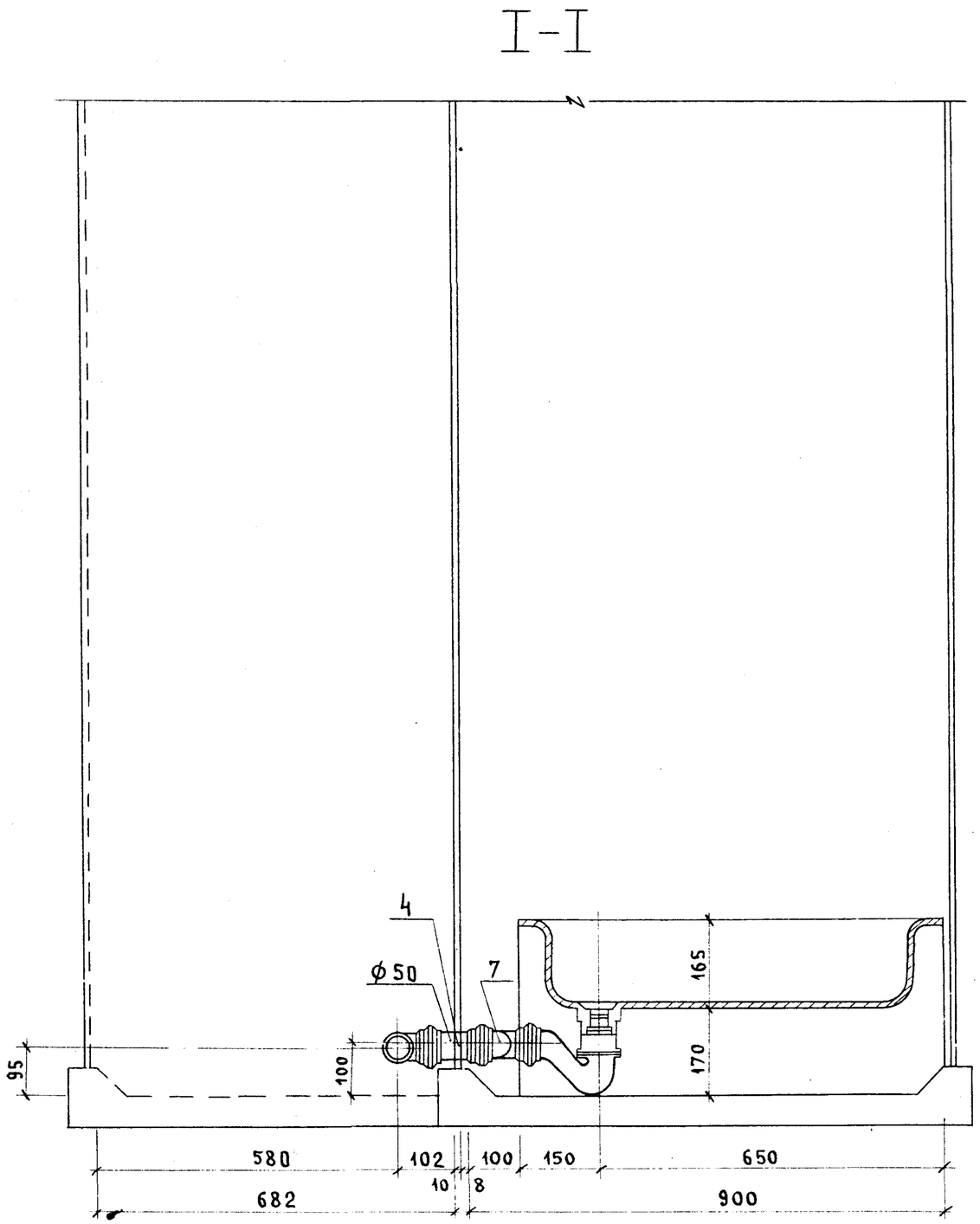

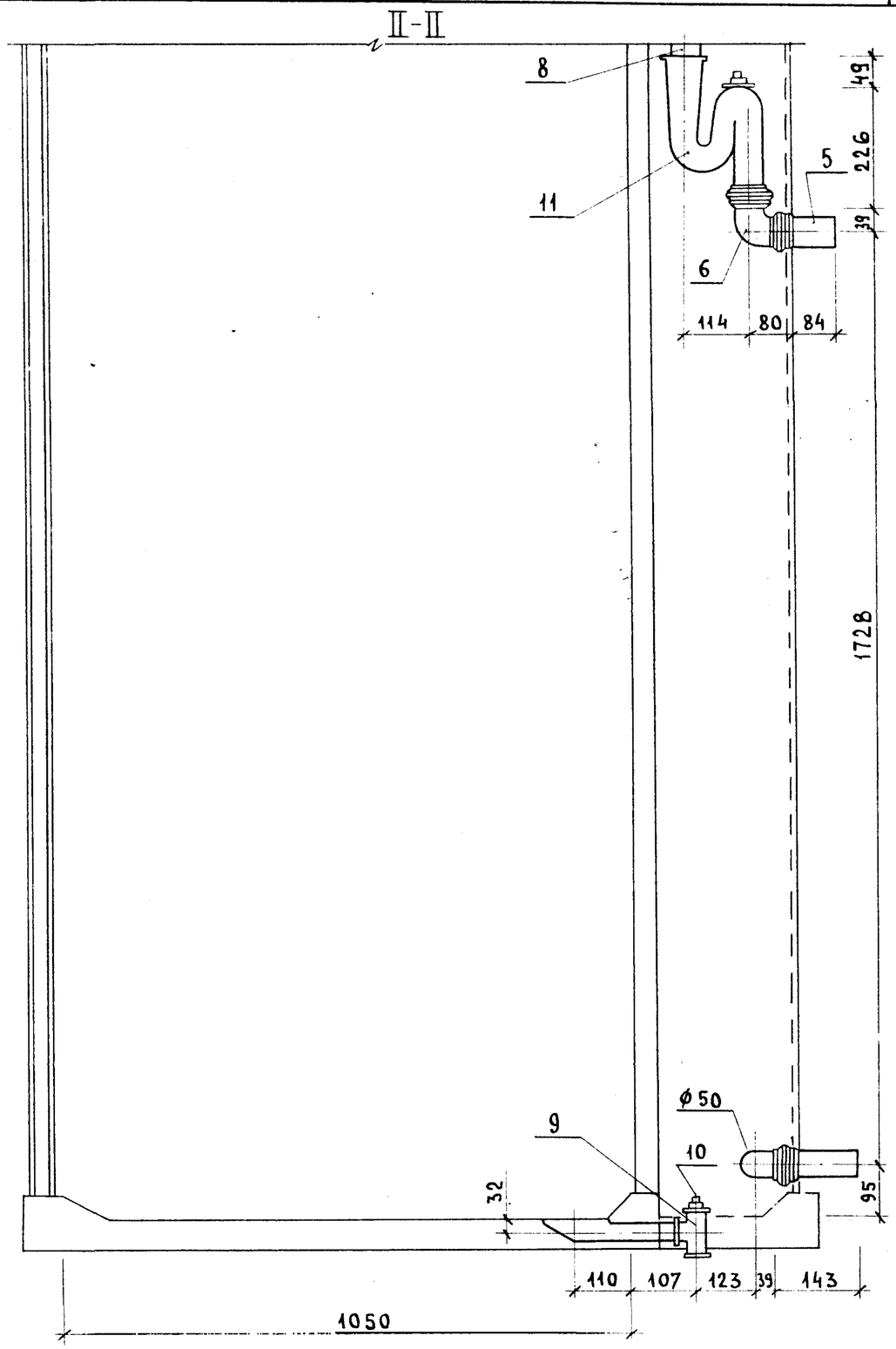

1.288.9-2.2 33.3.0.0 СБ	Лист 2

Инв.№ подл. | Подпись и дата | Взам. инв.№

23411-04 79 Формат А3

Технические условия

Приемник сточных вод, разработанный Московским научно-исследовательским институтом типового и экспериментального проектирования для санитарно-технических кабин заводского изготовления, предназначен для отведения в канализационную сеть сточных вод с поверхности пола.

Предельные отклонения основных размеров должны соответствовать установленным в ГОСТ26645-85 для отливок III класса точности.

Решетка, установленная в корпусе приемника сточных вод, должна устойчиво опираться на его опорную поверхность. Устойчивость опирания решетки проверяют поочередным нажатием рукой сверху на углы решетки, установленной в корпусе приемника. Если от таких нажатий решетка не получает качательных движений (качания), то считают, что приемник сточных вод соответствует требованиям.

Наружная поверхность решетки, установленной в корпусе приемника сточных вод, должна быть на одном уровне с поверхностью его бортов или же находиться ниже их, но не более чем на 1 мм. Положение решетки по отношению к бортам корпуса приемника проверяют следующим образом: на приемник с установленной в его корпусе решеткой попеременно поперек бортов, а также по их диагоналям накладывают ребром металлическую линейку и визуально и при помощи щупа определяют наличие и размер зазора между линейкой и решеткой.

Наружные и внутренние поверхности приемника сточных вод окрашиваются битумным лаком.

В состав комплекта должны входить корпус приемника сточных вод и решетка.

При упаковке решетку вставляют в корпус приемника сточных вод с прокладыванием между ними бумаги по ГОСТ 8253-79 любой марки по достижении плотности посадки.

Взам. инв. № | Подпись и дата | Инв. № подл.

				1.288.9-2.2 ОВ.3.1.0ТУ		
Н.контр.	Корнеева	Сокол		Напольный приемник сточных вод для санитарно-технических кабин заводского изготовления. Технические условия.	Стадия	Лист	Листов
ГИП	Соколова	Сокол			Р		1
Рук.гр.	Фомичев				ГИПРОНИИЗДРАВ		
Ст. инж.	Голова						

Формат А3