Наш адрес: Россия, 602200, Владимирская обл.,
г.Муром, ул.Стахановская, 22а
Тел.: (09234)4 45 75, 4 45 77
Тел./факс (09234) 4 40 68
Телетайп: 218846 «АСТРТА»
E-mail: oaomsz@cl.murom.ru

Дизайн и полиграфия ..... 2000г. Тел. (8312) 355-474

МУРОМСКИЙ
СТРЕЛОЧНЫЙ ЗАВОД

КАТАЛОГ СТРЕЛОЧНОЙ ПРОДУКЦИИ ДЛЯ ПУТЕЙ ПРОМЫШЛЕННЫХ ПРЕДПРИЯТИЙ

КАТАЛОГ
СТРЕЛОЧНОЙ ПРОДУКЦИИ
ДЛЯ ПУТЕЙ ПРОМЫШЛЕННЫХ ПРЕДПРИЯТИЙ

© «ДЕКОМ» Тел. (8312) 35-54-74

Продукция ОАО «Муромский стрелочный завод» – качество, надежность, долговечность!

Расположенный в центре Европейской России Муромский стрелочный завод выпускает путевые конструкции уже более 70 лет и ныне является одним из крупнейших товаропроизводителей Российской Федерации.

Мы производим пересечения и соединения для всех категорий железнодорожных путей обычных и скоростных линий, для магистралей с высокой грузонапряженностью и повышенными осевыми нагрузками, путей сортировочных станций и промышленных предприятий, горнообогатительных комбинатов, угольных бассейнов, шахт и рудоуправлений, трамвайных путей, метрополитенов. Кроме того, завод выпускает уравнительные приборы, ручные переводные механизмы, гарнитуры стрелочные и крестовинные, внешние замыкатели к стрелкам и крестовинам.

Разработчиками нашей продукции являются известные научные организации – ПТКБ ЦП МПС, ГТСС, Минпромтранспроект. Научное руководство осуществляет ВНИИЖТ г. Москва. Кроме того на заводе созданы мощные технические службы, которым по плечу проектирование самых сложных изделий верхнего строения железнодорожного пути.

С 1996 года завод приступил к выпуску стрелочных переводов 1-2 класса, со сварными элементами конструкций, отвечающих лучшим мировым образцам. На предприятии ведется целенаправленная работа по повышению качества изделий.

Значительно увеличивает эксплуатационные характеристики и улучшает текущее содержание стрелочных переводов:

- применение подкладок с высокими ребордами, которые позволяют сохранять стабильной ширину колеи и применять упругое скрепление пружинными клеммами, что снижает износ элементов стрелочных переводов в процессе эксплуатации,
- освоение совместно с германской фирмой «Электротермит» технологии сварки стыков при укладке стрелочных переводов непосредственно в пути,
- замена клепаных соединений на подкладках с подушкой и лафетах крестовин с НПК на сварную конструкцию позволяет устранить дефект, связанный с ослаблением заклепок,
- закалка рельсовых деталей токами высокой частоты, обеспечивает твердость на поверхностном слое до 311-388 НВ,
- упрочнение по технологии взрыва поверхности катания крестовин позволяет увеличить твердость на поверхностном слое до 320-380 НВ.

Ежегодно на предприятии осваивается серийное производство не менее 10 видов новых стрелочных переводов. Сегодня наши стрелочные переводы обеспечивают перевозочный процесс более половины железных дорог России и тысячи предприятий. Они успешно работают в 25 странах мира.

Планомерная работа с заказчиками наряду с широким комплексом реализованных маркетинговых задач дала положительные результаты.

В 1998 году наше предприятие в числе 32 Российских заводов и комбинатов стало призером международной программы «Партнерство ради прогресса», за достигнутые производственные успехи завод не раз удостаивался международных наград: «Факел Бирмингама», «Золотой орел», «Большое золотое клише», «Золотая пальма».

В 1999 году вся продукция завода получила сертификаты качества.

Вашему вниманию предлагается каталог изделий, выпускаемых «Муромским стрелочным заводом». Он содержит перечень продукции, ее важнейшие технические характеристики, данные по комплекту поставки. Владельцы служб пути железных дорог, владельцы подъездных путей предприятий и все заинтересованные лица найдут в этом издании всю необходимую для себя информацию.

Мы готовы удовлетворить любые потребности и пожелания заказчика.

Генеральный директор

ОАО «Муромский стрелочный завод»

А.В. Ларкин

Номенклатура продукции, выпускаемой ОАО «МСЗ»

№№ п/п	Наименование, тип марка изделия	Обозначение			Полная длина перевода, м	Стрелка			Крестовина		Вид скрепления	Вид брусьев	Особенности	Стр. Катал ога
		Изделия	Стрелки	Крестовина		Длина рамного рельса, м	Вид остряка, его длина, м	Крепление корня остряка	Вид крестовины	Длина крестовины, м				
1	2	3	4	5	6	7	8	9	10	11	12	13	14	15
1.	Стрелочный перевод т Р65 м.1/9 для угольных разрезов	ЛПТП 665121.100	ЛПТП 668311.100	2244.01.010	31,267	12,5	Поворотный 6,515	Вкладышно-накладочное	Сборная крестовина, типа общей отливки сердечника с наиболее изнашиваемой частью усовиков	4,59	Костыльно-клеммное	Деревянные	Возможна поставка на подкладках с ребордами	8
2.	Стрелочный перевод .т Р65 м.1/9 для ГОКов	ЛПТП 665121.101	ЛПТП 668311.101	ЛПТП 668352.101	29,643	12,5	Поворотный 7,2	Вкладышно-накладочное	Цельнолитая	3,4	Костыльно-клеммное	Деревянные		10
3.	Стрелочный перевод т Р65 м.1/9 для металлургических предприятий	ЛПТП 665121.102	ЛПТП 668311.102	ЛПТП 668352.101	26,039	12,5	Поворотный 6,515	Вкладышно-накладочное	Цельнолитая	3,4	Костыльно-клеммное	Деревянные		12
4.	Стрелочный перевод т Р65 м.1/9 для металлургических предприятий	ЛПТП 665121.107	ЛПТП 668311.102	ЛПТП 668352.107	22,425	12,5	Поворотный 5,1	Вкладышно-накладочное	Цельнолитая с отбойными плоскостями	3,4	Костыльно-клеммное	Деревянные		14
5.	Пересечение глухое т Р 65 м.2/9	ЛПТП 665123.008		Острая ЛПТП 668352.008 Тупая ЛПТП. 668353.008	28,404				Цельнолитая	Острая -2,22 Тупая -3,96	Костыльно-клеммное	Деревянные	Упругое рельсовое крепление; на подкладках с высокими ребордами	16
6.	Стрелочный перевод т Р65 м.1/7 для металлургических предприятий	ЛПТП 665121.103	ЛПТП 668311.103	ЛПТП 668352.103	22,425	12,500	Поворотный 5,1	Вкладышно-накладочное	Цельнолитая	2,8	Костыльно-клеммное			18

№№ п/п	Наименование, тип марка изделия	Обозначение			Полная длина перевода, м	Стрелка			Крестовина		Вид скрепления	Вид брусьев	Особенности	Стр. Катал ога
		Изделия	Стрелки	Крестовина		Длина рамного рельса, м	Вид остряка, его длина, м	Крепление корня остряка	Вид крестовины	Длина крестовины, м				
1	2	3	4	5	6	7	8	9	10	11	12	13	14	15
7.	Стрелочный перевод т Р65 м.1/7для металлургических предприятий	ЛПТП 665121.106	ЛПТП 668311.103	ЛПТП 668352.106	22,425	12,5	Поворотный 5,1	Вкладышно-накладочное	Цельнолитая с отбойными плоскостями	2,8	Костыльно-клеммное	Деревянные	Возможна поставка крестовины на подкладках с высокими ребордами	20
8.	Стрелочный перевод т. Р65 м.1/7	ЛПТП 665129.003М	ЛПТП 668319.003	ЛПТП 668352.106	22,425		Безостряковый	Вкладышно-накладочное	Цельнолитая с отбойными плоскостями	2,8	Костыльно-клеммное	Деревянные	Крестовина на подкладках с высокими ребордами	22
9.	Стрелочный перевод Р50 м.1/7 колеи 750 мм	ЛПТП 665121.105	ЛПТП 668311.104	ЛПТП 668352.105	26,039	12,5	Поворотный 6,515	Вкладышно-накладочное	Цельнолитая	3,4	Костыльно-клеммное	Деревянные		24
10.	Стрелочный перевод Р50 м.1/7 колеи 750 мм	2672.00.000	2672.01.000	2672.02.010	12,421	7,037	Поворотный 4,34	Вкладышно-накладочное	Цельнолитая	2,8	Костыльно-клеммное	Деревянные		26
11.	Стрелочный перевод Р50 м.1/5 колеи 750 мм	2673.00.000	2673.01.000	2673.02.010	9,297	5,017	Поворотный 3,245	Вкладышно-накладочное	Цельнолитая	1,83	Костыльно-клеммное	Деревянные		28
12.	Стрелочный перевод Р50 м.1/5 колеи 900 мм	2675.00.000	2675.01.000	2673.02.010	10,420	5,017	Поворотный 3,245	Вкладышно-накладочное	Цельнолитая	1.83	Костыльно-клеммное	Деревянные		30
13.	Стрелочный перевод т Р33 м.1/5 колеи 600 мм	6335.000.00	6335.100.00	7335.220.00	8,555	5,3	Поворотный 2,75	Вкладышно-накладочное	Цельнолитая	1,4	Костыльно-клеммное	Деревянные		32
14.	Стрелочный перевод т Р33 м.1/5 колеи 750 мм	7335.000.00	7335.000.00	7335.220.00	9,367	5,3	Поворотный 2,75	Вкладышно-накладочное	Цельнолитая	1,4	Костыльно-клеммное	Деревянные		34

№№ п/п	Наименование, тип марка изделия	Обозначение			Полная длина перевода, м	Стрелка			Крестовина		Вид скрепления	Вид брусьев	Особенности	Стр. КатА лога
		Изделия	Стрелки	Крестовина		Длина рамного рельса, м	Вид остряка, его длина, м	Крепление корня остряка	Вид крестовины	Длина крестовины, м				
1	2	3	4	5	6	7	8	9	10	11	12	13	14	15
15.	Стрелочный перевод т Р33 м.1/5 колеи 900 мм	9335.000.00	9335.100.00	7335.220.00	10,063	5,3	Поворотный 2,75	Вкладышно-накладочное	Цельнолитая	1,4	Костыльно-клеммное	Деревянные		36
16.	Стрелочный перевод Р33 м.1/4 колеи 600 мм	6334.000.00	6334.100.00	7334.220.00	7,879	5,3	Поворотный 2,75	Вкладышно-накладочное	Цельнолитая	1,49	Костыльно-клеммное	Деревянные		38
17.	Стрелочный перевод Р33 м.1/4 колеи 750 мм	7334.000.00	7334.100.00	7334.220.00	8,484	5,3	Поворотный 2,75	Вкладышно-накладочное	Цельнолитая	1,49	Костыльно-клеммное	Деревянные		40
18.	Стрелочный перевод Р33 м.1/4 колеи 900 мм	9334.000.00	9334.100.00	7334.220.00	9,089	5,5	Поворотный 2,75	Вкладышно-накладочное	Цельнолитая	1,49	Костыльно-клеммное	Деревянные		42
19.	Стрелочный перевод Р24 м.1/5 колеи 600 мм	6245.000.00	6245.100.00	7245.220.00	8,251	5,0	Поворотный 2,5	Вкладышно-накладочное	Цельнолитая	1,25	Костыльно-клеммное	Деревянные		44
20.	Стрелочный перевод т Р24 м.1/5 колеи 750 мм	7245.000.00	7245.100.00	7245.220.00	9,008	5,0	Поворотный 2,5	Вкладышно-накладочное	Цельнолитая	1,25	Костыльно-клеммное	Деревянные		46
21.	Стрелочный перевод т Р24 м.1/5 колеи 900 мм	9245.000.00	9245.100.00	7245.220.00	9,764	5,0	Поворотный 2,5	Вкладышно-накладочное	Цельнолитая	1,25	Костыльно-клеммное	Деревянные		48
22.	Стрелочный перевод Р24 м.1/4 колеи 600 мм	6244.000.00	6244.100.00	7244.220.00	7,027	4,3	Поворотный 2,1	Вкладышно-накладочное	Цельнолитая	1,02	Костыльно-клеммное	Деревянные		50
23.	Стрелочный перевод Р24 м.1/4 колеи 750 мм	7244.000.00	7244.100.00	7244.220.00	5,788	4,3	Поворотный 2,1	Вкладышно-накладочное	Цельнолитая	1,02	Костыльно-клеммное	Деревянные		52

№№ п/п	Наименование, тип марка изделия	Обозначение			Полная длина перевода, м	Стрелка			Крестовина		Вид скрепления	Вид брусьев	Особенности	Стр. КатА лога
		Изделия	Стрелки	Крестовина		Длина рамного рельса, м	Вид остряка, его длина, м	Крепление корня остряка	Вид крестовины	Длина крестовины, м				
1	2	3	4	5	6	7	8	9	10	11	12	13	14	15
24.	Стрелочный перевод Р24 м.1/4 колеи 900 мм	9244.000.00	9244.100.00	7244.220.00	8,236	4,3	Поворотный 2,1	Вкладышно-накладочное	Цельнолитая	1,02	Костыльно-клеммное	Деревянные		54
25.	Стрелочный перевод Р50 м.1/9 колеи 1532 мм для трамвайных путей	509.00.000	509.01.000	509.02.000	31,057	12,5	Поворотный 6,515	Вкладышно-накладочное	Литой	3,965	Клеммное	Деревянные		56
26.	Стрелочный перевод Р50 м.1/5 колеи1532 мм для трамвайных путей	505.00.000	505.01.000	505.02.000	19,952	7.037	Поворотный 4,34	Вкладышно-накладочное	Цельнолитая крестовина	1.83	Клеммное	Деревянные		59
27.	Стрелочный перевод радиуса 30 м для городских трамвайных путей	ПСТ 30.000.0 (правый) ПСТ 30.000.00 (левый)	СТП 30.010.00 СТЛ 30.010.00	ПТКЛ 30.300.00 ПТКЛ 30.300.00	11,002	4,0,	Поворотный 2,45	Клиновое	Цельнолитая крестовина	2,437	Костыльно-клеммное	Деревянные		60

СТРЕЛОЧНЫЙ ПЕРЕВОД
Тип Р65, марка 1/9
Проект ЛПТП 665121.100

Стрелочный перевод, сконструированный специально для предприятий угольной промышленности. Крестовина перевода унифицирована с крестовиной, используемой на железных дорогах России: типа общей отливки сердечника с наиболее изнашиваемой частью усовиков.

I. Основные технические характеристики

Вид стрелочного перевода	обыкновенный
Ширина колеи, мм	1524
Полная длина перевода, мм	31267
Теоретическая длина, мм	24854
Расстояние от острия остряков до центра перевода, мм	11096
Радиус бокового пути, мм:	
стрелки	300000
переводной кривой	200000
Передний вылет рамного рельса, мм	4327
Передний вылет крестовины, мм	2500
Задний вылет крестовины, мм	2090
Шаг остряка по оси тяги, мм	154
Максимальная скорость движения, км/ч	
по прямому пути	50
по боковому пути	40
Максимальная статическая нагрузка рельс	
от оси вагона, кН	320
от оси локомотива, кН	320
Вид остряков	поворотный
Вид крестовины	сборная
Вид основания	деревянные брусья
Вид скрепления	костыльно-клеммное

II. Дополнительные данные

Масса металлических частей перевода, т	12,4
Наибольшая масса отгрузочного места, т	2,32
Наибольшая длина отгрузочного места, мм	12500

III. В комплект поставки не включены следующие изделия

Стык изолирующий	2
Костыль	345
Шуруп путевой	326
Брусья деревянные ГОСТ 8816-70	1 комплект
Электропривод и гарнитура для его установки	1 комплект

IV. Форма отгрузки

На ж.д. платформе или полувагонах по 4 комплекта на одной платформе или самовывоз.

V. Особенности монтажа

В соответствии с техническим описанием и инструкцией по эксплуатации.

VI. Условия поставки запасных частей и комплектующих по отдельному соглашению с заводом

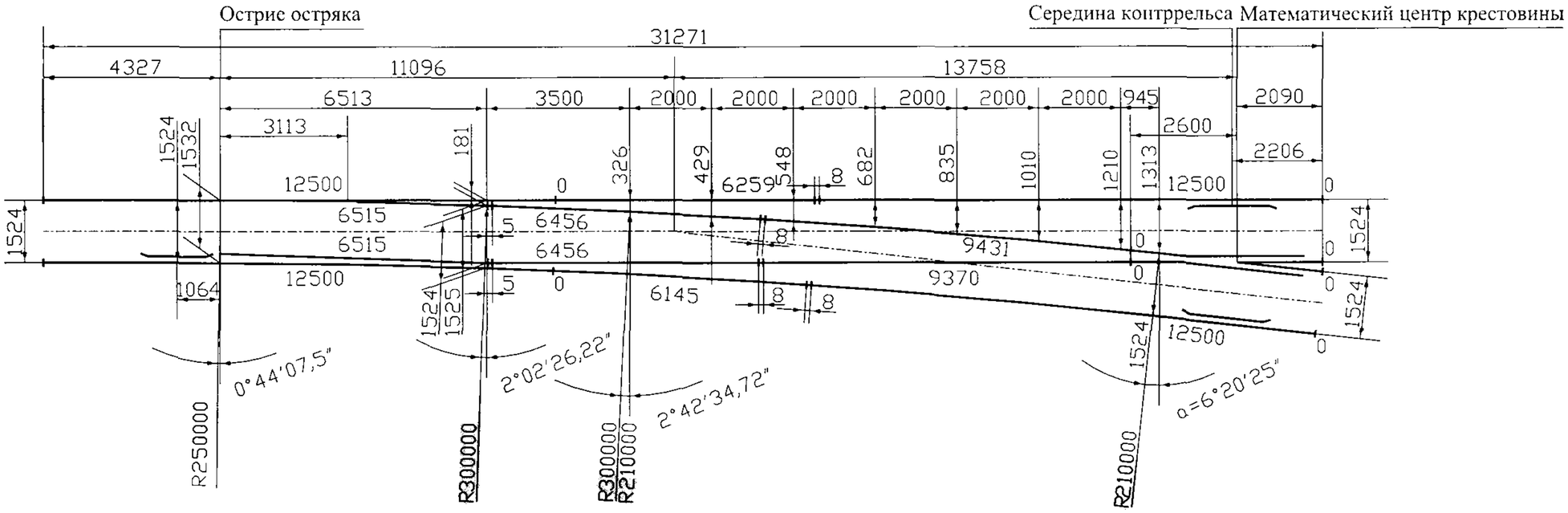

Схема геометрических размеров стрелочного перевода т.Р65 м.1/9 пр. ЛПТП 665121.100

Схема укладки стрелочного перевода т.Р65 м.1/9 пр. ЛПТП 665121.100

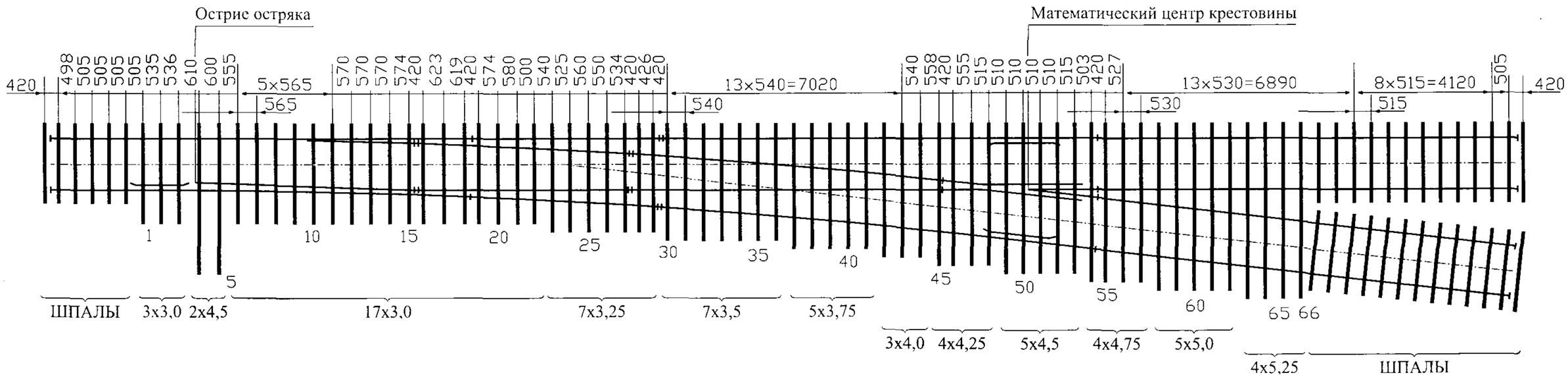

СТРЕЛОЧНЫЙ ПЕРЕВОД
Тип Р65, марка 1/9
Проект «Ленпромтранспроект»
ЛПТП 665121.101

Специализированный стрелочный перевод для горнообогатительных комбинатов. Имеет высокую надежность при эксплуатации с большими нагрузками на ось подвижного состава.

I. Основные технические характеристики

Вид стрелочного перевода	обыкновенный
Ширина колеи, мм	1524
Полная длина перевода, мм	29643
Радиус бокового пути, мм:	
стрелки	300000
переводной кривой	200000
Максимальная скорость движения, км/ч	
по прямому пути	50
по боковому пути	40
Максимальная статическая нагрузка рельс	
от оси вагона, кН	320
от оси локомотива, кН	320
Вид остряков	поворотный
Вид крестовины	цельнолитая
Вид основания	деревянные брусья
Вид скрепления	костыльно-клеммное
Среднесетевой нормативный ресурс стрелочного перевода, млн. т. бр.	70

II. Дополнительные данные

Масса металлических частей перевода, т	12,8
Наибольшая масса отгрузочного места, т	2,305
Наибольшая длина отгрузочного места, мм	12500

III. В комплект поставки не включены следующие изделия

Стык изолирующий	2
Костыль	555
Шуруп путевой	316
Брусья деревянные ГОСТ 8816-70	1 комплект
Электропривод и гарнитура для его установки	1 комплект

IV. Форма отгрузки

На ж.д. платформе или полувагонах по 6 комплектов на одной платформе или самовывоз.

V. Особенности монтажа

В соответствии с техническим описанием и инструкцией по эксплуатации.

VI. Условия поставки запасных частей и комплектующих по отдельному соглашению с заводом

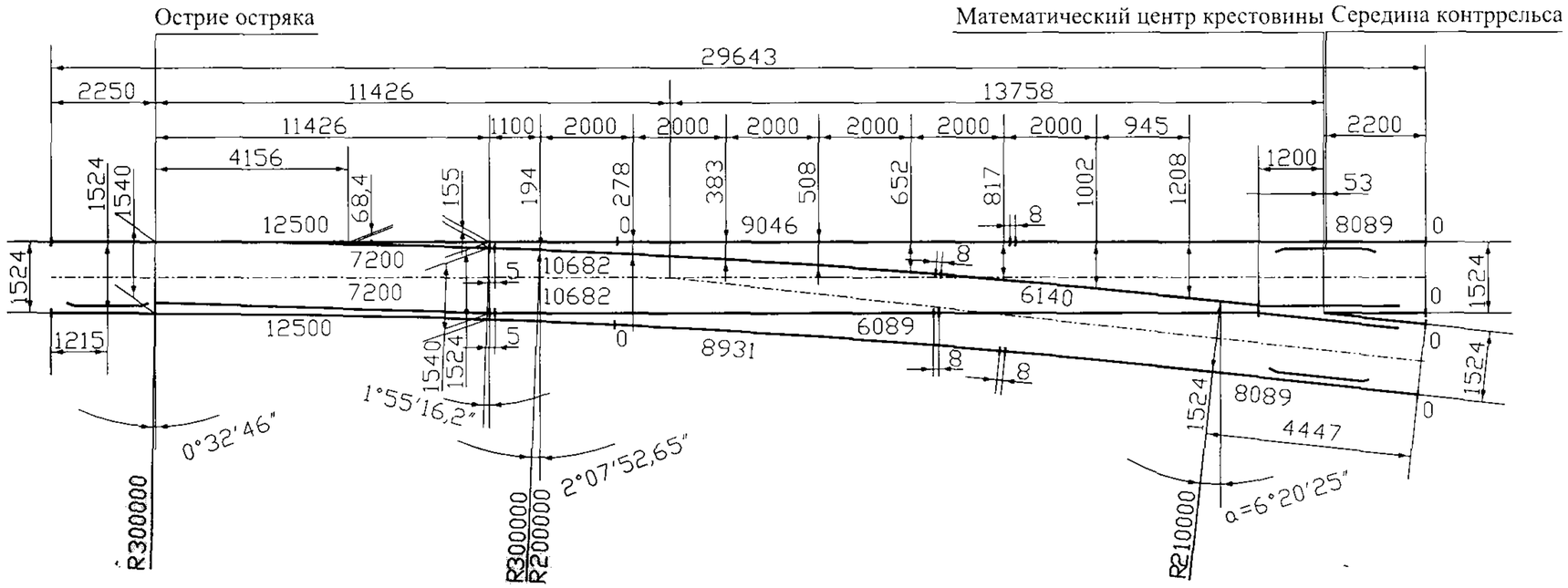

Схема геометрических размеров стрелочного перевода т.Р65 м.1/9 пр. ЛПТП 665121.101

Схема укладки стрелочного перевода т.Р65 м.1/9 пр. ЛПТП 665121.101

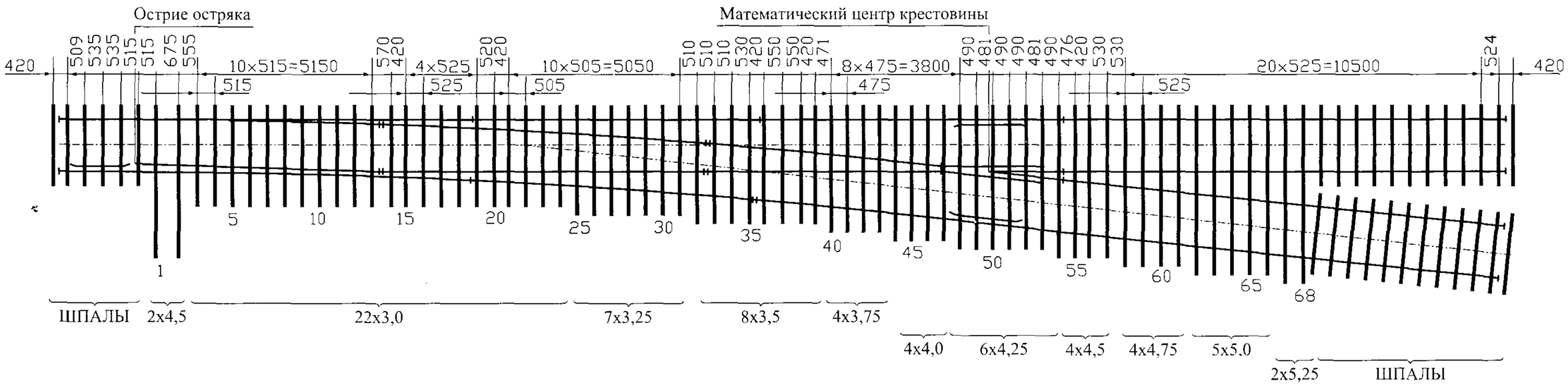

СТРЕЛОЧНЫЙ ПЕРЕВОД
Тип Р65, марка 1/9
Проект «Ленпромтранспроект»
ЛПТП 665121.102

Стрелочный перевод предназначен для использования на металлургических предприятиях.

I. Основные технические характеристики

Вид стрелочного перевода	обыкновенный
Ширина колеи, мм	1524
Полная длина перевода, мм	26039
Радиус бокового пути, мм:	
стрелки	208300
переводной кривой	200000
Максимальная скорость движения, км/ч	
по прямому пути	50
по боковому пути	40
Вид остряков	поворотный
Вид крестовины	цельнолитая
Вид основания	деревянные брусья
Вид скрепления	костыльно-клеммное
Среднесетевой нормативный ресурс стрелочного перевода, млн. т. бр.	70

II. Дополнительные данные

Масса металлических частей перевода, т	11,5
Наибольшая масса отгрузочного места, т	1,684
Наибольшая длина отгрузочного места, мм	12500

III. В комплект поставки не включены следующие изделия

Стык изолирующий для рельсов типа Р65	2
Костыль	550
Шуруп путевой	264
Брусья деревянные ГОСТ 8816-70	1 комплект
Электропривод и гарнитура для его установки	1 комплект

IV. Форма отгрузки

На ж.д. платформе или полувагонах по 6 комплектов на одной платформе или самовывоз.

V. Особенности монтажа

В соответствии с техническим описанием и инструкцией по эксплуатации.

VI. Условия поставки запасных частей и комплектующих по отдельному соглашению с заводом

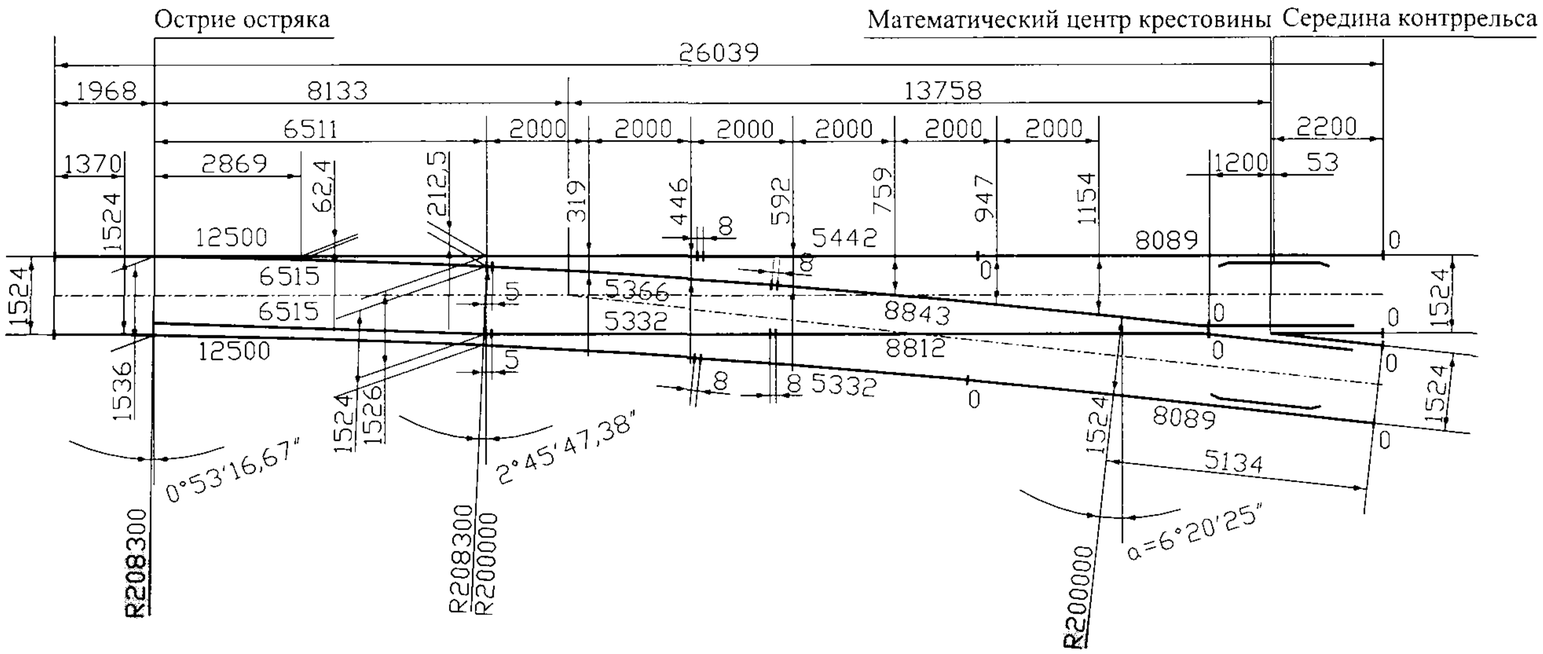

Схема геометрических размеров стрелочного перевода т.Р65 м.1/9 пр. ЛПТП 665121.102

Схема укладки стрелочного перевода т.Р65 м.1/9 пр. ЛПТП 665121.102

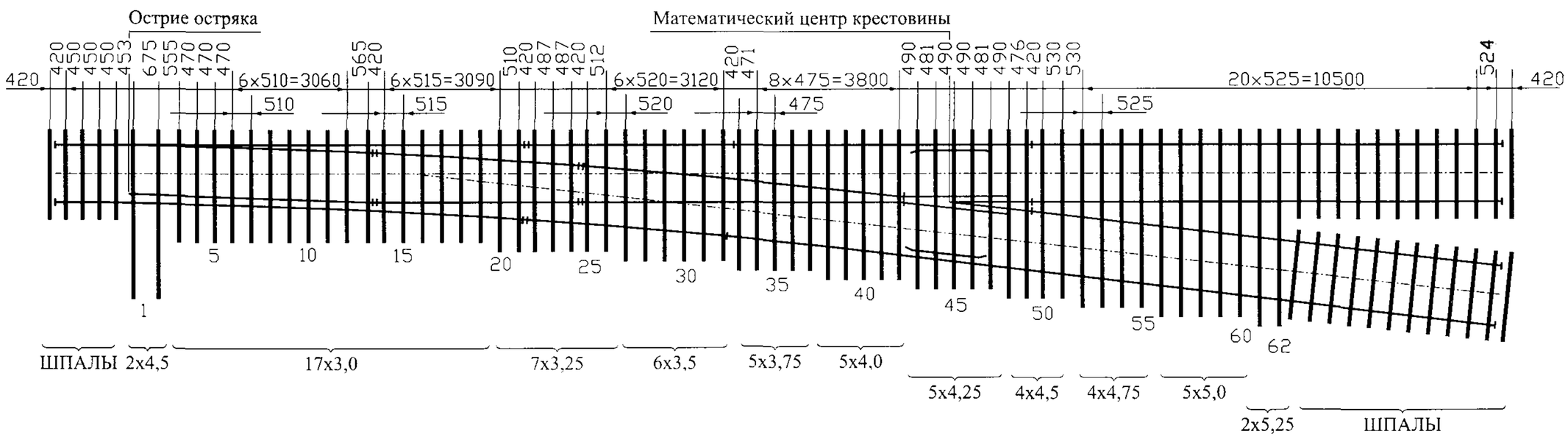

СТРЕЛОЧНЫЙ ПЕРЕВОД
Тип Р65, марка 1/9
Проект ЛПТП 665121.107

Современный стрелочный перевод для путей промышленных предприятий.
Крестовина перевода выполнена с отбойными поверхностями, что исключает использование контррельсов.

I. Основные технические характеристики

Вид стрелочного перевода	обыкновенный
Ширина колеи, мм	1524
Полная длина перевода, мм	26039
Теоретическая длина, мм	21871
Расстояние от острия остряков до центра перевода, мм	8113
Радиус бокового пути, мм:	
стрелки	208300
переводной кривой	200000
Передний вылет рамного рельса, мм	1968
Передний вылет крестовины, мм	1200
Задний вылет крестовины, мм	2200
Шаг остряка по оси тяги, мм	154
Максимальная скорость движения, км/ч	
по прямому пути	50
по боковому пути	40
Вид остряков	поворотный
Вид крестовины	цельнолитая с отбойными плоскостями
Вид основания	деревянные брусья
Вид скрепления	костыльно-клеммное
Средний ресурс, млн. т. брутто, не менее	70

II. Дополнительные данные

Масса металлических частей перевода, т	11,5
Наибольшая масса отгрузочного места, т	1,684
Наибольшая длина отгрузочного места, мм	12500

III. В комплект поставки не включены следующие изделия

Стык изолирующий	2
Костыль	620
Шуруп путевой	208
Брусья деревянные комплект А4 ГОСТ 8816-70	1 комплект
Электропривод и гарнитура для его установки	1 комплект

IV. Форма отгрузки

На ж.д. платформе или полувагонах по 4 комплекта на одной платформе или самовывоз.

V. Особенности монтажа

В соответствии с техническим описанием и инструкцией по эксплуатации.

VI. Условия поставки запасных частей и комплектующих по отдельному соглашению с заводом

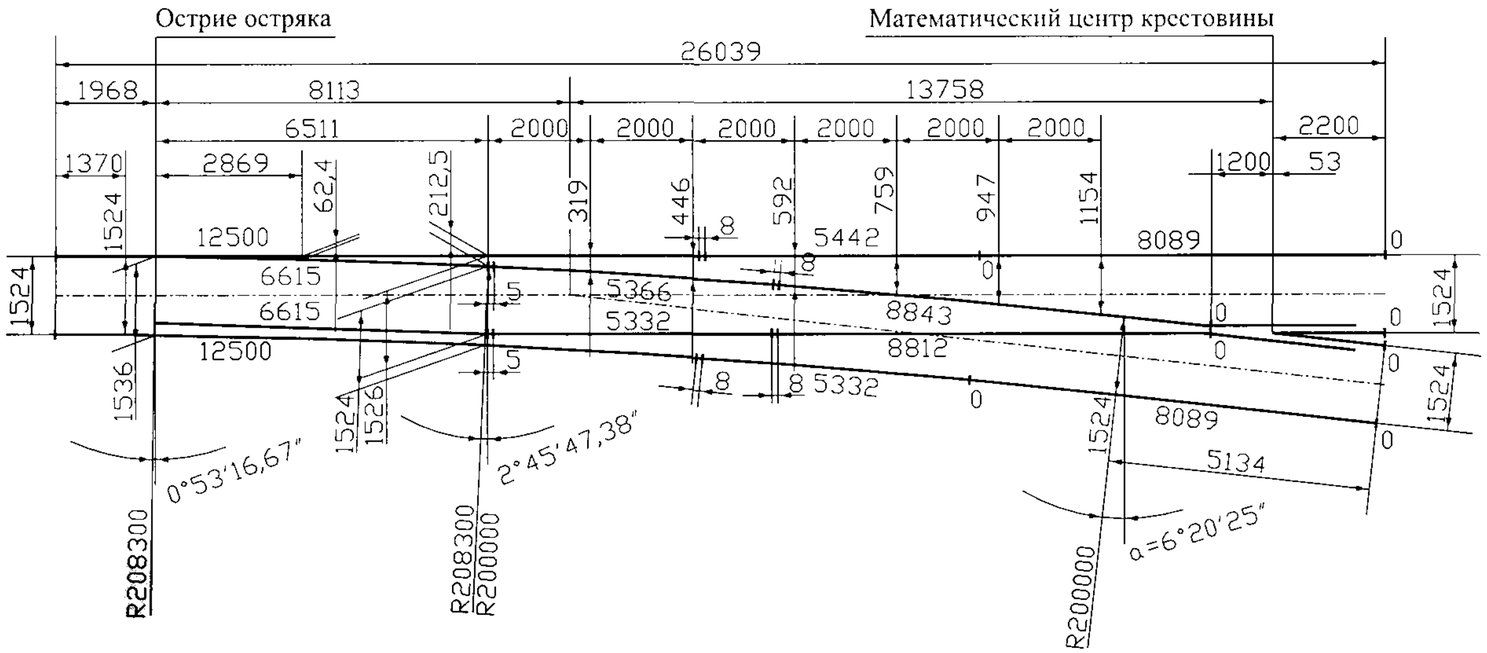

Схема геометрических размеров стрелочного перевода т.Р65 м.1/9 пр. ЛПТП 665121.107

Схема укладки стрелочного перевода т.Р65 м.1/9 пр. ЛПТП 665121.107

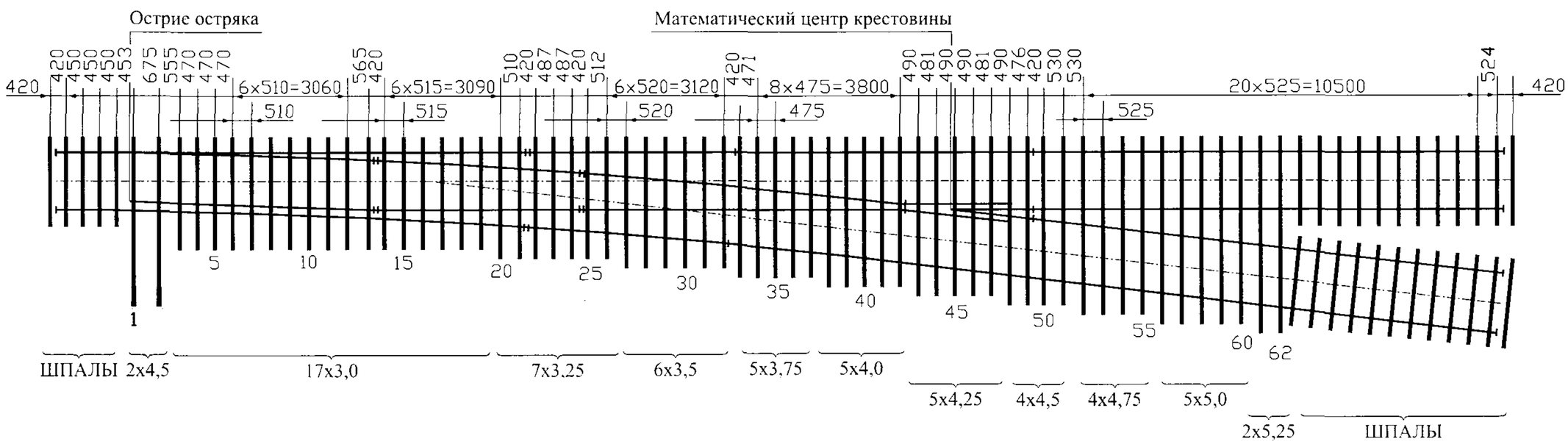

ПЕРЕСЕЧЕНИЕ ГЛУХОЕ
Тип Р65, марка 2/9
Проект ЛПТП 665123.008

Современная конструкция глухого пересечения.
Имеет в себе самые современные компоненты:
- **крепление упругими клеммами;**
- **усиленное базирование крестовин;**
- **использование подкладок, мостиков, лафетов с высокими ребордами;**
- **изолирующий стык с полимерными накладками.**

Пересечение глухое предназначено для устройства пересечения железнодорожных путей в одном уровне.

I. Основные технические характеристики

Вид пересечения	косоугольное
Ширина колеи, мм	1524
Полная длина перевода, мм	28404
Теоретическая длина, мм	21871
Максимальная скорость движения по пересечению, км/ч	40
Вид крестовин:	
острая	цельнолитая
тупая	цельнолитая
Вид основания	деревянные брусья
Вид скрепления	упругие клеммы
Средний ресурс, млн. т. брутто, не менее	70

II. Дополнительные данные

Масса металлических частей перевода, т	14
Наибольшая масса отгрузочного места, т	1,6
Наибольшая длина отгрузочного места, мм	12287

III. В комплект поставки не включены следующие изделия

Шуруп путевой	484
Брусья деревянные комплект А4 ГОСТ 8816-70	1 комплект

IV. Форма отгрузки

На ж.д. платформе или полувагонах по 4 комплекта на одной платформе или самовывоз.

V. Особенности монтажа

В соответствии с техническим описанием и инструкцией по эксплуатации.

VI. Условия поставки запасных частей и комплектующих по отдельному соглашению с заводом

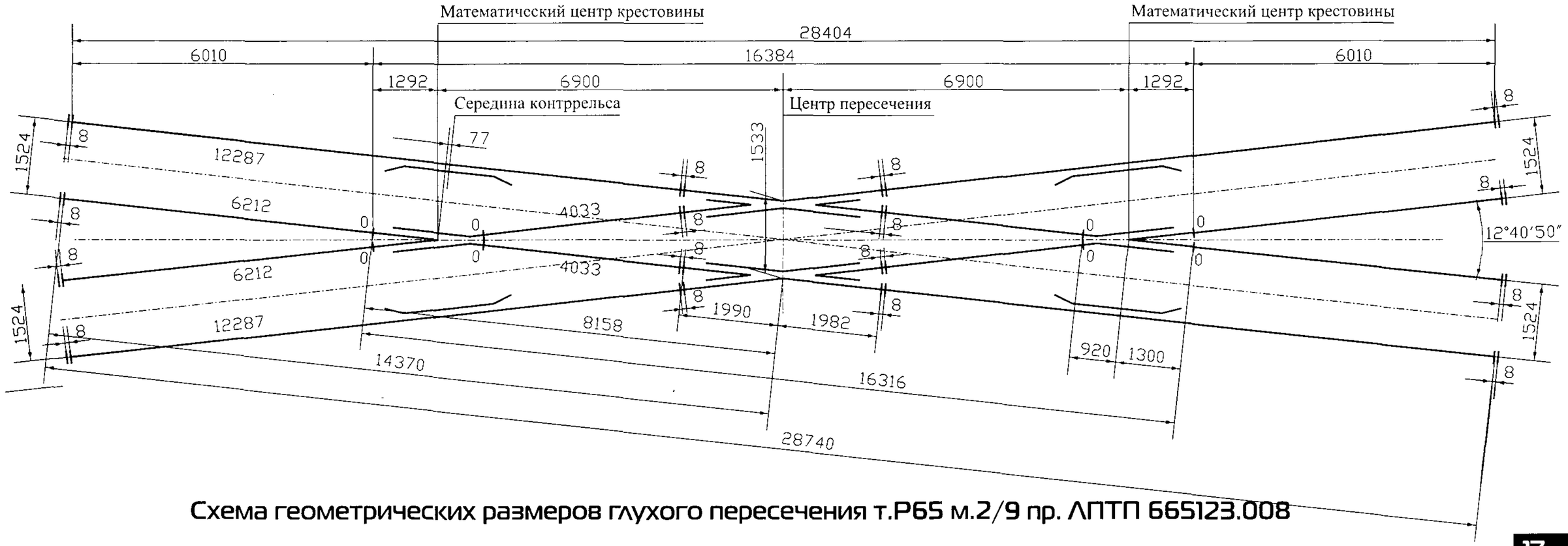

Схема геометрических размеров глухого пересечения т.Р65 м.2/9 пр. ЛПТП 665123.008

Схема укладки глухого пересечения т.Р65 м.2/9 пр. ЛПТП 665123.008

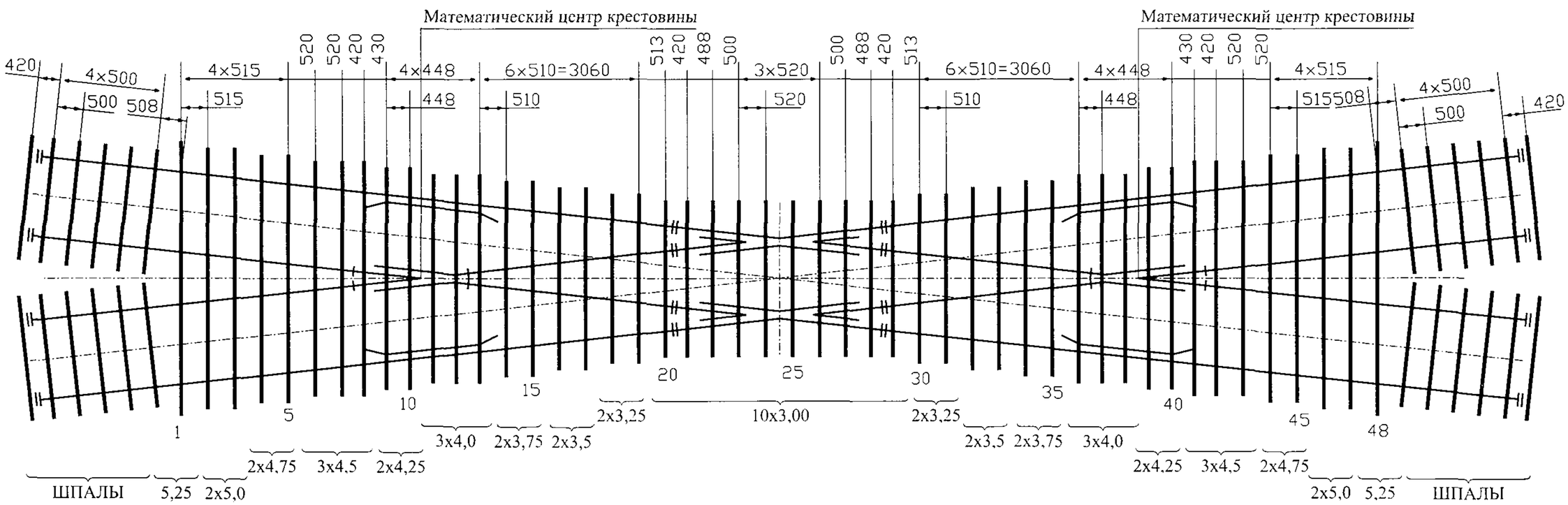

СТРЕЛОЧНЫЙ ПЕРЕВОД
Тип Р65, марка 1/~~9~~7
Проект «Ленпромтранспроект»
ЛПТП 665121.103

Стрелочный перевод предназначен для использования на путях предприятий металлургической промышленности.

I. Основные технические характеристики

Вид стрелочного перевода	обыкновенный
Ширина колеи, мм	1524
Полная длина перевода, мм	22425
Радиус бокового пути, мм:	
стрелки	159500
переводной кривой	159500/123000
Максимальная скорость движения, км/ч	
по прямому пути	50
по боковому пути	40
Вид остряков	поворотный
Вид крестовины	цельнолитая
Вид основания	деревянные брусья
Вид скрепления	костыльно-клеммное
Среднесетевой нормативный ресурс стрелочного перевода, млн. т. бр.	70

II. Дополнительные данные

Масса металлических частей перевода, т 8,2
Наибольшая масса отгрузочного места, т 1,948
Наибольшая длина отгрузочного места, мм 12500

III. В комплект поставки не включены следующие изделия

Стык изолирующий для рельсов типа Р65 2
Костыль 500
Шуруп путевой 220
Брусья деревянные ГОСТ 8816-70 1 комплект
Электропривод и гарнитура для его установки 1 комплект

IV. Форма отгрузки

На ж.д. платформе или полувагонах по 6 комплектов на одной платформе или самовывоз.

V. Особенности монтажа

В соответствии с техническим описанием и инструкцией по эксплуатации.

VI. Условия поставки запасных частей и комплектующих по отдельному соглашению с заводом

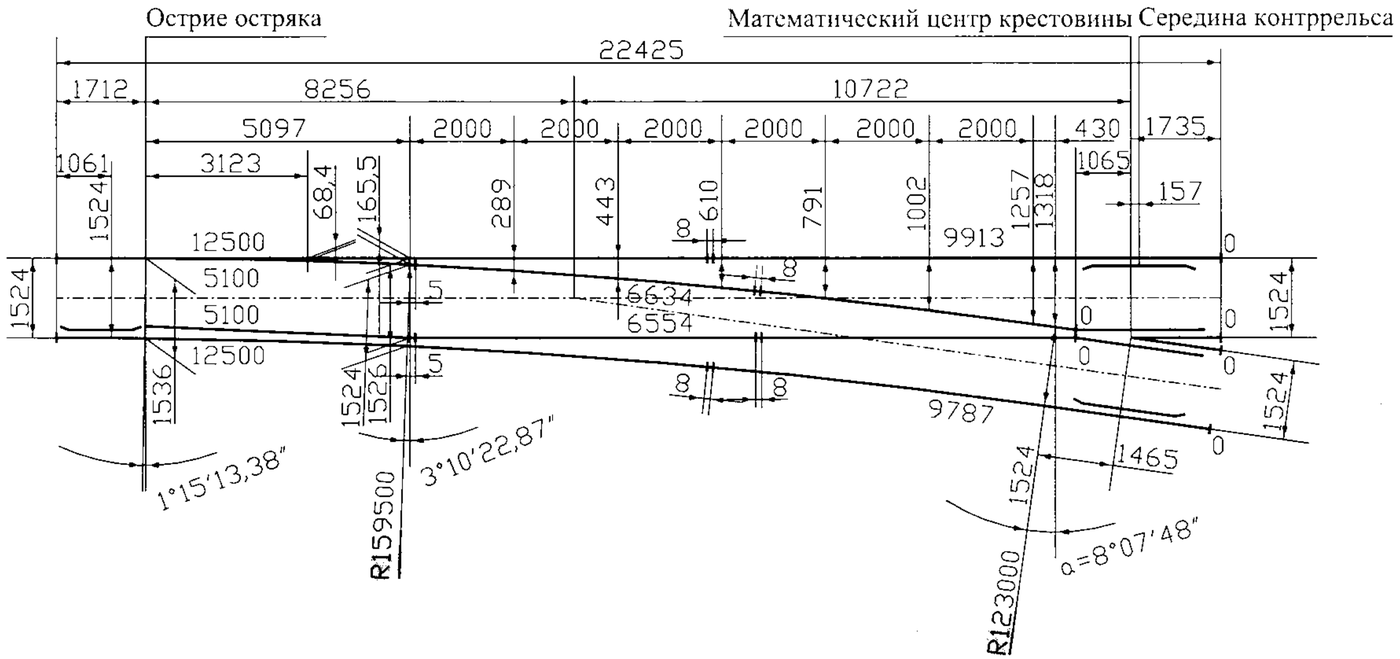

Схема геометрических размеров стрелочного перевода т. Р65 м. 1/7 пр. ЛПТП 665121.103

Схема укладки стрелочного перевода т. Р65 м. 1/7 пр. ЛПТП 665121.00.103

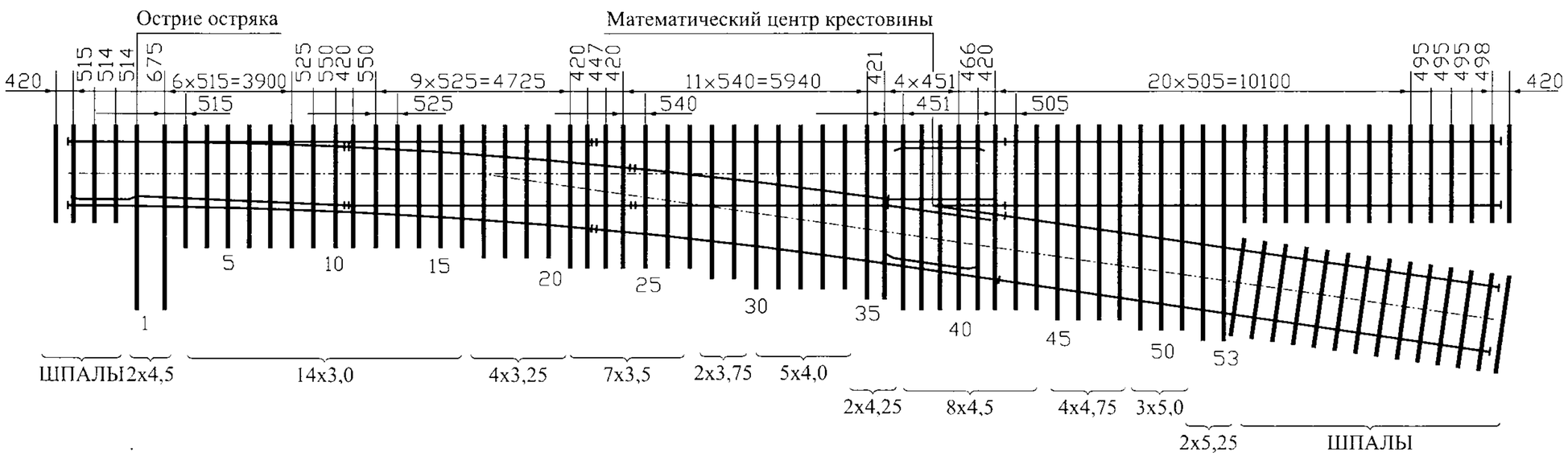

СТРЕЛОЧНЫЙ ПЕРЕВОД
Тип Р65, марка 1/7
Проект ЛПТП 665121.106

Перспективная конструкция стрелочного перевода.
В крестовинном узле отсутствует контррельс.
Защита от смещения подвижного состава обеспечивается наличием на крестовине отбойных поверхностей.

I. Основные технические характеристики

Вид стрелочного перевода	обыкновенный
Ширина колеи, мм	1524
Полная длина перевода, мм	22425
Теоретическая длина, мм	18978
Расстояние от острия остряков до центра перевода, мм	8256
Радиус бокового пути, мм:	
стрелки	159500
переводной кривой	123000
Передний вылет рамного рельса, мм	1712
Передний вылет крестовины, мм	1065
Задний вылет крестовины, мм	1735
Шаг остряка по оси тяги, мм	154
Максимальная скорость движения, км/ч	
по прямому пути	50
по боковому пути	40
Вид остряков	поворотный
Вид крестовины	цельнолитая с отбойными плоскостями
Вид основания	деревянные брусья
Вид скрепления	костыльно-клеммное
Средний ресурс, млн. т. брутто, не менее	70

II. Дополнительные данные

Масса металлических частей перевода, т	8,2
Наибольшая масса отгрузочного места, т	1,948
Наибольшая длина отгрузочного места, мм	12500

III. В комплект поставки не включены следующие изделия

Стык изолирующий	2
Костыль	500
Шуруп путевой	220
Брусья деревянные комплект А4 ГОСТ 8816-70	1 комплект
Электропривод и гарнитура для его установки	1 комплект

IV. Форма отгрузки

На ж.д. платформе или полувагонах по 4 комплекта на одной платформе или самовывоз.

V. Особенности монтажа

В соответствии с техническим описанием и инструкцией по эксплуатации.

VI. Условия поставки запасных частей и комплектующих по отдельному соглашению с заводом

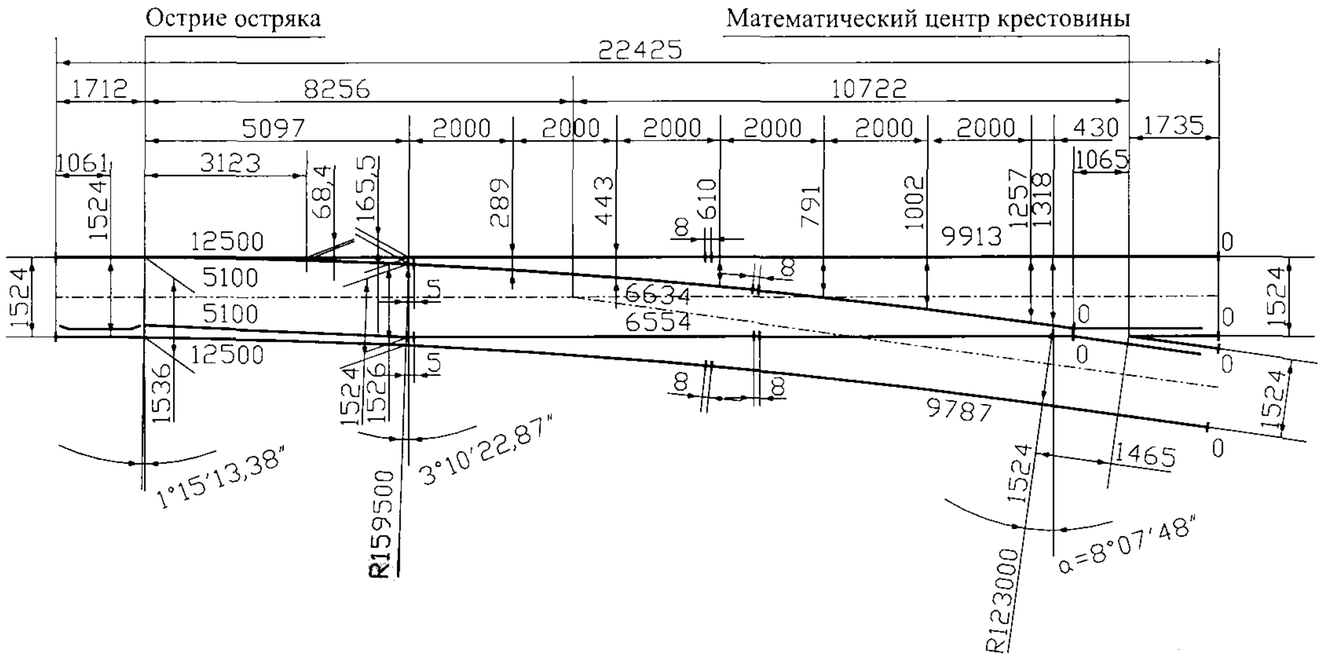

Схема геометрических размеров стрелочного перевода т.Р65 м.1/7 пр. ЛПТП 665121.106

Схема укладки стрелочного перевода т.Р65 м.1/7 пр. ЛПТП 665121.106

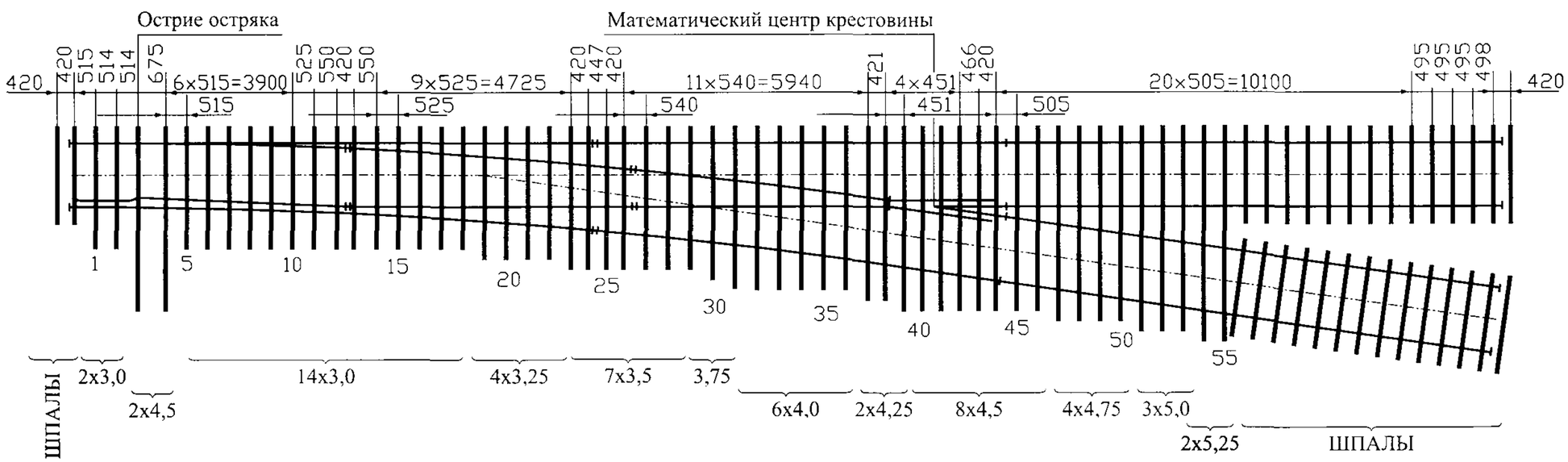

СТРЕЛОЧНЫЙ ПЕРЕВОД
Тип Р65, марка 1/7
Проект ЛПТП 665129.003М

Принципиально новая конструкция стрелочного перевода для промышленных предприятий.
В конструкции стрелки отсутствуют остряки, что значительно сокращает затраты на изготовление перевода и увеличивает срок его службы.

I. Основные технические характеристики

Вид стрелочного перевода	обыкновенный
Ширина колеи, мм	1524
Полная длина перевода, мм	22425
Теоретическая длина, мм	19690
Расстояние до центра перевода, мм	9968
Радиус бокового пути, мм:	
стрелки	159500
переводной кривой	123000
Передний вылет крестовины, мм	1065
Задний вылет крестовины, мм	1735
Шаг рельсов по оси тяги, мм	154
Максимальная скорость движения, км/ч	
по прямому пути	50
по боковому пути	40
Вид остряков	безостряковый
Вид крестовины	цельнолитая с отбойными плоскостями
Вид основания	деревянные брусья
Вид скрепления	костыльно-клеммное

II. Дополнительные данные

Масса металлических частей перевода, т	8,5
Наибольшая масса отгрузочного места, т	1,1
Наибольшая длина отгрузочного места, мм	9913

III. В комплект поставки не включены следующие изделия

Стык изолирующий	2
Костыль	500
Шуруп путевой	220
Брусья деревянные комплект А4 ГОСТ 8816-70	1 комплект
Электропривод и гарнитура для его установки	1 комплект

IV. Форма отгрузки

На ж.д. платформе или полувагонах по 4 комплекта на одной платформе или самовывоз.

V. Особенности монтажа

В соответствии с техническим описанием и инструкцией по эксплуатации.

VI. Условия поставки запасных частей и комплектующих по отдельному соглашению с заводом

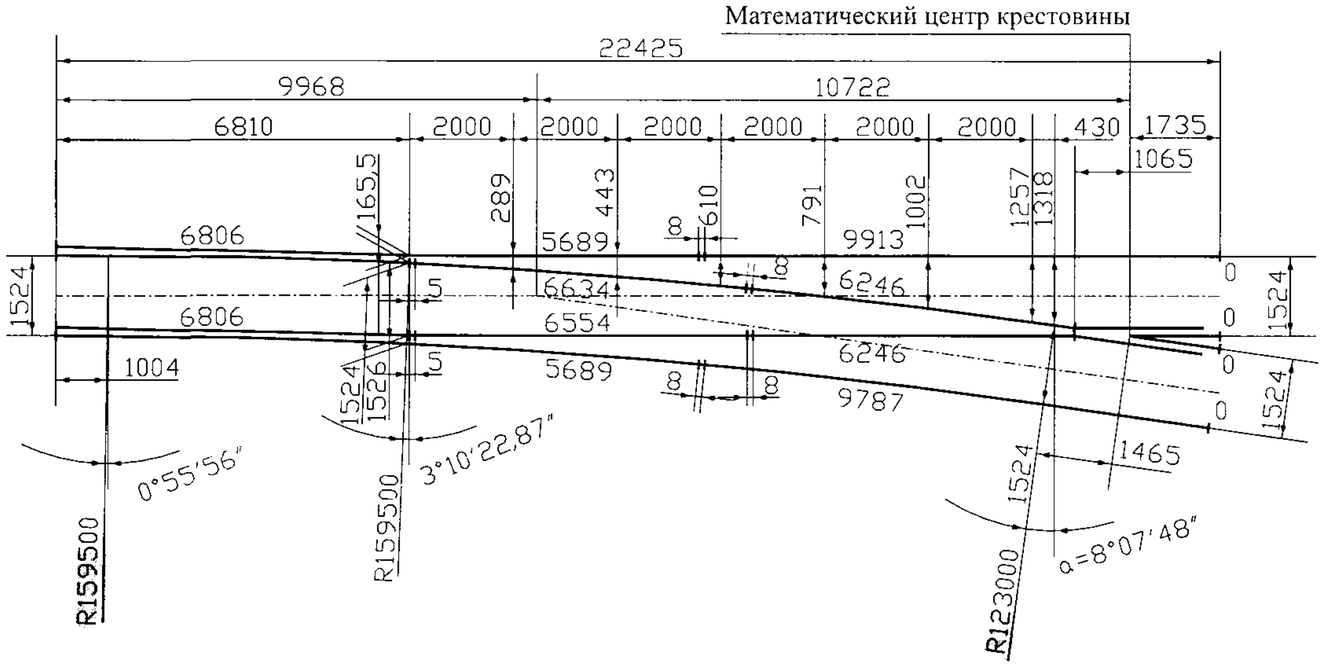

Схема геометрических размеров стрелочного перевода т.Р65 м.1/7 пр. ЛПТП 665129.003М

Схема укладки стрелочного перевода т.Р65 м.1/7 пр. ЛПТП 665129.003М

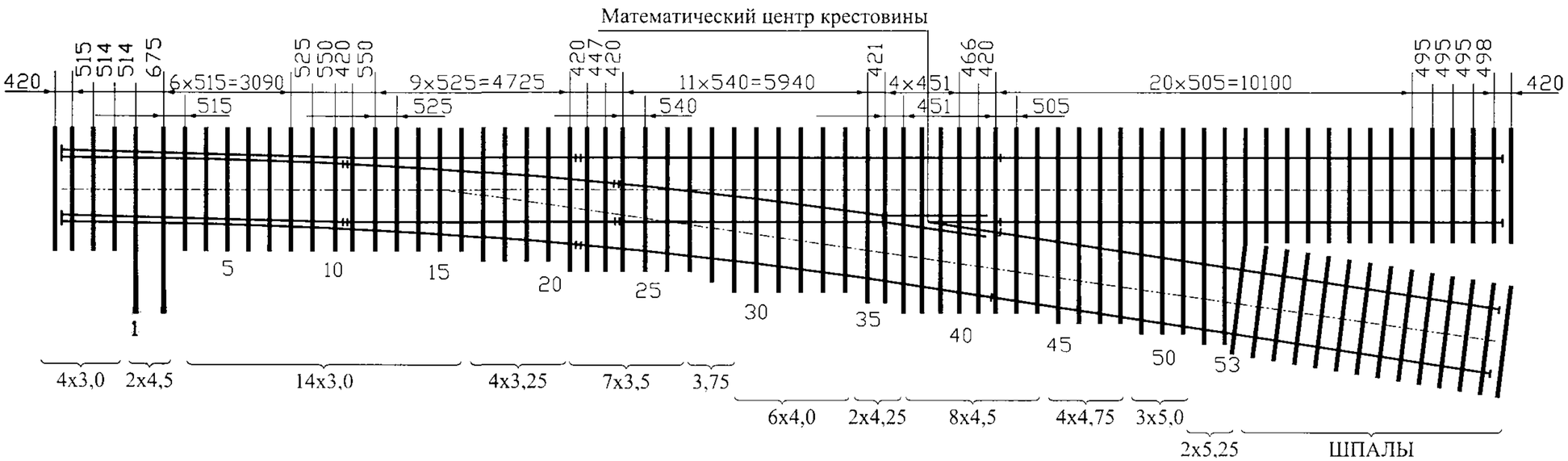

СТРЕЛОЧНЫЙ ПЕРЕВОД
Тип Р50, марка 1/9
Проект ЛПТП 665121.105

Облегченная конструкция стрелочного перевода. Выгодно использовать в стесненных условиях на различных промышленных предприятиях.

I. Основные технические характеристики

Вид стрелочного перевода	обыкновенный
Ширина колеи, мм	1524
Полная длина перевода, мм	26039
Радиус бокового пути, мм:	
стрелки	208300
переводной кривой	200000
Передний вылет крестовины, мм	1200
Задний вылет крестовины, мм	2200
Шаг остряка по оси тяги, мм	154
Максимальная скорость движения, км/ч	
по прямому пути	50
по боковому пути	40
Максимальная статическая нагрузка рельс	
от оси вагона, кН	250
от оси локомотива, кН	250
Вид остряков	поворотный
Вид крестовины	цельнолитая
Вид основания	деревянные брусья
Вид скрепления	костыльно-клеммное

II. Дополнительные данные

Масса металлических частей перевода, т	9,9
Наибольшая масса отгрузочного места, т	1,604
Наибольшая длина отгрузочного места, мм	12500

III. В комплект поставки не включены следующие изделия

Стык изолирующий	2
Костыль	540
Шуруп путевой	264
Брусья деревянные А4 ГОСТ 8816-70	1 комплект
Электропривод и гарнитура для его установки	1 комплект

IV. Форма отгрузки

На ж.д. платформе или полувагонах по 4 комплекта на одной платформе или самовывоз.

V. Особенности монтажа

В соответствии с техническим описанием и инструкцией по эксплуатации.

VI. Условия поставки запасных частей и комплектующих по отдельному соглашению с заводом

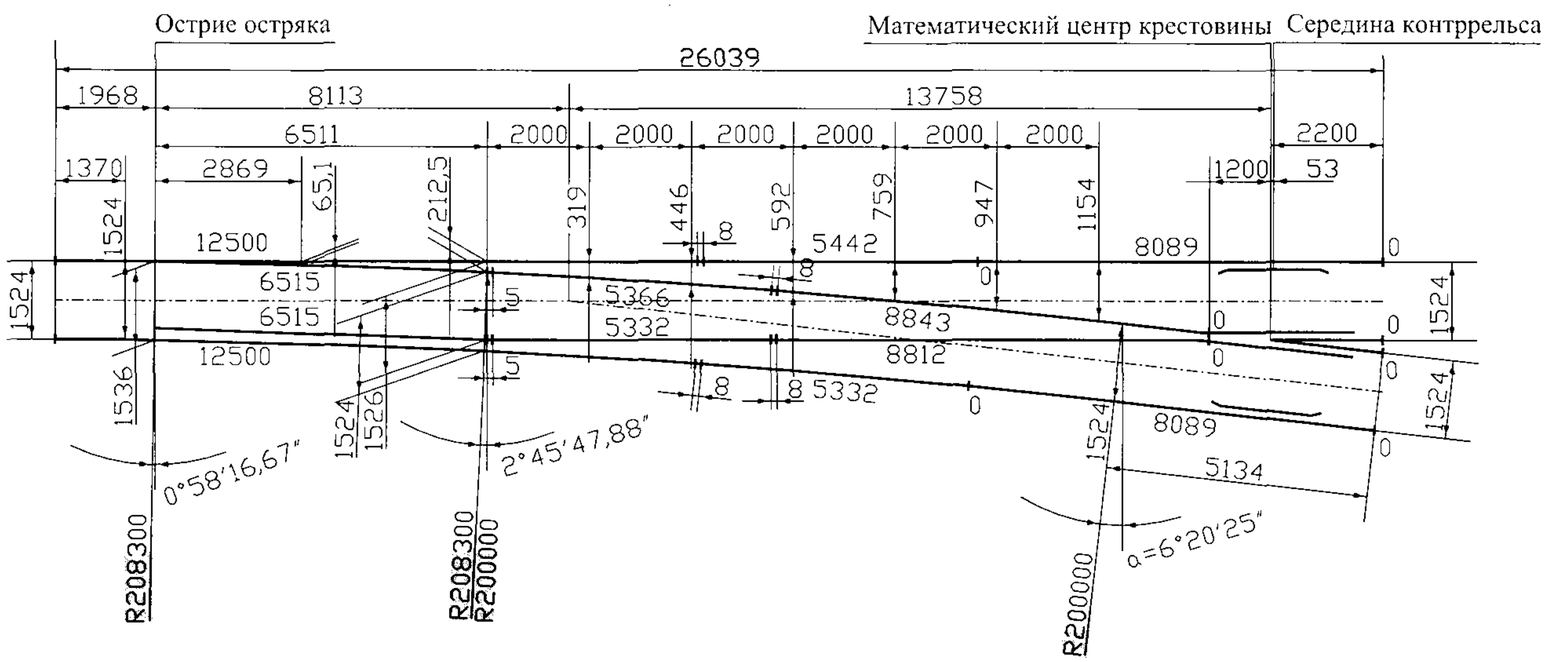

Схема геометрических размеров стрелочного перевода т.Р65 м.1/9 пр. ЛПТП 665121.105

Схема укладки стрелочного перевода т.Р65 м.1/9 пр. ЛПТП 665121.105

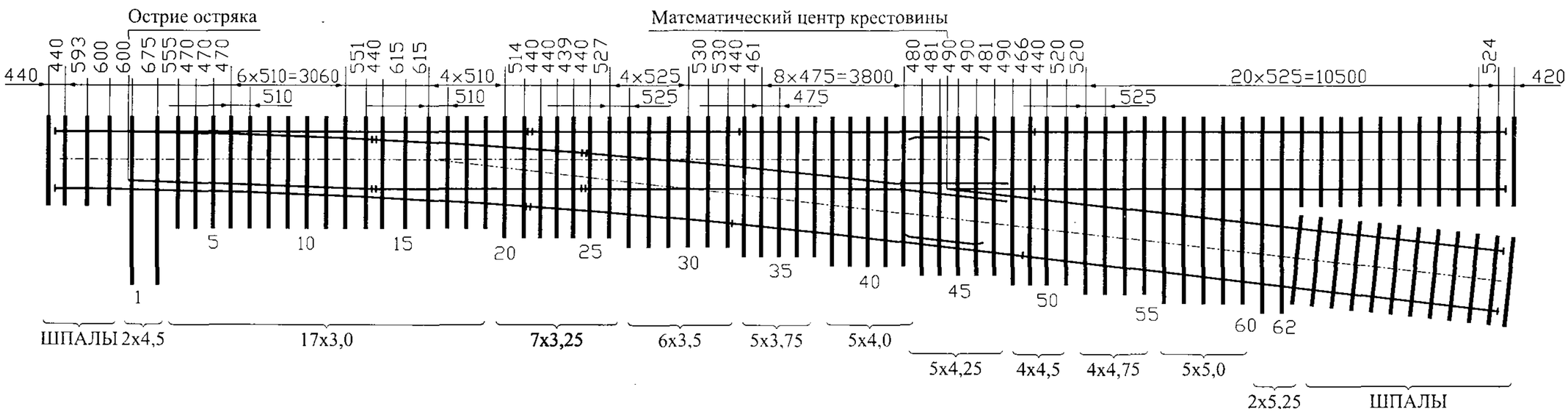

СТРЕЛОЧНЫЙ ПЕРЕВОД
Тип Р50, марка 1/7
Проект 2672.00.000

Стрелочный перевод узкой колеи для промышленных предприятий. В проекте использованы принципы проектирования стрелочных переводов для железных дорог МПС.

ССФЖТ

1. Основные технические характеристики

Вид стрелочного перевода	обыкновенный
Ширина колеи, мм	750
Полная длина перевода, мм	12421
Теоретическая длина, мм	9028
Расстояние от острия остряков до центра перевода, мм	3778
Радиус бокового пути, мм:	
стрелки	93098
переводной кривой	30375
Передний вылет рамного рельса, мм	1658
Передний вылет крестовины, мм	1065
Задний вылет крестовины, мм	1735
Шаг остряка по оси тяги, мм	154
Максимальная скорость движения, км/ч	15
Максимальная статическая нагрузка на рельс, кН	147
Вид остряков	поворотный
Вид крестовины	цельнолитая
Вид основания	деревянные брусья
Вид скрепления	костыльно-клеммное

II. Дополнительные данные

Масса металлических частей перевода, т	5,8
Наибольшая масса отгрузочного места, т	1,43
Наибольшая длина отгрузочного места, мм	7037

III. В комплект поставки не включены следующие изделия

Брусья деревянные комплект А4 ГОСТ 8816-70	1 комплект

IV. Форма отгрузки

На ж.д. платформе или полувагонах по 4 комплекта на одной платформе или самовывоз.

V. Особенности монтажа

В соответствии с техническим описанием и инструкцией по эксплуатации.

VI. Условия поставки запасных частей и комплектующих по отдельному соглашению с заводом

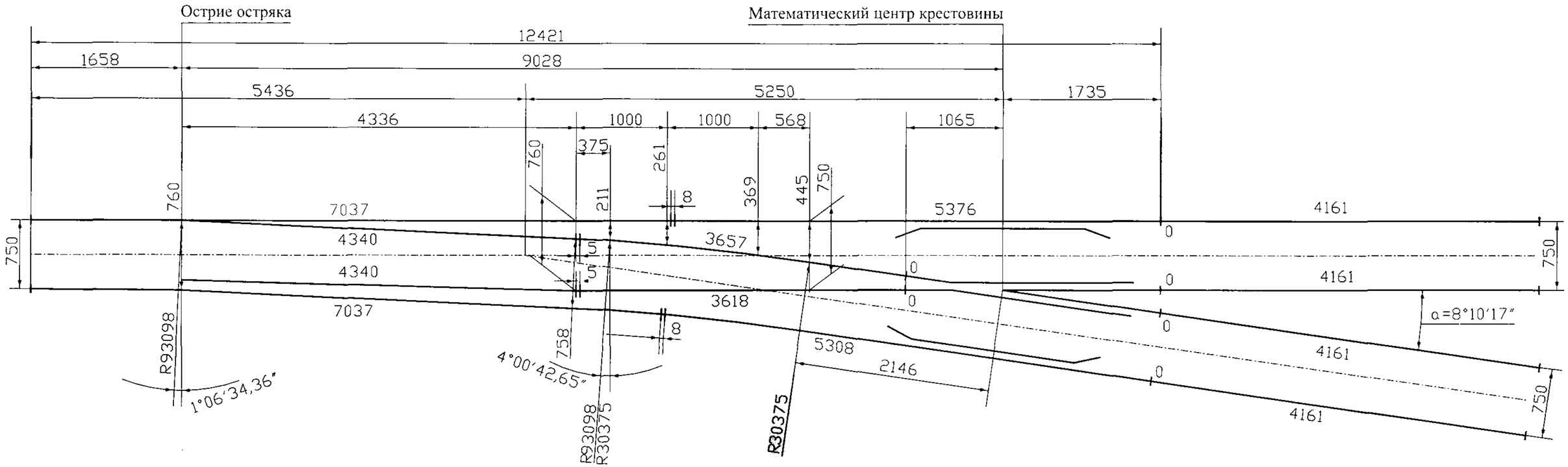

Схема геометрических размеров стрелочного перевода т.Р50 м.1/7 колеи 750мм. пр. 2672.00.000

Схема укладки стрелочного перевода т.Р50 м.1/7 колеи 750мм. пр. 2672.00.000

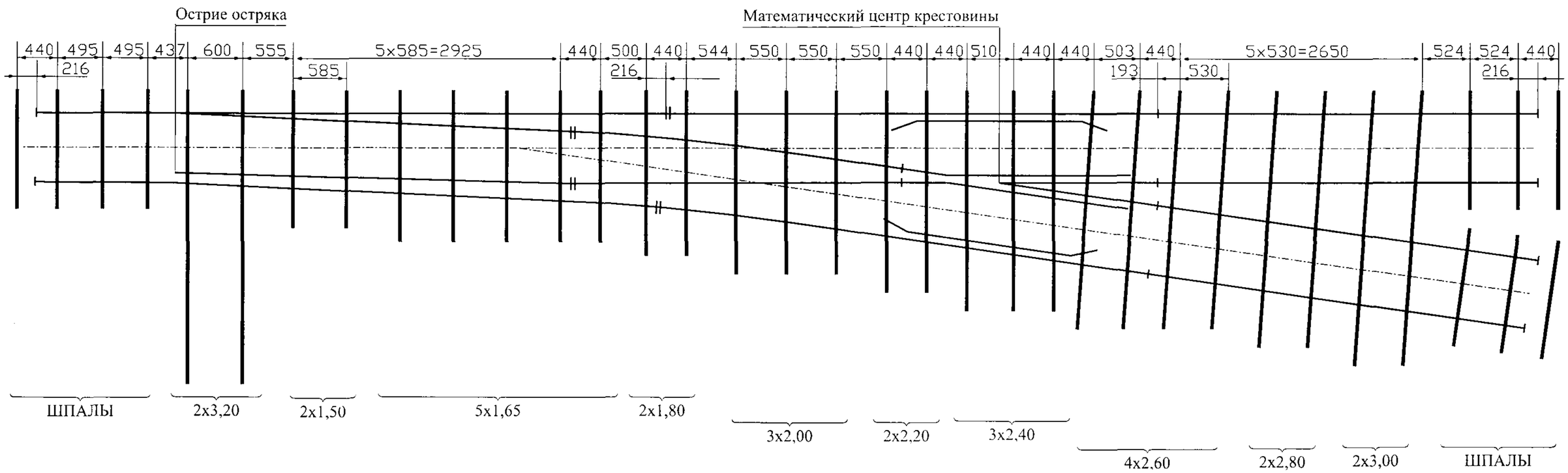

СТРЕЛОЧНЫЙ ПЕРЕВОД
Тип Р50, марка 1/5
Проект 2673.00.000

Узкоколейный стрелочный перевод для промышленных предприятий. Небольшие габариты позволяют использовать его в стесненных условиях.

I. Основные технические характеристики

Вид стрелочного перевода	обыкновенный
Ширина колеи, мм	750
Полная длина перевода, мм	9297
Теоретическая длина, мм	6957
Расстояние от острия остряков до центра перевода, мм	3241
Радиус бокового пути, мм:	
стрелки	80375
переводной кривой	20375
Передний вылет рамного рельса, мм	735
Передний вылет крестовины, мм	562
Задний вылет крестовины, мм	1268
Шаг остряка по оси тяги, мм	154
Максимальная скорость движения, км/ч	15
Максимальная статическая нагрузка на рельс, кН	147
Вид остряков	поворотный
Вид крестовины	цельнолитая
Вид основания	деревянные брусья
Вид скрепления	костыльно-клеммное

II. Дополнительные данные

Масса металлических частей перевода, т	4,6
Наибольшая масса отгрузочного места, т	0,849
Наибольшая длина отгрузочного места, мм	5017

III. В комплект поставки не включены следующие изделия

Брусья деревянные комплект А4 ГОСТ 8816-70	1 комплект

IV. Форма отгрузки

На ж.д. платформе или полувагонах по 4 комплекта на одной платформе или самовывоз.

V. Особенности монтажа

В соответствии с техническим описанием и инструкцией по эксплуатации.

VI. Условия поставки запасных частей и комплектующих по отдельному соглашению с заводом

Схема геометрических размеров стрелочного перевода т.Р50 м.1/5 колеи 750мм. пр. 2673.00.000

Схема укладки стрелочного перевода т.Р50 м.1/5 колеи 750мм. пр. 2673.00.000

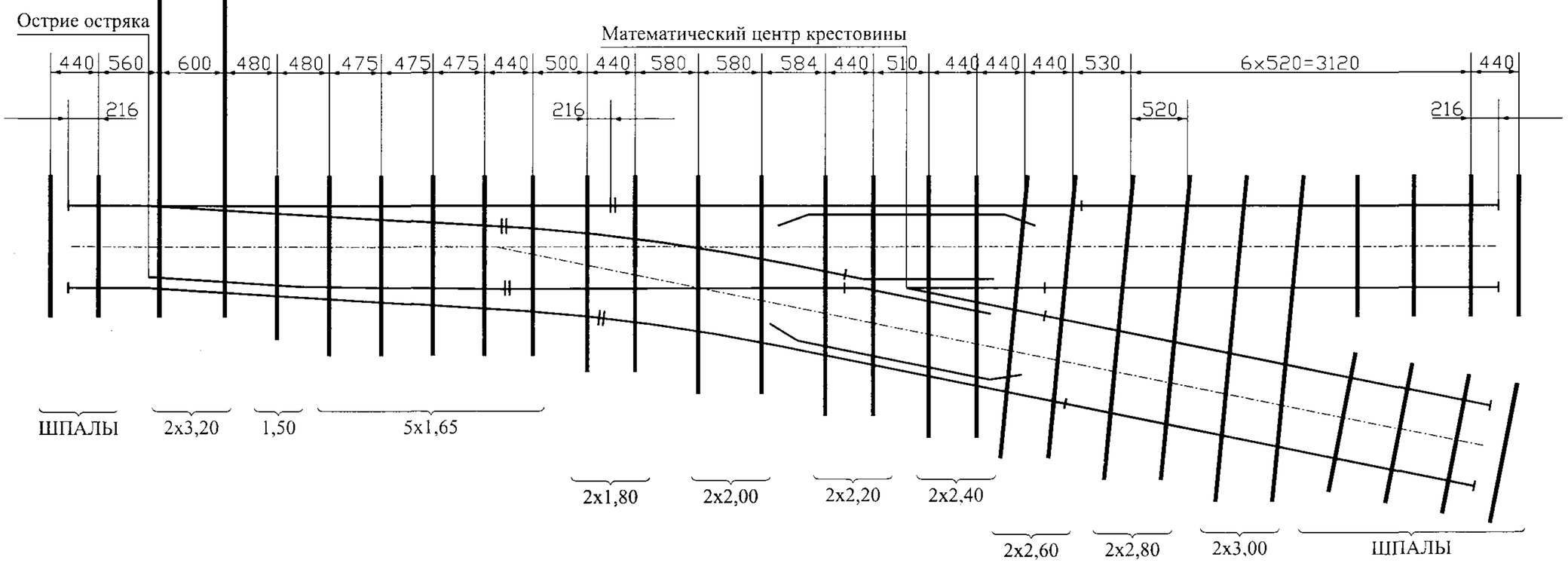

СТРЕЛОЧНЫЙ ПЕРЕВОД
Тип Р50, марка 1/5
Проект 2675.00.000

Стрелочный перевод, предназначенный для использования специального транспорта промышленных предприятий. Используется цельнолитая крестовина, что повышает ресурс работы стрелочного перевода.

1. Основные технические характеристики

Вид стрелочного перевода	обыкновенный
Ширина колеи, мм	900
Полная длина перевода, мм	10420
Теоретическая длина, мм	8065
Расстояние от острия остряков до центра перевода, мм	3565
Радиус бокового пути, мм:	
стрелки	80375
переводной кривой	30450
Передний вылет рамного рельса, мм	735
Передний вылет крестовины, мм	562
Задний вылет крестовины, мм	1268
Шаг остряка по оси тяги, мм	154
Максимальная скорость движения, км/ч	15
Максимальная статическая нагрузка на рельс, кН	147
Вид остряков	поворотный
Вид крестовины	цельнолитая
Вид основания	деревянные брусья
Вид скрепления	костыльно-клеммное

II. Дополнительные данные

Масса металлических частей перевода, т	5,9
Наибольшая масса отгрузочного места, т	1,257
Наибольшая длина отгрузочного места, мм	5395

III. В комплект поставки не включены следующие изделия

Брусья деревянные комплект А4 ГОСТ 8816-70	1 комплект

IV. Форма отгрузки

На ж.д. платформе или полувагонах по 4 комплекта на одной платформе или самовывоз.

V. Особенности монтажа

В соответствии с техническим описанием и инструкцией по эксплуатации.

VI. Условия поставки запасных частей и комплектующих по отдельному соглашению с заводом

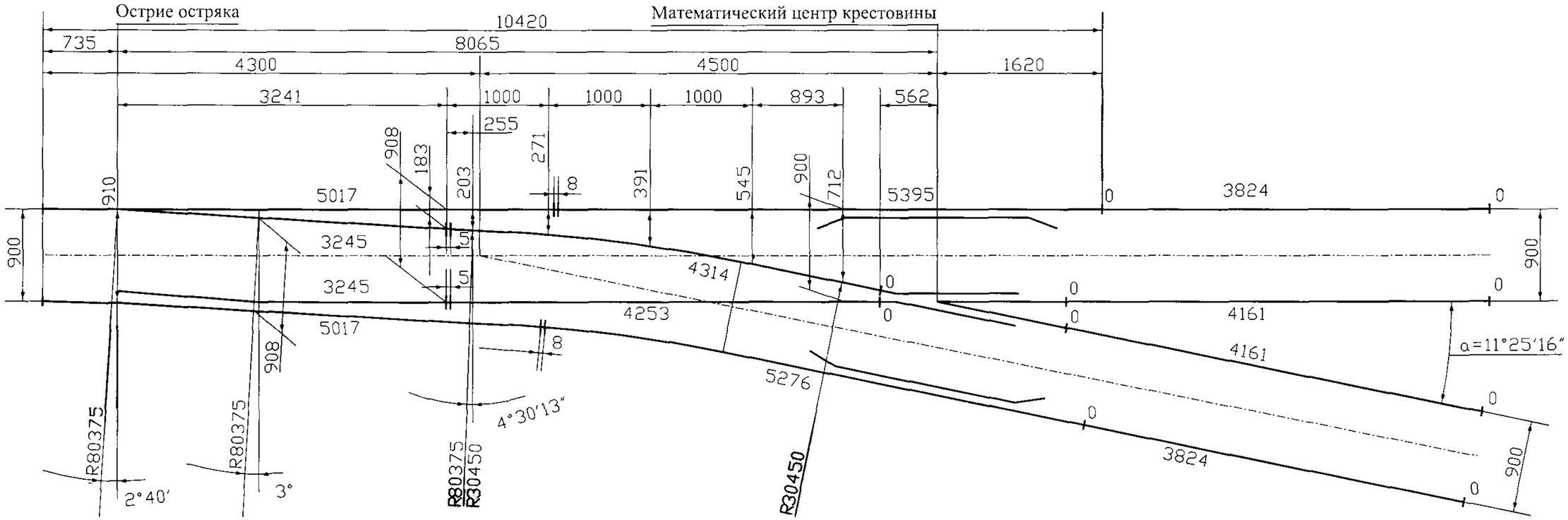

Схема геометрических размеров стрелочного перевода т.Р50 м.1/5 колеи 900мм. пр. 2675.00.000

Схема укладки стрелочного перевода т.Р50 м.1/5 колеи 900мм. пр. 2675.00.000

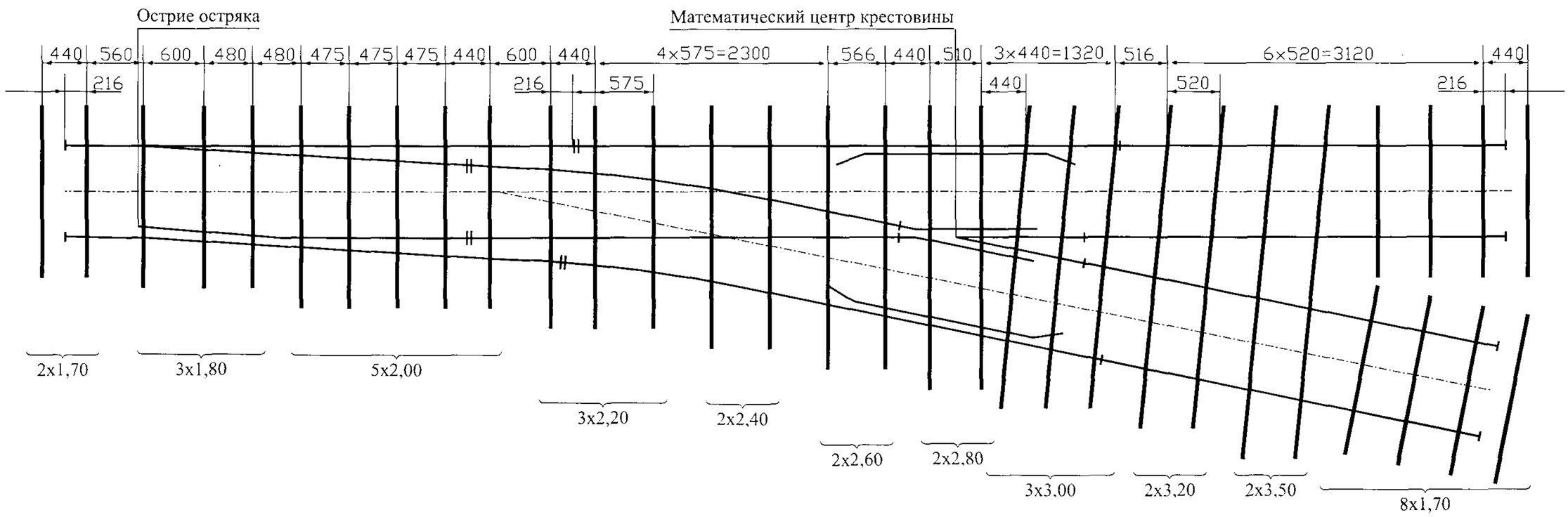

СТРЕЛОЧНЫЙ ПЕРЕВОД
Тип Р33, марка 1/5
Проект 6335.000.00

Узкоколейный стрелочный перевод, предназначенный для использования в шахтах, на предприятиях лесной и торфяной промышленности.
Остряк выполнен из рельсового проката.
Крестовина цельнолитая из марганцовистой стали.

I. Основные технические характеристики

Вид стрелочного перевода	обыкновенный
Ширина колеи, мм	600
Полная длина перевода, мм	8555
Теоретическая длина, мм	6650
Расстояние от острия остряков до центра перевода, мм	3620
Радиус бокового пути, мм	20300
Передний вылет рамного рельса, мм	722
Передний вылет крестовины, мм	510
Задний вылет крестовины, мм	890
Шаг остряка по оси тяги, мм	118+3
Вид остряков	поворотный
Вид крестовины	цельнолитая
Вид основания	деревянные брусья
Вид скрепления	костыльно-клеммное

II. Дополнительные данные

Масса металлических частей перевода, т	2,11
Наибольшая масса отгрузочного места, т	0,570
Наибольшая длина отгрузочного места, мм	5300

III. В комплект поставки не включены следующие изделия

Костыль
Шуруп путевой
Брусья деревянные комплект А4 ГОСТ 8816-70
Электропровод и гарнитура для его установки

IV. Форма отгрузки

На ж.д. платформе или полувагонах по 4 комплекта на одной платформе или самовывоз.

V. Особенности монтажа

В соответствии с техническим описанием и инструкцией по эксплуатации.

VI. Условия поставки запасных частей и комплектующих по отдельному соглашению с заводом

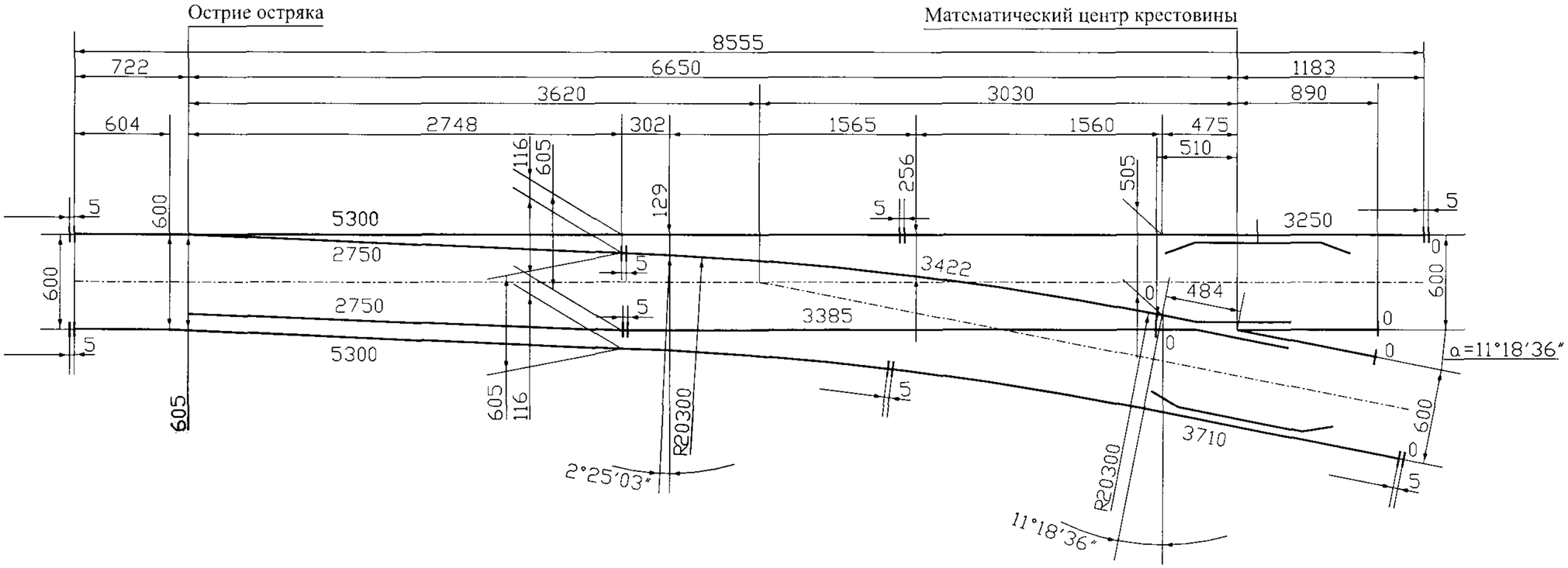

Схема геометрических размеров стрелочного перевода т.Р33 м.1/5 пр. 6335.000.00

Схема укладки стрелочного перевода т.Р33 м.1/5 пр. 6335.000.00

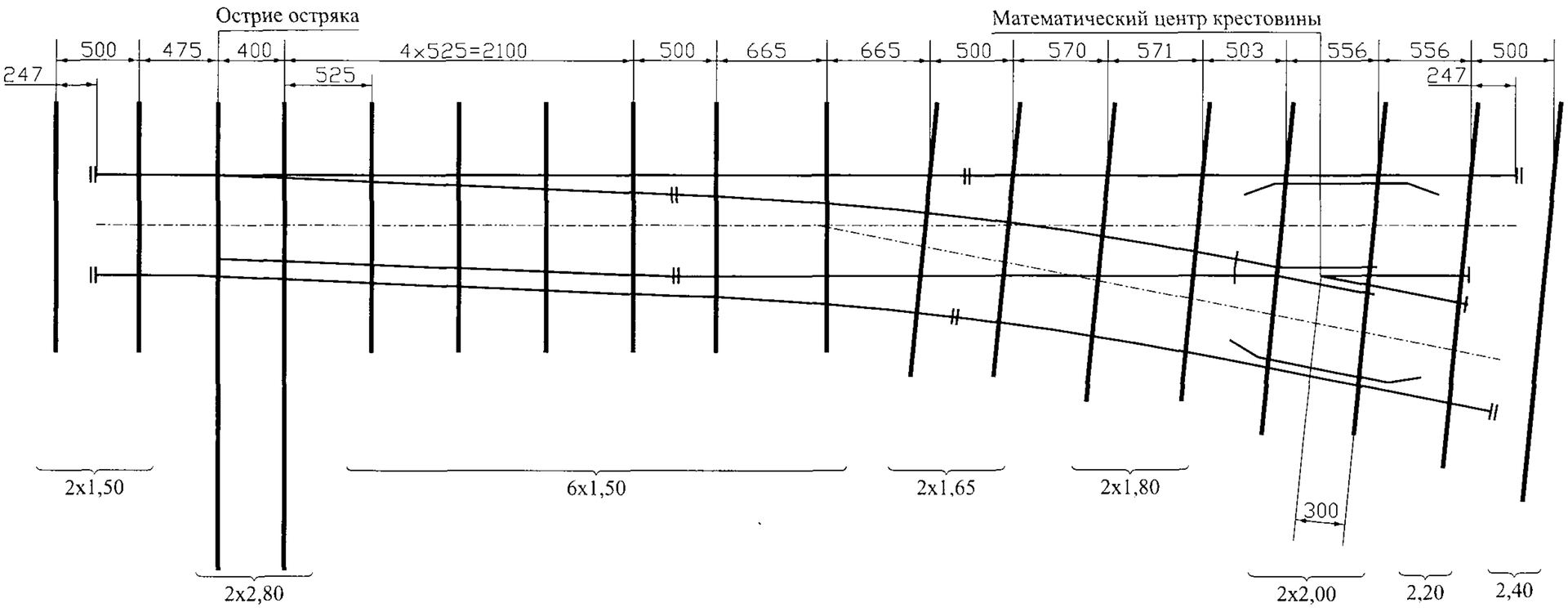

СТРЕЛОЧНЫЙ ПЕРЕВОД
Тип Р33, марка 1/5
Проект 7335.000.00

Узкоколейный стрелочный перевод, предназначенный для использования в шахтах, на предприятиях лесной и торфяной промышленности.
Остряк выполнен из рельсового проката.
Крестовина цельнолитая из марганцовистой стали.

I. Основные технические характеристики

Вид стрелочного перевода	обыкновенный
Ширина колеи, мм	750
Полная длина перевода, мм	9367
Теоретическая длина, мм	7463
Расстояние от острия остряков до центра перевода, мм	3676
Радиус бокового пути, мм	20375
Передний вылет рамного рельса, мм	722
Передний вылет крестовины, мм	510
Задний вылет крестовины, мм	890
Шаг остряка по оси тяги, мм	118+3
Вид остряков	поворотный
Вид крестовины	цельнолитая
Вид основания	деревянные брусья
Вид скрепления	костыльно-клеммное

II. Дополнительные данные

Масса металлических частей перевода, т	2,17
Наибольшая масса отгрузочного места, т	0,570
Наибольшая длина отгрузочного места, мм	5300

III. В комплект поставки не включены следующие изделия

Костыль
Шуруп путевой
Брусья деревянные комплект А4 ГОСТ 8816-70
Электропривод и гарнитура для его установки

IV. Форма отгрузки

На ж.д. платформе или полувагонах по 4 комплекта на одной платформе или самовывоз.

V. Особенности монтажа

В соответствии с техническим описанием и инструкцией по эксплуатации.

VI. Условия поставки запасных частей и комплектующих по отдельному соглашению с заводом

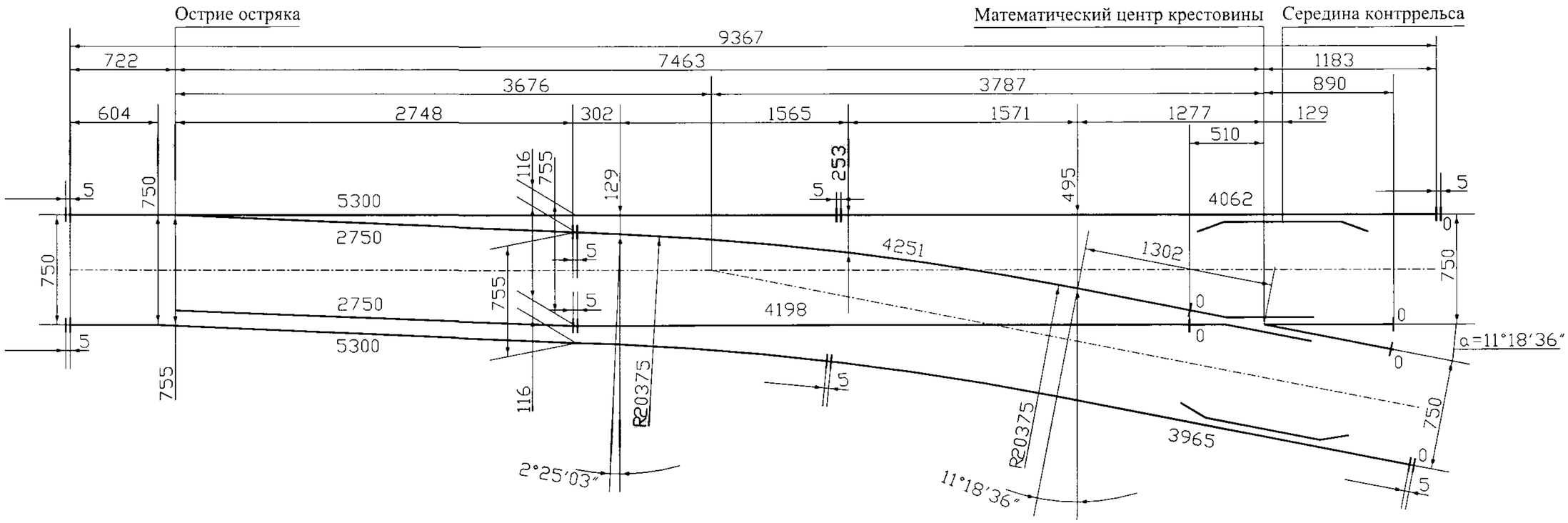

Схема геометрических размеров стрелочного перевода т.Р33, марка 1/5 Проект 7335.000.00

Схема укладки стрелочного перевода т.Р33, марка 1/5 Проект 7335.000.00

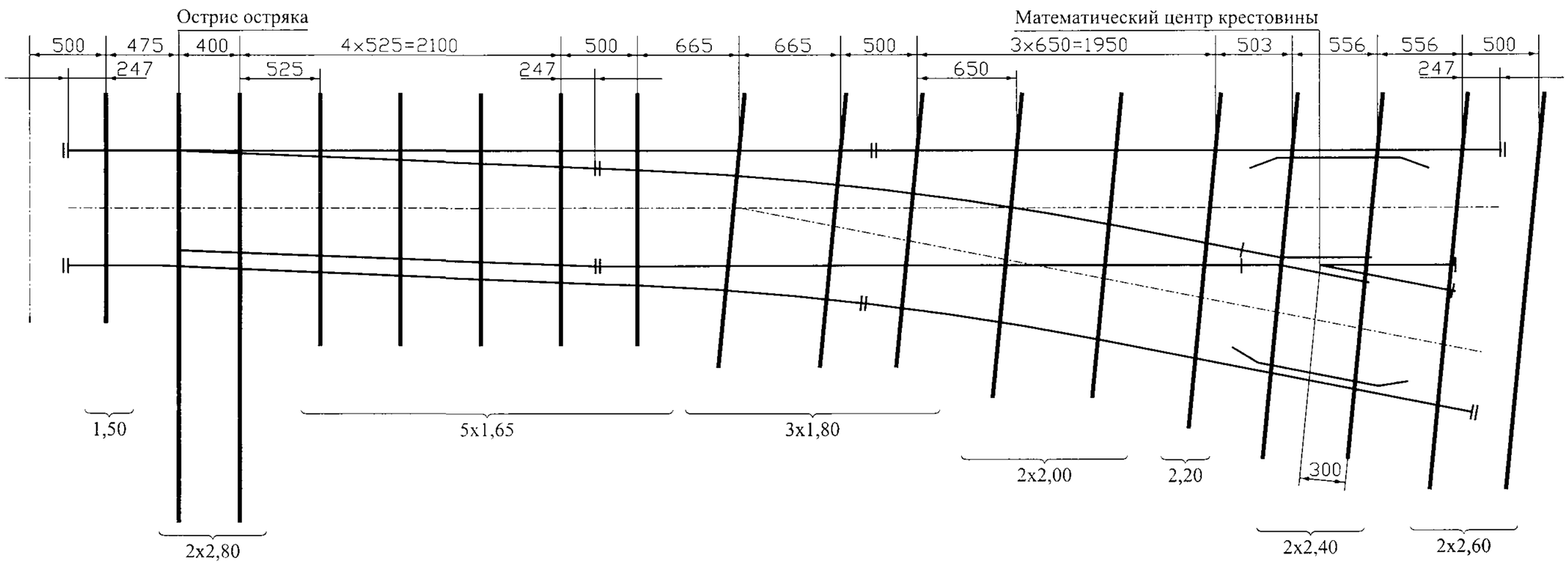

СТРЕЛОЧНЫЙ ПЕРЕВОД
Тип Р33, марка 1/5
Проект 9335.000.00

Узкоколейный стрелочный перевод, предназначенный для использования в шахтах, на предприятиях лесной и торфяной промышленности.
Остряк выполнен из рельсового проката.
Крестовина цельнолитая из марганцовистой стали.

I. Основные технические характеристики

Вид стрелочного перевода	обыкновенный
Ширина колеи, мм	900
Полная длина перевода, мм	10063
Теоретическая длина, мм	8158
Расстояние от острия остряков до центра перевода, мм	3613
Радиус бокового пути, мм	20450
Передний вылет рамного рельса, мм	722
Передний вылет крестовины, мм	510
Задний вылет крестовины, мм	890
Шаг остряка по оси тяги, мм	118+3
Вид остряков	поворотный
Вид крестовины	цельнолитая
Вид основания	деревянные брусья
Вид скрепления	костыльно-клеммное

II. Дополнительные данные

Масса металлических частей перевода, т	2,288
Наибольшая масса отгрузочного места, т	0,624
Наибольшая длина отгрузочного места, мм	5300

III. В комплект поставки не включены следующие изделия

Костыль
Шуруп путевой
Брусья деревянные комплект А4 ГОСТ 8816-70
Электропривод и гарнитура для его установки

IV. Форма отгрузки

На ж.д. платформе или полувагонах по 4 комплекта на одной платформе или самовывоз.

V. Особенности монтажа

В соответствии с техническим описанием и инструкцией по эксплуатации.

VI. Условия поставки запасных частей и комплектующих по отдельному соглашению с заводом

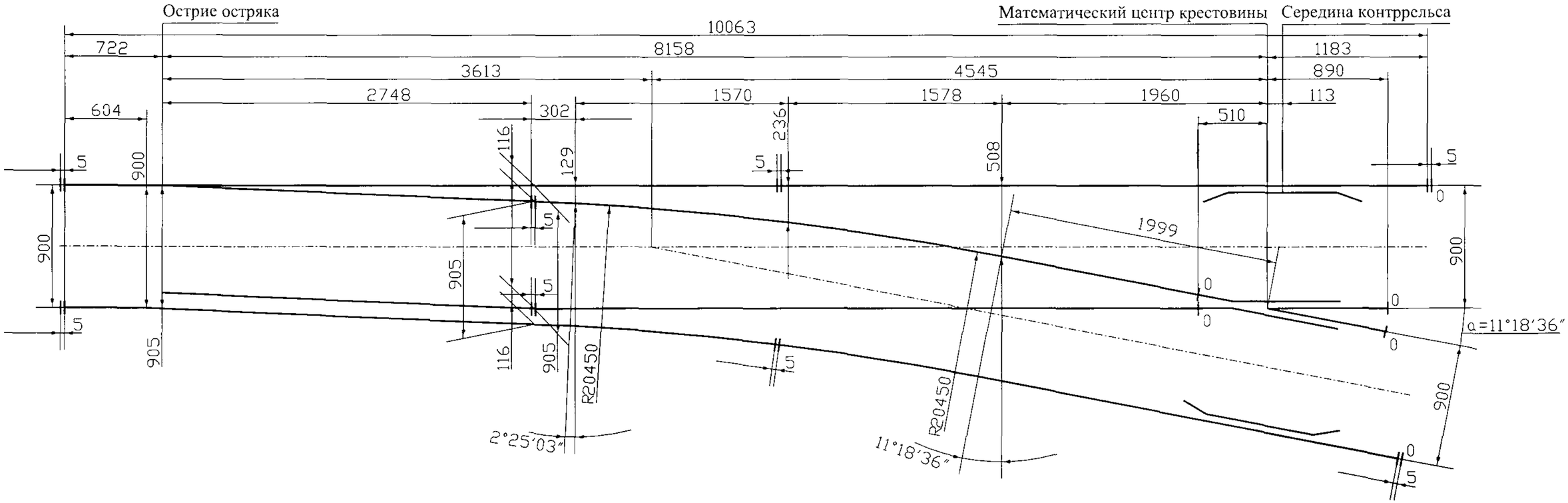

Схема геометрических размеров стрелочного перевода т.Р33 м.1/5 пр. 9335.000.00

Схема укладки стрелочного перевода т.Р33 м.1/5 пр. 9335.000.00

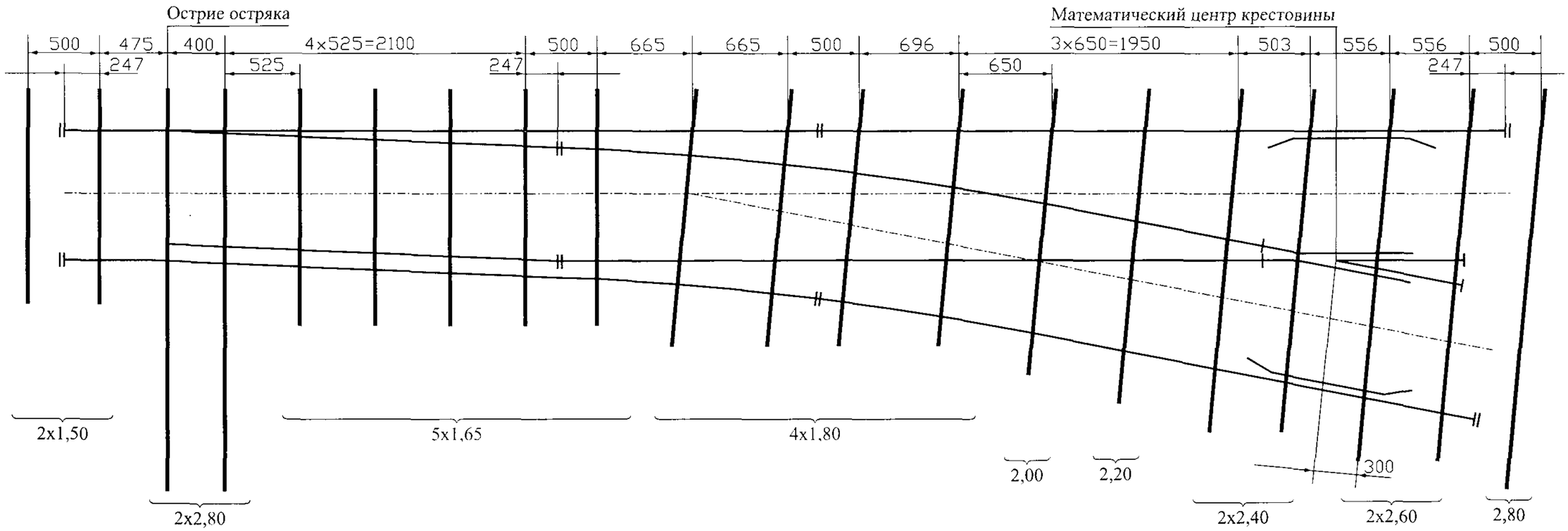

СТРЕЛОЧНЫЙ ПЕРЕВОД
Тип РЗЗ, марка 1/4
Проект 6334.000.00

Узкоколейный стрелочный перевод, предназначенный для использования в шахтах, на предприятиях лесной и торфяной промышленности.
Остряк выполнен из рельсового проката.
Крестовина цельнолитая из марганцовистой стали.

1. Основные технические характеристики

Вид стрелочного перевода	обыкновенный
Ширина колеи, мм	600
Полная длина перевода, мм	7879
Теоретическая длина, мм	5974
Расстояние от острия остряков до центра перевода, мм	3537
Радиус бокового пути, мм	12300
Передний вылет рамного рельса, мм	722
Передний вылет крестовины, мм	510
Задний вылет крестовины, мм	980
Шаг остряка по оси тяги, мм	118+3
Вид остряков	поворотный
Вид крестовины	цельнолитая
Вид основания	деревянные брусья
Вид скрепления	костыльно-клеммное

II. Дополнительные данные

Масса металлических частей перевода, т	2,1
Наибольшая масса отгрузочного места, т	0,624
Наибольшая длина отгрузочного места, мм	5300

III. В комплект поставки не включены следующие изделия

Костыль
Шуруп путевой
Брусья деревянные комплект А4 ГОСТ 8816-70
Электропровод и гарнитура для его установки

IV. Форма отгрузки

На ж.д. платформе или полувагонах по 4 комплекта на одной платформе или самовывоз.

V. Особенности монтажа

В соответствии с техническим описанием и инструкцией по эксплуатации.

VI. Условия поставки запасных частей и комплектующих по отдельному соглашению с заводом

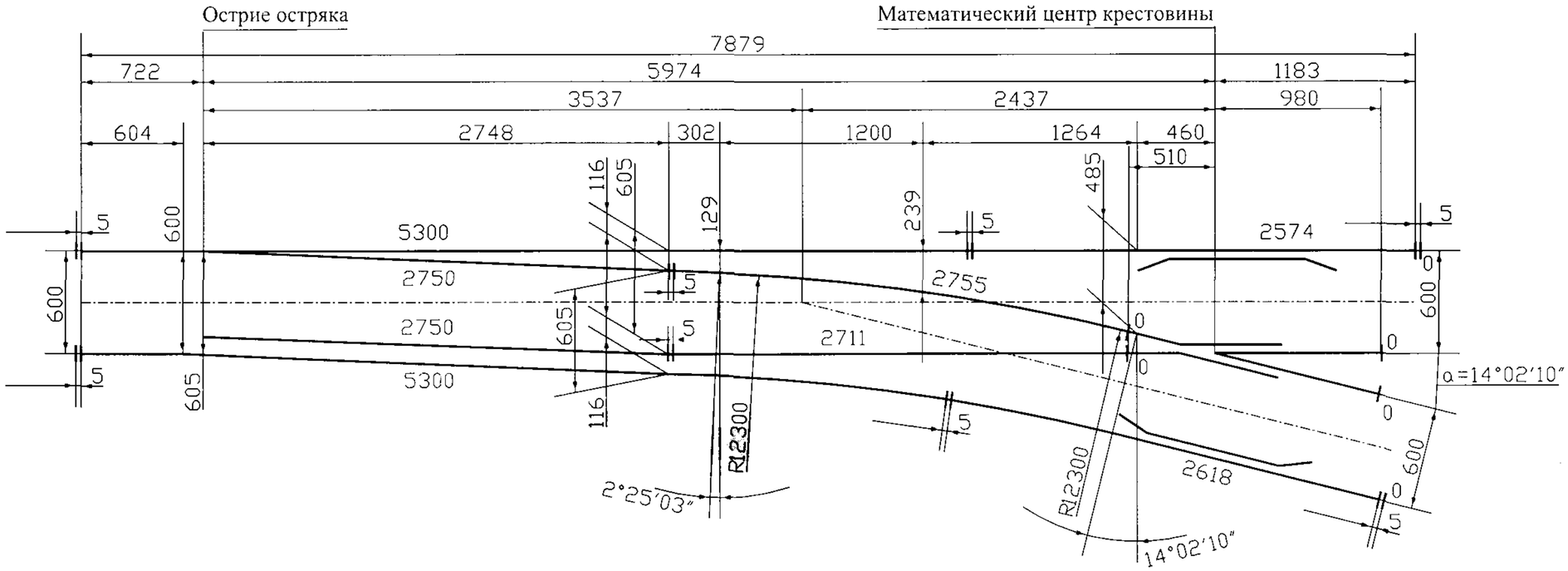

Схема геометрических размеров стрелочного перевода т.Р33 м.1/4 пр. 6334.000.00

Схема укладки стрелочного перевода т.Р33 м.1/4 пр. 6334.000.00

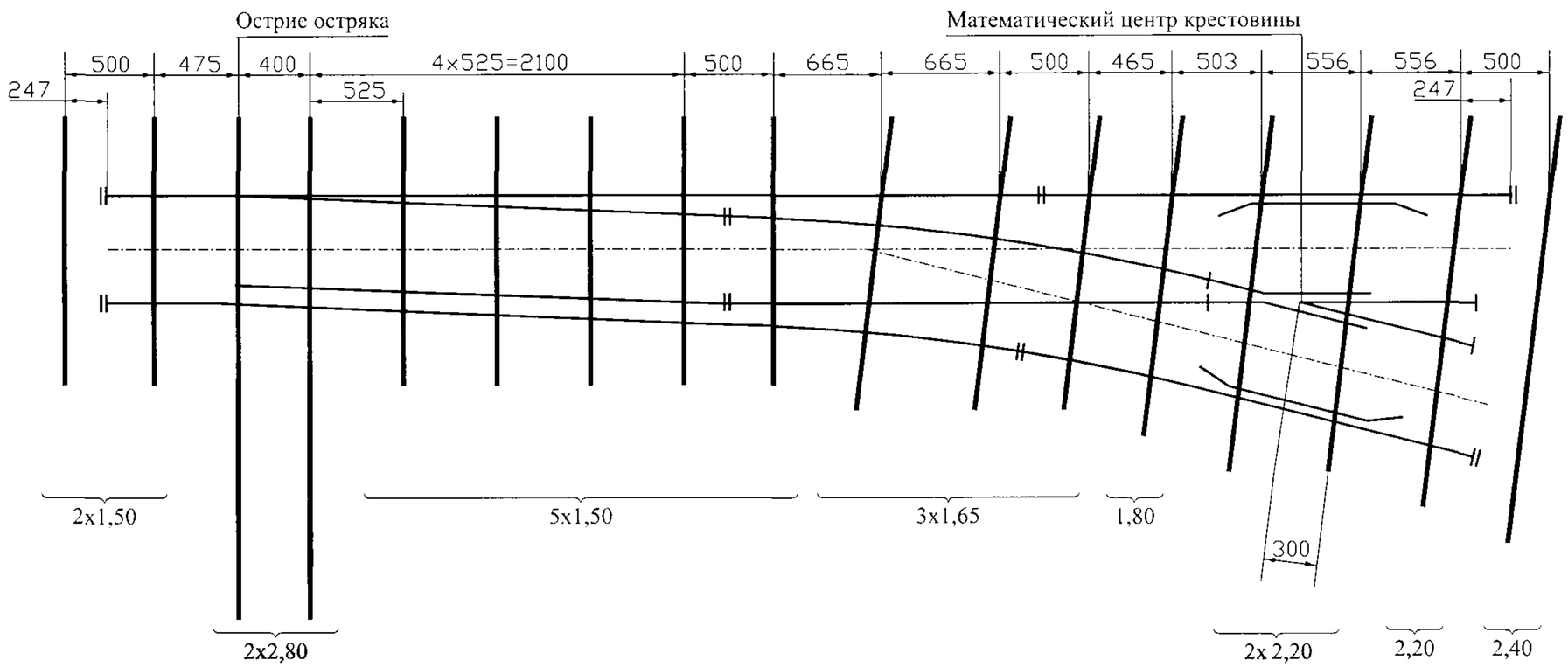

СТРЕЛОЧНЫЙ ПЕРЕВОД
Тип Р33, марка 1/4
Проект 7334.000.00

Узкоколейный стрелочный перевод, предназначенный для использования в шахтах, на предприятиях лесной и торфяной промышленности.
Остряк выполнен из рельсового проката.
Крестовина цельнолитая из марганцовистой стали.

1. Основные технические характеристики

Вид стрелочного перевода	обыкновенный
Ширина колеи, мм	750
Полная длина перевода, мм	8484
Теоретическая длина, мм	6579
Расстояние от острия остряков до центра перевода, мм	3533
Радиус бокового пути, мм	12375
Передний вылет рамного рельса, мм	722
Передний вылет крестовины, мм	510
Задний вылет крестовины, мм	980
Шаг остряка по оси тяги, мм	118+3
Вид остряков	поворотный
Вид крестовины	цельнолитая
Вид основания	деревянные брусья
Вид скрепления	костыльно-клеммное

II. Дополнительные данные

Масса металлических частей перевода, т	2,162
Наибольшая масса отгрузочного места, т	0,624
Наибольшая длина отгрузочного места, мм	5300

III. В комплект поставки не включены следующие изделия

Костыль
Шуруп путевой
Брусья деревянные комплект А4 ГОСТ 8816-70
Электропровод и гарнитура для его установки

IV. Форма отгрузки

На ж.д. платформе или полувагонах по 4 комплекта на одной платформе или самовывоз.

V. Особенности монтажа

В соответствии с техническим описанием и инструкцией по эксплуатации.

VI. Условия поставки запасных частей и комплектующих по отдельному соглашению с заводом

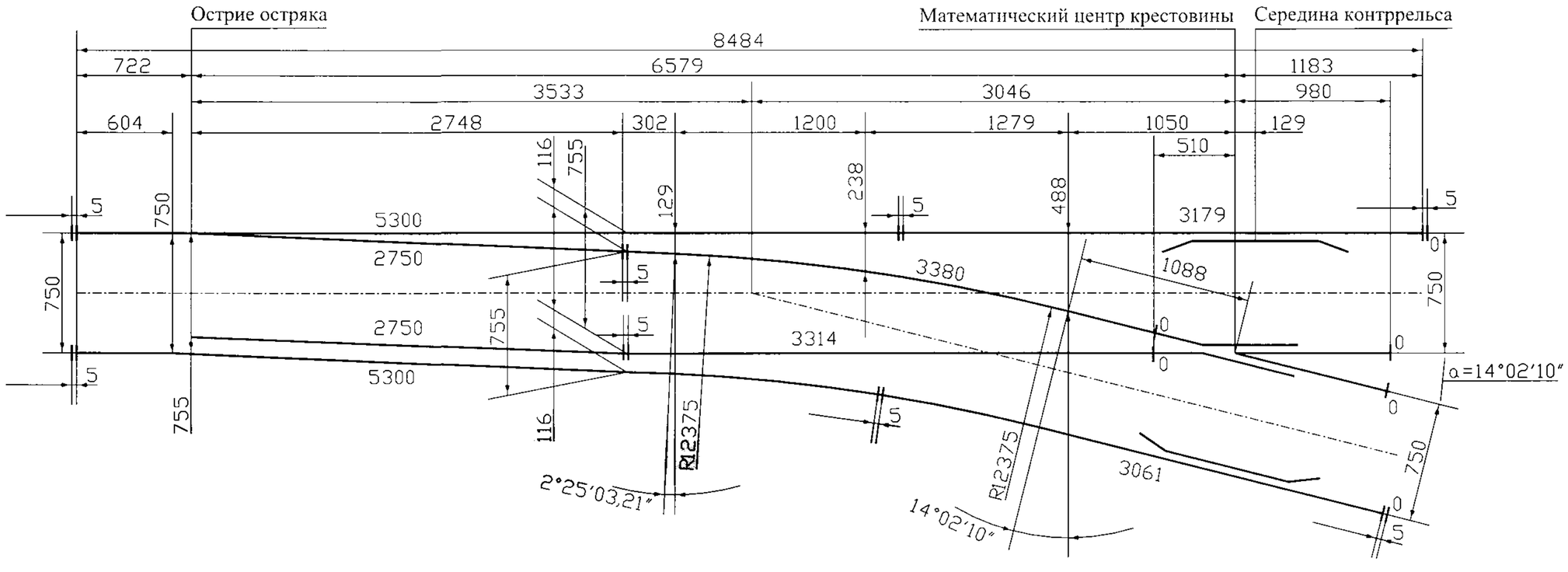

Схема геометрических размеров стрелочного перевода т.Р33 м.1/4 пр. 7334.000.00

Схема укладки стрелочного перевода т.Р33 м.1/4 пр. 7334.000.00

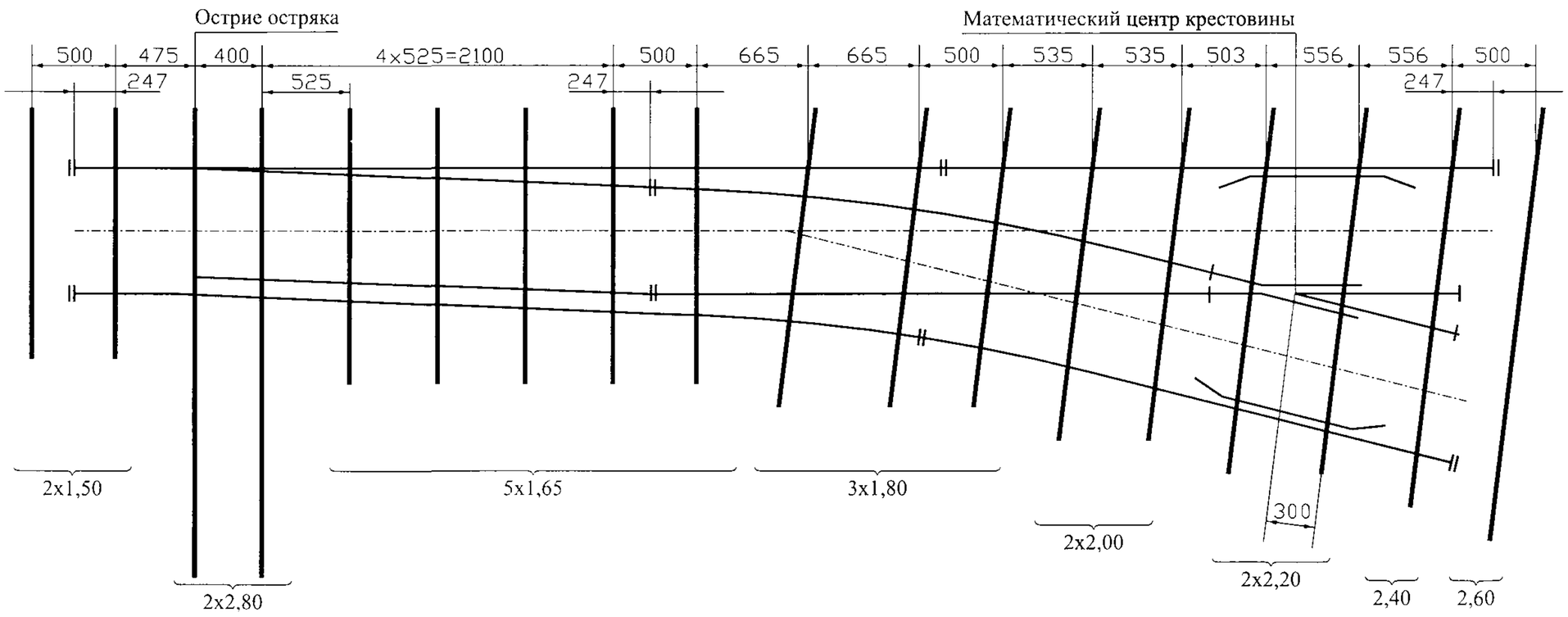

СТРЕЛОЧНЫЙ ПЕРЕВОД
Тип Р33, марка 1/4
Проект 9334.000.00

Узкоколейный стрелочный перевод, предназначенный для использования в шахтах, на предприятиях лесной и торфяной промышленности.
Остряк выполнен из рельсового проката.
Крестовина цельнолитая из марганцовистой стали.

I. Основные технические характеристики

Вид стрелочного перевода	обыкновенный
Ширина колеи, мм	900
Полная длина перевода, мм	9084
Теоретическая длина, мм	7184
Расстояние от острия остряков до центра перевода, мм	3526
Радиус бокового пути, мм	12450
Передний вылет рамного рельса, мм	722
Передний вылет крестовины, мм	510
Задний вылет крестовины, мм	980
Шаг остряка по оси тяги, мм	118+3
Вид остряков	поворотный
Вид крестовины	цельнолитая
Вид основания	деревянные брусья
Вид скрепления	костыльно-клеммное

II. Дополнительные данные

Масса металлических частей перевода, т	2,213
Наибольшая масса отгрузочного места, т	0,624
Наибольшая длина отгрузочного места, мм	5300

III. В комплект поставки не включены следующие изделия

Костыль
Шуруп путевой
Брусья деревянные комплект А4 ГОСТ 8816-70
Электропривод и гарнитура для его установки

IV. Форма отгрузки

На ж.д. платформе или полувагонах по 4 комплекта на одной платформе или самовывоз.

V. Особенности монтажа

В соответствии с техническим описанием и инструкцией по эксплуатации.

VI. Условия поставки запасных частей и комплектующих по отдельному соглашению с заводом

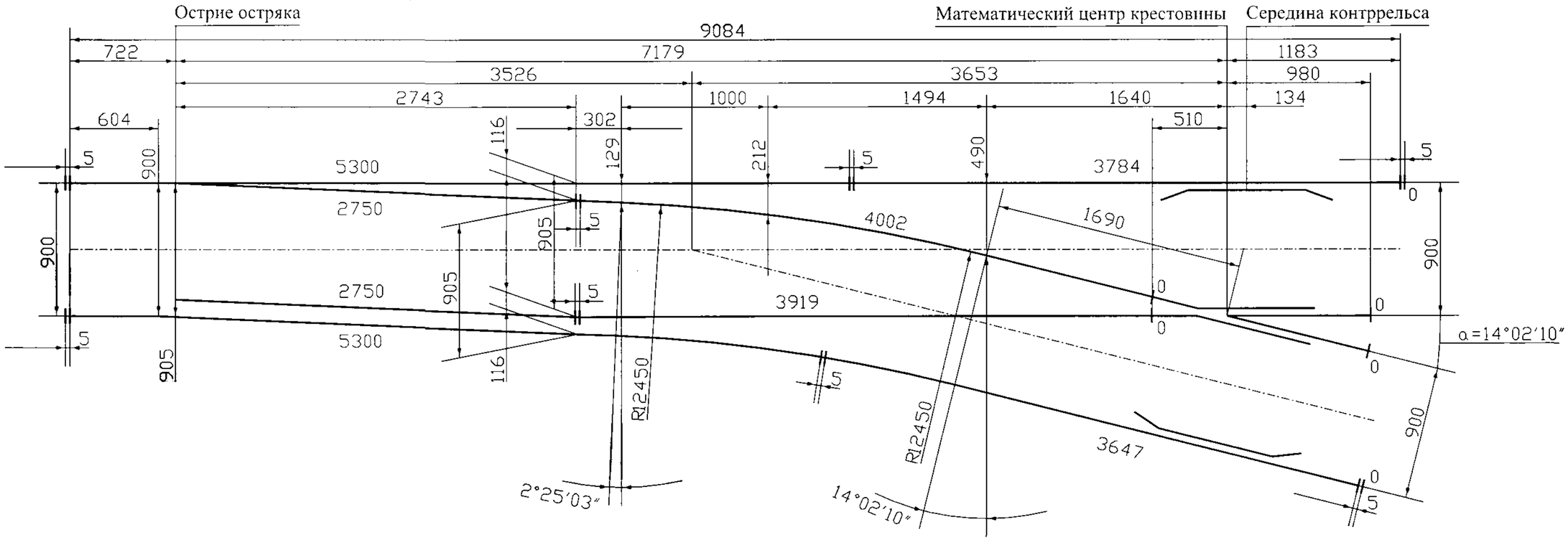

Схема геометрических размеров стрелочного перевода т.Р33 м.1/4 пр. 9334.000.00

Схема укладки стрелочного перевода т.Р33 м.1/4 пр. 9334.000.00

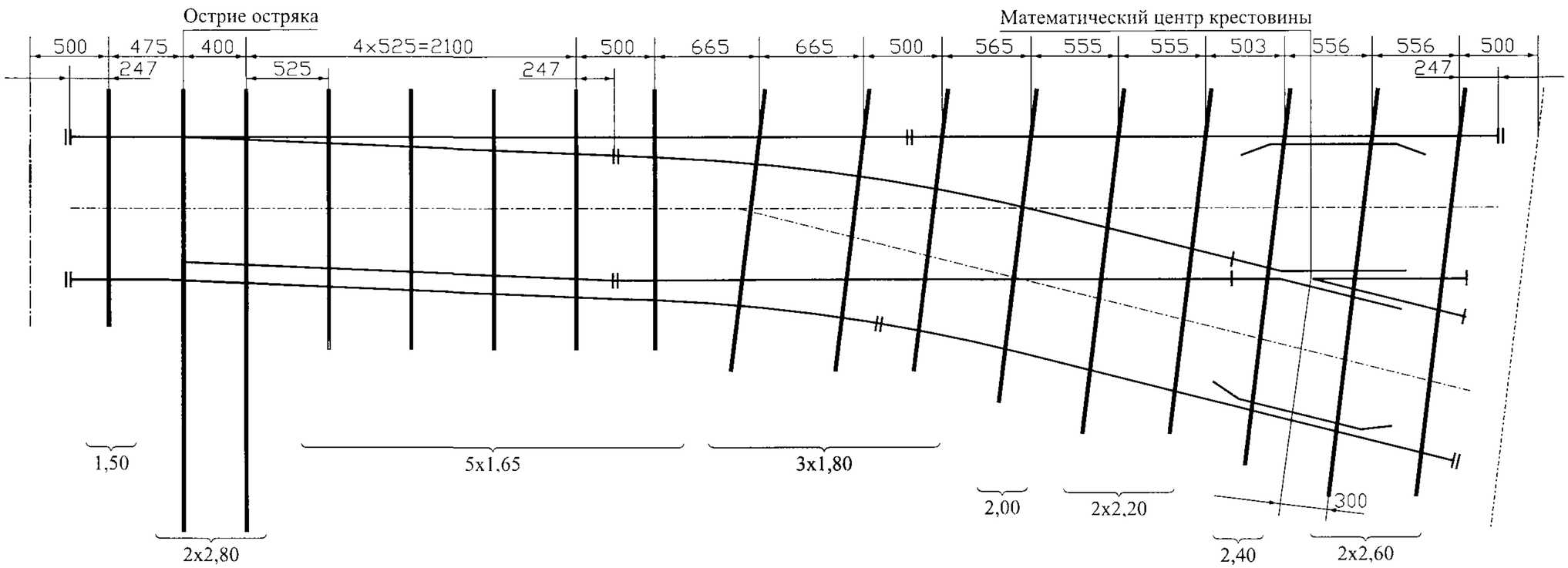

СТРЕЛОЧНЫЙ ПЕРЕВОД
Тип Р24, марка 1/5
Проект 6245.00.000

Узкоколейный стрелочный перевод, предназначенный для использования в шахтах, на предприятиях лесной и торфяной промышленности.
Остряк выполнен из рельсового проката.
Крестовина цельнолитая из марганцовистой стали.

1. Основные технические характеристики

Вид стрелочного перевода	обыкновенный
Ширина колеи, мм	600
Полная длина перевода, мм	8251
Теоретическая длина, мм	6350
Расстояние от острия остряков до центра перевода, мм	3320
Радиус бокового пути, мм	20300
Передний вылет рамного рельса, мм	838
Передний вылет крестовины, мм	480
Задний вылет крестовины, мм	770
Шаг остряка по оси тяги, мм	118+3
Вид остряков	поворотный
Вид крестовины	цельнолитая
Вид основания	деревянные брусья

II. Дополнительные данные

Масса металлических частей перевода, т	1,48
Наибольшая масса отгрузочного места, т	0,372
Наибольшая длина отгрузочного места, мм	5000

III. В комплект поставки не включены следующие изделия

Костыль
Шуруп путевой
Брусья деревянные комплект А4 ГОСТ 8816-70
Электропровод и гарнитура для его установки

IV. Форма отгрузки

На ж.д. платформе или полувагонах по 4 комплекта на одной платформе или самовывоз.

V. Особенности монтажа

В соответствии с техническим описанием и инструкцией по эксплуатации.

VI. Условия поставки запасных частей и комплектующих по отдельному соглашению с заводом

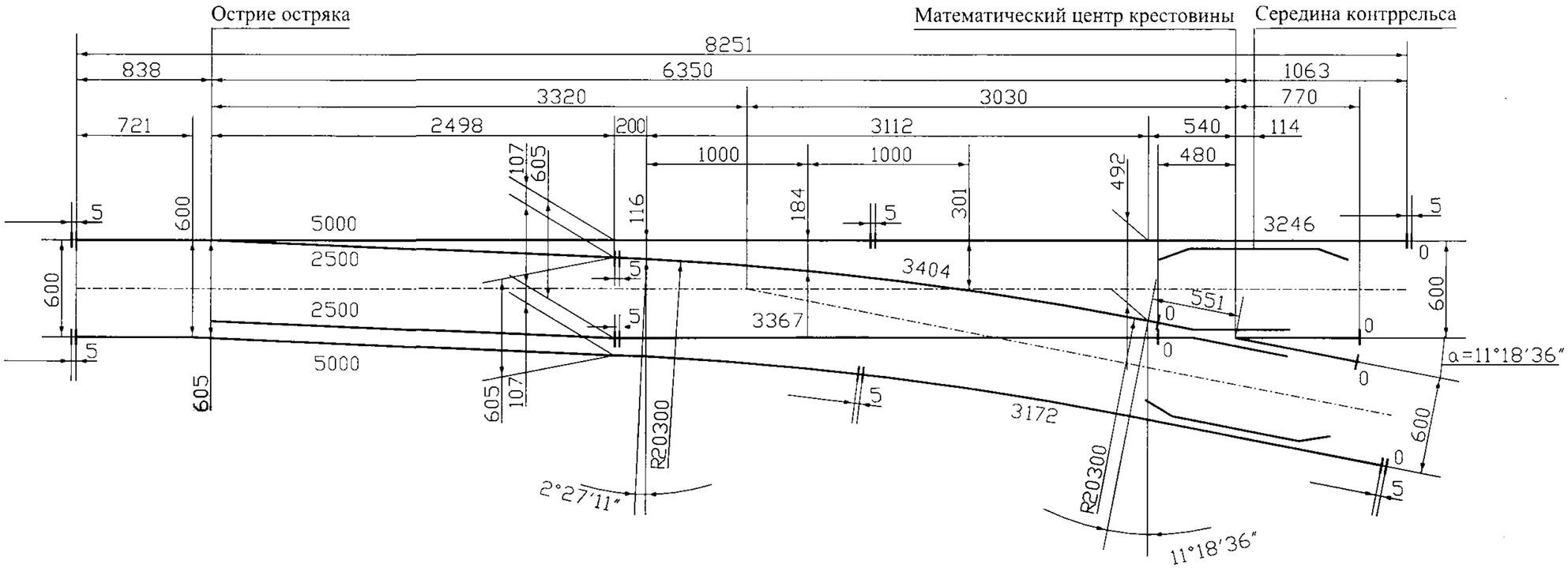

Схема геометрических размеров стрелочного перевода т.Р24 м.1/5 пр. 6245.00.000

Схема укладки стрелочного перевода т.Р24 м.1/5 пр. 6245.00.000

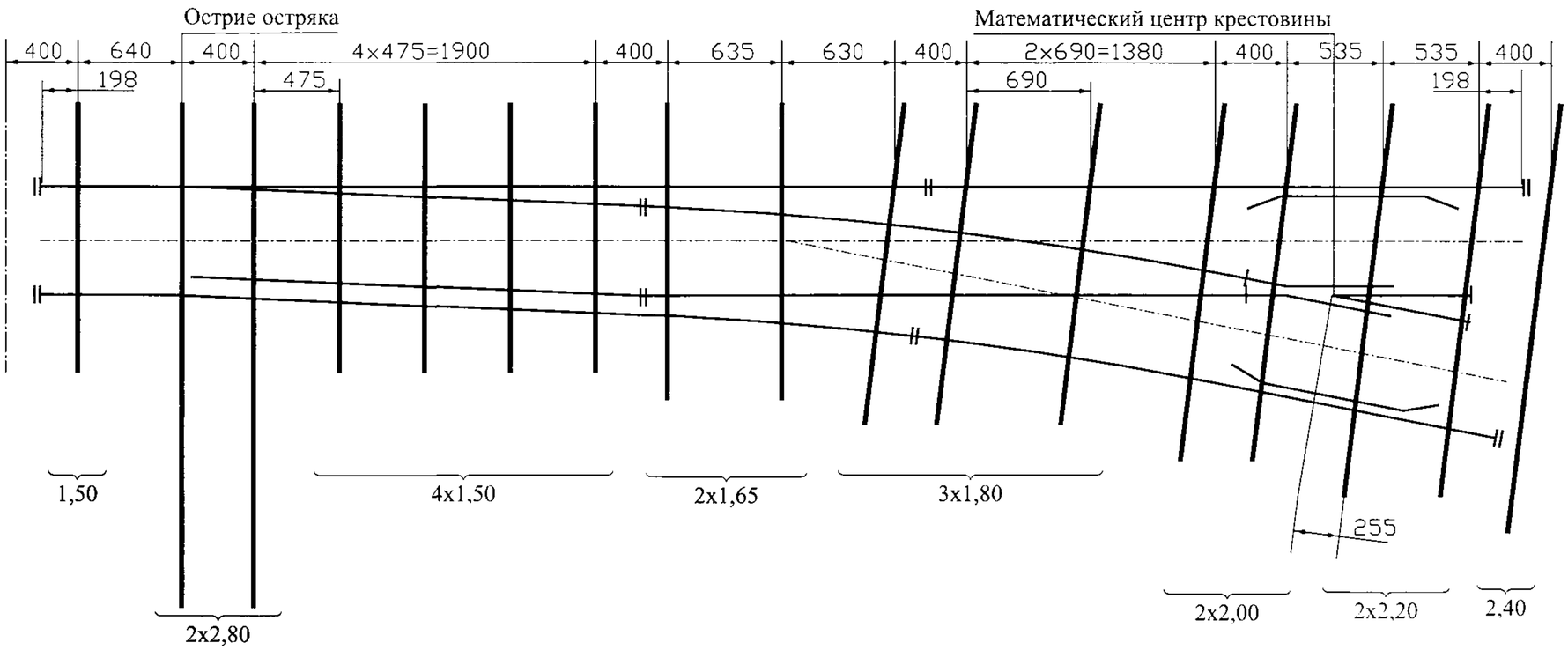

СТРЕЛОЧНЫЙ ПЕРЕВОД
Тип Р24, марка 1/5
Проект 7245.000.00

Узкоколейный стрелочный перевод, предназначенный для использования в шахтах, на предприятиях лесной и торфяной промышленности.
Остряк выполнен из рельсового проката.
Крестовина цельнолитая из марганцовистой стали.

I. Основные технические характеристики

Вид стрелочного перевода	обыкновенный
Ширина колеи, мм	750
Полная длина перевода, мм	9008
Теоретическая длина, мм	7107
Расстояние от острия остряков до центра перевода, мм	3320
Радиус бокового пути, мм	20375
Передний вылет рамного рельса, мм	838
Передний вылет крестовины, мм	480
Задний вылет крестовины, мм	770
Шаг остряка по оси тяги, мм	118+3
Вид остряков	поворотный
Вид крестовины	цельнолитая
Вид основания	деревянные брусья
Вид скрепления	костыльно-клеммное

II. Дополнительные данные

Масса металлических частей перевода, т	1,533
Наибольшая масса отгрузочного места, т	0,372
Наибольшая длина отгрузочного места, мм	5000

III. В комплект поставки не включены следующие изделия

Костыль
Шуруп путевой
Брусья деревянные комплект А4 ГОСТ 8816-70
Электропривод и гарнитура для его установки

IV. Форма отгрузки

На ж.д. платформе или полувагонах по 4 комплекта на одной платформе или самовывоз.

V. Особенности монтажа

В соответствии с техническим описанием и инструкцией по эксплуатации.

VI. Условия поставки запасных частей и комплектующих по отдельному соглашению с заводом

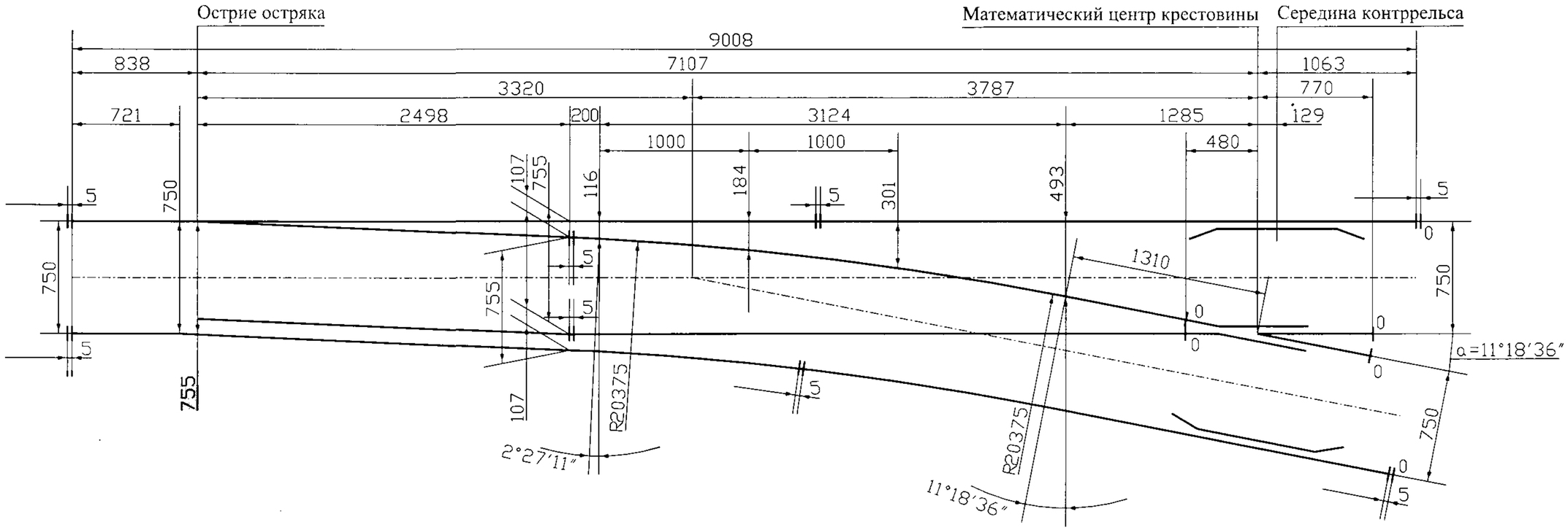

Схема геометрических размеров стрелочного перевода т.Р24 м.1/5 пр. 7245.00.000

Схема укладки стрелочного перевода т.Р24 м.1/5 пр. 7245.00.000

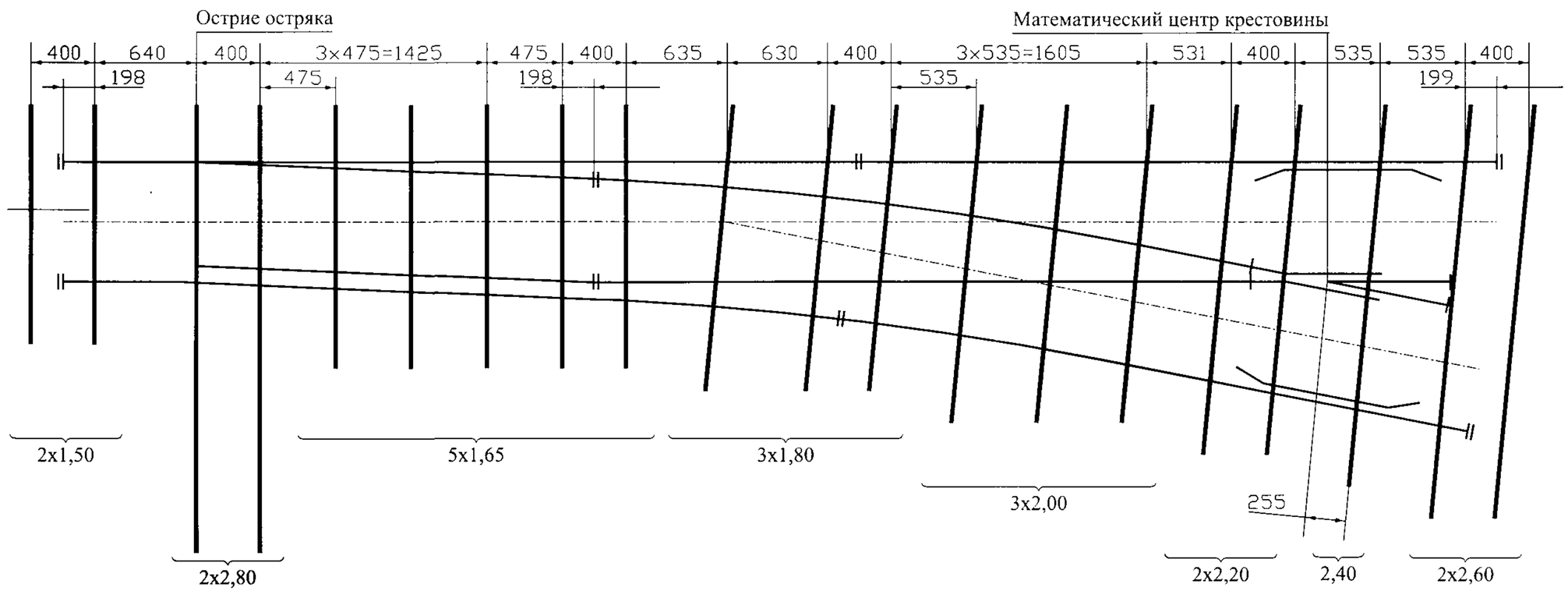

СТРЕЛОЧНЫЙ ПЕРЕВОД
Тип Р24, марка 1/5
Проект 9245.000.00

Узкоколейный стрелочный перевод, предназначенный для использования в шахтах, на предприятиях лесной и торфяной промышленности.
Остряк выполнен из рельсового проката.
Крестовина цельнолитая из марганцовистой стали.

I. Основные технические характеристики

Вид стрелочного перевода	обыкновенный
Ширина колеи, мм	900
Полная длина перевода, мм	9764
Теоретическая длина, мм	7863
Расстояние от острия остряков до центра перевода, мм	3318
Радиус бокового пути, мм	20450
Передний вылет рамного рельса, мм	838
Передний вылет крестовины, мм	480
Задний вылет крестовины, мм	770
Шаг остряка по оси тяги, мм	118+3
Вид остряков	поворотный
Вид крестовины	цельнолитая
Вид основания	деревянные брусья
Вид скрепления	костыльно-клеммное

II. Дополнительные данные

Масса металлических частей перевода, т	1,584
Наибольшая масса отгрузочного места, т	0,372
Наибольшая длина отгрузочного места, мм	5000

III. В комплект поставки не включены следующие изделия

Костыль
Шуруп путевой
Брусья деревянные комплект А4 ГОСТ 8816-70
Электропривод и гарнитура для его установки

IV. Форма отгрузки

На ж.д. платформе или полувагонах по 4 комплекта на одной платформе или самовывоз.

V. Особенности монтажа

В соответствии с техническим описанием и инструкцией по эксплуатации.

VI. Условия поставки запасных частей и комплектующих по отдельному соглашению с заводом

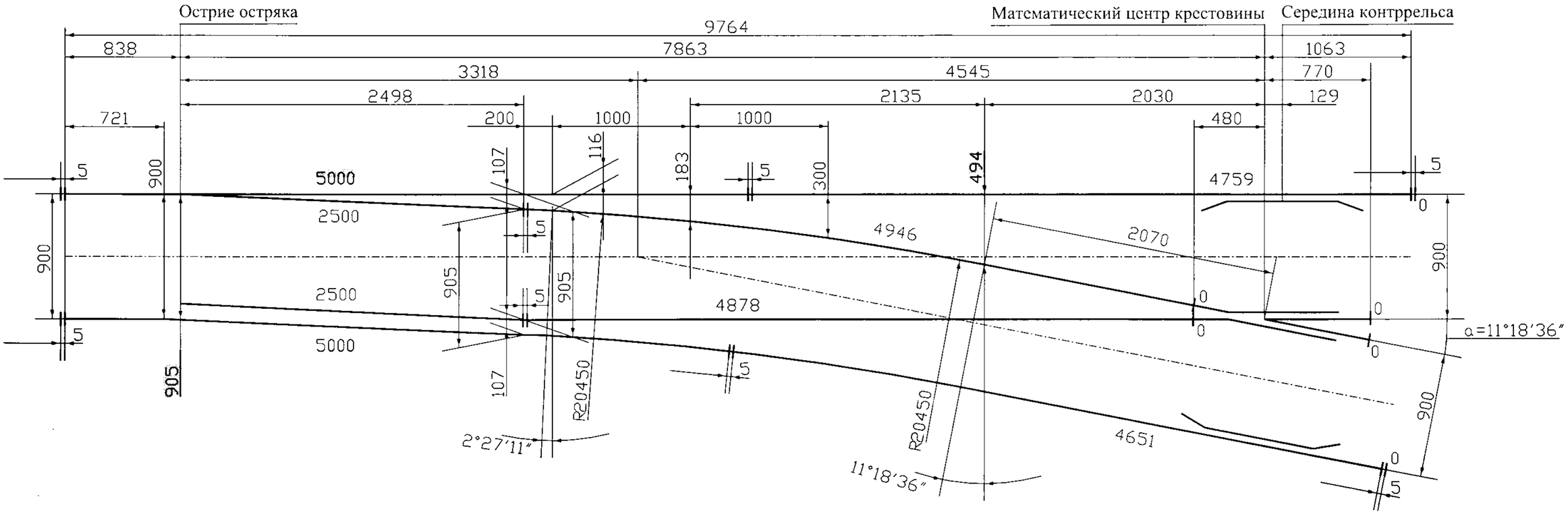

Схема геометрических размеров стрелочного перевода т.Р24 м.1/5 пр. 9245.000.00

Схема укладки стрелочного перевода т.Р24 м.1/5 пр. 9245.000.00

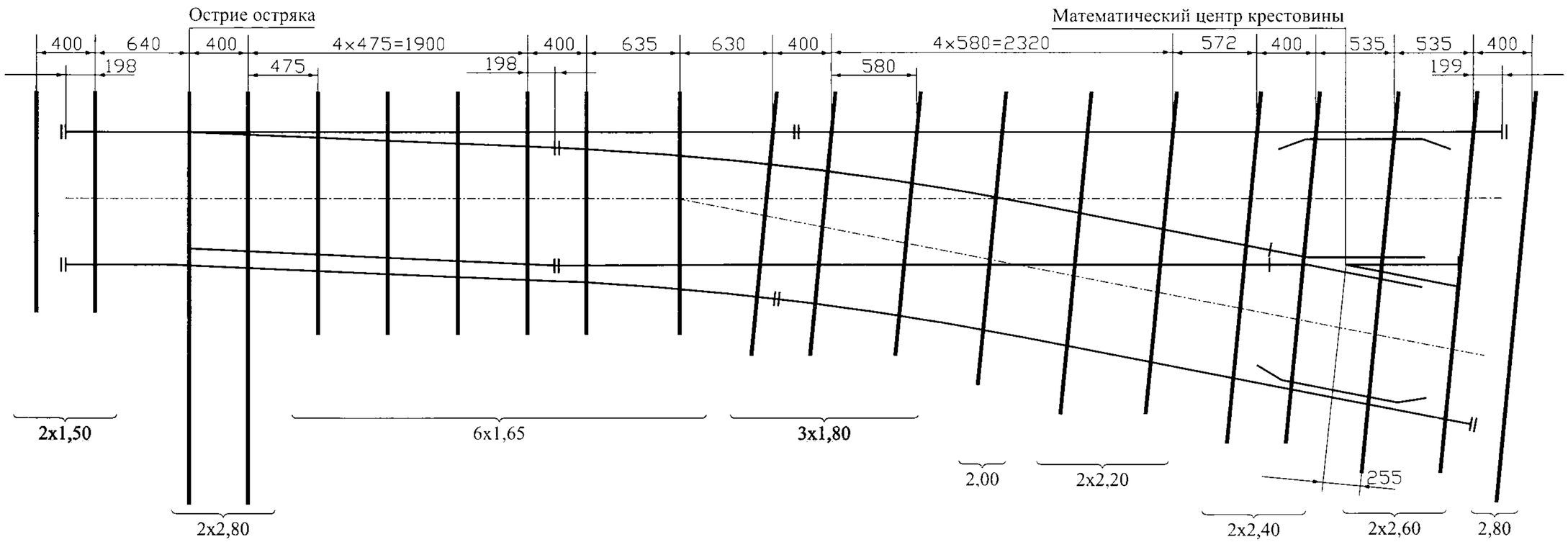

СТРЕЛОЧНЫЙ ПЕРЕВОД
Тип Р24, марка 1/4
Проект 6244.00.000

Узкоколейный стрелочный перевод, предназначенный для использования в шахтах, на предприятиях лесной и торфяной промышленности.
Остряк выполнен из рельсового проката.
Крестовина цельнолитая из марганцовистой стали.

I. Основные технические характеристики

Вид стрелочного перевода	обыкновенный
Ширина колеи, мм	600
Полная длина перевода, мм	7027
Теоретическая длина, мм	5185
Расстояние от острия остряков до центра перевода, мм	2748
Радиус бокового пути, мм	12300
Передний вылет рамного рельса, мм	778
Передний вылет крестовины, мм	410
Задний вылет крестовины, мм	610
Шаг остряка по оси тяги, мм	118+3
Вид остряков	поворотный
Вид крестовины	цельнолитая
Вид основания	деревянные брусья
Вид скрепления	костыльно-клеммное

II. Дополнительные данные

Масса металлических частей перевода, т	1,416
Наибольшая масса отгрузочного места, т	0,372
Наибольшая длина отгрузочного места, мм	4300

III. В комплект поставки не включены следующие изделия

Костыль
Шуруп путевой
Брусья деревянные комплект А4 ГОСТ 8816-70
Электропровод и гарнитура для его установки

IV. Форма отгрузки

На ж.д. платформе или полувагонах по 4 комплекта на одной платформе или самовывоз.

V. Особенности монтажа

В соответствии с техническим описанием и инструкцией по эксплуатации.

VI. Условия поставки запасных частей и комплектующих по отдельному соглашению с заводом

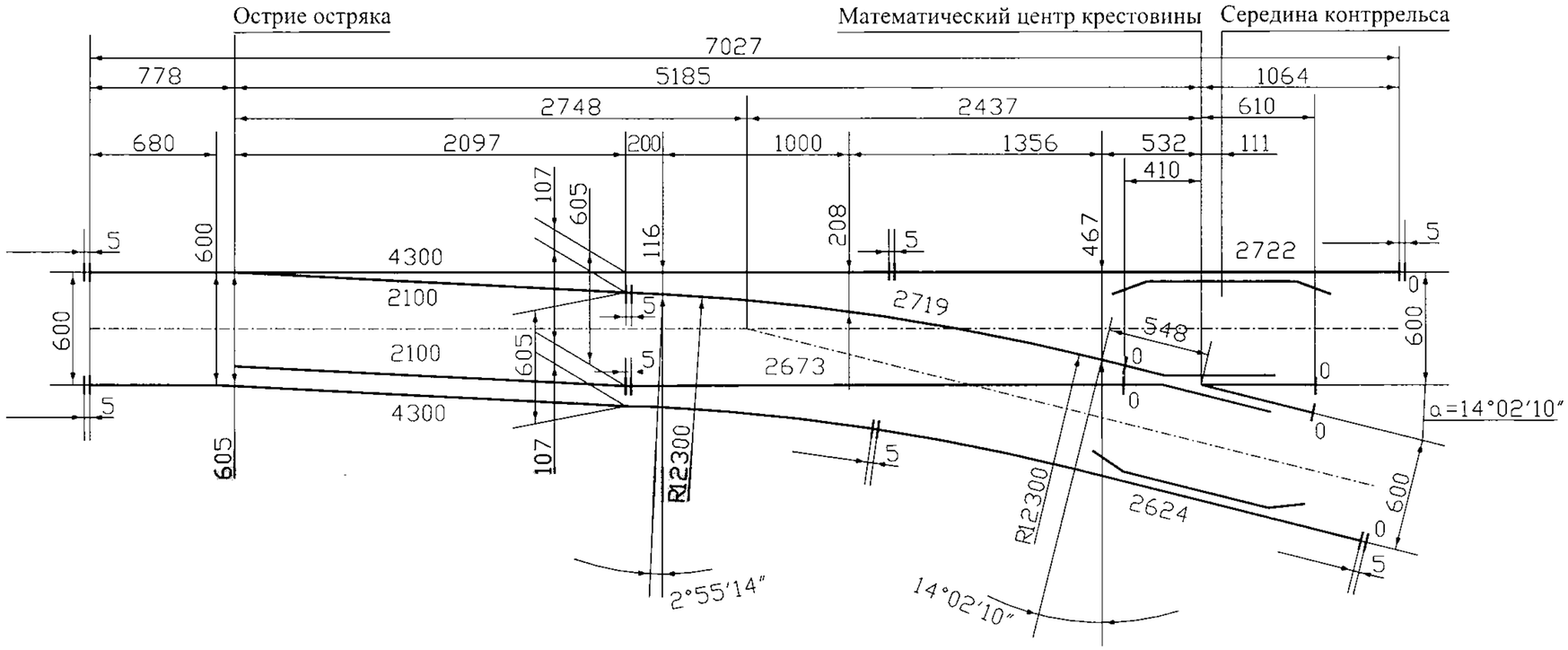

Схема геометрических размеров стрелочного перевода т.Р24 м.1/4 пр. 6244.00.000

Схема укладки стрелочного перевода т.Р24 м.1/4 пр. 6244.00.000

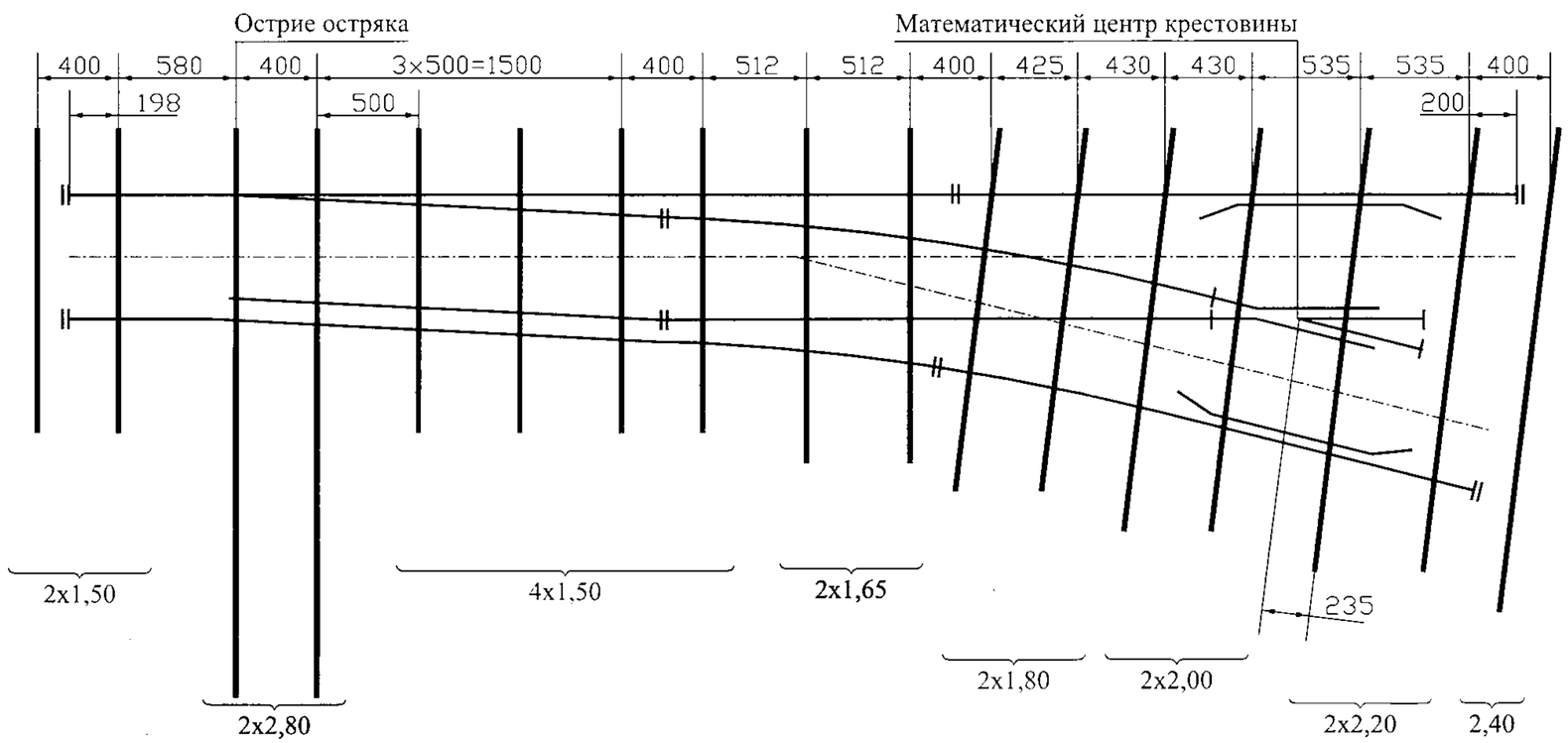

СТРЕЛОЧНЫЙ ПЕРЕВОД
Тип Р24, марка 1/4
Проект 7244.000.00

Узкоколейный стрелочный перевод, предназначенный для использования в шахтах, на предприятиях лесной и торфяной промышленности.
Остряк выполнен из рельсового проката.
Крестовина цельнолитая из марганцовистой стали.

I. Основные технические характеристики

Вид стрелочного перевода	обыкновенный
Ширина колеи, мм	750
Полная длина перевода, мм	7630
Теоретическая длина, мм	5788
Расстояние от острия остряков до центра перевода, мм	2742
Радиус бокового пути, мм	12375
Передний вылет рамного рельса, мм	778
Передний вылет крестовины, мм	410
Задний вылет крестовины, мм	610
Шаг остряка по оси тяги, мм	118+3
Вид остряков	поворотный
Вид крестовины	цельнолитая
Вид основания	деревянные брусья
Вид скрепления	костыльно-клеммное

II. Дополнительные данные

Масса металлических частей перевода, т	1,469
Наибольшая масса отгрузочного места, т	0,372
Наибольшая длина отгрузочного места, мм	4300

III. В комплект поставки не включены следующие изделия

Костыль
Шуруп путевой
Брусья деревянные комплект А4 ГОСТ 8816-70
Электропривод и гарнитура для его установки

IV. Форма отгрузки

На ж.д. платформе или полувагонах по 4 комплекта на одной платформе или самовывоз.

V. Особенности монтажа

В соответствии с техническим описанием и инструкцией по эксплуатации.

VI. Условия поставки запасных частей и комплектующих по отдельному соглашению с заводом

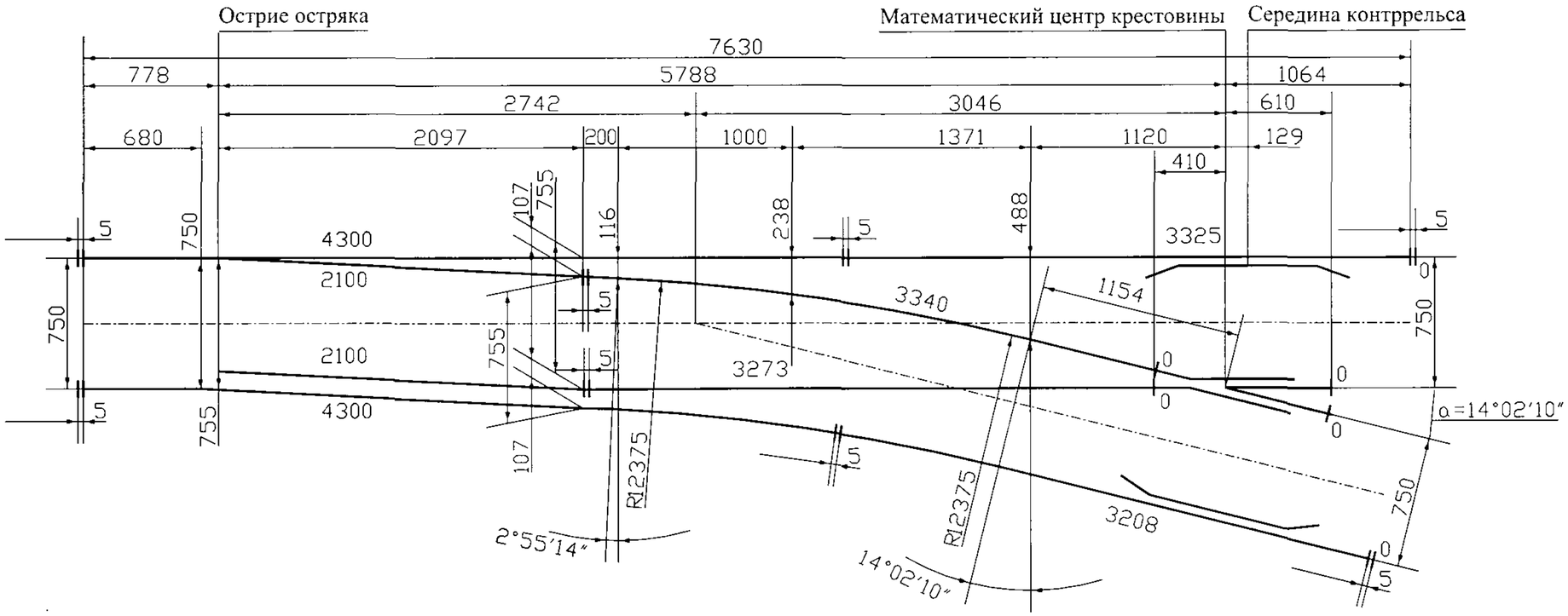

Схема геометрических размеров стрелочного перевода т.Р24 м.1/4 пр. 7244.00.000

Схема укладки стрелочного перевода т.Р24 м.1/4 пр. 7244.00.000

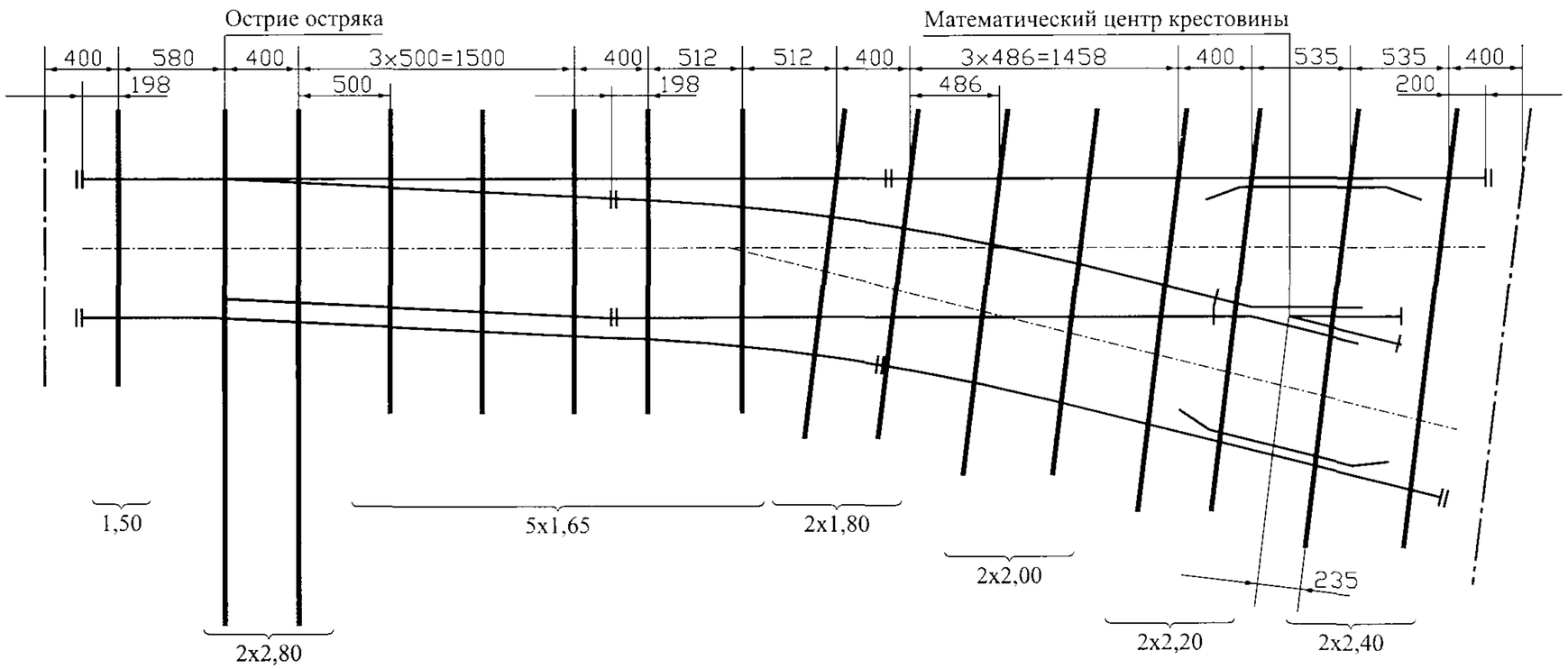

СТРЕЛОЧНЫЙ ПЕРЕВОД
Тип Р24, марка 1/4
Проект 9244.000.00

Узкоколейный стрелочный перевод, предназначенный для использования в шахтах, на предприятиях лесной и торфяной промышленности.
Остряк выполнен из рельсового проката.
Крестовина цельнолитая из марганцовистой стали.

I. Основные технические характеристики

Вид стрелочного перевода	обыкновенный
Ширина колеи, мм	900
Полная длина перевода, мм	8236
Теоретическая длина, мм	6394
Расстояние от острия остряков до центра перевода, мм	2736
Радиус бокового пути, мм	12450
Передний вылет рамного рельса, мм	778
Передний вылет крестовины, мм	410
Задний вылет крестовины, мм	610
Шаг остряка по оси тяги, мм	118+3
Вид остряков	поворотный
Вид крестовины	цельнолитая
Вид основания	деревянные брусья
Вид скрепления	костыльно-клеммное

II. Дополнительные данные

Масса металлических частей перевода, т	1,505
Наибольшая масса отгрузочного места, т	0,372
Наибольшая длина отгрузочного места, мм	4300

III. В комплект поставки не включены следующие изделия

Костыль
Шуруп путевой
Брусья деревянные комплект А4 ГОСТ 8816-70
Электропривод и гарнитура для его установки

IV. Форма отгрузки

На ж.д. платформе или полувагонах по 4 комплекта на одной платформе или самовывоз.

V. Особенности монтажа

В соответствии с техническим описанием и инструкцией по эксплуатации.

VI. Условия поставки запасных частей и комплектующих по отдельному соглашению с заводом

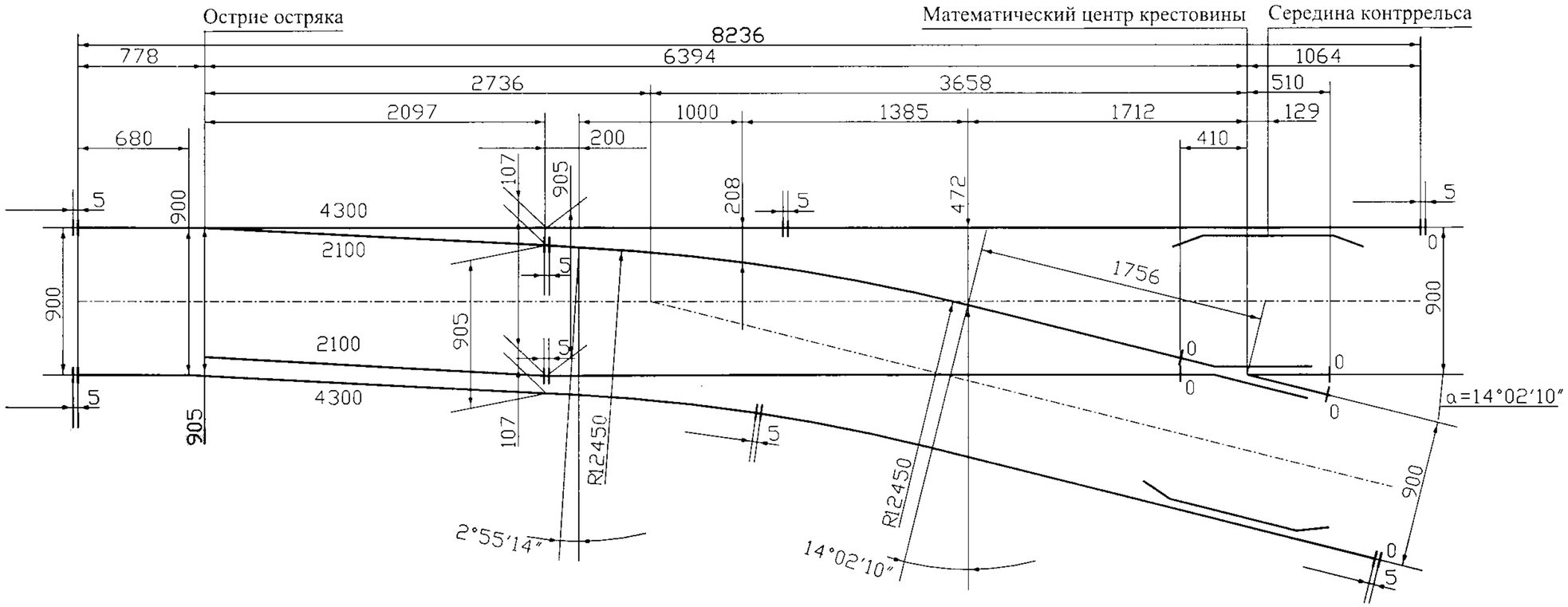

Схема геометрических размеров стрелочного перевода т.Р24 м.1/4 пр. 9244.000.00

Схема укладки стрелочного перевода т.Р24 м.1/4 пр. 9244.000.00

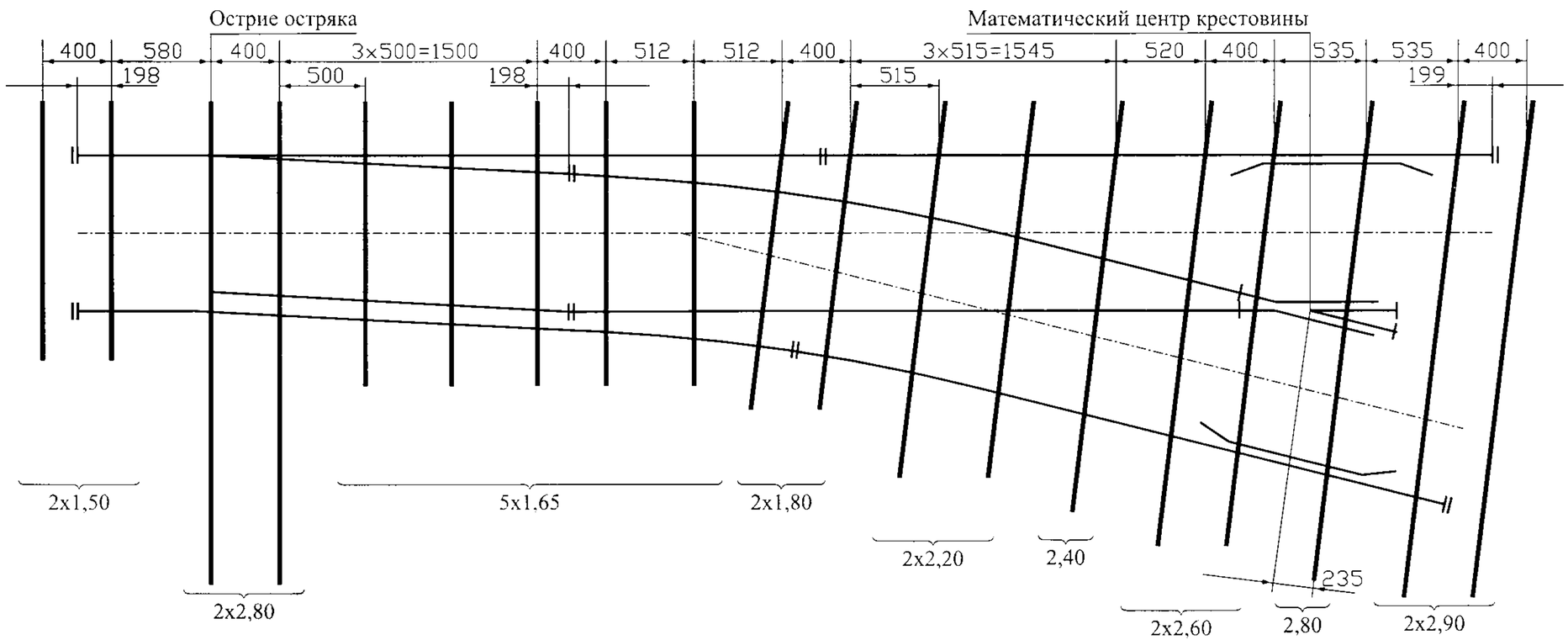

СТРЕЛОЧНЫЙ ПЕРЕВОД
Тип Р50, марка 1/9
Проект 509.00.000

Стрелочный перевод предназначен для путей скоростных трамваев городских транспортных коммуникаций и парковых путей трамвайных депо.
Обеспечивает высокие экономические и технические показатели, так как в конструкции использованы те же принципы, что и при проектировании стрелочных переводов железнодорожного транспорта.

I. Основные технические характеристики

Вид стрелочного перевода	обыкновенный
Ширина колеи, мм	1532
Полная длина перевода, мм	31057
Теоретическая длина, мм	24889
Расстояние от острия остряков до центра перевода, мм	11059
Радиус бокового пути, мм:	
стрелки	297259
переводной кривой	200000
Передний вылет рамного рельса, мм	4323
Передний вылет крестовины, мм	2174
Задний вылет крестовины, мм	1845
Шаг остряка по оси тяги, мм	154
Максимальная скорость движения, км/ч	
по прямому пути	50
по боковому пути	25
Вид остряков	поворотный
Вид крестовины	сборная, типа общей отливки сердечника с наиболее изнашиваемой частью усовиков
Вид основания	деревянные брусья
Вид скрепления	клеммное

II. Дополнительные данные

Масса металлических частей перевода, т	9,2
Наибольшая масса отгрузочного места, т	1,677
Наибольшая длина отгрузочного места, мм	12500

III. В комплект поставки не включены следующие изделия

Стык изолирующий	2
Шуруп путевой	908
Брусья деревянные ГОСТ 8816-70	1 комплект
Электропривод и гарнитура для его установки	1 комплект

IV. Форма отгрузки

На ж.д. платформе или полувагонах по 4 комплекта на одной платформе или самовывоз.

V. Особенности монтажа

В соответствии с техническим описанием и инструкцией по эксплуатации.

VI. Условия поставки запасных частей и комплектующих по отдельному соглашению с заводом

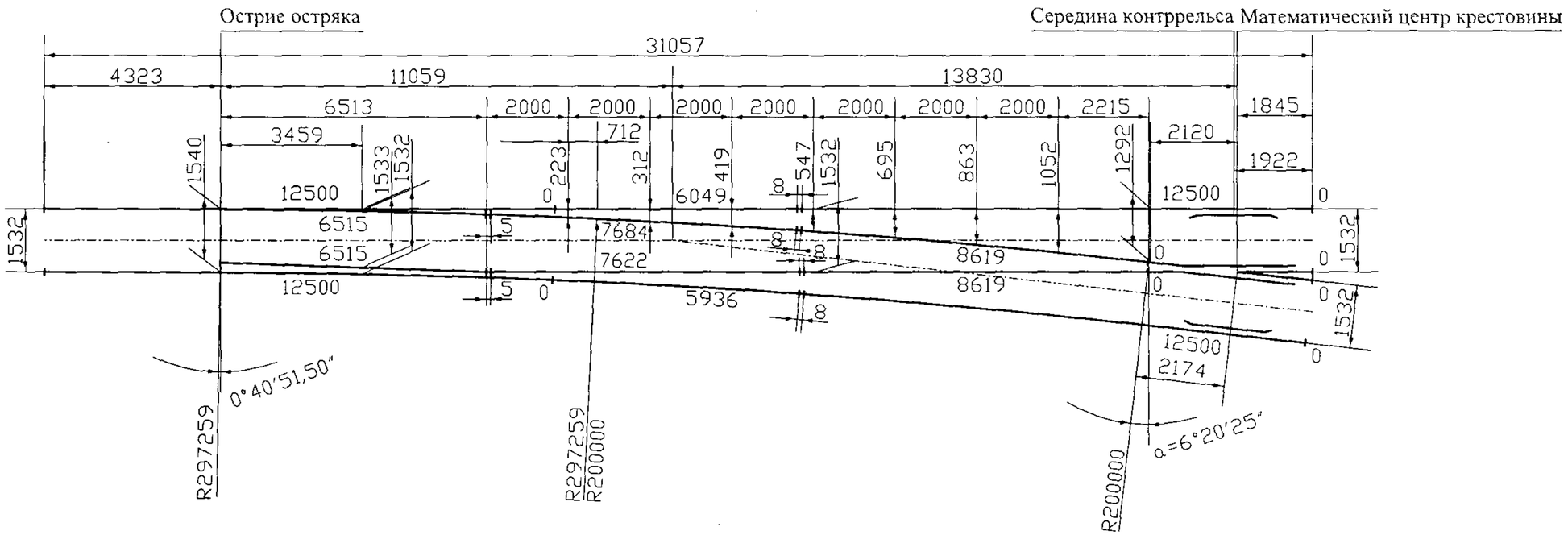

Схема геометрических размеров стрелочного перевода т.Р50 м.1/9 для трамвайных путей пр. 509.00.000

Схема укладки стрелочного перевода т.Р50 м.1/9 для трамвайных путей пр. 509.00.000

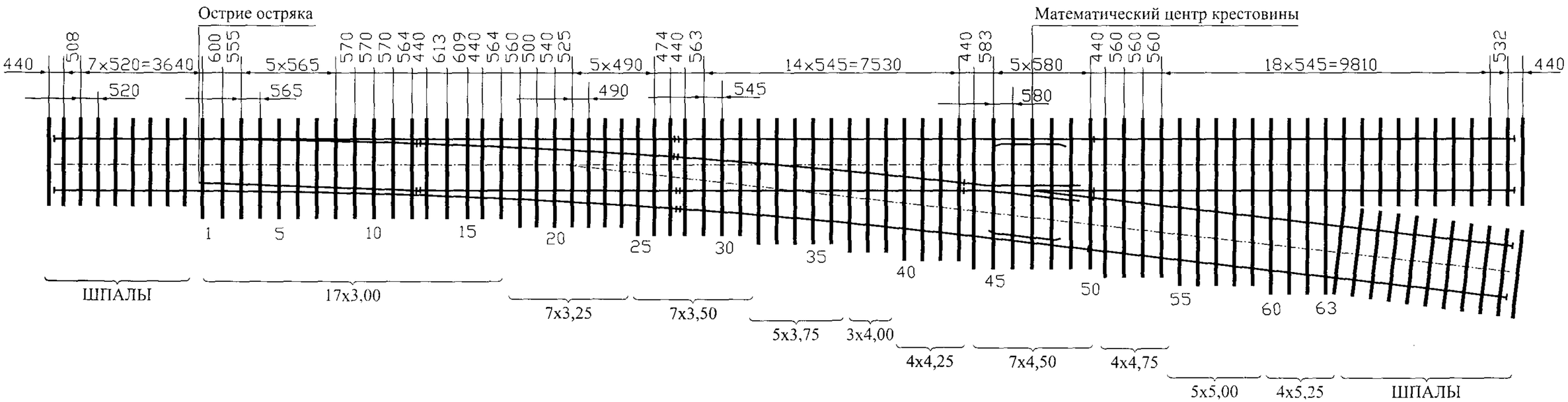

СТРЕЛОЧНЫЙ ПЕРЕВОД
Тип Р50, марка 1/5
Проект 505.00.000

Стрелочный перевод предназначен для путей скоростных трамваев городских транспортных коммуникаций и парковых путей трамвайных депо.
В конструкции использованы те же принципы, которые используются при проектировании стрелочных переводов магистрального железнодорожного транспорта.

I. Основные технические характеристики

Вид стрелочного перевода	обыкновенный
Ширина колеи, мм	1532
Полная длина перевода, мм	19952
Теоретическая длина, мм	13803
Расстояние от острия остряков до центра перевода, мм	6056
Радиус бокового пути, мм:	
стрелки	93098
переводной кривой	66171
Передний вылет рамного рельса, мм	1662
Передний вылет крестовины, мм	573
Задний вылет крестовины, мм	1257
Шаг остряка по оси тяги, мм	154
Максимальная скорость движения, км/ч	
по прямому пути	15
по боковому пути	15
Вид остряков	поворотный
Вид крестовины	цельнолитая
Вид основания	деревянные брусья
Вид скрепления	клеммное

II. Дополнительные данные

Масса металлических частей перевода, т	6,3
Наибольшая масса отгрузочного места, т	1,066
Наибольшая длина отгрузочного места, мм	9427

III. В комплект поставки не включены следующие изделия

Стык изолирующий	2
Шуруп путевой	544
Брусья деревянные комплект ГОСТ 8816-70	1 комплект
Электропривод и гарнитура для его установки	1 комплект

IV. Форма отгрузки

На ж.д. платформе или полувагонах по 4 комплекта на одной платформе или самовывоз.

V. Особенности монтажа

В соответствии с техническим описанием и инструкцией по эксплуатации.

VI. Условия поставки запасных частей и комплектующих по отдельному соглашению с заводом

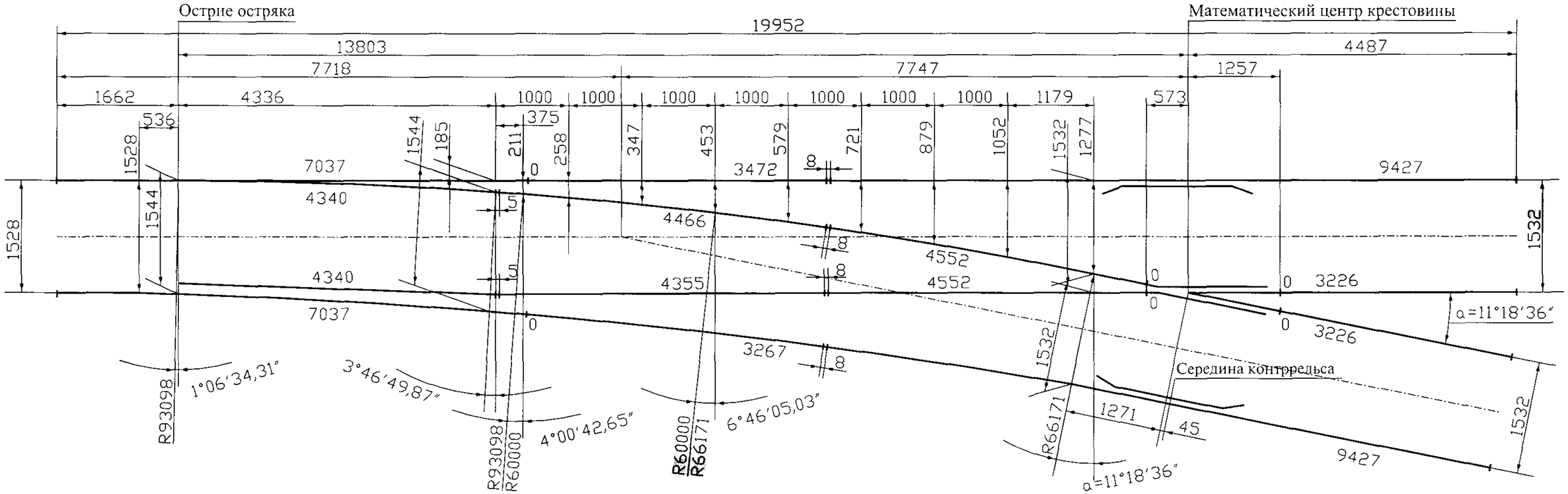

Схема геометрических размеров стрелочного перевода т.Р50 м.1/5 для трамвайных путей пр. 505.00.000

Схема укладки стрелочного перевода т.Р50 м.1/5 для трамвайных путей пр. 505.00.000

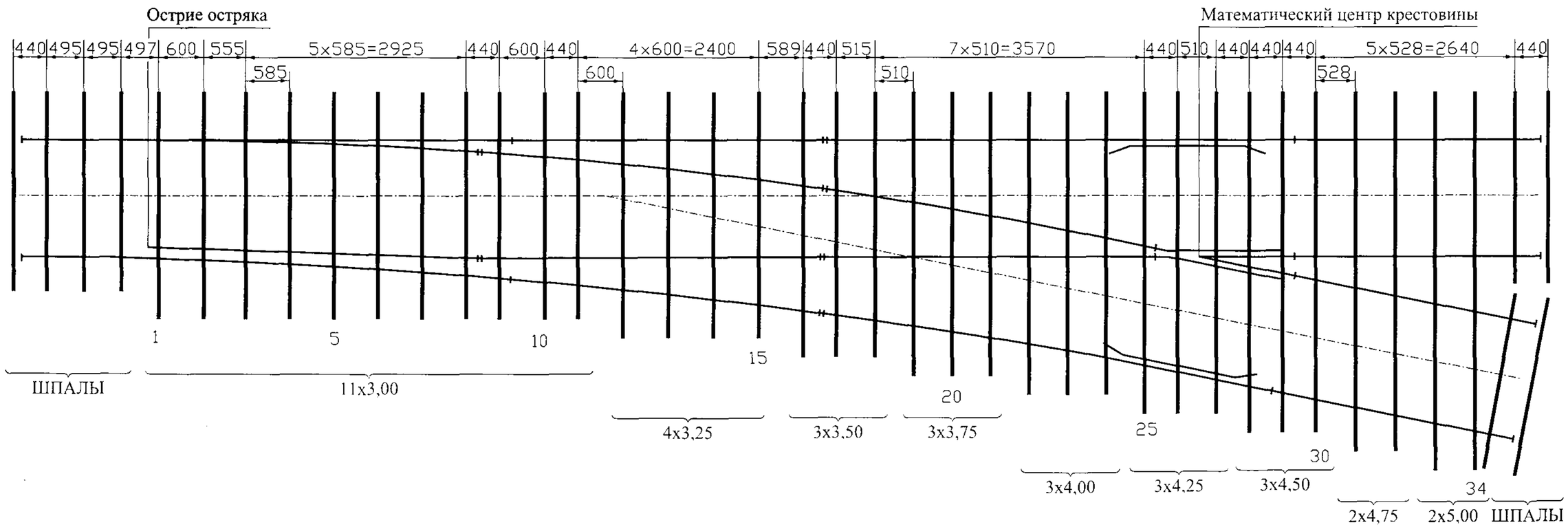

СТРЕЛОЧНЫЙ ПЕРЕВОД

трамвайный радиусом 30 м
ПСТ 30.000.00

Предназначен для перевода трамваев с одного пути на другой. Стрелка и крестовина выполнены из высокомарганцовистой стали.

I. Основные технические характеристики

Вид стрелочного перевода	обыкновенный
Ширина колеи, мм	1524
Полная длина, мм	11002
Радиус бокового пути, мм	30000
Максимальная скорость движения, км/ч	
по прямому пути	10
по боковому пути	10
Максимальная длина отгрузочного места, мм	4000

II. Комплект поставки

Стрелка трамвайная	1
Крестовина	1

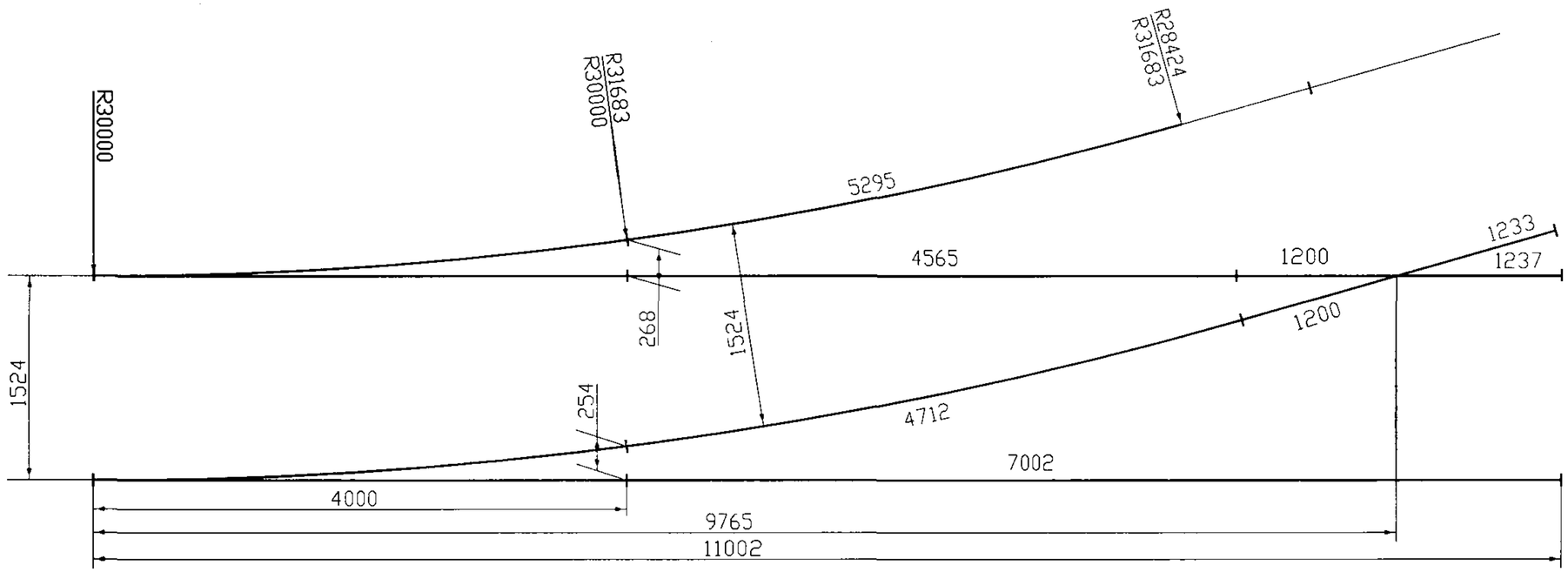

Схема геометрических размеров стрелочного перевода трамвайного т.R30 пр. ПСТ 30.000.00

Схема укладки стрелочного перевода трамвайного т.R30 пр. ПСТ 30.000.00

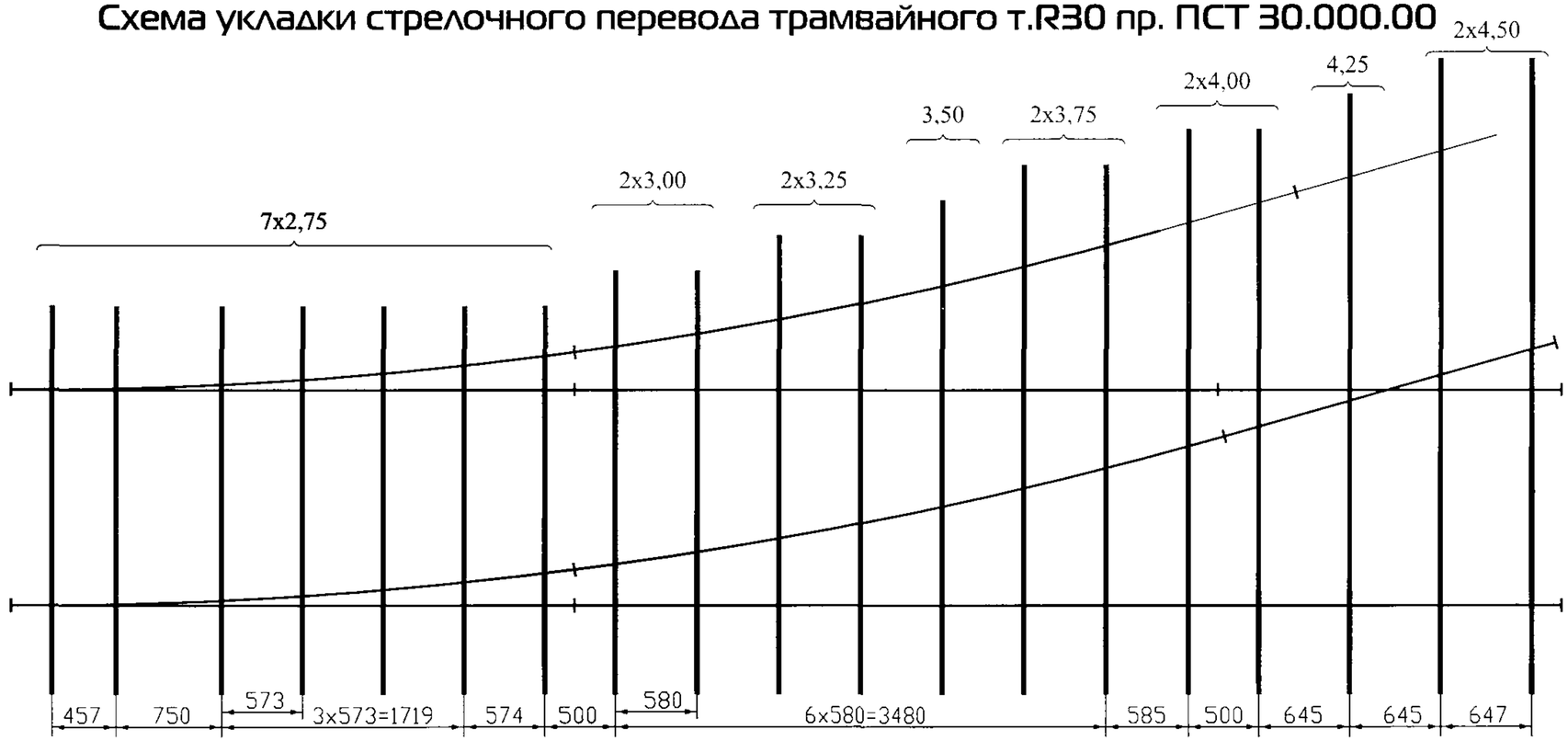

ДЛЯ ЗАМЕТОК