ТИПОВОЙ ПРОЕКТ

503-6-1

МАЛОГАБАРИТНЫЕ ГОРОДСКИЕ АВТОЗАПРАВОЧНЫЕ СТАНЦИИ

АЛЬБОМ III

Нестандартизованное оборудование Вертикальный резервуар емкостью 25 м³ Стальные конструкции Оборудование резервуара

СФ467-03

Шифр подписки 172

Цена 3-04

				Привязан
Инв №				

ТИПОВОЙ ПРОЕКТ

503-6-1

МАЛОГАБАРИТНЫЕ ГОРОДСКИЕ АВТОЗАПРАВОЧНЫЕ СТАНЦИИ

АЛЬБОМ III

СОСТАВ ПРОЕКТА

АЛЬБОМ I - технологическая, архитектурно-строительная, генплан, санитарно-техническая и электротехническая части

АЛЬБОМ II - нестандартизованное оборудование.

АЛЬБОМ III - нестандартизованное оборудование, вертикальный резервуар емкостью 25 м³, стальные конструкции, оборудование резервуара.

АЛЬБОМ IV - заказные спецификации.

АЛЬБОМ V - сметы

Разработан проектным институтом «Гипронефтеранс»

Технический проект утвержден Госстроем СССР
Протокол № 53 от 25.08.1980 г.
Рабочие чертежи введены в действие «Гипронефтетрансом»
Приказ № 301 от 24.09.1980 г

Главный инженер института А. Грознов
Главный инженер проекта В. В. Новиков

				Привязан	
Инв №					

СОДЕРЖАНИЕ АЛЬБОМА

Наименование	Обозначение	№стр.
Титульный лист		1
Содержание альбома		2
Резервуар вертикальный		
с оборудованием РВО-25		
Технические условия	АЗТ2.968.800ТУ	3-6
Резервуар вертикальный		
с оборудованием РВО-25	АЗТ2.968.800	7
Резервуар вертикальный		
с оборудованием РВО-25	АЗТ2.968.800-01	7
Резервуар вертикальный		
с оборудованием РВО-25		
Сборочный чертеж	АЗТ2.968.800СБ	8
Устройство сливное	АЗТ5.885.800	9
Устройство сливное		
Сборочный чертеж	АЗТ5.885.800СБ	9
Крышка	АЗТ6.179.018	10
Крышка	АЗТ8.054.021	10
Труба	АЗТ8.626.044	10
Кассета	АЗТ6.212.002	10,11
Кассета. Сборочный чертеж	АЗТ6.212.002СБ	11
Кольцо	АЗТ8.240.006	11
Обойма	АЗТ8.212.000	11
Шток	АЗТ8.352.022	12
Штифт	АЗТ8.960.007	12
Муфта	АЗТ6.453.801	12
Муфта. Сборочный чертеж	АЗТ6.453.801СБ	12
Фланец	АЗТ8.230.804	13
Муфта	АЗТ8.658.037	13
Корпус	АЗТ8.020.042	13
Труба	АЗТ8.626.813-04	25
Труба	АЗТ8.628.800	13
Прокладка	АЗТ8.683.807-03	25
Устройство всасывающее	АЗТ5.890.801	14
Устройство всасывающее		
Сборочный чертеж	АЗТ5.890.801СБ	14
Кассета	АЗТ6.212.002-01	11
Обойма	АЗТ8.212.000-01	11
Шток	АЗТ8.352.022-01	12
Штифт	АЗТ8.960.007-01	12
Муфта	АЗТ6.453.801-01	12
Фланец	АЗТ8.230.804-01	13
Муфта	АЗТ8.658.037-01	13
Клапан	АЗТ7.140.002	15
Седло	АЗТ7.142.010	15
Корпус	АЗТ8.020.076	15
Крышка	АЗТ8.040.801	16
Рукоятка	АЗТ8.333.010	16
Шток	АЗТ8.352.024	16

Наименование	Обозначение	№стр.
Труба	АЗТ8.626.813-02	25
Труба	АЗТ8.626.813-03	25
Труба	АЗТ8.626.816	16
Прокладка	АЗТ8.683.807-04	25
Прокладка	АЗТ8.683.810-01	25
Кольцо	АЗТ8.683.827	17
Шайба	АЗТ8.941.031	17
Ниппель	АЗТ9.330.001	17
Устройство замерное	АЗТ6.056.801	17
Устройство замерное		
Сборочный чертеж	АЗТ6.056.801СБ	18
Метршток	АЗТ6.056.802	18
Метршток. Сборочный чертеж	АЗТ6.056.802СБ	19
Вкладыш	АЗТ8.214.000	18
Вкладыш	АЗТ8.214.800	19
Втулка	АЗТ8.220.801	19
Фланец	АЗТ8.230.806	20
Ось	АЗТ8.300.802	20
Труба	АЗТ8.626.817	20
Ручка	АЗТ8.671.800	20
Корпус	АЗТ6.112.800	21
Корпус. Сборочный чертеж	АЗТ6.112.800СБ	21
Втулка	АЗТ8.220.802	21
Фланец	АЗТ8.230.804-02	13
Труба	АЗТ8.626.818	22
Крышка	АЗТ6.176.800	22
Цепочка	АЗТ6.461.000	22
Крышка	АЗТ8.054.803	22
Штырь	АЗТ8.126.018	23
Втулка	АЗТ8.220.803	23
Прокладка	АЗТ8.683.810-02	25
Насадка	АЗТ8.658.800	23
Патрубок зондовый	АЗТ6.059.800	23
Труба	АЗТ6.453.803	24
Втулка	АЗТ8.220.802-01	21
Труба	АЗТ8.626.819-01	32
Труба	АЗТ6.453.800	24
Труба	АЗТ8.626.820	24
Труба	АЗТ6.453.806	24
Труба	АЗТ8.626.835	7
Шайба	АЗТ8.942.813	25
Резервуар вертикальный РВ-25	АЗТ5.887.801	26
Резервуар вертикальный РВ-25	АЗТ5.887.801-01	26
Резервуар вертикальный РВ-25		
Сборочный чертеж	АЗТ5.887.801СБ	27
Печать	АЗТ6.112.804	26
Дно	АЗТ6.120.804	28
Лист	АЗТ8.607.803	28

Наименование	Обозначение	№стр.
Крыша	АЗТ6.173.806	28
Лист	АЗТ8.607.804	28
Пластина	АЗТ7.725.801	29
Кронштейн	АЗТ8.094.801	29
Кронштейн	АЗТ8.094.804	29
Фланец	АЗТ8.230.802	29
Кольцо	АЗТ8.616.800	30
Швеллер	АЗТ8.625.800	30
Уголок	АЗТ6.665.800	30
Скоба	АЗТ8.667.802	30
Горловина	АЗТ9.300.800	31
Колодец	АЗТ8.024.800	31
Колодец	АЗТ8.024.800-01	31
Крышка горловины	АЗТ6.173.801	31
Крышка горловины	АЗТ6.173.801-01	31
Крышка горловины		
Сборочный чертеж	АЗТ6.173.801СБ	32
Труба	АЗТ8.626.819	32
Скоба	АЗТ8.667.804	32
Крышка	АЗТ8.054.804	33
Крышка	АЗТ8.054.804-01	33
Труба	АЗТ8.626.813	25
Прокладка	АЗТ8.683.807	25
Прокладка	АЗТ8.683.807-01	25
Прокладка	АЗТ8.683.807-02	25
Прокладка	АЗТ8.683.810	25
Шайба	АЗТ8.942.801	26
Крышка колодца	АЗТ6.173.802	33
Крышка колодца		
Сборочный чертеж	АЗТ6.173.802СБ	34
Крышка	АЗТ6.173.803	34
Крышка. Сборочный чертеж	АЗТ6.173.803СБ	35
Лист	АЗТ8.607.806	34
Амортизатор	АЗТ8.639.802	35
Ушко	АЗТ8.669.802	35
Ручка	АЗТ8.671.009	36
Уголок	АЗТ8.693.800	36
Уголок	АЗТ8.693.801	36
Кольцо	АЗТ6.259.800	36
Кольцо. Сборочный чертеж	АЗТ6.259.800СБ	37
Кольцо	АЗТ8.663.801	37
Уголок	АЗТ9.342.800	37
Швеллер	АЗТ6.413.803	38
Швеллер. Сборочный чертеж	АЗТ6.413.803СБ	38
Пластина	АЗТ8.610.822	38
Швеллер	АЗТ8.623.801	38
Ось	АЗТ8.300.803	33
Труба	АЗТ8.626.813-01	25

Альбом III

Типовой проект 503-6-1

Главнефтеснаб РСФСР
Научно-производственное объединение автозаправочной техники.

Утверждаю
Главный инженер СКТБ АЗТ
_____ /В.Т. Сильвестров/
"13" апреля 1979

Резервуары вертикальные с оборудованием РВО-25

Технические условия
АЗТ2.968.800 ТУ

Заведующий отделом внедрения
_____ /Ю.Г. Бряков/
"12" апреля 1979

Гл. конструктор проекта
_____ /М.В. Локшин/
"12" апреля 1979

1979

Изм.	Лист	№ докум.	Подп.	Дата
Разраб.	Локшин			12.04.79
Пров.	Бряков			
Зав.отд.	Бряков			
Н.контр.	Мазирова			12.04.79
Утв.	Сильвестров			

АЗТ2.968.800 ТУ 503-6-1
Резервуары вертикальные с оборудованием РВО-25
Технические условия
Лит. | Лист 2 | Листов 16
СКТБ АЗТ
Копировал: Формат А4

Настоящие технические условия распространяются на „Резервуары вертикальные с оборудованием РВО-25," устанавливаемые на АЗС в крытые железобетонные колодцы и служащие для хранения и выдачи из них топлива потребителям посредством 1-й или 2-х топливораздаточных колонок.

Пример записи при заказе:

а) резервуара, предназначенного для работы в комплексе с одной колонкой — „Резервуар вертикальный с оборудованием РВО-25" АЗТ2.968.800ТУ,

б) резервуара, предназначенного для работы в комплексе с 2-мя колонками — „Резервуар вертикальный с оборудованием РВО-25" АЗТ2.968.800-01ТУ.

1. Технические требования.

1.1 Резервуар вертикальный с оборудованием РВО-25 должен соответствовать требованиям настоящих технических условий и комплекта документации согласно АЗТ2.968.800.

1.2. Основные параметры и размеры:

- тип резервуара — вертикальный, сварной колодезного расположения
- вместимость, м³ — 25
- внутреннее избыточное давление, МПа — 0,002 (0,01)
- остаточное давление, МПа — 0,001
- температура окружающей среды, °С — ±40
- относительная влажность воздуха, % — 80
- габаритные размеры, мм:
  - диаметр — 3200
  - высота — 4520
- масса, кг, см. табл.

Таблица

Шифр	Масса, кг
АЗТ2.968.800	1880,3
АЗТ2.968.800-01	1895,7

Примечание. В скобках указано внутреннее избыточное давление, на которое должен быть отрегулирован дыхательный клапан в случае, если резервуар находится в газовой обвязке.

1.3. Характеристики.

1.3.1. Для оболочки резервуара должна применяться сталь углеродистая для сварных конструкций марки В Ст3кп2 по ГОСТ 380-71*.

1.3.2. Элементы резервуара могут соединяться между собой с применением всех видов промышленной электродуговой сварки.

1.3.3. Металл, предназначенный для изготовления резервуара, не должен иметь трещин, закатов, расслоений, плен, пузырей, шлаковых включений и других дефектов, влияющих на его прочность и плотность. Качество поверхности листовой стали должна удовлетворять требованиям ГОСТ 19903-74* и ГОСТ 14637-79.

1.3.4. Качество и основные характеристики металла должны быть подтверждены сертификатами заводов-поставщиков металла. Соответствие материалов требованиям стандартов должно проверяться отделом технического контроля завода-изготовителя резервуаров до запуска металла в производство.

При отсутствии сопроводительных сертификатов должны быть произведены лабораторные испытания и анализы для установления марки стали и качественных показателей.

1.3.5. Качество сварных швов должно обеспечиваться применением качественных исходных материалов. Завод-изготовитель резервуаров должен произвести контрольную проверку поступивших материалов и соответствия их стандартам.

1.3.6. Сварные швы резервуара должны быть прочно-плотными.

Механические свойства металла шва и сварных соединений должны проверяться выборочными испытаниями отдельных образцов и не должны быть ниже предусмотренных ГОСТ 9467-75

1.3.7. Сварные швы должны быть правильной формы и очищены от шлака. Стыковые швы должны быть выполнены с полным проваром на всю толщину свариваемого металла, угловые швы — по толщине приваривания металла или по размерам, указанным на чертежах.

Непровары, наплывы, прожоги, подрезы, трещины и пористость в швах не допускаются.

1.3.8. Контроль качества сварных соединений должен производиться как в процессе сварки,

так и во время приемки резервуара

1.3.9 Швы по образующим соседних обечаек должны быть сдвинуты один относительно другого согласно конструкторской документации.

1.3.10. Обечайка, днище, крыша и колодец сваренного резервуара должны быть правильной геометрической формы без значительных вмятин и выпучин

Допускаются отдельные местные выпучины или вмятины диаметром до 100мм и с максимальной стрелкой прогиба до 4мм

1.3.11. Допускаются следующие отклонения от проектных размеров резервуара:

а) по длине окружности цилиндрической оболочки, мм — +14

б) разность диаметров в одном сечении (овальность), мм — ±10

в) по высоте резервуара, мм — +48

г) отклонение образующей цилиндра от прямой линии (излом образующей), мм, не более — 1/750 длины образующей.

1.3.12 Допускаемые отклонения сварных швов по ГОСТ5264-69

1.3.13 Стоповые устройства резервуара должны быть испытаны на прочность

1.3.14 Резервуар до грунтовки и окраски должен быть принят представителем ОТК завода-изготовителя, включая проведение необходимых испытаний с целью установления соответствия изделия требованиям настоящих ТУ

и рабочей конструкторской документации.

1.3.15 Наружная поверхность резервуара должна быть загрунтована грунтом ВЛ-023 ГОСТ 12707-77. Внутренняя поверхность резервуара должна быть оцинкована или иметь лакокрасочное покрытие II.ОЖ3 6/2 по ГОСТ 9.009-72 и ГОСТ 9.032-74*.

1.3.16. Резервуар должен быть снабжен теоретической пасантиметровой калибровочной таблицей, позволяющей определять объем продукта, находящегося в резервуаре, с точностью до 1%

1.3.17. Сливное и всасывающее устройства резервуара с оборудованием должны быть герметичными

1.3.18. Отливки крышки всасывающего устройства и корпусов сливного и всасывающего устройств не должны иметь дефектов литья (газовые и усадочные раковины, трещины, пористость, шлаковые и другие включения).

1.3.19. Наружная и внутренняя поверхности отливок должны быть очищены от формовочной земли.

1.3.20. Допуски на механическую обработку и предельные отклонения по размерам и весу отливок должны соответствовать требованиям ОСТ 1010 и ОСТ4 ГО.010.025.

1.3.21. Кассеты искрогасителей сливного и всасывающего устройств должны свободно, без заеданий, вставляться в корпуса.

1.3.22. Клапан всасывающего устройства

должен быть притерт к седлу и свободно, без заеданий и перекосов, перемещаться по штоку.

1.3.23. Наружная поверхность метрштока замерного устройства должна быть прямолинейной, гладкой, чистой, не иметь трещин и забоин.

1.3.24. Резервуар в сборе с оборудованием должен быть герметичным.

1.3.25. На крышке замерного устройства клеймами ручными цифровыми ГОСТ15999-70 должны быть нанесены высотный трафарет оборудованного резервуара (расстояние от дна резервуара до опорного торца корпуса замерного устройства) и расстояние от дна резервуара до нижнего торца метрштока, устанавливаемое по фактической длине метрштока от опорного до нижнего торца и величине высотного трафарета (разность между величиной высотного трафарета и фактической длиной метрштока).

1.3.26. Резьбовые соединения трубопроводов резервуара с оборудованием должны быть выполнены с подмоткой льном ГОСТ10330-76 на контрящей замазке (нитроглифталевая эмаль НЦ-132 ГОСТ6631-74, тальк ГОСТ19729-74).

1.3.27. Средний срок службы резервуара должен быть не менее 20лет.

1.3.28. Средний срок службы оборудования резервуара должен быть не менее 8лет.

1.4. Комплектность.

В комплект поставки входят:

- Резервуар вертикальный с оборудованием РВО-25 АЗТ2.968 800 — 1шт
- Таблица калибровочная — 1шт

1.5. Маркировка.

1.5.1. На каждом резервуаре на зачищенной до блеска маркировочной табличке, приваренной на крыше резервуара, наносятся гравированием шрифтом П05 ГОСТ2930-62*:

- завод-изготовитель;
- заводской порядковый номер,
- тип резервуара и его вместимость;
- внутреннее избыточное давление, МПа,
- остаточное давление, МПа,
- принято ОТК;
- дата выпуска.

1.5.2. После нанесения маркировки надписи должны быть залиты эмалью НЦ-132 черной ГОСТ6631-74 II.ОЖ3 6/2.

1.6. Упаковка.

1.6.1. Перед отправкой с завода-изготовителя с резервуара должны быть сняты всасывающее, сливное и замерное устройства.

1.6.2. В отправляемом с завода-изготовителя резервуаре не должно оставаться никаких посторонних предметов (электродных огарков, обрезков металла и т.д.).

Резервуар внутри должен быть чистым, без воды, грязи и ржавчины. Болты и гайки должны быть смазаны солидолом ГОСТ4366-76*. Отверстия на крышке горловины резервуара в местах присоединения к ней всасывающего,

Копировал
Альбом III
Типовой проект 503-6-1
Инв. № подл. | Подп. и дата | Взам. инв. № | Инв. № дубл. | Подп. и дата
1183 | 13.04.79г. Ивнф.

сливного и замерного устройств, а также отверстие дыхательного патрубка должны быть заглушены.

1.6.3 Всасывающее и сливное устройства с отсоединенными всасывающей и сливной трубами должны быть упакованы в деревянный ящик, изготовленный по документации завода-изготовителя, разработанной согласно ГОСТ 2991-76, предварительно выложенный пергамином кровельным ГОСТ 2697-75.

Возможность перемещения изделий внутри ящика не допускается.

1.6.4. Сливная, всасывающая и зондовые трубы, замерное устройство и арматура должны быть упакованы в отдельный деревянный ящик, изготовленный по документации, разработанной заводом-изготовителем согласно ГОСТ 2991-76, предварительно выложенный пергамином кровельным ГОСТ 2697-75.

Возможность перемещения изделий внутри ящика не допускается.

1.6.5. Метршток замерного устройства перед упаковкой должен быть протерт бензином ГОСТ 9505-57, смазан вазелином конденсаторным ГОСТ 5774-76*, обернут бумагой двухслойной упаковочной ГОСТ 8828-75* и надежно закреплен внутри корпуса замерного устройства.

Возможность перемещения метрштока внутри корпуса не допускается.

2. Правила приемки

2.1. Резервуар вертикальный с оборудованием РВО-25 должен подвергаться следующим испытаниям:

- типовым,
- приемо-сдаточным.

2.2. Типовым испытаниям подвергают не менее 3-х резервуаров при внесении изменений в конструкцию резервуара, материалы или технологию изготовления, влияющих на характеристики и параметры резервуара.

2.3. Приемо-сдаточным испытаниям должен быть подвергнут каждый резервуар на соответствие требованиям настоящих технических условий

3. Методы контроля.

3.1. Контроль размеров производится универсальным измерительным инструментом.

3.2. Контроль качества сварных швов производится по ГОСТ 6996-66 и ГОСТ 3242-79.

3.3. Контроль сварных швов резервуара на плотность производится путем нанесения на них мыльной эмульсии и создания в резервуаре воздушного избыточного давления равного 0,025МПа. При обнаружении пузырьков воздуха швы бракуются.

Забракованные при испытании швы должны быть вырублены до основного металла и затем заварены вновь. Подчеканка швов не допускается.

Альбом III

Типовой проект 503-6-1

Подле устранения всех дефектов резервуар должен быть подвергнут повторному освидетельствованию и испытанию.

3.4. Контроль сварных швов резервуара на прочность производится путем создания в заполненном водой резервуаре, при заглушенной горловине, избыточного давления равного 0,05МПа. Резервуар выдерживается под давлением в течение 5 минут. Увеличение и уменьшение давления при испытании должны производиться постепенно. (0,002 МПа/мин). Испытательное давление должно поддерживаться в течение времени, необходимого для осмотра

3.5. Контроль допускаемых отклонений сварных швов производится универсальным измерительным инструментом на соответствие требованиям ГОСТ 5264-69.

3.6. Контроль качества лакокрасочных покрытий резервуара производится по ГОСТ 9529-75.

3.7. Испытания строповых устройств резервуара на прочность должны производиться по ГОСТ 13716-73*.

3.8. Испытание сливного устройства на герметичность производится при отсоединенной сливной трубе путем создания гидравлического давления равного 0,2МПа и выдержки в течение 5 минут. Течи и потения не допускаются.

3.9. Испытание всасывающего устройства на герметичность производится при отсоединенной всасывающей трубе путем создания гидравлического давления равного 0,2МПа и выдержки в течение

5 минут. Течи и потения не допускаются.

3.10. Контроль резервуара с оборудованием на герметичность производится путем создания в заполненном водой оборудованном резервуаре избыточного давления, равного 0,02 МПа, и выдержки резервуара под этим давлением в течение 20 минут.

Течи и потения не допускаются. Увеличение и снижение давления должны производиться плавно (0,002 МПа/мин).

3.11. Контроль по остальным пунктам раздела „Технические требования" производится путем внешнего осмотра и по документам подтверждающим качество материалов.

4. Транспортирование и хранение.

4.1. Резервуар с оборудованием РВО-25, подготовленный к транспортированию в соответствии с указаниями подраздела 1.6. настоящих технических условий, может транспортироваться железнодорожным, водным и автомобильным транспортом. Во всех случаях резервуар должен быть установлен вверх колодцем и надежно закреплен. Крепление резервуара должно обеспечивать сохранность изделия и окраски во время транспортирования.

4.2. Оборудование резервуара в упаковке может транспортироваться любым видом транспорта.

4.3. Готовые резервуары должны храниться в условиях, обеспечивающих их полную сохранность.

4.4. Оборудование резервуара должно храниться в упакованном виде в крытых складских помещениях. Воздух в помещениях не должен содержать вредных примесей,

вызывающих коррозию.

5. Указания по эксплуатации.

5.1. Эксплуатация резервуара с оборудованием РВО-25 должна производиться в соответствии с „Правилами технической эксплуатации автозаправочных станций", утвержденными Главнефтеснабом РСФСР 26.06.1969 г. и „Правилами технической эксплуатации стальных резервуаров и инструкцией по их ремонту на предприятиях Главнефтеснаба РСФСР", утвержденными Главнефтеснабом РСФСР 15.05.1970 г.

5.2. После установки резервуара на АЗС в железобетонный колодец и монтажа на нем оборудования должна быть произведена калибровка резервуара объемным методом с составлением посантиметровой калибровочной таблицы.

5.3. Ежедневно должен производиться контроль за исправностью резервуара и железобетонного колодца (колодец должен быть сухим). Контроль производится через зондовую трубу.

При обнаружении в железобетонном колодце воды или топлива эксплуатация резервуара должна быть прекращена до выявления и устранения причин неисправности.

5.4. Ежедневно должен производиться внешний осмотр сливных муфт, корпусов и соединений трубопроводов сливного и всасывающего устройств. При обнаружении неисправностей их следует устранить, при этом эксплуатация резервуара прекращается до устранения неисправностей.

5.5. Крышки сливных муфт должны открываться и закрываться вручную, без применения посторонних.

5.6. Наконечник шланга бензовоза следует вставлять в корпус сливной муфты вертикально, чтобы не повредить корпус муфты и прокладку.

5.7. Уровень топлива в резервуаре определяется путем прибавления к длине метрштока, смоченного топливом, величины расстояния от дна резервуара до нижнего торца метрштока (35-45 мм), нанесенной на крышке замерного устройства.

5.8. Техническое обслуживание и ремонт резервуара и оборудования должны выполняться в соответствии с системой технического обслуживания и ремонтов (ТОР), утвержденной 01.01.78 г. Главнефтеснабом РСФСР.

5.9. Перед разборкой всасывающего устройства необходимо слить топливо из всасывающей магистрали колонки в резервуар, приподняв всасывающий клапан над седлом при помощи рукоятки, находящейся на крышке всасывающего устройства.

5.10. При замене прокладки, находящейся между фланцем корпуса замерного устройства и крышкой горловины резервуара, следует иметь ввиду, что с изменением ее толщины изменится высотный трафарет резервуара. Поэтому, при отсутствии прокладочного материала, одинакового по толщине с толщиной заменяемой прокладки, при замене прокладки необходимо на крышку замерного устройства нанести новые значения высотного трафарета и расстояния от дна резервуара до нижнего торца метрштока.

6. Требования безопасности.

6.1. Сварка резервуара должна вестись в соответствии с разработанным заводом-изготовителем технологическим процессом сварщиками, сдавшими испытания в соответствии с „Правилами испытания электросварщиков и газосварщиков", утвержденными Госгортехнадзором 22.06.71 г.

6.2. Испытания резервуара должны проводиться в специально отведенном месте.

Избыточное давление при испытаниях на плотность сварных швов не должно превышать 0,025 МПа, при испытаниях на прочность сварных швов - 0,05 МПа.

6.3. К испытаниям допускаются лица, прошедшие специальную подготовку по технике безопасности.

6.4. При погрузочно-разгрузочных работах стропы должны присоединяться только к специальным петлям резервуара, при этом следует соблюдать все правила техники безопасности, установленные для подъемно-транспортных работ.

6.5. К эксплуатации и обслуживанию резервуаров допускаются лица, прошедшие специальный инструктаж по технике безопасности на АЗС.

6.6. Перед вводом в эксплуатацию резервуара необходимо убедиться в надежности подсоединения резервуара к заземляющему контуру АЗС.

6.7. Перед сливом топлива в резервуар из автоцистерны, последняя должна быть надежно

заземлена.

6.8. Зачистка и ремонт резервуара должны производиться в строгом соответствии с „Правилами технической эксплуатации металлических резервуаров и инструкцией по их ремонту на предприятиях Главнефтеснаба РСФСР" утвержденными Главнефтеснабом РСФСР 15.05.1970 г. и „Правилами технической эксплуатации нефтебаз Главнефтеснаба РСФСР", утвержденными Главнефтеснабом РСФСР 12.12.1974 г.

7. Гарантии поставщика.

7.1. Изготовитель гарантирует соответствие „Резервуара с оборудованием РВО-25" АЗТ2.968.800. требованиям настоящих технических условий и его безотказную работу в течение 18 месяцев со дня ввода в эксплуатацию и не более 24 месяцев со дня отгрузки при условии соблюдения потребителем правил эксплуатации, транспортирования и хранения.

7.2. Детали и сборочные единицы, вышедшие из строя в течение указанного срока по причинам недоброкачественного материала, неправильной обработки или сборки, заменяются или ремонтируются изготовителем бесплатно.

Копия верна

Инв. № подл. 1183 | Подп. и дата 13.04.79г. | Взам. инв. № | Инв. № дубл. | Подп. и дата

Альбом III

Типовой проект 503-6-1

Формат	Зона	Поз.	Обозначение	Наименование	Кол.	Примечание
				Документация		
22			А3Т2.968.800СБ	Сборочный чертеж		
Н			А3Т2.968.800ТУ	Технические условия		
				Сборочные единицы		
Н		1	А3Т5.885.800	Устройство сливное	1	
Н		2	А3Т5 890.801	Устройство всасывающее	1	
Н		3	А3Т6 055.601	Устройство замерное	1	
11		4	А3Т6 059.800	Патрубок зондовый	1	
Н		5	А3Т6 453.800	Труба	2	
11		6	А3Т6 453.808	Труба	1	
				Детали		
11		7	А3Т8 626.813	Труба	1	
11		8	А3Т8 683.807	Прокладка	1	
		9	-01	Прокладка	2	
		10	-02	Прокладка	1	
Н		11	А3Т8 683.810	Прокладка	4	
Н		12	А3Т8.942 801	Шайба	4	

Копир. верну

Подп. и дата | Инв. № дубл. | Взам. инв. № | Инв. № подл. | Подп. и дата

Изм.	Лист	№ докум.	Подп.	Дата
Разраб.	Андратько			
Пров.	Лоскшин			
Зав.отд.	Брятков			
Н.контр.	Уопенская			
Утв.	Сильвестрова			

503-6-1 А3Т2.968.800

Резервуар вертикальный с оборудованием РВО-25

Лит.	Лист	Листов
	1	3

СКТБ АЗТ

Копировал: Формат А4

Формат	Зона	Поз.	Обозначение	Наименование	Кол.	Примечание
				А3Т2.968.800-01		
				Сборочные единицы		
11		2	А3Т5.890.801	Устройство всасывающее	1	
11		5	А3Т6.453.800	Труба	1	
Н		22	А3Т5.887.801-01	Резервуар вертикальный РВ-25	1	
Н		23	А3Т6.173.801-01	Крышка горловины	1	
				Детали		
11		9	А3Т8.683 807-01	Прокладка	1	
Н		11	А3Т8.683 810	Прокладка	2	
Н		12	А3Т8.942.801	Шайба	2	
				Стандартные изделия		
		14		Гайка М12.5.019 ГОСТ5915-70*	4	
		15		Шайба 12.65Г.019 ГОСТ6402-70*	4	
		16		Шайба 12.01.019 ГОСТ11371-73	4	
		17		Контргайка Ц-40 ГОСТ8961-75	1	
		18		Контргайка Ц-50 ГОСТ8961-75	2	
		20		Муфта короткая Ц-40 ГОСТ8954-75	1	

Типовой проект 503-6-1

Подп. и дата | Инв. № дубл. | Взам. инв. № | Инв. № подл. | Подп. и дата

503-6-1 А3Т2 968.800

Лист 3

Формат	Зона	Поз.	Обозначение	Наименование	Кол.	Примечание
				Стандартные изделия		
		13		Болт М12×35 58.019 ГОСТ7798-70*	30	
		14		Гайка М12.5.019 ГОСТ5915-70*	42	
		15		Шайба 12.65Г.019 ГОСТ6402-70*	42	
		16		Шайба 12.01.019 ГОСТ11371-78	42	
				Контргайки ГОСТ8961-75		
		17		Контргайка Ц-40	3	
		18		Контргайка Ц-50	4	
		19		Муфта длинная Ц-25 ГОСТ8955-75	1	
		20		Муфта короткая Ц-40 ГОСТ8954-75	2	
		21		Угольник Ц-40 ГОСТ8946-75	1	
			Переменные данные	для исполнений		
				А3Т2.968.800		
				Сборочные единицы		
11		22		Резервуар вертикальный РВ-25	1	
11		23		Крышка горловины	1	

Подп. и дата | Взам. инв. № | Инв. № дубл. | Подп. и дата | Инв. № подл.

503-6-1 А3Т2.968.800

Копировал: Формат А4

А3Т8 626 835

Rz80

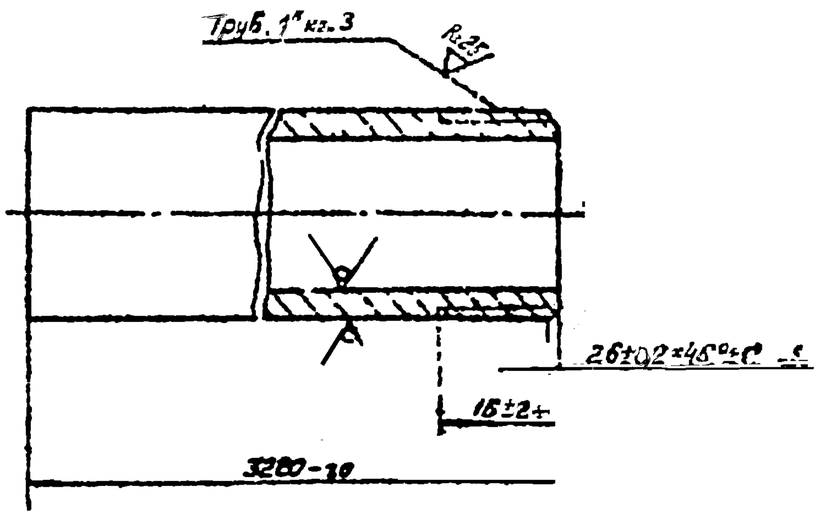

503-6-1 А3Т8.626.835.

Труба

Лит.	Масса	Масштаб
	7,200	1:1

Лист	Листов
1	1

Труба Ц-25×2Р ГОСТ3262-75

СКТБ АЗТ

Рис 1

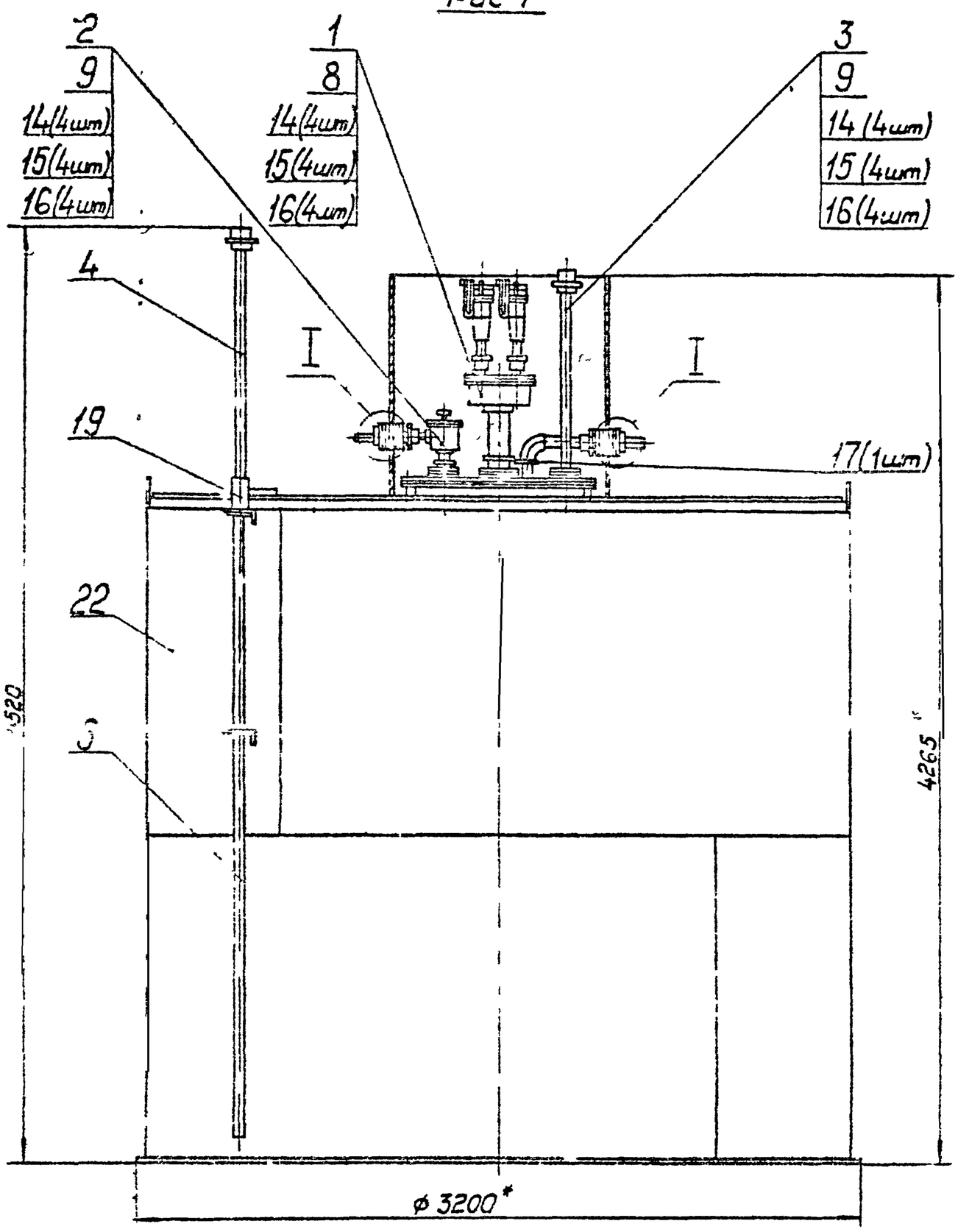

Рис 2
М1:40
Остальное – см рис.1

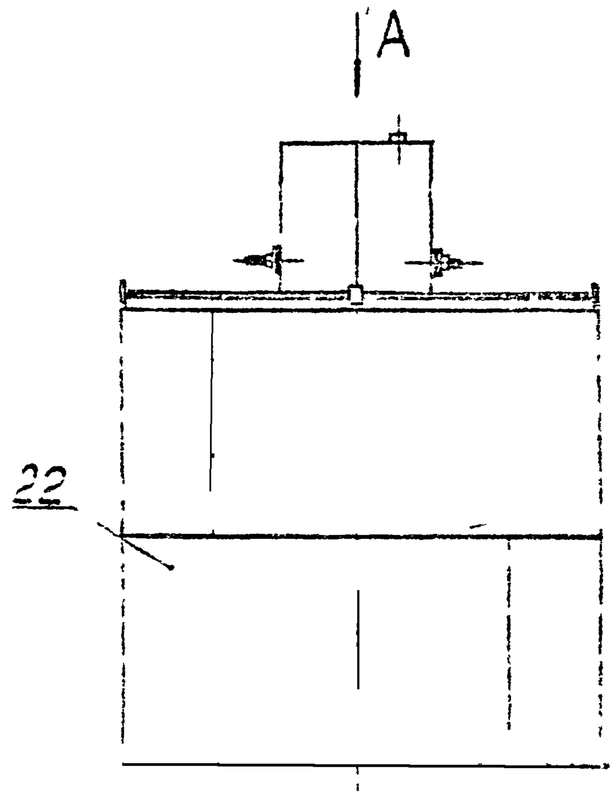

Вид А
М1:10

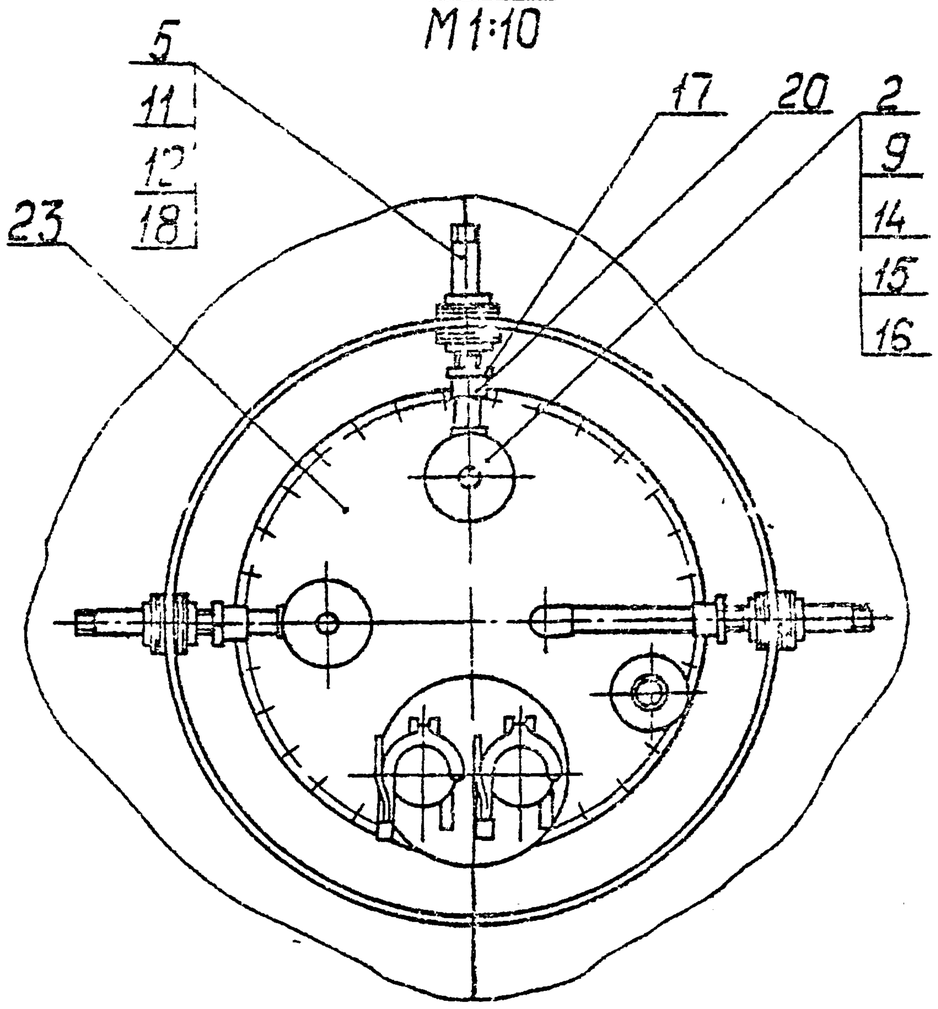

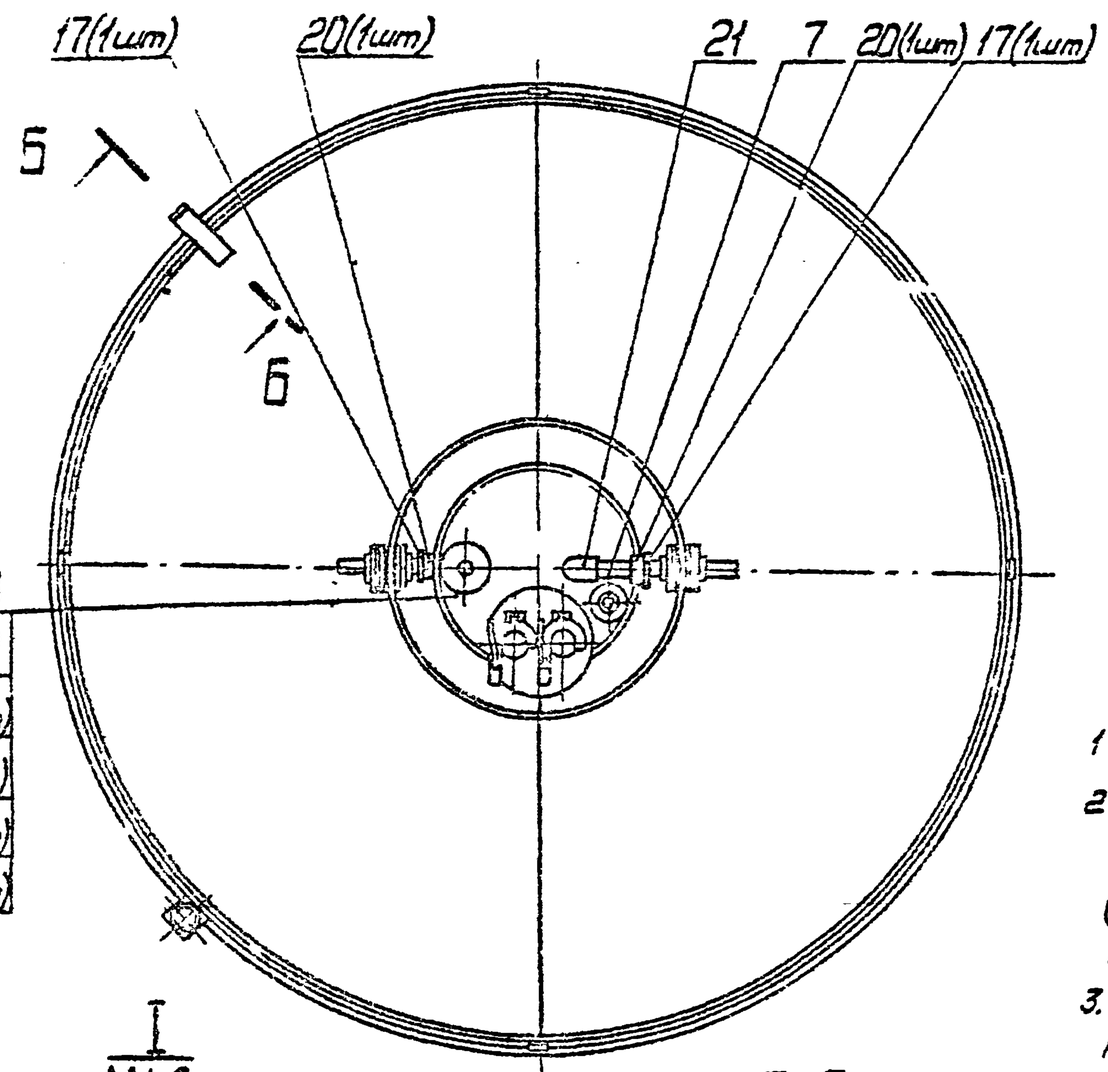

I
М1:2

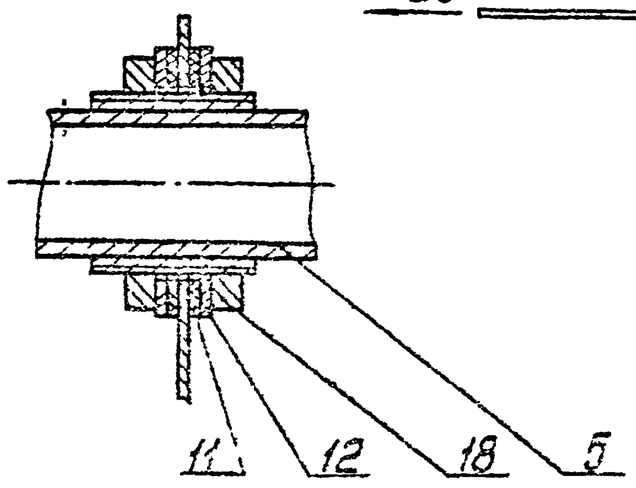

К контуру заземления АЗС

Б-Б повернуто
М1:5

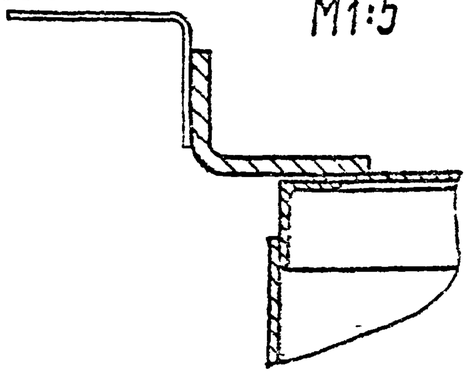

Обозначение	Рис	Масса, кг
АЗТ2 968 800	1	1880,3
-01	2	1895,7

1* Размеры для справок
2 Монтаж трубопроводов вести с подмоткой льном ГОСТ 10330-76 на контрящей замазке (нитроглифталевая эмаль НЦ-132 ГОСТ 6631-74 плюс тальк ГОСТ 19729-74)
3. После установки резервуара в железобетонный колодец пластина заземления резервуара должна быть приварена к заземляющему контуру АЗС.

Изм	Лист	№ докум	Подп	Дата	503-6-1 АЗТ2.968.800 СБ
Разраб		Кондратьев			Резервуар вертикальный с оборудованием РВО-25 Сборочный чертеж
Пров		Локшин			Лит / Масса / Масштаб: См табл 1:20
Т контр		Борисов			Лист / Листов
Нач отд		Бряков			СКТБ АЗТ
Н контр		Успенская			
Утв		Сильвестров			

Копировал

Формат 22

Альбом III

Типовой проект 503-6-1

Инв № подл | Подп и дата | Взам инв № | Инв № дубл | Подп и дата
14835.9 | 12.04.79г

Формат	Зона	Поз.	Обозначение	Наименование	Кол.	Примечание
				Документация		
12			А3Т5.885.800 СБ	Сборочный чертеж		
				Сборочные единицы		
11		1	А3Т6.179.018	Крышка	1	
11		2	А3Т6.212.002	Кассета	1	
11		3	А3Т6.453.801	Муфта	1	
				Детали		
11		5	А3Т8.020.042	Корпус	1	
11		6	А3Т8.626.313-04	Труба	1	
11		7	А3Т8.626.800	Труба	1	
11		8	А3Т8.683.807-03	Прокладка	1	
				Стандартные изделия		
		10		Болт М10×35.58.019 ГОСТ 7796-70*	8	
		11		Гайка М10.5.019 ГОСТ 5915-70*	8	
		12		Шайба 10.65Г.019 ГОСТ 6402-70*	8	

Формат	Зона	Поз.	Обозначение	Наименование	Кол.	Примечание
		13		Шайба 12 01 019 ГОСТ 11371-78	8	
		14		Контргайка Ц-50 ГОСТ 8961-75	2	
		15		Контргайка Ц-80 ГОСТ 8961-75	1	
		16		Муфта длинная Ц-50 ГОСТ 8955-75	2	
		17		Сгон 50-Ц ГОСТ 8969-75	2	
				Прочие изделия		
		18		Муфта сливная 3" МС-1	2	Арматуросборочный опытно-машиностроительный завод

503-6-1 А3Т5.885.800

Устройство сливное

СКТБ АЗТ

Разраб. Кондратьев; Пров. Локшин; Н. контр. Усеенская; Утв. Брясов

Лит. | Лист 1 | Листов 2

Копировал: Формат 11

Альбом III

Типовой проект 503-6-1

А3Т5.885.800 СБ

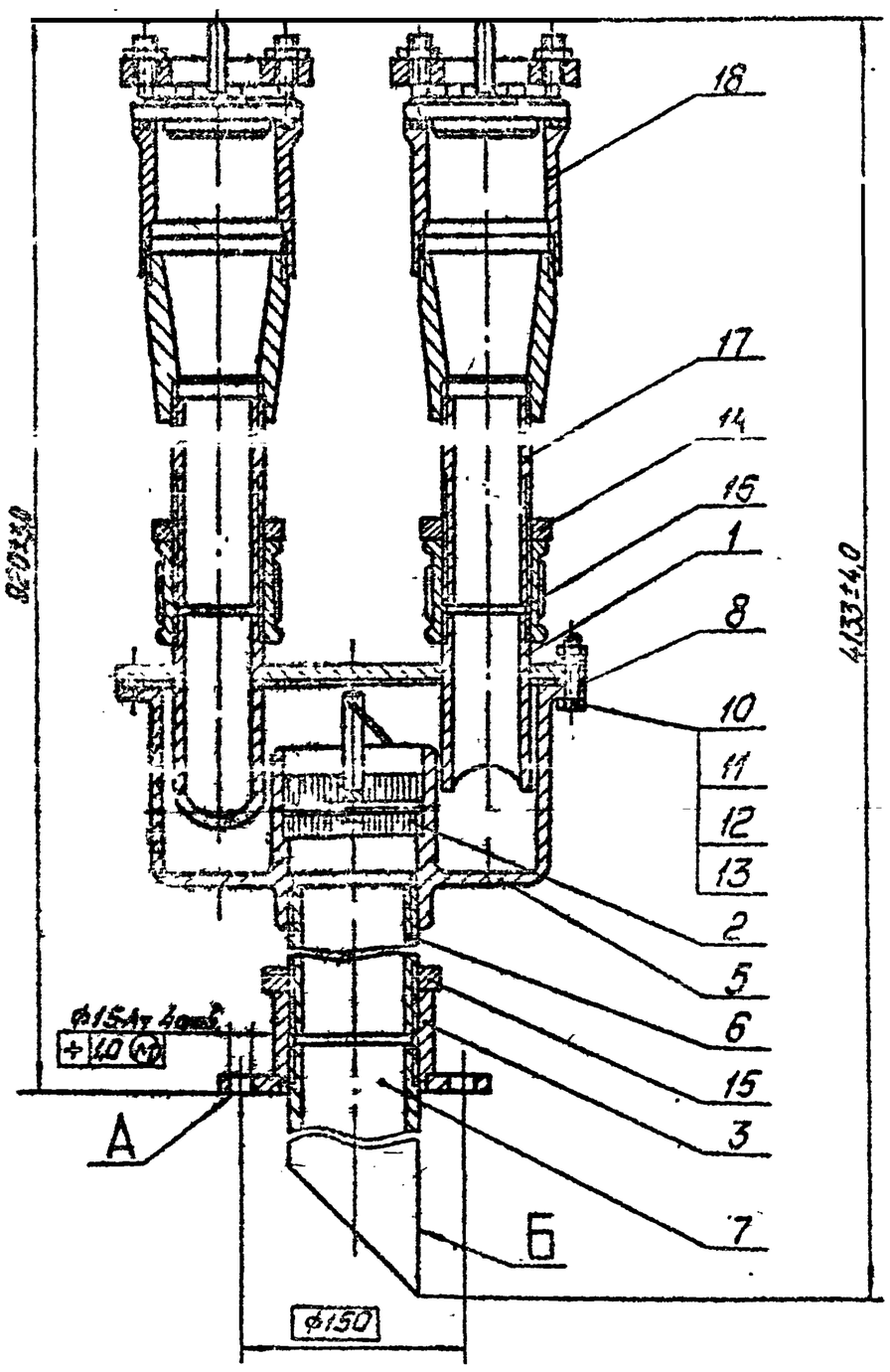

1. Размеры для справок.
2. Покрытие. Эмаль НЦ-132 серая ГОСТ 6631-74. III.Ж, кроме поверхностей А и Б.
3. Монтаж трубопроводов вести с подмоткой льном трепаным ГОСТ 10330-76 на контрящей замазке (Эмаль НЦ-132 ГОСТ 6631-74 плюс тальк ГОСТ 19729-74).
4. Устройство сливное испытать на герметичность гидравлическим давлением 0,2 МПа в течение 5 мин; течи и отпотины не допускаются.

503-6-1 А3Т5.885.800 СБ

Устройство сливное. Сборочный чертеж.

Разраб. Кондратьев; Пров. Локшин; Т. контр. Борисов; Н. контр. Усеенская; Утв. Брясов

Лит. | Масса 40,31 | Масштаб 1:4

Лист | Листов 1

СКТБ АЗТ

Копировал: Формат 12

А3Т6.179.018

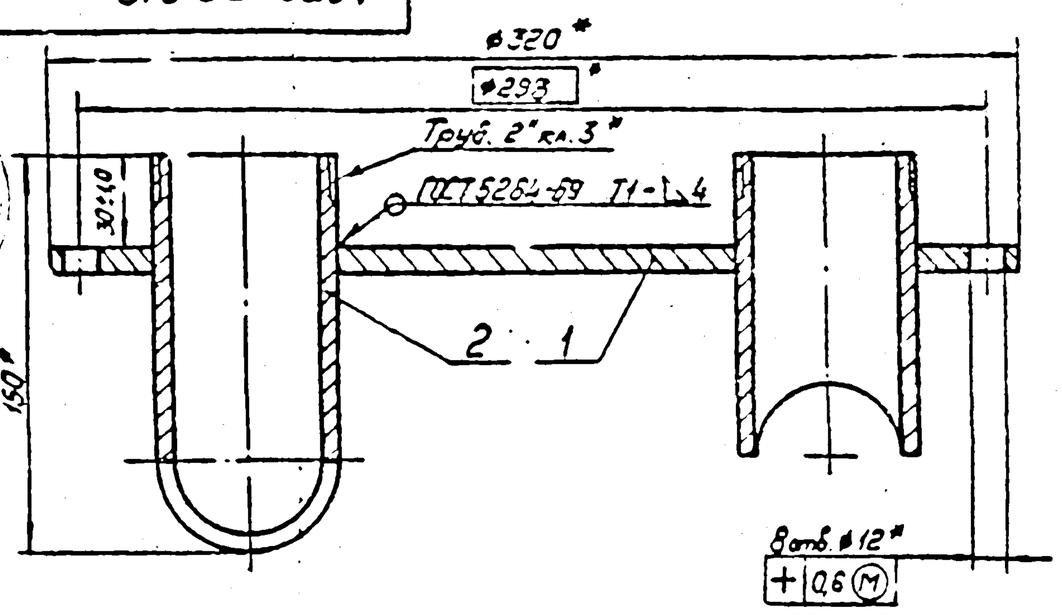

1. * Размеры для справок.
2. Покрытие Ц15, кроме резьбовых поверхн.

Формат	Зона	Поз.	Обозначение	Наименование	Кол.	Примечание
				Детали		
Н		1	А3Т8.054.021	Крышка	1	
11		2	А3Т8.626.044	Труба	2	

503-6-1 А3Т6.179.018

Изм.	Лист	№ докум.	Подп.	Дата		Лит.	Масса	Масштаб
Разраб.		Кондратьев		12.11.79	Крышка		4,950	1:2
Пров.		Локшин		12.11.79		Лист	Листов 1	
Т.контр.		Борисов		12.11.79		СКТБ А3Т		
Н.контр.		Успенская		07.12.79				
Утв.		Бряков						

Подп. и дата | Инв. № дубл. | Взам. инв. № | Подп. и дата | Инв. № подл. 14848 | 13.04.79г.

Копировал: | Формат 11

А3Т8.054.021

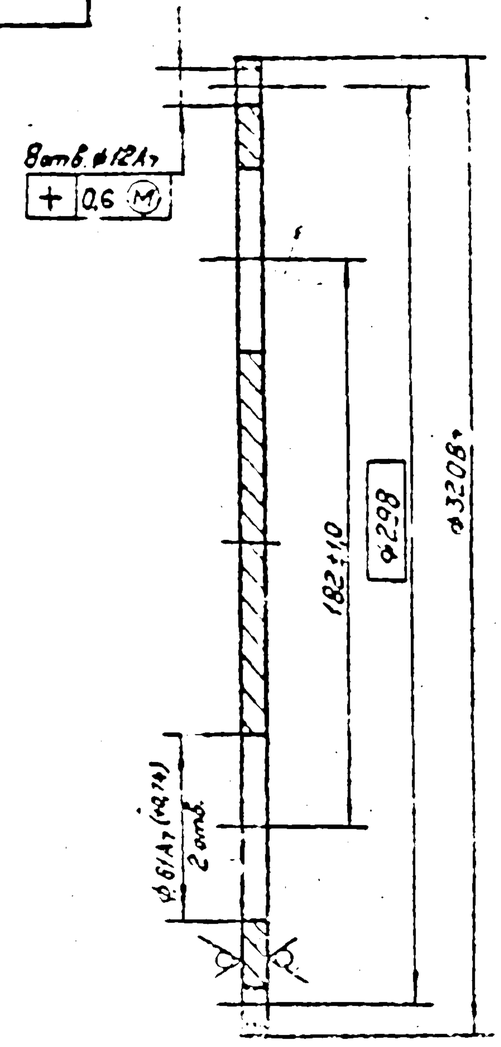

Изм.	Лист	№ докум.	Подп.	Дата		Лит.	Масса	Масштаб
Разраб.		Кондратьев		12.11.79	Крышка		4,210	1:2
Пров.		Локшин		12.11.79		Лист	Листов 1	
Т.контр.		Борисов		12.11.79		СКТБ А3Т		
Н.контр.		Успенская		07.12.79				
Утв.								

503-6-1 А3Т8.054.021

Лист 68 ГОСТ 19903-74* / Ст3 ГОСТ 14637-79

Подп. и дата | Инв. № дубл. | Взам. инв. № | Подп. и дата | Инв. № подл. 14849 | 13.04.79г.

Копировал: | Формат 11

А3Т8.626.044

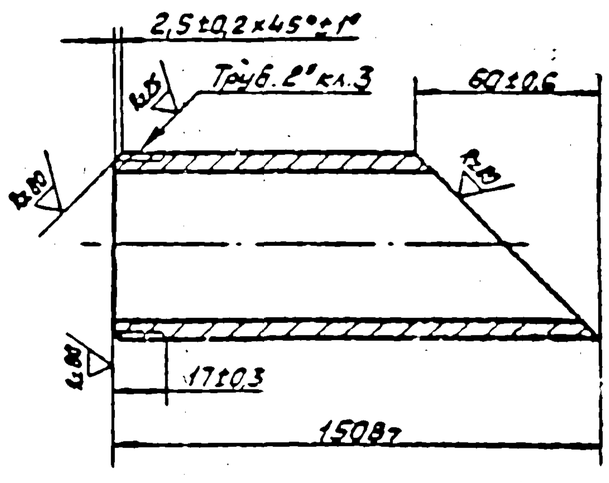

Изм.	Лист	№ докум.	Подп.	Дата		Лит.	Масса	Масштаб
Разраб.		Кондратьев		12.11.79	Труба	Н	0,52	1:2
Пров.		Локшин		12.11.79		Лист	Листов 1	
Т.контр.		Борисов		12.11.79				
Н.контр.		Успенская		07.12.79	Труба Ц-50×3,5 ГОСТ 3262-75*	СКТБ А3Т		
Утв.								

Альбом III | Типовой проект 503-6-1 | Подп. и дата | Инв. № дубл. | Взам. инв. № | Подп. и дата | Инв. № подл. 14850 | 13.04.79г.

Копировал: | Формат 11

Формат	Зона	Поз.	Обозначение	Наименование	Кол.	Примечание
				Документация		
11			А3Т6.212.002 СБ	Сборочный чертеж		
				Детали		
11		1	А3Т8.240.006	Кольцо	1	
			Переменные данные	для исполнений		
				А3Т6.212.002		
				Детали		
11		2	А3Т8.212.000	Обойма	1	
11		3	А3Т8.352.022	Шток	1	
64		4	А3Т8.610.014	Лента гофрированная		
				Лента 08Х18Н10-Н-0-0,15×40		
				ГОСТ 4986-79 L=5045-5,9	1	
64		5	А3Т8.610.015	Лента плоская		
				Лента 08Х18Н10-Н-0-0,15×40		
				ГОСТ 4986-79; L=3745-4,9	1	
11		6	А3Т8.960.007	Шплинт	1	

503-6-1 А3Т6.212.002

Изм.	Лист	№ докум.	Подп.	Дата		Лит.	Лист	Листов
Разраб.		Кондратьев		12.11.79	Кассета			
Пров.		Локшин		12.11.79		СКТБ А3Т		
Н.контр.		Успенская		07.12.79				
Утв.		Бряков						

Подп. и дата | Инв. № дубл. | Взам. инв. № | Подп. и дата | Инв. № подл. 14851 | 13.04.79г.

Копировал: | Формат 11

Формат	Зона	Поз.	Обозначение	Наименование	Кол.	Примечание
				АЗТ6.212.002-01		
				Детали		
11		2	АЗТ8.212.000-01	Обойма	1	
11		3	АЗТ8.352.022-00	Шток	1	
Б4		4	АЗТ8.610.016	Лента гофрированная		
				Лента 08Х18Н10-М-0-0,15×24		
				ГОСТ4986-79; L=1475-2,6	1	
Б4		5	АЗТ8.610.017	Лента плоская		
				Лента 08Х18Н10-М-0-0,15×24		
				ГОСТ4986-79; L=1093-2,4	1	
11		6	АЗТ8.960.007-11	Штифт	1	

Подп. и дата | Инв. № дубл. | Взам. инв. № | Подп. и дата 13.04.79г. | Инв. № подл. 14853

Изм. | Лист | № докум. | Подп. | Дата

АЗТ6.212.002 — Лист 2

Копировал: | Формат А2

АЗТ6.212.002 СБ

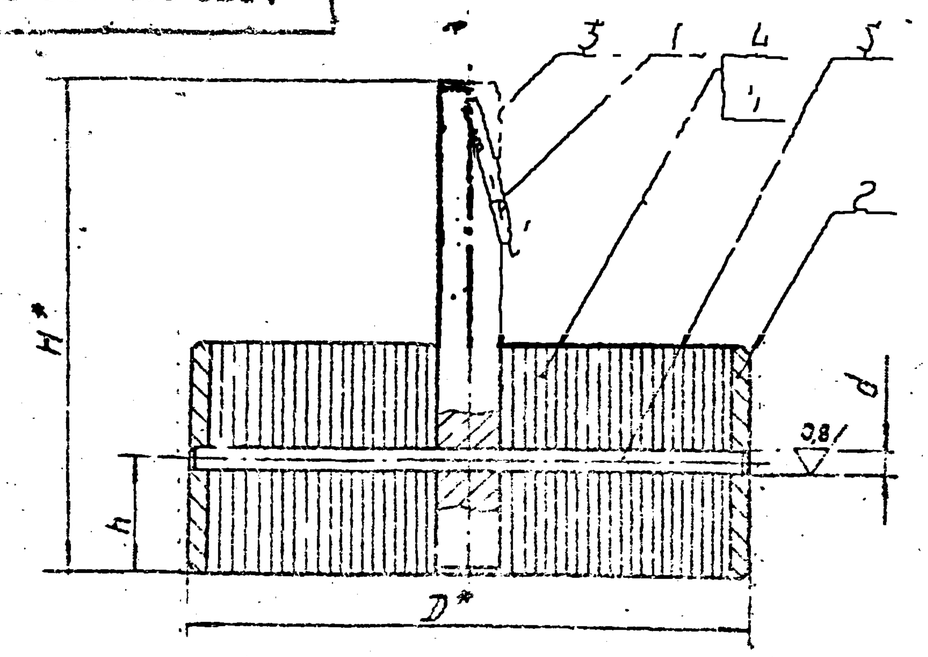

Обозначение	Размеры, мм D Х3	d А20/Пр62а	H В7	h	Масса, кг.
АЗТ6.212.002	96 -0,050 -0,140	4	85	20±0,4	0,717
-01	52	3	30	12±0,3	0,150

1. * Размеры для справок.
2. Деталь поз. 4 сгофрировать. Сечение образуемого гофрированной лентой, канала - треугольник с размерами в свете: h'=1,45мм, основание t=3,9...4,0мм.
3. Рулон, состоящий из гофрированной (п.з.4) и плоской (поз.5) лент плотно намотать на шток поз.3.

Подп. и дата | Инв. № дубл. | Взам. инв. № | Подп. и дата 13.04.79г. | Инв. № подл. 14852

Изм.	Лист	№ докум.	Подп.	Дата	503-6-1 АЗТ6.212.002 СБ		
Разраб.		Кондратьев			Кассета	Лит.	Масса	Масштаб
Пров.		Лукшин			Сборочный чертеж		См.табл.	—
Т.контр.		Борисов				Лист	Листов 1	
Н.контр.		Чернская				СКТБ АЗТ		
Утв.		Сергеев						

Копировал: | Формат А1

Альбом III

Типовой проект 503-6-1

АЗТ8.240.006

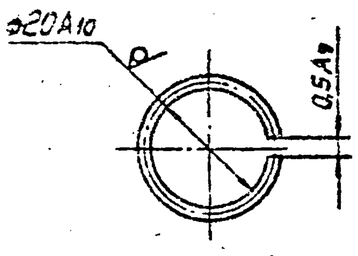

Покрытие Ц15.

Подп. и дата | Инв. № дубл. | Взам. инв. № | Подп. и дата 13.04.79г. | Инв. № подл. 14853

Изм.	Лист	№ докум.	Подп.	Дата	503-6-1 АЗТ8.240.006		
Разраб.		Кондратьев			Кольцо	Лит.	Масса	Масштаб
Пров.		Лукшин					0,002	1:1
Т.контр.		Борисов				Лист	Листов 1	
Н.контр.		Чернская			Проволока II-2,00 ГОСТ 1071-67*	СКТБ АЗТ		

Копировал: | Формат 11

АЗТ8.212.000

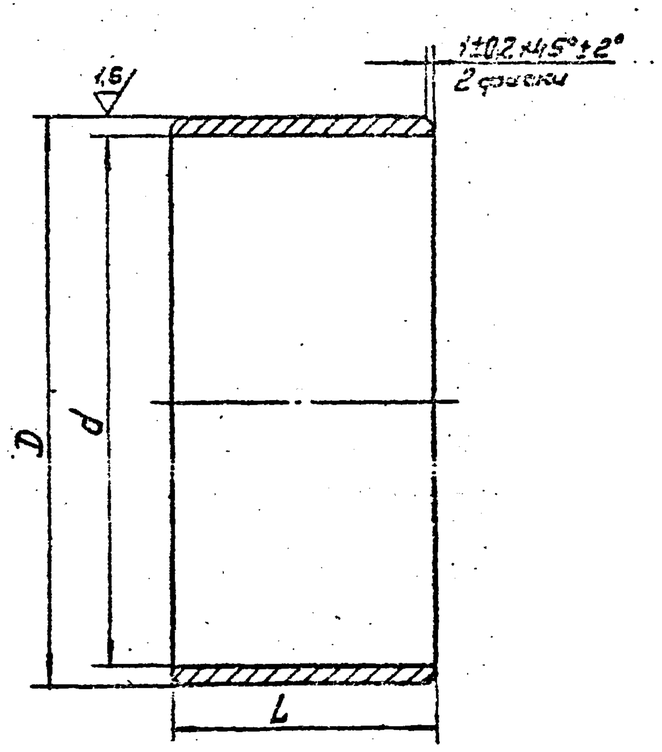

Обозначение	Размеры, мм D Х3	d А7	L В7	Материал	Масса, кг
АЗТ8.212.000	96 -0,050 -0,140	90	40	Труба ДКРНТ 100×7,5 Л63 ГОСТ494-76	0,265
-01	52	48	24	Труба ДКРНТ 55×5 Л63 ГОСТ494-76	0,026

Подп. и дата | Инв. № дубл. | Взам. инв. № | Подп. и дата 13.04.79г. | Инв. № подл. 14854

Изм.	Лист	№ докум.	Подп.	Дата	503-6-1 АЗТ8.212.000		
Разраб.		Кондратьев			Обойма	Лит.	Масса	Масштаб
Пров.		Лукшин					См.табл.	—
Т.контр.		Борисов				Лист	Листов 1	
Н.контр.		Чернская			См. табл.	СКТБ АЗТ		
Утв.								

Копировал: | Формат 11

А3Т8.352.022

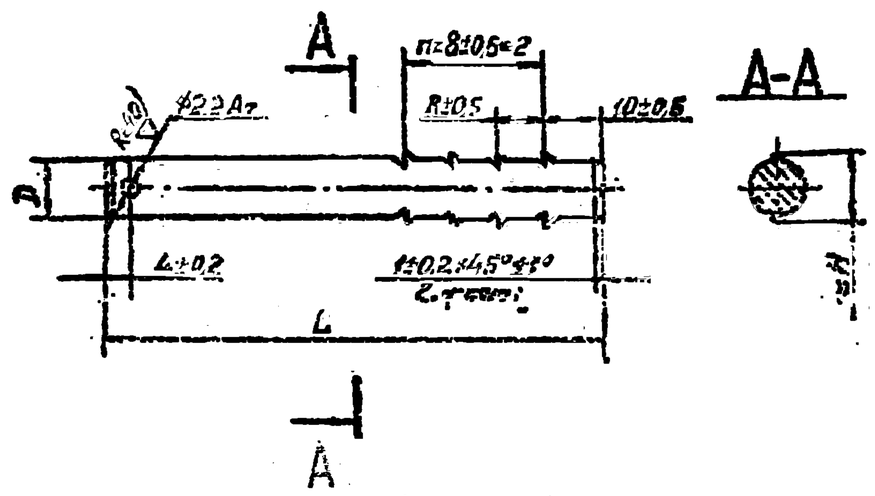

Обозначение	Размеры, мм D	L	C	H	h	Масса, кг
А3Т8.352.022	10	85	24	12	3	0,052
-01	8	30	16	10	2	0,011

Покрытие Ц15.

503-6-1 А3Т8.352.022

Шток

Ст.3 ГОСТ 380-71*

СКТБ АЗТ

Лит. | Масса | Масштаб | Ст.табл. | — | Лист | Листов 1

Разраб. Кондратьев | Пров. Лукшин | Т.контр. Борисов | Н.контр. Успенская | Утв.

Копировал: | Формат 11

А3Т8.960.007

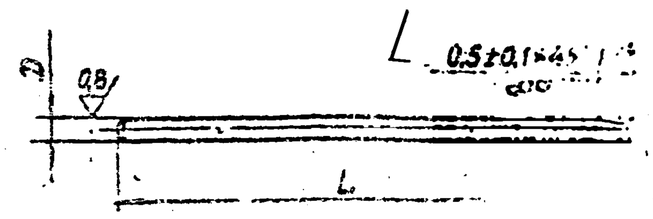

Обозначение	Размеры, мм Dпрес	L	Масса, кг
А3Т8.960.007	4	96-0,87	0,009
-01	3	52	0,003

Покрытие Хим. Окс.

503-6-1 А3Т8.960.007

Штифт

Сталь 45 ГОСТ 1050-74**

СКТБ АЗТ

Лит. | Масса | Масштаб | Ст.табл. | — | Лист | Листов 1

Разраб. Кондратьев | Пров. Лукшин | Т.контр. Борисов | Н.контр. Успенская | Утв.

Копировал: | Формат 11

А3Т6.453.801СБ

Формат	Зона	Поз.	Обозначение	Наименование	Кол.	Примечание
				Документация		
11			А3Т6.453.801СБ	Сборочный чертеж		
			Переменные данные	для исполнения		
				А3Т6.453.801		
				Детали		
11		1	А3Т8.230.804	Фланец	1	
11		2	А3Т8.658.037	Муфта	1	
				А3Т6.453.801-01		
				Детали		
11		1	А3Т8.230.804-01	Фланец	1	
11		2	А3Т8.658.037-01	Муфта	1	

Альбом III | Типовой проект 503-6-1

А3Т6.453.801 503-6-1

Муфта

СКТБ АЗТ

Лит. | Лист | Листов 1

Разраб. Кондратьев | Пров. Лукшин | Н.контр. Успенская | Утв. Браков

Копировал: | Формат 11

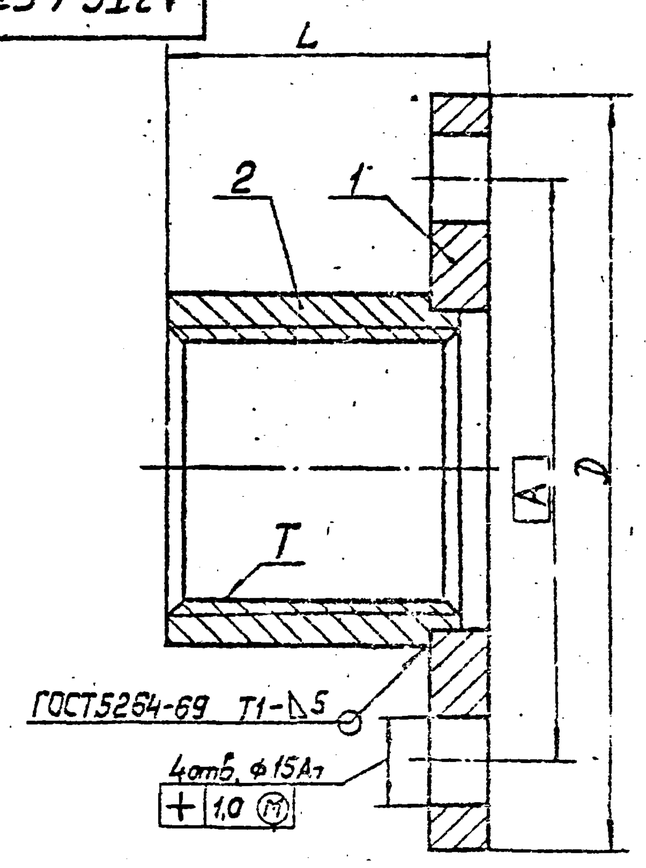

Обозначение	Размеры, мм. D	A	L	T	Масса, кг
А3Т6.453.801	185	150	75	Труб.3" кл.3	2,600
-01	130	100	55	Труб.1½" кл.3	1,30

1. Размеры для справок.
2. Покрытие Ц15.

503-6-1 А3Т6.453.801СБ

Муфта
Сборочный чертеж

СКТБ АЗТ

Лит. | Масса | Масштаб | Ст.табл. | — | Лист | Листов 1

Разраб. Кондратьев | Пров. Лукшин | Т.контр. Борисов | Н.контр. Успенская | Утв. Браков

Копировал: | Формат 11

АЗТ8.230.804

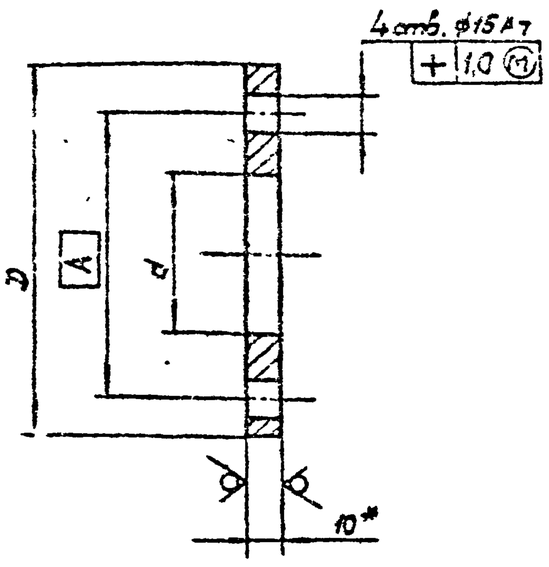

Обозначение	Размеры, мм A	D В7	d А7	Масса, кг.
АЗТ8.230.804	150	185	95	1,100
-01	100	130	56	0,550
-02	100	130	49	0,570

* Размер для справок.

503-6-1 АЗТ8.230.804

Фланец — Лит. | Масса: См. табл | Масштаб: —

Разраб. Конфратьев; Пров. Локшин; Т. контр. Борисов; Н. контр. Успенская; Утв.

Лист 610 ГОСТ 19903-74* / Ст.3 ГОСТ 14637-79

СКТБ АЗТ

Копировал: АГ. Формат 11

АЗТ8.658.037

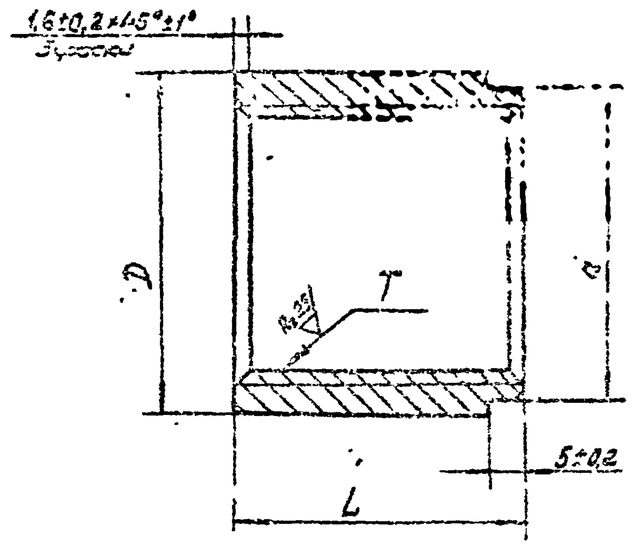

Обозначение	Размеры, мм D В7	d В7	L В7	T	Масса, кг
АЗТ8.658.037	100	95	70	Труб. 3" кл 3	1,540
-01	60	55	50	Труб. 1½" кл 3	0,580

503-6-1 АЗТ8.658.037

Муфта — Лит. | Масса: См. табл | Масштаб: —

Разраб. Конфратьев; Пров. Локшин; Т. контр. Борисов; Н. контр. Успенская; Утв.

Ст.3 ГОСТ 380-71*

СКТБ АЗТ

Копировал: АГ. Формат 11

АЗТ8.020.042

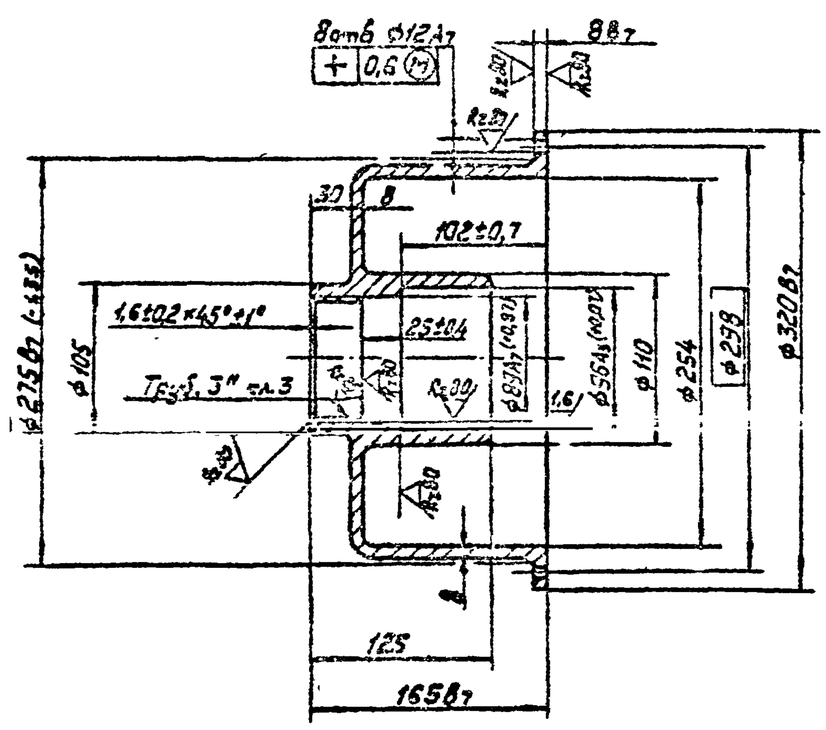

1. Предельные отклонения литейных размеров по Л6 ОСТ 4 ГО.010.025.
2. Литейные радиусы 3 ... 5 мм.
3. Литейные уклоны по ГОСТ 3212-57*

503-6-1 АЗТ8.020.042

Корпус — Лит. | Масса: 4,630 | Масштаб: 1:4

Разраб. Конфратьев; Пров. Локшин; Т. контр. Борисов; Н. контр. Успенская; Утв.

АЛ8 ГОСТ 2685-75*

СКТБ АЗТ

Копировал: АГ. Формат 11

АЗТ8.628.800

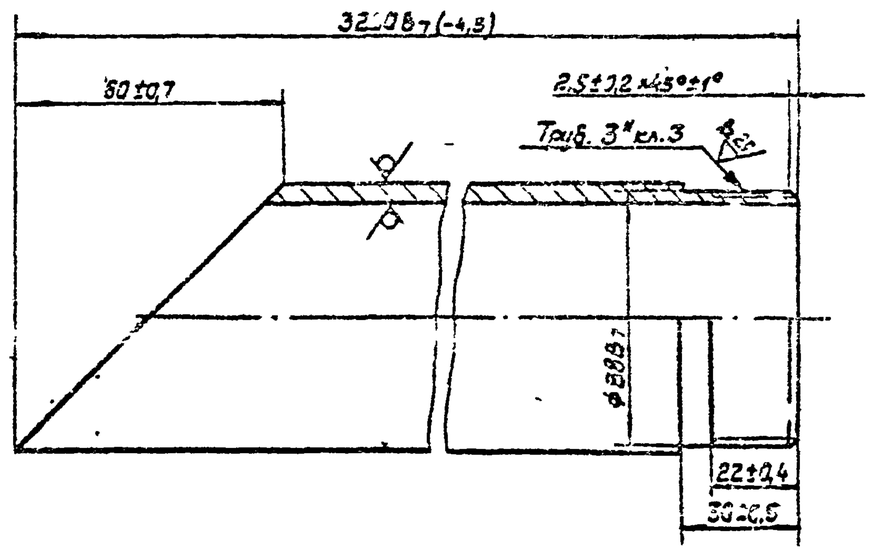

503-6-1 АЗТ8.628.800

Труба — Лит. | Масса: 14,960

Разраб. Конфратьев; Пров. Локшин; Т. контр. Борисов; Н. контр. Успенская; Утв.

Труба 50×5 Д1М ГОСТ 12415-73**

СКТБ АЗТ

Копировал: АГ. Формат 11

Формат	Зона	Поз.	Обозначение	Наименование	Кол.	Примечание
				Документация		
12			АЗТ5.890.801 СБ	Сборочный чертеж		
				Сборочные единицы		
11		1	АЗТ6.212.002-01	Кассета	1	
11		2	АЗТ6.453.801-01	Муфта	1	
				Детали		
11		3	АЗТ7.140.002	Клапан	1	
11		4	АЗТ7.142.010	Седло	1	
12		5	АЗТ8.020.076	Корпус	1	
11		6	АЗТ8.040.801	Крышка	1	
11		7	АЗТ8.333.010	Рукоятка	1	
11		8	АЗТ8.352.024	Шток	1	
11		9	АЗТ8.626.813-02	Труба	1	
		10	-03	Труба	1	
11		11	АЗТ8.626.816	Труба	1	
11		12	АЗТ8.683.807-04	Прокладка	1	
11		13	АЗТ8 683.810-01	Прокладка	1	
11		14	АЗТ8.683.827	Кольцо	1	
11		15	АЗТ8.941.031	Шайба	1	
11		16	АЗТ9.330.001	Ниппель	1	

Копия верна

Подп. и дата | Инв. № дубл. | Взам. инв. № | Подп. и дата 13.04.79г. | Инв. № подл. 14801

Разраб.	Сибирев			503-6-1	АЗТ5.890.801	
Пров.	Лукьянов			Устройство всасывающее	Лит. / Лист 1 / Листов 2	
Н. контр.	Успенская				СКТБ АЗТ	
Утв.	Бураков					

Копировал: Формат 11

Формат	Зона	Поз.	Обозначение	Наименование	Кол.	Примечание
				Стандартные изделия		
		17		Болт М10×35 ГОСТ 7798-70*	6	
		18		Гайка М10 5 ГОСТ 5915-70*	6	
		19		Шайба 10.65Г.013 ГОСТ 6402-70*	6	
		20		Шайба 10.01.013 ГОСТ 11371-78	6	
				Штуцеры ГОСТ 3128-70		
		21		3Пр12а×16	1	
		22		3Пр12а×20	1	
		23		Контргайка М-40 ГОСТ 8961-75	1	

Подп. и дата | Инв. № дубл. | Взам. инв. № | Подп. и дата 13.04.79г. | Инв. № подл. 14801

				503-6-1	АЗТ5.890.801	Лист 2

Копировал: Формат 11

Альбом III

Типовой проект 503-6-1

АЗТ5.890.801 СБ

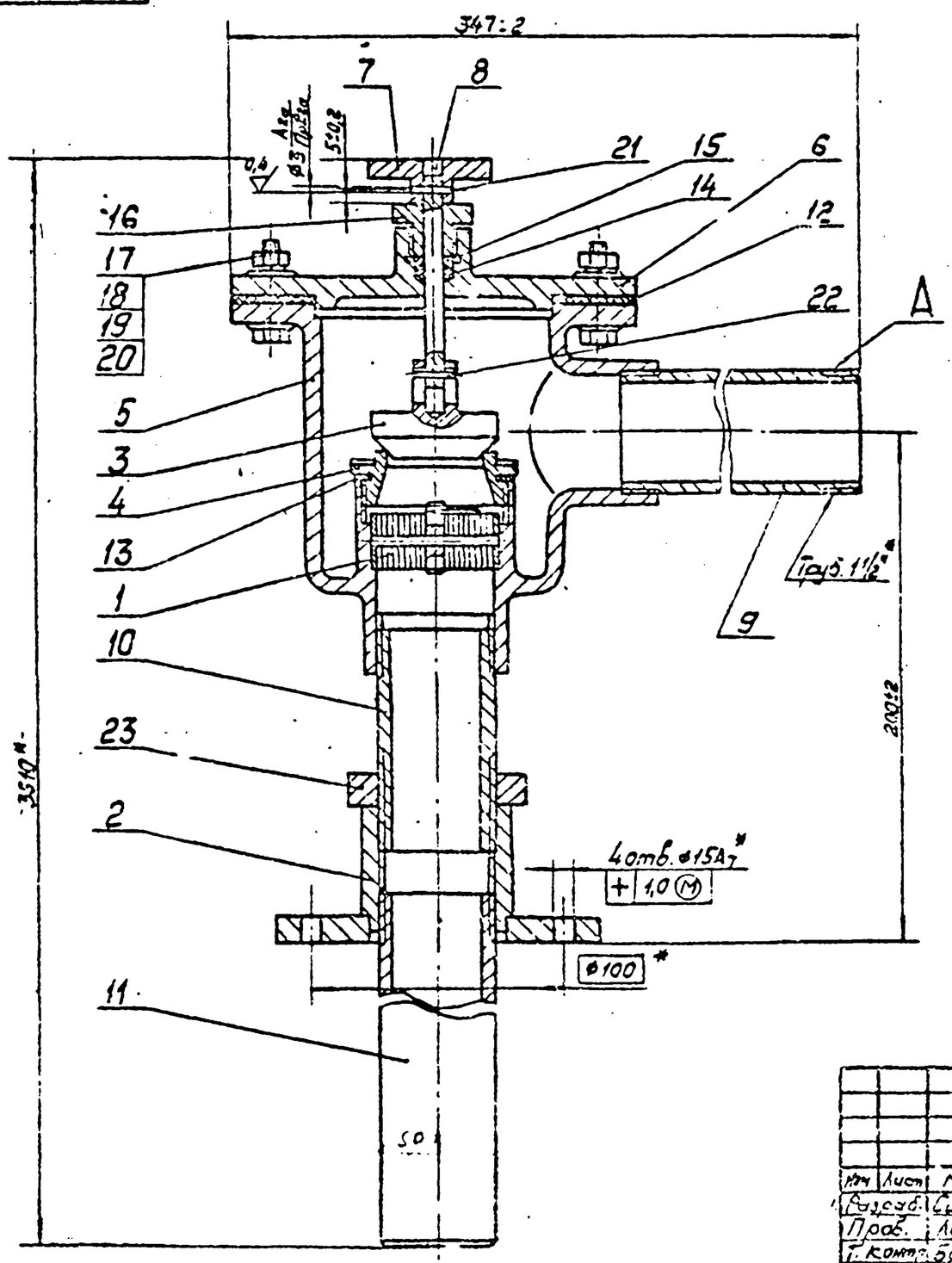

1. * Размеры для справок.
2. Покрытие Эмаль НЦ-132 серая ГОСТ 6631-74. III.Ж2, кроме поверхн. А и крепежных деталей.
3. Монтаж трубопроводов вести с промазкой льном тресовым ГОСТ 10330-76 на контрящей замазке (Эмаль НЦ-132 ГОСТ 6631-74 плюс масло ГОСТ 19729-74).
4. Узел испытать на герметичность гидравлическим давлением 0,2МПа в течение 5 мин; течи и отпотины не допускаются.

Подп. и дата | Инв. № дубл. | Взам. инв. № | Подп. и дата 13.04.79г. | Инв. № подл. 14802

Разраб.	Сибирев			503-6-1	АЗТ5.890.801 СБ		
Пров.	Лукьянов			Устройство всасывающее. Сборочный чертеж	Лит.	Масса 12,1	Масштаб 1:2
Т. контр.	Бураков				Лист	Листов 1	
Н. контр.	Успенская				СКТБ АЗТ		
Утв.	Бураков						

Копировал: Формат 12

АЗТ7.140.002

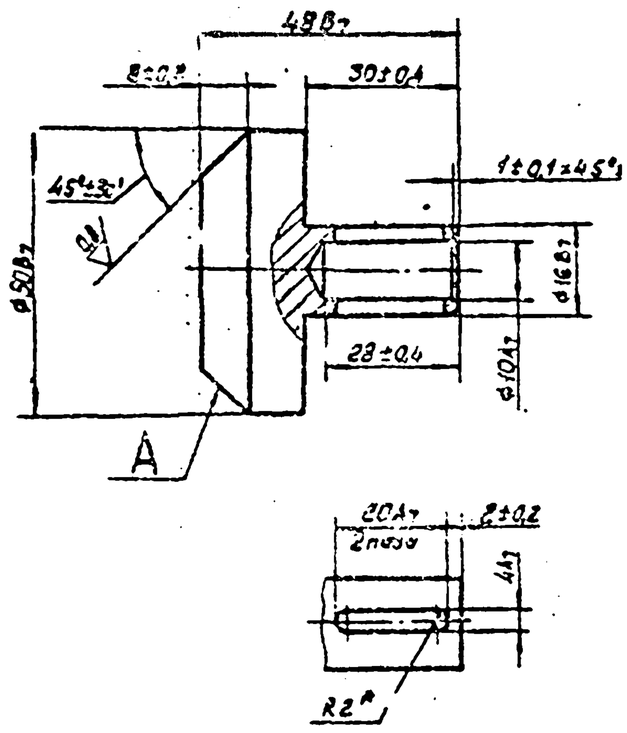

1. * Размер для справок.
2. Поверхн. А притереть по дет. АЗТ7.142.010.

					503-6-1	АЗТ7.140.002		
Изм.	Лист	№ докум.	Подп.	Дата	Клапан	Лит.	Масса	Масштаб
Разраб.		Субиреева					0,35	1:1
Пров.		Локшин		12.04.91		Лист	Листов 1	
Т.контр.		Борисов						
Н.контр.		Успенская		09.91	Бр.АЖ9-4 ГОСТ493-79	СКТБ АЗТ		
Утв.								

Копировал: формат 11

АЗТ7.142.010

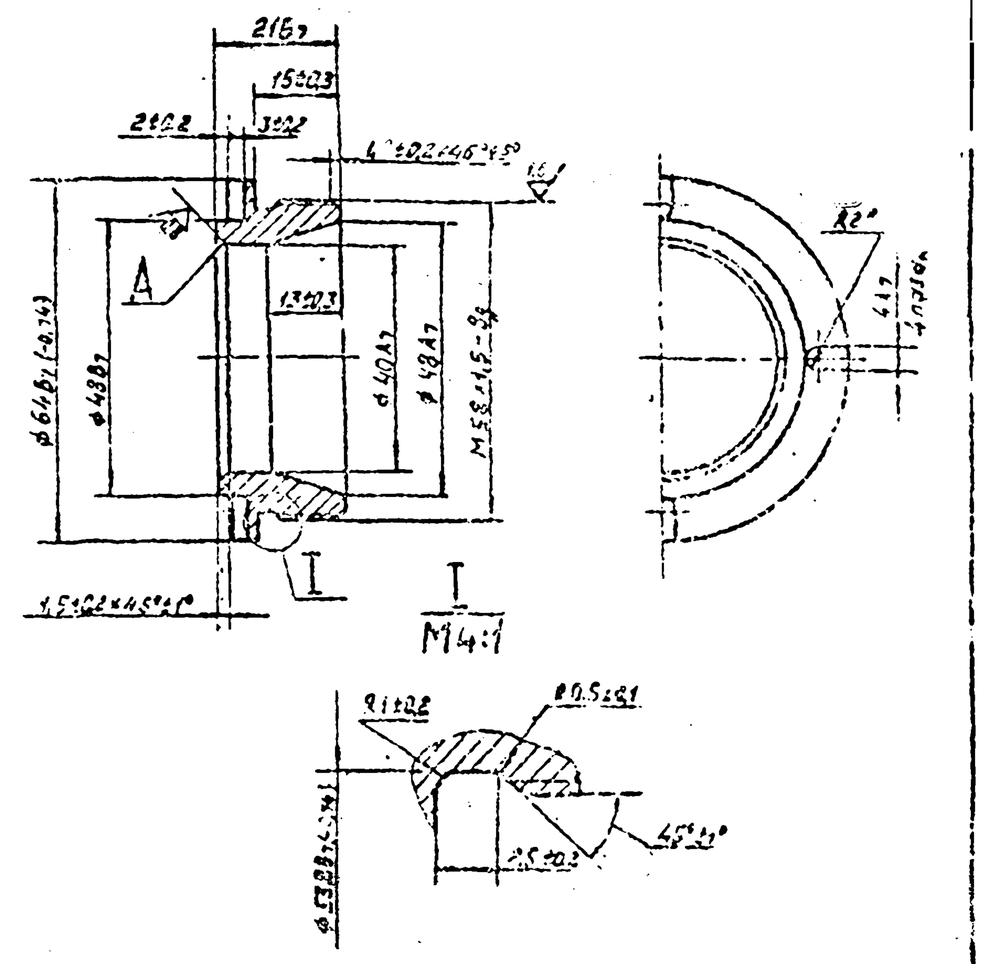

1. * Размер для справок.
2. Поверхн. А притереть по дет. АЗТ7.140.002.

					503-6-1	АЗТ7.142.010		
Изм.	Лист	№ докум.	Подп.	Дата	Седло	Лит.	Масса	Масштаб
Разраб.		Субиреева					0,35	1:1
Пров.		Локшин		12.04.91		Лист	Листов 1	
Т.контр.		Борисов						
Н.контр.		Успенская		09.91	Бр.АЖ9-4 ГОСТ493-79	СКТБ АЗТ		
Утв.								

Копировал: формат 11

АЗТ8.020.076

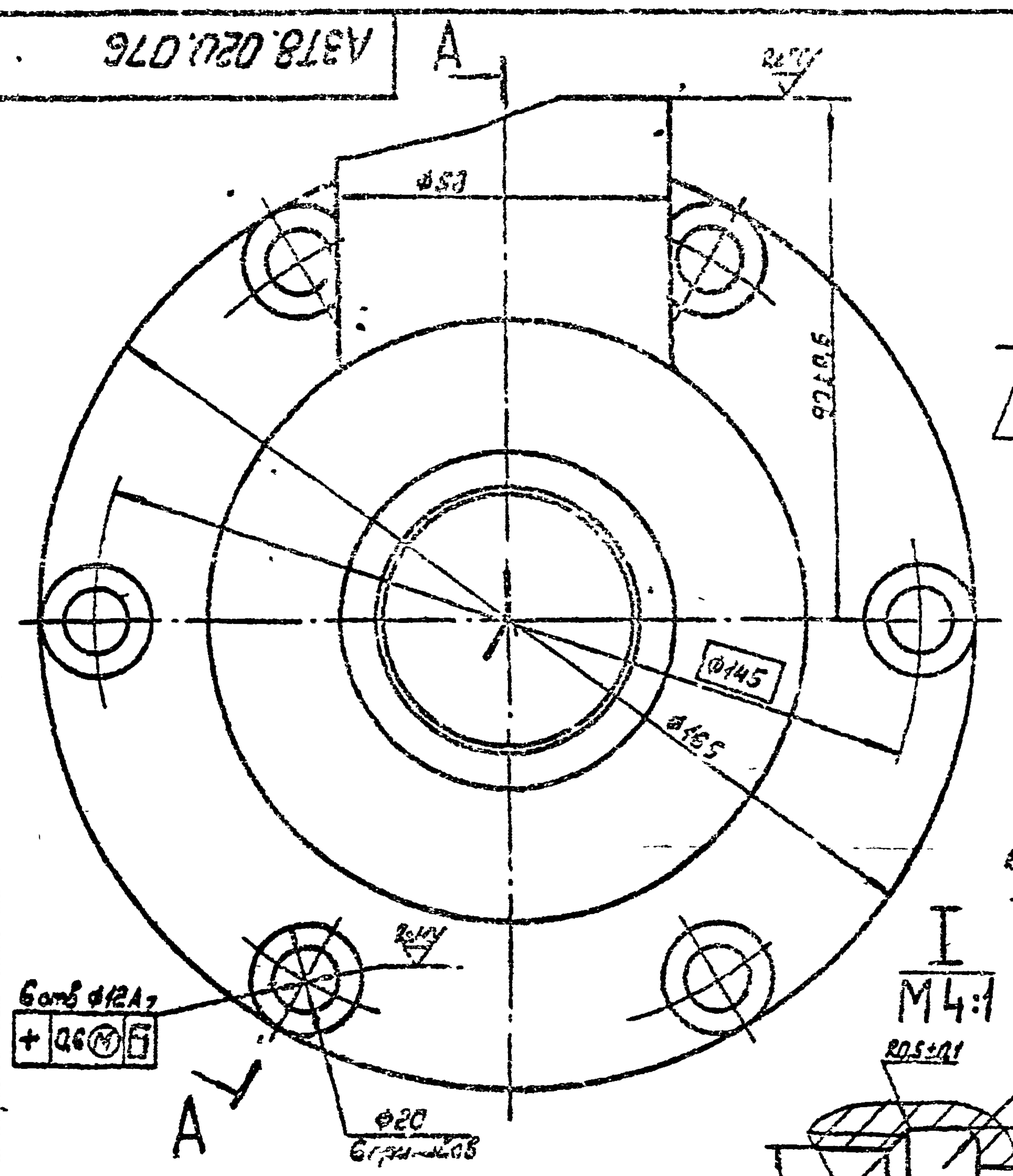

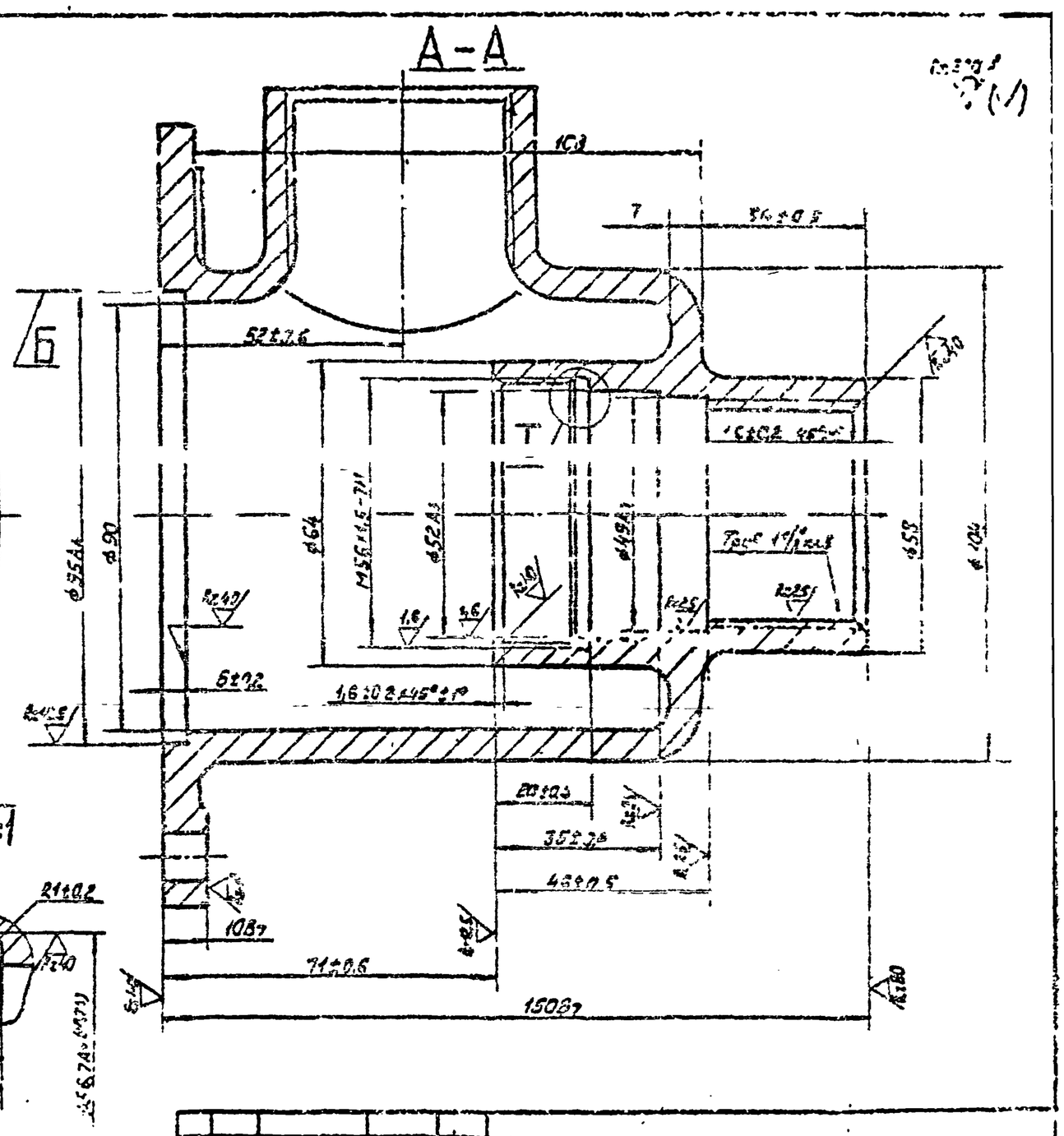

1. Предельные отклонения литейных размеров - АТ6 ОСТ4 ГО.040.025.
2. Литейные радиусы 3...5 мм.
3. Литейные уклоны по ГОСТ 3212-57*.

					503-6-1	АЗТ8.020.076		
Изм.	Лист	№ докум.	Подп.	Дата	Корпус	Лит.	Масса	Масштаб
Разраб.		Субиреева					1,5	1:1
Пров.		Локшин		12.04.91		Лист	Листов 1	
Т.контр.		Борисов						
Н.контр.		Успенская		09.91	АЛ8 ГОСТ2685-75*	СКТБ АЗТ		
Утв.								

Копировал: формат 12

Альбом III

Типовой проект 503-6-1

А3Т8.040.801

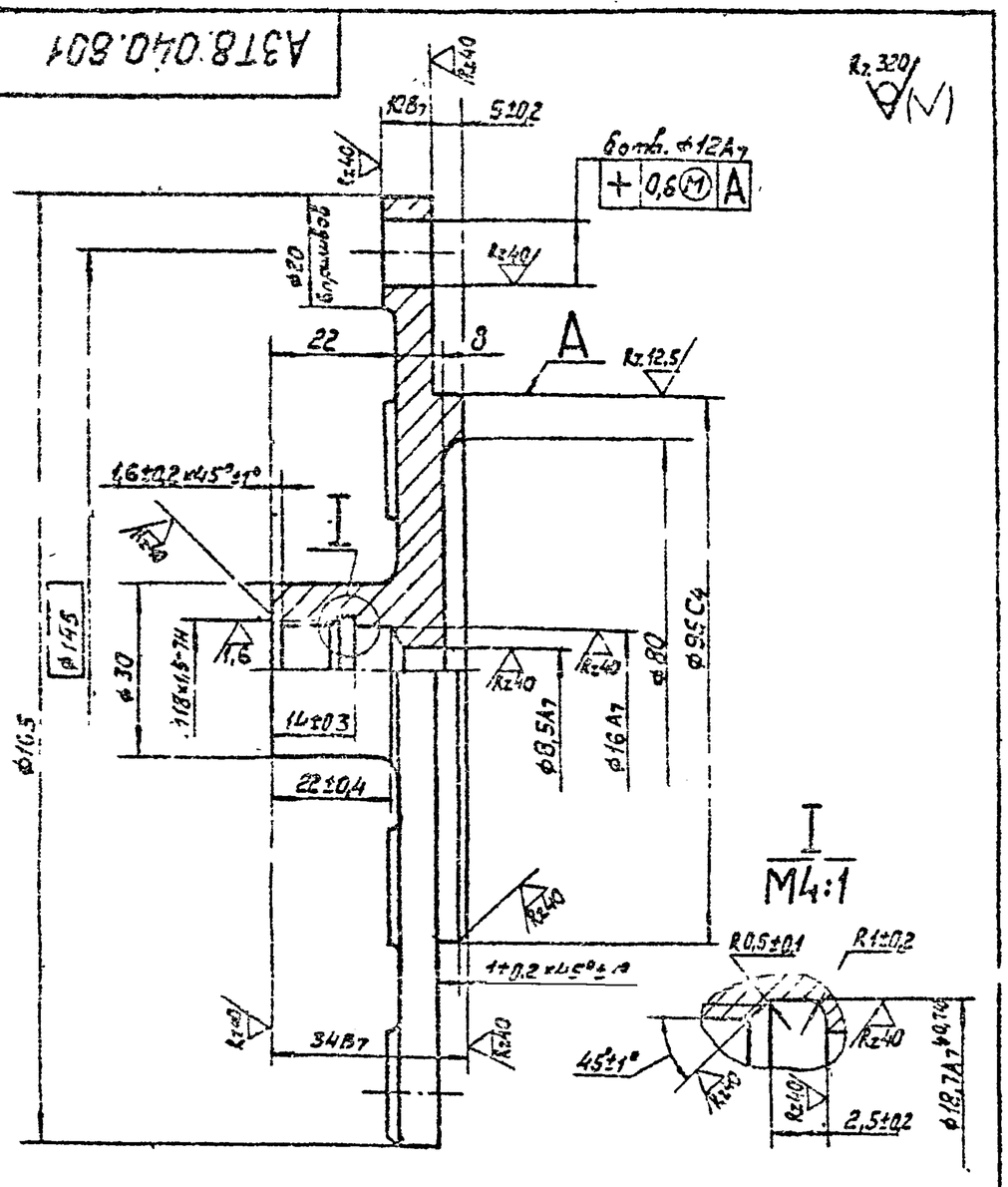

1. Предельные отклонения литейных размеров – Л6 ОСТ4 ГО.010.025.
2. Литейные радиусы 3...5 мм.
3. Литейные уклоны по ГОСТ 3212-57*.

Изм.	Лист	№ докум.	Подп.	Дата	503-6-1 А3Т8.040.801			
Разраб.		Сибирева		12.04.79	Крышка	Лит.	Масса 0,435	Масштаб 1:1
Пров.		Локшин		12.04.79		Лист	Листов 1	
Т.контр.		Борисов		12.04.79				
Н.контр.		Успенская		04.79	АЛ8 ГОСТ 2685-75*	СКТБ А3Т		
Утв.								

Копировал: Формат 11

Взам. инв. № | Инв. № дубл. | Подп. и дата | Инв. № подл. 14800

А3Т8.333.010

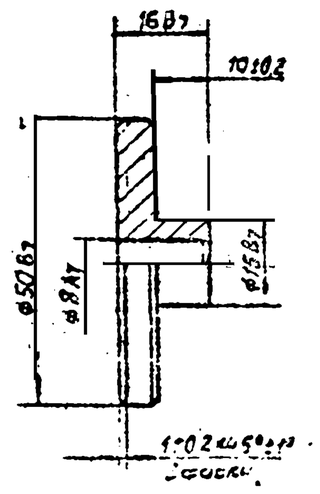

Покрытие Ц15

Изм.	Лист	№ докум.	Подп.	Дата	503-6-1 А3Т8.333.010			
Разраб.		Сибирева		12.04.79	Рукоятка	Лит.	Масса 0,12	Масштаб 1:1
Пров.		Локшин		12.04.79		Лист	Листов 1	
Т.контр.		Борисов		12.04.79				
Н.контр.		Успенская		04.79	Ст.3 ГОСТ 380-71*	СКТБ А3Т		
Утв.								

Копировал: Формат 11

Взам. инв. № | Инв. № дубл. | Подп. и дата | Инв. № подл. 14807

А3Т8.352.024

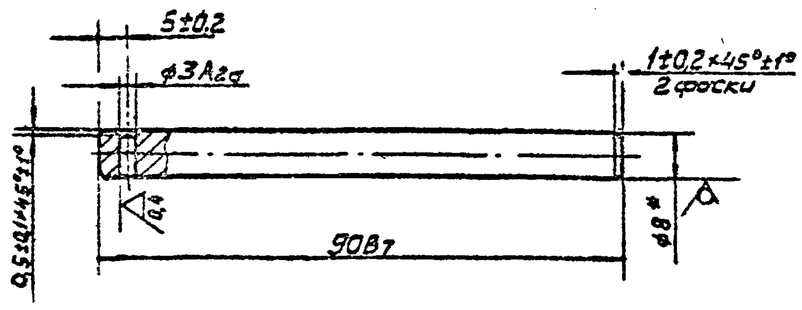

1.* Размер для справок.
2. Покрытие Хим. Окс.

Изм.	Лист	№ докум.	Подп.	Дата	503-6-1 А3Т8.352.024			
Разраб.		Сибирева		12.04.79	Шток	Лит.	Масса 0,035	Масштаб 1:1
Пров.		Локшин		12.04.79		Лист	Листов 1	
Т.контр.		Борисов		12.04.79				
Н.контр.		Успенская		04.79	Круг $\frac{В8,0\ ГОСТ\ 2590-71^*}{Ст.3\ ГОСТ\ 535-79}$	СКТБ А3Т		
Утв.								

Копировал: Формат 11

Взам. инв. № | Инв. № дубл. | Подп. и дата | Инв. № подл. 14809

А3Т8.626.816

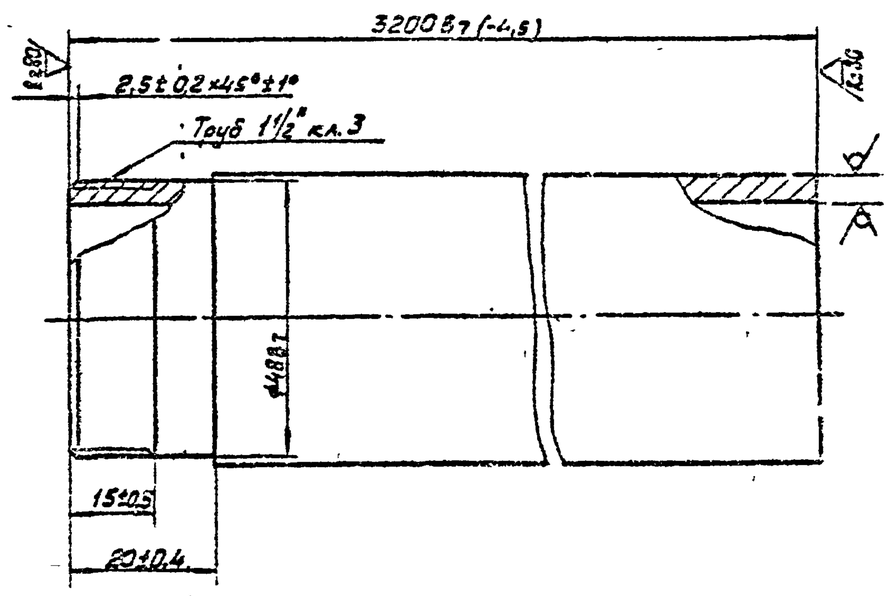

Изм.	Лист	№ докум.	Подп.	Дата	503-6-1 А3Т8.626.816			
Разраб.		Сибирева		12.04.79	Труба	Лит.	Масса 6,3	Масштаб 1:1
Пров.		Локшин		12.04.79		Лист	Листов 1	
Т.контр.		Борисов		12.04.79				
Н.контр.		Успенская		04.79	Труба 50×5 Д1М ГОСТ 18475-73**	СКТБ А3Т		
Утв.								

Копировал: Формат 11

Взам. инв. № | Инв. № дубл. | Подп. и дата | Инв. № подл. 14809

Копия верна

АЗТ8.683.827

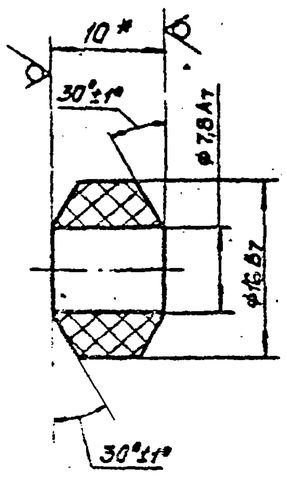

1. * Размер для справок
2. Размеры обеспеч инстр.

Изм	Лист	№ докум	Подп	Дата	503-6-1 АЗТ8.683.827		
Разраб		Сибирева			Кольцо	Лит. / Масса 0,001	Масштаб 2:1
Пров.		Локшин				Лист / Листов 1	
Т.контр.		Борисов			Пластина, I, лист, ПМБ-Н10-5.1 ГОСТ 7338-77**	СКТБ АЗТ	
Н контр		Успенская		04.79			
Утв							

Подп. и дата 13.04.79г. | Инв. № подл. 14870 | Взам. инв. № | Инв. № дубл. | Подп. и дата

Копировал: | Формат 11

АЗТ8.942.031

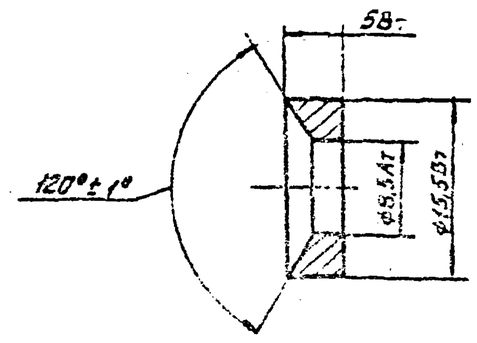

Покрытие Ц15

Изм	Лист	№ докум	Подп	Дата	503-6-1 АЗТ8.942.031		
Разраб.		Сибирева		12.04.79	Шайба	Лит. / Масса 0,006	Масштаб 2:1
Пров.		Локшин		12.04.79		Лист / Листов 1	
Т контр.		Борисов		12.04.79			
Н контр.		Успенская		04.79	Ст.3 ГОСТ 380-71*	СКТБ АЗТ	
Утв.							

Подп. и дата 13.04.79г. | Инв. № подл. 14871 | Взам. инв. № | Инв. № дубл. | Подп. и дата

Копировал: | Формат 11

Альбом III

Типовой проект 503-6-1

АЗТ9.330.001

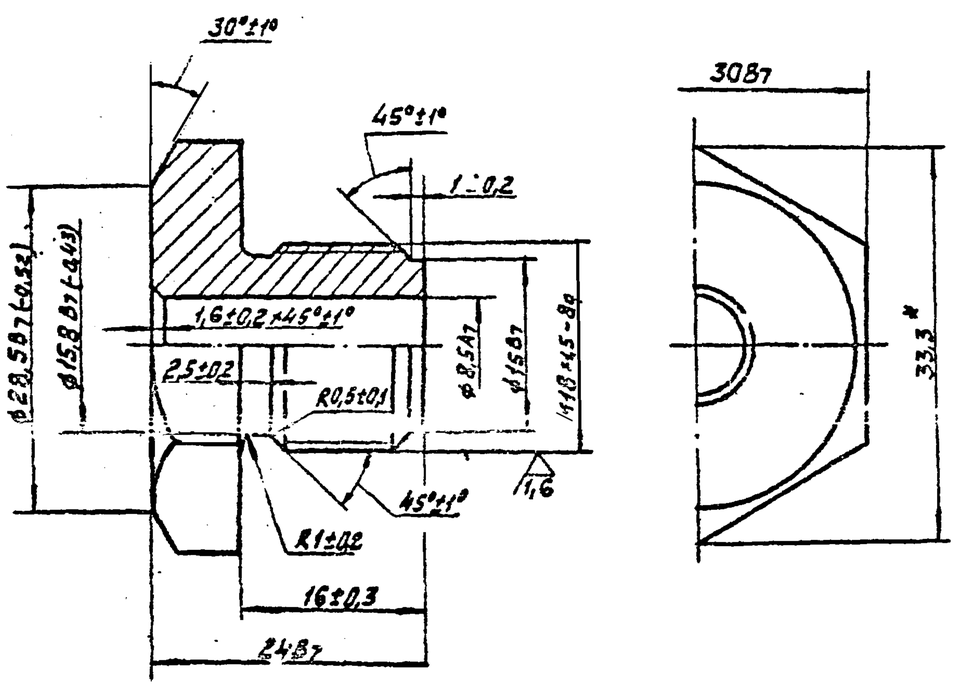

1. * Размер для справок.
2. Покрытие Хим Окс.

Изм	Лист	№ докум	Подп	Дата	503-6-1 АЗТ9.330.001		
Разраб		Сибирева			Ниппель	Лит. / Масса 0,026	Масштаб 2:1
Пров		Локшин				Лист / Листов 1	
Т.контр		Борисов					
Н.контр		Успенская		04.79	Ст 3 ГОСТ 380-71*	СКТБ АЗТ	

Подп. и дата 13.04.79г. | Инв. № подл. 14872 | Взам. инв. № | Инв. № дубл. | Подп. и дата

Формат 11

Формат	Зона	Поз.	Обозначение	Наименование	Кол.	Примечание
				Документация		
12			АЗТ6.056.801 СБ	Сборочный чертеж		
				Сборочные единицы		
11		1	АЗТ6.056.802	Метршток	1	
11		2	АЗТ6.112.800	Корпус	1	
11		3	АЗТ6.176.800	Крышка	1	
				Комплекты		
				Комплект сменных частей		
11			АЗТ8.658.800	Насадка	1	

Изм	Лист	№ докум	Подп	Дата	503-6-1 АЗТ6.056.801		
Разраб		Сибирева		12.04.79	Устройство замерное	Лит. / Лист / Листов	
Пров.		Локшин		12.04.79			
Н.контр.		Успенская		04.79		СКТБ АЗТ	
Утв.		Борисов		12.04.79			

Подп. и дата 13.04.79г. | Инв. № подл. 14873 | Взам. инв. № | Инв. № дубл. | Подп. и дата

Копировал | Формат 11

АЗТ6.056.802СБ

Копия верна

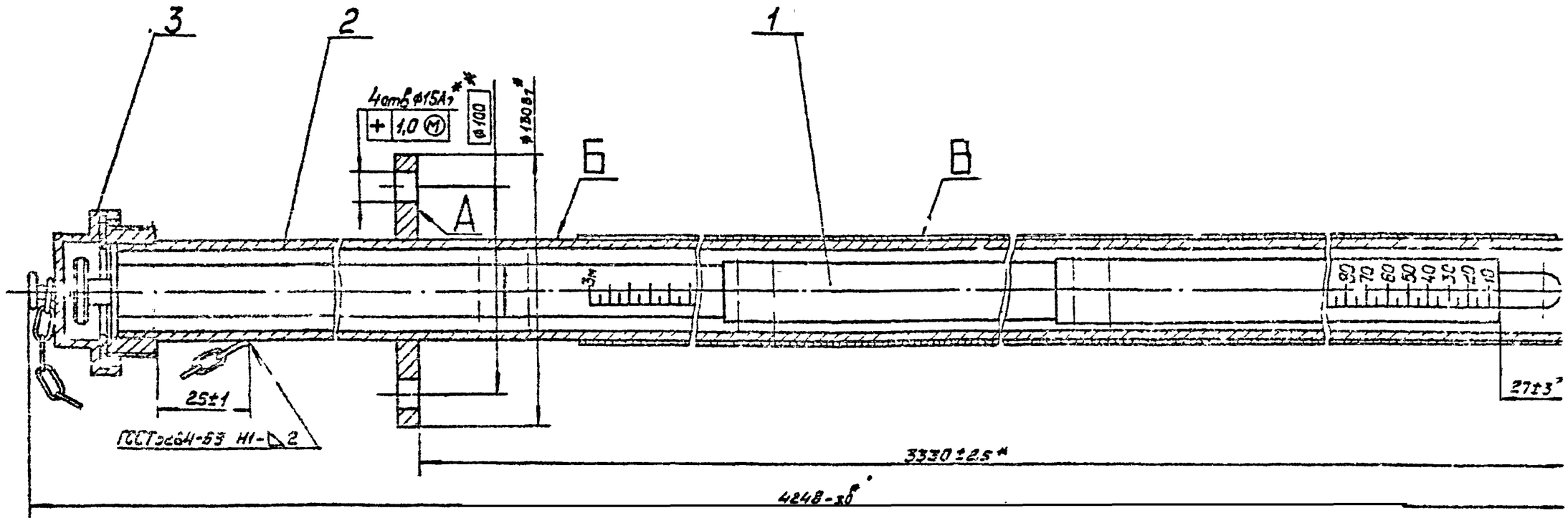

1.* Размеры для справок.
2. Покрытие. Эмаль НЦ-132 серая ГОСТ6631-74. Ⅲ ⅄2, кроме поверхн. А, Б и В. При нанесении покрытия метршток (поз 1) удалить.

Н.контр.	Усталенко				503-6-1 АЗТ6.056.802СБ			
Утв.	Безков				Устройство замерное Сборочный чертеж	Лит	Масса	Лист
							21,36	12
						Лист	Листов 1	
						СКТБ АЗТ		

Копировал

Формат 12

Альбом III

Типовой проект 503-6-1

Формат	Зона	Поз.	Обозначение	Наименование	Кол.	Примечание
				Документация		
12			АЗТ6.056 802СБ	Сборочный чертеж		
				Детали		
11		1	АЗТ8 214 000	Вкладыш	1	
11		2	АЗТ8 214 800	Вкладыш	1	
11		3	АЗТ8 220 801	Втулка	1	
11		4	АЗТ8 230 806	Фланец	1	
11		5	АЗТ8 300 802	Ось	1	
11		6	АЗТ8.626.817	Труба	1	
11		7	АЗТ8 671 800	Ручка	1	
				Стандартные изделия		
				Заклепки ГОСТ 10299-68*		
		8		5×32.019	3	
		9		5×34 019	2	
		10		5×38 019	3	
				Прочие изделия		
		11		Метршток МШ-3	1	Объединение „Контакт" г. Киев

Разраб.	Сибирцев				503-6-1 АЗТ6.056.802			
Пров.	Лопухин				Метрштог	Лит	Лист	Листов 1
Т.контр.								
Н.контр.	Усталенко					СКТБ АЗТ		
Утв.	Безков							

Копировал

Формат 11

АЗТ8.214.000

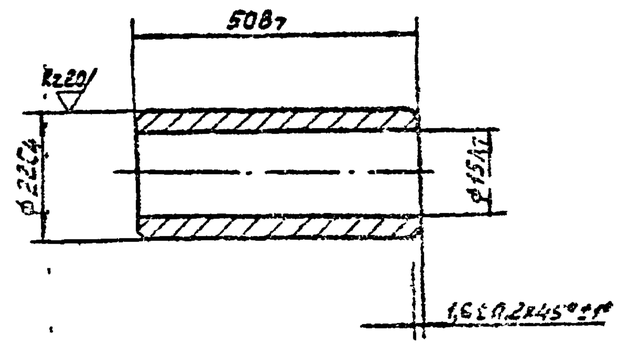

Покрытие Ц15

Разраб.	Сибирцев				503-6-1 АЗТ8.214.000			
Пров.	Лопухин				Вкладыш	Лит	Масса	Масштаб
Т.контр.	Борисов						0,08	1:1
Н.контр.	Усталенко				Ст.3 ГОСТ380-71*	Лист	Листов 1	
Утв.						СКТБ АЗТ.		

Копировал

Формат 11

Копир. Верид

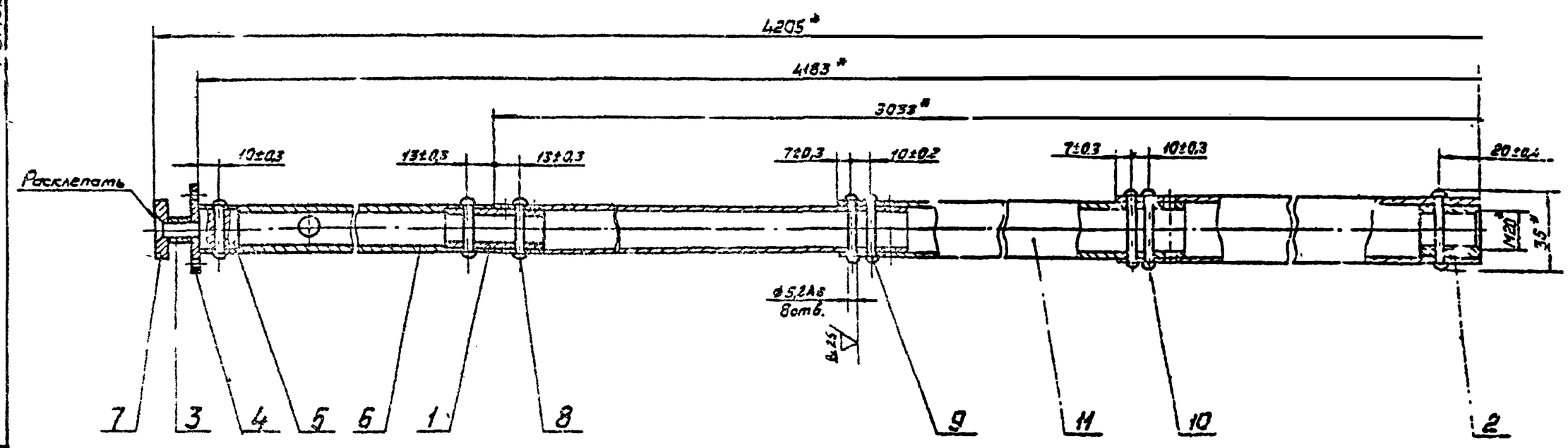

1.* Размеры для справок.
2. Ручку, фиксаторы и пружины метрштока (поз.11) снять.
3. Трубы метрштока МШ-3 (поз.11) клепать, выдержав размеры и предельные отклонения:
от начала шкалы до отметки „2м" — ±1мм;
от начала шкалы до отметки „3м" — ±2мм.

					503-6-1	АЗТБ.056.802 СБ	
Изм.	Лист	№ докум.	Подп.	Дата	МетрШток	Лит.	Масса	Масштаб
Разраб.		Сибирева					3.47	1:2
Пров.		Лопшин			Сборочный чертеж	Лист	Листов 1
Т.контр.		Борисов				СКТБ АЗТ	
Н.контр.		Успенская					
Утв.		Борисов					

Копировал: АГ. Формат 12

Альбом III

Типовой проект 503-6-1

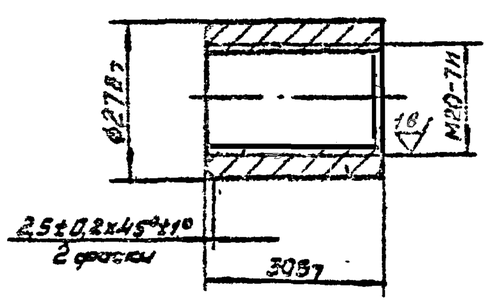

Покрытие Хим. Окс.

					503-6-1	АЗТВ.214.800	
Изм.	Лист	№ докум.	Подп.	Дата	Вкладыш	Лит.	Масса	Масштаб
Разраб.							0,06	1:1
Пров.		Лопшин				Лист	Листов 1
Т.контр.		Борисов					
Н.контр.		Успенская			Ст.3 ГОСТ 380-71*	СКТБ АЗТ	

Копировал: АГ. Формат 11

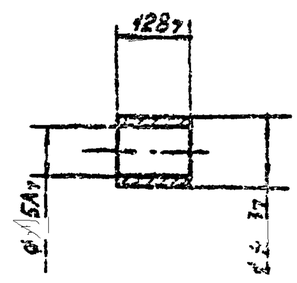

Покрытие Ц15.

					503-6-1	АЗТВ.220.801	
Изм.	Лист	№ докум.	Подп.	Дата	Втулка	Лит.	Масса	Масштаб
Разраб.		Сибирева					0,005	1:1
Пров.		Лопшин				Лист	Листов 1
Т.контр.		Борисов					
Н.контр.		Успенская			Ст.3. ГОСТ 380-71*	СКТБ АЗТ	

Копировал: АГ. Формат 11

А3Т8.300.802

Rz 40 (V)

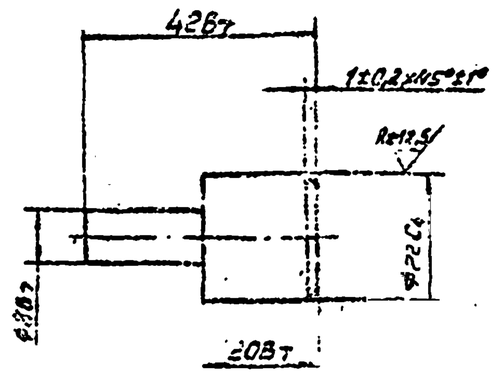

Покрытие Хим. Окс.

503-6-1 А3Т8.300.802							
Изм.	Лист	№ докум.	Подп.	Дата	Ось	Лит.	Масса	Масштаб
Разраб.	Сибирева						0,076	1:1
Пров.	Локшин					Лист	Листов 1
Т.контр.	Борисов						
Н.контр.	Успенская				Ст.3 ГОСТ 380-71*	СКТБ АЗТ
Утв.							

Копировал: Формат 11

А3Т8.230.806

Rz 31

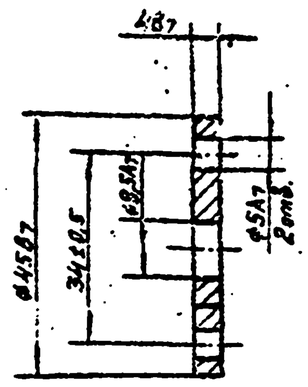

503-6-1 А3Т8.230.806							
Изм.	Лист	№ докум.	Подп.	Дата	Фланец	Лит.	Масса	Масштаб
Разраб.	Сибирева						0,05	1:1
Пров.	Локшин					Лист	Листов 1
Т.контр.	Борисов						
Н.контр.	Успенская				АС 59-1 ГОСТ 15527-70*	СКТБ АЗТ
Утв.							

Копировал: Формат 11

А3Т8.671.800

Rz 25

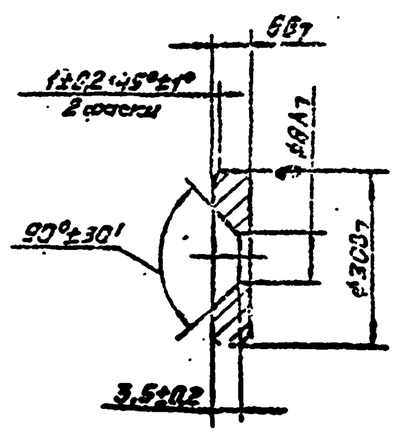

Покрытие Ц15

503-6-1 А3Т8.671.800							
Изм.	Лист	№ докум.	Подп.	Дата	Ручка	Лит.	Масса	Масштаб
Разраб.	Сибирева						0,03	1:1
Пров.	Локшин					Лист	Листов 1
Т.контр.	Борисов						
Н.контр.	Успенская				Ст. 3 ГОСТ 380-71*	СКТБ АЗТ
Утв.							

Копировал: Формат 11

А3Т8.626.817

Rz 40 (V)

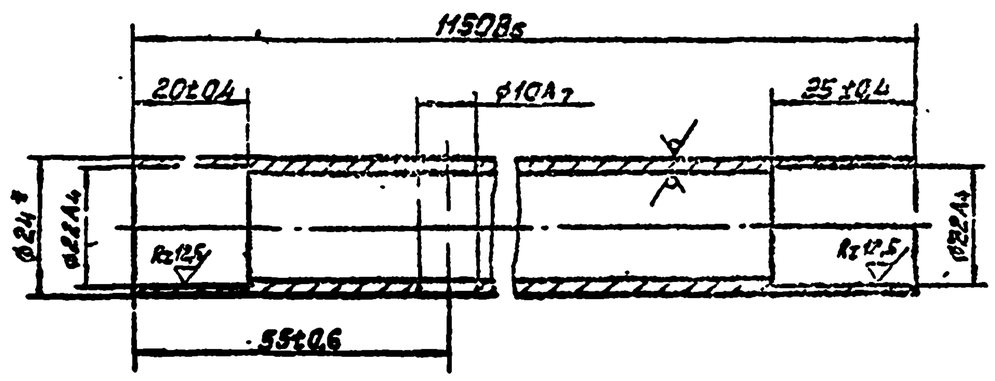

1. * Размер для справок.
2. Покрытие Хим. Окс.

503-6-1 А3Т8.626.817							
Изм.	Лист	№ докум.	Подп.	Дата	Труба	Лит.	Масса	Масштаб
Разраб.	Сибирева						1,38	1:4
Пров.	Локшин					Лист	Листов 1
Т.контр.	Борисов						
Н.контр.	Успенская				Труба 24×25 ГОСТ 8732-78 / Б10 ГОСТ 8731-74*	СКТБ АЗТ
Утв.							

Альбом III

Типовой проект 503-6-1

Инв. № подл. 14833 | Подп. и дата | Взам. инв. № | Инв. № дубл. | Подп. и дата

Формат 11

Формат	Зона	Поз	Обозначение	Наименование	Кол	Примечание
				Документация		
12			А3Т6 112 800 СБ	Сборочный чертеж		
				Детали		
11		1	А3Т8 220 802	Втулка	1	
11		2	А3Т8 230 804-02	Фланец	1	
11		3	А3Т8 626 818	Труба	1	
84		4	А3Т8 642.800	Сетка		
				Сетка полутомпака-		
				вая 08		
				ГОСТ 6613-73*		
				160-2,5 х 3048-6,0	1	

Копир. Берна

Подп. и дата | Инв. № дубл. | Взам. инв. № | Подп. и дата 13.04.79г. | Инв. № подл. 14884

Изм.	Лист	№ докум.	Подп.	Дата
Разраб.		Сибирева		
Пров.		Локшин		
Т. контр.				
Н. контр.		Успенская		04.79
Утв.		Брянцев		

503-6-1 А3Т6 112.800

Корпус

Лит. | Лист | Листов 1

СКТБ АЗТ

Копировал | Формат 11

А3Т8.220 802

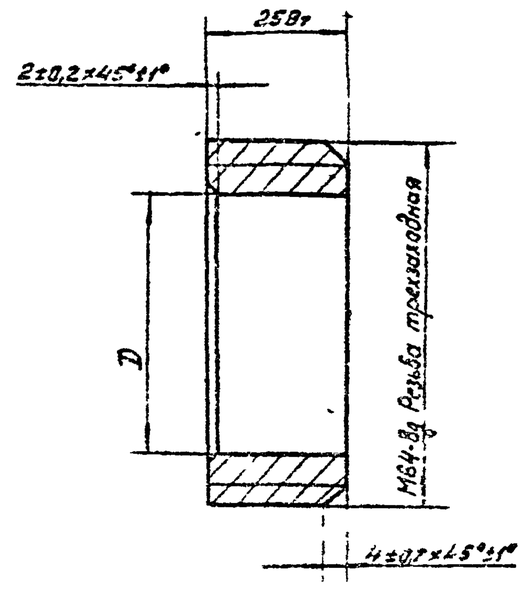

Обозначение	DАт. мм	Масса, кг
А3Т8.220 802	46	0,28
-01	32	0,45

Подп. и дата | Инв. № дубл. | Взам. инв. № | Подп. и дата 13.04.79г. | Инв. № подл. 14886

Изм.	Лист	№ докум.	Подп.	Дата
Разраб.		С. Бирева		
Пров.		Локшин		
Т. контр.		Борисов		
Н. контр.		Успенская		04.79
Утв.				

503-6-1 А3Т8 220.802

Втулка

Лит. | Масса 0,28 кг | Масштаб —

Лист | Листов 1

ЛС 59-1 ГОСТ 15527-70*.

СКТБ АЗТ

Копировал | Формат 11

А3Т6.112.800 СБ

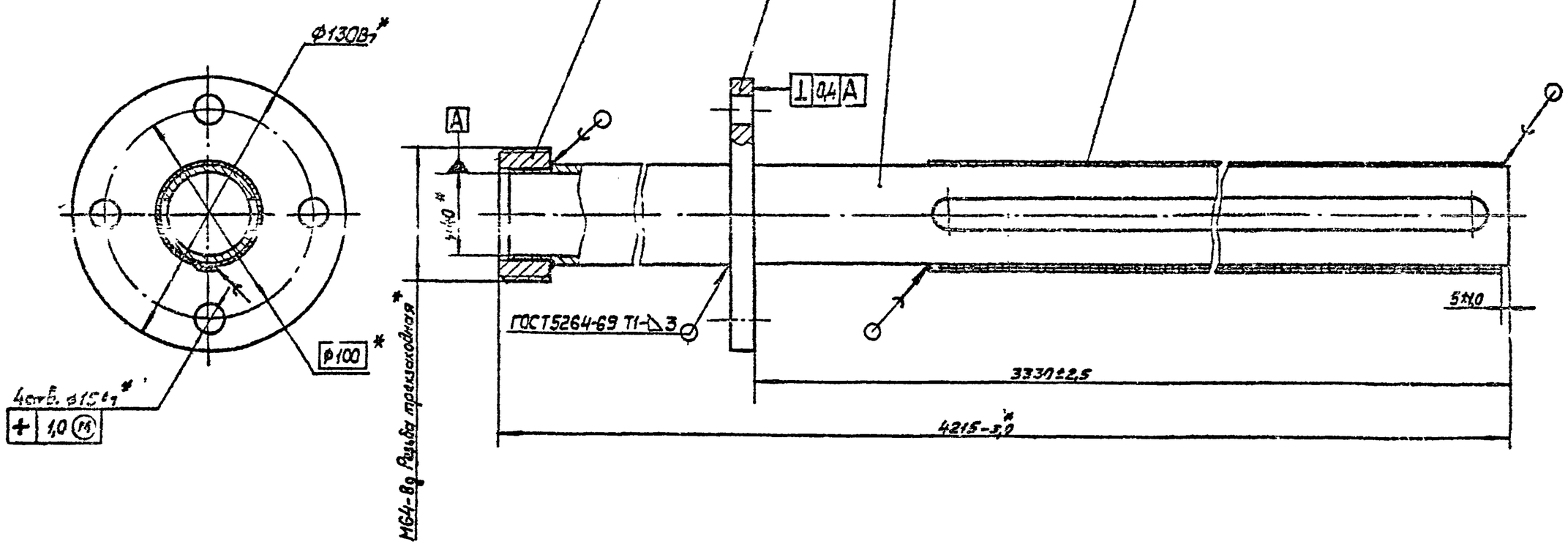

1.* Размеры для справок.
2. Припой Пр1 ПОС40 ГОСТ 21931-76.

Альбом III

Типовой проект 503-6-1

Подп. и дата | Инв. № дубл. | Взам. инв. № | Подп. и дата 13.04.79г. | Инв. № подл. 14887

Изм.	Лист	№ докум.	Подп.	Дата
Разраб.		Сибирева		
Пров.		Локшин		
Т. контр.		Борисов		
Н. контр.		Успенская		04.79
Утв.		Брянцев		

503-6-1 А3Т6.112.800СБ

Корпус

Сборочный чертеж.

Лит. | Масса 17,35 | Масштаб 1:2

Лист | Листов 1

СКТБ АЗТ

Копировал | Формат 12

А3Т8.626.818

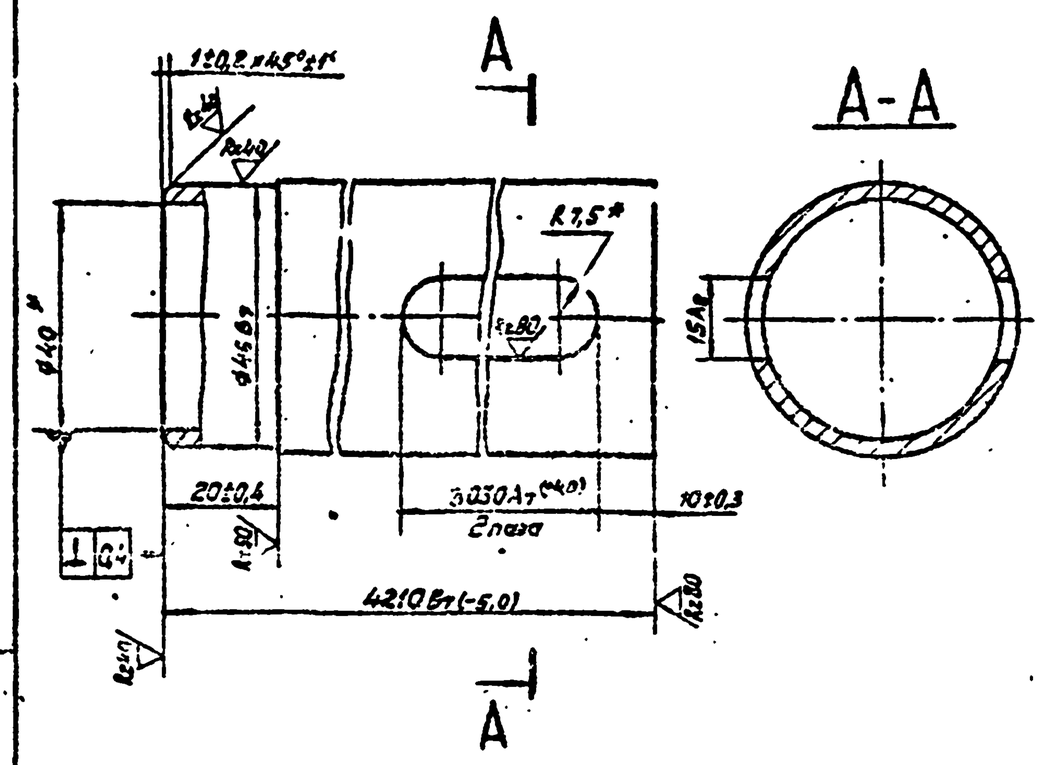

* Размеры для справок.

Разраб.	Сибирцев			Труба	Масса 13,1 / Масштаб 1:1
Пров.	Алешин				Лист / Листов 1
Т.контр.	Борисов			Труба Ц-40×3,5 ГОСТ 3262-75*	СКТБ АЗТ
Н.контр.	Утенков				
Утв.					

503-6-1 А3Т8.626.818

Копировал: Формат 11

А3Т6.176.800

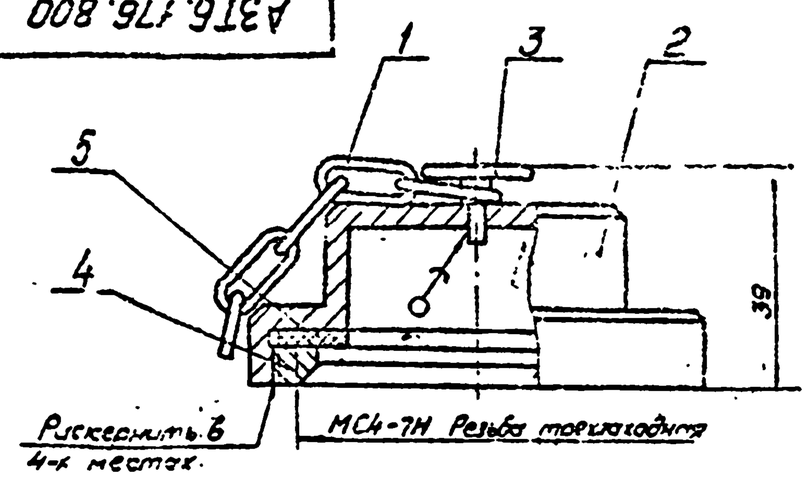

1. Размеры для справок.
2. Припой Пр2 ПОС40 ГОСТ 21931-76.

Поз.	Обозначение	Наименование	Кол.	Примечание
		Сборочные единицы		
11	А3Т6.461.000	Цепочка	1	
		Детали		
11	А3Т8.054.803	Крышка	1	
11	А3Т8.126.018	Штуцер	1	
11	А3Т8.220.809	Втулка	1	
11	А3Т8.683.810-02	Прокладка	1	

Разраб.	Сибирцев			Крышка	Масса 0,54 / Масштаб 1:1
Пров.	Алешин				Лист / Листов 1
Т.контр.	Борисов				СКТБ АЗТ
Н.контр.	Утенков				
Утв.					

503-6-1 А3Т6.176.800

Копировал: Формат 11

А3Т6.461.000

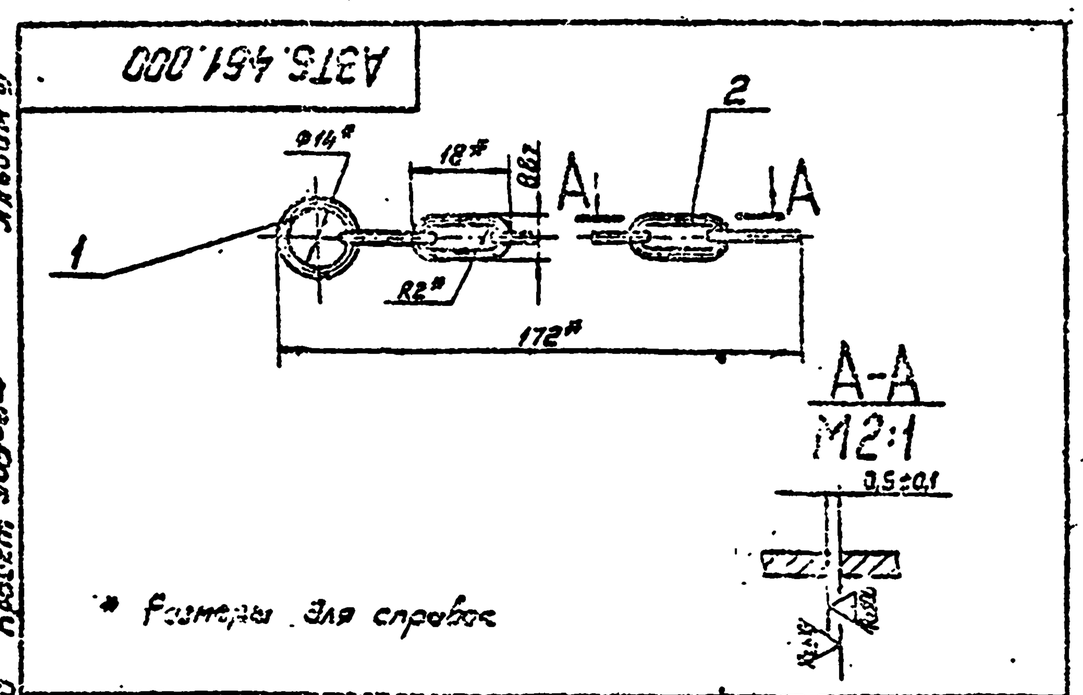

* Размеры для справок

Поз.	Обозначение	Наименование	Кол.	Примечание
		Детали		
54	1 А3Т8.847.007	Кольцо		
		Проволока 2.0		
		ГОСТ 3282-74*		
		L=488т	1	
61	2 А3Т8.874.000	Звено		
		Проволока 2.0		
		ГОСТ 3282-74*		
		L=308т	11	

Разраб.	Сибирцев			Цепочка	Масса 0,025 / Масштаб 1:1
Пров.	Алешин				Лист / Листов 1
Т.контр.	Борисов				СКТБ АЗТ
Н.контр.	Утенков				
Утв.	Баранов				

503-6-1 А3Т6.461.000

Копировал: Формат 11

А3Т8.054.803

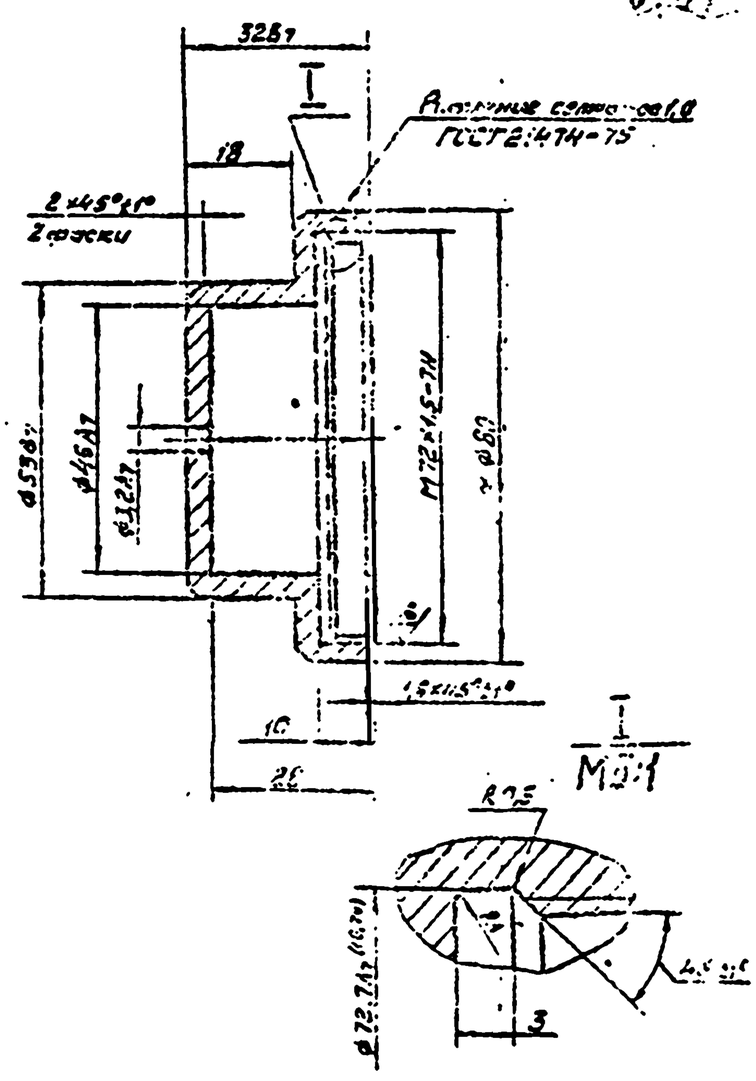

Неуказанные предельные отклонения размеров по СТ5

Разраб.	Сибирцев			Крышка	Масса 0,45 / Масштаб 1:1
Пров.	Алешин				Лист / Листов 1
Т.контр.	Борисов			ЛС 59-1 ГОСТ 15527-70*	СКТБ АЗТ
Н.контр.	Утенков				
Утв.					

503-6-1 А3Т8.054.803

Копировал: Формат 11

А3Т8.126.018

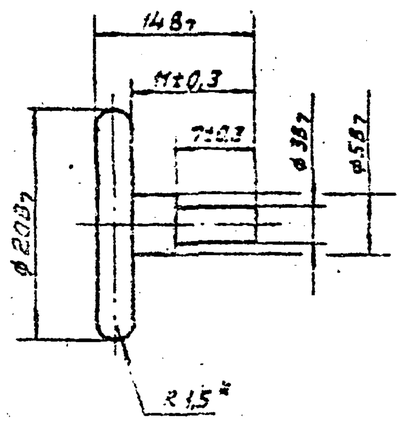

*Размеры для справок.

Изм.	Лист	№ докум.	Подп.	Дата	503-6-1 А3Т8.126.018		
Разраб.		Сибирева			Штырь	Лит.	Масса 0,008 / Масштаб 2:1
Пров.		Локшин				Лист	Листов 1
Т.контр.		Борисов					
Н.контр.		Успенская			АС59-1 ГОСТ 15527-70*	СКТБ А3Т	
Утв.							

Копировал: Формат 11

А3Т8.220.803

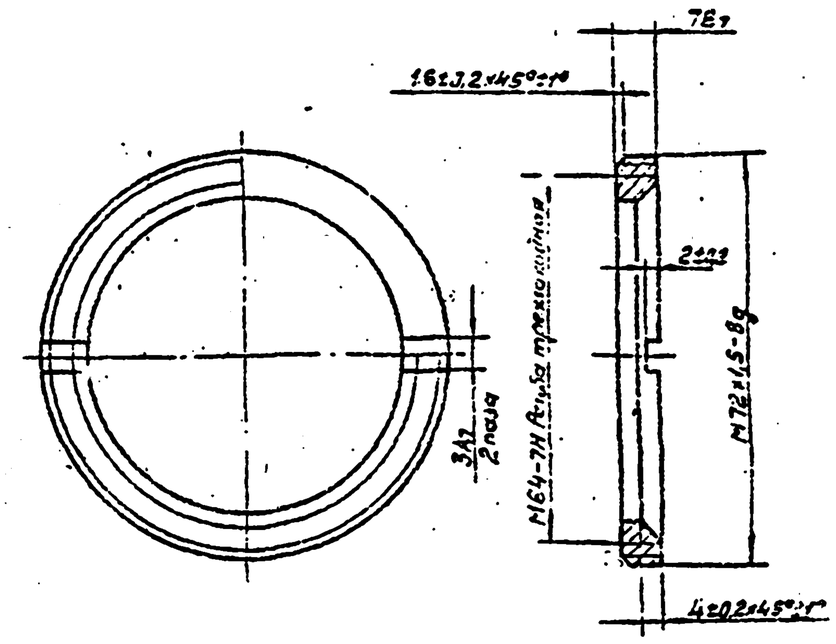

Изм.	Лист	№ докум.	Подп.	Дата	503-6-1 А3Т8.220.803		
Разраб.		Сибирева			Втулка	Лит.	Масса 0,095 / Масштаб 1:1
Пров.		Локшин				Лист	Листов 1
Т.контр.		Борисов					
Н.контр.		Успенская			АС59-1 ГОСТ 15527-70*	СКТБ А3Т	
Утв.							

Копировал: Формат 11

А3Т8.658.800

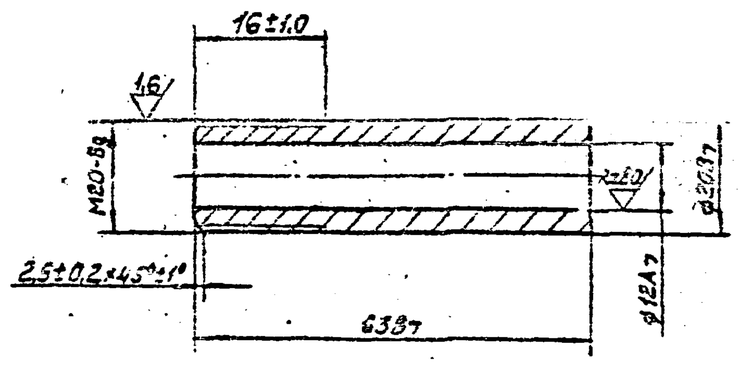

Изм.	Лист	№ докум.	Подп.	Дата	503-6-1 А3Т8.658.800		
Разраб.		Сибирева			Насадка	Лит.	Масса 0,107 / Масштаб 1:1
Пров.		Локшин				Лист	Листов 1
Т.контр.		Борисов					
Н.контр.		Успенская			АС59-1 ГОСТ 15527-70*	СКТБ А3Т	
Утв.							

Альбом III

Типовой проект 503-6-1

А3Т6.059.800

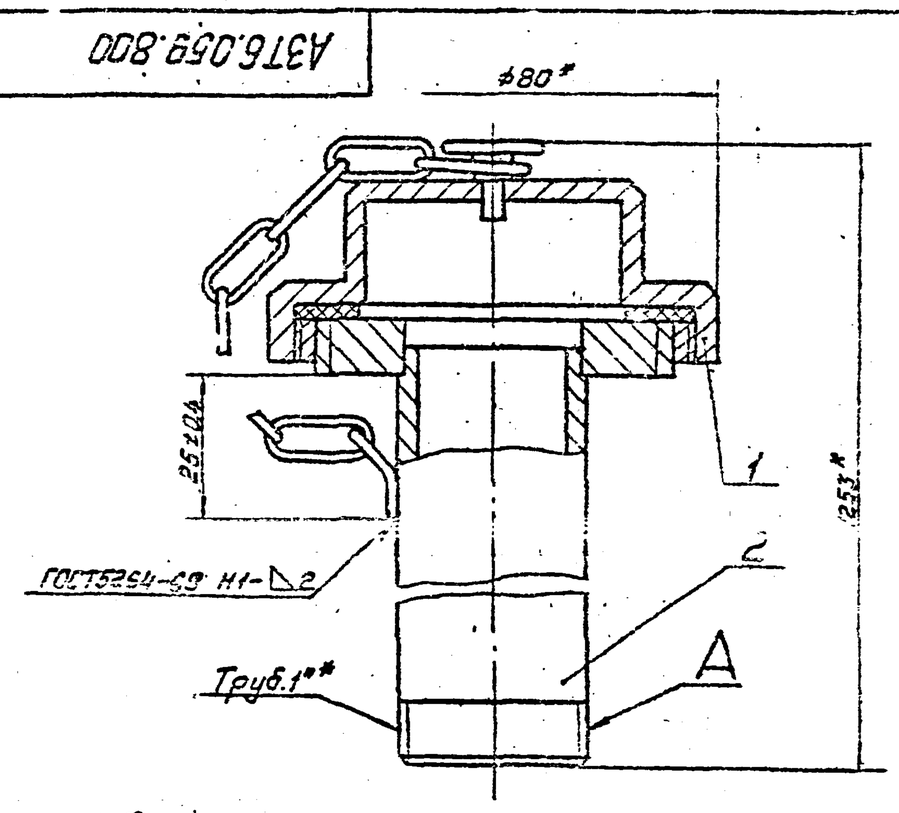

1.* Размеры для справок.
2. Покрытие Эмаль НЦ-132 серая ГОСТ 6631-74. III Жг, кроме поверхн. А.

Формат	Зона	Поз.	Обозначение	Наименование	Кол.	Примечание
				Сборочные единицы		
11		1	А3Т6.176.800	Крышка	1	
11		2	А3Т6.453.803	Труба	1	

Изм.	Лист	№ докум.	Подп.	Дата	503-6-1 А3Т6.059.800		
Разраб.		Сибирева			Патрубок зондовый	Лит.	Масса 3,11 / Масштаб 1:1
Пров.		Локшин				Лист	Листов 1
Т.контр.		Борисов					
Н.контр.		Успенская				СКТБ А3Т	
Утв.		Бряков					

Инв. № подл. | Подп. и дата | Взам. инв. № | Инв. № дубл. | Подп. и дата

АЗТ6.453.803

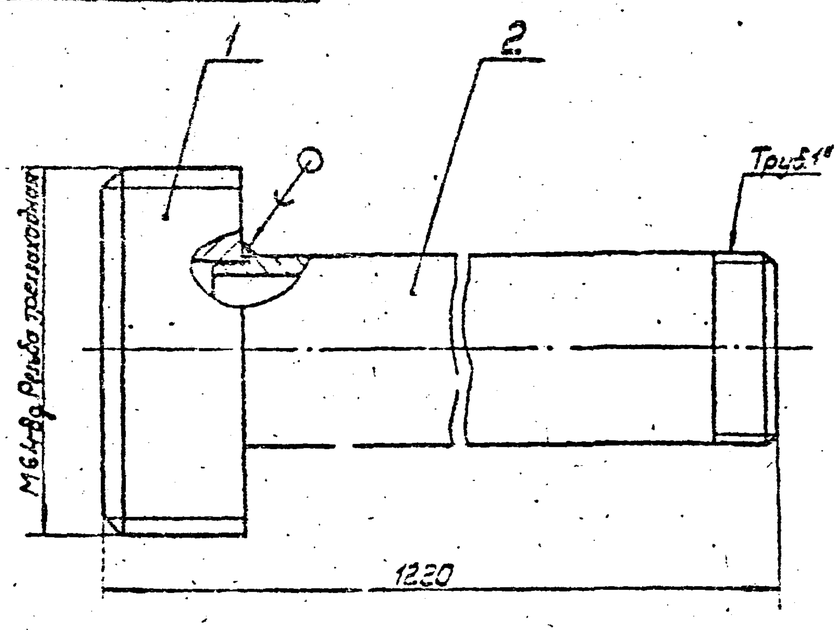

1. Размеры для справок.
2. Припой Пр4 ПОС40 ГОСТ21931-76.

Формат	Зона	Поз.	Обозначение	Наименование	Кол.	Примечание
				Детали		
11		1	АЗТ8.220.802-01	Втулка	1	
11		2	АЗТ8.626.819-01	Труба	1	

503-6-1 АЗТ6.453.803

Труба

Лит.	Масса	Масштаб
	2,6	1:1

Лист | Листов 1

СКТБ АЗТ

Разраб. Сибирева; Пров. Лукшин; Т.контр. Борисов; Н.контр. Успенская; Утв. Брянцев

Копировал АГ. Формат 11

АЗТ6.453.800

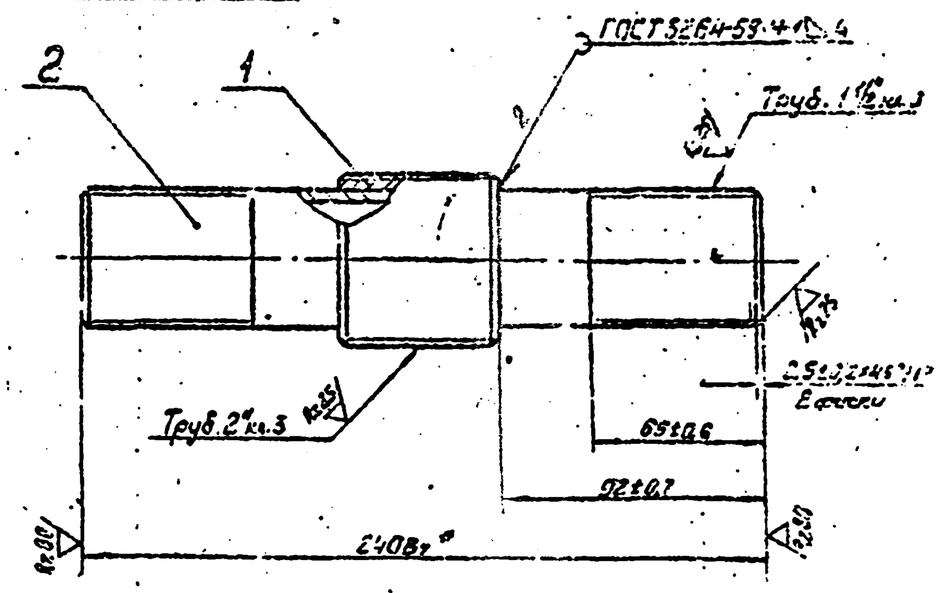

* Размеры для справок.

Формат	Зона	Поз.	Обозначение	Наименование	Кол.	Примечание
				Детали		
Н		1	АЗТ8.626.820	Труба	1	
54		2	АЗТ8.626.821	Труба		
				Труба Ц-40х3,5		
				ГОСТ3262-75*; L=240Вт	1	

503-6-1 АЗТ6.453.800

Труба

Лит.	Масса	Масштаб
	1,49	1:1

Лист | Листов 1

СКТБ АЗТ

Разраб. Сибирева; Пров. Лукшин; Т.контр. Борисов; Н.контр. Успенская; Утв. Брянцев

Копировал АГ. Формат 11

АЗТ8.626.820

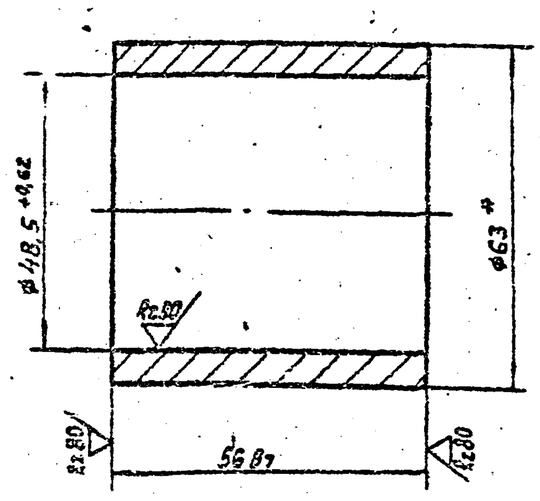

* Размер для справок.

503-6-1 АЗТ8.626.820

Труба

Лит.	Масса	Масштаб
	0,56	1:1

Лист | Листов 1

Труба 63×3 ГОСТ8734-75* Б10 ГОСТ8733-74*

СКТБ АЗТ

Разраб. Конопатов; Пров. Лукшин; Т.контр. Борисов; Н.контр. Успенская; Утв. Брянцев

Копировал АГ. Формат 11

АЗТ6.453.806

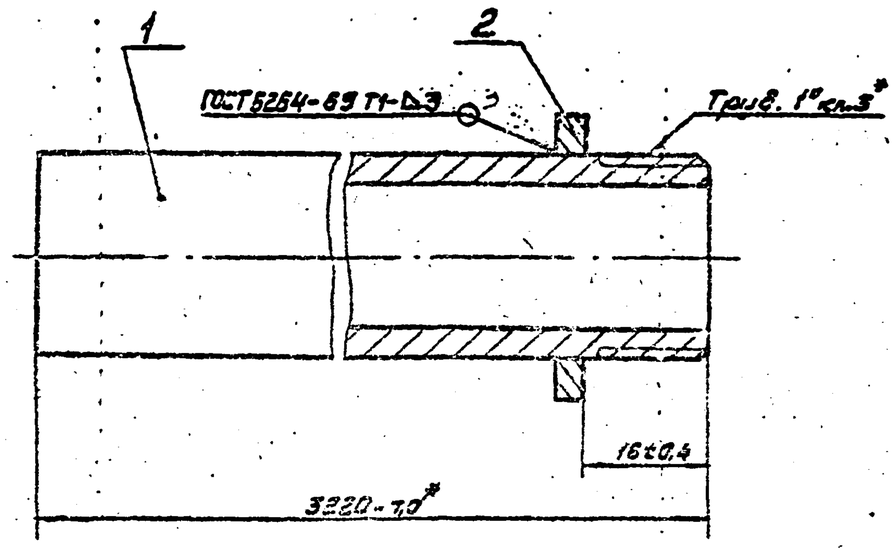

* Размеры для справок.

Формат	Зона	Поз.	Обозначение	Наименование	Кол.	Примечание
				Детали		
11		1	АЗТ8.626.835	Труба	1	
11		2	АЗТ8.942.813	Шайба	1	

503-6-1 АЗТ6.453.806

Труба

Лит.	Масса	Масштаб
	7,250	1:1

Лист | Листов 1

СКТБ АЗТ

Разраб. Конопатов; Пров. Лукшин; Т.контр. Борисов; Н.контр. Успенская; Утв. Брянцев

Копировал АГ. Формат 11

Альбом III. Типовой проект 503-6-1

Копия верна

АЗТ8.942.813

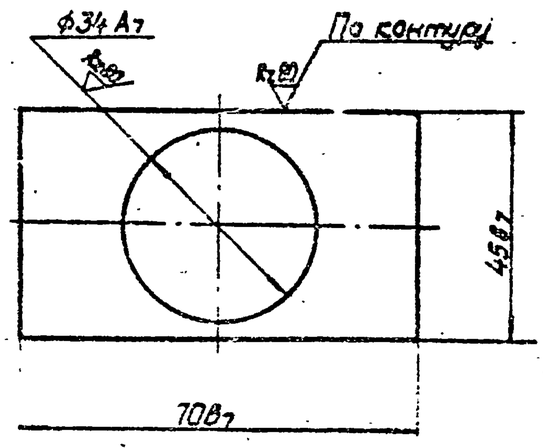

Покрытие. Ц15

Изм.	Лист	№ докум.	Подп.	Дата	503-6-1 АЗТ8.942.813		
Разраб.		Кондратьев			Шайба	Лит.	Масса 0,05 / Масштаб 1:1
Пров.		Локшин				Лист	Листов 1
Т.контр.		Борисов					
Н.контр.		Успенская			Лист 64 ГОСТ 19903-74 / Ст.3 ГОСТ 14637-79	СКТБ АЗТ	
Утв.							

Копировал: Формат 11

АЗТ8.626.813

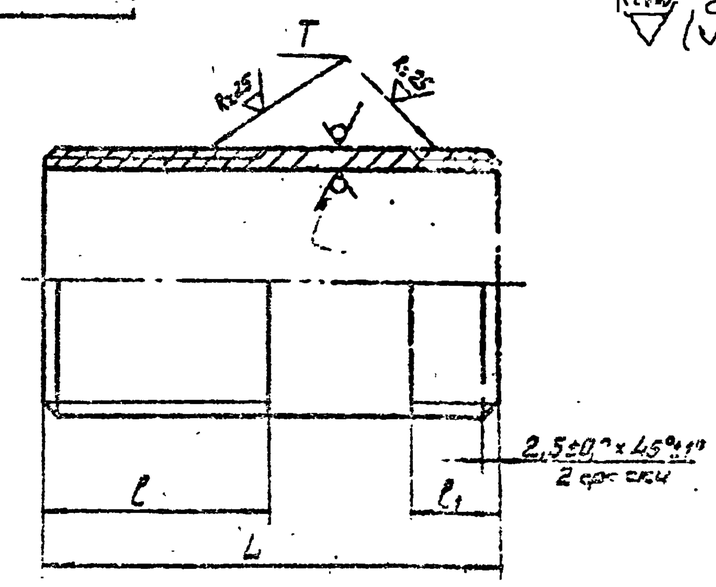

Обозначение	Размеры, мм L В7	l	l1	Т	Материал	Масса, кг
АЗТ8.626.813	280	15±0,3	15±0,3	Труб. 1 1/2" кл.3	Труба Ц-40×3,5 ГОСТ 3262-75*	0,600
-01	1150	75±0,6				0,450
-02	190	55±0,6				0,924
-03	85	40±0,5				0,370
-04	260	65±0,6	32±0,4	Труб. 3" кл.3	Труба Ц-80×4 ГОСТ 3262-75*	3,0

Изм.	Лист	№ докум.	Подп.	Дата	503-6-1 АЗТ8.626.813		
Разраб.		Кондратьев			Труба	Лит.	Масса Ст.табл. / Масштаб —
Пров.		Локшин				Лист	Листов 1
Т.контр.		Борисов					
Н.контр.		Успенская			См. табл.	СКТБ АЗТ	
Утв.							

Копировал: Формат 11

АЗТ8.683.807

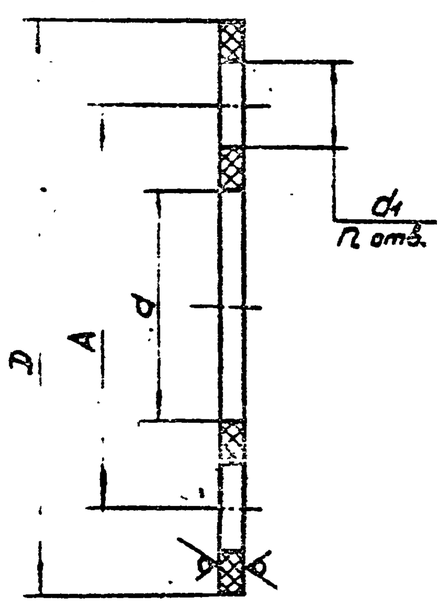

Обозначение	Размеры, мм. A±1,6	D В7	d А7	d1 А7	n	Материал	Масса, кг.
АЗТ8.683.807	150	180	100	16	4	Паронит ПОН 4 ГОСТ 481-71	0,14
-01	100	130	56		4		0,08
-02	830	860±0,2	800		30	Пластина I, лист, ПМБ-М4-5,7 ГОСТ 7338-77**	0,45
-03	298	320	255**	13	8	Паронит ПОН 3 ГОСТ 481-71	0,036
-04	145	165	95		6		0,009

Размеры обеспеч. инстр.

Изм.	Лист	№ докум.	Подп.	Дата	503-6-1 АЗТ8.683.807		
Разраб.		Кондратьев			Прокладка	Лит.	Масса См.табл. / Масштаб —
Пров.		Локшин				Лист	Листов 1
Т.контр.		Борисов					
Н.контр.		Успенская			См. табл.	СКТБ АЗТ	
Утв.							

Копировал: Формат 11

АЗТ8.683.810

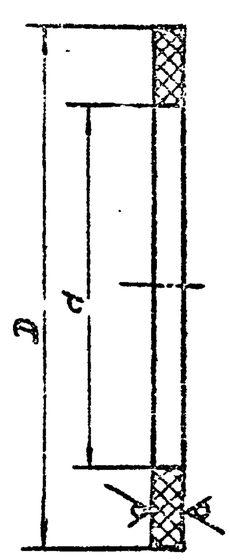

Обозначение	Размеры, мм. D В7	d А7	Материал	Масса, кг
АЗТ8.683.810	90	63	Пластина I, лист, ПМБ-М4-5,7 ГОСТ 7338-77**	0,02
-01	64	56	Паронит ПОН3 ГОСТ 481-71	0,008
-02	71	48		0,014

Размеры обеспеч. инстр.

Изм.	Лист	№ докум.	Подп.	Дата	503-6-1 АЗТ8.683.810		
Разраб.		Кондратьев			Прокладка	Лит.	Масса См.табл. / Масштаб —
Пров.		Локшин				Лист	Листов 1
Т.контр.		Борисов					
Н.контр.		Успенская			См. табл.	СКТБ АЗТ	
Утв.							

Копировал: Формат 11

Копия верна

Альбом III

Типовой проект 503-6-1

Инв. № подл. | Подп. и дата | Взам. инв. № | Инв. № дубл. | Подп. и дата

Копия верна

АЗТ8.942.801

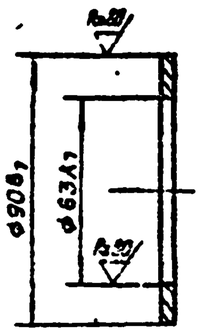

Покрытие Ц15

Изм.	Лист	№ докум.	Подп.	Дата	503-6-1 АЗТ9.942.801			
Разраб.		Комаратьев			Шайба	Лит.	Масса 0,1	Масштаб 1:2
Пров.		Лекшин				Лист	Листов 1	
Т. контр.		Борисов						
Н. контр.		Успенская			Лист Б4,0 ГОСТ 19903-74* / Ст.3 ГОСТ 14637-79	СКТБ АЗТ		
Утв.								

Подп. и дата 13.04.79г. Инв. № подл. 14933 Взам. инв. № Инв. № дубл. Подп. и дата

Копировал: Формат 11

Формат	Зона	Поз.	Обозначение	Наименование	Кол.	Примечание
				Документация		
22			АЗТ5.887.801 СБ	Сборочный чертеж		
				Сборочные единицы		
11		1	АЗТ6.112.804	Обечайка	2	
11		2	АЗТ6.120.804	Дно	1	
11		5	АЗТ6.173.806	Крыша	1	
				Детали		
11		5	АЗТ7.725.801	Пластина	1	
11		6	АЗТ8.094.801	Кронштейн	1	
11		7	АЗТ8.094.804	Кронштейн	1	
11		8	АЗТ8.230.802	Фланец	1	
11		9	АЗТ8.616.800	Кольцо	1	
11		10	АЗТ8.625.800	Швеллер	2	
11		11	АЗТ8.665.800	Уголок	2	
11		12	АЗТ8.667.802	Скоба	4	
54		13	АЗТ8.800.803	Табличка		
				Лист Б4,0 ГОСТ 19903-74* / Ст.3 ГОСТ 14637-79		
				100-2,2 х 200-2,9	1	
11		14		Горловина	1	

Изм.	Лист	№ докум.	Подп.	Дата	503-6-1 АЗТ5.887.801			
Разраб.		Лекшин			Резервуар-вертикальный РВ-25	Лит.	Лист 1	Листов 2
Пров.		Балобанов				СКТБ АЗТ		
Н. контр.		Успенская						
Утв.		Бряков						

Подп. и дата 13.04.79г. Инв. № подл. 14933 Взам. инв. № Инв. № дубл. Подп. и дата

Копировал: Формат 11

Альбом III

Формат	Зона	Поз.	Обозначение	Наименование	Кол.	Примечание
			Переменные данные	для исполнений		
				АЗТ5.887.801		
11		15	АЗТ8.024.800	Колодец	1	
				АЗТ5.887.801-01		
11		15	АЗТ8.024.800-01	Колодец	1	

Типовой проект 503-6-1

Изм.	Лист	№ докум.	Подп.	Дата	503-6-1 АЗТ5.887.801	Лист 2

Подп. и дата 13.04.79г. Инв. № подл. 14933 Взам. инв. № Инв. № дубл. Подп. и дата

Копировал: Формат 11

АЗТ6.112.804

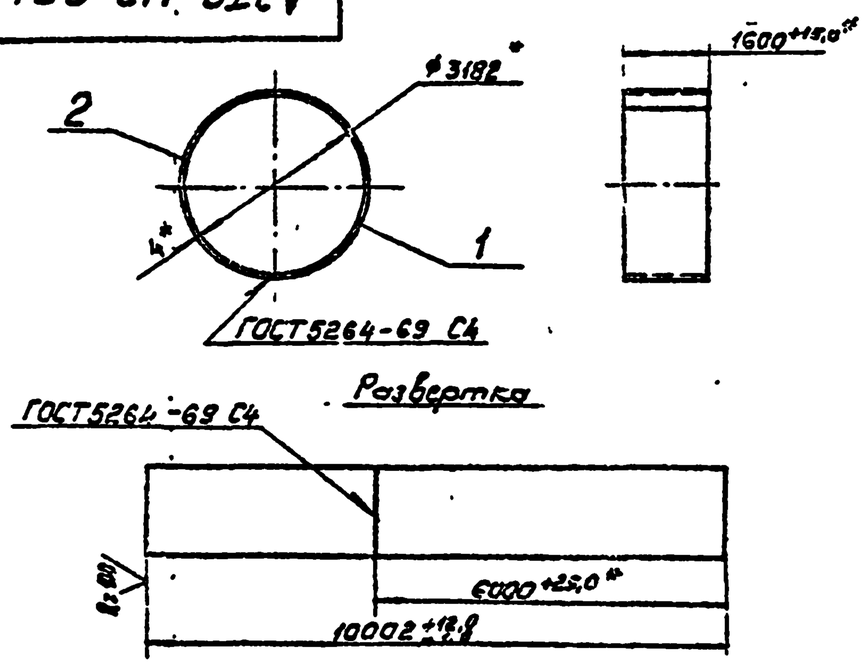

1. * Размеры для справок.
2. Сварившиеся листы не должны отличаться по ширине более чем на 2мм

Формат	Зона	Поз.	Обозначение	Наименование	Кол.	Примечание
				Детали		
Б4		1	АЗТ8.607.800	Лист		
				Лист Б-ПН-0,4,0×1600×6000 ГОСТ 19903-74* / 2-III-В Ст.3кп2 ГОСТ 14637-79	1	
Б4		2	АЗТ8.607.801	Лист		
				Лист Б-ПН-0,4,0×1600×4000 ГОСТ 19903-74* / 2-III-В Ст.3кп2 ГОСТ 14637-79	1	

Изм.	Лист	№ докум.	Подп.	Дата	503-6-1 АЗТ6.112.804			
Разраб.		Лекшин			Обечайка	Лит.	Масса 499,2	Масштаб
Пров.		Борисов				Лист	Листов 1	
Т. контр.		Борисов						
Н. контр.		Успенская				СКТБ АЗТ		
Утв.		Бряков						

Подп. и дата 13.04.79г. Инв. № подл. 14933 Взам. инв. № Инв. № дубл. Подп. и дата

Копировал: Формат

Рис. 1

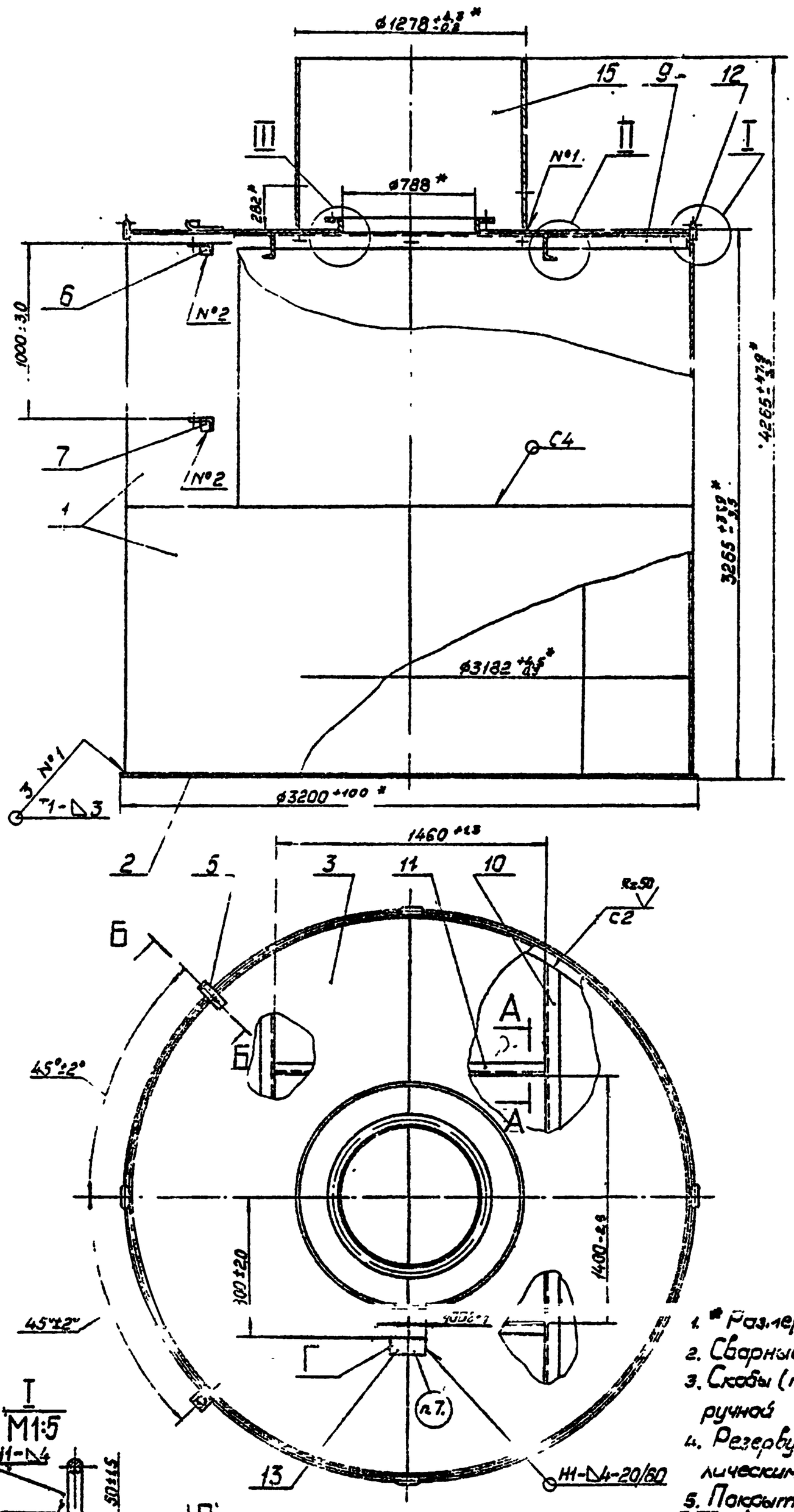

Рис. 2

Остальное – см. рис. 1

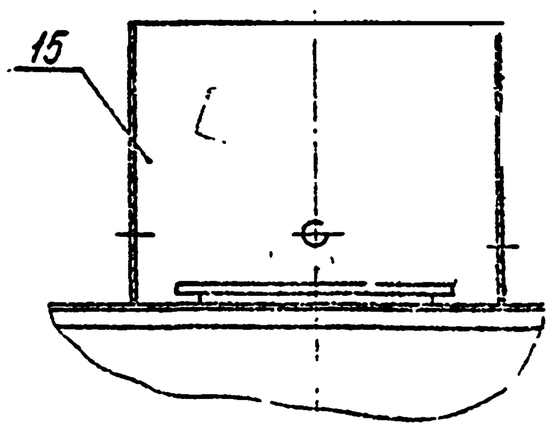

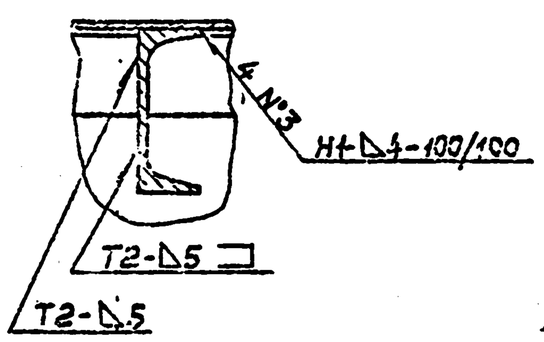

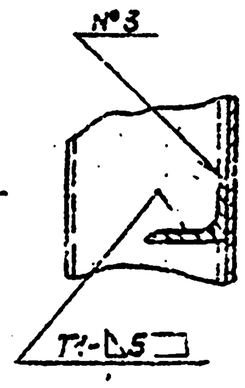

Обозначение	Рис.
АЗТ5.887.801	1
-01	2

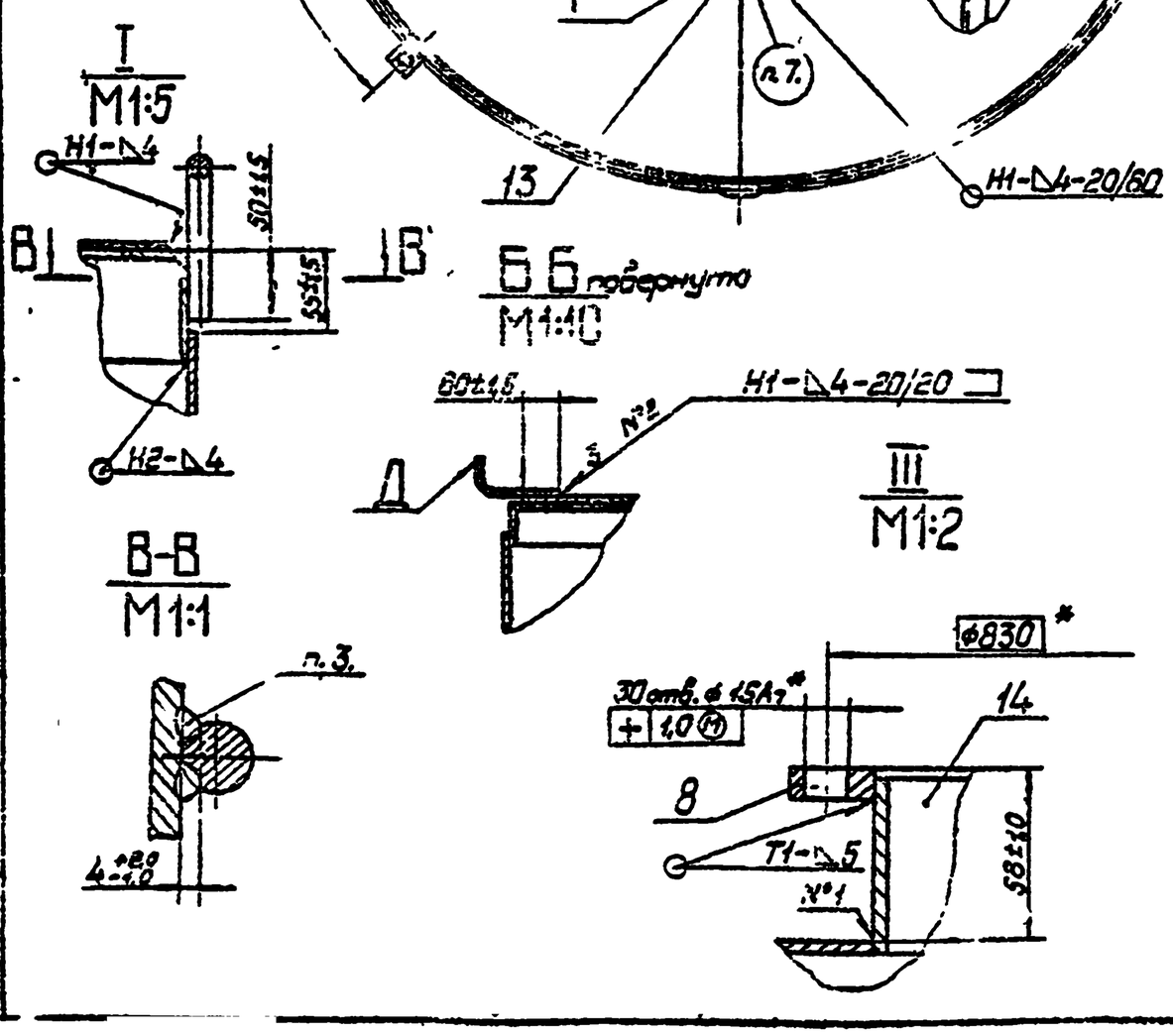

1. * Размеры для справок.
2. Сварные швы, кроме указанных особо, по ГОСТ5264-69
3. Скобы (поз. 12) приваривают к кольцу (поз. 9) ручной дуговой сваркой.
4. Резервуар испытать на герметичность гидравлическим давлением 0,05 МПа.
5. Покрытие внутренних поверхностей Эмаль ХС-717 ТУ6-10-961-75. II.ОЖ3-6/2 в четыре слоя; наружных поверхностей Грунтовка ВЛ-023 ГОСТ12707-77. II.ОЖ3; кроме поверхности Д; знак заземления на пластине (поз. 5) залить Эмалью НЦ-132 черной ГОСТ6631-74.
6. Поверхность Д зачистить до металлического блеска и покрыть вазелином конденсаторным ГОСТ5774-76*.
7. Маркировать по АЗТ2.968.800 ТУ

Изм.	Лист	№ докум.	Подп.	Дата	503-6-1 АЗТ5.887.801 СБ			
Разраб.	Агашин				Резервуар вертикальный РВ-25 Сборочный чертеж	Лит.	Масса	Масштаб
Пров.	Барабанов						1750,3	1:20
Т.контр.	Борисов					Лист	Листов 1	
Н.контр.	Устинская			07.79		СКТБ АЗГ		
Утв.	Брасов							

Копировал

Формат А2

Типовой проект 503-6-1

Альбом III

Инв. № подл. | Подп. и дата | Взам. инв. № | Инв. № дубл. | Подп. и дата

28

Копия верна

АЗТ6.120 804

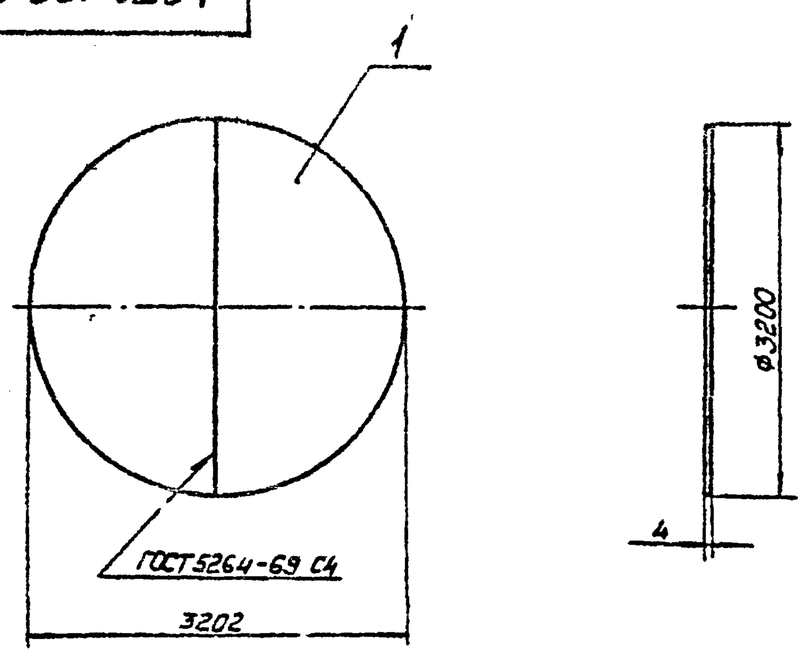

Размеры для справок

Формат	Зона	Поз.	Обозначение	Наименование	Кол.	Примечание
				Детали		
К		1	АЗТ8 607 803	Лист	2	

Изм	Лист	№ докум	Подп.	Дата	503-6-1 АЗТ6 120.804	
Разраб		Локшин		13.04.79	Дно	Лит / Масса 250,8 / Масштаб 1:50
Пров		Бороваков				Лист / Листов 1
Т контр		Борисов				СКТБ АЗТ
Н контр		Успенская		04.79		
Утв		Бояков				

Инв. № подл. 14901 | Подп. и дата | Взам. инв. № | Инв. № дубл. | Подп. и дата

Копировал: АГ | Формат 11

28

АЗТ8.607 803

(✓)

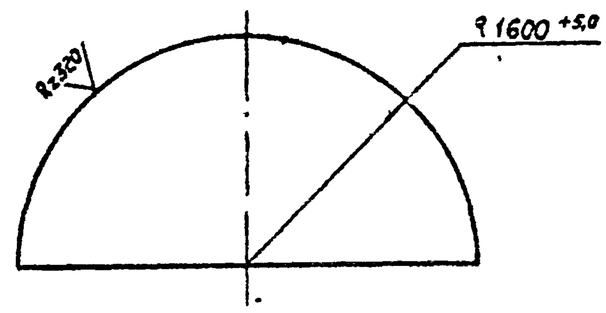

Раскрой листов

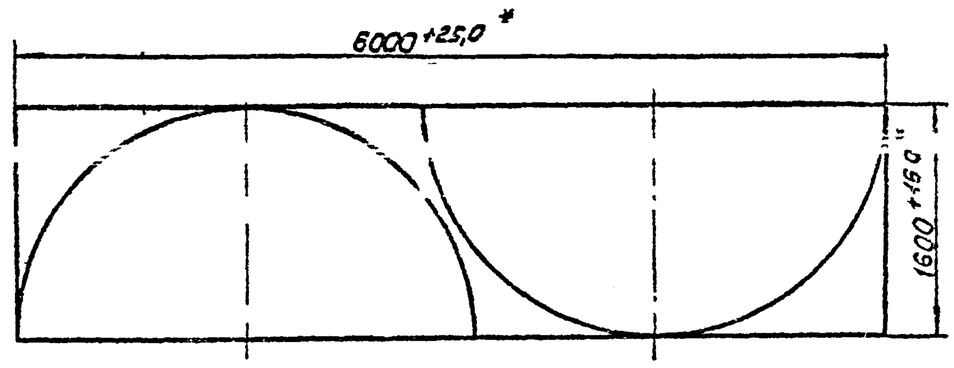

* Размеры для справок

Изм	Лист	№ докум	Подп.	Дата	503-6-1 АЗТ8 607 803	
Разраб		Локшин		13.04.79	Лист	Лит / Масса 125,4 / Масштаб 1:40
Пров		Бороваков				Лист / Листов 1
Т контр		Борисов				СКТБ АЗТ
Н контр		Успенская		04.79		
Утв						

Лист 6-ПН-0 4,0×1600×6000 ГОСТ 19903-74* / 2-4-8-Ст3кп2 ГОСТ 14637-79

Инв. № подл. 14902 | Подп. и дата | Взам. инв. № | Инв. № дубл. | Подп. и дата

Копировал: АГ | Формат 11

Альбом III

Типовой проект 503-6-1

АЗТ6.173.806

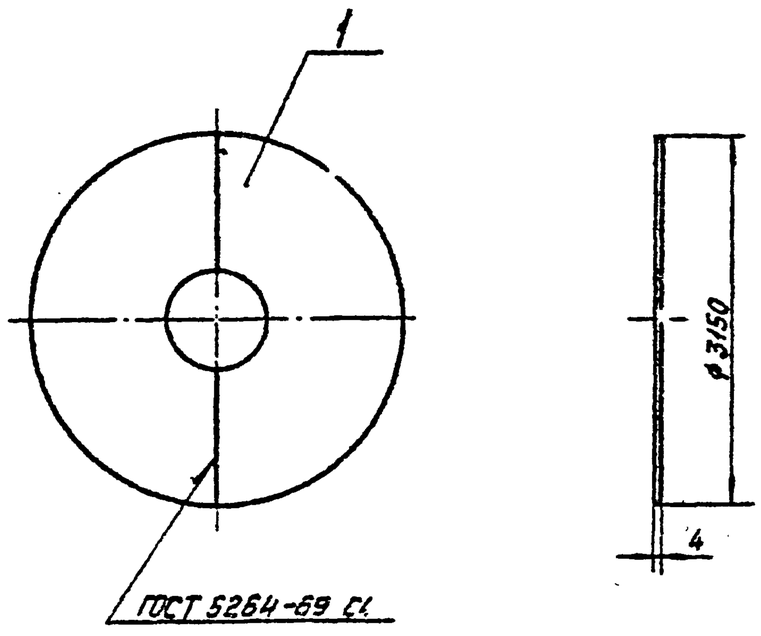

Размеры для справок.

Формат	Зона	Поз.	Обозначение	Наименование	Кол.	Примечание
				Детали		
11		1	АЗТ8.607.804	Лист	2	

Изм	Лист	№ докум	Подп.	Дата	503-6-1 АЗТ6 173.806	
Разраб.		Локшин		13.04.79	Крыша	Лит / Масса 234,9 / Масштаб 1:50
Пров.		Бороваков				Лист / Листов 1
Т.контр.		Борисов				СКТБ АЗТ
Н.контр.		Успенская		04.79		
Утв.						

Инв. № подл. 14904 | Подп. и дата | Взам. инв. № | Инв. № дубл. | Подп. и дата

АЗТ8.607.804

(✓)

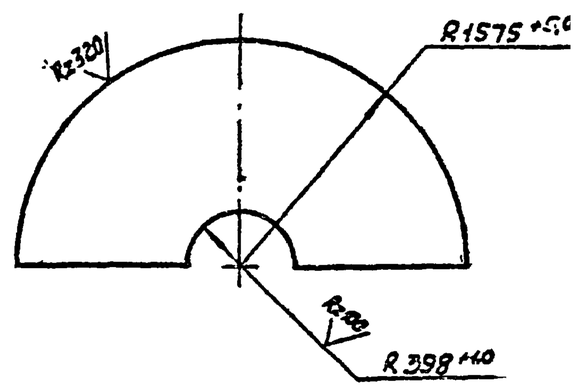

Раскрой листов

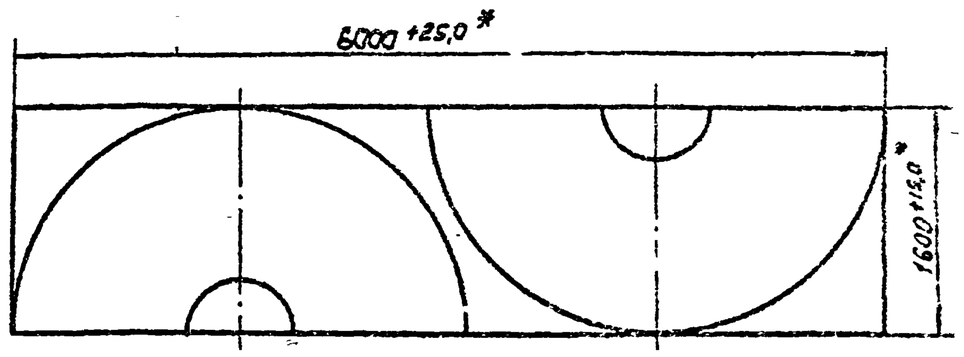

* Размеры для справок.

Изм	Лист	№ докум	Подп.	Дата	503-6-1 АЗТ8.607.804	
Разраб.		Локшин		13.04.79	Лист	Лит / Масса 106,0 / Масштаб 1:40
Пров.		Бороваков				Лист / Листов 1
Т.контр.		Борисов				СКТБ АЗТ
Н.контр.		Успенская		04.79		
Утв.						

Лист 6-ПН-0 4,0×1600×6000 ГОСТ 19903-74* / 2-4-8-Ст3кп2 ГОСТ 14637-79

Инв. № подл. 14904 | Подп. и дата | Взам. инв. № | Инв. № дубл. | Подп. и дата

АЗТ7.725 С01

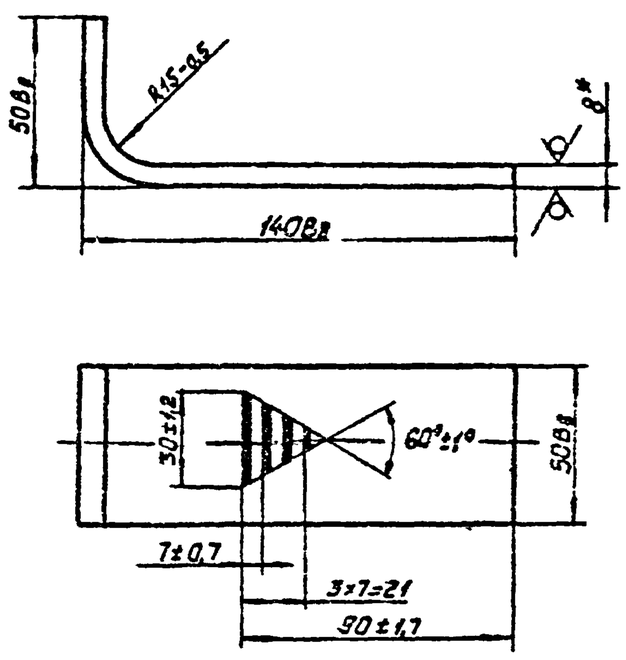

1.* Размер для справок.
2. Знак заземления гравировать на глубину 1мм. Толщина линий гравировки 1мм.

503-6-1	АЗТ7.725 801						
Изм. Лист	№ докум.	Подп.	Дата	Пластина	Лит.	Масса	Масштаб
Разраб.	Локшин		12.04.79			0,537	1:2
Пров.	Барабанов		12.04.79		Лист	Листов 1	
Т.контр.	Борисов		12.04.79				
Н.контр.	Успенская		04.79	Лист 680 ГОСТ19903-74* / Ст.3 ГОСТ14637-79	СКТБ АЗТ		
Утв.							

Копировал: Формат 11

Инв. № подл. 41905 | Подп. и дата 12.04.79г. | Взам. инв. № | Инв. № дубл. | Подп. и дата

АЗТ8.094.801

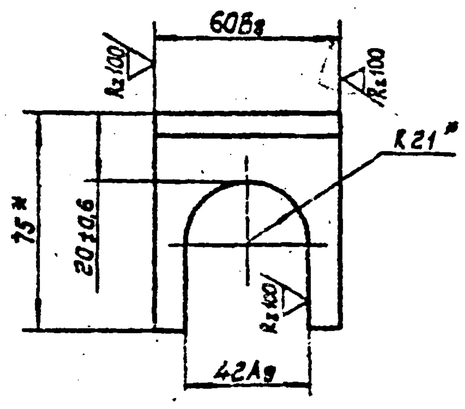

* Размеры для справок.

503-6-1	АЗТ8.094.801						
Изм. Лист	№ докум.	Подп.	Дата	Кронштейн	Лит.	Масса	Масштаб
Разраб.	Локшин		12.04.79			0,196	1:2
Пров.	Барабанов		12.04.79		Лист	Листов 1	
Т.контр.	Борисов		12.04.79				
Н.контр.	Успенская		04.79	Уголок Б-75×50×5 ГОСТ8510-72* / Ст.3 ГОСТ535-79	СКТБ АЗТ		
Утв.							

Копировал: Формат 11

Инв. № подл. 41905 | Подп. и дата 12.04.79г. | Взам. инв. № | Инв. № дубл. | Подп. и дата

АЗТ8.094.804

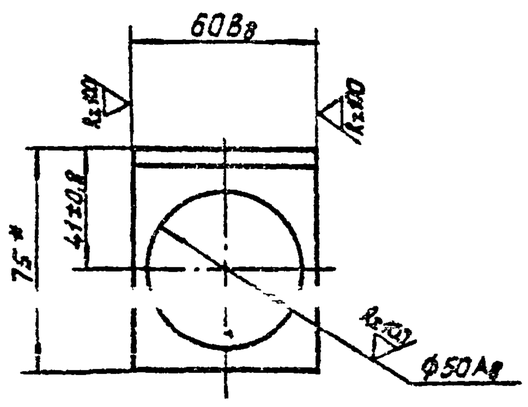

* Размер для справок

503-6-1	АЗТ8.094.804						
Изм. Лист	№ докум.	Подп.	Дата	Кронштейн	Лит.	Масса	Масштаб
Разраб.	Локшин		12.04.79			0,211	1:2
Пров.	Барабанов		12.04.79		Лист	Листов 1	
Т.контр.	Борисов		12.04.79				
Н.контр.	Успенская		04.79	Уголок Б-75×50 ГОСТ8510-72* / Ст 3 ГОСТ535-79	СКТБ АЗТ		

Формат 11

Альбом III | Типовой проект 503-6-1 | Инв. № подл. 41905 | Подп. и дата 12.04.79г. | Взам. инв. № | Инв. № дубл. | Подп. и дата

АЗТ8.230.802

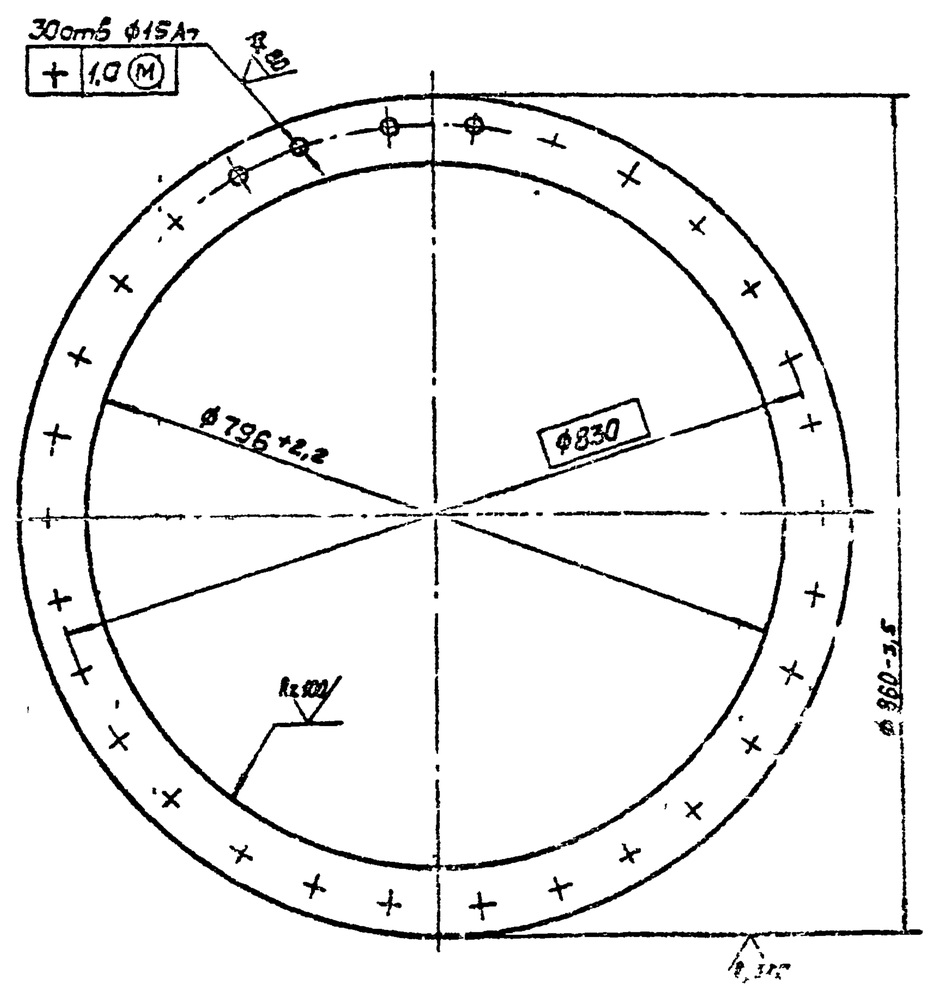

503-6-1	АЗТ8 230.802						
Изм. Лист	№ докум.	Подп.	Дата	Фланец	Лит.	Масса	Масштаб
Разраб.	Локшин		12.04.79			5,19	1:5
Пров.	Барабанов		12.04.79		Лист	Листов	
Т.контр.	Борисов		12.04.79				
Н.контр.	Успенская		04.79	Лист Е8,0 ГОСТ19903-74* / Ст 3 ГОСТ14637-79	СКТБ АЗТ		

АЗТ8.625.800

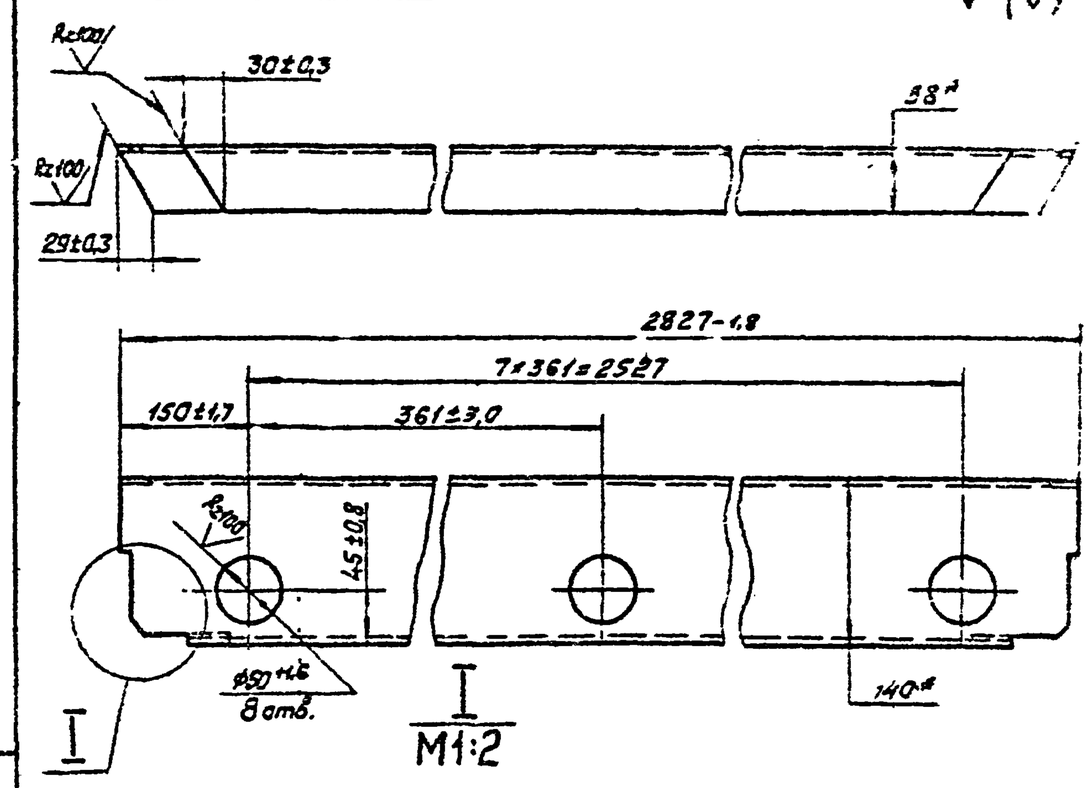

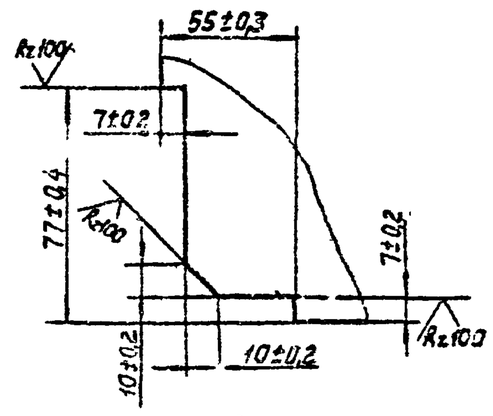

* Размеры для справок.

Изм. Лист	№ докум.	Подп.	Дата	503-6-1 АЗТ8.625.800			
Разраб.	Локшин		12.04	Швеллер	Лит.	Масса	Масштаб
Пров.	Барабанов		12.04			34,315	1:5
Т.контр.	Борисов		12.04		Лист	Листов 1	
Н.контр.	Успенская		04.79	Швеллер 14 ГОСТ 8240-72 / Ст.3 ГОСТ 535-79	СКТБ АЗТ		
Утв.							

Копировал: Формат 11

АЗТ8.616.800

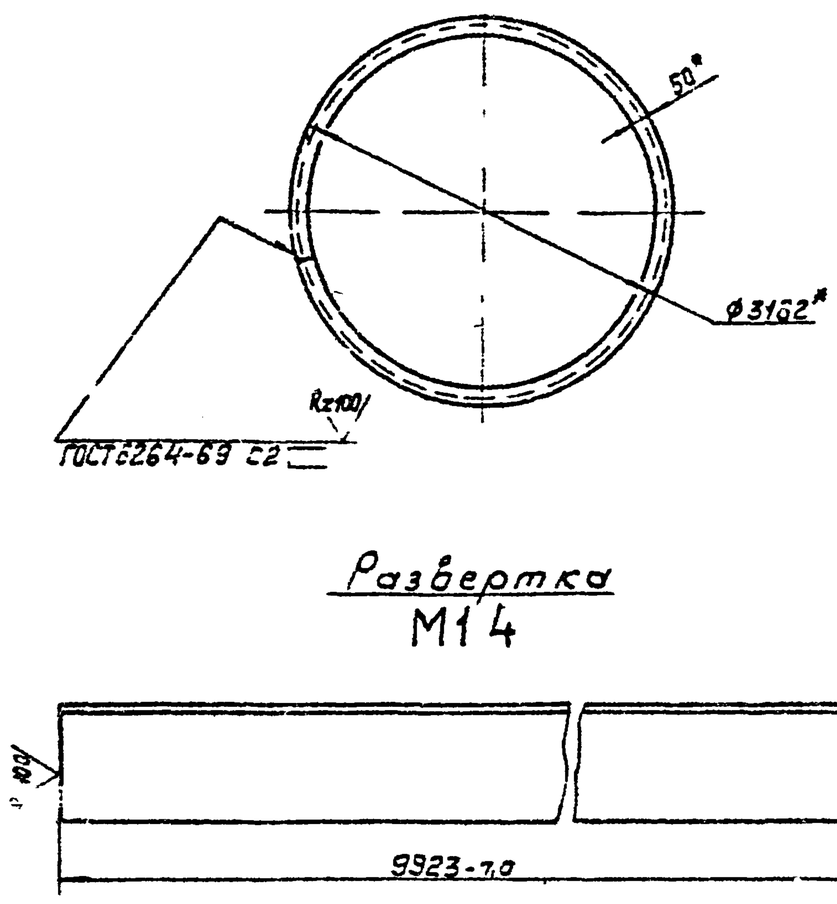

Изм. Лист	№ докум.	Подп.	Дата	503-6-1 АЗТ8.616.800			
Разраб.	Локшин		12.04	Кольцо	Лит.	Масса	Масштаб
Пров.	Барабанов		12.04			47,53	1:20
Т.контр.	Борисов		12.04		Лист	Листов 1	
Н.контр.	Успенская		04.79	Уголок 6-75×50×5 ГОСТ 8510-72* / Ст 3 ГОСТ 535-79	СКТБ АЗТ		
Утв.							

Копировал: Формат 11

АЗТ8.667.802

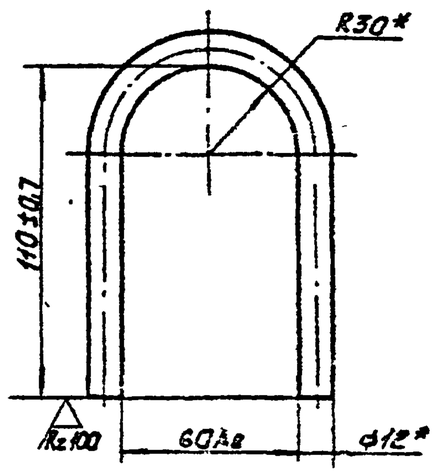

* Размеры для справок.

Изм. Лист	№ докум.	Подп.	Дата	503-6-1 АЗТ8.667.802			
Разраб.	Локшин		12.04	Скоба	Лит.	Масса	Масштаб
Пров.	Барабанов		12.04			0,219	1:2
Т.контр.	Борисов		12.04		Лист	Лист	
Н.контр.	Успенская		04.79	Круг 8 ГОСТ 2590-71* / Ст.3 ГОСТ 535-79	СКТБ АЗТ		
Утв.							

АЗТ8.666.800

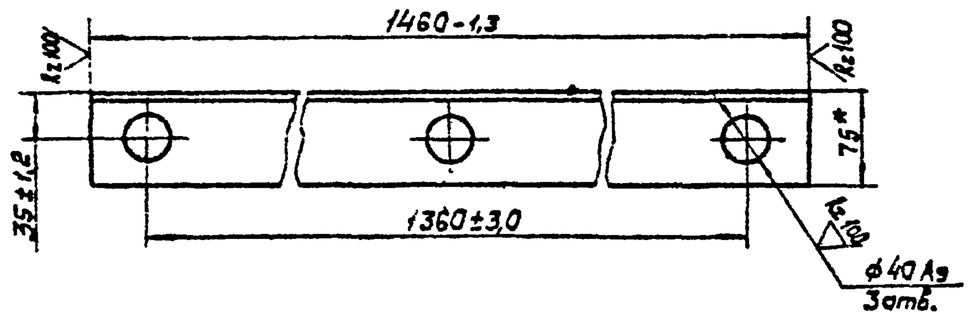

* Размер для справок.

Изм. Лист	№ докум.	Подп.	Дата	503-6-1 АЗТ8.666.800			
Разраб.	Локшин		12.04	Уголок	Лит.	Масса	Масштаб
Пров.	Барабанов		12.04			6,847	1:5
Т.контр.	Борисов		12.04		Лист	Листов 1	
Н.контр.	Успенская		04.79	Уголок 6-75×50×5 ГОСТ 8510-72* / Ст.3 ГОСТ 535-79	СКТБ АЗТ		
Утв.							

Альбом III

Типовой проект 503-6-1

Инв. № подл. | Подп. и дата | Взам. инв. № | Инв. № дубл. | Подп. и дата

АЗТ9 300 800

Копия верно

Rz100 (√)

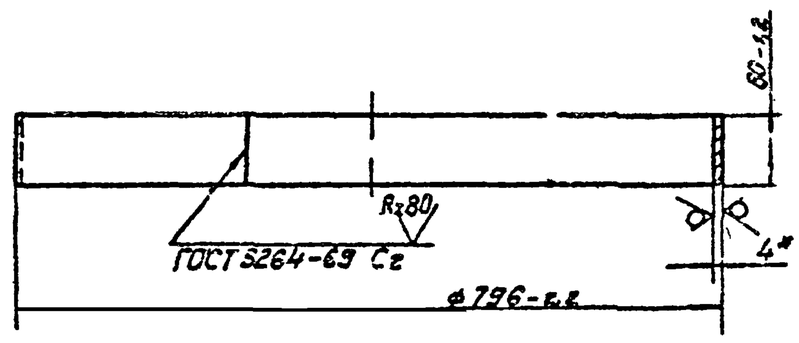

* Размер для справок.

Изм.	Лист	№ докум.	Подп.	Дата	503-6-1 АЗТ9.300.800		
Разраб.		Лакшин		12.04.79	Горловина	Лит. / Масса 4,655	Масштаб 1:5
Пров.		Барабанов		12.04.79		Лист / Листов 1	
Т.контр.		Борисов					
Н.контр.		Успенская		04.79	Лист Б-4.0 ГОСТ19903-74* / Ст.3 ГОСТ14637-79	СКТБ АЗТ	
Утв.							

Подп. и дата: 13.04.79г. Инв.№ подл.: 4395

Взам. инв.№ | Инв.№ дубл. | Подп. и дата

Копировал: | Формат 11

АЗТ8 024 800

Rz100 (√)

Рис 1

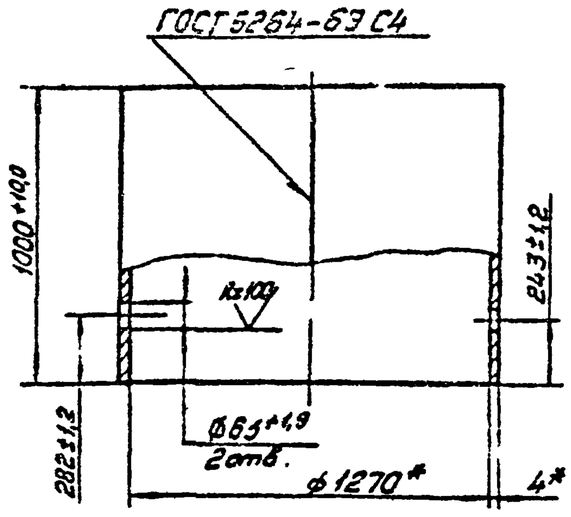

Рис 2

Остальное - см рис 1

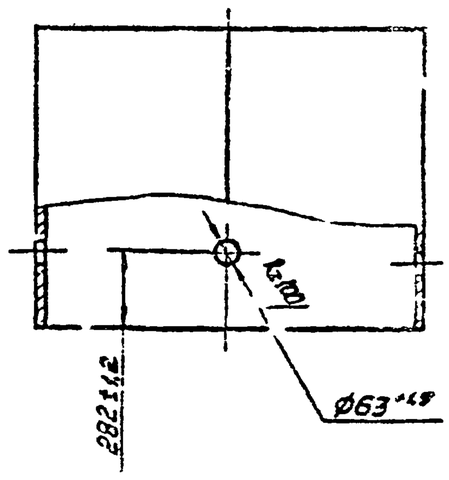

Обозначение	Рис.
АЗТ8.024.800	1
-01	2

* Размеры для справок.

Изм.	Лист	№ докум.	Подп.	Дата	503-6-1 АЗТ8.024.800		
Разраб.		Лакшин		12.04.79	Колодец	Лит. / Масса 124,753	Масштаб 1:20
Пров.		Барабанов		12.04.79		Лист / Листов 1	
Т.контр.		Борисов		12.04.79			
Н.контр.		Успенская		04.79	Лист Б-III-0 4,0×1000×4000 ГОСТ19903-74* / 2-III-8 Ст.3кп2 ГОСТ14637-79	СКТБ АЗТ	
Утв.							

Подп. и дата: 13.04.79г. Инв.№ подл.: 4395

Взам. инв.№ | Инв.№ дубл. | Подп. и дата

Копировал: | Формат 11

Альбом III

Типовой проект 503-6-1

Формат	Зона	Поз.	Обозначение	Наименование	Кол.	Примечание
				Документация		
12			АЗТ6.173.801СБ	Сборочный чертеж		
				Детали		
11		1	АЗТ8.230.804	Фланец	1	
		2	-01	Фланец	2	
11		3	АЗТ8 626 819	Труба	1	
11		4	АЗТ8.667.804	Скоба	2	
				Стандартные изделия		
		5		Болт М12×45.58.019 ГОСТ 7798-70*	12	
				Переменные данные для исполнений		
				АЗТ6.173.801		
				Детали		
12		6	АЗТ8.054.304	Крышка	1	

Изм.	Лист	№ докум.	Подп.	Дата	503-6-1 АЗТ6 173.801		
Разраб.		Лакшин		12.04.79	Крышка горловины	Лит. / Лист 1 / Листов 2	
Т.контр.		Борисов		12.04.79		СКТБ АЗТ	
Н.контр.		Успенская		04.79			
Утв.							

Подп. и дата: 13.04.79г. Инв.№ подл.: 4395

Взам. инв.№ | Инв.№ дубл. | Подп. и дата

Формат	Зона	Поз.	Обозначение	Наименование	Кол.	Примечание
				АЗТ6.173.800-01		
				Детали		
11		2	АЗТ8.230.304-01	Фланец	1	
12		7	АЗТ8.054.804-01	Крышка	1	
				Стандартные изделия		
		5		Болт М12×45.58.019 ГОСТ 7798-70*	4	

Изм.	Лист	№ докум.	Подп.	Дата	503-6-1 АЗТ6.173.801

Подп. и дата | Инв.№ дубл. | Взам. инв.№ | Подп. и дата | Инв.№ подл.

АЗТБ.173.801СБ

Рис.1

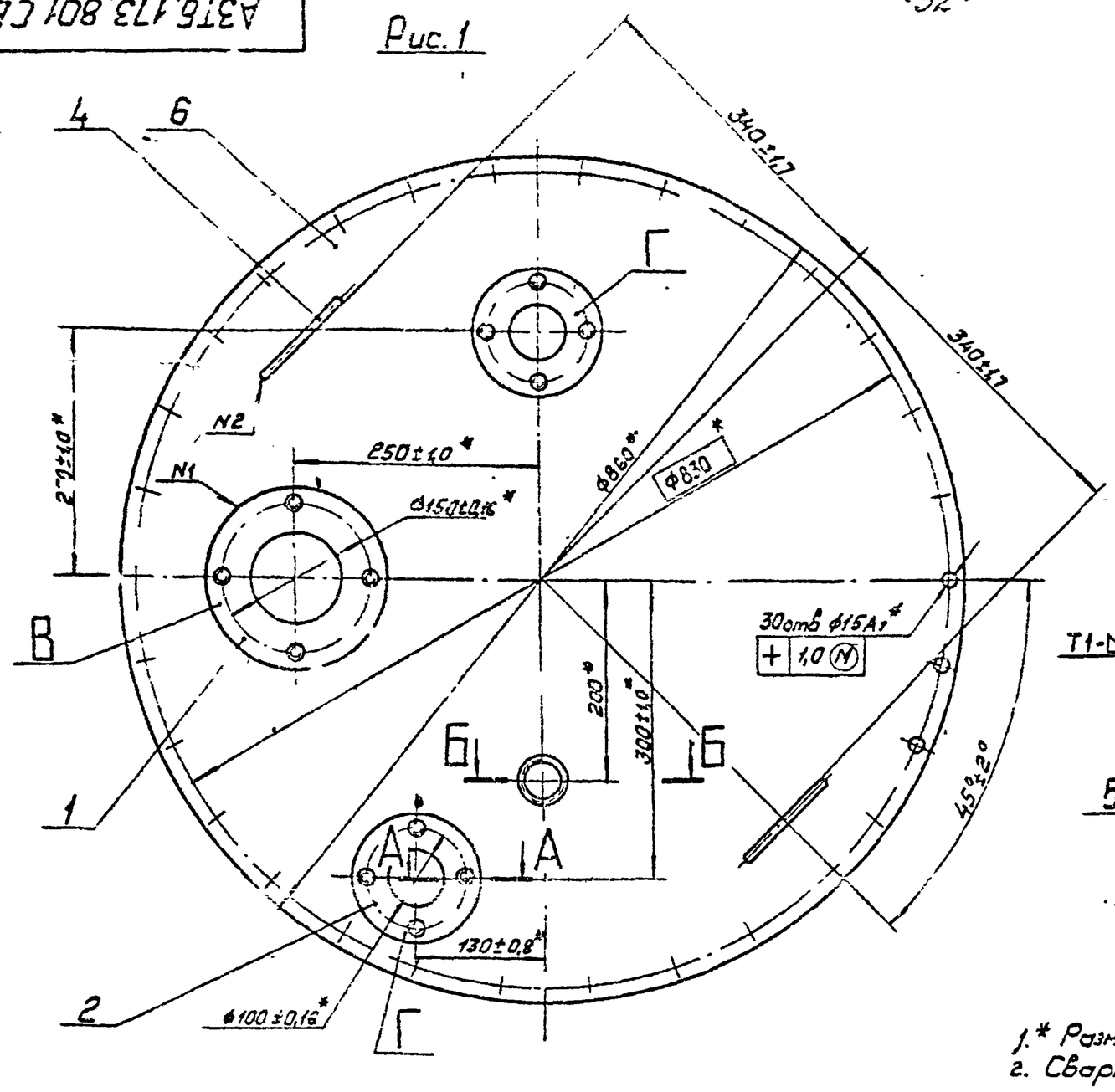

Рис.2
М1:10

Остальное – см рис.1

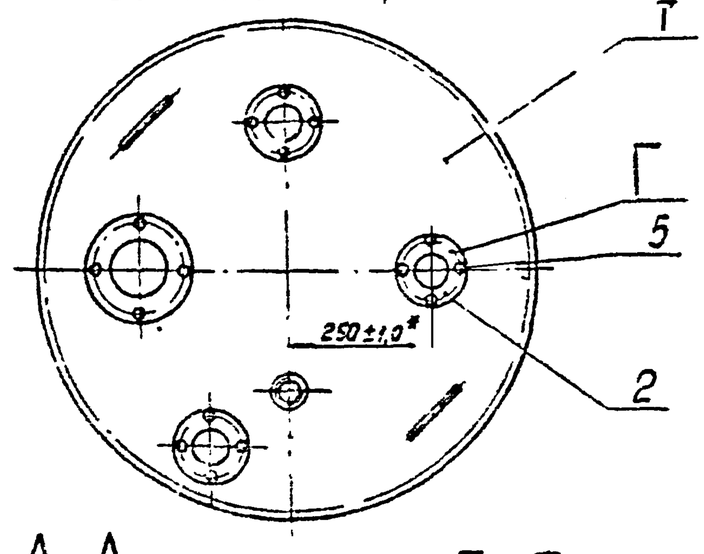

А–А
М1:1

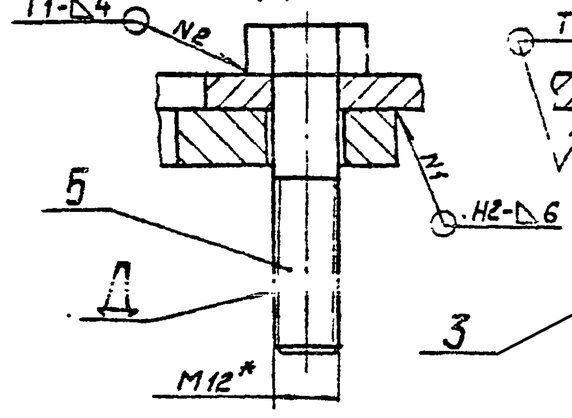

Б–Б
М1:1

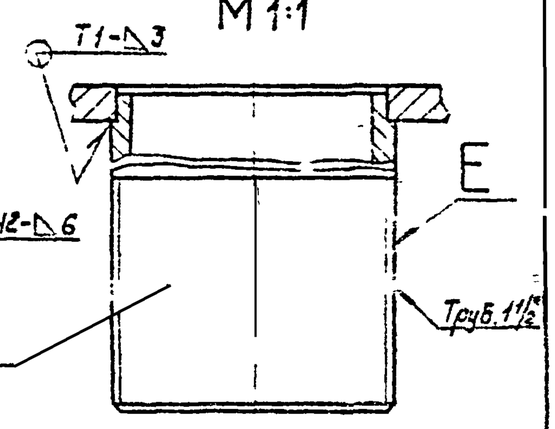

1.* Размеры для справок.
2. Сварные швы по ГОСТ5264-69

Обозначение	Рис.	Масса, кг
АЗТБ 173.801	1	30,25
-01	2	30,83

3. Покрытие Эмаль НЦ-132 серая ГОСТ6631-74.III.Ж2, кроме поверхн В,Г,Д и Е

Изм	Лист	№ докум	Подп	Дата	503-6-1 АЗТБ.173.801 СБ			
Разраб	Сибирева				Крышка горловины Сборочный чертеж	Лит	Масса	Масштаб
Пров.	Лекшин						См табл	1:5
Т.контр	Борисов					Лист	Листов 1	
Н.контр	Успенская					СКТБ АЗТ		
Утв	Браков							

Копировал: Формат 12

АЗТ8.626.819

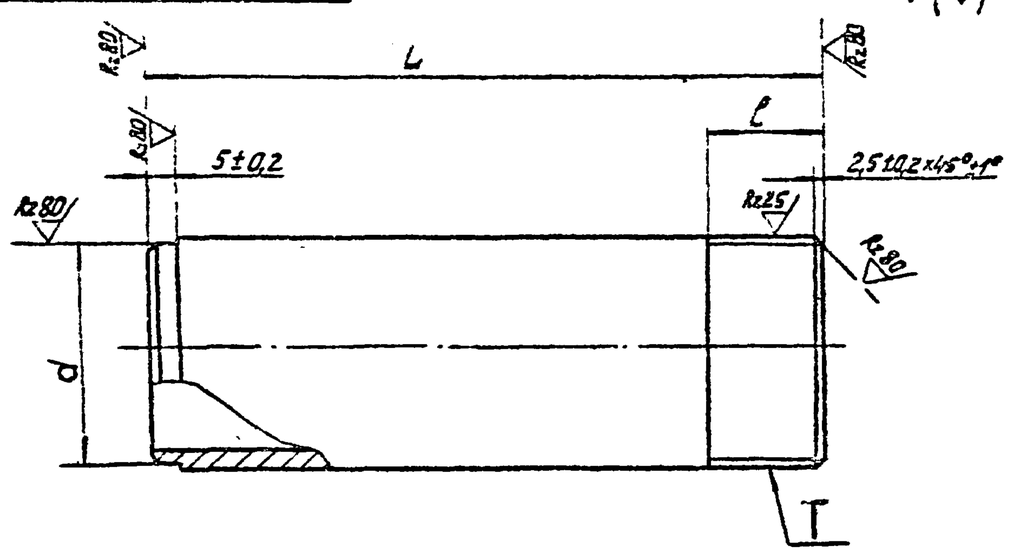

Обозначение	Размеры, мм			Т	Материал	Масса, кг.
	dB_7	LB_7	ℓ			
АЗТ8.626.819	46	105	40±0,8	Труб.1½" кл.3	Труба Ц-40×3,5 ГОСТ3262-75*	0,48
-01	32	$1200_{-2,5}$	25±0,3	Труб.1" кл.3	Труба Ц-25×3,2 ГОСТ3262-75*	2,4

Изм	Лист	№ докум	Подп	Дата	503-6-1 АЗТ8.626.819			
Разраб	Сибирева				Труба	Лит	Масса	Масштаб
Пров	Лекшин						См. табл.	–
Т.контр	Борисов					Лист	Листов 1	
Н.контр	Успенская				см. табл.	СКТБ АЗТ		
Утв	Браков							

Копировал: Формат 11

АЗТ8.667.804

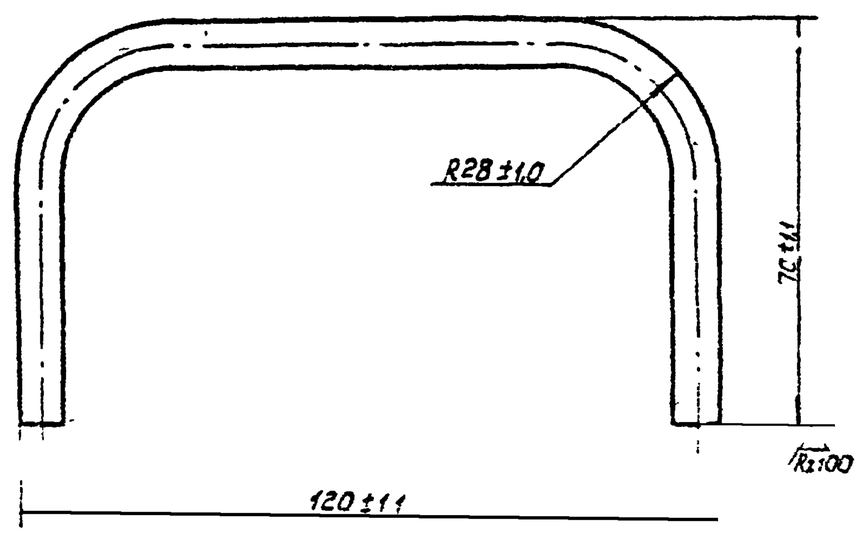

Изм	Лист	№ докум	Подп	Дата	503-6-1 АЗТ8.667.804			
Разраб.	Сибирева				Скоба	Лит.	Масса	Масштаб
Пров	Лекшин						2,09	1:1
Т.контр	Борисов					Лист	Листов 1	
Н.контр	Успенская				Круг $\frac{8.9\ ГОСТ\ 2590-71^*}{Ст\ 3\ ГОСТ\ 535-79}$	СКТБ АЗТ		
Утв.	Браков							

Копировал: Формат 11

А3Т8.054.804

Рис. 1

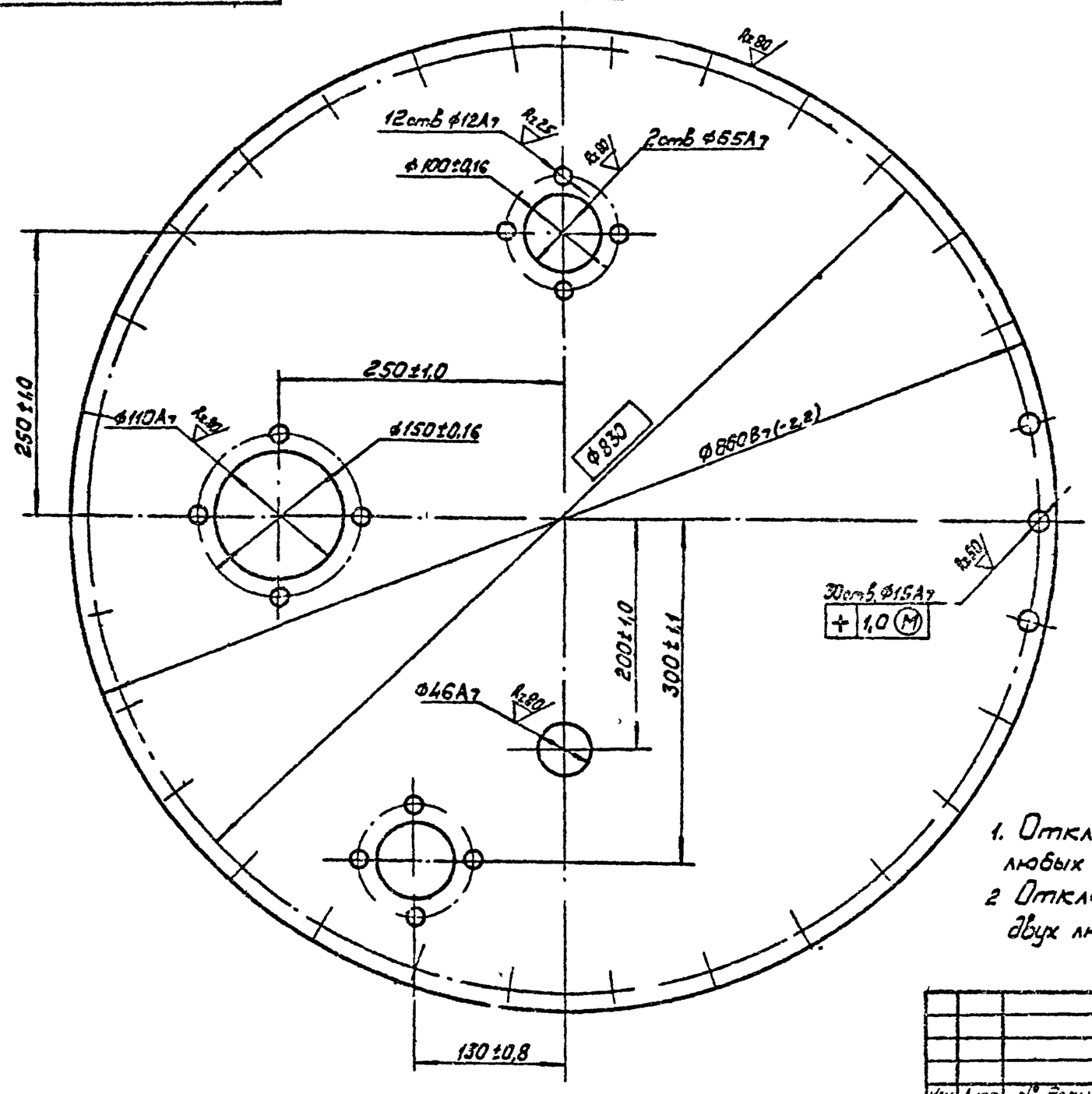

Рис 2
М1:10

Остальное – см рис 1

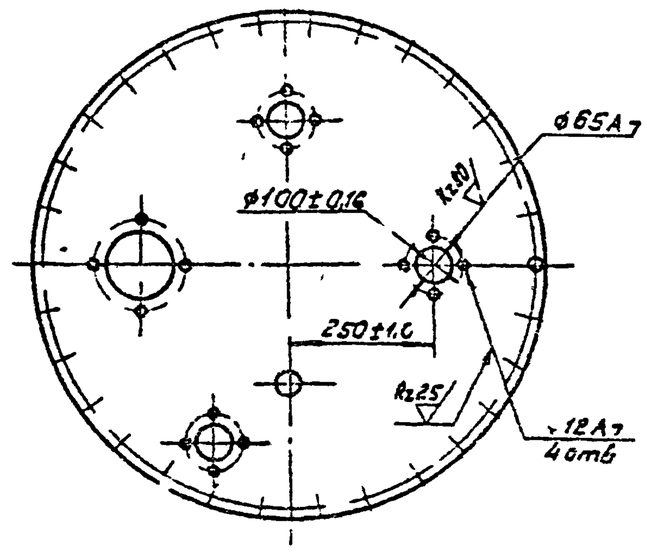

Обозначение	Масса, кг
А3Т8.054 804	26,7
-01	26,5

1. Отклонение центрального угла между осями двух любых отв. ⌀12А7 на 100±0,16 ±12'
2. Отклонение центрального угла между осями двух любых отв ⌀12А7 на 150±0,16 ±9'

Изм	Лист	№ докум	Подп	Дата	503-6-1 А3Т8.054.804		
Разраб		Сибирева			Крышка	Лит	Масса: См табл	Масштаб 1:4
Пров		Локшин				Лист	Листов 1
Т контр		Борисов					
Н контр		Успенская			Лист 6-ПН-60 ГОСТ19903-74* / Ст 3 ГОСТ14637-79	СКТБ А3Т
Утв						

Копировал

Формат 1С

Альбом III; 503-6-1 проект; Типовой

Формат	Зона	Поз.	Обозначение	Наименование	Кол.	Примечание
				Документация		
12			А3Т6 173.802 СБ	Сборочный чертеж		
				Сборочные единицы		
11		1	А3Т6.173.803	Крышка	2	
11		2	А3Т6 259.800	Кольцо	1	
11		3	А3Т6 413.803	Швеллер	1	
				Детали		
11		4	А3Т8.300.803	Ось	2	
				Стандартные изделия		
		5		Шайба 10.01.019 ГОСТ 10450-78	8	
		6		Шплинт 2х16 ГОСТ.397-79	8	

Изм	Лист	№ докум	Подп	Дата	503-6-1 А3Т6.173.802		
Разраб		Горлевская			Крышка колодца	Лит	Лист	Листов 1
Пров		Борисов					
Н контр		Успенская				СКТБ А3Т
Утв						

Формат 1С

А3Т8.300.803

Rz80 (√)

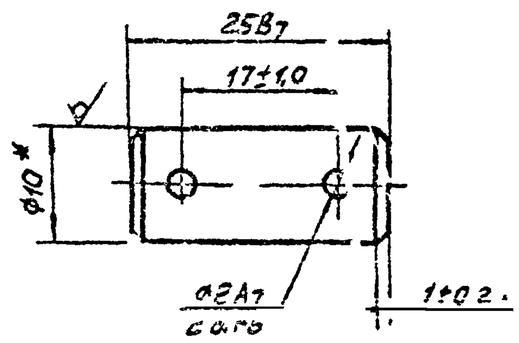

1. * Размер для справок.
2. Покрытие Хим. Окс.

Изм	Лист	№ докум	Подп	Дата	503-6-1 А3Т8.300.803		
Разраб		Бородина			Ось	Лит	Масса	Масштаб 2:1
Пров		Локшин				Лист	Листов 1
Т контр		Борисов					
Н контр		Успенская			Круг В10 ГОСТ 5950-73* / Ст 3 ГОСТ 535-79	СКТБ А3Т
Утв						

Формат 1С

АЗТ6.173.802 СБ

Копия верна

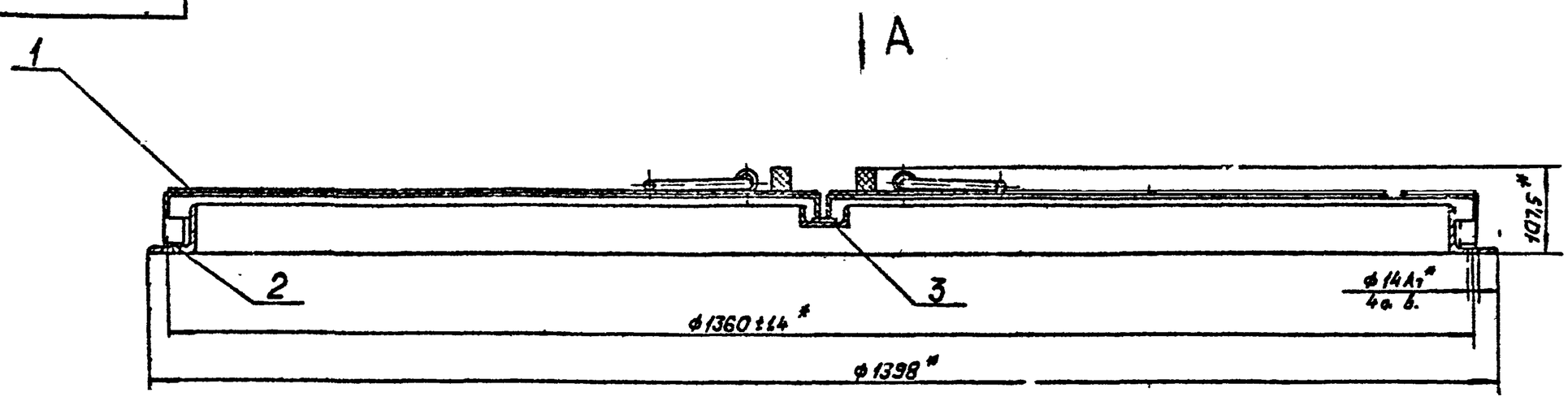

Вид А
М1:10

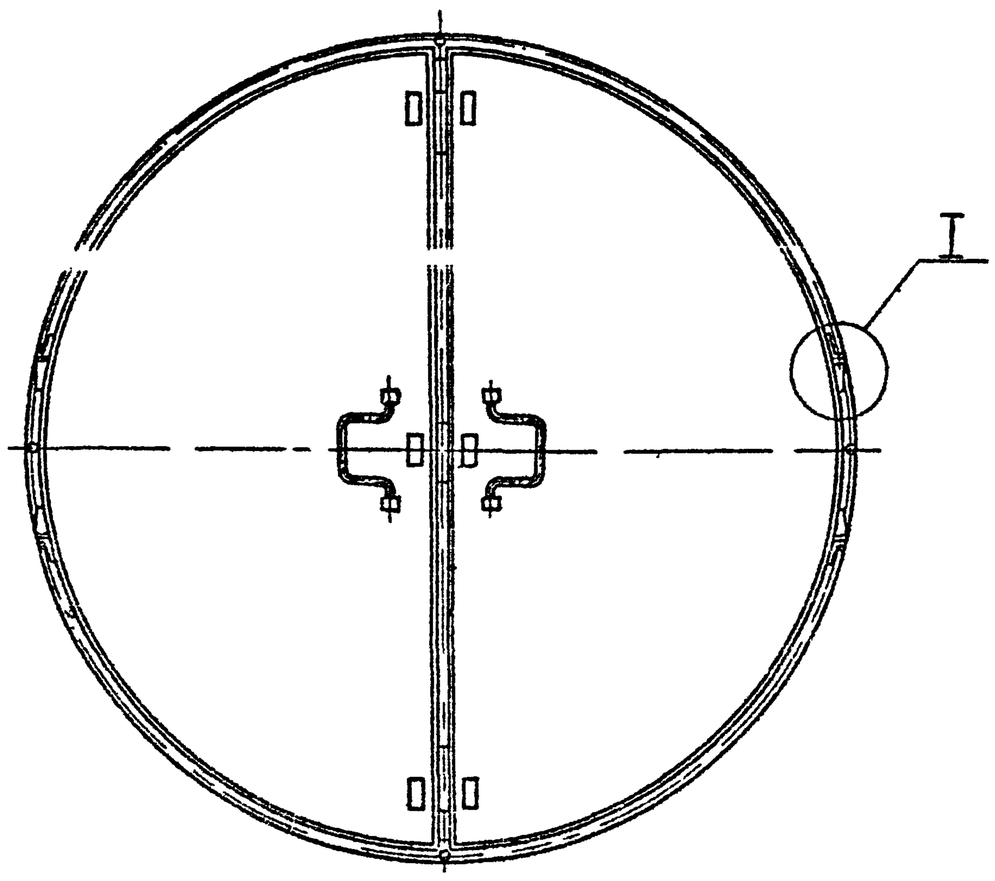

I
М1:2

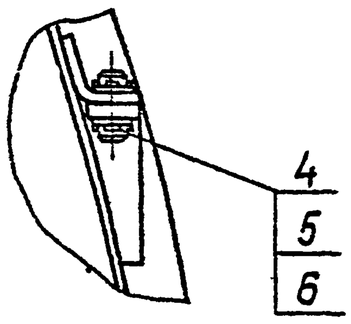

1.* Размеры для справок.
2. Покрытие Эмаль НЦ-132 серая ГОСТ6631-74. III.Жг.

Изм.	Лист	№ докум.	Подп.	Дата	503-6-1 АЗТ6.173.802 СБ			
Разраб.		Барабанов		10.04.79	Крышка колодца Сборочный чертеж.	Лит	Масса	Масштаб
Пров.		Локшин		12.04.79			30,2	1:5
Т.контр.		Борисов		13.04.79		Лист	Листов 1	
Н.контр.		Успенская		04.79		СКТБ АЗТ		
Утв.		Бряков						

Копировал АЗТ

Формат 12

Альбом II

Типовой проект 503-6-1

Формат	Зона	Поз.	Обозначение	Наименование	Кол.	Примечание
				Документация		
12			АЗТ6.173 803.СБ	Сборочный чертеж		
				Детали		
11		1	АЗТ8.607.806	Лист	1	
54		2	АЗТ8.622.822	Труба		
				Труба 15×2,5 ГОСТ3262-75*		
				L=258	2	
11		3	АЗТ8 639 802	Амортизатор	3	
11		4	АЗТ8.669.802	Ушко	2	
11		5	АЗТ8.671.009	Ручка	1	
11		6	АЗТ8.693.800	Уголок	1	
11		7	АЗТ8.693.801	Уголок	1	
				Стандартные изделия		
		8		Заклепка 4×45.32		
				ГОСТ 10299-68*	6	
		9		Шайба 4.01.019		
				ГОСТ11371-78	6	

Изм.	Лист	№ докум.	Подп.	Дата	503-6-1 АЗТ6.173.803			
Разраб.		Барабанов			Крышка	Лит	Лист	Листов 1
Пров.		Локшин				СКТБ АЗТ		
Н.контр.		Успенская						
Утв.		Бряков						

Формат 11

АЗТ8 607 806

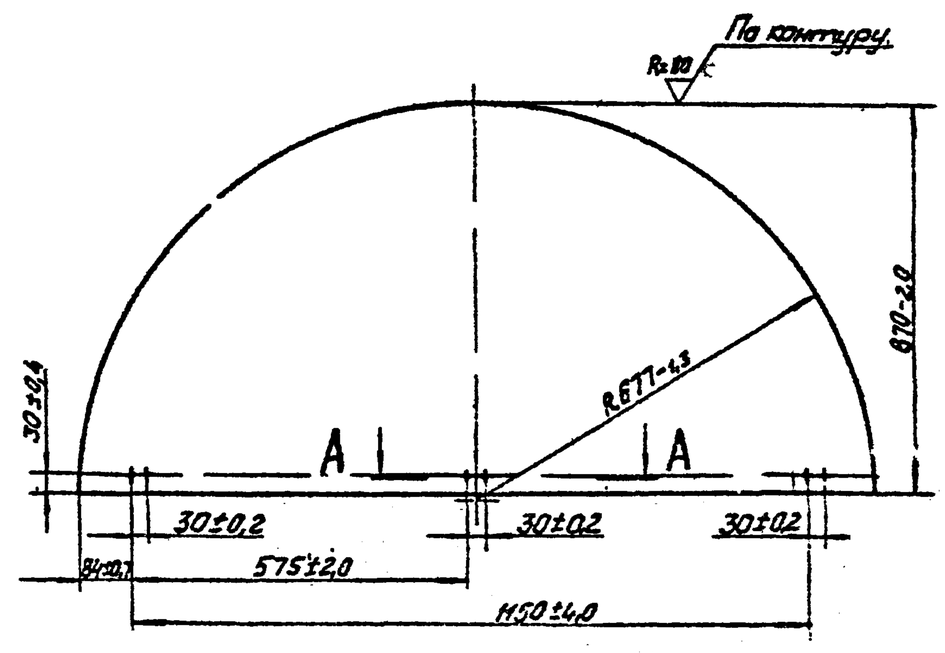

А-А
М1:1

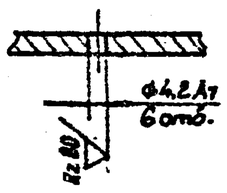

Изм.	Лист	№ докум.	Подп.	Дата	503-6-1 АЗТ8.607.806			
Разраб.		Барабанов			Лист	Лит.	Масса	Масштаб
Пров.		Локшин					15,2	1:10
Т.контр.		Борисов				Лист	Листов 1	
Н.контр.		Успенская			Лист Б3 ГОСТ 19904-74 Ст.3 ГОСТ 16523-70	СКТБ АЗТ		
Утв.								

Копировал АЗТ

Формат 11

АЗТ6 173 803 СБ

Копия Перв.

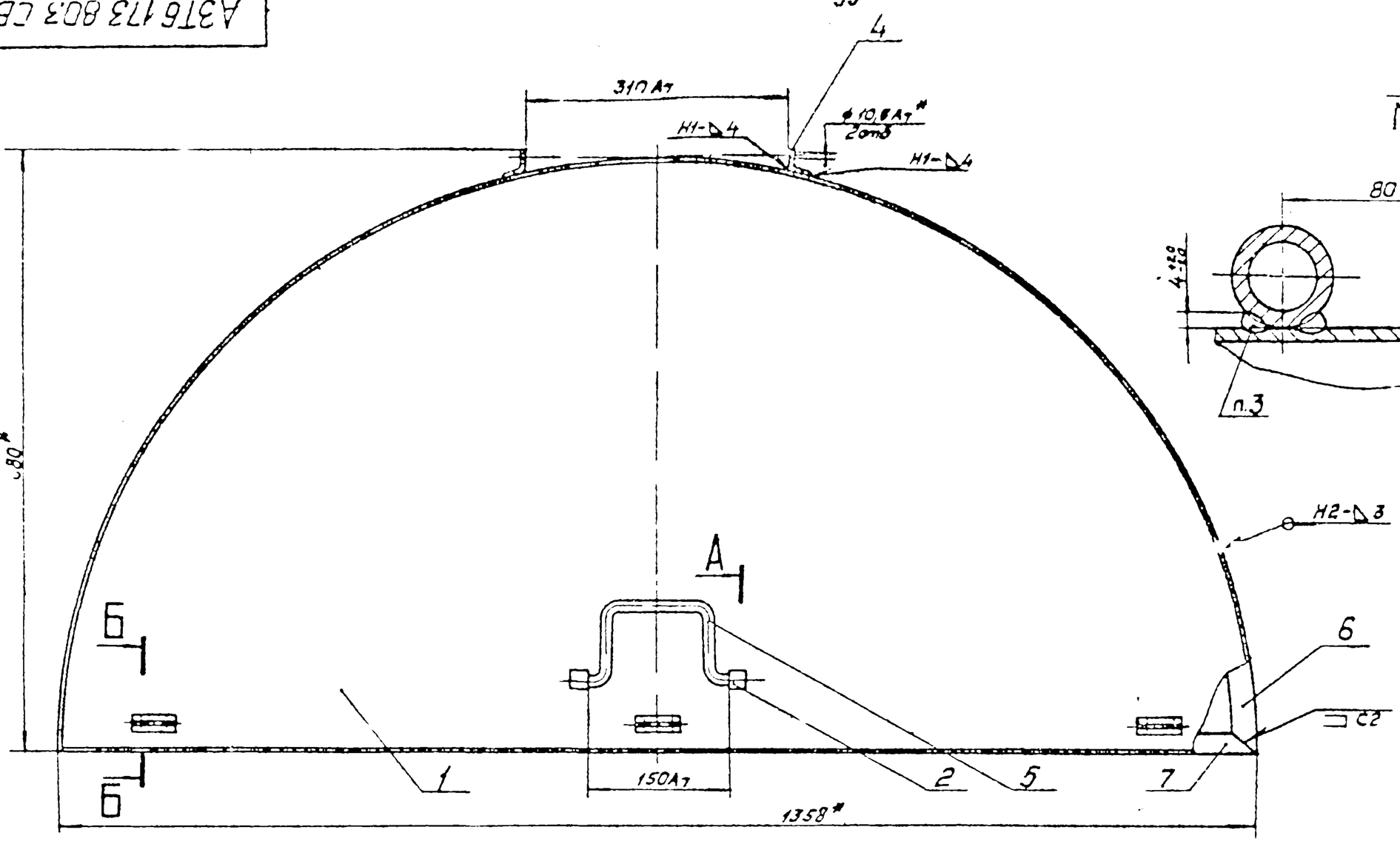

А-А
М11
повернуто

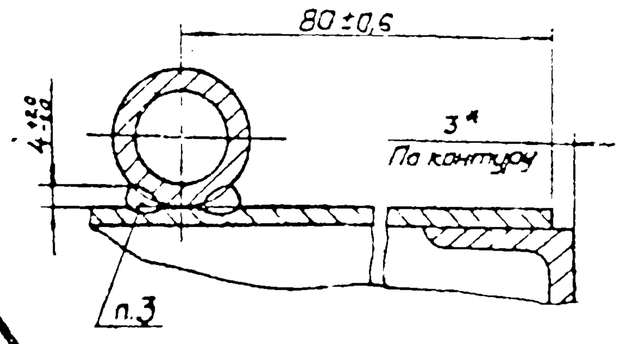

Б-Б
М11

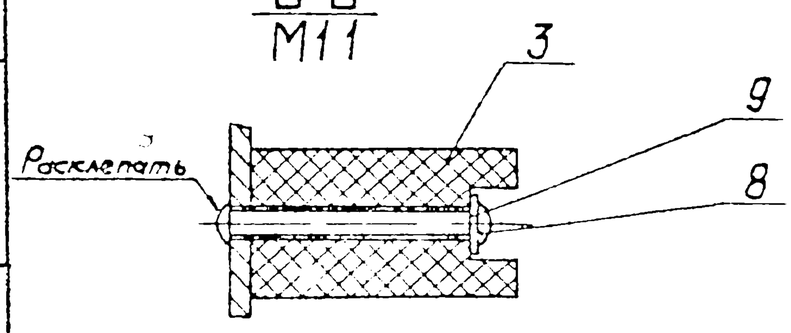

1 * Размеры для справок
2 Сварные швы, кроме указанных особо, по ГОСТ 5264-69
3 Сварка ручная дуговая
4 Несоосность отверстий ф10,5Аг относительно общей оси не более 0,5мм

Изм	Лист	№ докум	Подп	Дата	503-6-1 АЗТ6 173 803 СБ			
Разраб		Баробанов			Крышка Сборочный чертеж	Лит	Масса	Масштаб
Пров		Лукин					16,85	1:5
Т.контр		Борисов				Лист	Листов 1	
Н.контр		Успенская				СКТБ АЗТ		
Утв		Боргов						

Копировал

Формат 12

АЗТ8 639 802

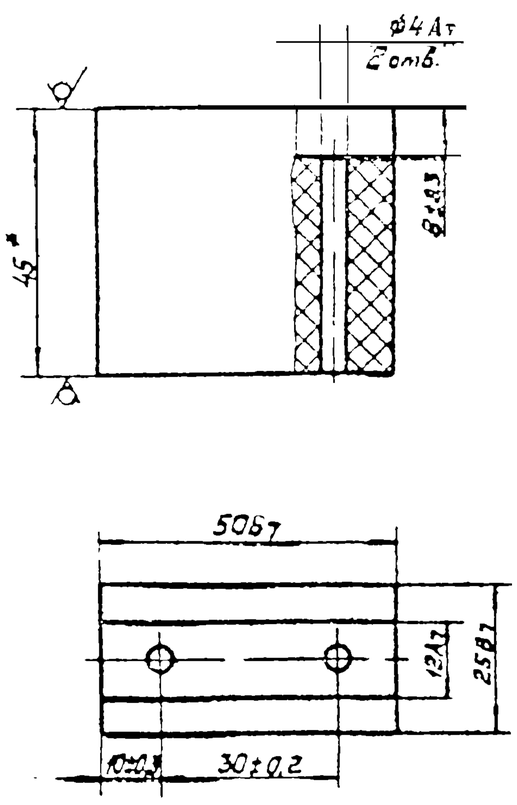

1 * Размер для справок
2 Размеры обеспеч инстр.

Изм	Лист	№ докум	Подп	Дата	503-6-1 АЗТ8 639 802			
Разраб		Баробанов			Амортизатор	Лит	Масса	Масштаб
Пров		Лукин					0,024	1:1
Т.контр		Борисов				Лист	Листов 1	
Н.контр		Успенская				СКТБ АЗТ		
Утв								

Перв. примен. Альбом 17

Типовой проект 503-6-1

Подп и дата

АЗТ8 669 802

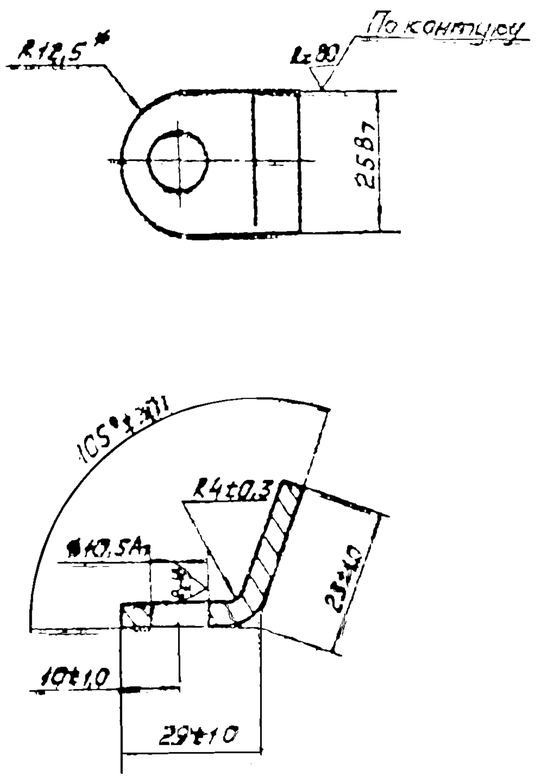

* Размер для справок

Изм	Лист	№ докум	Подп	Дата	503-6-1 АЗТ8 669 802			
Разраб		Баробанов			Ушко	Лит	Масса	Масштаб
Пров		Лукин					0,035	1:1
Т.контр		Борисов				Лист	Листов 1	
Н.контр		Успенская			Лист Ст.3 ГОСТ 19903-74* / ГОСТ 14637-79	СКТБ АЗТ		
Утв								

Формат 12

АЗТ8.671.009

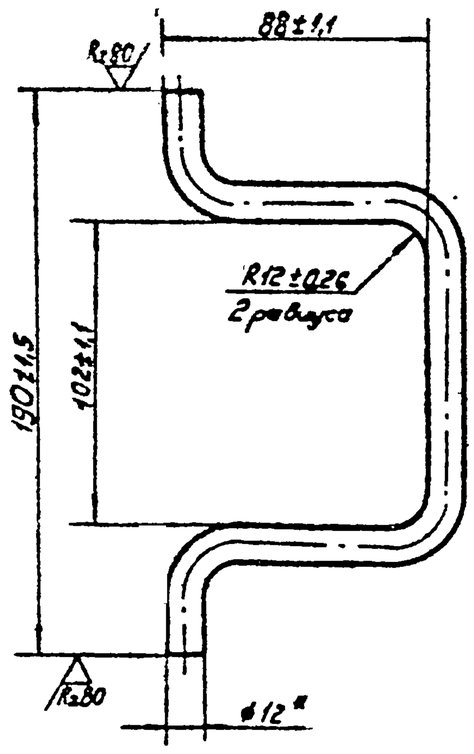

* Размер для справок.

Изм	Лист	№ докум	Подп	Дата	503-6-1 АЗТ8.671.009		
Разраб	Барабанов			10.04.79	Ручка	Лит.	Масса 0,245 / Масштаб 1:2
Пров	Локшин			12.04.79		Лист	Листов 1
Т контр	Борисов			20.04.79	Пруток Л59-1 т. кр. ПТ-12 ГОСТ 2060-73*	СКТБ АЗТ	
Н контр	Успенская			07.79			
Утв.							

Копировал: Формат 11

АЗТ8.693.800

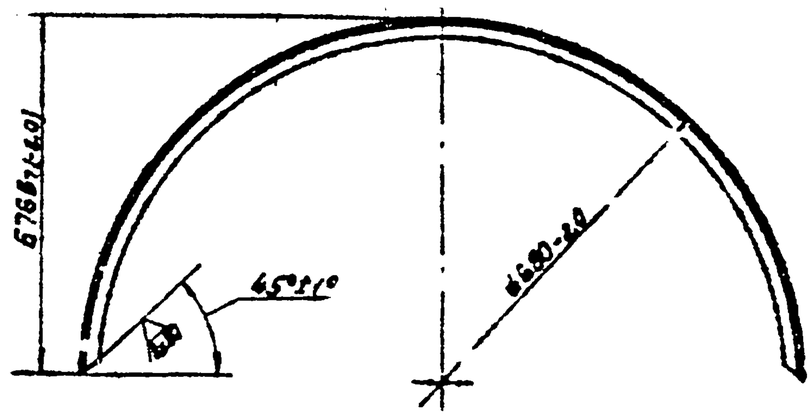

Изм	Лист	№ докум	Подп	Дата	503-6-1 АЗТ8.693.800		
Разраб	Барабанов			10.04.79	Уголок	Лит	Масса 2,5 / Масштаб 1:10
Пров	Локшин			12.04.79		Лист	Листов 1
Т контр	Борисов			20.04.79	Уголок Б-25×25×4 ГОСТ 8509-72 / Ст 3 ГОСТ 535-79	СКТБ АЗТ	
Н контр	Успенская			07.79			
Утв							

Копировал: Формат 11

АЗТ8.693.801

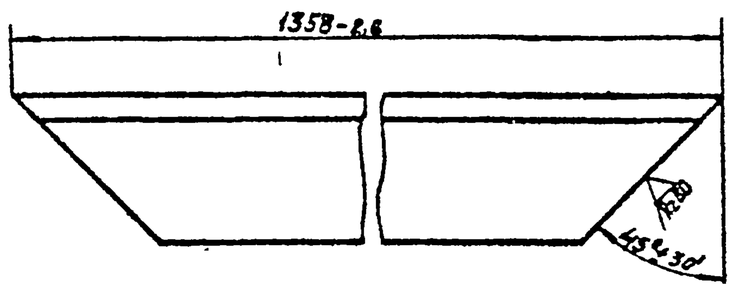

Изм	Лист	№ докум	Подп	Дата	503-6-1 АЗТ8.693.801		
Разраб	Барабанов			10.04.79	Уголок	Лит	Масса 2,215 / Масштаб 1:1
Пров	Локшин			12.04.79		Лист	Листов 1
Т контр	Борисов			20.04.79	Уголок Б-25×25×4 ГОСТ 8509-72 / Ст 3 ГОСТ 535-79	СКТБ АЗТ	
Н контр	Успенская			07.79			
Утв							

Копировал: Формат 11

Формат	Зона	Поз.	Обозначение	Наименование	Кол.	Примечание
				Документация		
17			АЗТ6.259.800 СБ	Сборочный чертеж		
				Детали		
11		1	АЗТ8.663.801	Кольцо	1	
11		2	АЗТ9.342.800	Уголок	4	

Изм	Лист	№ докум	Подп	Дата	503-6-1 АЗТ6.259.800		
Разраб	Барабанов			10.04.79	Кольцо	Лит	Масса / Масштаб
Пров	Локшин			12.04.79		Лист	Листов 1
Т контр	Борисов			20.04.79		СКТБ АЗТ	
Н контр	Успенская			07.79			
Утв							

Копировал: Формат 11

АЗТ6.259.800 СБ

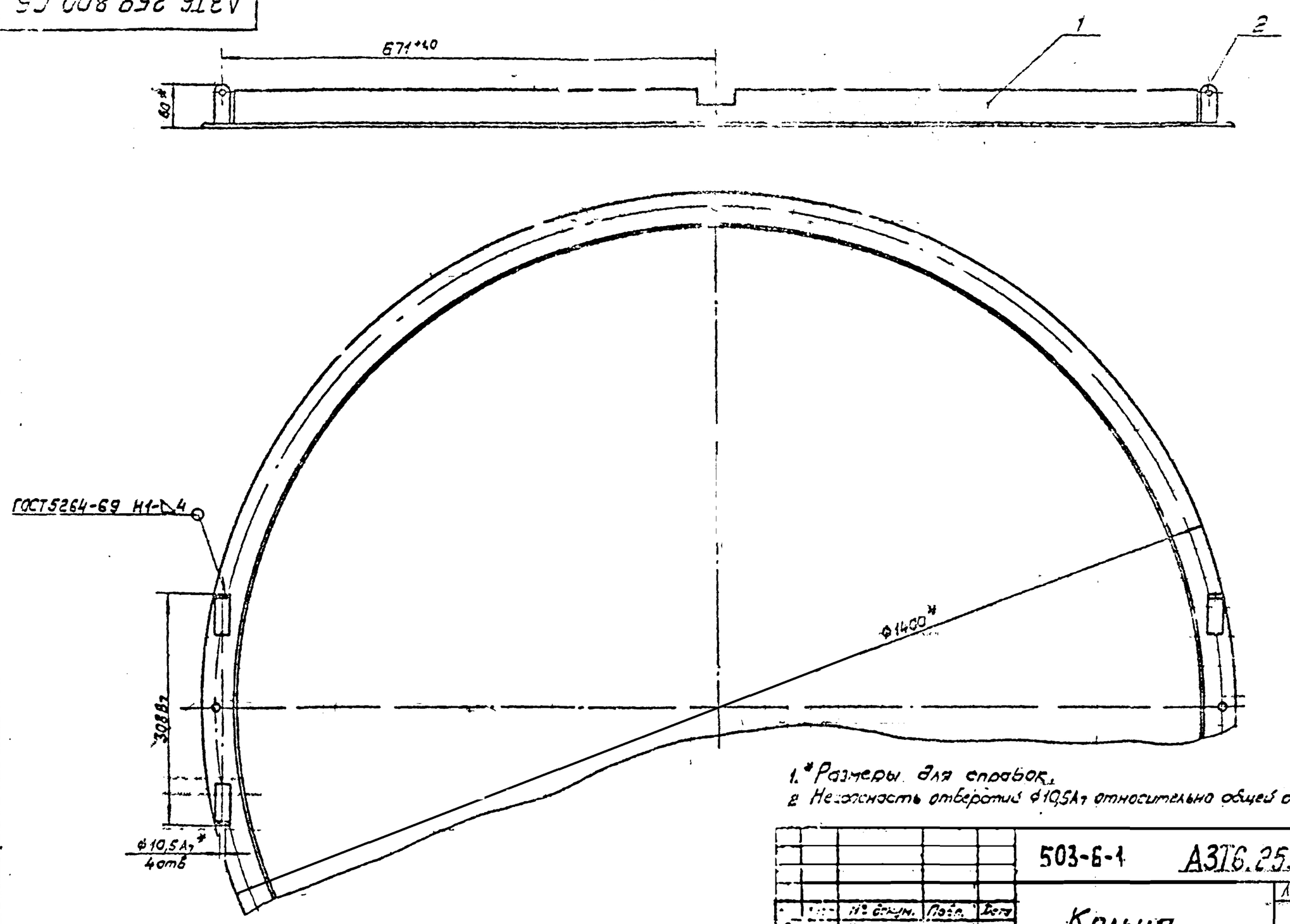

1. * Размеры для справок.
2. Неосевость отверстий Ф10,5Аг относительно общей оси не более 0,5мм.

Изм.	Лист	№ докум.	Подп.	Дата	503-6-1 АЗТ6.259.800 СБ	
Разраб.	Барабанов				Кольцо Сборочный чертеж	Лит. / Масса 14,9 / Масштаб 1:5
Пров.	Лукьянин					Лист / Листов 1
Т.контр.	Борисов					СКТБ АЗТ
Н.контр.	Тарасова					
Утв.	Бочков					

Копировал: Формат А2

АЗТ8.663.801

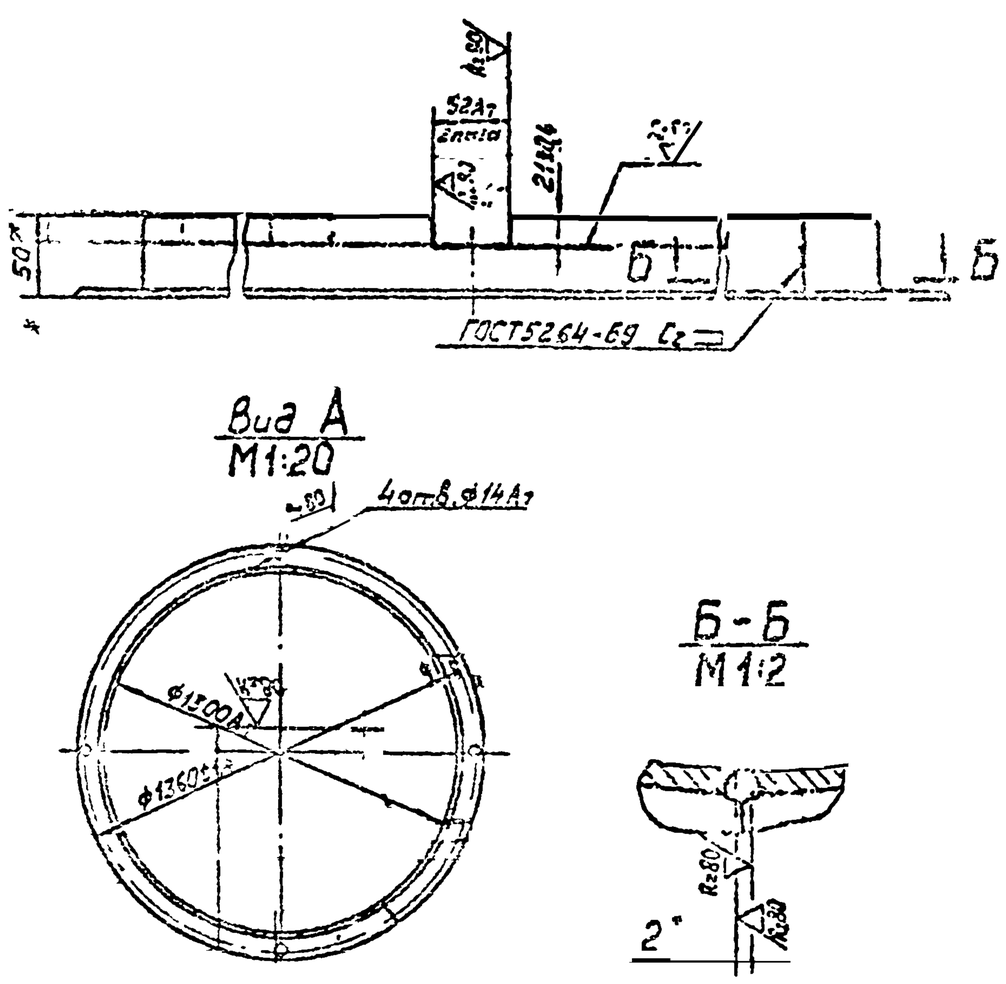

* Размеры для справок

Изм.	Лист	№ докум.	Подп.	Дата	503-6-1 АЗТ8.663.801	
Разраб.	Барабанов				Кольцо	Лит. / Масса 14,5 / Масштаб 1:4
Пров.	Лукьянин					Лист / Листов 1
Т.контр.	Борисов				Уголок Б-50х50х4 ГОСТ 8509-72* / Ст.3 ГОСТ 535-79	СКТБ АЗТ
Н.контр.	Усенкова					
Утв.						

Копировал: А2 Формат 11

АЗТ9.342.800

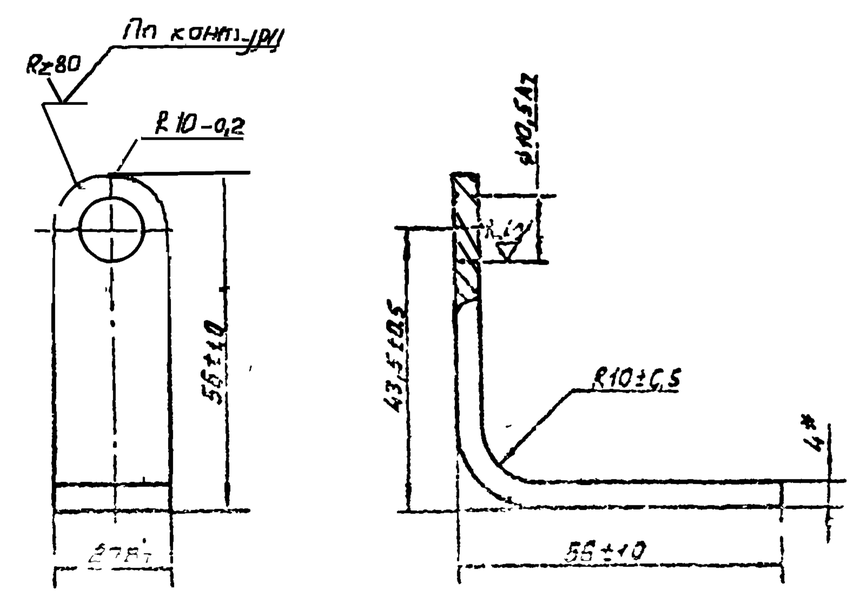

Изм.	Лист	№ докум.	Подп.	Дата	503-6-1 АЗТ9.342.800	
Разраб.	Барабанов				Уголок	Лит. / Масса 0,07 / Масштаб 1:1
Пров.	Лукьянин					Лист / Листов 1
Т.контр.	Борисов				Лист Б40 ГОСТ 19903-74* / Ст.3 ГОСТ 14637-79	СКТБ АЗТ
Н.контр.	Усенкова					
Утв.						

Копировал: Формат 11

Копия верна

Формат	Зона	Поз	Обозначение	Наименование	Кол	Примечание
				Документация		
1			А3Т6 413 803 СБ	Сборочный чертеж	1	
				Детали		
Н		1	А3Т8.610 822	Пластина	3	
Н		2	А3Т8 623.801	Швеллер	1	
				Стандартные изделия		
		3		Заклепка 3×16 32 ГОСТ 10300-68	6	

Подп и дата | Инв № дубл | Взам инв № | Подп и дата | Инв № подл 14934

Изм	Лист	№ докум	Подп	Дата
Разраб		Барабанов		
Пров		Локшин		
Н контр		Челенская		
Утв		Бряков		

503-6-1 А3Т6.413 8

Швеллер

Лит | Масса | Масштаб | Лист | Листов 1

СКТБ А3Т

Копировал | Формат 11

(387)

А3Т6.413 803 СБ

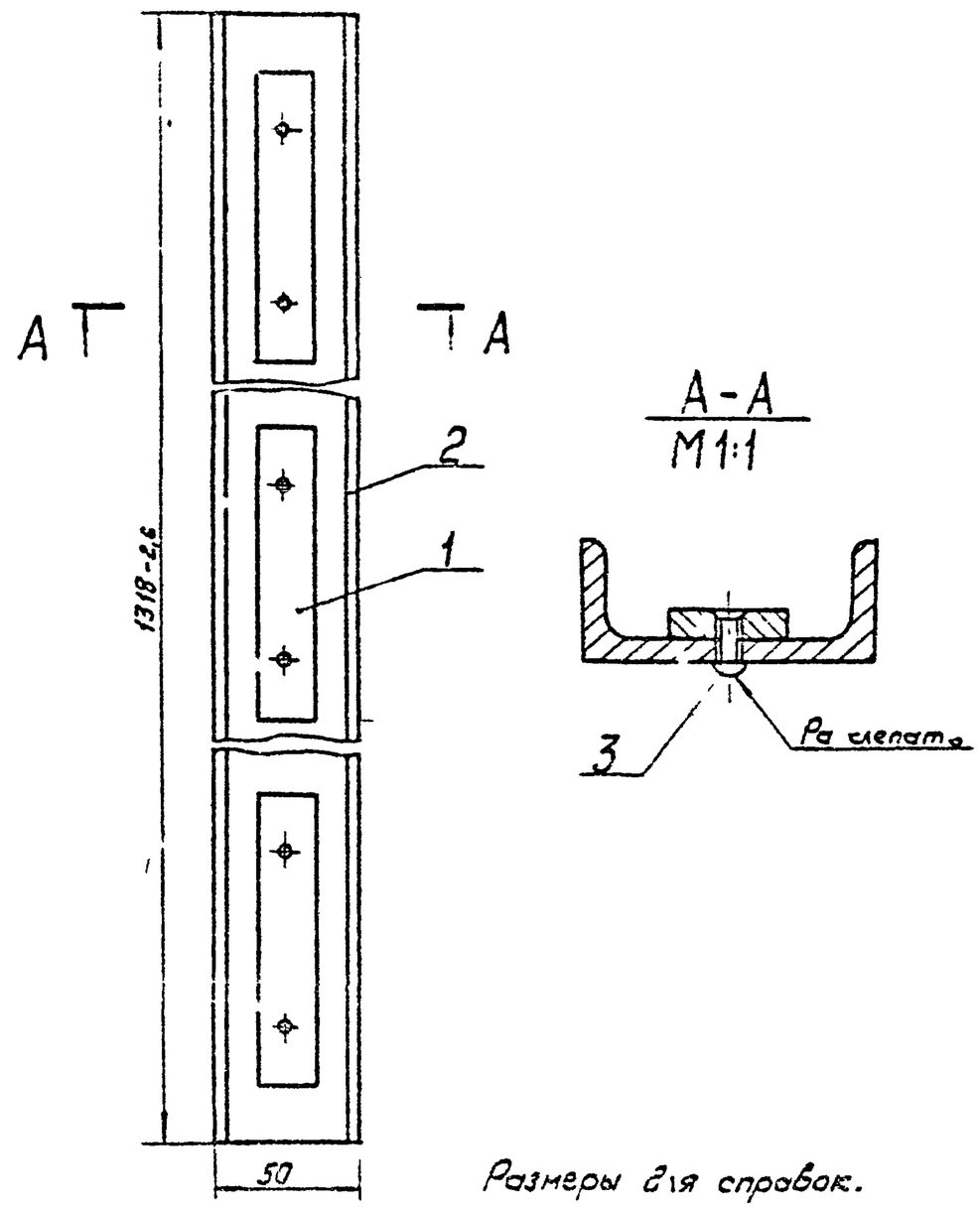

Размеры для справок.

Подп и дата | Инв № дубл | Взам инв № | Подп и дата 13.04.79г | Инв № подл 14935

Изм	Лист	№ докум	Подп	Дата
Разраб		Барабанов		
Пров		Локшин		
Т контр		Борисов		
Н контр		Челенская		
Утв		Бряков		

503-6-1 А3Т6.413.803СБ

Швеллер
Сборочный чертеж

Лит | Масса 1,52 | Масштаб 1:5 | Лист | Листов 1

СКТБ А3Т

Копировал | Формат 11

А3Т8 610.822

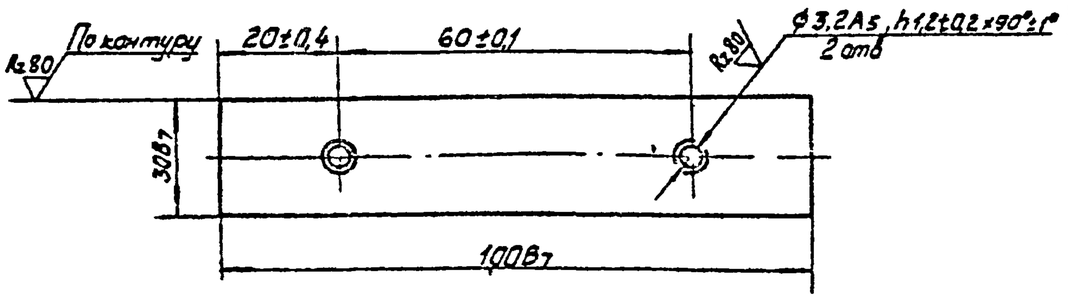

Альбом III

Типовой проект 503-6-1

Подп и дата | Инв № дубл | Взам инв № | Подп и дата 13.04.79г | Инв № подл 14936

Изм	Лист	№ докум	Подп	Дата
Разраб		Барабанов		
Пров		Локшин		
Т контр		Борисов		
Н контр		Челенская		
Утв				

503-6-1 А3Т8.610.822

Пластина

Лит | Масса 0,106 | Масштаб 1:1 | Лист | Листов 1

Лист А63 5 ГОСТ 931-78

СКТБ А3Т

А3Т8 623 801

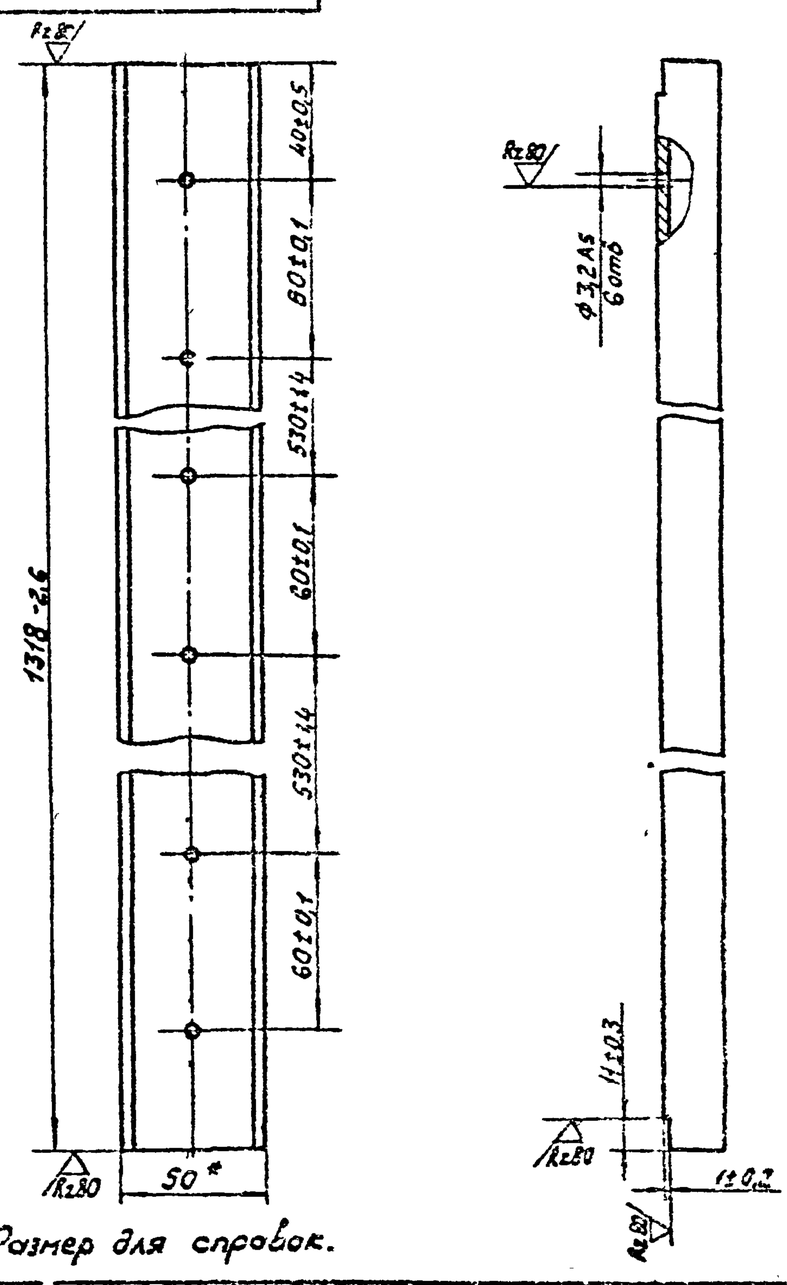

* Размер для справок.

Подп и дата | Инв № дубл | Взам инв № | Подп и дата 13.04.79г | Инв № подл 14937

Изм	Лист	№ докум	Подп	Дата
Разраб		Барабанов		
Пров		Локшин		
Т контр		Борисов		
Н контр		Челенская		
Утв				

503-6-1 А3Т8.623.801

Швеллер

Лит | Масса 1,2 | Масштаб 1:5 | Лист | Листов

Швеллер Г300-4Н ГОСТ 13623-68 / ВСТ3кп ГОСТ 380-75

СКТБ А3Т

Формат 11