Типовая документация на конструкции, изделия и узлы зданий и сооружений

Серия 5.903-15

Блоки тепломеханического оборудования для котельных с водогрейными котлами

Выпуск 9-2

Часть 2 (стр. 70-86)

Блок деаэрационно-подпиточный БДАП-15-4

Рабочие чертежи

24051-76

Выпуск 9-2 ч.2

Серия 5.903-15

Формат	Зона	Поз.	Обозначение	Наименование	Кол.	Примечание
БЧ		8	БК9.2.2.00 00.004	Труба		
				Труба 24×3 ГОСТ 10704-76 / В-ВСт3сп ГОСТ 10705-80		
				L = 115 ± 0,435 мм	3	0,19 кг
		9		Кронштейн		
				Уголок 50×50×5-Б-ГОСТ 8509-86 / ВСт3сп3-I-ГОСТ 535-79	1	1,21 кг
				Стандартные изделия		
				Болты ГОСТ 7798-70		
		11		М6 × 15.46	6	
		12		М8 × 20 46	32	
		13		М10× 25.46	2	
		14		М 12× 30.46	12	
		15		М16× 40.46	4	
				Гайки ГОСТ 5915-70		
		16		М 6.5	6	
		17		М 8.5	32	
		18		М 10 5	2	
		19		М 12.5	12	
		20		М 16 5	4	
				Шайбы ГОСТ 11371-78		
		21		М6.02	6	
		22		М 8.02	32	
		23		М12.02	12	
				Шайбы ГОСТ 10906-78		
		24		М10.02	2	
		25		М 16.02	4	

Инв.№ подл. | Подп. и дата | Взам.инв.№ | Инв.№ дубл. | Подп. и дата

Изм. | Лист | № докум. | Подп | Дата

БК 9.2.2.00.00. 000 — Лист 2

Копировал 38 — формат А4

Формат	Зона	Поз.	Обозначение	Наименование	Кол.	Примечание
		26		Вентиль муфтовый		
				15ч 8 бр Ду 15; Ру16		
				ГОСТ 18722-73	18	
		27		Механизм электрический однооборотный		
				контактный		
				МЭО-100/25 - 0,25 Р		
				ГОСТ 7192-80	1	
		28		Механизм электрический		
				однооборотный		
				МЭО- 250/25-0,25 Р		
				ГОСТ 7192-80	2	
		29		Термометр ртутный		
				угловой У-4-1-240-104		
				ГОСТ 2823-73 в защитной оправе 2У-285-100		
				ОСТ 25-1281-87	5	
		30		Термометр ртутный		
				угловой У-6-2-240-104		
				ГОСТ 2823-73 в защитной		
				оправе 2У-285-100		
				ОСТ 25 1281-87	1	
		31		Термометр ртутный		
				прямой П-4-1-240-104		
				ГОСТ 2823-73 в защитной		
				оправе 2П-285-100		
				ОСТ 25.1281-87	1	
		32		Уравнительный сосуд		
				СУ-16 - 1 - а		
				ОСТ 25. 11 60-84	1	

Инв.№ подл. | Подп. и дата | Взам.инв.№ | Инв.№ дубл. | Подп. и дата

Изм. | Лист | № докум. | Подп. | Дата

БК 9.2.2. 00.00.000 — Лист 3

Копировал 38 — формат А4

Формат	Зона	Поз.	Обозначение	Наименование	Кол.	Примечание
				Прочие изделия		
		33		Кран трехходовый		
				муфтовый 11Б 18 бк		
				Ду 15; Ру16 ТУ 26-07-1061-13	7	
		34		Манометр показывающий		
				МП4-У- 2,5 .Пределы		
				измерения от 0 до		
				0,25 МПа (0-2,5 кгс/см²)		
				ТУ 25. 02.180 335-84	5	
		35		Манометр показывающий		
				МП4 - У-10 . Пределы		
				измерения от 0 до 1 МПа		
				(0 - 10 кгс/см²)		
				ТУ 25. 02.180335-84	2	
		36		Манометр показывающий		
				электроконтактный		
				ЭКМ-1У-6 . Пределы		
				измерения от 0 до		
				0,6 МПа (0-6 кгс/см²)		
				ТУ 25. 02. 31-75	2	
		37		Преобразователь		
				измерительный		
				Сапфир-22ДД-2434-		
				-02-УХЛ* 31-0,25/25кПа-		
				-0,5 - К 1/4		
				ТУ 25-02 720136-81	1	
				Коробки соединительные		
				ТУ 36. 2568-83		
		38		КС-10	2	
		39		КС-20	3	

Инв.№ подл. | Подп. и дата | Взам.инв.№ | Инв.№ дубл. | Подп. и дата

Изм | Лист | № докум. | Подп. | Дата

БК9. 2. 2. 00. 00. 000 — Лист 4

Копировал 38 — формат А4

Формат	Зона	Поз.	Обозначение	Наименование	Кол.	Примечание
		40		Преобразователь		
				измерительный		
				Сапфир - 22ДИ - 2140-		
				-02- УХЛ* 31-		
				-0,25/100 кПа-0,5-К 1/4		
				ТУ 25-02.720136-81.	1	
		41		Термопреобразователь		
				сопротивления медный		
				со штуцером		
				ТСМ-0879-425-28		
				Градуировка 50 М		
				Защитная арматура		
				из стали 08×13		
				Монтажная длина 120 мм		
				ТУ 25-02.792288-80	2	
				Соединители		
				ТУ 36.1258-85		
		42		НСВ-14×М 20	7	
		43		НСВ-14× 1/2	37	
		44		Отборное устройство		
				16-225 П ТУ 36.1258-85	2	
		45		Скоба СД-22		
				ТУ 36.1086-76	3	
		46		Вилка		Поставка
				8ПЛ. 250. 030	6	с МЭО
		47		Дифманометр		
				сильфонный самопишущий		
				с интегратором		
				ДСС-711 Ин . Пределы		
				измерения от 0 до		
				32 м³/ч ТУ 25.7310.0063-87		
				Перепад давления 2500 кгс/м²	1	

Инв.№ подл. | Подп. и дата | Взам.инв.№ | Инв.№ дубл. | Подп. и дата

Изм | Лист | № докум. | Подп | Дата

БК 9. 2. 2. 00. 00. 000 — Лист 5

Копировал 38 — формат А4

Выпуск 9-2 ч.2

Серия 5.903-15

БК9.2.2.00.00.000СБ

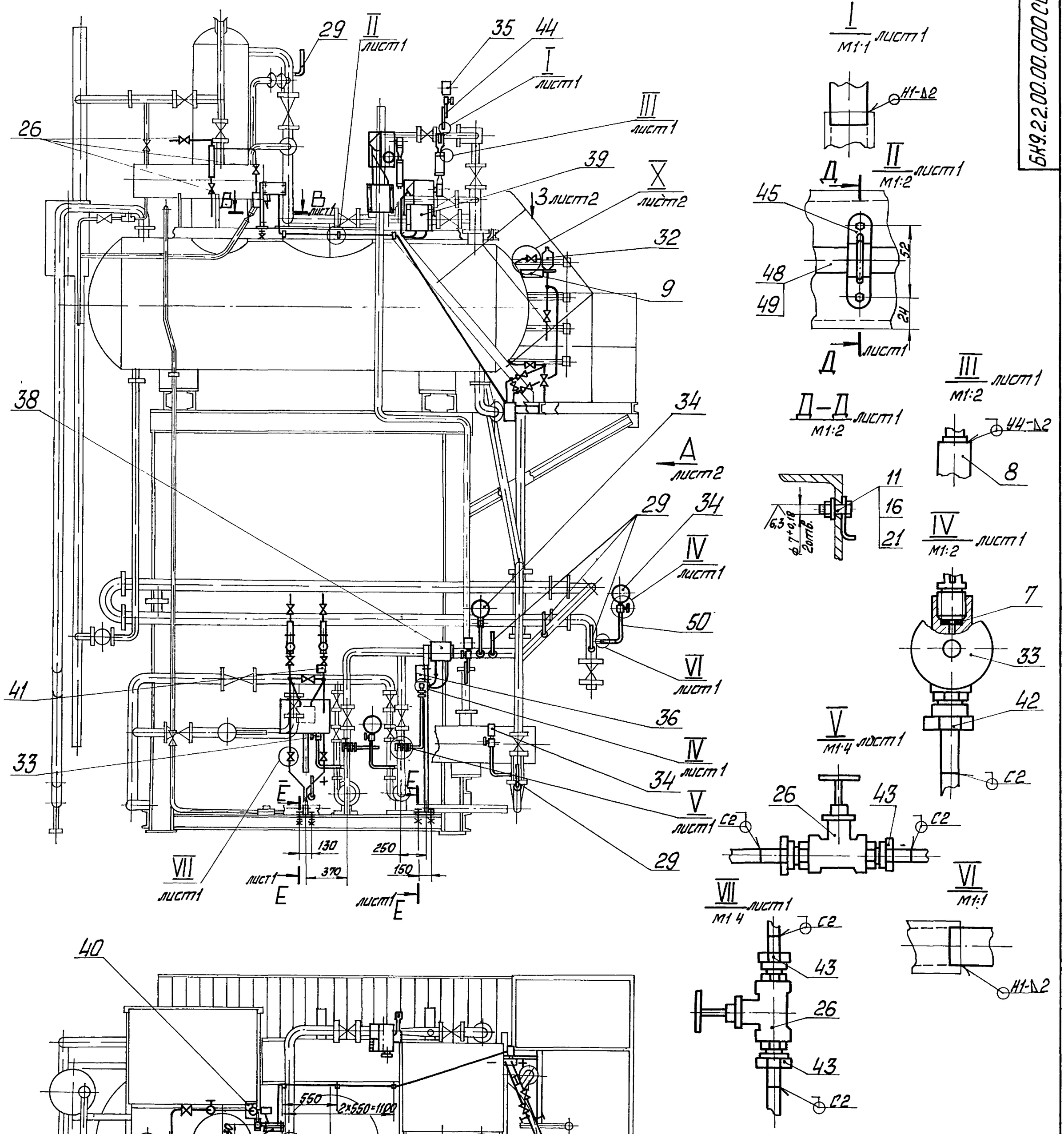

1 * Размеры для справок.

2 $\pm\frac{IT14}{2}$

3 Обработка поверхностей реза деталей Б4 $\sqrt{25}$

4 Уплотнение резьбы произвести лентой ФУМ ТУ К04-81.

5 Сварные швы по ГОСТ16037-80.

6. Монтаж трубопроводов поз.50 произвести по месту. Минимальный радиус изгиба 60мм

					БК9.2.2.00.00.000СБ			
Изм	Лист	№ докум	Подп.	Дата	Блок деаэрационно-подпиточный БДАП-15-4. Установка приборов контроля и автоматики	Лит	Масса	Масштаб
Разраб		Крауя					220	1:25
Пров		Никитченко				Лист 1	Листов 2	
Т.контр						ЛАТГИПРОПРОМ		
Н.контр		Колмец						
Утв								

Инв.№подл. | Подп. и дата | Взам.инв.№ | Инв.№дубл. | Подп. и дата

Серия 5.903-15 Выпуск 9-2 ч.1

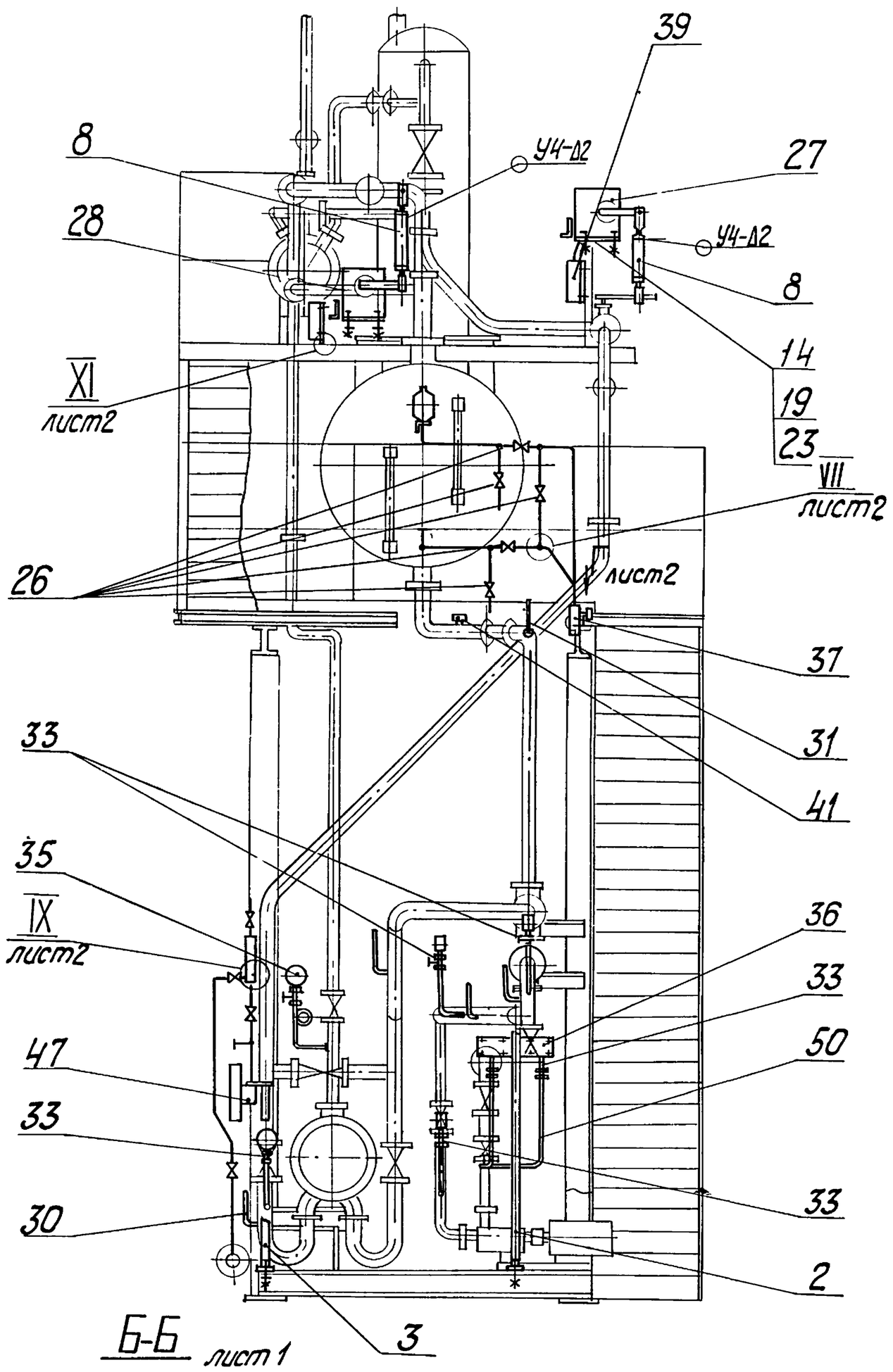

Б-Б лист 1

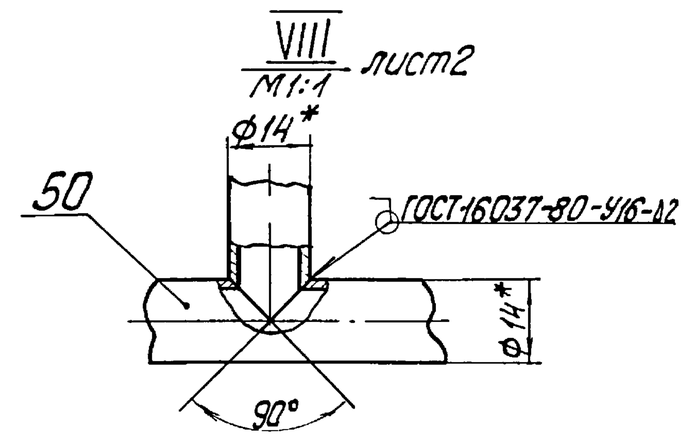

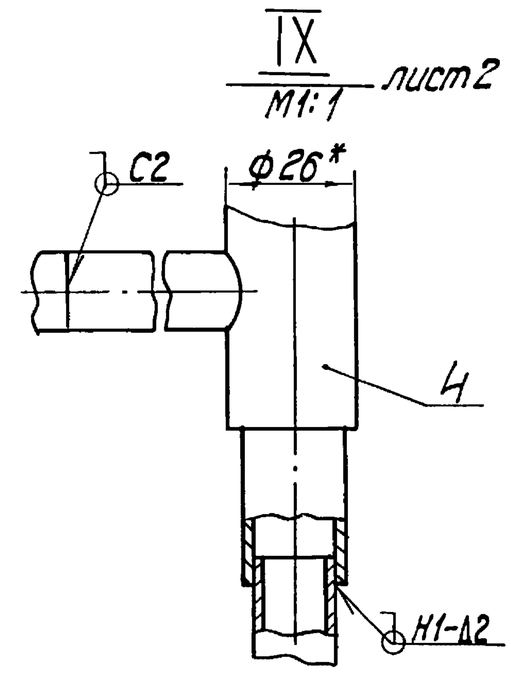

X
М 1:4 лист 1

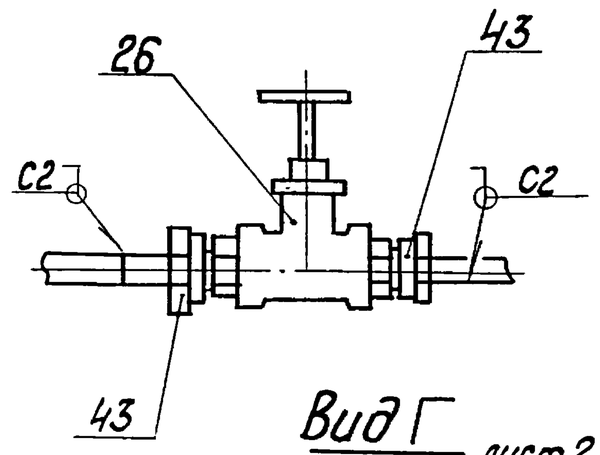

Вид Г
М 1:2 лист2

Вид Ж
М 1:5

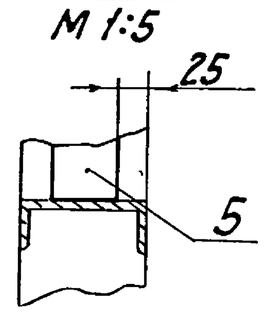

Ж
лист2

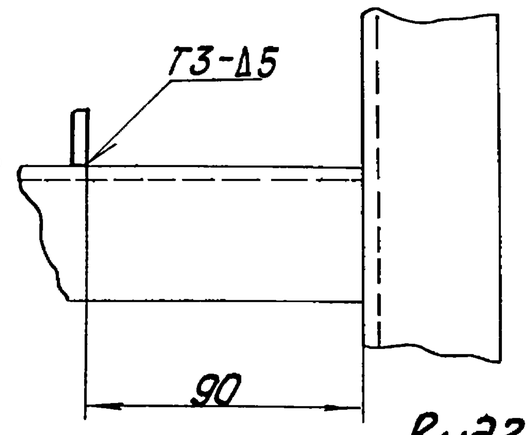

Вид К
М 1:10 повернуто

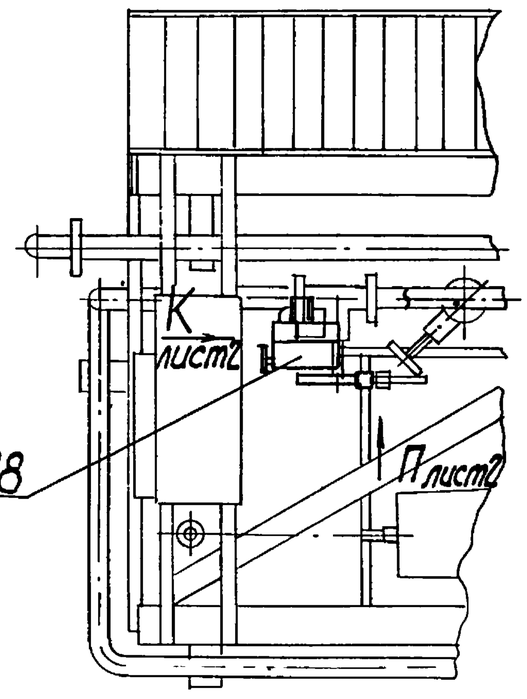

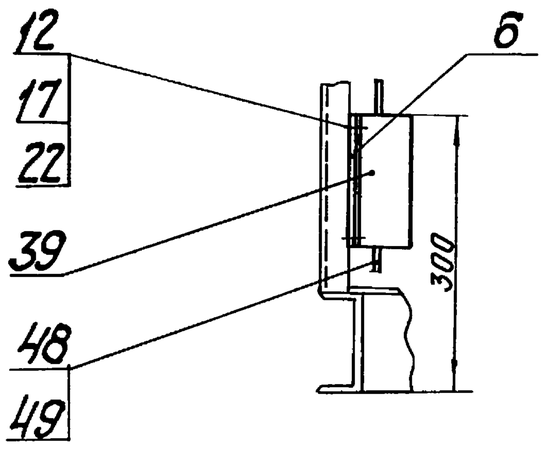

Вид П
М 1:10 лист2

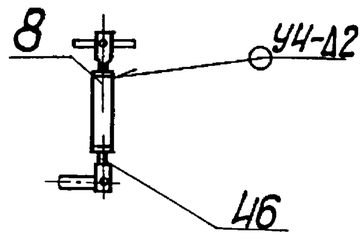

Вид З
М 1:10 лист 1

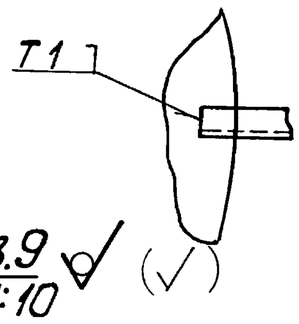

Поз.9
М 1:10

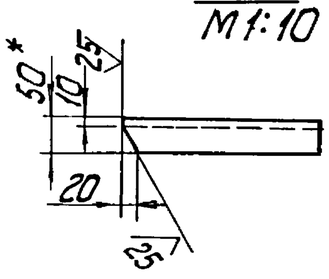

XI
М 1:5

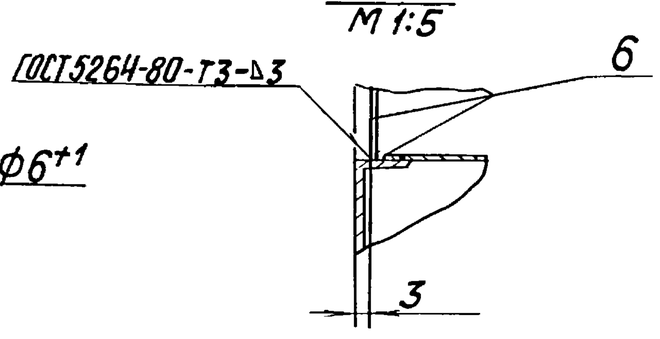

Поз.7
М 1:2

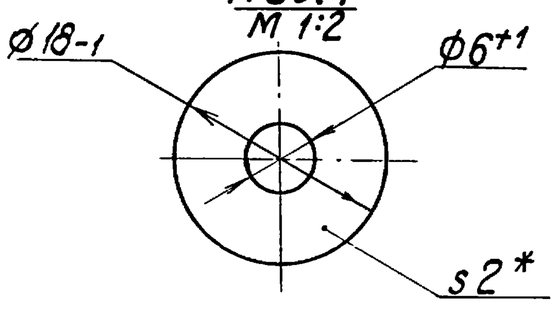

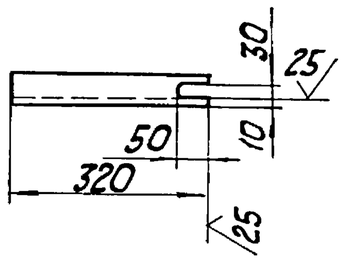

Изм.	Лист	№ докум.	Подп.	Дата	5К9.2.2.00.00.000СБ	Лист 2

Копировал | Формат А2

Инв.№ подл. | Подп. и дата | Взам.инв.№ | Инв.№ дубл. | Подп. и дата

Выпуск 9-2 ч.1

Серия 5.903-15

Форм.	Зона	Поз.	Обозначение	Наименование	Кол.	Примечание
				Материалы		
		48		Трубка ТВ 40-20 ГОСТ 19034-82	13	м
		49		Провод ПВ3.1.380 ГОСТ 6323-79	53	м
		50		Труба 14х2 ГОСТ 8734-75 В20 ГОСТ 8733-74	16	м

Изм | Лист | № докум | Подп | Дата

БК9.2.2.00.00.000

Лист 6

Копировал | Формат А4

БК9.2.2.00.00.001

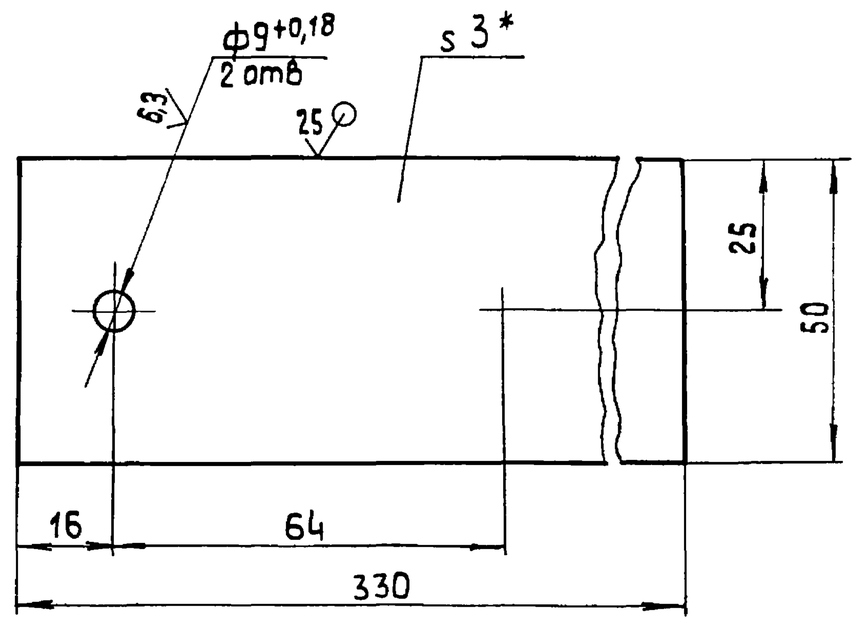

1. Размер для справок
2. $\pm \frac{IT14}{2}$.

Изм	Лист	№ докум	Подп.	Дата	БК9.2.2.00.00.001			
Разраб	Краця				Основание	Лит	Масса 0,39	Масштаб 1:1
Пров	Никитченко					Лист	Листов 1	
Т.контр.								
Н.контр.	Колмец				Лист 3 ГОСТ 19903-74 ВСт3кп4 ГОСТ 16523-70	ЛАТГИПРОПРОМ		
Утв.								

Копировал | Формат А4

БК9.2.2.00.00.000 Э3

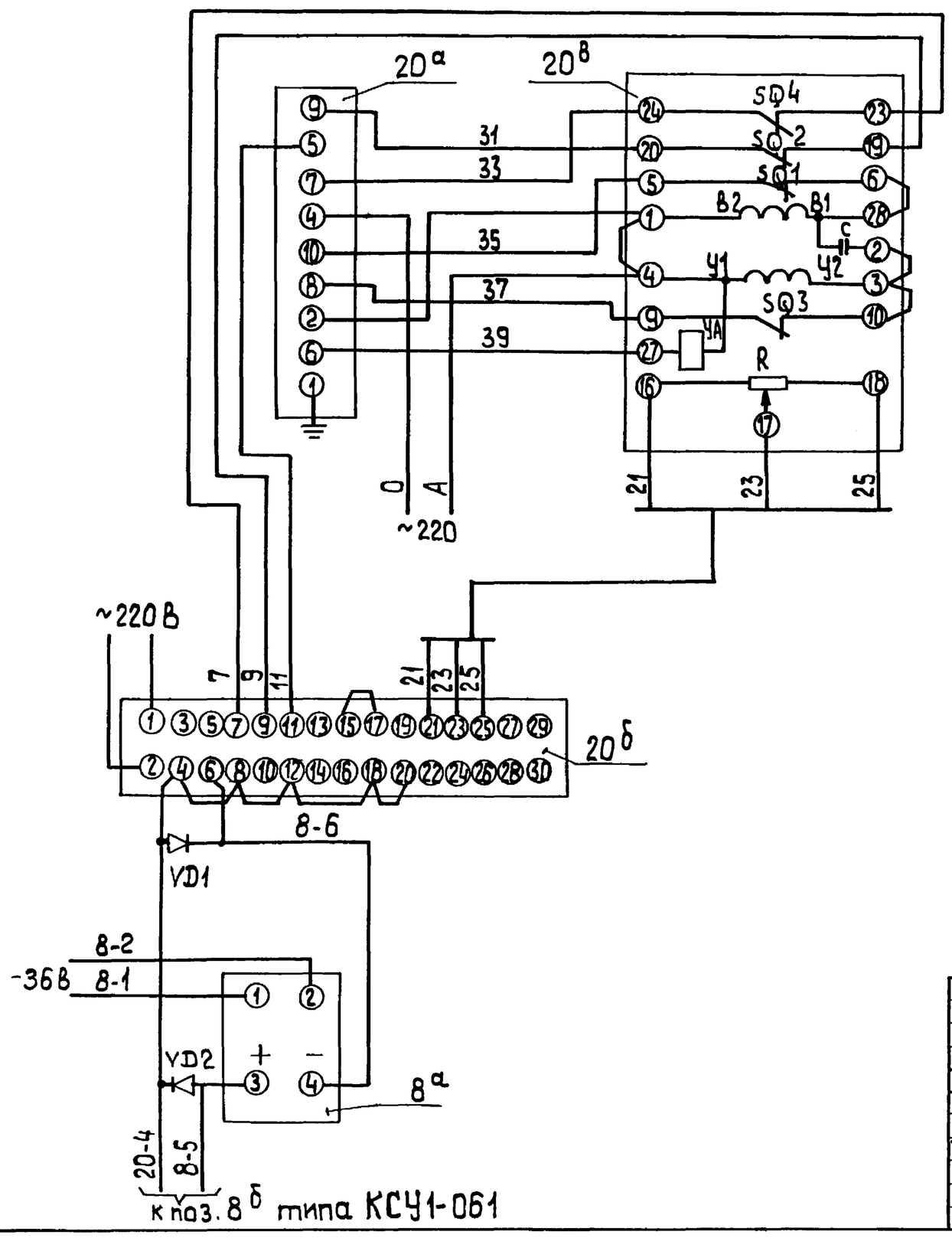

Поз. обозн.	Наименование	Кол.	Примечание
	Щит		
20б	Прибор регулирующий	1	
	Рс 29.1.12 ТУ 25-0205.138-85		
20а	Усилитель трехпозиционный	1	
	У 29.3 ТУ 25-0205.139-85		
VD1;VD2	Диод КД-102А 0,4-0,6 В	2	
	По месту		
20в	Механизм электрический	2	для регулятора
21в	однооборотный контактный		давления пара поз. 20в и
	МЭО-250/25-0,25 Р ГОСТ 7192-80		регулятора подпитки поз. 21в
8а	преобразователь измерительный	1	
	выходной сигнал 0÷5 МА		
	„Сапфир 22ДИ" ТУ 25-02.7201.36-83		
19в	Механизм электрический	1	для регулятора
	однооборотный контактный		уровня
	МЭО-100/25-0,25р ГОСТ 7192-80		

Изм	Лист	№ докум.	Подп	Дата	БК9.2.2.00.00.000 Э3			
Разраб.	Знотиня				Блок деаэрационно-подпиточный БДАП-15-4 Схема электрическая принципиальная регулятора	Лит	Масса	Масштаб
Пров.	Крауле					Лист	Листов 1	
Т.контр.								
Н.контр.	Юрис					ЛАТГИПРОПРОМ		
Утв.								

Копировал | Формат А3

Инв. № подл.	Подпись и дата	Взам. инв. №	Инв. № дубл.	Подпись и дата

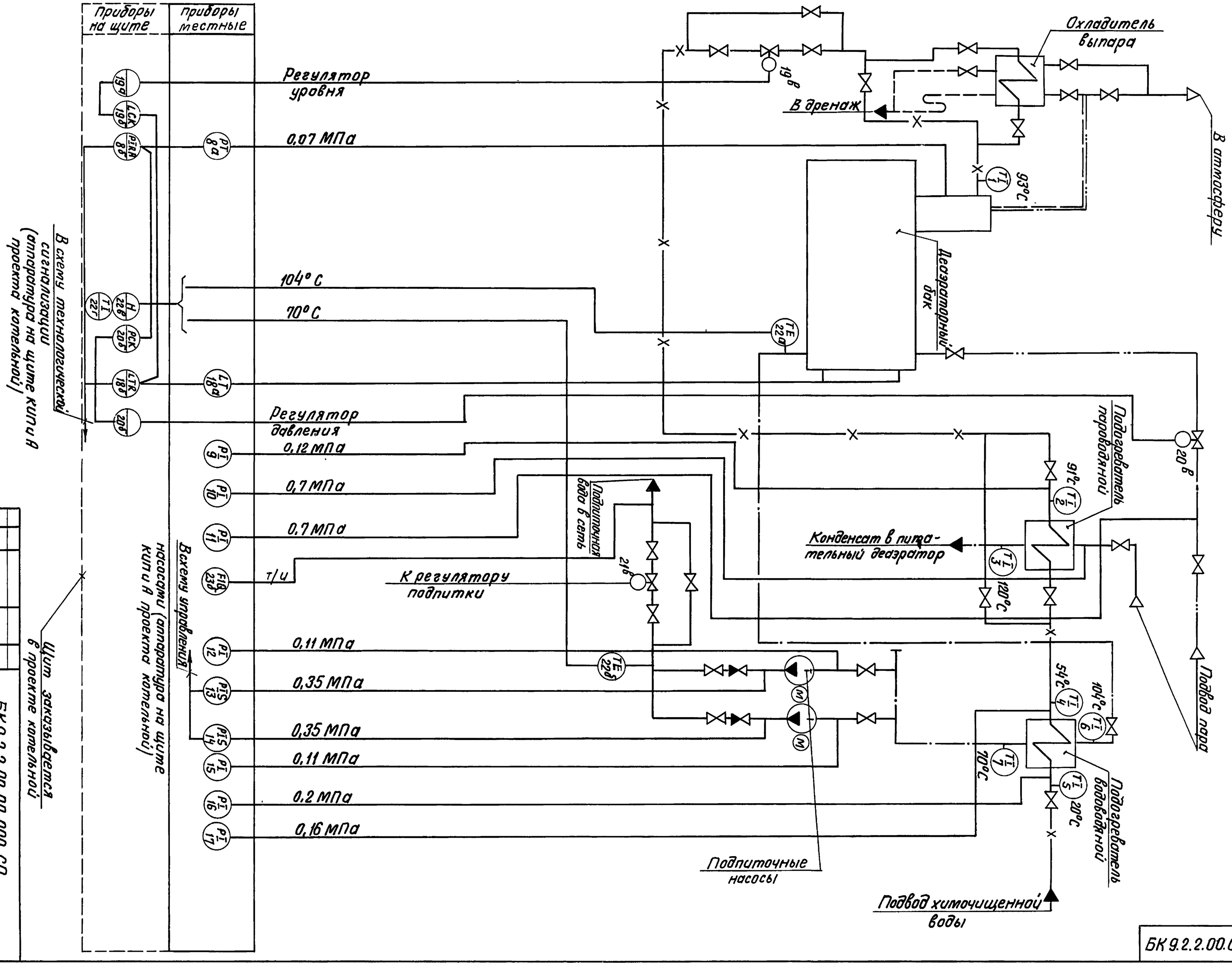

Изм.	Лист	№ докум.	Подпись	Дата
Разраб.		Ванцан		
Пров.		Краузе		
Т.контр.				
Н.контр.		Юрис		
Утв.				

БК 9.2.2.00.00.000 СО

Блок деаэрационно-подпиточный БДАП-15-4

Схема автоматизации

Лит.	Масса	Масштаб
Лист 1	Листов 2	

АТГИПРОПРОМ

Серия 5903-15 Выпуск 9.2 ч 2

Поз обознач	Наименование	Кол.	Примечание
	Продолжение		
10,11	Манометр показывающий Предел измерения от 0 до 10МПа (от 0 до 10кгс/см²) МП4-У-10 ТУ 25.02 180335-84	2	
13,14	Манометр показывающий электроконтактный Предел измерения от 0 до 0,6 МПа (от 0 до 6 кгс/см²) ЭКМ-14×6 ТУ 25.02.31-75	2	
18а	Преобразователь измерительный Выходной сигнал 0-5мА Сапфир-22ДД-2434-02-УХЛ*31-0,25/25кПа-05-К 1/4	1	
19в	Механизм электрический однооборотный контактный МЭО-100/25-0,25Р ГОСТ 7192-80	1	
20в,21в	Механизм электрический однооборотный контактный МЭО-250/25-0,25Р ГОСТ 7192-80.	2	
23а	Диафрагма камерная Ру16 кгс/см² для трубопровода Ду 80мм ДКС-1,6-80-I-а16-3	1	
23б	Дифманометр сильфонный самопишущий с интегратором. Пределы измерения 0-32 т/ч ДСС-711Ин ТУ25.7310.0063-87 Перепад давления 2500 кгс/м²	1	

Поз обознач	Наименование	Кол	Примечание
1.2.7	Термометр ртутный угловой. Шкала от 0° до 100°С Длина верхней части 240мм, нижней части 104мм. Цена деления 1°С. У4-1°-240-104. ГОСТ 2823-73	3	
	Оправа защитная угловая с длиной верхней части 285мм, глубиной погружения 100мм при условном давлении среды Ру=6,3МПа 2У-285-100 ОСТ 25.1281-87	3	
3,6	Термометр ртутный угловой Шкала от 0° до 200°С. Длина верхней части 240мм, нижней части 104мм. Цена деления 2°С. У-6-2°-240-104 ГОСТ 2823-73	2	
	Оправа защитная угловая с длиной верхней части 285мм, глубиной погружения 100мм при условном давлении среды Ру=6,3МПа 2П-285-100 ОСТ 25.1281-87	2	
4,5	Термометр ртутный прямой. Шкала от 0° до 100°С Длина верхней части 240мм, нижней части 103мм. Цена деления 1°С. П-4-240-103 ГОСТ 2823-73	2	
	Оправа защитная прямая с длиной верхней части 285мм, глубиной погружения 100мм при условном давлении среды Ру=6,3МПа 2П-285-100 ОСТ 25.1281-87	2	
22а,22б	Термопреобразователь сопротивления медный со штуцером. Градуировка 50м. Защитная арматура из стали 08×13. Монтажная длина 120мм. ТСМ-0879-425-28 ТУ25-02.792288-80		
8а	Преобразователь измерительный Выходной сигнал 0-5мА. Сапфир-22ДИ-2140-02-УХЛ*31-0,25/100кПа-05-К 1/4	1	
9,12,17 15,16	Манометр показывающий. Предел измерения от 0 до 0,25 МПа (от 0 до 2,5 кгс/см²) МП4-У-2,5 ТУ 25.02.180335-84	5	

Взам. инв. № | Подп. и дата | Инв. № подл.

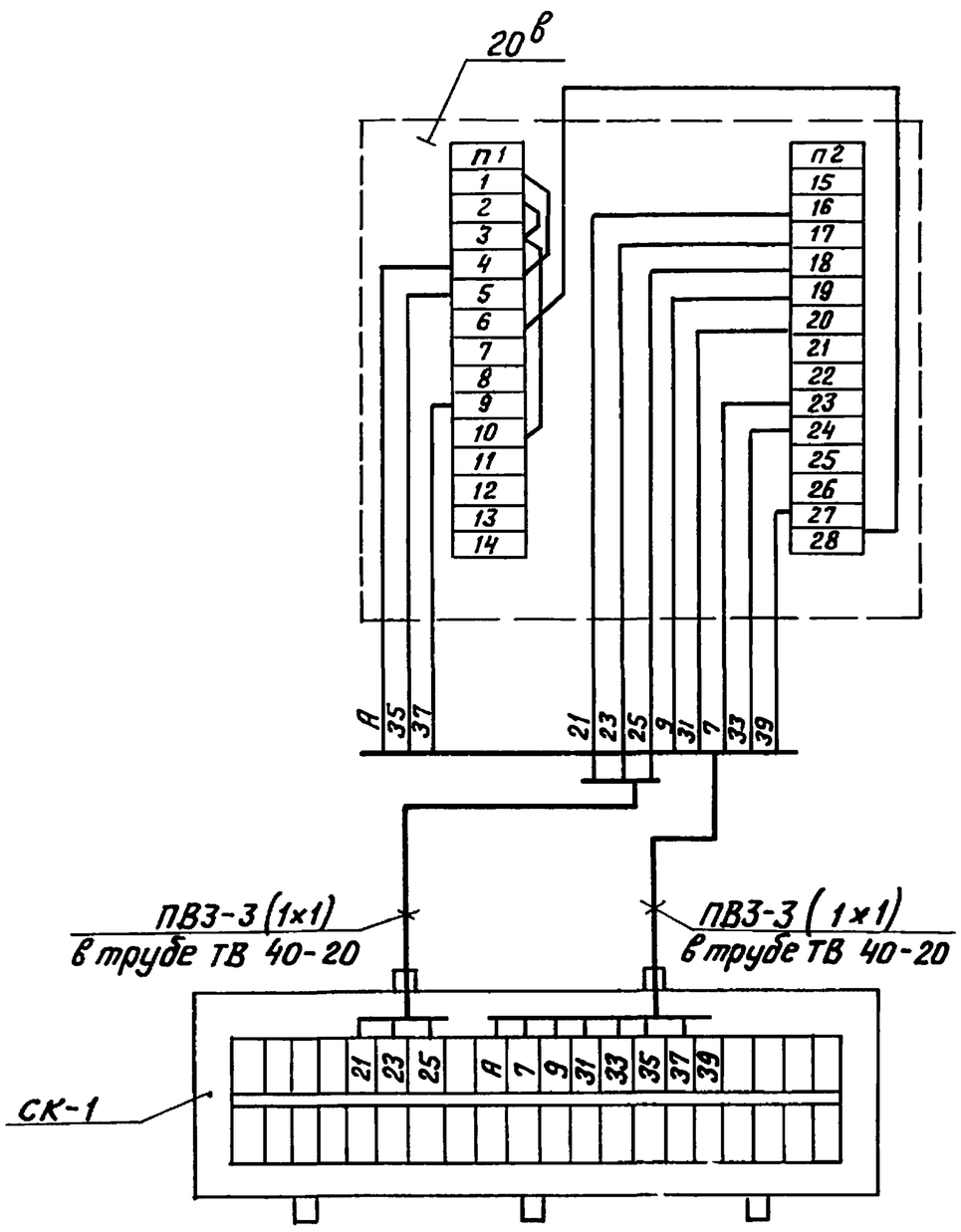

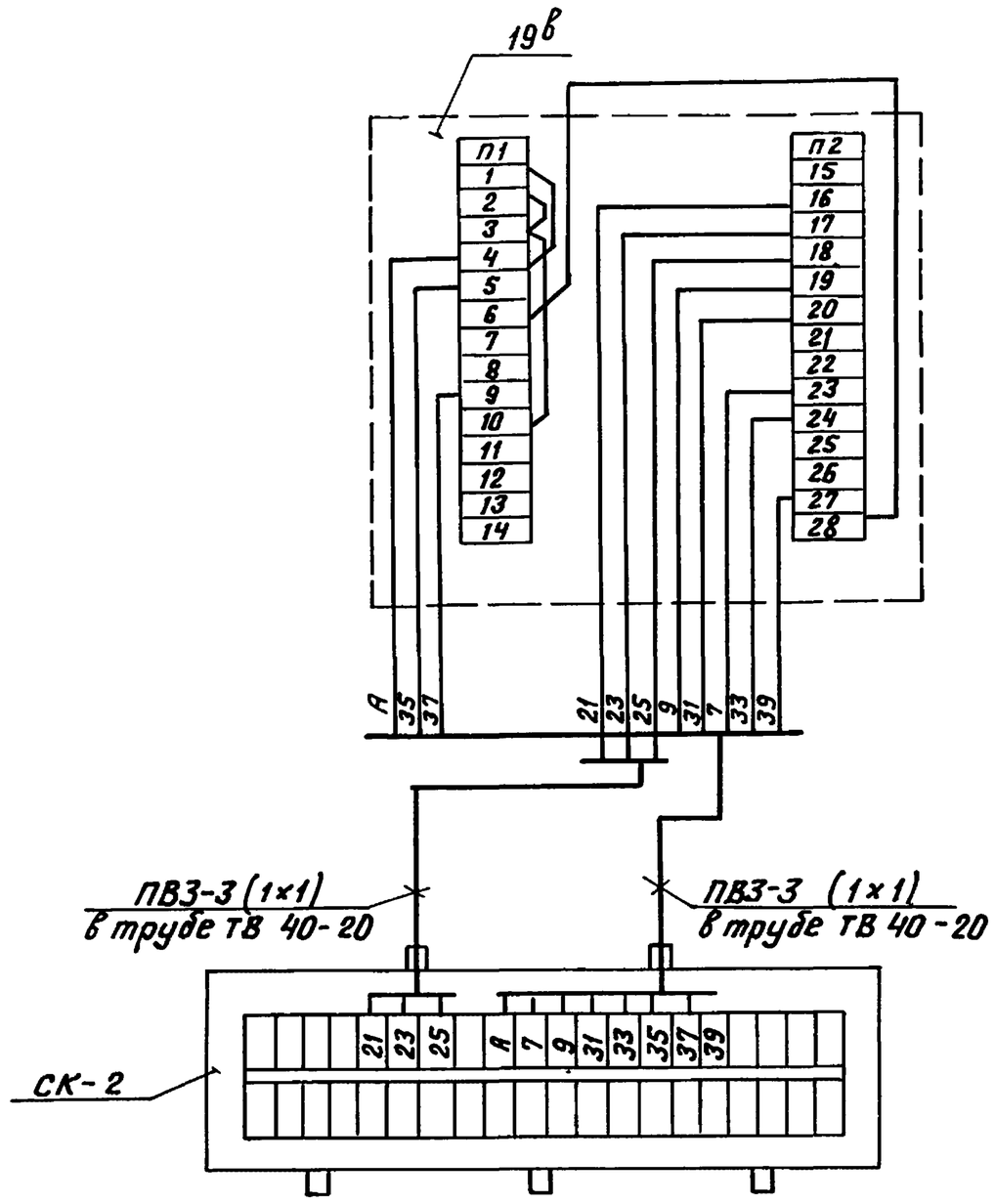

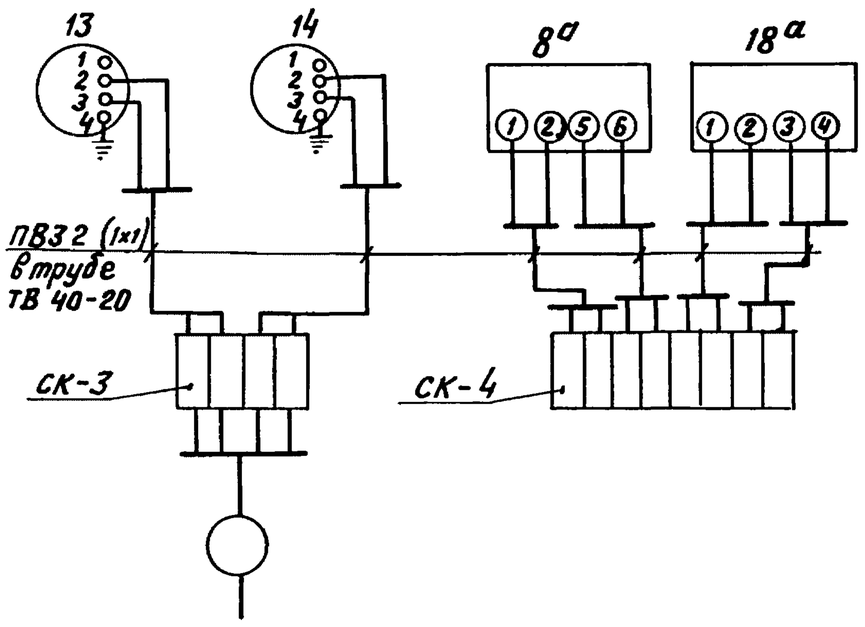

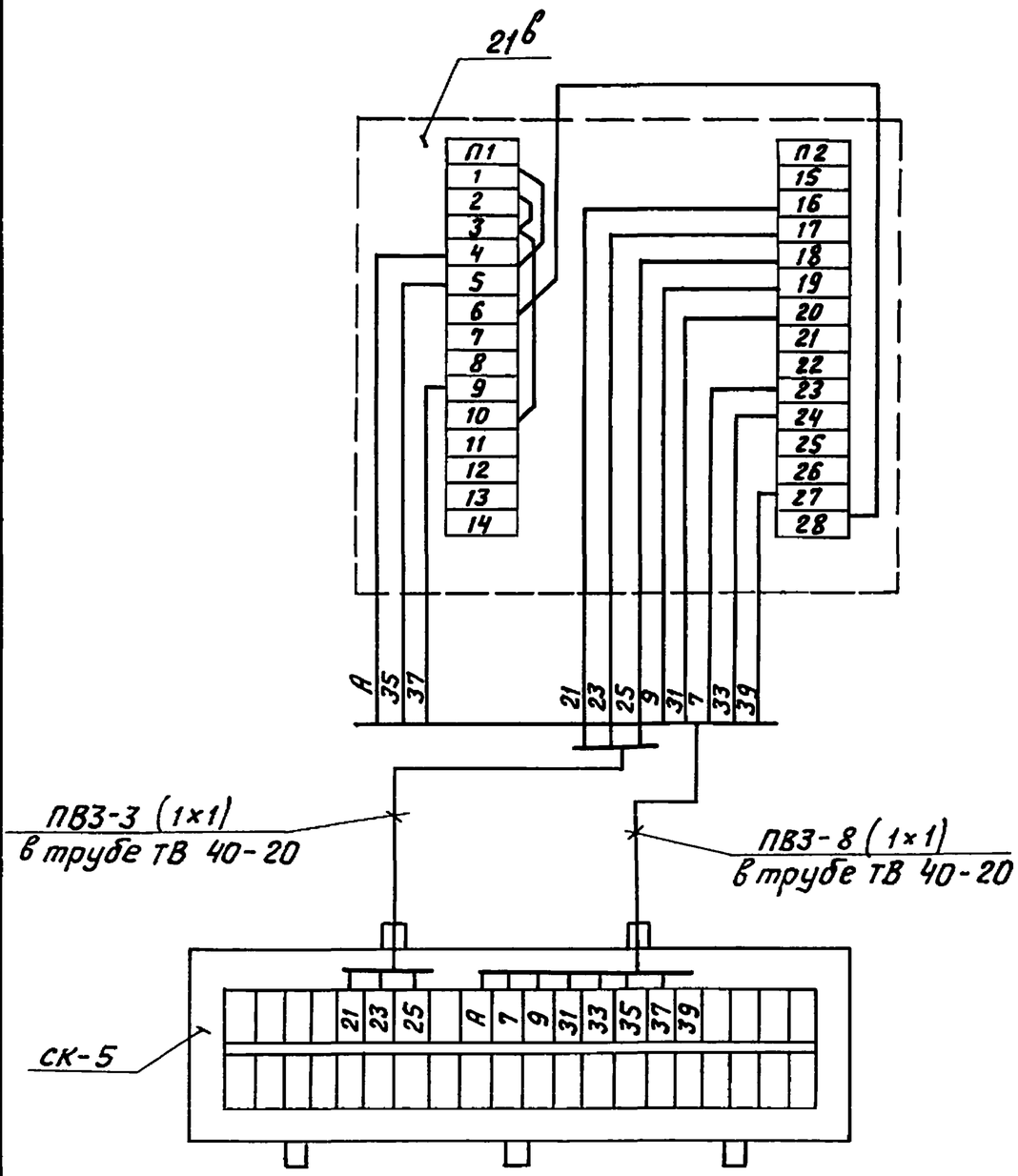

Поз. обозн.	Наименование	Кол.	Примечание
13, 14	Манометр электроконтактный	2	
	ЭКМ-1У		
	Коробка соединительная		
	ТУ 36.2568-83		
СК-3 ÷ СК-4	КС-10	2	
СК-1 СК-2; СК-5	КС-20	3	
	Провод ГОСТ 6323-79		
	ПВ3 сеч. 1 мм²		м
	Трубка ТВ 40-20 ГОСТ 19034-82		
	Механизм исполнительный		шт.
20в; 21в	МЭО-250/25-025р ГОСТ 7192-80	2	
19в	МЭО-100/25р ГОСТ 7192-80	1	
8а; 18а	Преобразователь измеритель-	2	
	ный выходной сигнал 0 ÷ 5 МА		
	„Сапфир 22 ДИ" ТУ 25-02.720136-83		

1 Маркировка цепей дана условно.
2 Исполнительные механизмы, электрические приборы и соединительные коробки заземлить.

Изм	Лист	№ докум	Подп.	Дата
Разраб		Знотина		
Пров.		Крауле		
Т контр.				
Н контр		Юрис		
Утв				

БК 9.2.2.00.00.000 ЭЧ

Блок-деаэрационно-подпиточный БДАП-75-4

Схема соединений

Литера	Масса	Масштаб
Лист	Листов 1	

ЛАТГИПРОПРОМ

Инв. № подл. | Подп. и дата | Взам. инв. № | Инв. № дубл. | Подп. и дата

БК9.2.2.00.00.002

Выпуск 9.2ч 2

Серия 5.903-15

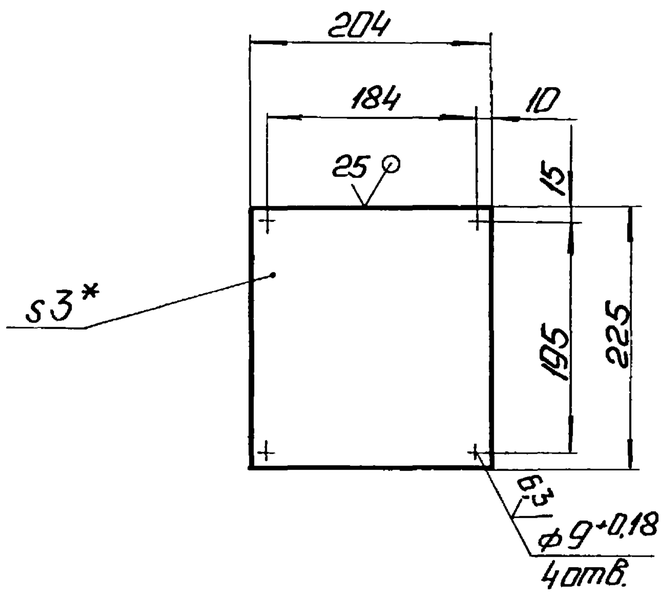

1.* Размер для справок.
2. ± IT14/2.

Изм.	Лист	№ докум.	Подп.	Дата	БК9.2.2.00.00.002			
Разраб.		Краця			Основание	Лит.	Масса 1,32	Масштаб 1:5
Пров.		Никитченко				Лист	Листов 1	
Т.контр.								
Н.контр.		Колмец			Лист 3 ГОСТ 19903-74 / ВСт3кп4 ГОСТ 16523-70	ЛАТГИПРОПРОМ		
Утв.								

Копировал: Формат А4

Формат	Зона	Поз.	Обозначение	Наименование	Кол.	Примечание
				Документация		
А3			БК9.2.2.01.00.000СБ	Сборочный чертеж		
				Детали		
Б4		1	БК9.2.2.01.00.001	Основание		
				Лист 3 ГОСТ 19903-74 / ВСт3кп4 ГОСТ 16523-70	1	0,78 кг
Б4		2	БК9.2.2.01.00.002	Основание		
				Лист 3 ГОСТ 19903-74 / ВСт3кп4 ГОСТ 16523-70	1	0,22 кг
Б4		3	БК9.2.2.01.00.003	Плита		
				Лист 3 ГОСТ 19903-74 / ВСт3кп4 ГОСТ 16523-70	1	0,14 кг
Б4		4	БК9.2.2.01.00.004	Стойка		
				Труба 32×2 ГОСТ 10704-76 / В20 ГОСТ 10705-80		
				L = 397 ± 0,7 мм	1	0,7 кг

Изм.	Лист	№ докум.	Подп.	Дата	БК9.2.2.01.00.000			
Разраб.		Краця			Стойка	Лит.	Лист	Листов 1
Пров.		Никитченко						
Н.контр.		Колмец				ЛАТГИПРОПРОМ		
Утв.								

Копировал: Формат А4

БК9.2.2.01.00.000СБ

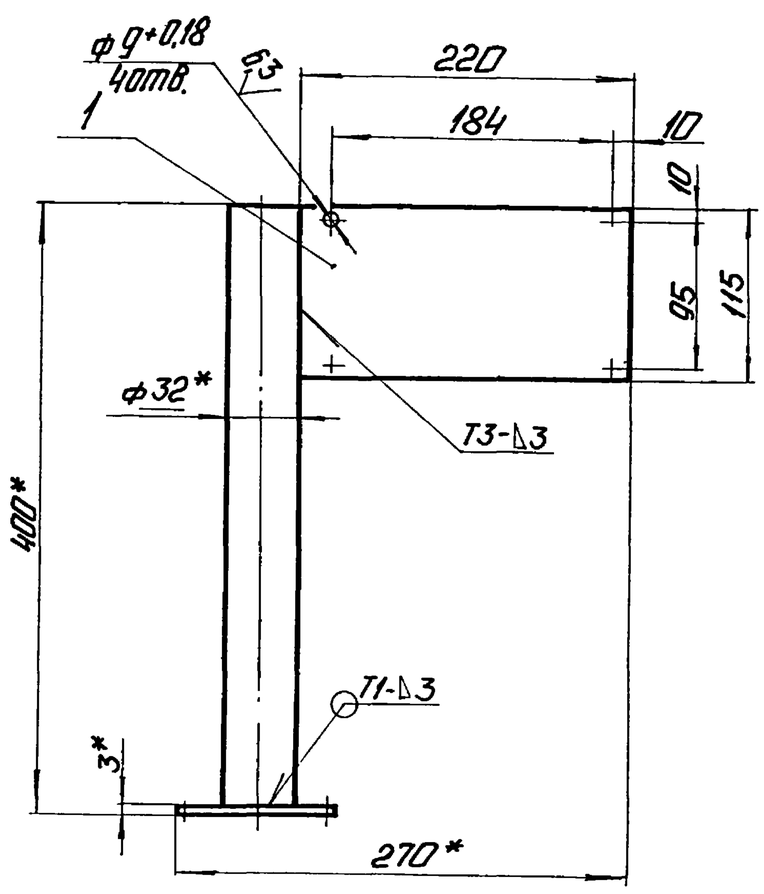

А–А
М1:2

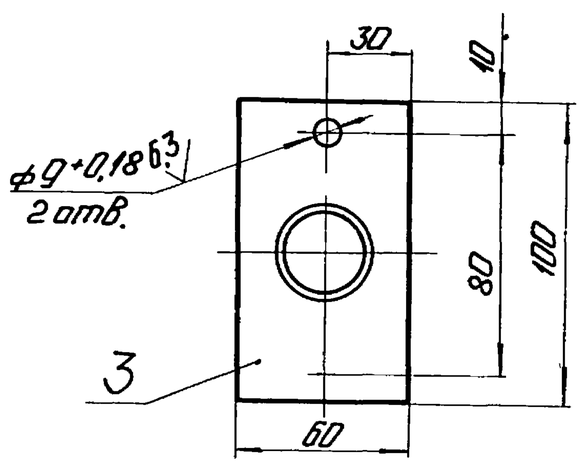

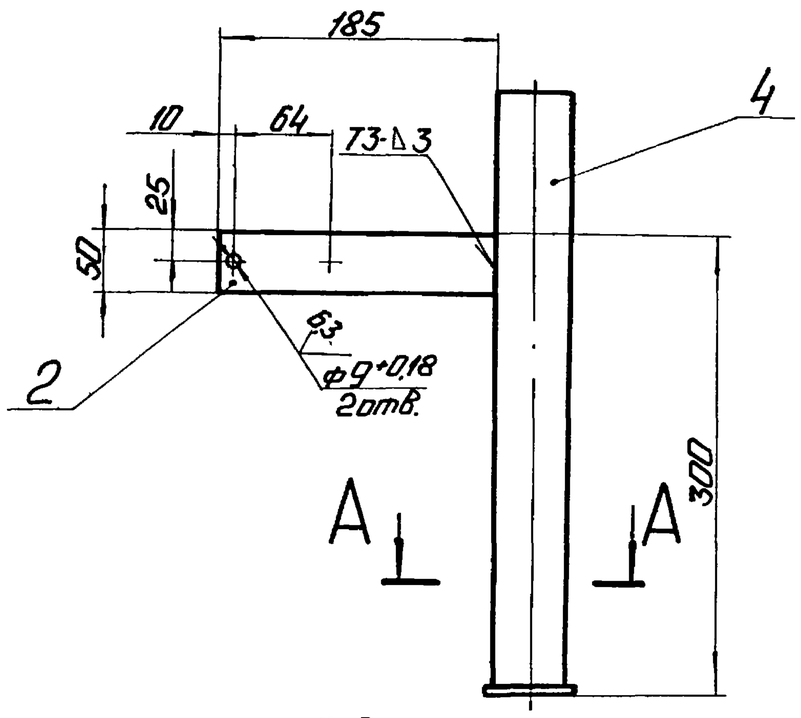

1.* Размеры для справок
2. ± IT14/2.
3 Обработка поверхностей реза деталей Б4 25.
4. Сварные швы по ГОСТ 5264-80.

Изм.	Лист	№ докум.	Подп.	Дата	БК9.2.2.01.00.000СБ			
Разраб.		Краця			Стойка	Лит.	Масса 2	Масштаб 1:4
Пров.		Никитченко				Лист	Листов 1	
Т.контр.								
Н.контр.		Колмец				ЛАТГИПРОПРОМ		
Утв.								

Форм	Зона	Поз.	Обозначение	Наименование	Кол.	Примечание
				Документация		
А3			БК9.2.2.02.00.000СБ	Сборочный чертеж		
				Детали		
Б4		1	БК9 2.2.02.00 001	Основание		
				Лист $\frac{3\ ГОСТ\ 19903-74}{ВСт3кп4\ ГОСТ\ 16523-70}$	2	0,6 кг
Б4		2	БК9.2.2.02.00.002	Основание		
				Лист $\frac{3\ ГОСТ\ 19903-74}{ВСт3кп4\ ГОСТ\ 16523-70}$	1	0,6 кг
Б4		3	БК9.2.2.02.00.003	Плита		
				Лист $\frac{3\ ГОСТ\ 19903-74}{ВСт3кп4\ ГОСТ\ 16523-70}$	1	0,25 кг
Б4		4	БК9.2.2.02.00.004	Стойка		
				Труба $\frac{57\times3\ ГОСТ\ 10704-76}{В20\ ГОСТ\ 10705-80}$		
				L = 1597 ± 1,55 мм	1	6,39 кг

Подп. и дата | Инв. № дубл. | Взам. инв. № | Подп. и дата | Инв. № подл.

Изм.	Лист	№ докум.	Подп.	Дата	БК9.2.2.02.00.000			
Разраб.		Краця			Стойка	Лит.	Лист	Листов 1
Пров.		Никитченко				ЛАТГИПРОПРОМ		
Н.контр.		Колмец						
Утв.								

Копировал 38 Формат А4

Форм.	Зона	Поз	Обозначение	Наименование	Кол	Примечание
				Документация		
А3			БК9 2.2.03.00.000СБ	Сборочный чертеж		
				Детали		
Б4		1	БК9 2.2.03.00.001	Плита		
				Лист $\frac{3\ ГОСТ\ 19903-74}{ВСт3кп4\ ГОСТ\ 16523-70}$	1	0,23 кг
Б4		2	БК9.2.2.03.00.002	Основание		
				Лист $\frac{3\ ГОСТ\ 19903-74}{ВСт3кп4\ ГОСТ\ 16523-70}$	1	0,38 кг
Б4		3	БК9 2 2.03.00.003	Стойка		
				Труба $\frac{38\times2\ ГОСТ\ 10704-76}{В20\ ГОСТ\ 10705-80}$		
				L = 1097 ± 1,3 мм	1	3 кг

Подп. и дата | Инв. № дубл. | Взам. инв. № | Подп. и дата | Инв. № подл.

Изм.	Лист	№ докум.	Подп.	Дата	БК9.2.2.03.00.000			
Разраб		Краця			Стойка	Лит.	Лист	Листов 1
Пров.		Никитченко				ЛАТГИПРОПРОМ		
Н.контр		Колмец						
Утв.								

Копировал 38 Формат А4

БК9.2.2.02.00.000СБ

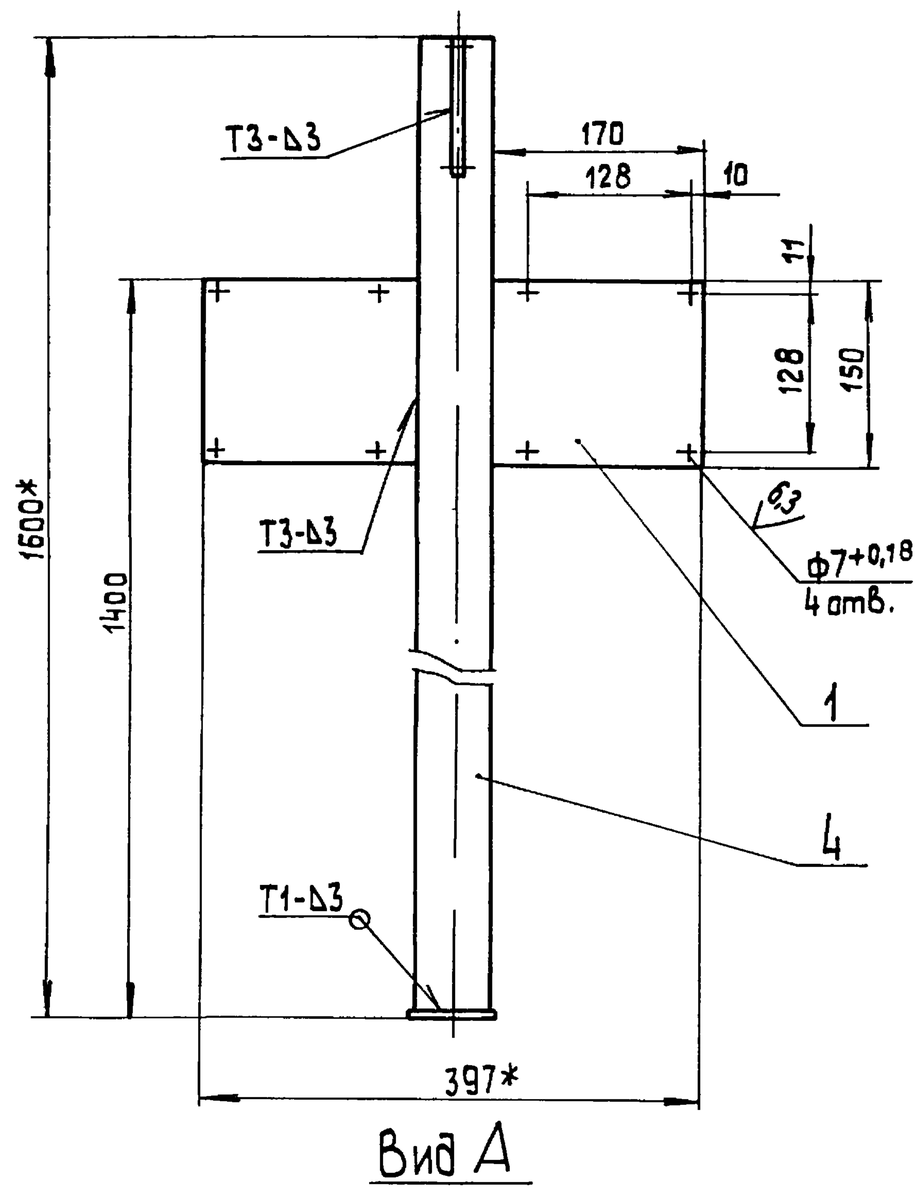

Вид А

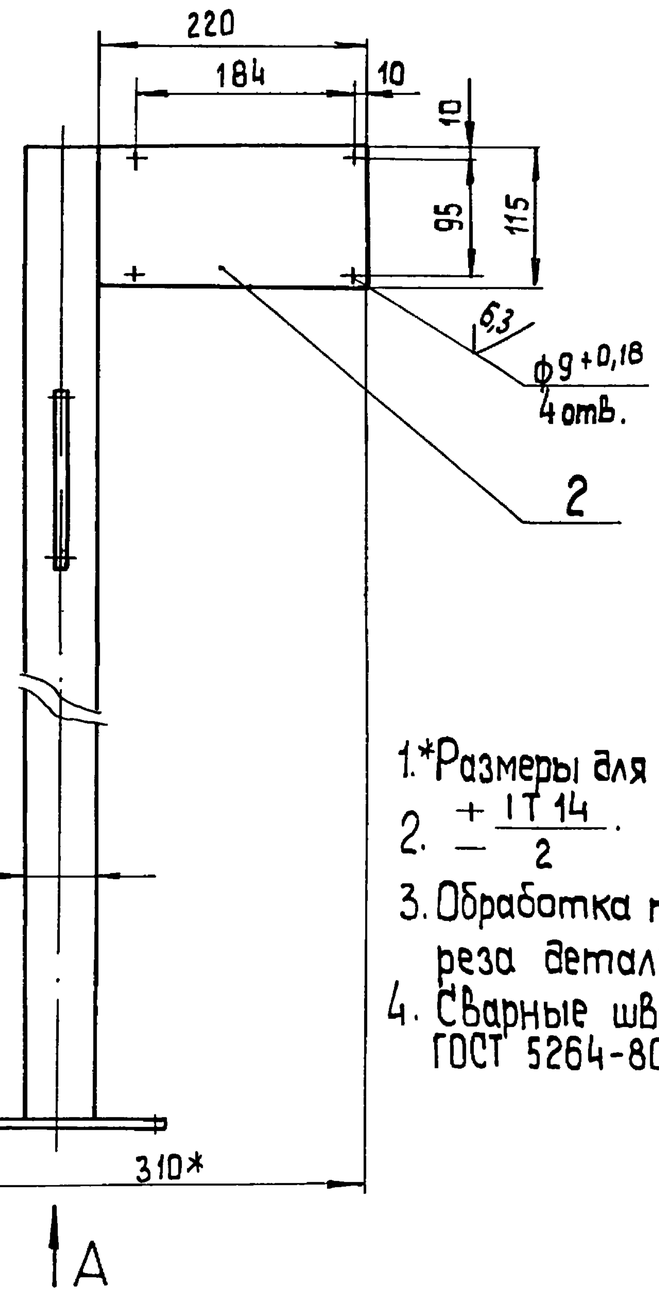

1.*Размеры для справок
2. $\frac{+IT14}{-2}$.
3. Обработка поверхностей реза деталей Б4 25.
4. Сварные швы по ГОСТ 5264-80.

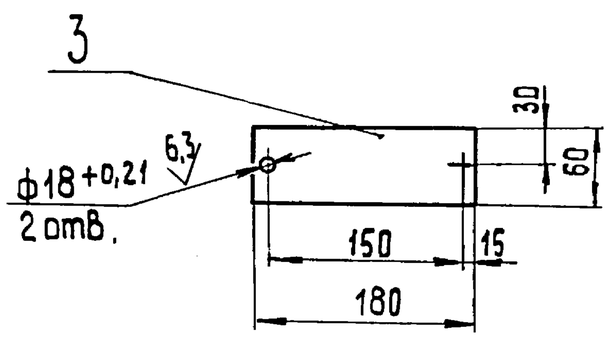

Изм	Лист	№ докум.	Подп.	Дата	БК9.2.2.02.00.000СБ			
Разраб		Краця			Стойка	Лит.	Масса	Масштаб
Пров.		Никитченко					8,5	1:5
Т.констр.						Лист	Листов 1	
Н контр		Колмец				ЛАТГИПРОПРОМ		
Утв.								

Копировал 38 Формат А4

Подпись и дата | Инв. № дубл. | Взам. инв. № | Подп. и дата | Инв. № подл.

БК 9 2 2 03 000 СБ

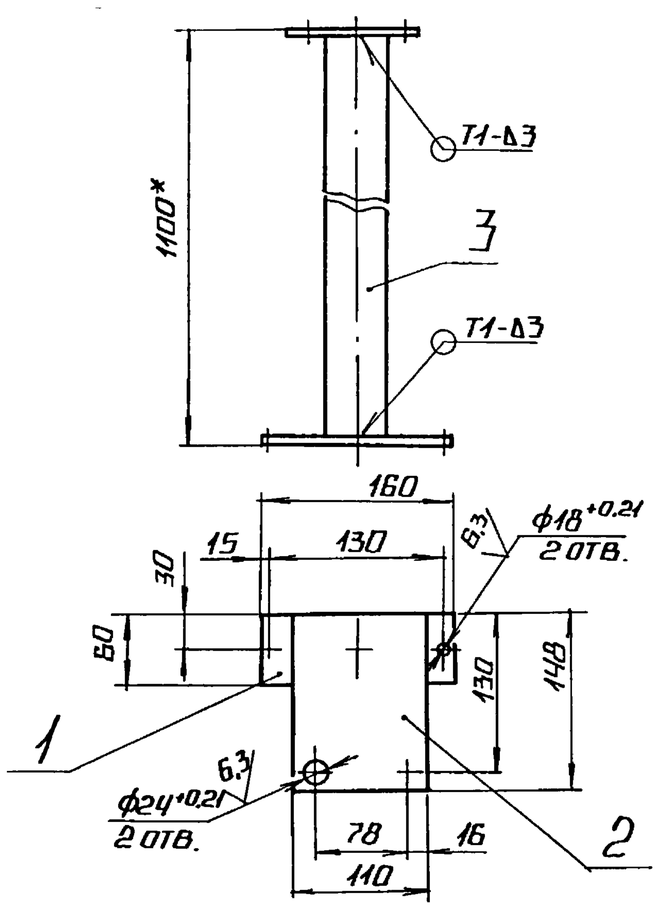

1.* размер для справок
$2 \pm \frac{IT14}{2}$.
3. обработка поверхностей реза деталей Б4 25√.
4 сварные швы по ГОСТ 5264-80.

Изм	Лист	№ докум	Подп	Дата	БК 9 2.2.03.00.000 СБ	
Разраб	Крауя				Стойка	Лит. / Масса 3,6 / Масштаб 1:5
Пров	Никитченко					Лист / Листов 1
Т.контр						ЛАТГИПРОПРОМ
Н.контр	Колмец					
Утв						

Копировал А1 Формат А4

Формат	Зона	Поз	Обозначение	Наименование	Кол	Примечание
				Документация		
А4			БК 9 2.2 04.00.000 СБ	Сборочный чертеж		
				Детали		
А4		1	БК 9.2 2.04 00 001	Патрубок	1	0,03 кг
Б4		2	БК 9.2.2 04.00 001	Патрубок		
				Труба 14×2 ГОСТ 8734-75 / В20 ГОСТ 8733-74	1	0,03 кг
Б4		3	БК 9.2 2.04.00 002	Патрубок		
				Труба 26×2 ГОСТ 10704-76 / В-ВСТ3СП ГОСТ 10705-80	1	0,03 кг
Б4		4	БК 9.2 2.04.00.003	Патрубок		
				Труба 14×2 ГОСТ 8734-75 / В20 ГОСТ 8733-74	1	0,3 кг

Изм	Лист	№ докум	Подп.	Дата	БК 9.2 2.04.00 000	
Разраб.	Крауя				Трубопровод	Лит / Лист / Листов 1
Пров.	Никитченко					ЛАТГИПРОПРОМ
Н.контр	Колмец					
Утв.						

Копировал А1 Формат А4

БК 9.2.2.04.00.000СБ

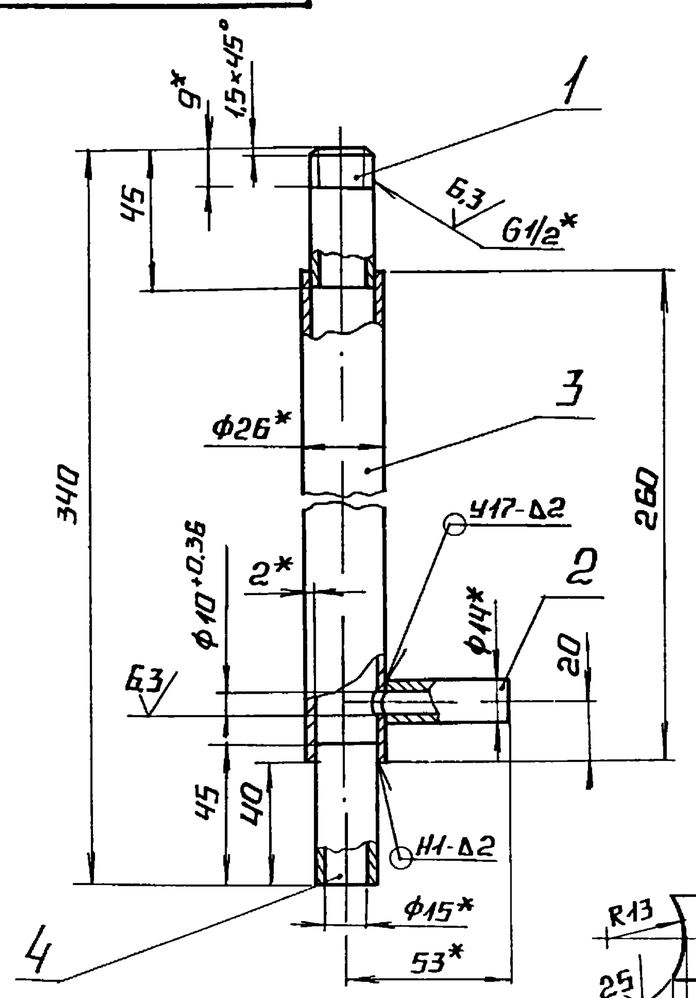

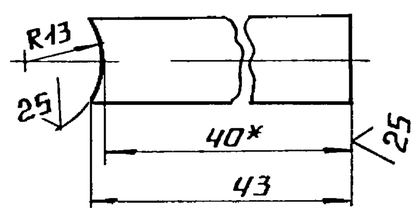

1* размеры для справок
$2. \pm \frac{IT14}{2}$
3 обработка поверхностей реза деталей Б4 25√
4 сварные швы по ГОСТ 5264-80

Изм	Лист	№ докум	Подп	Дата	БК 9 2 2.04 00 000 СБ	
Разраб	Крауя				Трубопровод	Лит / Масса 0,39 / Масштаб 1:2
Пров	Никитченко					Лист / Листов 1
Т контр						ЛАТГИПРОПРОМ
Н контр	Колмец					
Утв						

Копировал А1 Формат А4

БК 9.2.2.04.00.001

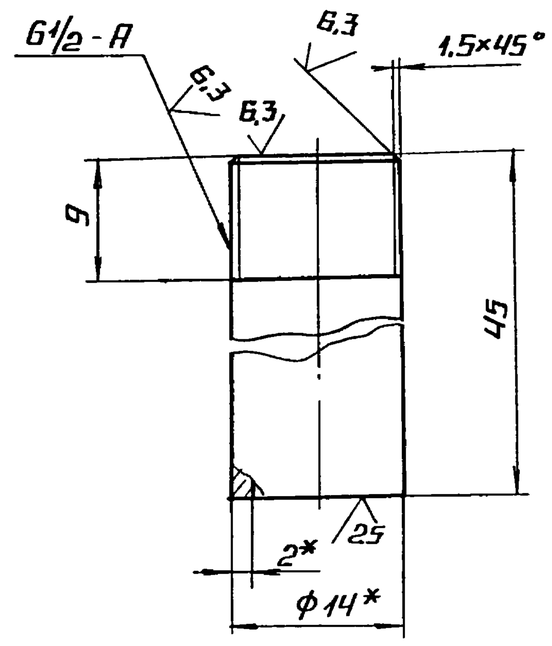

1.* размеры для справок.
$2 \pm \frac{IT14}{2}$.

Изм	Лист	№ докум	Подп.	Дата	БК 9.2 2 04 00 001	
Разраб.	Крауя				Патрубок	Лит / Масса 0,03 / Масштаб 2:1
Пров.	Никитченко					Лист / Листов 1
Т.контр						ЛАТГИПРОПРОМ
Н контр	Колмец				Труба 14×2 ГОСТ 8734-75 / В20 ГОСТ 8733-74	
Утв						

Копировал А1 Формат А4

Выпуск 9-2 ч 2

Серия 5.903-15

Формат	Зона	Поз.	Обозначение	Наименование	Кол.	Примечание
				Документация		
А3			БК9 2 3 00 00 000СБ	Сборочный чертеж		
				Детали		
А4		1	БК9.2.3.00 00 001	Кронштейн	1	
А4		2	БК9.2.3 00.00.002	Кронштейн	1	
Б4		3	БК9.2.3.00.00.003	Труба		
				Труба 20×2,5 ГОСТ 3262-75		
				L = 2770 ± 2,2 мм	2	4,12 кг
Б4		4	БК9.2.3.00.00.004	Труба		
				Труба 20×2,5 ГОСТ 3262-75		
				L = 3120 ± 2,7 мм	2	4,65 кг
				Стандартные изделия		
		5		Болт М6×30.46		
				ГОСТ 7798-70	4	
		6		Гайка М6.5		
				ГОСТ 5915-70	4	
		7		Шайба 6.02		
				ГОСТ 11371-78	4	

Изм.	Лист	№ докум.	Подп.	Дата	БК9.2.3.00.00.000			
Разраб.		Краця			Блок деаэрационно подпиточный БДАП-15-4. Установка электрооборудования.	Лит.	Лист 1	Листов 2
Пров.		Никитченко				ЛАТГИПРОПРОМ		
Н.контр.		Колмец						
Утв.								

Копировал: Ф.4 Формат А4

Формат	Зона	Поз.	Обозначение	Наименование	Кол.	Примечание
				Прочие изделия		
		8		Переключатель		
				ПКУ3-58И00115 У2		
				ТУ 16-526.047-74	2	
		9		Хомутик С437У2		
				ТУ36-1448-77	8	
				Ввод гибкий		
				ТУ36-1684-81		
		10		К1081 У3	1	
		11		К1082 У3	2	
		12		Втулка В22УХЛ2		
				ТУ36-1899-80	4	

Изм.	Лист	№ докум.	Подп.	Дата	БК9.2.3.00.00.000	Лист 2

Копировал: Ф.4 Формат А4

БК9.2.3.00.00.000СБ

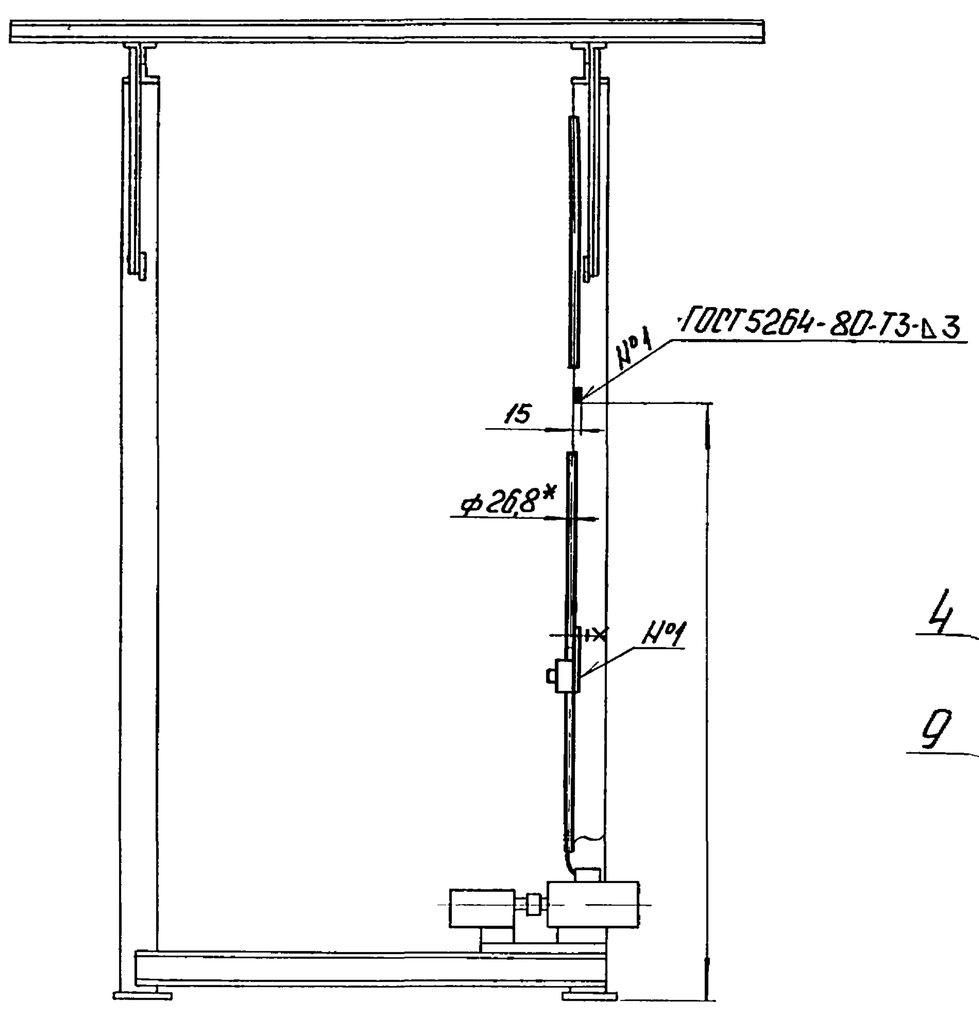

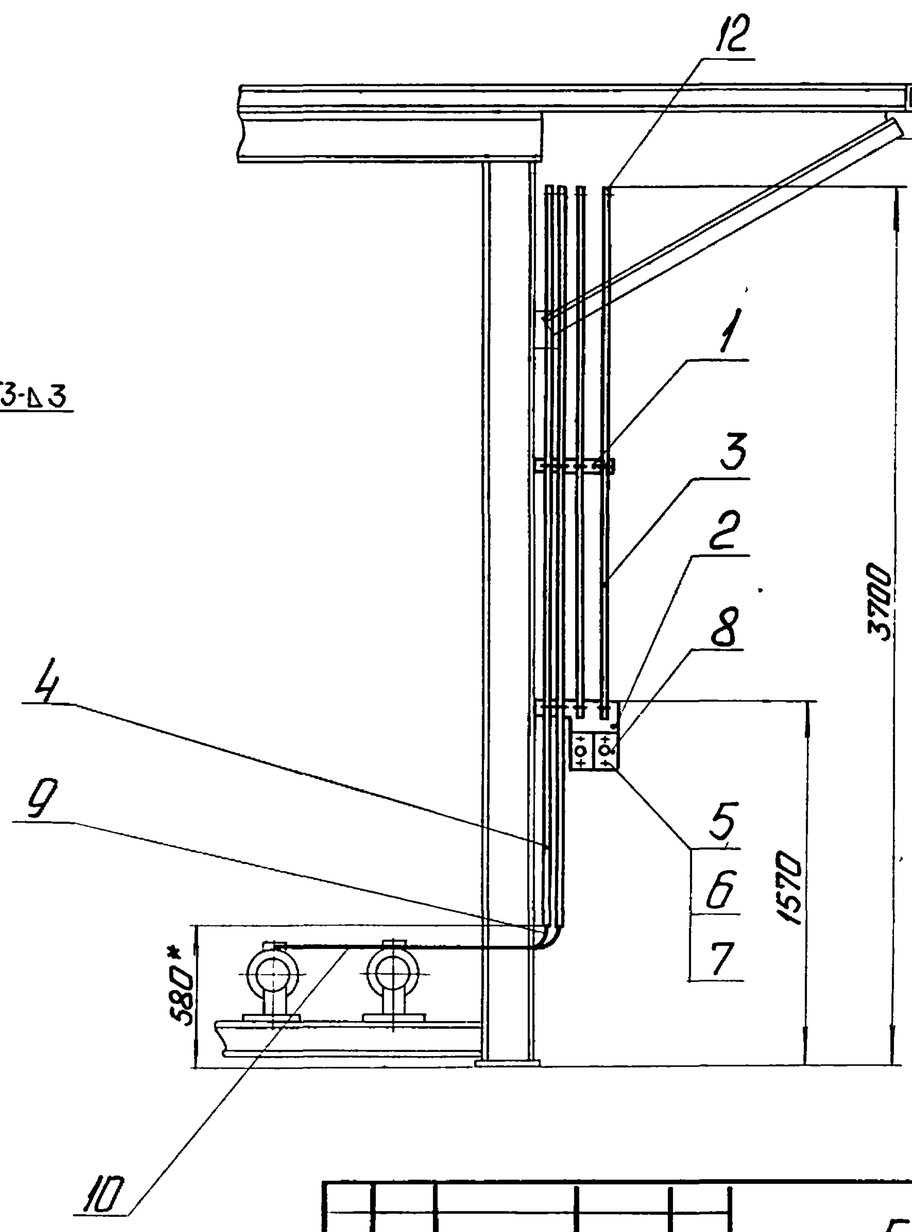

1. *Размеры для справок
2. $\pm\frac{IT14}{2}$.
3. Обработка поверхностей реза деталей Б4 25/.

Изм.	Лист	№ докум.	Подп.	Дата	БК9.2.3.00.00.000СБ			
Разраб.		Краця			Блок деаэрационно подпиточный БДАП-15-4. Установка электрооборудования.	Лит.	Масса 23,5	Масштаб 1:25
Пров.		Никитченко				Лист	Листов 1	
Т.контр.						ЛАТГИПРОПРОМ		
Н.контр.		Колмец						
Утв.								

Серия 5.903-15 Выпуск 9-24.2

БК9.2.3.00.00.001

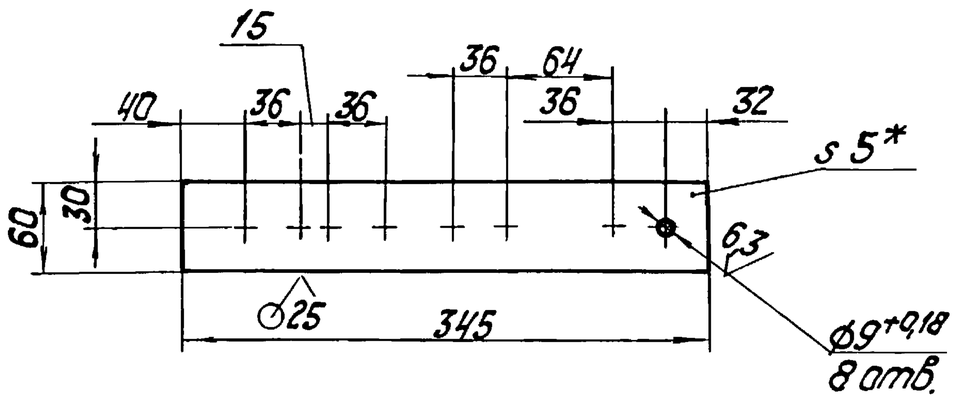

1. * Размер для справок.
2. $\pm \frac{IT14}{2}$.

Изм.	Лист	№ докум.	Подп.	Дата	БК9.2.3.00.00.001		
Разраб.	Крауя				Кронштейн	Лит.	Масса 0,49 / Масштаб 1:4
Пров.	Никитченко					Лист	Листов 1
Т.контр.							
Н.контр.	Колмец				5 ГОСТ 19903-74 / Лист ВСт3кп4 ГОСТ 14637-79	ЛАТГИПРОПРОМ	
Утв.							

Копировал Ж.Ф. Формат А4

БК9.2.3.00.00.002

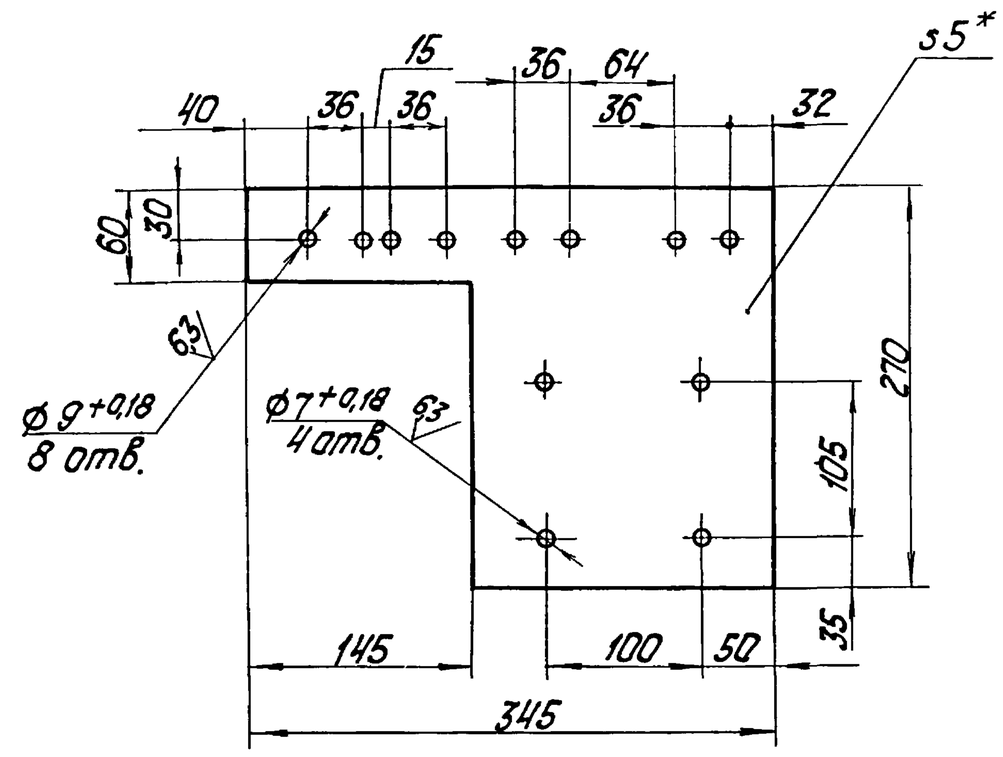

1. * Размер для справок.
2. $\pm \frac{IT14}{2}$.

Изм.	Лист	№ докум.	Подп.	Дата	БК9.2.3.00.00.002		
Разраб.	Крауя				Кронштейн	Лит.	Масса 1,48 / Масштаб 1:4
Пров.	Никитченко					Лист	Листов 1
Т.контр.							
Н.контр.	Колмец				5 ГОСТ 19903-74 / Лист ВСт3кп4 ГОСТ 14637-79	ЛАТГИПРОПРОМ	
Утв.							

Копировал Ж.Ф. Формат А4

Обозначение изолируемого оборудования и трубопровода	Наименование изолируемого оборудования и трубопровода	Кол-во	Размеры: Наружный диаметр или размеры сечения мм	Размеры: Длина или высота м	Расположение	t теплоносителя °С	Теплоизоляционная конструкция: Назначение	Теплоизоляционная конструкция: Наименование основных элементов	Теплоизоляционная конструкция: Толщина мм	Поверхность $м^2$	Объем теплоизоляционного слоя $м^3$	Лист основного комплекта обозначение ссылочных или прилагаемых документов	Примечание
поз. 12	Арматура приварная	1	Ду80			70÷104	от теплопотерь	Шнур теплоизоляционный из минеральной ваты	60		0,011	7.903.9-21-13	
								Алюминиевое защитное покрытие	0,3	0,29		7.903.9-21-35	
поз. 39,41	Арматура фланцевая	7	Ду80			70÷104	от теплопотерь	Маты из стеклянного штапельного волокна	50		0,33	7.903.9-22-06	
								Алюминиевое защитное покрытие	1,0	6,3		7.903.9-22-11	12
								Отделка торцов гофрированными диафрагмами				7.903.9-22-34	
поз. 10,40	Арматура фланцевая	6	Ду50			70÷104	от теплопотерь	Маты из стеклянного штапельного волокна	50		0,25	7.903.9-22-06	
								Алюминиевое защитное покрытие	1,0	4,68		7.903.9-22-11	12
								Отделка торцов гофрированными диафрагмами				7.903.9-22-34	
поз. 13	Фланцевое соединение	1	Ду50			70÷104	от теплопотерь	Маты из стеклянного штапельного волокна	50		0,027	7.903.9-22-	16
								Алюминиевое защитное покрытие	0,8	0,55		7.903.9-22-17	
								Отделка торцов гофрированными диафрагмами				7.903.9-22-34	

Инв.№ подл. | Подп. и дата | Взам. инв.№ | Инв.№ дубл. | Подп. и дата

					БК9.2.4.00.00.000ТИ	Лист 5
Изм.	Лист	№ докум.	Подп.	Дата		

Копировал Ж.Ф. Формат А3

Обозначение изолируемого оборудования и трубопровода	Наименование изолируемого оборудования, трубопровода	Кол во	Размеры: наружный диаметр или размеры сечения, мм	Размеры: длина или высота, м	Расположение	t теплоносителя °С	Теплоизоляционная конструкция: назначение	Теплоизоляционная конструкция: наименование основных элементов	Толщина, мм	Поверхность, м²	Объем теплоизоляционного слоя, м³	Лист основного комплекта обозначение ссылочных или прилагаемых документов	Примечание
	БЛОК ПОДПИТОЧНОГО ДЕАЭРАТОРА БДАП-15-4												
	ТРУБОПРОВОДЫ												
поз. 4	ТРУБОПРОВОД		ф57	0,08	гор	70÷104	от теплопотерь	шнур теплоизоляционный из минеральной ваты	50		0,002	7.903.9-2.1-13	
								алюминиевое защитное покрытие	0,3	0,04		7.903.9-2.1-35	
поз 4	ТРУБОПРОВОД		ф57	0,4	верт.	70÷104	от теплопотерь	шнур теплоизоляционный из минеральной ваты	50		0,041	7.903.9-2.1-14	
								алюминиевое защитное покрытие	0,3	1,33		7.903.9-2.1-36	
поз 4	ОТВОД 90°	1	ф57			70÷104	от теплопотерь	шнур теплоизоляционный из минеральной ваты	50		0,004	7.903.9-2.1-13	
								алюминиевое защитное штампованное покрытие	0,3	0,12		3.703-11.03	
поз 19	АРМАТУРА ФЛАНЦЕВАЯ	1	Ду 50			70÷104	от теплопотерь	маты из стеклянного штапельного волокна	50		0,042	7.903.9-2.2-06	
								алюминиевое защитное покрытие	1,0	0,78		7.903.9-2.2-11,12	
								отделка торцов гофрированными диафрагмами				7.903.9-2.2-34	
	БЛОК ВЕРХНИЙ												
	ОБОРУДОВАНИЕ:												
поз 1	БАК ДЕАЭРАТОРНЫЙ	1	ф1212	3,5	гор	70÷104	от теплопотерь	изделия минераловатные сгофрированной структурой 2ИТС-100	120		1,73	7.903.9-3.1-08 часть 1	
								алюминиевое защитное покрытие	0,8	14,7		7.903.9-2.1-35	
поз. 1	ДНИЩЕ ДЕАЭРАТОРА	2	ф1212			70÷104	от теплопотерь	изделия минераловатные с гофрированной структурой 2ИТС-100	120		0,28	7.903.9-3.1-08 часть 1	
								алюминиевое защитное покрытие	0,8	4,56		3.903-11.44	
поз. 1	КОЛОНКА ДЕАЭРАЦИОННАЯ	1	ф530	1,84	верт	70÷104	от теплопотерь	изделия минераловатные с гофрированной структурой 2ИТС100	120		0,588	3.903.9-3.1-08 часть 1	
								алюминиевое защитное покрытие	0,8	5,35		7.903.9-2.1-36	
поз 1	ДНИЩЕ ДЕАРАЦИОННОЙ КОЛОНКИ	1	ф530			70÷104	от теплопотерь	изделия минераловатные с гофрированной структурой 2ИТС-100	120		0,081	7.903.9-3.1-08. часть 1	
								алюминиевое защитное покрытие	0,8	0,9		3.903-11.44	
поз. 42	ОХЛАДИТЕЛЬ ВЫПАРА ОВА-2	1	ф325	1,2	гор	70÷104	от теплопотерь	изделия минераловатные с гофрированной структурой 2ИТС-100	70		0,25	7.903.9-3.1-08 часть 1	
								алюминиевое защитное покрытие	0,5	2,3		7.903.9-2.1-35	
	ТРУБОПРОВОДЫ ПАРА И КОНДЕНСАТА												
поз. 17,18	ТРУБОПРОВОД		ф108	0,49	верт.	180	от теплопотерь	шнур теплоизоляционный из минеральной ваты	100		0,032	7.903.9-2.1-14	
								алюминиевое защитное покрытие	0,3	0,52		7.903.9-2.1-36	
поз. 10,18	ТРУБОПРОВОД		ф89	0,88	гор	180	от теплопотерь	шнур теплоизоляционный из минеральной ваты	100		0,045	7.903.9-2.1-13	
								алюминиевое защитное покрытие	0,3	0,87		7.903.9-2.1-35	
поз. 8	ТРУБОПРОВОД		ф76	1,42	верт.	180	от теплопотерь	шнур теплоизоляционный из минеральной ваты	90		0,067	7.903.9-2.1-14	
								алюминиевое защитное покрытие	0,3	1,25		7.903.9-2.1-36	
поз 8,10	ТРУБОПРОВОД		ф57	0,99	гор	180	от теплопотерь	шнур теплоизоляционный из минеральной ваты	80		0,034	7.903.9-2.1-13	
								алюминиевое защитное покрытие	0,3	0,74		7.903.9-2.1-35	

Технические требования см выпуск 9-0 „Указания по применению и изготовлению"

Изм	Лист	№ докум	Подп.	Дата				
Разраб		Холмин			БК924.00.00 000 ТХ			
Пров		Мишуров			Блок деаэрационно-подпиточный БДАП-15-4	Лит	Лист 1	Листов 5
Н контр		Колмец			Ведомость теплоизоляционных конструкций	ЛАТГИПРОПРОМ		
Утв.								

Выпуск 9-2 4.2

Серия 5.903-15

Инв № подл | Подпись и дата | Взам инв № | Инв № дубл | Подпись и дата

Копировал | Формат А2

Выпуск 9-2 ч.2

Серия 5.903-15

Обозначение изолируемого оборудования и трубопровода	Наименование изолируемого оборудования и трубопровода	Кол-во	Размеры: Наружный диаметр или размеры сечения, мм	Размеры: Длина или высота, м	Расположение	t теплоносителя, °С	Теплоизоляционная конструкция: Назначение	Теплоизоляционная конструкция: Наименование основных элементов	Теплоизоляционная конструкция: Толщина, мм	Поверхность, м²	Объем теплоизоляционного слоя, м³	Лист основного комплекта обозначение ссылочных или прилагаемых документов	Примечание
поз. 8	Трубопровод		ф57	1,05	верт.	180	от теплопотерь	Шнур теплоизоляционный из минеральной ваты	80		0,036	7.903.9-2.1-14	
								Алюминиевое защитное покрытие	0,3	0,79		7.903.9-2.1-36	
поз 2,10, 21	Трубопровод		ф32	2,5	гориз	165	от теплопотерь	Шнур теплоизоляционный из минеральной ваты	70		0,055	7.903.9-2.1-13	
								Алюминиевое защитное покрытие	0,3	1,51		7.903.9-2.1-35	
поз. 2,10	Трубопровод		ф32	3,8	верт.	165	от теплопотерь	Шнур теплоизоляционный из минеральной ваты	70		0,084	7.903.9-2.1-14	
								Алюминиевое защитное покрытие	0,3	2,3		7.903.9-2.1-36	
поз. 10	Отвод 90°	1	ф69			180	от теплопотерь	Шнур теплоизоляционный из минеральной ваты	100		0,025	7.903.9-2.1-13	
								Алюминиевое защитное штампованное покрытие	0,3	0,39		3.903-11.03	
поз. 17,18	Отвод 90°	2	ф57			180	от теплопотерь	Шнур теплоизоляционный из минеральной ваты	80		0,024	7.903.9-2.1-13	
								Алюминиевое защитное штампованное покрытие	0,3	0,37		3.903-11.03	
поз. 46	Арматура приварная	1	Ду 80			180	от теплопотерь	Шнур теплоизоляционный из минеральной ваты	100		0,024	7.903.9-2.1-13	
								Алюминиевое защитное покрытие	0,3	0,4		7.903.9-2.1-35	
поз. 37,39	Арматура фланцевая	2	Ду 50			180	от теплопотерь	Маты из стеклянного штапельного волокна	80		0,124	7.903.9-2.2-06	
								Алюминиевое защитное покрытие	1,0	1,76		7.903.9-2.2-11,12	
								Отделка торцов гофрированными диафрагмами				7.903.9-2.2-34	
поз. 36	Арматура фланцевая	1	Ду 25			165	от теплопотерь	Холстопрошивное полотно ХПС-Т-5	60		0,016	7.903.9-2.2-03	
								Алюминиевое защитное покрытие	0,8	0,4			
								Отделка торцов гофрированными диафрагмами				7.903.9-2.2.34	
поз 10	Арматура муфтовая	1	Ду 25			165	от теплопотерь	Шнур теплоизоляционный с металлическим защитным покрытием	70		0,003	7.903.9-2.2-01	
									0,8.	0,07			
	Трубопроводы воды												
поз. 13,14, 16,19,20	Трубопровод		ф89	1,95	гориз.	70÷104	от теплопотерь	Шнур теплоизоляционный из минеральной ваты	60		0,055	7.903.9-2.1-13	
								Алюминиевое защитное покрытие	0,3	1,4		7.903.9-2.1-35	
поз. 6,14, 19,20	Трубопровод		ф89	3,28	верт.	70÷104	от теплопотерь	Шнур теплоизоляционный из минеральной ваты	60		0,092	7.903.9-2.1-14	
								Алюминиевое защитное покрытие	0,3	2,4		7.903.9-2.1-36	
поз. 5,6,11, 12,19	Трубопровод		ф57	2,0	гориз.	70÷104	от теплопотерь	Шнур теплоизоляционный из минеральной ваты	50		0,034	7.903.9-2.1-13	
								Алюминиевое защитное покрытие	0,3	1,11		7.903.9-2.1-35	
поз. 7,11	Трубопровод		ф57	1,0	верт.	70÷104	от теплопотерь	Шнур теплоизоляционный из минеральной ваты	50		0,017	7.903.9-2.1-14	
								Алюминиевое защитное покрытие	0,3	0,55		7.903.9-2.1-36	
поз. 3,4	Трубопровод		ф32	2,21	гориз.	70÷104	от теплопотерь	Шнур теплоизоляционный из минеральной ваты	40		0,02	7.903.9-2.1-13	
								Алюминиевое защитное покрытие	0,3	0,88		7.903.9-2.1-35	
поз. 3,4	Трубопровод		ф32	1,6	верт	70÷104	от теплопотерь	Шнур теплоизоляционный из минеральной ваты	40		0,014	7.903.9-2.1-14	
								Алюминиевое защитное покрытие	0,3	0,63		7.903.9-2.1-36	
поз. 5,9,15	Трубопровод		ф21,3	0,62	верт.	70÷104	от теплопотерь	Шнур теплоизоляционный из минеральной ваты	30		0,003	7.903.9-2.1-14	
								Алюминиевое защитное покрытие	0,3	0,19		7.903.9-2.1-36	

Инв. № подл. | Подпись и дата | Взам. инв. № | Инв. № дубл. | Подпись и дата

Выпуск 9-2 ч.2

Серия 5.903-15

Обозначение изолируемого оборудования и трубопровода	Наименование изолируемого оборудования и трубопровода	Кол-во	Размеры: Наружный диаметр или размеры сечения мм	Размеры: Длина или высота м	Расположение	t теплоносителя °С	Теплоизоляционная конструкция: Назначение	Теплоизоляционная конструкция: Наименование основных элементов	Толщина мм	Поверхность м²	Объем теплоизоляционного слоя м³	Лист основного комплекта обозначение ссылочных или прилагаемых документов	Примечание
поз. 20	Отвод 90°	1	ф 108			70÷104	от теплопотерь	Шнур теплоизоляционный из минеральной ваты	60		0,016	7903.9-21-13	
								Алюминиевое защитное штампованное покрытие	0,3	0,36		3903-11.03	
поз. 6, 14, 19	Отвод 90°	3	ф 89			70-104	от теплопотерь	Шнур теплоизоляционный из минеральной ваты	60		0,034	7903.9-21-13	
								Алюминиевое защитное штампованное покрытие	0,3	0,8		3.903-11.03	
поз 19	Отвод 45°	2	ф 89			70÷104	от теплопотерь	Шнур теплоизоляционный из минеральной ваты	60		0,011	7403.9-21-13	
								Алюминиевое защитное штампованное покрытие	0,3	0,27		3.903-11.03	
поз. 11, 12, 19	Отвод 90°	4	ф 57			70÷104	от теплопотерь	Шнур теплоизоляционный из минеральной ваты	50		0,017	7.903.9-21-13	
								Алюминиевое защитное штампованное покрытие	0,3	0,5		3.903-11.03	
поз. 45	Арматура приварная	1	Ду 50			70÷104	от теплопотерь	Шнур теплоизоляционный из минеральной ваты	50		0,006	7.903.9-21-13	
								Алюминиевое защитное покрытие	0,3	0,19		7.903.9-21-35	
поз. 41	Арматура фланцевая	1	Ду 100			70÷104	от теплопотерь	Маты из стеклянного штапельного волокна	68		0,053	7.903.9-22-06	
								Алюминиевое защитное покрытие	1,0	1,0		7.903.9-22-1112	
								Отделка торцов гофрированными диафрагмами				7.903.9-22-34	
поз. 38, 40	Арматура фланцевая	3	Ду 80			70÷104	от теплопотерь	Маты из стеклянного штапельного волокна	50			7.903.9-22-06	
								Алюминиевое защитное покрытие	1,0	2,7		7.903.9-22-1112	
								Отделка торцов гофрированными диафрагмами				7.903.9-22-34	
поз 37, 39	Арматура фланцевая	5	Ду 50			70÷104	от теплопотерь	Маты из стеклянного штапельного волокна	50		0,21	7.903.9-22-06	
								Алюминиевое защитное покрытие	1,0	3,9		7.903.9-22-1112	
								Отделка торцов гофрированными диафрагмами				7.903.9-22-34	
поз 36	Арматура фланцевая	1	Ду 25			70÷104	от теплопотерь	Холста прошивное полотно ХПС-Т-5	30		0,01	7.903.9-22-03	
								Алюминиевое защитное покрытие	0,8	0,33			
								Отделка торцов гофрированными диафрагмами				7.903.9-22-34	
поз. 4	Арматура муфтовая	1	Ду 25			70÷104	от теплопотерь	Шнур теплоизоляционный с металлическим защитным покрытием	40		0,001	7.903.9-22-01	
									0,8	0,05			
поз 9	Арматура муфтовая	2	Ду 15			70÷104	от теплопотерь	Шнур теплоизоляционный с металлическим защитным покрытием	30		0,009	7.903.9-22-01	
									0,8	0,05			
	Блок нижний												
	Оборудование:												
поз 42	Подогреватель ПП2-6-2-II ОСТ 108.271.105-76	1	ф 480	2,5	гор.	70-104	от теплопотерь	Изделия минераловатные с гофрированной структурой 2ИГС-100	130		0,53	7.903.9-31-08 часть 1	
								Алюминиевое защитное покрытие	0,8	6,4		7.903.9-21-35	
поз 45	Подогреватель водо-водяной	1	ф 114	9,0	гор.	70-104	от теплопотерь	Изделия минераловатные с гофрированной структурой 2ИГС-100	60		0,42	7.903.9-31-08 часть 1	
								Алюминиевое защитное покрытие	0,3	7,8		7.903.9-21-35	

Инв. № подл. | Подп. и дата | Взам. инв. № | Инв. № дубл. | Подп. и дата

Обозначение изолируемого оборудования и трубопровода	Наименование изолируемого оборудования и трубопровода	Кол-во	Размеры: Наружн. диаметр или размеры сечения мм	Размеры: Длина или высота м	Расположение	t теплоносителя °С	Теплоизоляционная конструкция: Назначение	Теплоизоляционная конструкция: Наименование основных элементов	Толщина мм	Поверхность м²	Объем теплоизоляционного слоя м³	Лист основного комплекта обозначение ссылочных или прилагаем. документов	Примечание
	Трубопроводы пара и конденсата:												
поз 15	Трубопровод		ф 57	0,64	гор.	180	от тепло-	Шнур теплоизоляционный					
							потерь	из минеральной ваты	80		0,022	7.703 9-2.1-13	
								Алюминиевое защитное покрытие	0,3	0,48		7.903.9-2.1-	35
поз. 14, 15, 16	Трубопровод		ф 57	3,09	Верт.	180	от тепло-	Шнур теплоизоляционный					
							потерь	из минеральной ваты	80		0,11	7.903.9-2.1-14	
								Алюминиевое защитное покрытие	0,3	2,32		7.903.9-2.1-36	
поз. 16	Трубопровод		ф 32	0,9	гор.	165	от тепло-	Шнур теплоизоляционный					
							потерь	из минеральной ваты	70		0,22	7.903.9-2.1-13	
								Алюминиевое защитное покрытие	0,3	0,54		7.903 9-2.1-35	
поз 16, 17	Трубопровод		ф 32	4,03	Верт	165	от тепло-	Шнур теплоизоляционный из					
							потерь	минеральной ваты	70		0,089	7.903.7-2.1-14	
								Алюминиевое защитное покрытие		2,44		7.903.7-2.1-36	
поз. 15	Отвод 90°	2	ф 67			180	от тепло-	Шнур теплоизоляционный					
							потерь	из минеральной ваты	80		0,024	7.903.9-2.1-13	
								Алюминиевое защитное штампованное покрытие	0,3	0,37		3.903-11 03	
поз. 16	Отвод 45°	2	ф 57			165	от тепло-	Шнур теплоизоляционный из					
							потерь	минеральной ваты	80		0,012	7.903.9-2.1-13	
								Алюминиевое защитное покрытие	0,3	0,19		3.903-11.03	
поз.40	Арматура фланцевая	1	Ду50			180	от тепло-	Маты из стеклянного					
							потерь	штапельного волокна	80		0,062	7.903 9-2.2-06	
								Алюминиевое защитное покрытие	1,0	0,88		7.903 9-2.2-11,12	
								Отделка торцов гофрированными диафрагмами				7.903.9-2 2-34	
поз.38	Арматура фланцевая	1	Ду25			165	от тепло-	Холстопрошивное полотно					
							потерь	ХПС-Т-5	70		0,024	7.903.9-	
								Алюминиевое защитное покрытие	0,8	0,46		2.2-03	
								Отделка торцов гофрированными диафрагмами				7.903.9-2.2-34	
поз. 16	Арматура муфтовая	1	Ду 25			165	от тепло-	Шнур теплоизоляционный с	70		0,003	7.903.9-	
							потерь	металлическим защитным					
								покрытием	0,8	0,07		2.2-01	
	Трубопроводы воды:												
поз.3,5,6 8,11,12,13	Трубопровод		ф 89	9,88	гор.	70÷104	от тепло-	Шнур теплоизоляционный					
							потерь	из минеральной ваты	60		0,28	7,903.9-2.1-13	
								Алюминиевое защитное покрытие	0,3	7,2		7 903 9-2.1-35	
поз 3,4,5, 6,7,11,13	Трубопровод		ф 89	7,3	Верт.	70÷104	от тепло-	Шнур теплоизоляционный из					
							потерь	минеральной ваты	60		0,21	7.703.9-2.1-14	
								Алюминиевое защитное покрытие	0,3	5,3		7.903.9-2.1-36	
поз.8	Трубопровод		ф 57	0,2	гор.	70÷104	от тепло-	Шнур теплоизоляционный из					
							потерь	минеральной ваты	50		0,003	7.903.9-2.1-13	
								Алюминиевое защитное покрытие	0,3	0,11		7.903.9-2 1-35	
поз. 8, 9, 10, 11	Трубопровод		ф 57	3,1	Верт	70÷104	от тепло-	Шнур теплоизоляционный из					
							потерь	минеральной ваты	50		0,053	7.903.9-2 1-14	
								Алюминиевое защитное покрытие	0,3	1,72		7.903.9-2.1-36	
поз.3,4,6, 7, 12, 13	Отвод 90°	10	ф 89			70÷104	от тепло-	Шнур теплоизоляционный из					
							потерь	минеральной ваты	60		0,112	7.903.9-21-13	
								Алюминиевое защитное штампованное покрытие	0,3	2,68		3.903-11.03	
поз.3,5	Отвод 45°	3	ф 89			70÷104	от тепло-	Шнур теплоизоляционный из					
							потерь	минеральной ваты	60		0,017	7.903 9-21-13	
								Алюминиевое защитное штампованное покрытие	0,3	0,4		3.903-11.03	
поз. 8, 9, 11	Отвод 90°	4	ф 57			70÷104	от тепло-	Шнур теплоизоляционный из					
							потерь	минеральной ваты	50		0,017	7.903 9-21-13	
								Алюминиевое защитное штампованное покрытие	0,3	0,5		3.903-11.03	

Инв. № подл. | Подп. и дата | Взам. инв. № | Инв. № дубл. | Подп. и дата

Выпуск 9-24.2

Серия 5.903-15

№ строки	Наименование материала и единица измерения	Код материала	Ед. изм.	Кол.	Примечание
	Изделия минераловатные				
	с гофрированной структурой				
	на синтетическом связую-				
	щем ТУ 36.16.22-8-86	576 202			
	2ИГС-100 119800.500.60		006	119,8	
	2ИТС-100 8140.500.70 м		006	8,14	
	Холстопрошивное полотно	595 280			
	ХПС-Т-5 ТУ6-11-454-77				
	м³		113	0,05	
	Шнур теплоизоляционный из				
	минеральной ваты марки 200				
	ШТН-МВ-200				
	ТУ 36-1695-79 м²		113	1,78	
	Маты из стеклянного				
	штапельного волокна МС-50				
	ГОСТ 10499-78 м3		113	1,242	
	Ткань из стеклянных				
	крученых комбинированных				
	нитей Т-13				
	ГОСТ 19170-73 м2		055	43,4	

Инв. № подл. | Подп. и дата | Взам. инв. № | Инв. № дубл. | Подп. и дата

Изм.	Лист	№ докум.	Подп.	Дата	БК9.2.4.00.00.000 ВМ			
Разраб.		Холмин			Блок деаэрационно-подпиточный БДАП-15-4. Ведомость теплоизоляционных материалов	Лит	Лист 1	Листов 3
Пров.		Мишуров				ЛАТГИПРОПРОМ		
Н. контр.		Колмец						
Утв.								

Копировал Формат А4

№ строки	Наименование материала и единица измерения	Код материала	Ед. изм.	Кол	Примечание
	Алюминиевое защитное	181110			
	покрытие ГОСТ 21631-76				
	толщ. 1,0 м²		055	22,0	
	толщ. 0,8 м²		055	33,89	
	толщ. 0,5 м²		055	2,3	
	толщ. 0,3 м²		055	45,3	
	Элемент покрытия штампо-	181110			
	ванный ТУ 36-2427-81				
	толщ. 0,3 м²		055	6,95	
	Лента 0,8×20	181110			
	ТУ 48-21-636-79 кг		116	3,2	
	Лента 0,7×20				
	ГОСТ 3560-73 кг		116	23,57	
	Проволока 2-0-4	121100			
	ГОСТ 3282-74 кг		116	2,15	
	Проволока 0,8-0-4	121100			
	ГОСТ 3282-74 кг		116	0,38	
	Диафрагма тип I	181110			
	ТУ 36-2543-83 кг		116	0,173	
	шт.		796	54	

Инв. № подл. | Подп. и дата | Взам. инв. № | Инв. № дубл. | Подп. и дата

Изм.	Лист	№ докум.	Подп.	Дата	БК9.2.4.00.00.000 ВМ	Лист 2

Копировал Формат А4

№ строки	Наименование материала и единица измерения	Код материала	Ед. изм.	Кол.	Примечание
	Диафрагма тип II	181110			
	ТУ 36-2543-83 кг		116	0,02	
	шт		796	6	
	Нить стеклянная крученая комплексная	595 220			
	БС 10-160×1×3				
	ГОСТ 8325-78		116	2,15	
	Пряжка тип I-0	181110			
	ТУ 36-1492-77 кг		116	0,46	
	Пряжка тип I-А	181110			
	ТУ 36-1492-77 кг		116	0,04	
	Пряжка тип II-А	181110			
	ТУ 36-1492-77 кг		116	0,162	
	Заклёпка комбиниро-	128500			
	ванная СТД 985				
	ТУ 36-1598-77 кг		116	0,95	
	шт		796	216	
	Винт 4×12 04.019	128401			
	ГОСТ 10621-80 кг		116	1,1	
	Лист АД1Н-1,0	090202			
	ГОСТ 21631-76 кг		116	1,0	

Инв. № подл. | Подп. и дата | Взам. инв. № | Инв. № дубл. | Подп. и дата

Изм.	Лист	№ докум.	Подп.	Дата	БК9.2.4.00.00.000 ВМ	Лист 3

Копировал Формат А4

№ строки	Наименование вида работ	Ед. изм.	Код вида работ	Ед. изм.	Количество
1	Изоляция оборудования				
	изделиями минераловатными				
	с гофрированной структурой	м³		113	3,879
2	Изоляция трубопроводов и				
	арматуры шнуром тепло-				
	изоляционным из минерал-				
	ной ваты	м³		113	1,78
3	Изоляция арматуры				
	матами из стеклянного				
	штапельного волокна	м³		113	1,242
4	Изоляция арматуры холсто-				
	прошивным полотном				
	ХПС-Т-5	м³		113	0,05
5	Покрытие поверхности				
	изоляции оборудования				
	трубопроводов и арматуры				
	алюминиевым защитным				
	покрытием	м²		055	103,49
6	Покрытие поверхности				
	изоляции отводов				
	алюминиевым защитным				
	штампованным покрытием	м²		055	6,95

Инв. № подл. | Подп. и дата | Взам. инв. № | Инв. № дубл. | Подп. и дата

Изм.	Лист	№ докум.	Подп.	Дата	БК9.2.4.00.00.000 ВО			
Разраб.		Холмин			Блок деаэрационно-подпиточный БДАП-15-4. Ведомость объёмов теплоизоляционных работ	Лит	Лист 1	Листов
Пров.		Мишуров				ЛАТГИПРОПРОМ		
Н. контр.		Колмец						
Утв.								

Копировал Формат А4