ВНИПИ
ТЯЖПРОМЭЛЕКТРОПРОЕКТ
им. Ф.Б. ЯКУБОВСКОГО

ШИФР А6-92

ПРОКЛАДКА КАБЕЛЕЙ В БЛОЧНОЙ КАНАЛИЗАЦИИ

МАТЕРИАЛЫ ДЛЯ ПРОЕКТИРОВАНИЯ И РАБОЧИЕ ЧЕРТЕЖИ

Главный инженер института А.Г. Смирнов
Начальник отдела типового проектирования Н.И. Ивкин
Ответственный исполнитель Т.И. Шелепнева

Введен в действие с 01.11.92 г.
приказ №67 от 6.10.92

МОСКВА 1992

ОБОЗНАЧЕНИЕ	НАИМЕНОВАНИЕ	СТР.
А6-92	Содержание	2
А6-92-01 ПЗ	Пояснительная записка	3
А6-92-02	Требования к строительной части блочной канализации	6
А6-92-03 ТБ	Таблица выбора колодцев	7
А6-92-04 ТБ	Таблица выбора кабелей по току	8
А6-92-05	Выбор расстояний между полками кабельных конструкций	9
А6-92-06	Панели железобетонные. Габаритный чертеж	10
А6-92-07	Труба асбестоцементная. Габаритный чертеж.	11
А6-92-08	Манжета	11
А6-92-09	Устройство блоков из железобетонных панелей. Строительное задание.	12
А6-92-10	Устройсьво блоков из асбестоцементных труб. Строительное задание.	13
А6-92-11	Устройство блоков из полиэтиленовых труб. Строительное задание.	14
А6-92-12	Строительное задание на блочную канализацию. Пример.	15
А6-92-13	Колодец кабельной прямой КП1 и КП2. Строительное задание.	17
А6-92-14	Колодец кабельный угловой КУЛ1 и КУЛ2. Строительное задание.	18
А6-92-15	Колодец кабельный угловой КУП1 и КУП2. Строительное задание.	19
А6-92-16	Колодец кабельный угловой КУ1-6 и КУ2-6. Строительное задание.	20
А6-92-17	Колодец кабельный угловой КУ1-4,5 и КУ2-4,5. Строительное задание.	21
А6-92-18	Колодец кабельный угловой КУ1-3 и КУ2-3. Строительное задание.	22
А6-92-19	Колодец кабельный тройниковый КТ1-9. и КТ2-9. Строительное задание.	23
А6-92-20	Колодец кабельный тройниковый КТ1-12. Строительное задание.	24
А6-92-21	Колодец кабельный крестовый ККI. Строительное задание.	25
А6-92-22	Колодец кабельный крестовый КК2. Строительное задание.	26
А6-92-23	Камера кабельная для перехода из блока в траншею. Строительное задание.	27
А6-92-24	Камера кабельная К. Строительное задание.	28
А6-92-25	Камера кабельная КК. Строительное задание	30
А6-92-26	Горловины кабельных колодцев. Строительное задание.	31
А6-92-27	Деталь закладная марки М6.	32
А6-92-28	Пересечение блока с трубопроводом. Строительное задание.	33
А6-92-29	Пересечение блока из пластмассовых труб с трубопроводом. Строительное задание.	34
А6-92-30	Пересечение блока с теплопроводом. Строительное задание.	35
А6-92-31	Пересечение блока с дорогами. Строительное задание.	36
А6-92-32	Прокладка кабелей в прямом колодце. Пример.	38
А6-92-33	Прокладка кабелей в угловом колодце. Пример.	39
А6-92-34	Прокладка кабелей в тройниковом колодце. Пример.	40
А6-92-35	Прокладка кабелей в крестовом колодце. Пример.	41
А6-92-36	Переход кабелей из кабельного блока в траншею. Пример.	42

Разраб.	Шелепнева		
Провер.	Иванова		
Нач.отд.	Ивкин		
Н. контр.	Алмазов		10.91

А6-92

Содержание

Стадия	Лист	Листов
Р		1

ВНИПИ ТЯЖПРОМЭЛЕКТРОПРОЕКТ имени Ф.Б.ЯКУБОВСКОГО МОСКВА

I. ИСХОДНЫЕ ДАННЫЕ

I.I. Исходными данными при разработке настоящего альбома послужили:

-"Правила устройств электроустановок" (шестое издание);,

- Строительные нормы и правила СНиП 3.05.06-85 "Электротехнические устройства";

- ГОСТ I839-80 "Трубы и муфты асбестоцементные для безнапорных трубопроводов";

- ГОСТ I8599-80 „Трубы напорные из полиэтилена";

- другие справочные материалы.

2. СОДЕРЖАНИЕ

2.I. В альбоме представлены:

- справочные материалы;

- строительные задания на блоки из бетонных, асбестоцементных и пластмассовых труб;

- строительные задания на кабельные колодцы и камеры;

- примеры прокладки кабелей в кабельных колодцах.

3. ОБЛАСТЬ ПРИМЕНЕНИЯ

3.I. Материалы альбома предназначены для использования при выполнении проектных и монтажных работ по прокладке кабелей в блочной канализации из бетонных, асбестоцементных и полиэтиленовых труб внутри и вне зданий.

3.2. Прокладка кабелей в траншеях и каналах требует вскрытия трасс при ремонтах, замене или дополнительной прокладке кабелей. Блочная канализация не имеет этого недостатка.

3.3. В блочной канализации кабели защищены от внешних воздействий (агрессивности грунтов, блуждающих токов) и механических воздействий (проезда тяжелого транспорта, повреждения при ремонтах, параллельно идущих надземных и подземных коммуникаций).

3.4. Блочная канализация применятся: где вскрытие кабельных трасс нежелательно или вредно (дорогостоящие покрытия, площади и улицы городов, территории уникальных объектов, учреждения культуры и т.п.); на территориях с большим количеством коммуникаций, на территориях с плотной застройкой.

4. ОСНОВНЫЕ ПОЛОЖЕНИЯ

4.I. Для изготовления кабельных блоков в альбоме приняты железобетонные панели, асбестоцементные и пластмассовые (полиэтиленовые)трубы. Применение тех или иных труб обосновывается в конкретном проекте.

4.2. Бетонные панели применяются по согласованию со строительной организацией, так как они могут отсутствовать в номенклатуре заводов железобетонных изделий района строительства проектируемого объекта.

4.3. Асбестоцементные трубы следует применять, как правило, при защите кабелей от блуждающих токов(например, электрофицированный транспорт на объекте) или при агрессивных грунтах по отношению к оболочкам кабелей.

4.4. Применение полиэтиленовых труб аналогично асбестоцементным. Кроме того, эти трубы позволяют изгибать трассу в горизонтальной или вертикальной плоскости при обходе препятствий или пересечении коммуникаций.

Пример такого обхода приведен на черт. А6-92-29.

4.5. Кроме бетонных, асбестоцементных и полиэтиленовых труб для блочной канализации могут быть применены стальные, чугунные и керамические трубы внутренним диаметром не менее 90 мм.

4.6. Габариты железобетонных панелей приведены на чертеже А6-92-06, асбестоцементных труб на чертеже А6-92-07.

4.7. Для блоков из пластмассовых труб приняты полиэтиленовые трубы по ГОСТ I8599-83 средним наружным диаметром II0 или I25 мм из полиэтилена низкого давления (ПНП) или высокого давления (ПВП). Типы труб из ПНП - среднелегкие (СЛ), средние (С) и тяжелые (Т), из ПВП среднелегкие (СЛ), средним наружным диаметром II0 и I25 мм, средние (С) диаметром I25 мм.

Разраб.	Шелепнева	Шл-		А6-92-01 ПЗ		
Провер.	Иванова					
Нач.отд.	Ивкин			Пояснительная записка	Стадия	Лист	Листов
					Р	1	3
Н.контр.	Аллакозов		10.92		ВНИПИ ТЯЖПРОМЭЛЕКТРОПРОЕКТ имени Ф.Б.ЯКУБОВСКОГО МОСКВА	

Масса погонного метра трубы, кг:

Средний наружный диаметр, мм	ПНП			ПВП	
	СЛ	С	Т	СЛ	С
110	1,47	2,09	3,16	2,54	–
125	1,89	2,69	4,10	3,31	4,56

Поставляются полиэтиленовые трубы в отрезках длиной 6, 8, 10 и 12 м или бухтах. Радиус изгиба полиэтиленовых труб равен 25 – 30 средних наружных диаметров.

4.8. В блочной канализации, как правило, прокладываются небронированные кабели со свинцовой или пластмассовой оболочкой напряжением до 10 кВ сечением до 185 мм^2. При необходимости в ней могут быть проложены провода с пластмассовой изоляцией и кабели с пластмассовой или резиновой изоляцией в пластмассовой оболочке напряжением до 1000 В.

Допускается прокладка бронированных кабелей с алюминиевой или свинцовой оболочкой без наружного покрова из кабельной пряжи.

4.9. Допустимые длительные токи для кабелей, прокладываемых в блоках приведены на чертеже А6-92-04ТБ.

4.10. Кабельный блок должен иметь до 15 % резервных каналов, но не менее одного.

4.11. Предельно допустимые усилия тяжения небронированных кабелей со свинцовой оболочкой и с медными или алюминиевыми жилами при креплении тягового каната за жилы, а также требуемые усилия на протягивание 100 м кабеля через блочную канализацию приведены в таблице 1. Для небронированных кабелей с пластмассовой оболочкой предельно допустимые усилия тяжения следует принимать по таблице 1. с поправочными коэффициентами для жил: медных – 0,7; из твердого алюминия – 0,5; из мягкого алюминия – 0,25.

4.12. Для уменьшения усилия тяжения при протягивании кабеля, его следует покрыть смазкой, не содержащих веществ вредно действующих на оболочку кабеля (тавот, солидол).

4.13. В альбоме приведены строительные задания на кабельные колодцы и камеры. Таблица выбора колодцев приведена на черт. А6-92-03ТБ.

4.14. Расстояния между кабельными колодцами не должно быть более:

– для кабелей с медными жилами со свинцовой оболочкой сечением до 50 мм^2 – 145 м, 75 мм^2 – 115 м, 95 мм^2 и выше – 108 м;

– для кабелей с алюминиевыми жилами в свинцовой или пластмассовой оболочке – 150 м;

– для кабелей и проводов с пластмассовой и резиновой изоляцией – 75 м;

– для бронированных кабелей с алюминиевой или свинцовой оболочкой без наружного покрова из кабельной пряжи – 50 м.

4.15. Кабельные колодцы предназначаются для установки соединительных, ответвительных и стопорных муфт, а также на углах поворота трасс кабельных линий.

4.16. Кабельные колодцы длиной 6 м (КП1, КУ1 ...) следует применять там, где возможна установка муфт на кабелях с бумажной изоляцией.

Колодцы длиной 4 м (КП2, КУ2 ...) в остальных случаях.

4.17. Кабельные колодцы и камеры следует сооружать, как правило, на непроезжих частях территорий (газонах, тротуарах и т.п.).

4.18. Кабельные камеры могут быть применены: при входе кабелей в здания, при переходе кабелей из блочной канализации в траншею, при небольшой протяженности и разветвленности трасс кабельной канализации или при прокладке кабелей и проводов до 500 В.

В камерах не следует устанавливать соединительные и другие муфты, т.к. это связано с трудностью раскрытия камер. Плиты перекрытия камер могут быть засыпаны грунтом, покрыты асфальтом. Основное назначение камер – удобство монтажа кабельных линий.

4.19. Для заземления кабельных конструкций в колодцах используются круглая сталь диаметром 6 мм, прокладываемая в свободном от кабелей канале.

Предельно допустимые усилия тяжения.

Таблица I.

Жилы небронированного кабеля со свинцовой оболочкой.	Сечение кабеля, мм²	Допустимые усилия тяжения, кН	Требуемое усилие тяжения на 100 мм кабеля, кН, напряжением, кВ		
			I	6	I0
Медные	3x50	6,4	I,7	2,3	2,7
	3x70	8,9	2,2	2,8	3,2
	3x95	I2,0	2,8	3,5	4,0
	3xI20	I5,3	3,4	4,2	4,6
	3xI50	I9,0	4,2	5,3	5,5
	3xI85	23,5	5,I	5,7	6,3
Алюминиевые	3x95	7,45	I,8	2,4	2,9
	3xI20	9,40	2,I	2,9	3,3
	3xI50	II,80	2,6	3,6	3,8
	3xI85	I4,50	3,I	3,7	4,3

I. Настоящие требования вместе с чертежами строительного задания являются заданием проектировщиков-электриков на выполнение рабочих чертежей строительной части блочной канализации.

Рабочие строительные чертежи должны быть согласованы с организацией, выдавшей строительное задание, до передачи их на строительство.

2. Для изготовления кабельных блоков применяются бетонные (черт. А6-92-09), асбестоцементные (черт. А6-92 -10) и пластмассовые трубы (черт. А6-92 - 11).

3. Глубина заложения кабельных блоков на закрытых территориях и в полах производственных помещений не нормируется, в остальных случаях глубина заложения принимается не менее 0,5 м от планировочной отметки или уровня земли.

4. Кабельные блоки должны иметь уклон не менее 0,2% в сторону колодцев.

5. На строительных чертежах необходимо приводить примечание: "Каналы кабельных блоков, выходы из них, а также их соединения должны иметь обработанную и очищенную поверхность, для предотвращения механических повреждений оболочек кабелей при протяжке".

6. Тип основания под кабельные блоки необходимо принимать в зависимости от несущей способности грунтов и нагрузок.

Во всех грунтах, за исключением плывунных, болотистых и просадочных II типа, необходимо предусматривать прокладку кабельных блоков по выравненному и утрамбованному дну траншеи на песчанном основании толщиной 100 мм, а в илистых торфяных и других слабых грунтах на искуственном основании с поярусным заполнением зазоров между трубами песком.

Сверху блока должен быть выполнен защитный слой толщиной 300 мм из мягкого местного грунта, не содержащего твердых включений (щебня, камней, кирпича и т.п.). В зимнее время устройство защитного слоя производится незамерзшим грунтом.

7. Необходимая механическая прочность блочной канализации и устойчивость ее к нагрузкам при пересечении трассы тяжелым транспортом следует обеспечивать устройством бетонной подушки и заполнением зазоров бетонным раствором, а в особых случаях укладкой железобетонных плит поверх блоков.

8. Устройство блоков из пластмассовых труб в холодное время года производится при температуре не ниже: минус 20 для труб из полиэтилена высокой плотности и минус 30 из полиэтилена низкой плотности.

Полиэтиленовые трубы поставляются отрезками длиной 6,8,10 и 12 м или в бухтах и на катушках.

Заказывать трубы (в строительной части проекта) следует в бухтах.

Укладку труб между колодцами следует вести, как правило, без соединений. При необходимости соединения выполнять плотной посадкой с помощью муфт, горячей обсадкой в раструб, муфтами из термоусаживающих материалов,сваркой.

9. На участках, где могут быть пролиты расплавленные металлы, жидкости с высокой температурой или вещества разрушающе-действующие на оболочки кабелей, сооружение колодцев не допускается.

10. Люки кабельных колодцев должны быть устроены таким образом, чтобы в колодцы не попадали технологические воды и масло, а также обеспечен отвод почвенных и ливневых вод. Полы в колодцах должны иметь уклон не менее 0,5 % в сторону водосборных приямков.

11. Люки кабельных колодцев должны закрываться двойными металлическими крышками. Нижняя крышка должна иметь приспособление для закрывания на замок. Внутри помещений применение второй крышки не трубуется.

Разраб.	Шелепнева		
Провер.	Иванова		
Нач. отд.	Ивкин		

А 6-92-02

Требования к строительной части блочной канализации

Стадия	Лист	Листов
Р		1

ВНИПИ Тяжпромэлектропроект имени Ф.Б.Якубовского

Назначение	Марка	Угол поворота (ответвления)	Длина м	Глубина м	Обозначение
Прямые	КП1-1,8... КП1-3,0	—	6	1,8 2,1 2,4 2,7 3,0	Л6-92-13
	КП2-1,8... КП2-3,0		4		
Угловые	КУЛ1-9-1,8... КУЛ1-9-3,0	90°	6		Л6-92-14
	КУЛ2-9-1,8... КУЛ2-9-3,0		4		
	КУП1-9-1,8... КУП1-9-3,0		6		Л6-92-15
	КУП2-9-1,8... КУП2-9-3,0		4		
	КУ1-6-1,8... КУ1-6-3,0	60°	6		Л6-92-16
	КУ2-6-1,8... КУ2-6-3,0		4		
	КУ1-4,5-1,8... КУ1-4,5-3,0	45°	6		Л6-92-17
	КУ2-4,5-1,8... КУ2-4,5-3,0		4		
	КУ1-3-1,8... КУ1-3-3,0	30°	6		Л6-92-18
	КУ2-3-1,8... КУ2-3-3,0		4		
Тройниковые	КТ1-9-1,8... КТ1-9-3,0	90°	6		Л6-92-19
	КТ2-9-1,8... КТ2-9-3,0		4		
	КТ1-12-1,8... КТ1-12-3,0	120°	—		Л6-92-20
Крестовые	КК1-1,8... КК1-3,0	—	—		Л6-92-21
	КК2-1,8... КК2-3,0				Л6-92-22

Маркировка колодцев:
К - колодец, К - крестовый
П - прямой
У - угловой
Т - тройниковый
3 буква П - правый
Л - левый
1 цифра 1 - длиной 6 м
2 - длиной 4 м
2 цифра 9 - угол поворота 90°
6 - -"- 60°
4,5 - -"- 45°
3 - -"- 30°
1,8... 3,0 - глубина
Пример: КУЛ-1-9-1,8 колодец угловой, левый, длиной 6 м, угол поворота 90°, глубиной 1,8 м.

Выбор глубины колодца определяется перепадом отметок трассы кабельного блока (до и после колодца).

Разраб.	Шелепнев		
Провер.	Иванова		
Нач.отд.	Чикин		
Н.контр.	Алдакозов		10.91

Л6-92-03 ТБ

Таблица выбора колодцев

Стадия	Лист	Листов
Р		1

ВНИИПИ Тяжпромэлектропроект имени Ф.Б. Якубовского МОСКВА

Копировал: Боковская Формат: А3

Таблица 1

Группа	Конфигурация блока	№ канала	Ток Jo, А для кабелей медных	Ток Jo, А для кабелей алюминиевых
I		1	191	147
II	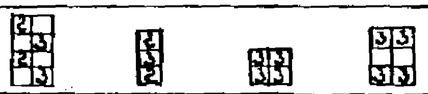	2	173	133
		3	167	129
III	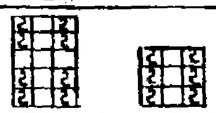	2	154	119
IV	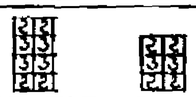	2	147	113
		3	138	106
V	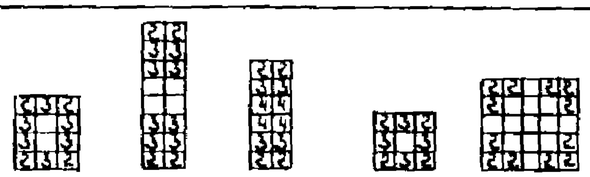	2	143	110
		3	135	104
		4	131	101
VI		2	140	103
		3	132	102
		4	118	91
VII		2	136	105
		3	132	102
		4	119	92
VIII	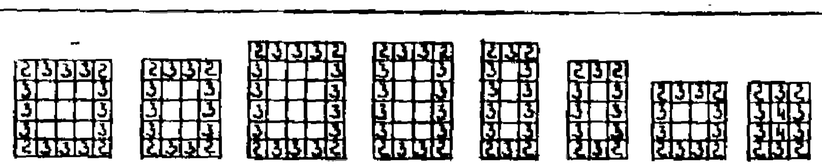	2	135	104
		3	124	96
		4	104	80
IX	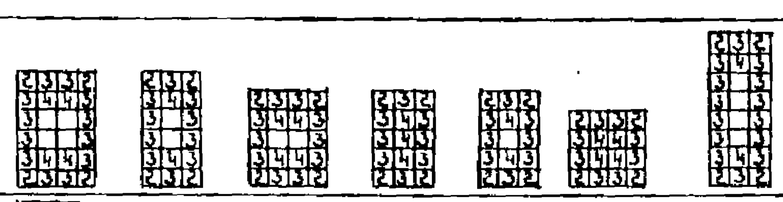	2	135	104
		3	118	91
		4	100	77
X		2	133	102
		3	116	90
		4	81	62
XI	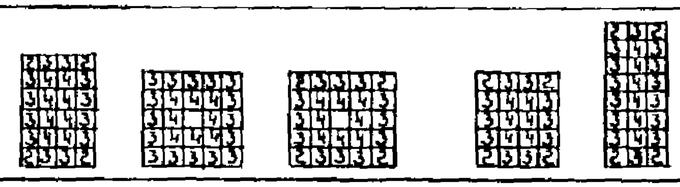	2	129	99
		3	114	88
		4	79	65

Допустимые длительные токи для кабелей прокладываемых в блоках, определяют по формуле $J = a b c J_0$, где

J_0 - ток допустимый длительный для трехжильного кабеля напряжением 10 кВ с медными и алюминиевыми жилами, определяемый по таблице 1,

a - коэффициент, выбираемый по таблице 2, в зависимости от сечения и расположения кабеля в блоке,

b - коэффициент, выбираемый по таблице 3, в зависимости от номинального напряжения кабеля,

c - коэффициент, выбираемый по таблице 4, в зависимости от среднесуточной нагрузки всего блока.

Резервные кабели допускается прокладывать в незанумерованных каналах блока, если они работают, когда рабочие кабели отключены.

Таблица 2

Сечение токопроводящей жилы, мм²	Величины коэффициента a при номере канала блока 1	2	3	4
25	0,44	0,46	0,47	0,51
35	0,54	0,57	0,57	0,60
50	0,67	0,69	0,69	0,71
70	0,81	0,84	0,84	0,85
95	1,00	1,00	1,00	1,00
120	1,14	1,13	1,13	1,12
150	1,33	1,30	1,29	1,26
185	1,50	1,46	1,43	1,38
240	1,75	1,70	1,65	1,55

Таблица 3

Номинальное напряжение кабеля, кВ	10	6	до 3
Величина коэффициента	1	1,05	1,09

Таблица 4

$\frac{S_{ср.сут.}}{S_{ном.}}$	1	0,85	0,7
Величина коэффициента	1	1,07	1,16

При прокладке кабелей, в параллельных блоках одинаковой конфигурации, необходимо вводить коэффициент, уменьшения допустимого длительного тока кабелей по таблице 5

Таблица 5

Расстояние между кабелями в трубу, мм	500	1000	1500	2000	2500	3000
Величина коэффициента	0,85	0,89	0,91	0,93	0,95	0,96

Разраб.	Шеленева		
Провер.	Исакова		
Нач.отд.	Чижик		
Н.контр.	Аллакозов		10.92

АБ-92-04 ТБ

Таблица выбора кабелей по току

Стадия	Лист	Листов
Р		1

ТЯЖПРОМЭЛЕКТРОПРОЕКТ имени Ф.Э. Дзержинского МЭСХ СССР

Рис. 1 Силовые кабели напряжением 20-35 кВ

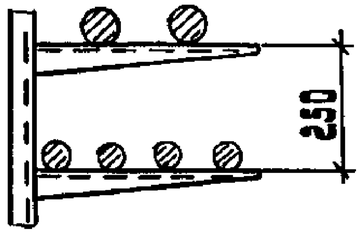

Рис. 2 Силовые кабели напряжением до 10 кВ

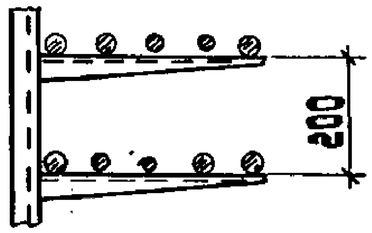

Рис. 3 Силовые кабели сечением до 16 мм² и контрольные кабели (прокладка на лотках)

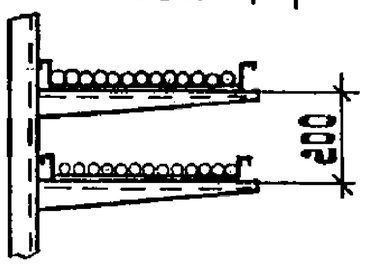

Рис. 4 Силовые кабели сечением до 16 мм² и контрольные кабели (прокладка в пучках)

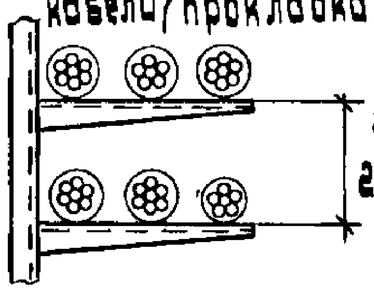

Рис. 5 Силовые кабели и контрольные кабели

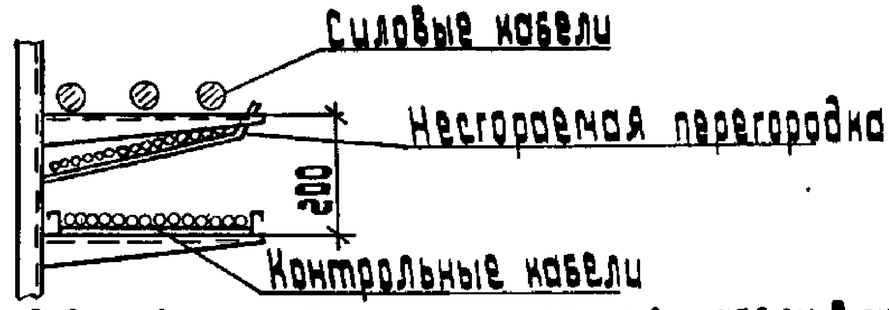

Рис. 6 Силовые кабели и контрольные кабели в пучках

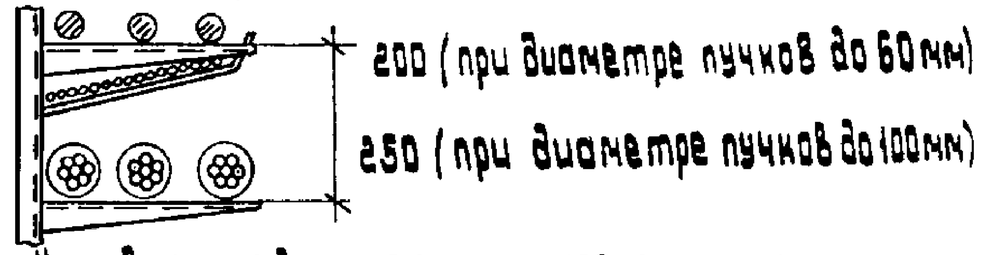

Рис. 7 Укладка соединительных кабельных муфт в кожухах типа КСР

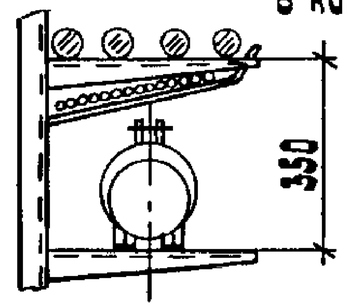

Разраб.	Шеллинг-ва			Л6-92-05			
Провер.	Шамова						
Нач. отд.	Шихин						
				Выбор расстояний между полками кабельных конструкций	Стадия	Лист	Листов
					Р	1	1
					Тяжпромэлектропроект имени Ф.Э. Дзержинского Москва		
Н. контр.	Алексеева		10.91				

копировал: Барковская формат: А2

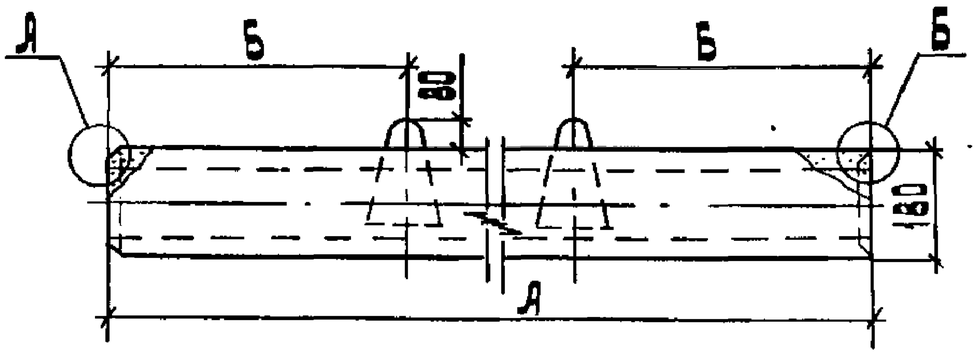

Панель 2ПК

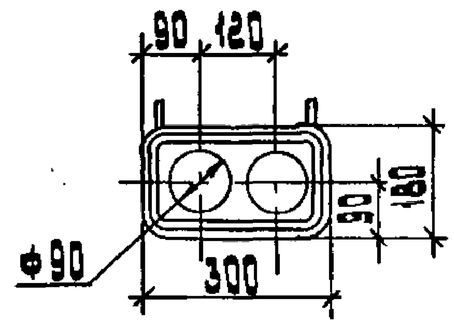

Панель 3ПК

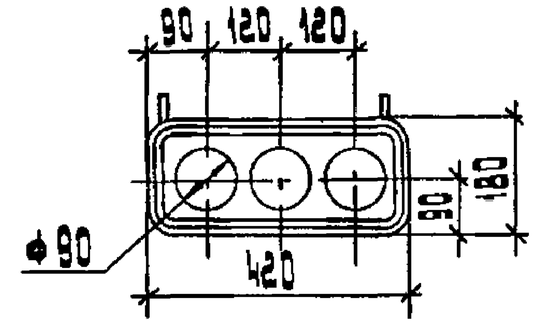

А

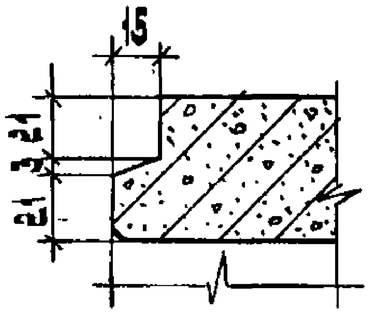

Б

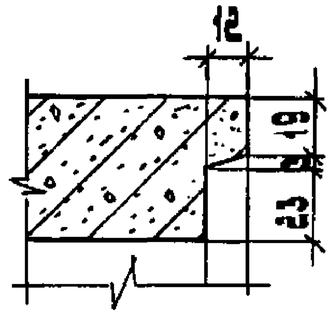

Тип панели	Количество накладн. шт.	Размеры, мм		Масса, т
		А	Б	
2ПК	2	2995	500	0,3
3ПК	3			0,4
2ПК	2	5995	800	0,6
3ПК	3			0,8

Разраб.	Шуленкова		
Провер.	Маскова		
Нач.отд.	Шевцов		
Н.контр.	Аллахверд		10.91

Я6-92-06

Панели железобетонные
Габаритный чертеж

Стадия	Лист	Листов
Р		1

ВНИПИ Тяжпромэлектропроект имени С.Я. Лебедева
МОСКВА

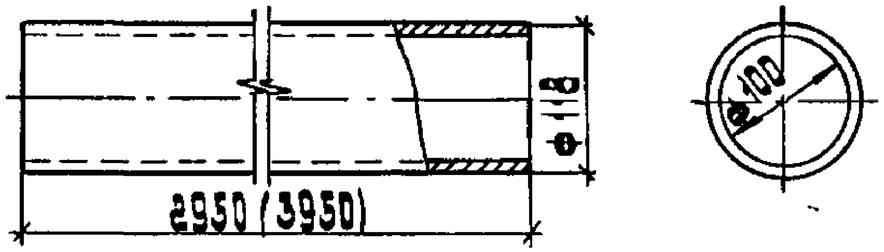

Длина трубы, L	Масса, кг
2950	18,3
3950	24,4

Разраб.	Шилдинова			А6-92-07
Провер.	Цыганова			
Нач. отд.	Цыкин			
Н. контр.	Алдакозов		10.92	Труба асбестоцементная БНТ 100 ГОСТ 1839-80. Габаритный чертеж

Стадия	Лист	Листов
Р		1

ВНИИГ имени Б.Е. Вревского Минэнерго СССР Москва

Копировал: Баранская Формат: А4

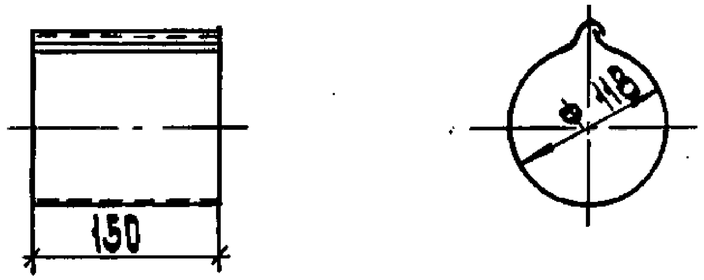

Разраб.	Шилдинова			А6-92-08
Провер.	Цыганова			
Нач. отд.	Цыкин			
Н. контр.	Алдакозов			Манжета. Сталь листовая S=1мм ГОСТ 19903-74

Стадия	Лист	Листов
Р		1

ВНИИГ имени Б.Е. Вревского Минэнерго СССР Москва

Инв. № подл. | Подп. и дата | Взам. инв. №

Копировал: Баранская Формат: А4

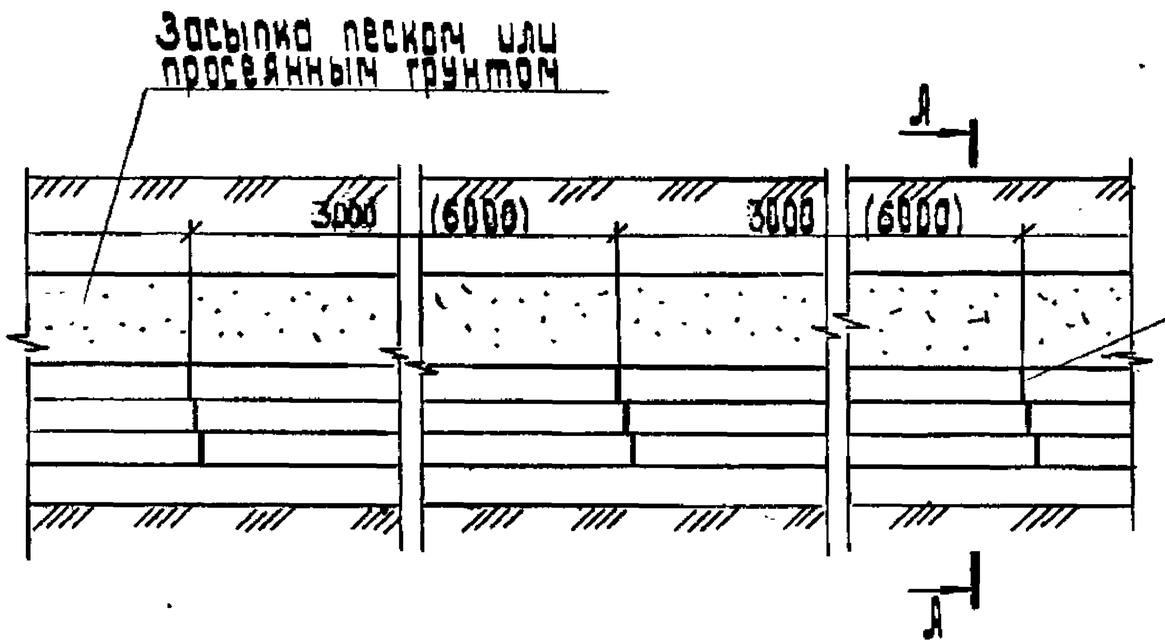

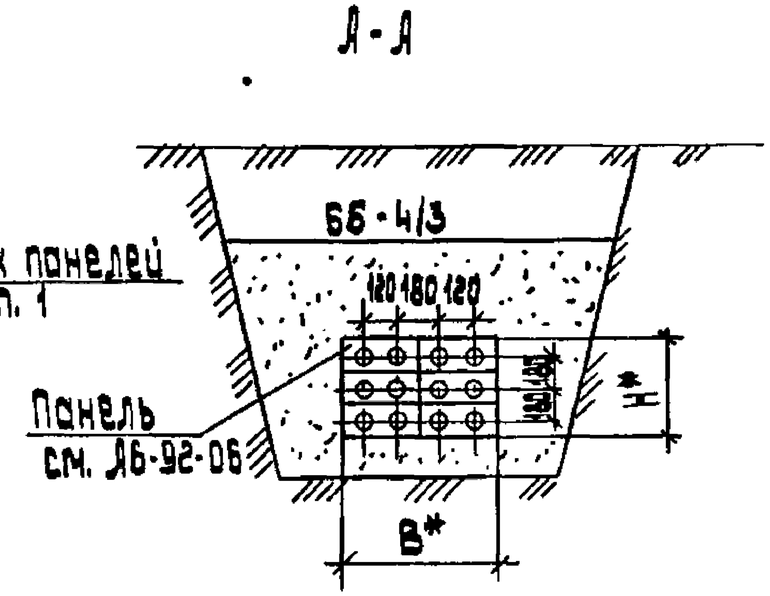

Стык панелий

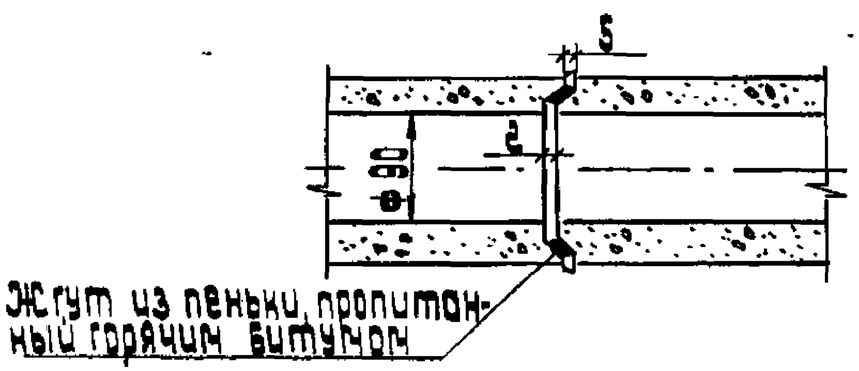

1. Панели блока укладывают, так чтобы вышележащая панель перекрывала стык нижележащей.

*H - высота блока определяется количеством панелей n×180.

*B - ширина блока определяется количеством панелей двухканальных n×300, трехканальных n×420.

2. Обозначение блока:

ББ - блок из железобетонных панелей;

цифра в числителе - количество каналов по горизонтали.

цифра в знаменателе - по вертикали.

Разраб.	Шилкина			Л6-92-09		
Пров.	Цеханова					
Нач. отд.	Ивкин			Устройство блоков из железобетонных панелей. Строительное задание	Стадия	Лист	Листов
					Р		1
Н. контр.	Илларионов		10.91		Тяжпромэлектропроект имени Ф.Э. Дзержинского МОСКВА	

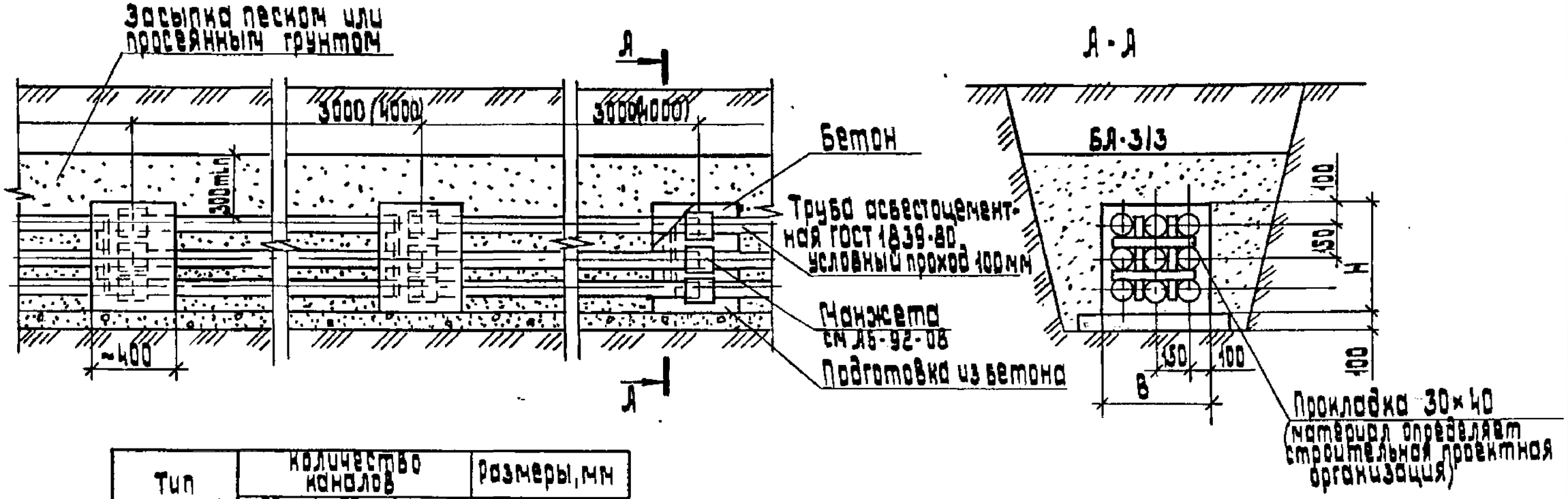

Тип блока *	Количество каналов			Размеры, мм	
	по горизонтали	по вертикали	Всего	В	Н
БЛ-1	1	1	1	200	200
БЛ-1/3		3	3		500
БЛ-2/2	2	2	4	350	350
БЛ-2/3		3	6		500
БЛ-2/4		4	8		650
БЛ-2/6		6	12		950
БЛ-2/8		8	16		1250
БЛ-3/3	3	3	9	500	500
БЛ-3/4		4	12		650
БЛ-3/5		5	15		800
БЛ-3/6		6	18		950
БЛ-3/8		8	24		1250
БЛ-4/4	4	4	16	650	650
БЛ-4/5		5	20		800
БЛ-4/6		6	24		950
БЛ-5/5	5	5	25	800	800
БЛ-5/6		6	30		950

* БЛ - блок из асбестоцементных труб; цифра в числителе - количество каналов по горизонтали; цифра в знаменателе - по вертикали.

1. Внутренние поверхности труб и их стыки должны быть покрыты битумом.
2. Требования к строительному заданию см. Л6-92-02.

Разраб.	Шаталова			Л6-92-10
Провер.	Иванова			
Нач.отд.	Цвикин			
Н.контр.	Алексеев		10.91	Устройство блоков из асбестоцементных труб. Строительное задание.

Стадия	Лист	Листов
Р		1

ВНИИН Тяжпромэлектропроект имени С.Я. Лукницкого МОСКВА

копировал: Барковская формат: А3

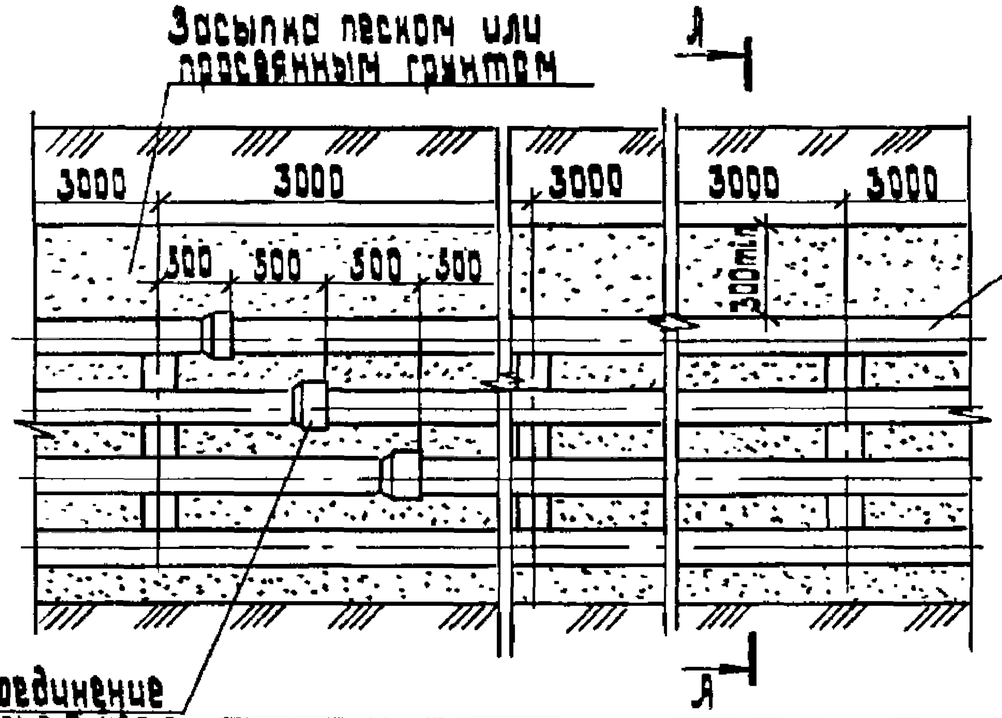

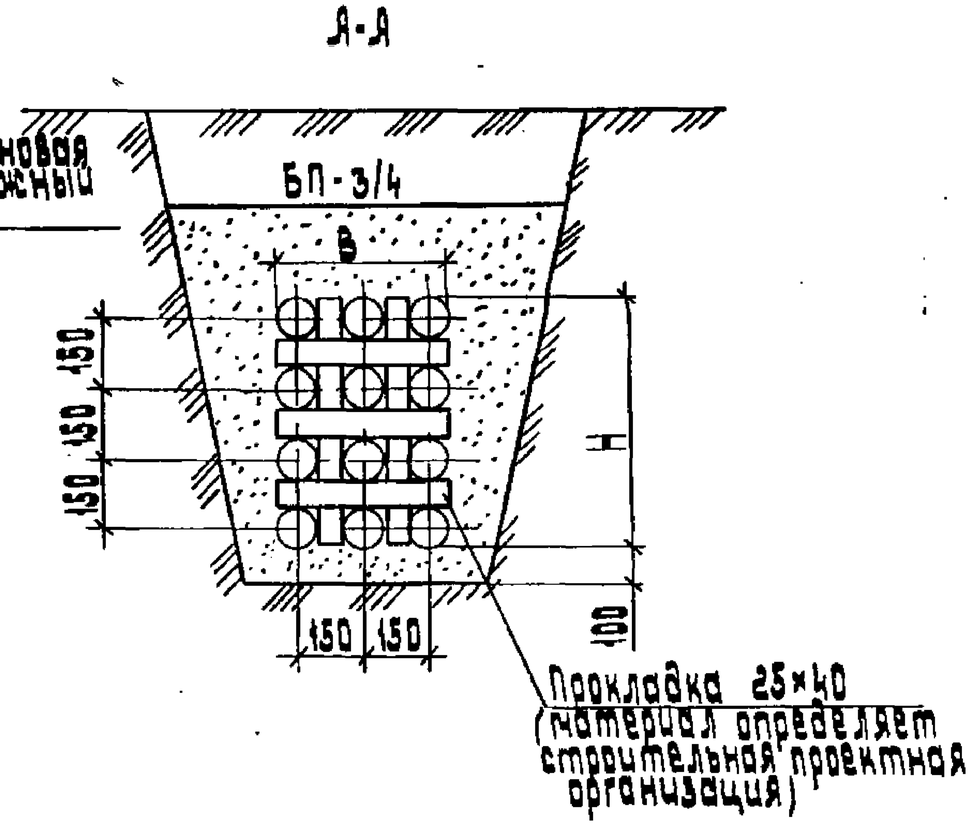

Тип блока*	Количество каналов			Размер, мм	
	по горизонтали	по вертикали	Всего	В	Н
БП-1	1	1	1	125	125
БП-1/3		3	3		425
БП-2/2	2	2	4	275	275
БП-2/3		3	6		425
БП-2/4		4	8		575
БП-2/6		6	12		875
БП-3/3	3	3	9	425	425
БП-3/4		4	12		575
БП-3/5		5	15		725
БП-3/6		6	18		875
БП-4/4	4	4	16	575	575
БП-4/5		5	20		725
БП-4/6		6	24		875
БП-5/5	5	5	25	725	725
БП-5/6		6	30		875

* БП - блок из полиэтиленовых труб; цифра в числителе - количество каналов по горизонтали, цифра в знаменателе - по вертикали.

Требования к строительному заданию см. Л6-92-02

Разраб.	Шрайнерер			Л6-92-11		
Провер.	Цванова					
Нач.отд.	Цвикин			Устройство блоков из полиэтиленовых труб. Строительное задание	Стадия Р	Лист	Листов 1
Н.контр.	Ялакозов		10.91		ВНИПИ Тяжпромэлектропроект имени С.Я. Лидорева МОСКВА		

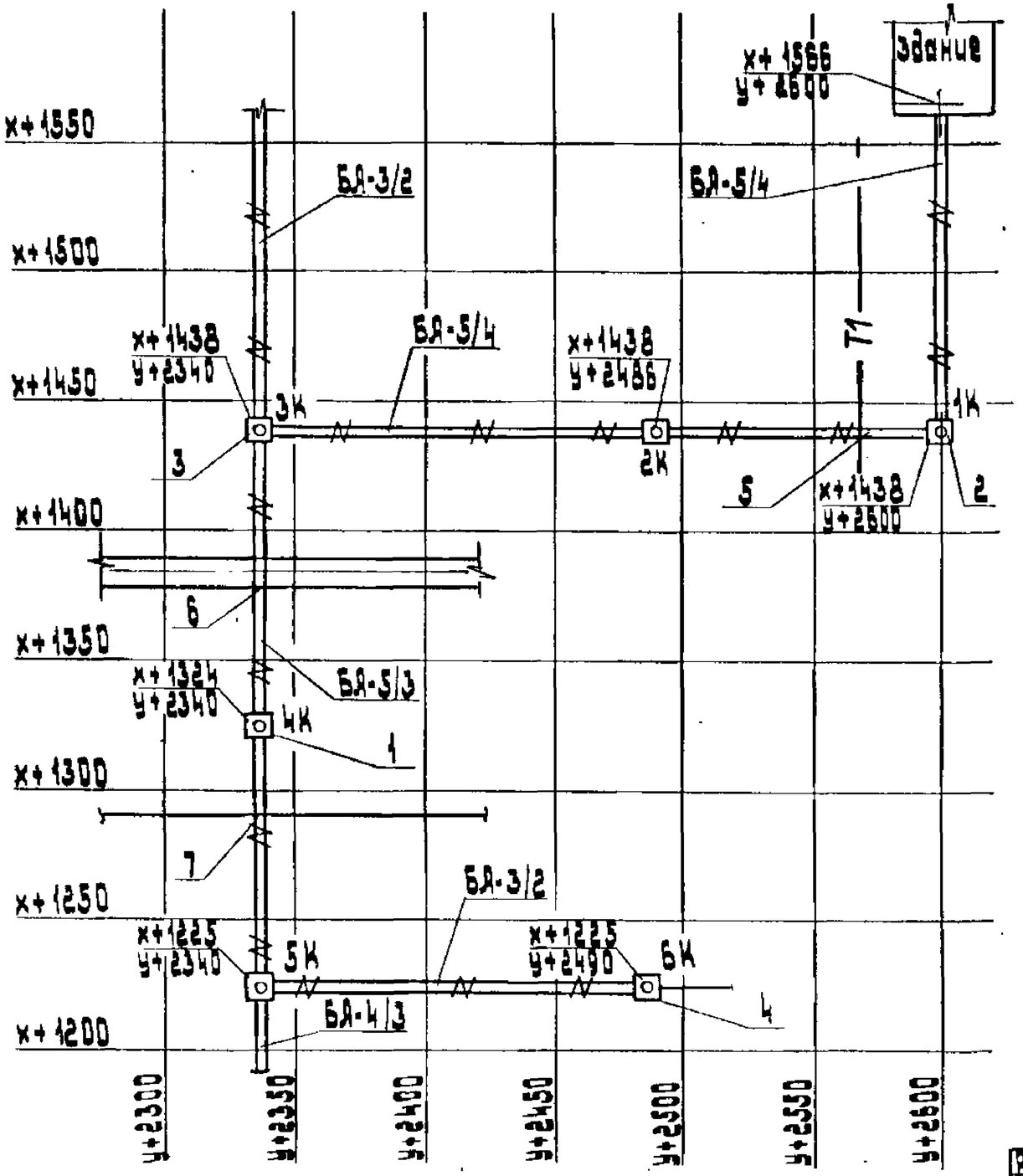

Поз.	Наименование	Кол.	Обозначение документа
1	Колодец кабельный прямой КП1-2.1	2	Л6-92-13
2	Колодец кабельный угловой КУЛ1-2.1	1	Л6-92-14
3	Колодец кабельный тройниковый КТ1-2.1	2	Л6-92-19
4	Камера кабельная	1	Л6-92-23
5	Пересечение блока с трубопроводом	1	Л6-92-28
6	Пересечение блока с автодорогой	1	Л6-92-31
7	Пересечение блока с железной дорогой	1	Л6-92-31

Требования к строительной части блочной канализации см. черт. Л6-92-02

Примечание см. лист. 2

Разраб.	Шрайнер			Л6-92-12			
Провер.	Шанова						
Нач. отд.	Шакин			Строительное задание на блочную канализацию Пример.	Стадия	Лист	Листов
					Р	1	2
					ТЯЖПРОМЭЛЕКТРОПРОЕКТ имени Ф.Э. Дзержинского МОСКВА		
Н. контр.	Ялдаков		10.90				

Трасса 1К-3К

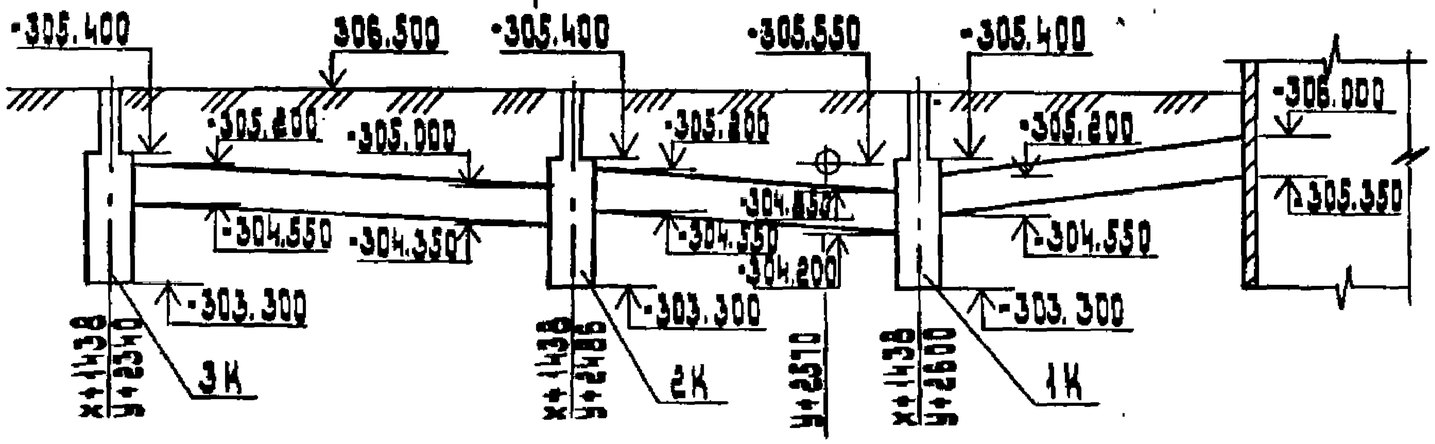

Трасса 3К-5К

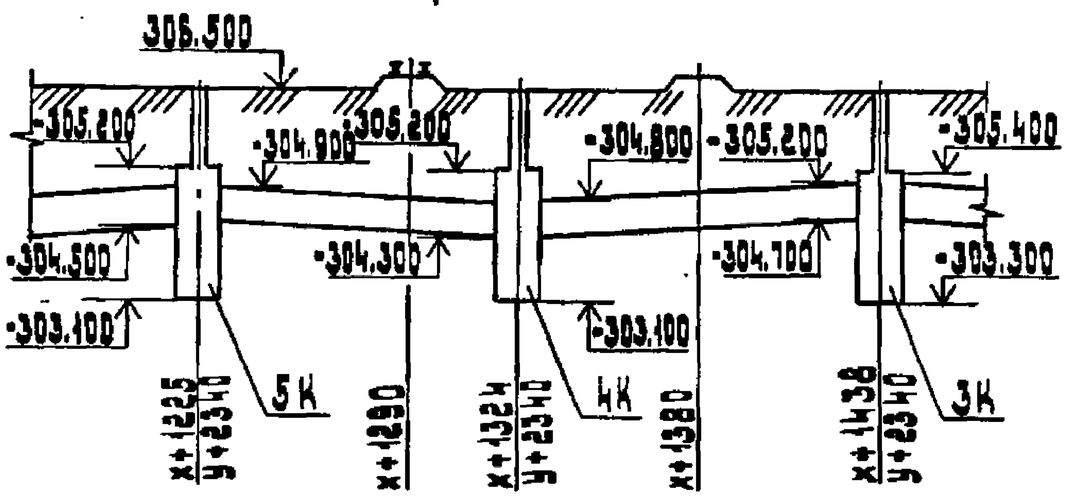

Трасса 5К-6К

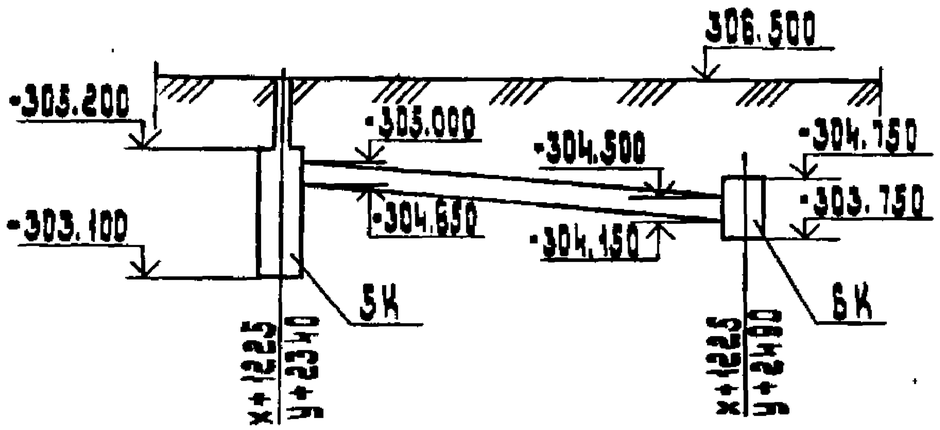

1. Блоки приняты из асбестоцементных труб см. Я6-92-10
2. Глубина заложения кабельных колодцев задана от планировочной отметки до потолка и пола колодца, глубина заложения блока - до верха и низа блока (без учета песчаной подготовки)

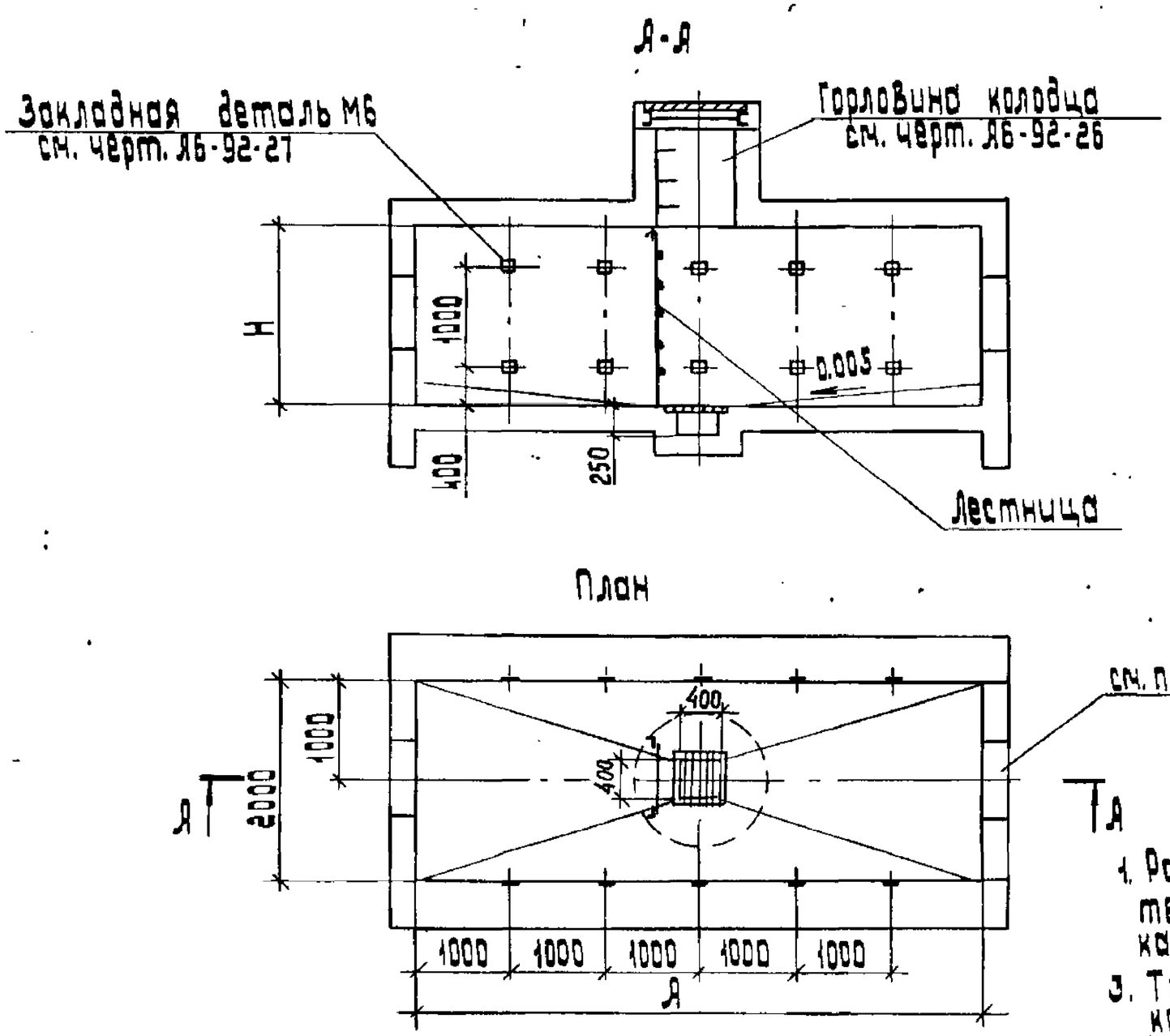

Марка колодца	Размеры, мм	
	Н	Я
КП1-1,8	1800	6000
КП1-2,1	2100	
КП1-2,4	2400	
КП1-2,7	2700	
КП1-3,0	3000	
КП2-1,8	1800	4000
КП2-2,1	2100	
КП2-2,4	2400	
КП2-2,7	2700	
КП2-3,0	3000	

1. Размер и привязку проема см. строительное задание на блочную канализацию.
2. Требования к строительной части колодцев см. черт. Я6-92-02
3. Количество закладных деталей определяется конкретными размерами колодца.

Разраб.	Шерлимова		
Провер.	Иванова		
Нач.отд.	Цвикин		
Н.контр.	Иллаходов		10.92

Я6-92-13

Колодец кабельный прямой КП1 и КП2
Строительное задание

Стадия	Лист	Листов
Р		1

ЗНИИЭП
Тяжпромэлектропроект имени С.Я. Лукоянского

Копировал: Баковская Формат: А3

А - А

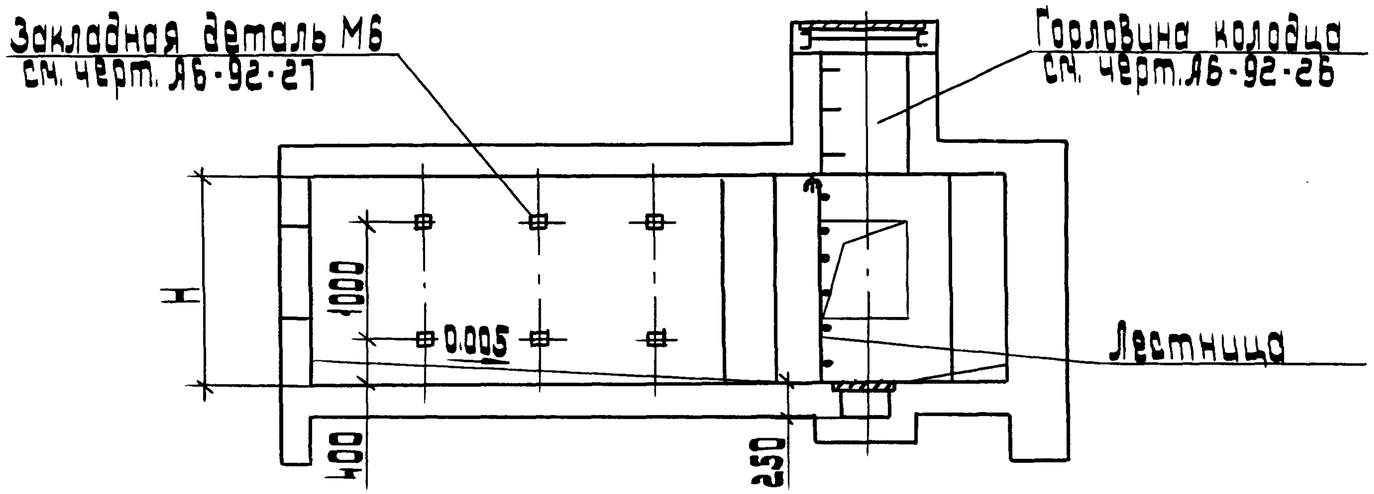

План

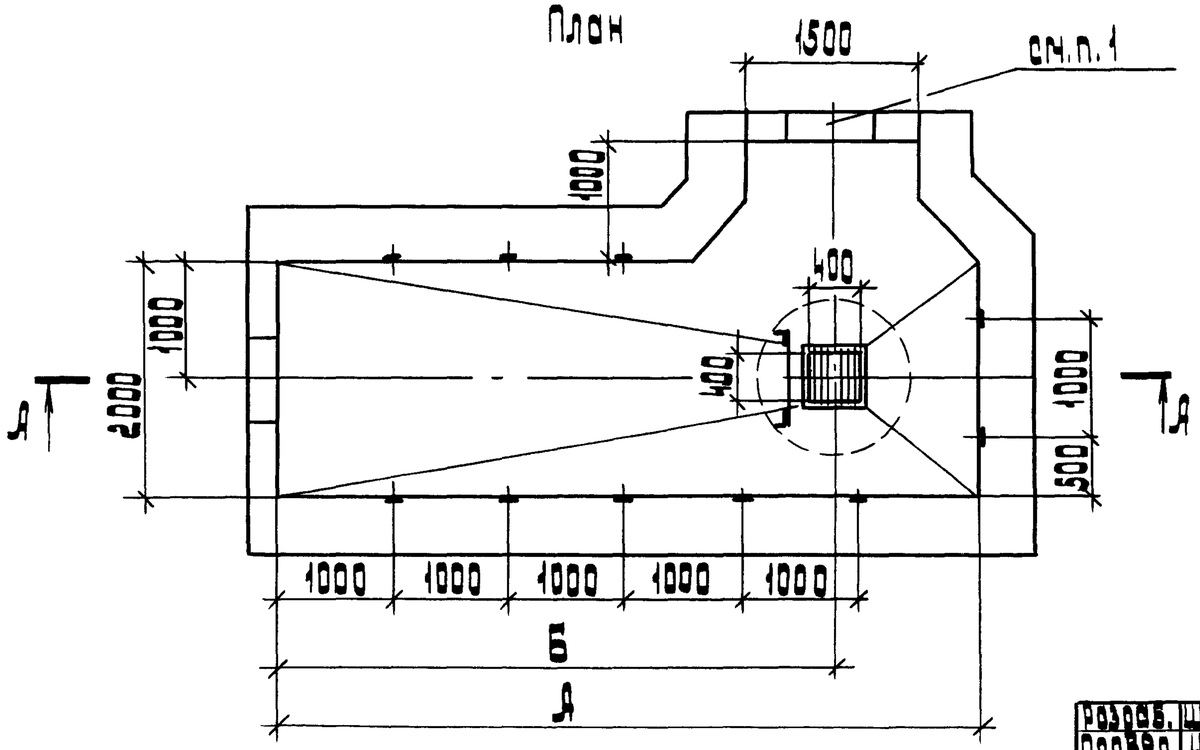

Марка колодца	Размеры, мм		
	Н	Д	Б
КУЛ1-9-1,8	1800	6000	4750
КУЛ1-9-2,1	2100		
КУЛ1-9-2,4	2400		
КУЛ1-9-2,7	2700		
КУЛ1-9-3,0	3000		
КУЛ2-9-1,8	1800	4000	2750
КУЛ2-9-2,1	2100		
КУЛ2-9-2,4	2400		
КУЛ2-9-2,7	2700		
КУЛ2-9-3,0	3000		

1. Размер и привязку проема см. строительное задание на блочную канализацию.
2. Количество закладных деталей определяется конкретными размерами колодца.
3. Требования к строительной части колодцев см. черт. Я6-92-02

Разраб.	Щелпикова		
Провер.	Иванова		
Нач. отд.	Цвкин		
Н. контр.	Алексеев		10.91

Я6-92-14

Колодец кабельный угловой КУЛ1 и КУЛ2. Строительное задание

Стадия	Лист	Листов
Р		1

ВНИПИ Тяжпромэлектропроект имени Ф.Б. Якубовского Москва

Инв. № подл. | Подп. и дата | Взам. инв. №

Копировал: Барковская Формат: А3

Я - Я

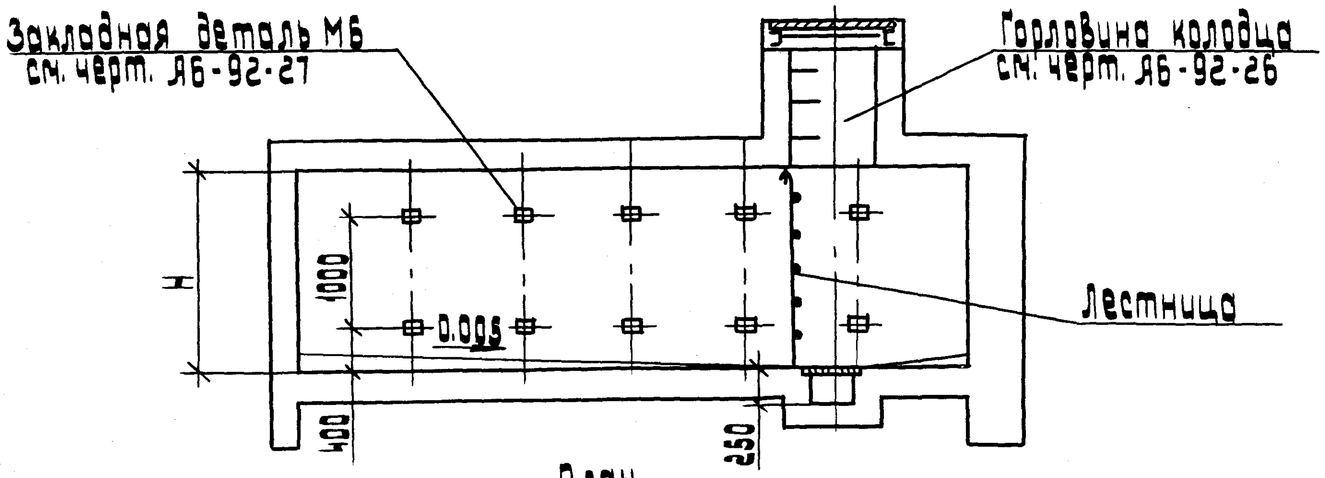

План

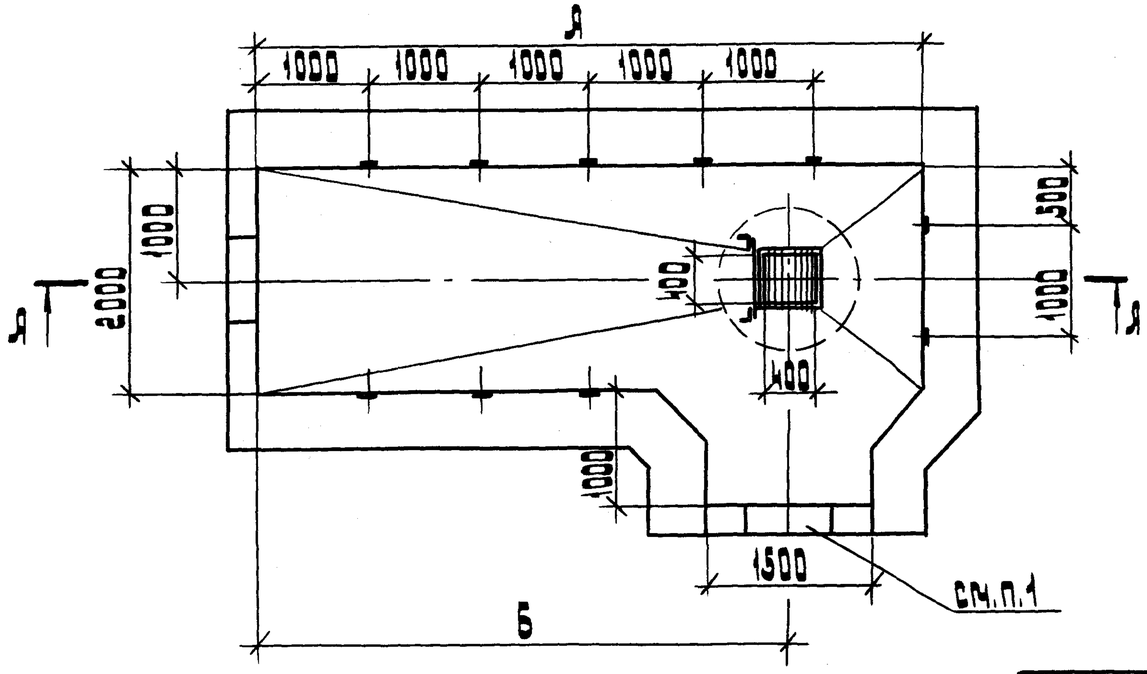

Марка колодца	Размеры, мм		
	Н	А	Б
КУП1-9-1,8	1800	6000	4750
КУП1-9-2,1	2100		
КУП1-9-2,4	2400		
КУП1-9-2,7	2700		
КУП1-9-3,0	3000		
КУП2-9-1,8	1800	4000	2750
КУП2-9-2,1	2100		
КУП2-9-2,4	2400		
КУП2-9-2,7	2700		
КУП2-9-3,0	3000		

1. Размер и привязку проема см. строительное задание на блочную канализацию.
2. Количество закладных деталей определяется конкретными размерами колодца.
3. Требования к строительной части колодцев см. черт. Я6-92-02

Разраб.	Щеглинская		
Провер.	Цвенова		
Нач.отд.	Цвикин		
Н.контр.	Алексеев		10.92

Я6-92-15

Колодец кабельный угловой КУП1 и КУП2. Строительное задание.

Стадия	Лист	Листов
Р		1

ЗНИИП Тяжпромэлектропроект имени Ф.Б. Якубовского Минсвязи

Инв.№ подл. | Подп. и дата | Взам.инв.№

копировал: Барковская

формат: А3

А-А

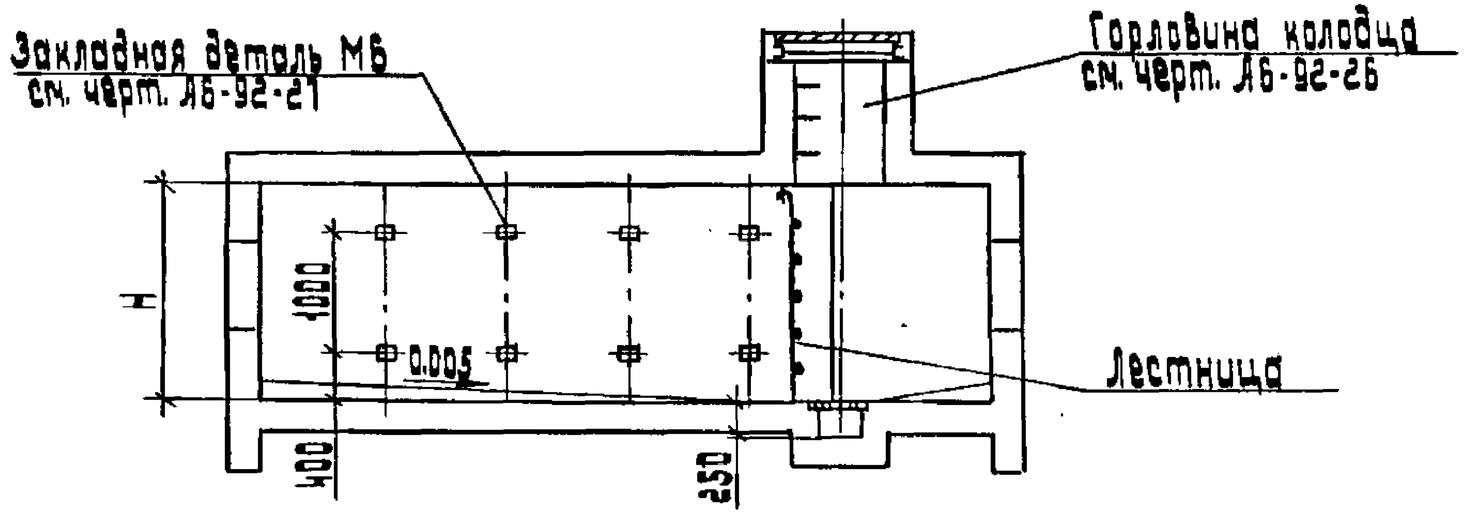

Марка колодца	Размеры, мм		
	Н	А	Б
КУ1-6-1,8	1800	6000	5000
КУ1-6-2,1	2100		
КУ1-6-2,4	2400		
КУ1-6-2,7	2700		
КУ1-6-3,0	3000		
КУ2-6-1,8	1800	4000	3000
КУ2-6-2,1	2100		
КУ2-6-2,4	2400		
КУ2-6-2,7	2700		
КУ2-6-3,0	3000		

План

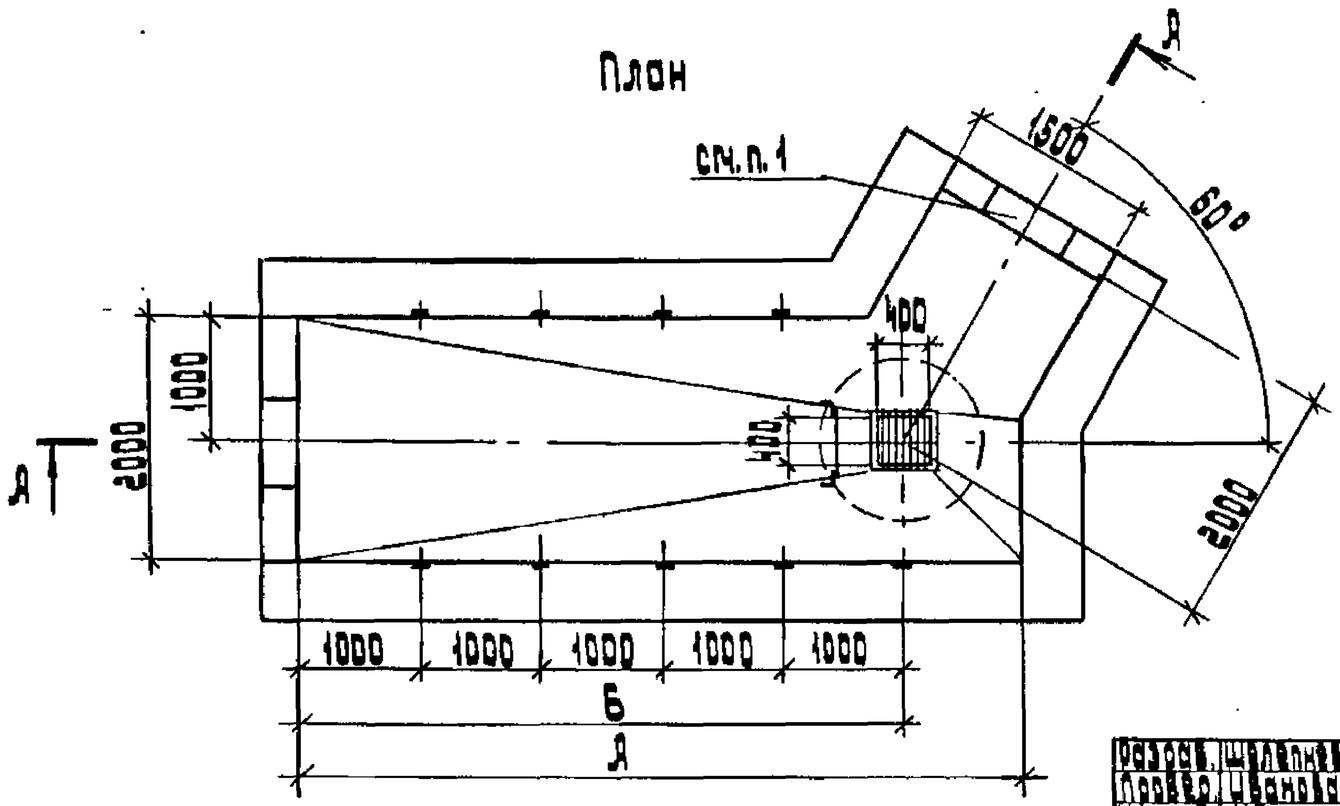

1. Размер и привязку проема см. строительное задание на блочную канализацию.
2. Количество закладных деталей определяется конкретными размерами колодца.
3. Требования к строительной части колодцев см. черт. Л6-92-02

Разраб.	Щеленкова			Л6-92-16
Провер.	Шевкин			
Нач. отд.	Шкин			
Н. контр.	Алдакозов		10.92	Колодец кабельный угловой КУ1-6 и КУ2-6. Строительное задание.

Стадия	Лист	Листов
Р		1

Тяжпромэлектропроект имени С.Я. Лукницкого МОСКВА

копировал: Барковская формат: А3

А-А

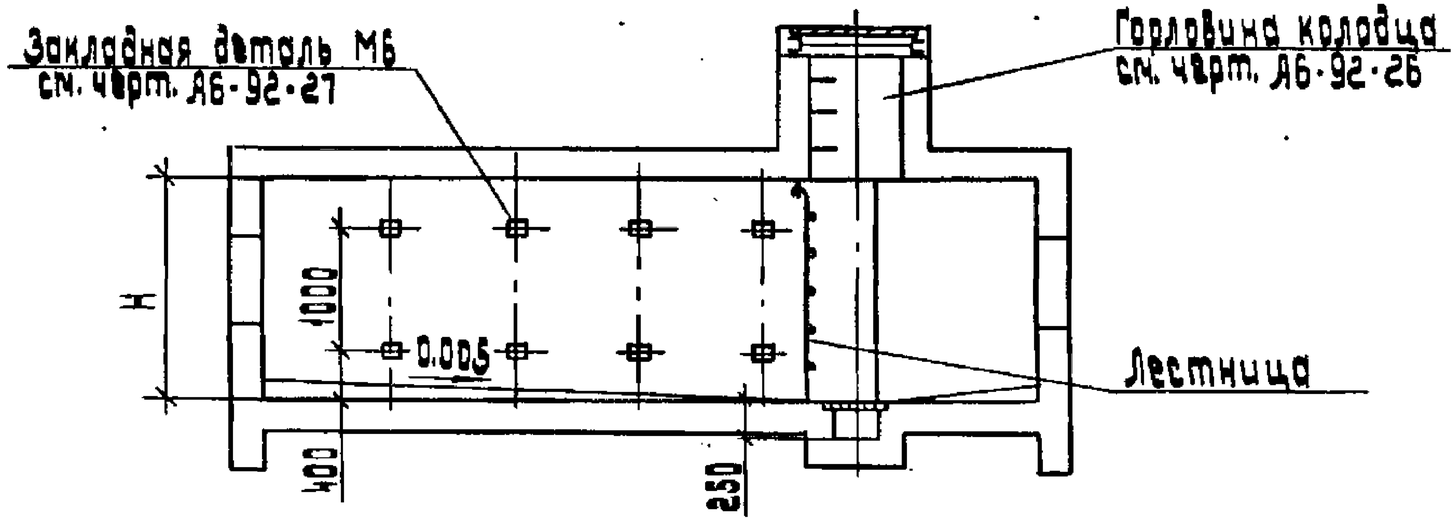

План

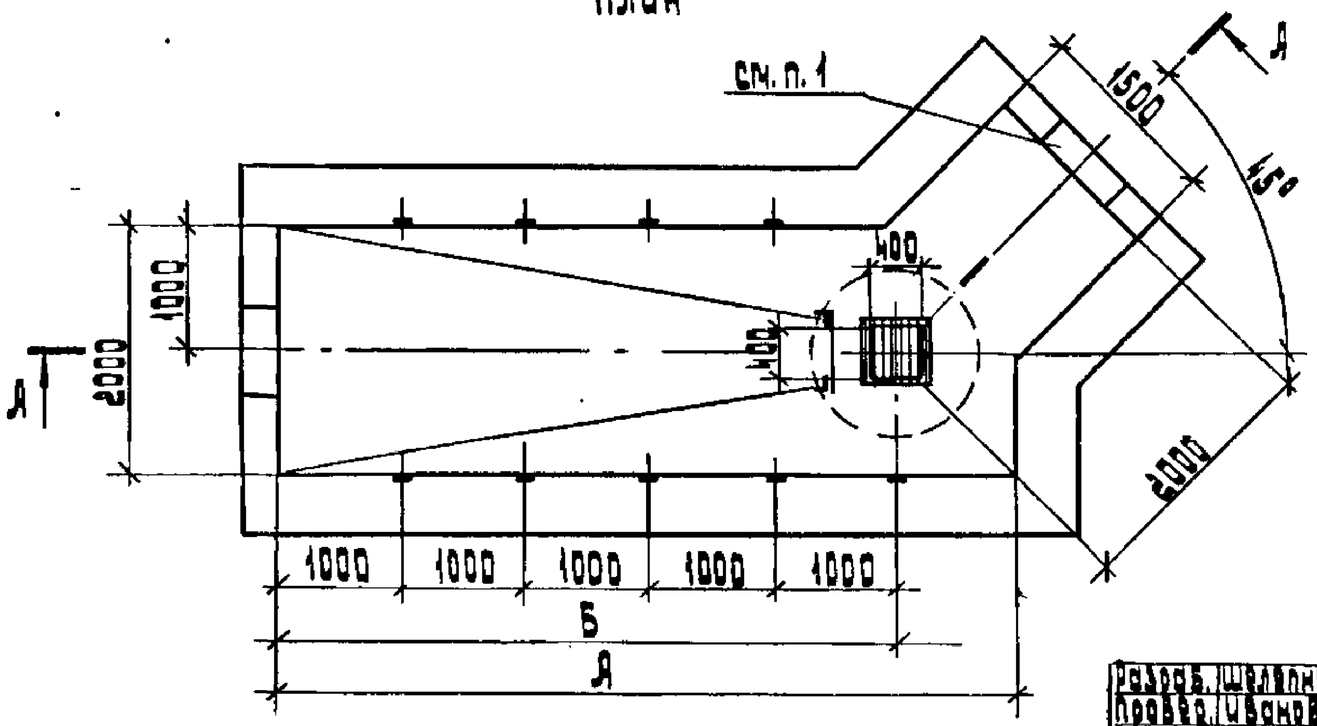

Марка колодца	Размеры, мм		
	Н	А	Б
КУ1-4,5-1,8	1800	6000	5000
КУ1-4,5-2,1	2100		
КУ1-4,5-2,4	2400		
КУ1-4,5-2,7	2700		
КУ1-4,5-3,0	3000		
КУ2-4,5-1,8	1800	4000	3000
КУ2-4,5-2,1	2100		
КУ2-4,5-2,4	2400		
КУ2-4,5-2,7	2700		
КУ2-4,5-3,0	3000		

1. Размер и привязку проема см. строительное задание на блочную канализацию.
2. Количество закладных деталей определяется конкретными размерами колодца.
3. Требования к строительной части колодцев см. черт. А6-92-02

Разраб.	Шеллинова			А6-92-17
Провер.	Иванова			
Нач. отд.	Цвикин			
Н. контр.	Алексеев		10.92	Колодец кабельный угловой КУ1-4,5 и КУ2-4,5. Строительное задание

Стадия	Лист	Листов
Р		1

ЭНИПИ Тяжпромэлектропроект имени Ф.Э. Дзержинского Москва

Я - Я

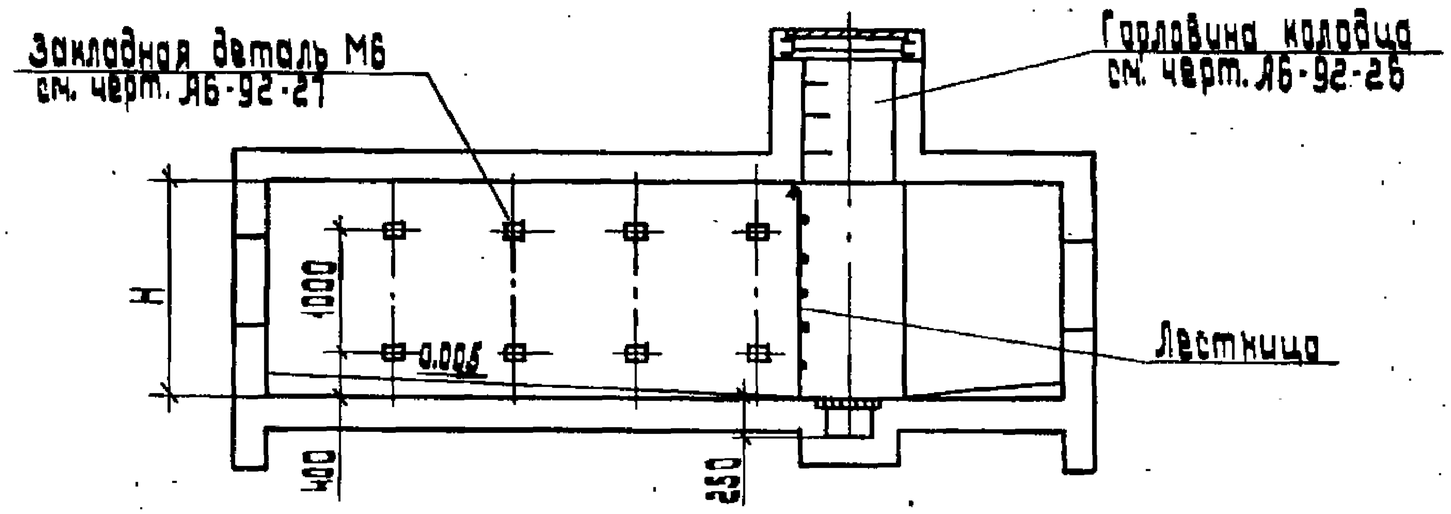

План

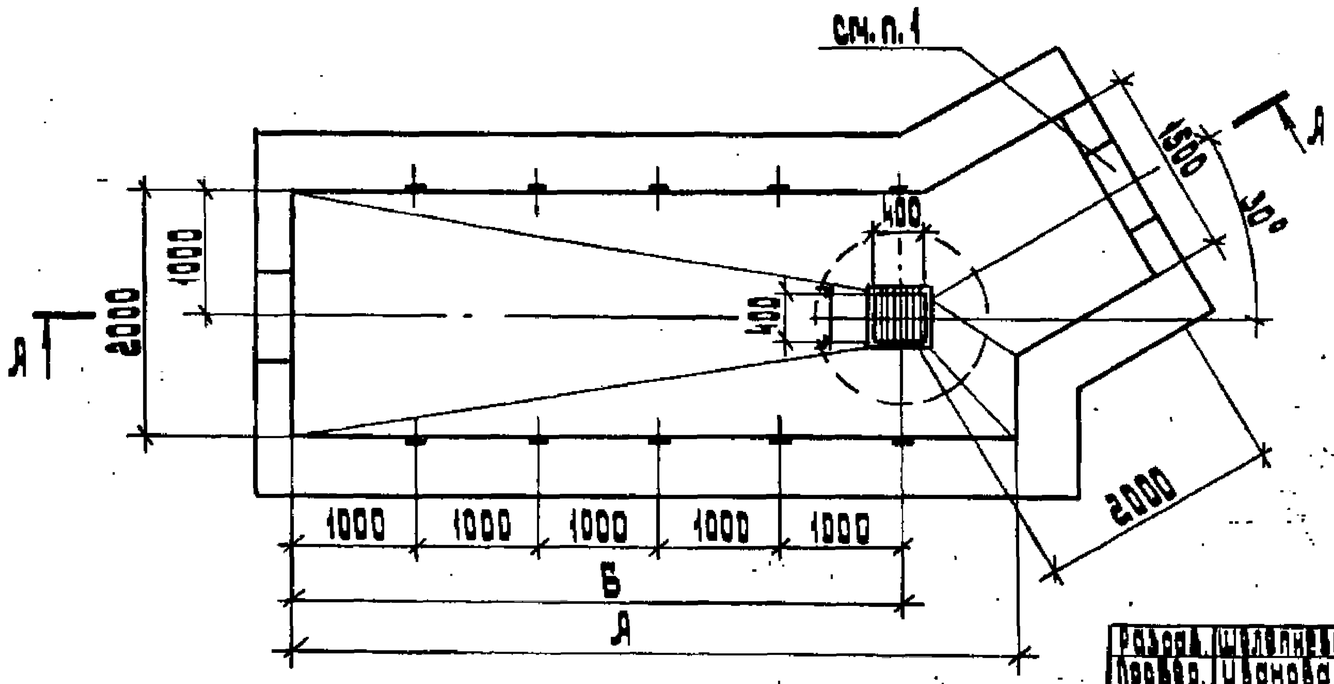

Марка колодца	Размеры, мм		
	Н	А	Б
КУ1-3-1,8	1800	6000	3000
КУ1-3-2,1	2100		
КУ1-3-2,4	2400		
КУ1-3-2,7	2700		
КУ1-3-3,0	3000		
КУ2-3-1,8	1800	4000	3000
КУ2-3-2,1	2100		
КУ2-3-2,4	2400		
КУ2-3-2,7	2700		
КУ2-3-3,0	3000		

1. Размер и привязку проема см. строительное задание на блочную канализацию.
2. Количество закладных деталей определяется конкретными размерами колодца.
3. Требования к строительной части колодцев см. черт. Я6-92-02

Разраб.	Шаблинская		
Провер.	Чернова		
Нач.отд.	Цвикин		
Н.контр.	Алексеев		12.92

Я6-92-18

Колодец кабельный угловой КУ1-3 и КУ2-3. Строительное задание.

Стадия	Лист	Листов
Р		1

ЗНИИЭП Тяжпромэлектропроект имени Ф.Б. Якубовского МОСКВА

Копировал: Баковская Формат: А3

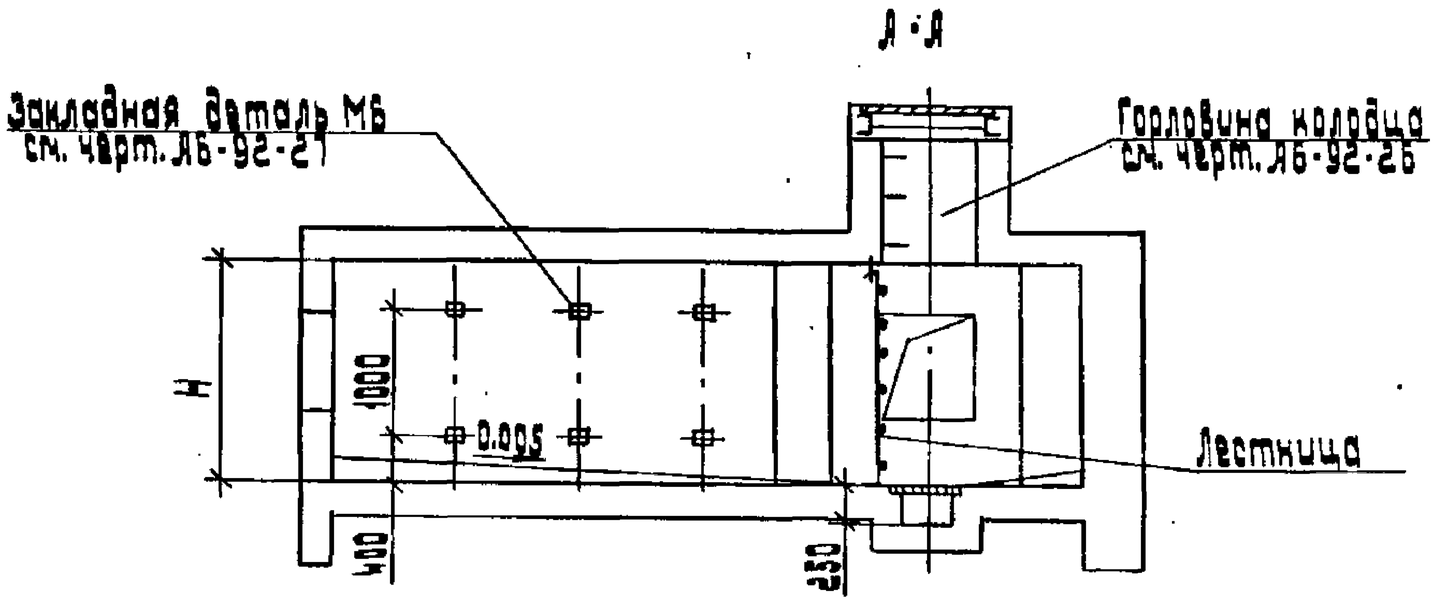

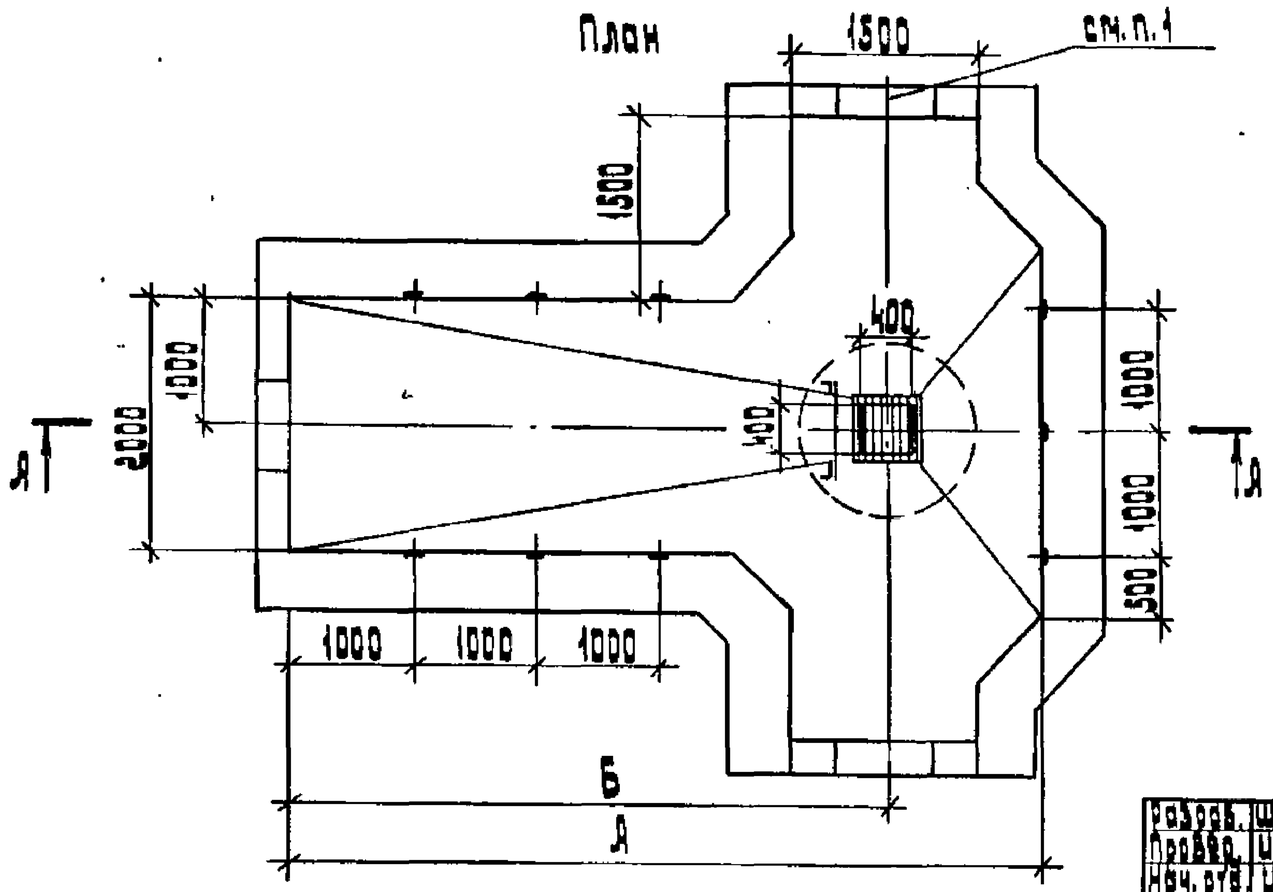

Марка колодца	Размеры, мм		
	Н	А	Б
КТ1-9-1,8	1800	6000	4750
КТ1-9-2,1	2100		
КТ1-9-2,4	2400		
КТ1-9-2,7	2700		
КТ1-9-3,0	3000		
КТ2-9-1,8	1800	4000	2750
КТ2-9-2,1	2100		
КТ2-9-2,4	2400		
КТ2-9-2,7	2700		
КТ2-9-3,0	3000		

1. Размер и привязку провести см. строительное задание на блочную канализацию.
2. Количество закладных деталей определяется конкретными размерами колодца
3. Требования к строительной части колодцев см. черт. Я6-92-02.

Разраб.	Шилевич		
Провер.	Шеснова		
Нач. отд.	Шекин		
Н. контр.	Алексеева		10.92

Я6-92-19

Колодец кабельный тройниковый КТ1-9 и КТ2-9
Строительное задание

Стадия	Лист	Листов
Р		1

ВНИПИ Тяжпромэлектропроект имени Ф. Б. Якубовского
МОСКВА

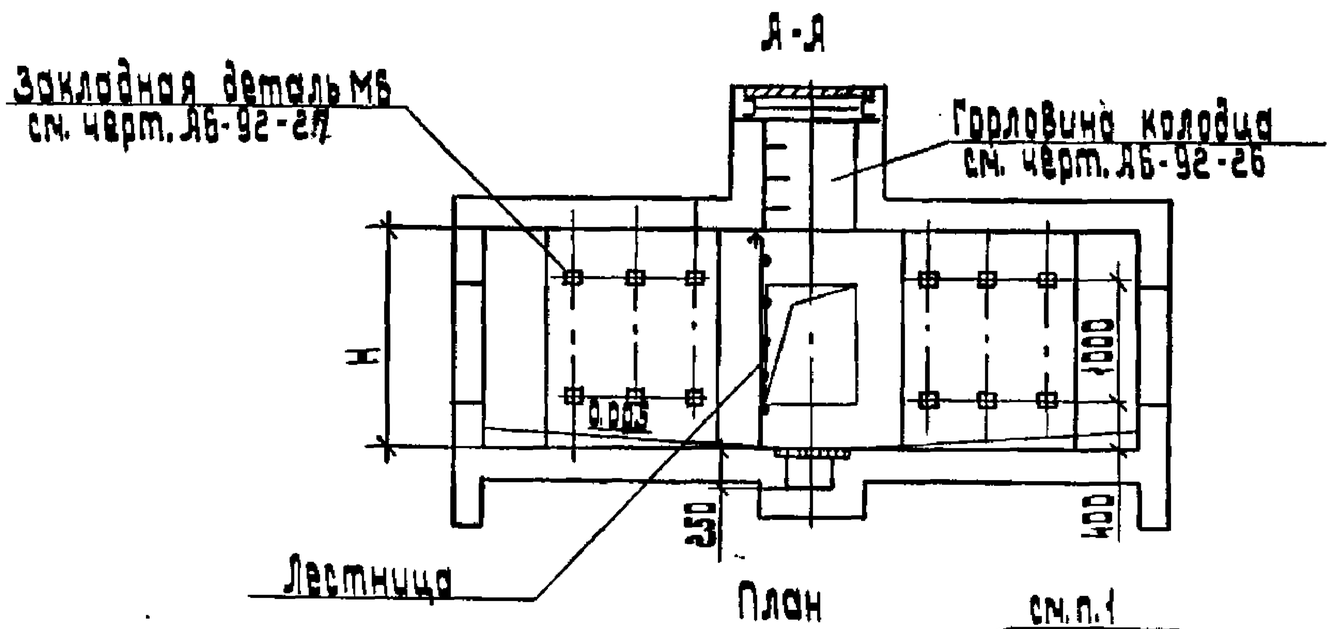

Марка колодца	H, мм
КТ1-12-1,8	1800
КТ1-12-2,1	2100
КТ1-12-2,4	2400
КТ1-12-2,7	2700
КТ1-12-3,0	3000

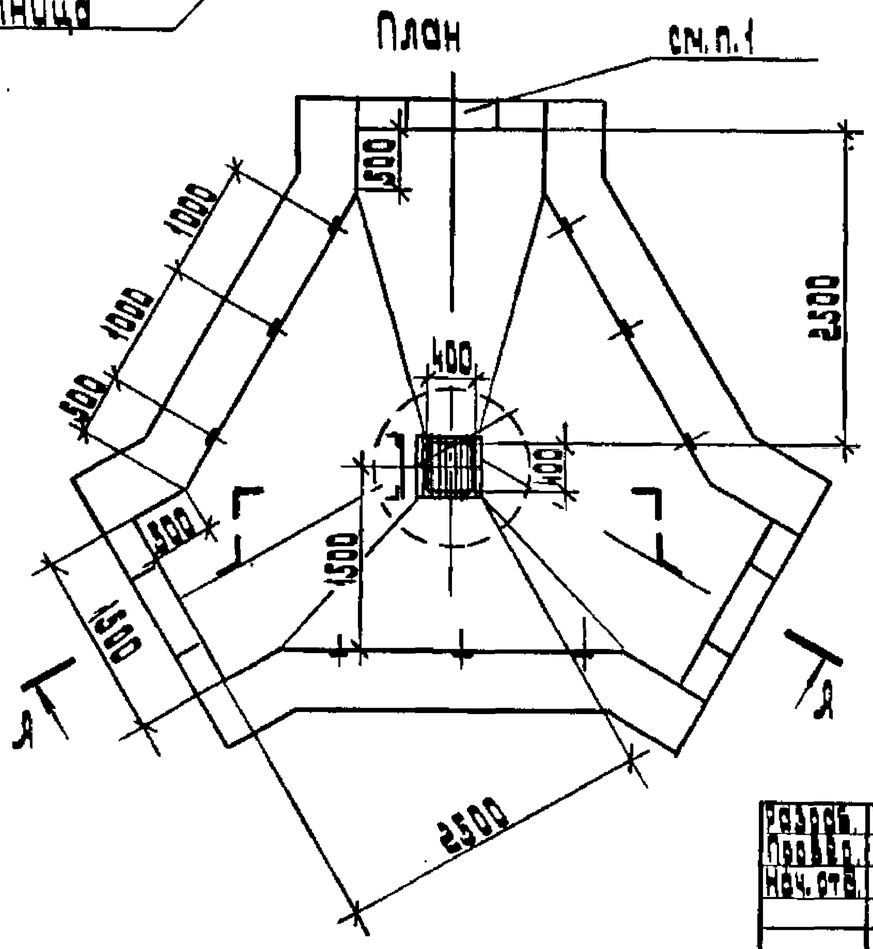

1. Размер и привязку проема см. строительное задание на блочную канализацию.
2. Количество закладных деталей определяется конкретными размерами колодца.
3. Требования к строительной части колодцев см. черт. А6-92-02

Разраб.	Шаллиева			А6-92-20		
Провер.	Шанова					
Нач. отд.	Шакин			Колодец кабельный тройниковый КТ1-12. Строительное задание	Стадия	Лист	Листов
					Р		1
					ВНИПИ Тяжпромэлектропроект имени Бажанова		
Н. контр.	Алексеев		10.92				

копировал: Баковская формат: А3

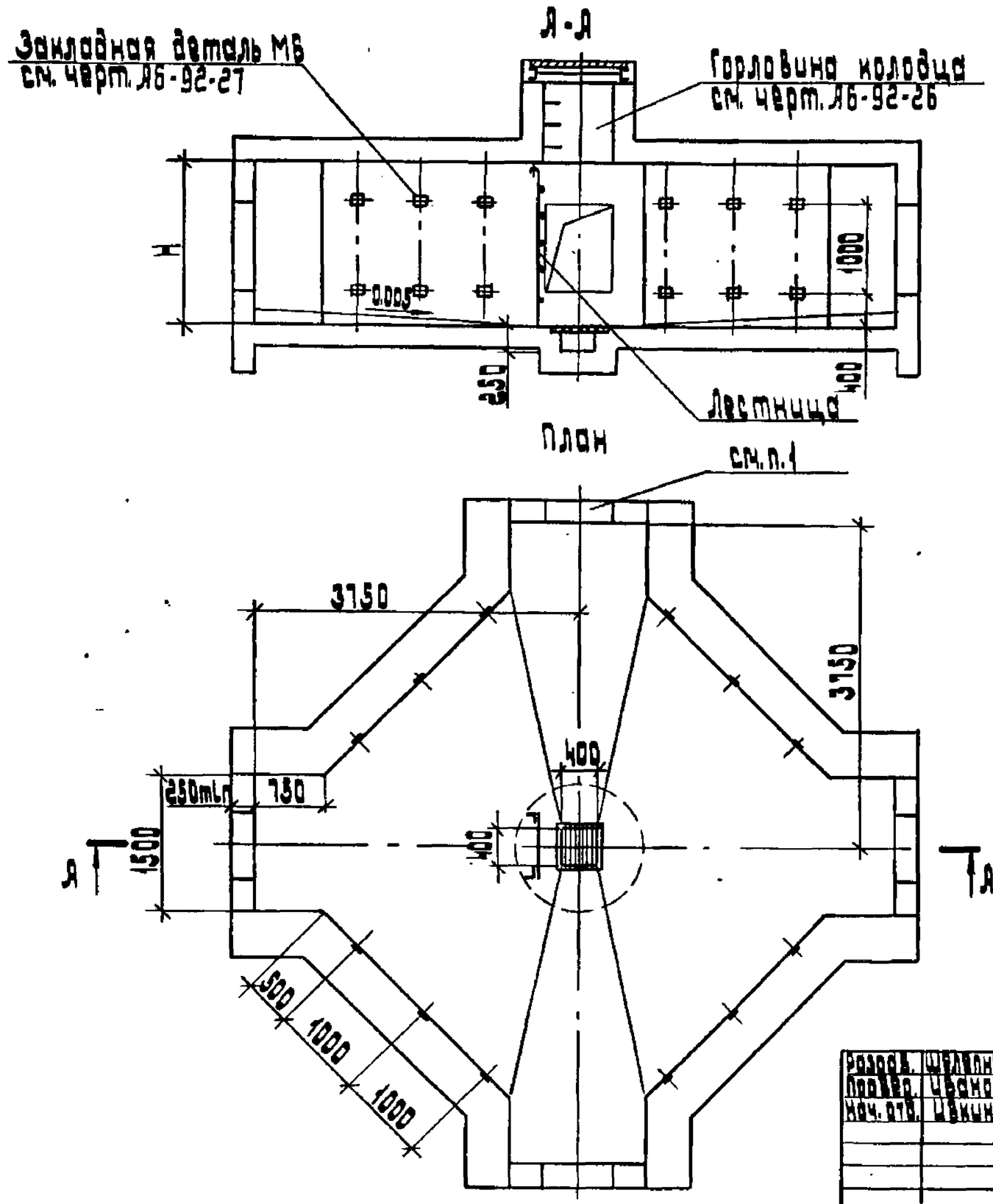

Марка колодца	H, мм
КК1-1,8	1800
КК1-2,1	2100
КК1-2,4	2400
КК1-2,7	2700
КК1-3,0	3000

1. Размер и привязку проема см. строительное задание на блочную канализацию.
2. Количество закладных деталей определяется конкретными размерами колодца
3. Требования к строительной части колодцев см. черт. А6-92-02

Разраб.	Шеллинг		
Провер.	Чернова		
Нач. отд.	Шевкин		
Н. контр.	Иллиндзов		10.92

А6-92-21

Колодец кабельный крестовый КК1. Строительное задание

Стадия	Лист	Листов
Р		1

ТАЖПРОМЭЛЕКТРОПРОЕКТ имени С.Я. Лукницкого МОСКВА

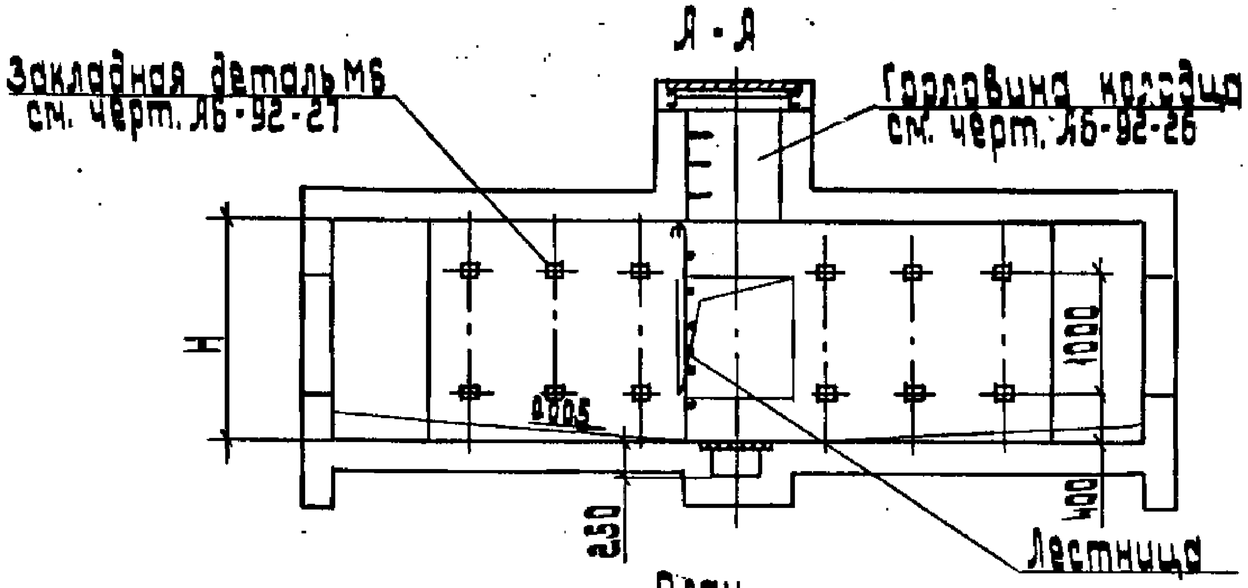

План

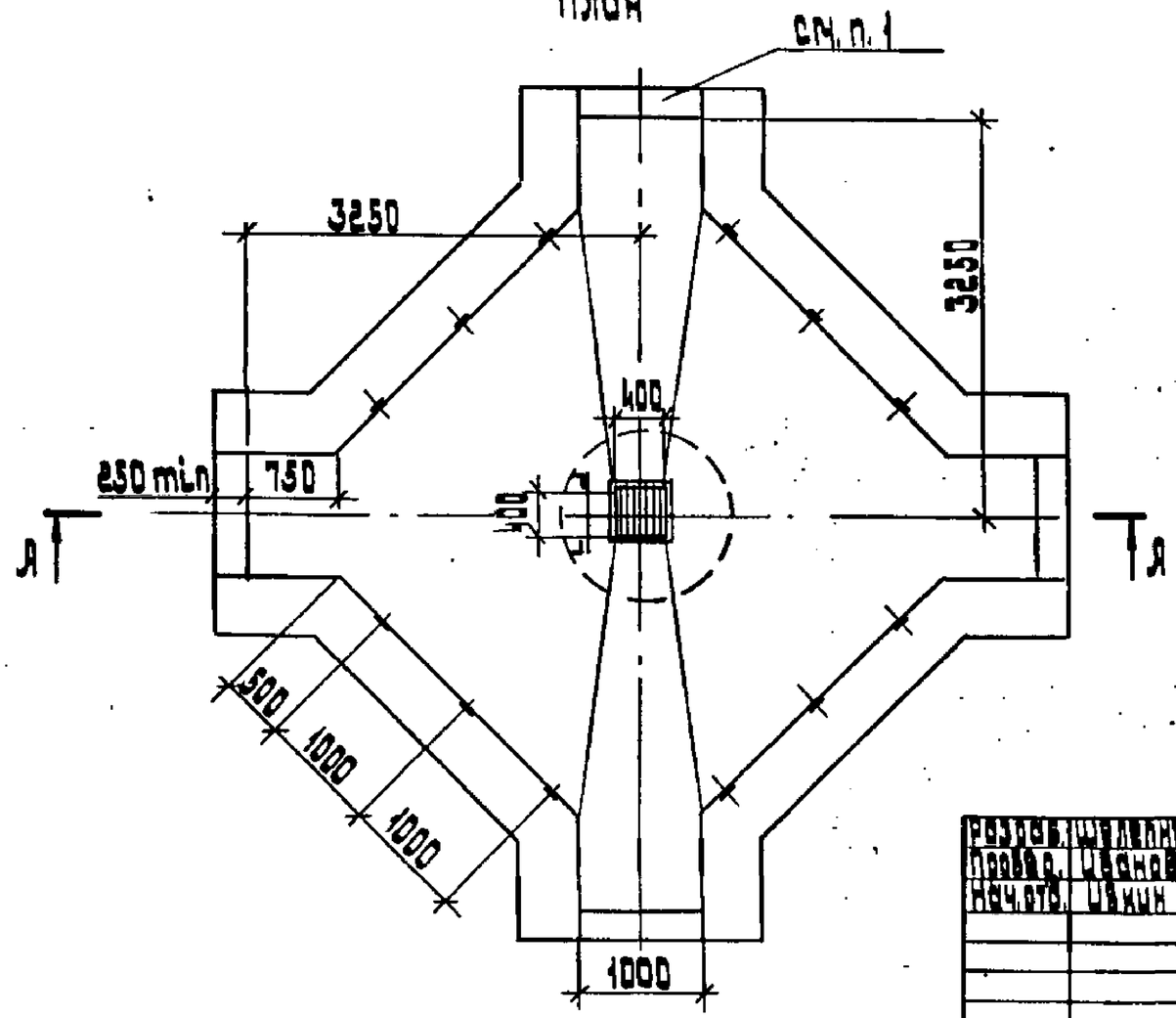

Марка колодца	H, мм
ККг-1,8	1800
ККг-2,1	2100
ККг-2,4	2400
ККг-2,7	2700
ККг-3,0	3000

1. Размер и привязку проема см. строительное задание на блочную канализацию.
2. Количество закладных деталей определяется конкретными размерами колодца.
3. Требования к строительной части колодцев см. черт. Я6-92-02

Разраб.	Шиленко			Я6-92-22		
Провер.	Часнова					
Нач.отд.	Шакин			Колодец кабельный крестовый ККг. Строительное задание	Стадия	Лист	Листов
					Р		1
Н.контр.	Аллакозов		10.92		Тяжпромэлектропроект имени Ф.Э. Дзержинского Москва		

А-А

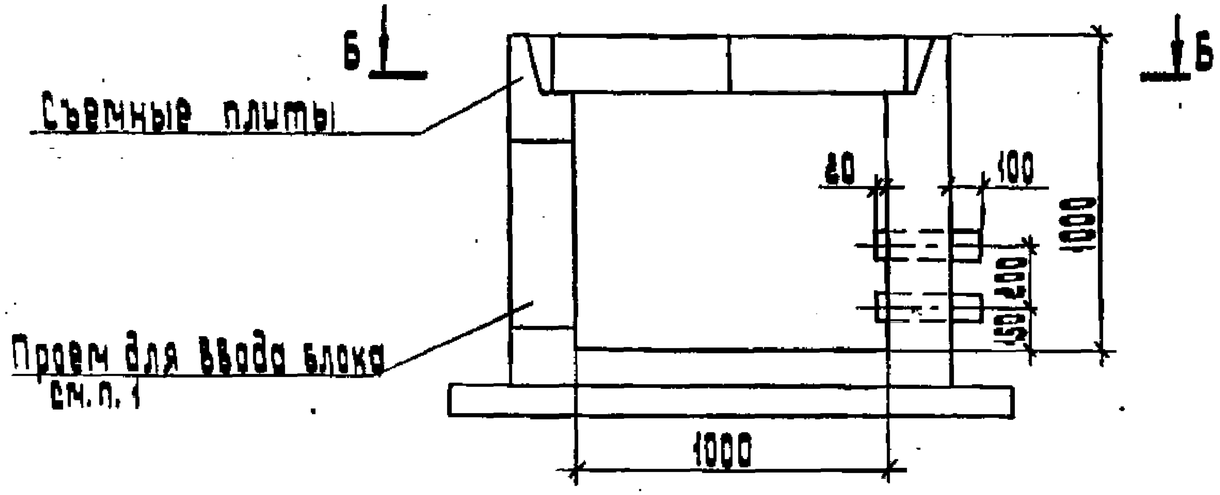

В-В

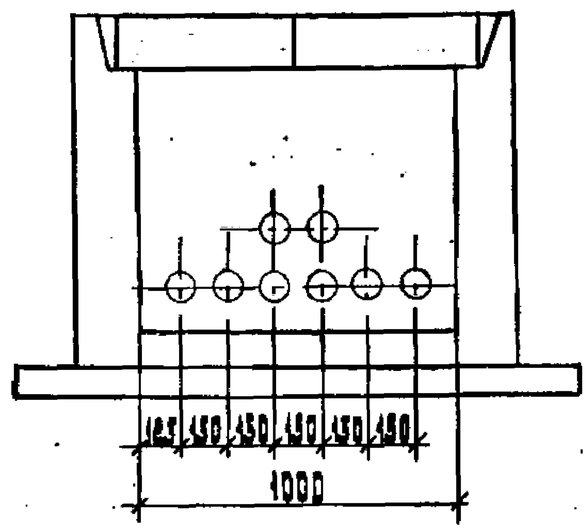

Б-Б

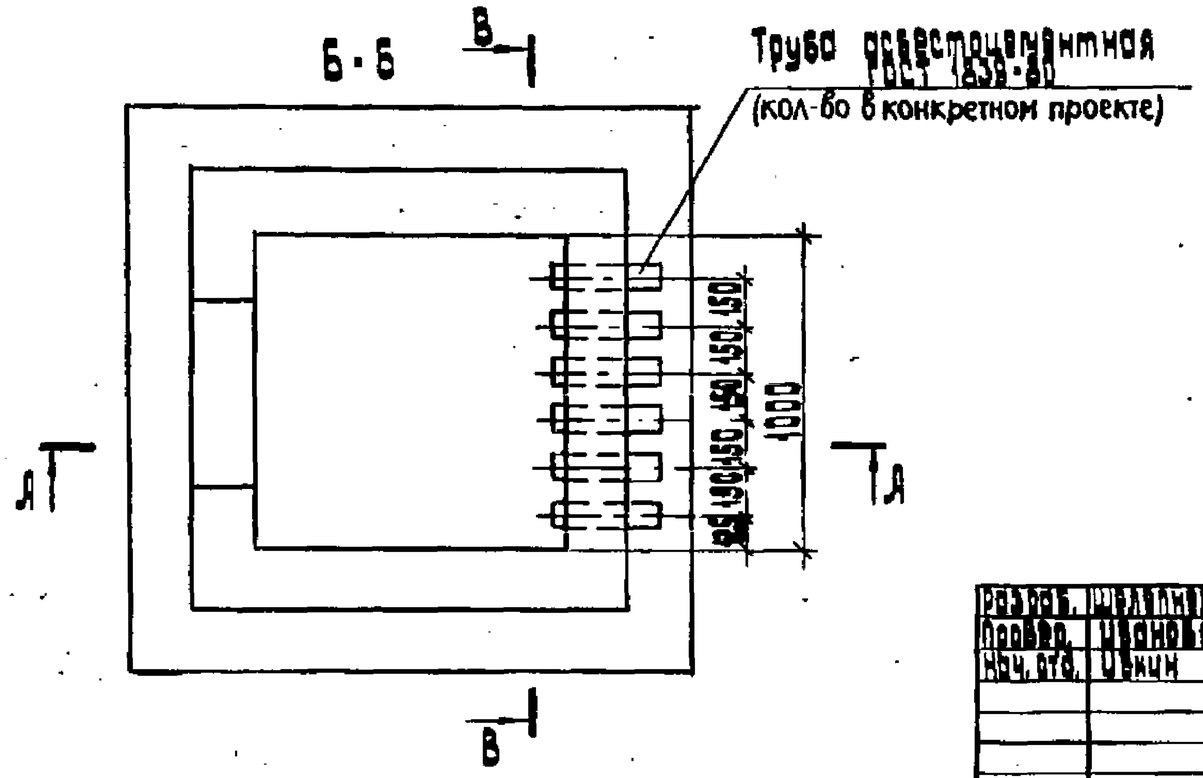

1. Размер и привязку проема см. строительное задание на блочную канализацию.
2. Требования к строительной части камер см. черт. Я6-92-02

Разраб.	Шеплинская			Я6-92-23		
Провер.	Иванова					
Нач. отд.	Шкин			Камера кабельная для перехода из блока в траншею. Строительное задание	Стадия	Лист	Листов
					Р		1
					Тяжпромэлектропроект имени Ф.Б. Якубовского Москва		
Н. контр.	Алдакозов		12.92				

А-А

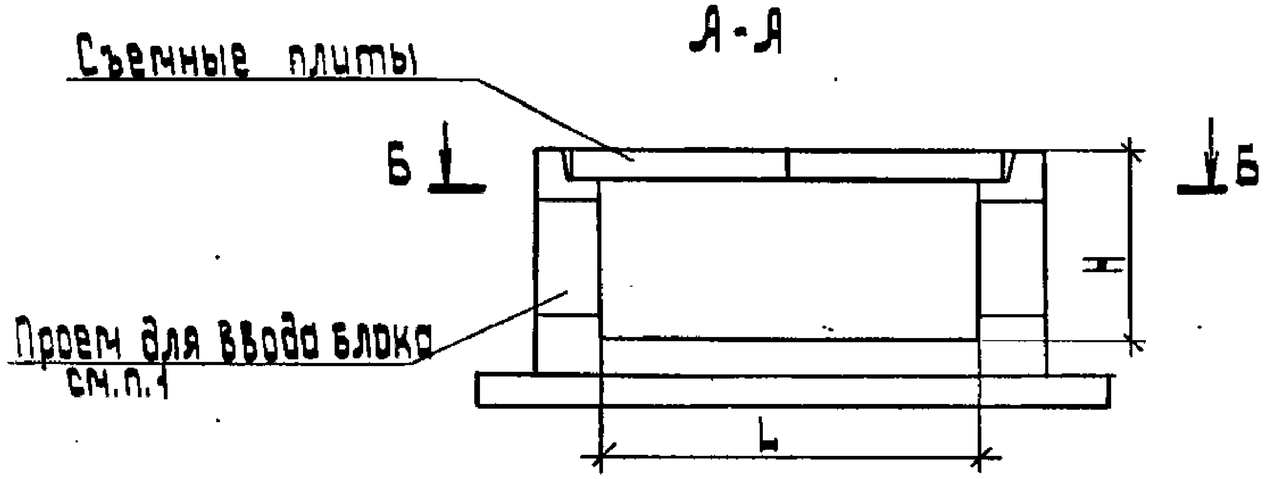

Б-Б

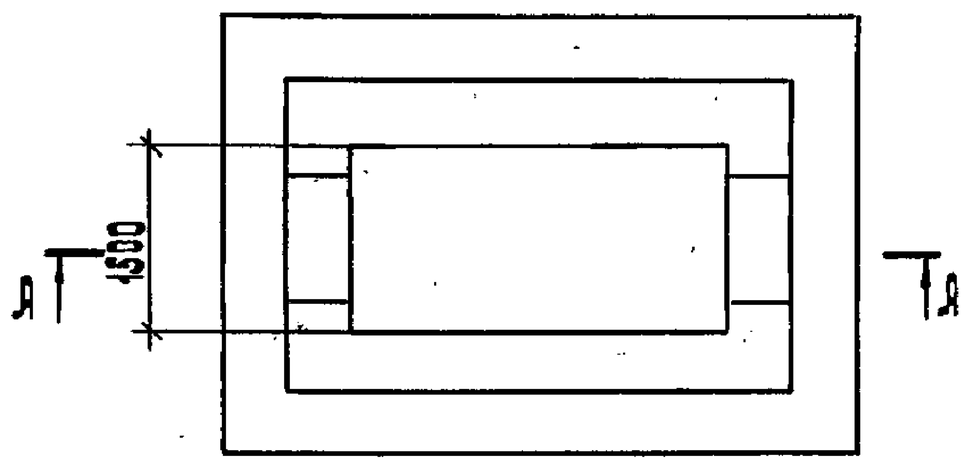

Тип камеры	Размеры, мм	
	H	L
К 1,0-1,5	1000	1500
К 1,0-2,0		2000
К 1,0-2,5		2500
К 1,2-1,5	1200	1500
К 1,2-2,0		2000
К 1,2-2,5		2500
К 1,5-1,5	1500	1500
К 1,5-2,0		2000
К 1,5-2,5		2500
К 1,5-3,0		3000
К 1,8-2,5	1800	2500
К 1,8-3,0		3000
*		

1. Размер и привязку проема см. строительное задание на блочную канализацию.
2. Требования к строительной части камер см. черт. А6-92-02
3.* Размеры камер могут быть заданы при конкретном проектировании.
4. Установка закладных деталей см. лист 2.

Усл.обз.	Шрайнберг			А6-92-24
Провер.	Шаньгина			
Нач.отд.	Цвикин			
Н.контр.	Аллахверов		10.91	Камера кабельная К. Строительное задание.

Стадия	Лист	Листов
Р	1	2

Тяжпромэлектропроект имени Ф.Э.Дзержинского

Установка закладных деталей в камерах К 1,5-1,5; К 1,5-2,0

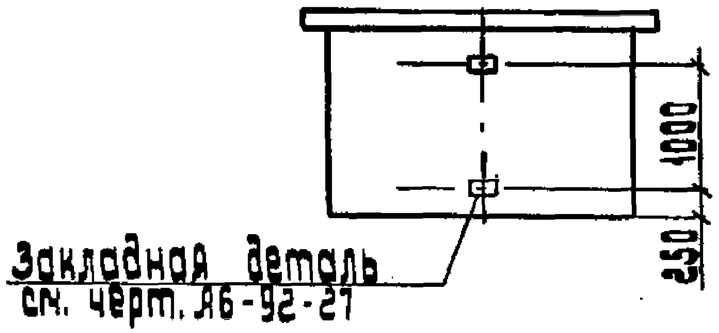

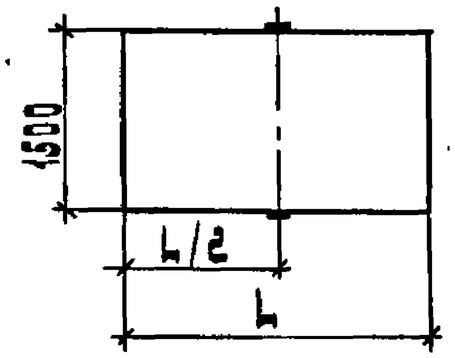

Установка закладных деталей в камерах К 1,5-2,5; К 1,5-3,0 К 1,8-2,5; К 1,8-3,0

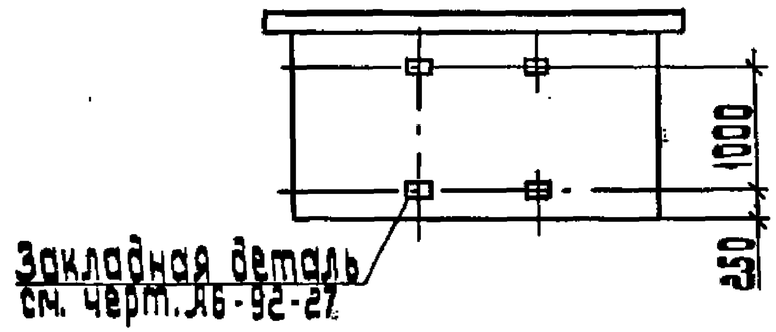

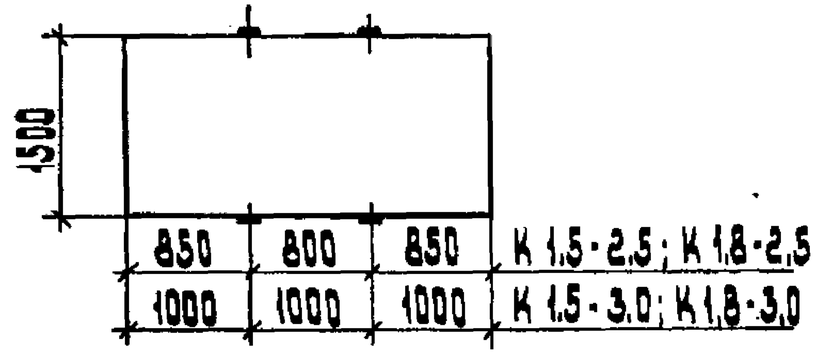

копировал: Барковская формат: А3

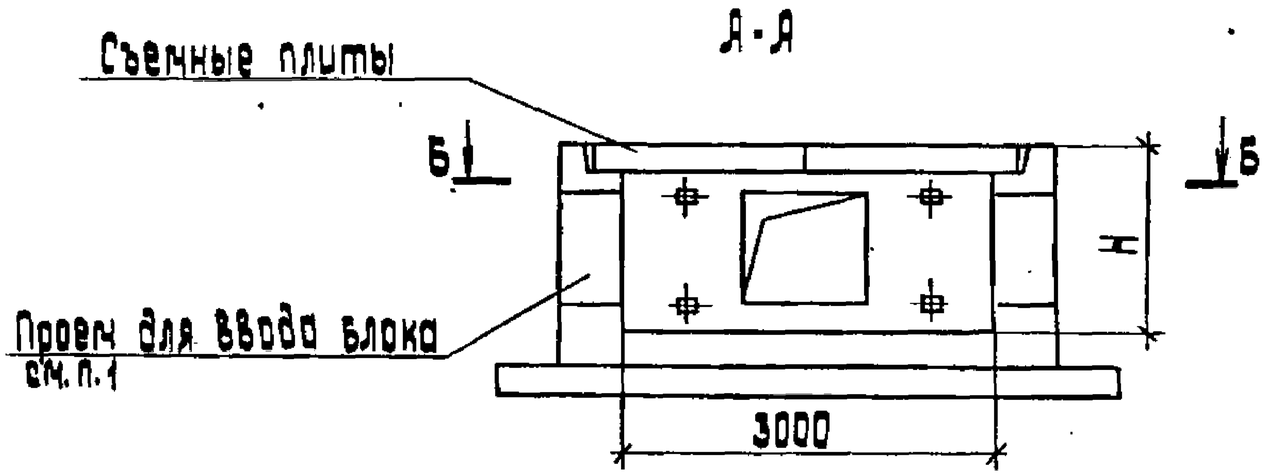

Тип камеры	H, мм	Закладная деталь М8 шт.
КК 1.0	1000	—
КК 1.2	1200	—
КК 1.5	1500	16
КК 1.8	1800	16

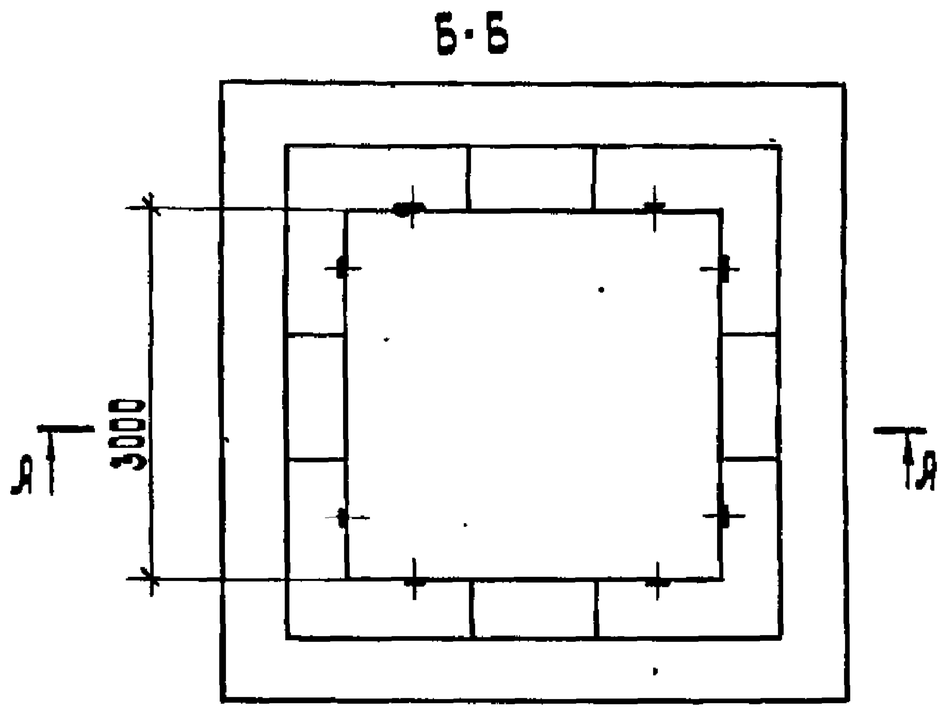

1. Размер и привязку проема см. строительное задание на блочную канализацию.
2. Требования к строительной части камер см. черт. А6-92-02

Разраб.	Шуллейкин			А6-92-25		
Провер.	Цыкова					
Нач.отд.	Шкин					
				Камера кабельная КК. Строительное задание.	Стадия Р	Лист / Листов
Н.контр.	Калашников				ТАЖПРОМЭЛЕКТРОПРОЕКТ имени С.Я. Лехнера МОСКВА	

Горловина колодца над дорогами

Я-Я

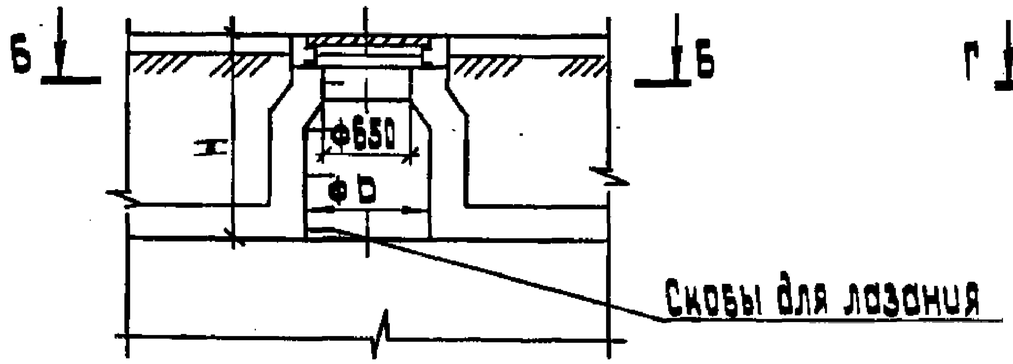

Б-Б

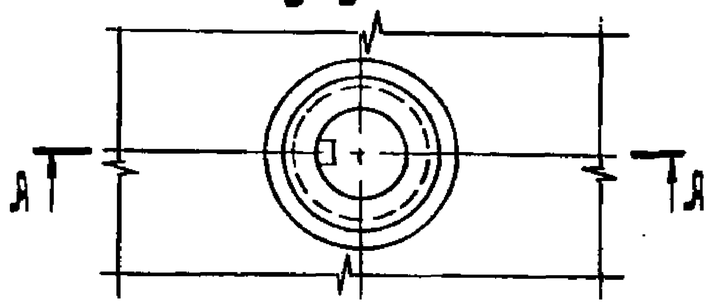

Горловина колодца на газонах

В-В

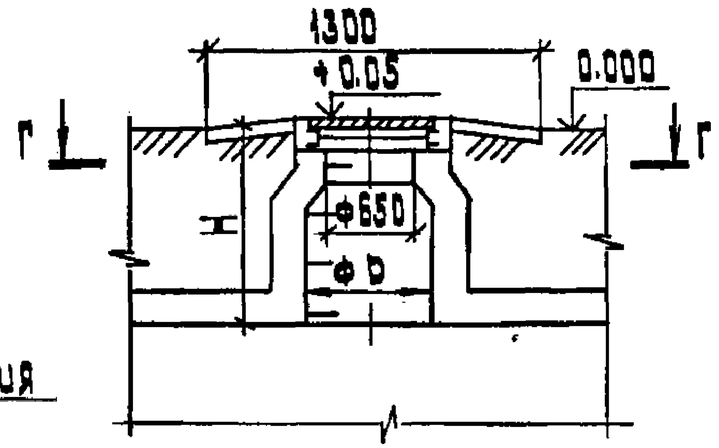

Г-Г

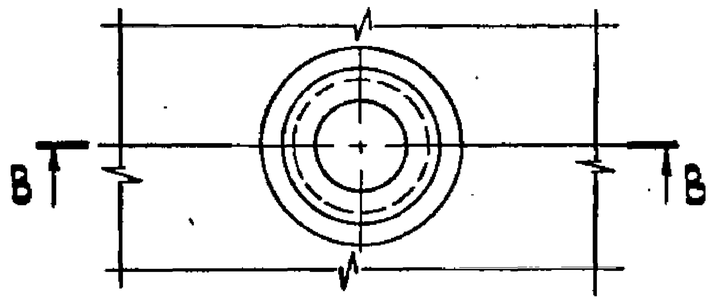

Обозначение	Размеры, мм	
	H	Ф D
Л6-92-26	до 1000	750
-01	свыше 1000	1000

Разраб.	Шеляпина		
Провер.	Шенова		
Нач.отд.	Шмин		
Н.контр.	Алексеев		10.91

Л6-92-26

Горловины кабельных колодцев. Строительное задание.

Стадия	Лист	Листов
Р		1

ТАЖПРОЭЛЕКТРОСЕТЬПРОЕКТ имени М.Н.Тухачевского МОСКВА

копировал: Барковская формат А3

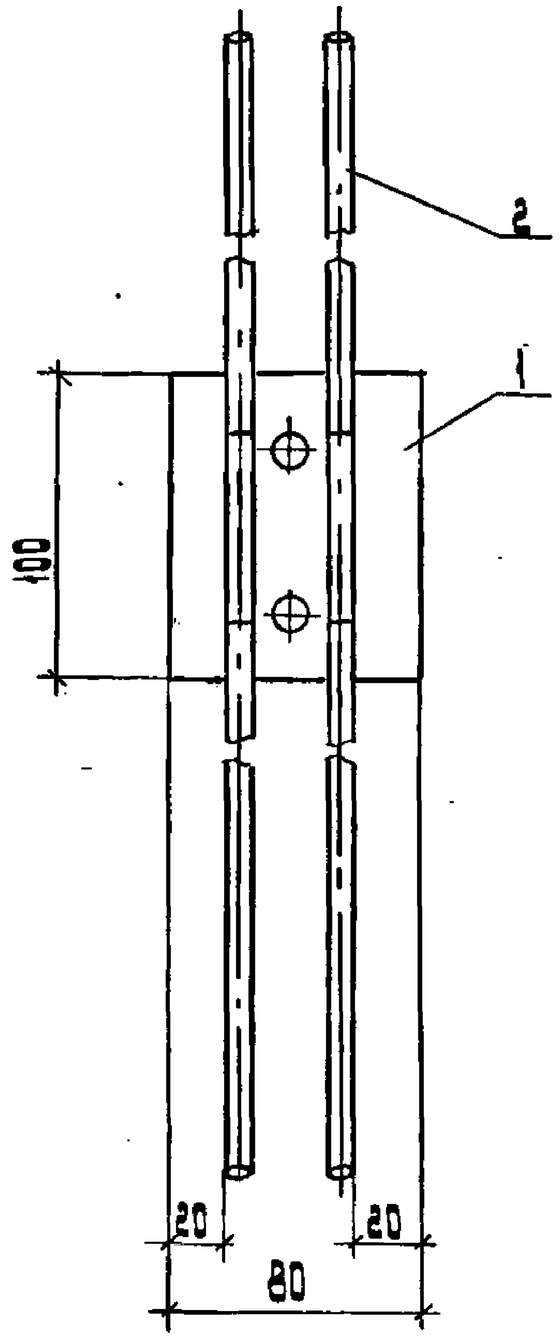

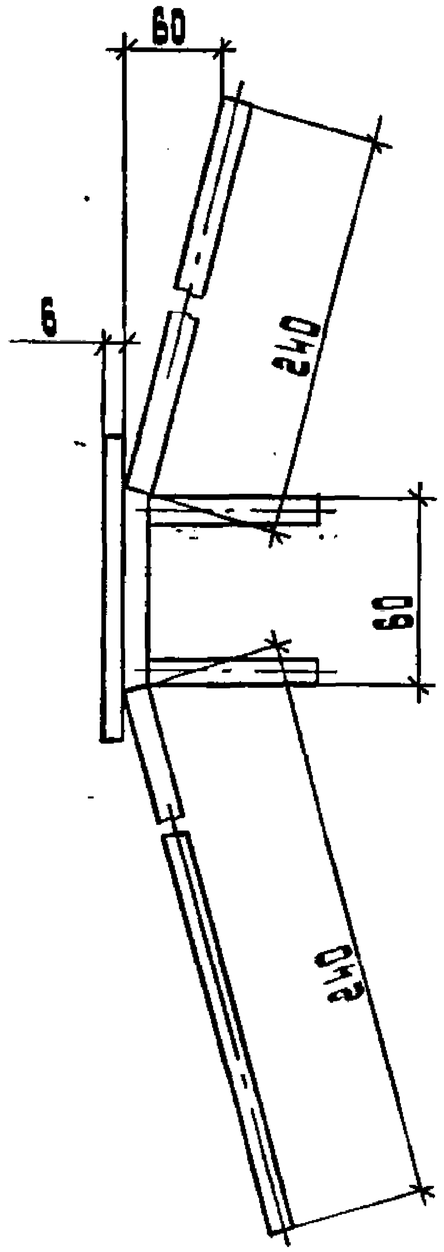

Распределение нагрузки

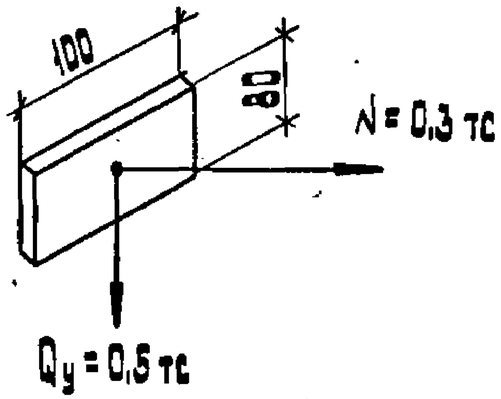

Поз.	Наименование	Кол.	Масса ед. кг
1	Полоса ГОСТ 103-76		
	6×80, L=100 мм	1	0,3
2	Круг ГОСТ 2590-88		
	ф 8, L=550 мм	2	0,21

Данный чертеж выполнен на основании чертежа типовой серии 3.006.1-2.87 Промстройниипроект г. Харьков

Разраб.	Мурлина			Я6-92-27		
Пров.	Ивонов					
Нач. отд.	Шкин			Деталь закладная марки М6	Стадия	Лист	Листов
					Р		1
Н. контр.	Алдаков		10.91		ТЕЖПРОМГИПРОСТРОЙПРОЕКТ имени Ф. Б. Ходорского МОСКВА		

Исполнение 1. Прокладка блока под трубопроводом

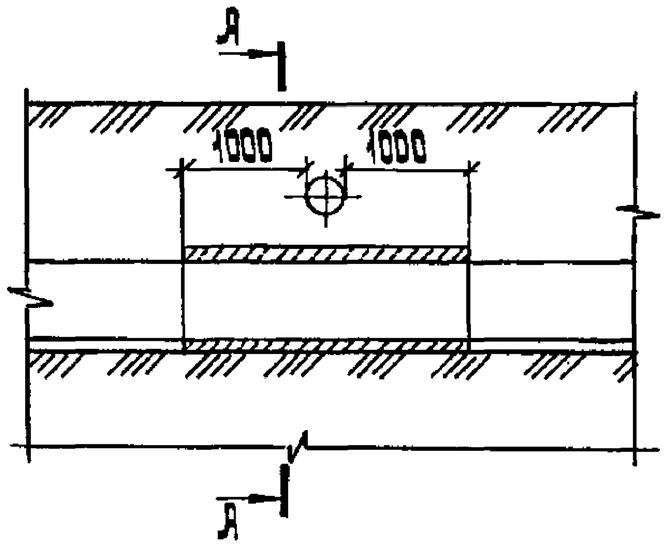

А-А.

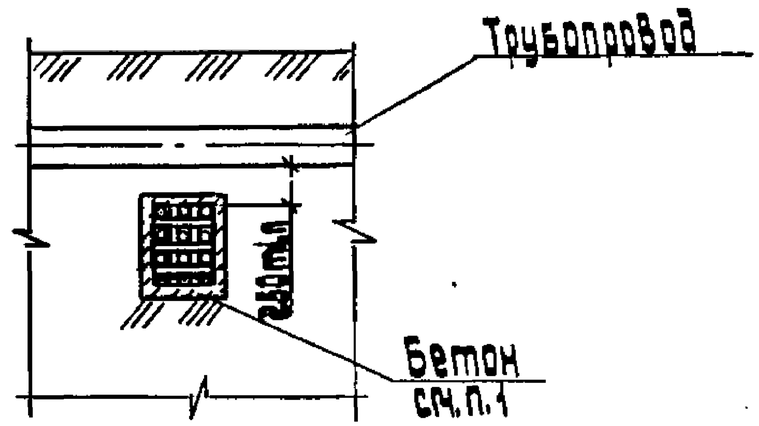

Исполнение 2. Прокладка блока над трубопроводом

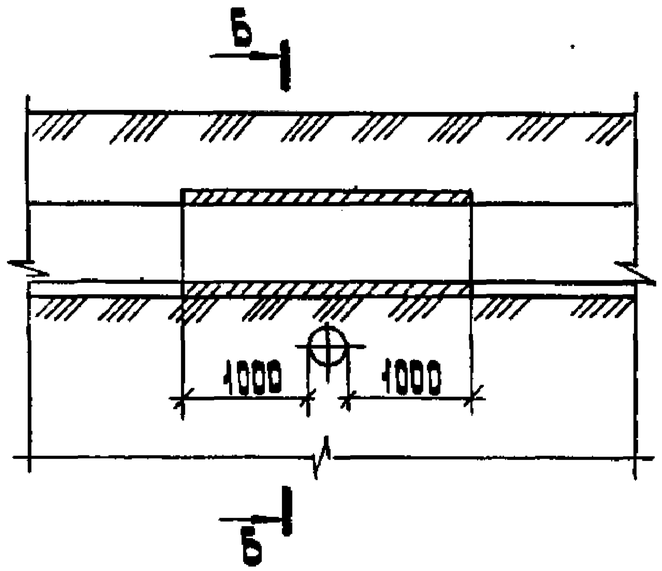

Б-Б

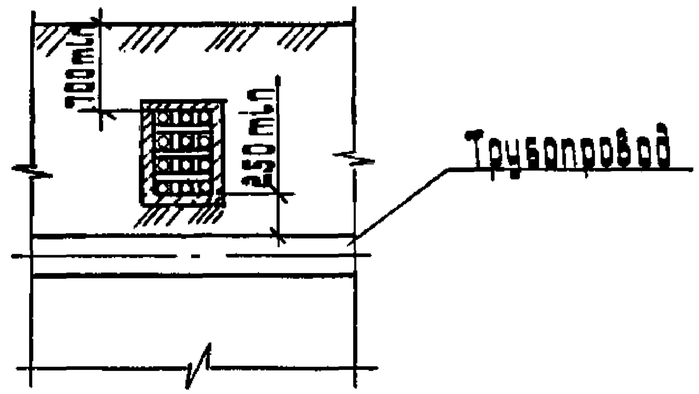

1. Обетонировку выполнять только для блока из пластмассовых труб.

Разраб.	Шрайпнер			АБ-92-28		
Пров.	Чебанова					
Нач.отд.	Цыкин			Пересечение блока с трубопроводом. Строительное задание	Стадия	Лист	Листов
					Р		1
Н.контр.	Алексеев		10.92		Тяжпромэлектропроект имени Ф.Э. Дзержинского МОСКВА		

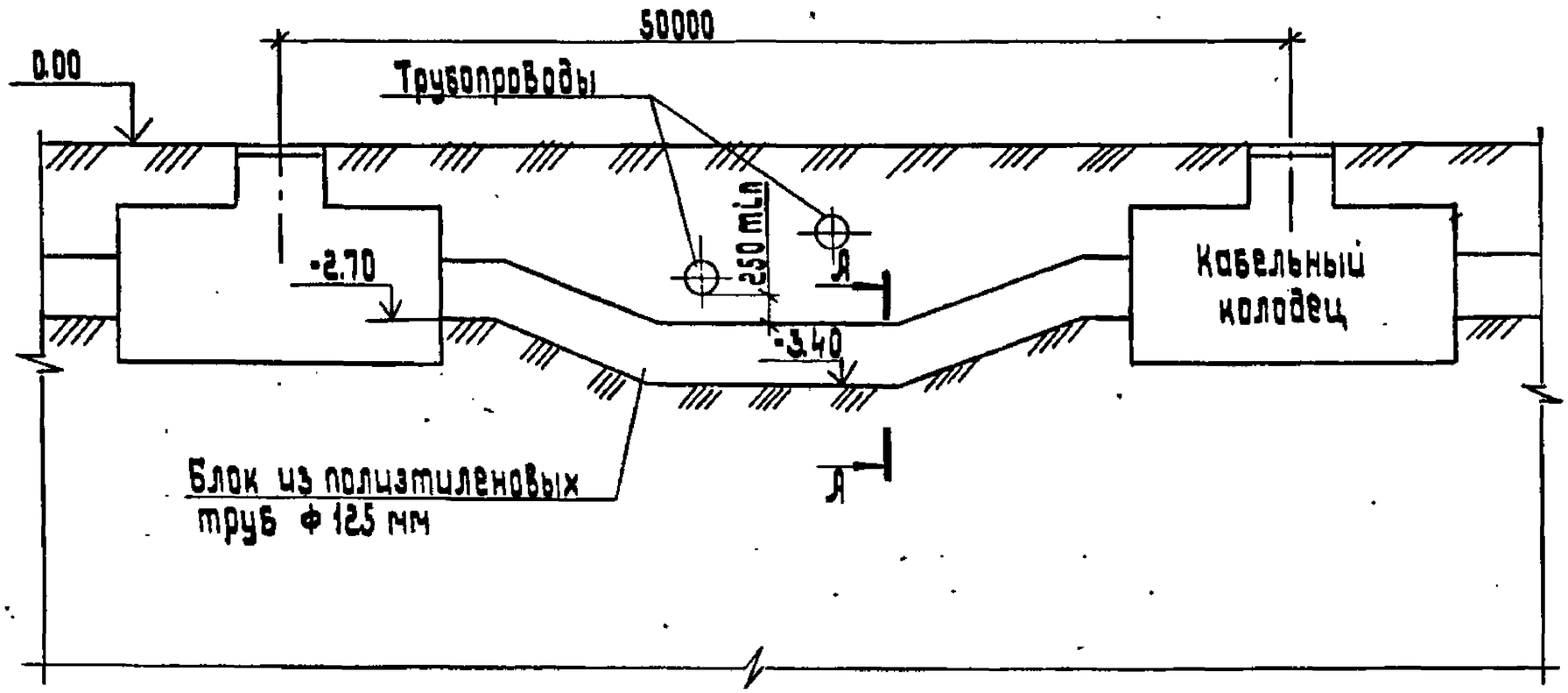

Радиус изгиба полиэтиленовых труб не менее 30 наружных диаметров.

А-А

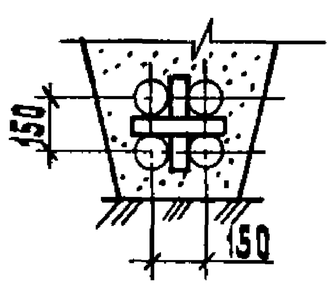

Разраб.	Шелепнева		
Провер.	Иванова		
Нач. отд.	Цвикин		
Н. контр.	Аллакозов		10.92

Л6-92-29

Пересечение блока из пластмассовых труб с трубопроводом. Строительное задание

Стадия	Лист	Листов
Р		1

ВНИПИ Тяжпромэлектропроект имени Ф.Б. Якубовского МОСКВА

Исполнение 1. Прокладка блока под теплопроводом

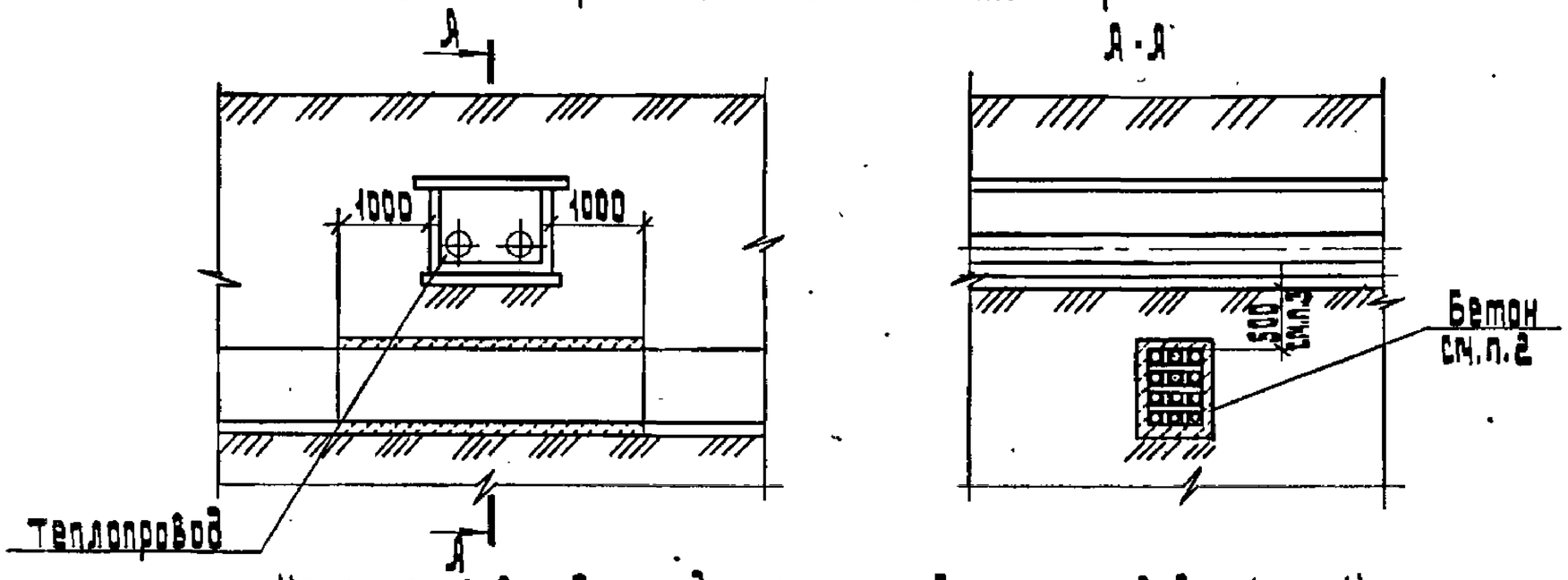

Исполнение 2. Прокладка блока над теплопроводом (см.п.1)

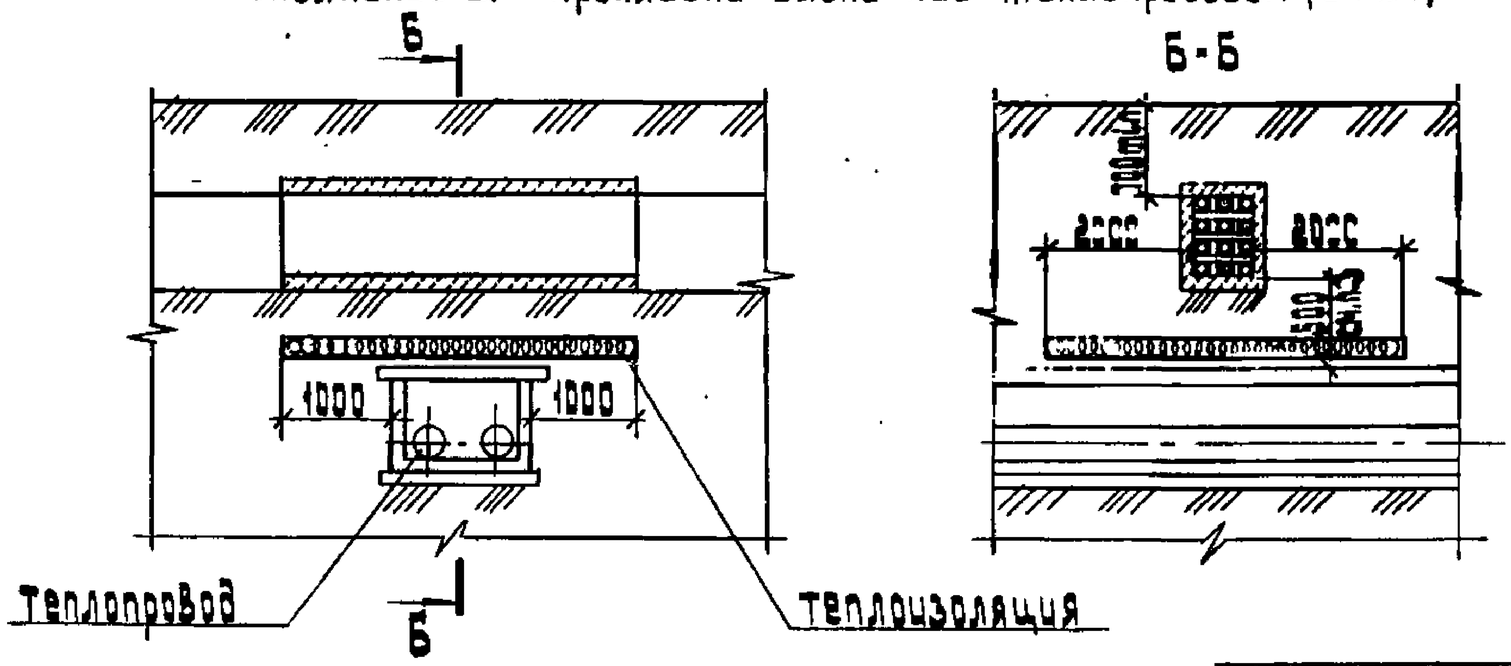

1. Прокладка блоков над теплопроводом не рекомендуется.
2. Обетонировку выполнять только для блока из пластмассовых труб.
3. Допускается расстояние между кабелем и теплопроводом 250 мм при условии соблюдения требований п. 2-3-96, ПУЭ

Разраб.	Шевляково			А6-92-30			
Провер.	Шевнова						
Нач.отд.	Шевнин						
				Пересечение блока с теплопроводом. Строительное задание	Стадия	Лист	Листов
					Р		1
Н.контр.	Алексеев		10.92		ЭНИПИ Тяжпромэлектропроект имени Ф.Э.Дзержинского Москва		

Инв.№ подл. | Подпись и дата | Взам.инв.№

Вариант 1

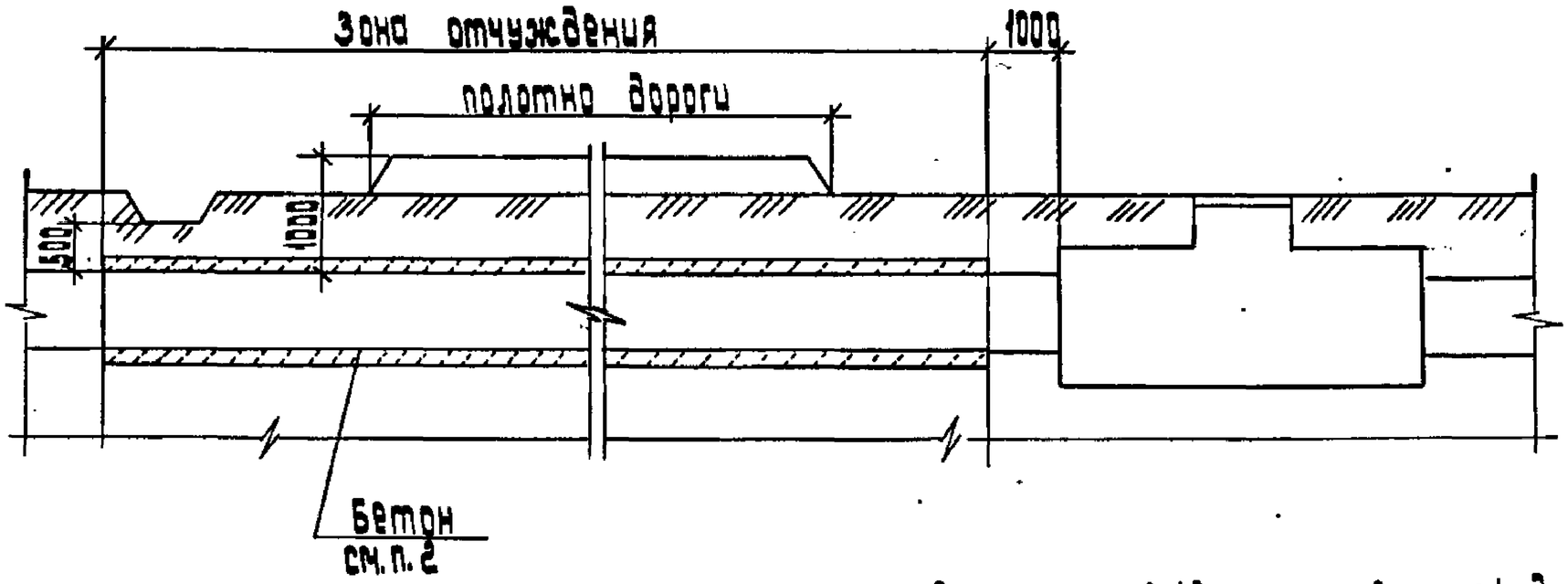

1. Расстояние А (до существующей дороги) определяется строителями в зависимости от глубины заложения колодца и категории грунта.
2. Обетонировку выполнять только для блока из пластмассовых труб.
3. Место пересечения железной дороги должно быть на расстоянии не менее 10 м от стрелок, крестовин и мест присоединения к рельсам отсасывающих кабелей.
   Пересечение кабелей с путями электрифицированного рельсового транспорта должно производиться под углом 75-90° к оси пути.

Разраб.	Шуляковский			801-92-31			
Провер.	Сивакова						
Нач.отд.	Шакин			Пересечение блока с дорогами. Строительное задание	Стадия	Лист	Листов
					Р	1	2
					ТЯЖПРОМЭЛЕКТРОПРОЕКТ имени М.Н. Бурковского		
Н.контр.	Малахов		10.92				

Вариант 2

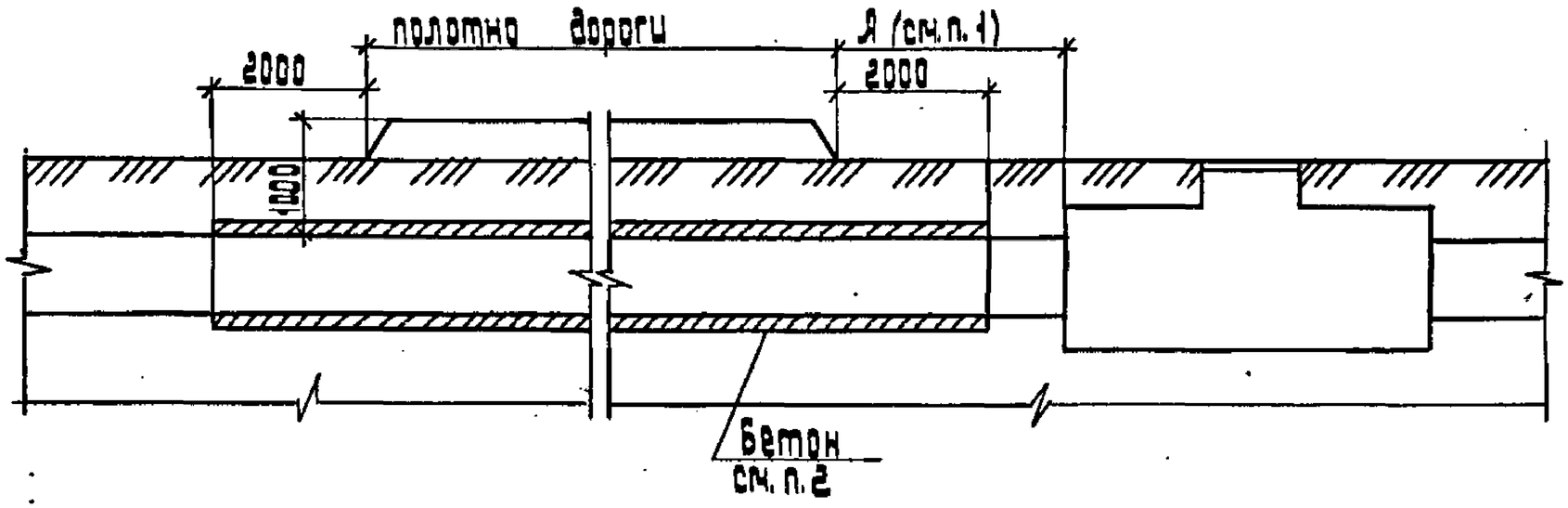

Вариант 3

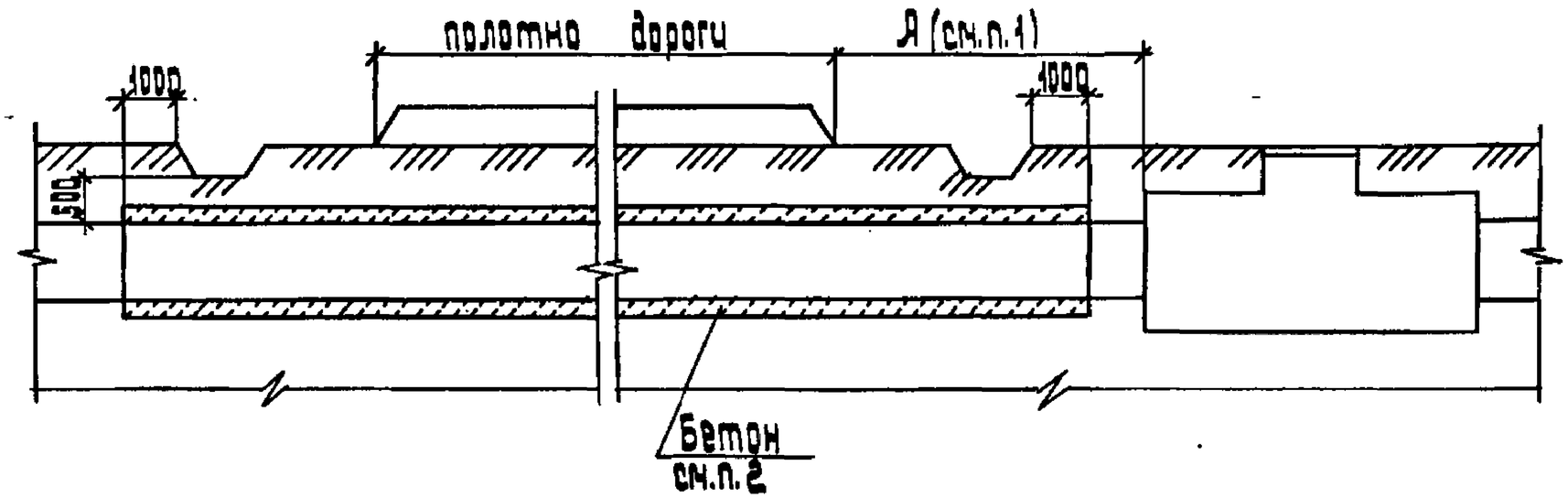

АБ-92-31	Лист 2

копировал: Барковская формат: А3

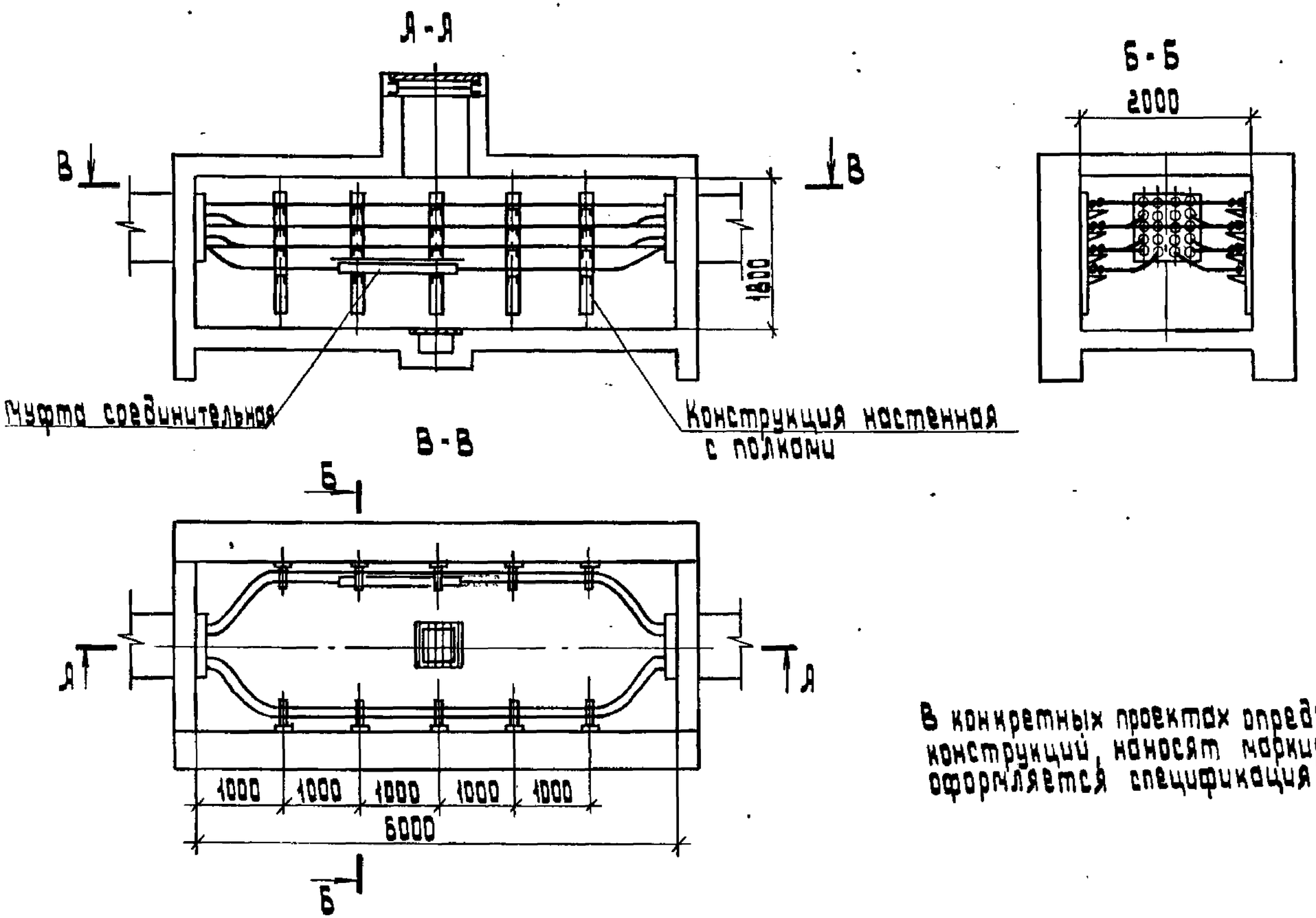

В конкретных проектах определяют типы конструкций, наносят маркировки кабелей, оформляется спецификация на чертеже.

Разраб.	Шелякина			25-92-32		
Провер.	Иванова					
Нач.отд.	Шкин			Прокладка кабелей в прямом колодце. Пример.	Стадия	Лист	Листов
					Р		1
Н.контр.	Алексеев		10.92		ВНИПИ Тяжпромэлектропроект имени Ф.Б.Якубовского МОСКВА		

А-А

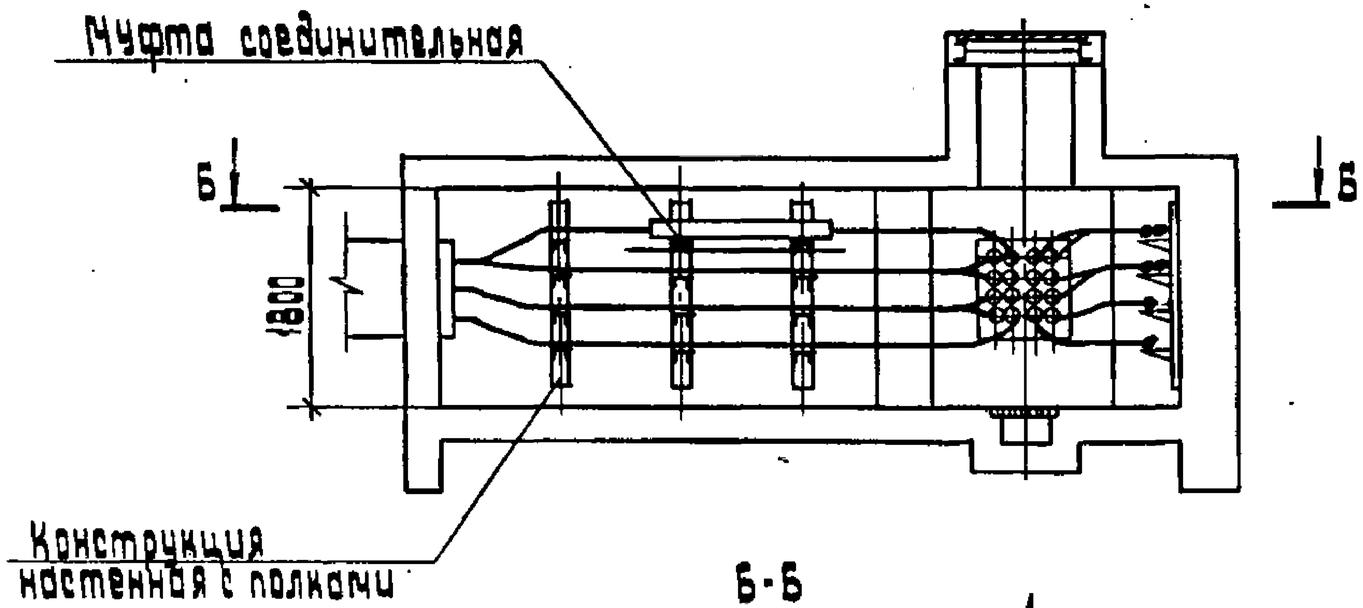

Б-Б

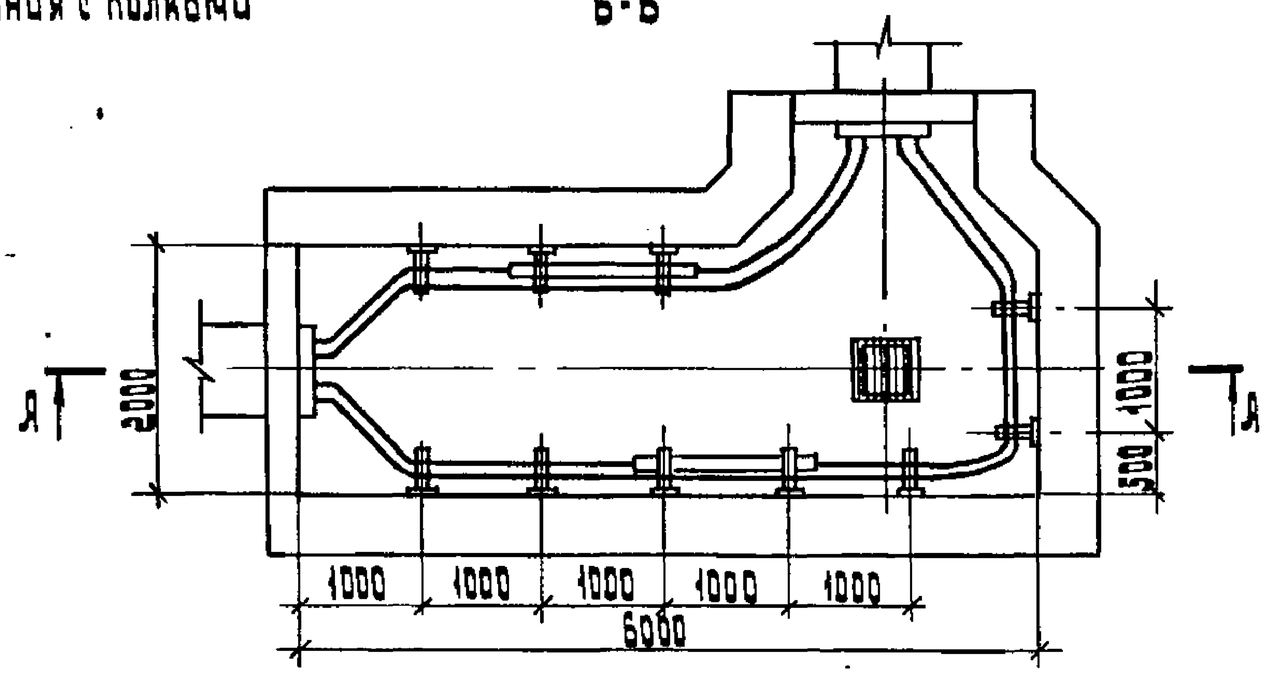

В конкретных проектах определяют типы конструкций, наносят маркировки кабелей, оформляется спецификация на чертеже.

Разраб.	Шаблинская			4Б-92-33		
Пров.	Шанова					
Нач.отд.	Уфкин			Прокладка кабелей в угловом колодце Пример.	Стадия	Лист	Листов
					Р		1
					Тяжпромэлектропроект имени Ф.Э. Дзержинского		
Н.контр.	Аллахверов		10.91				

Копировал: Бирюкевич Формат: А3

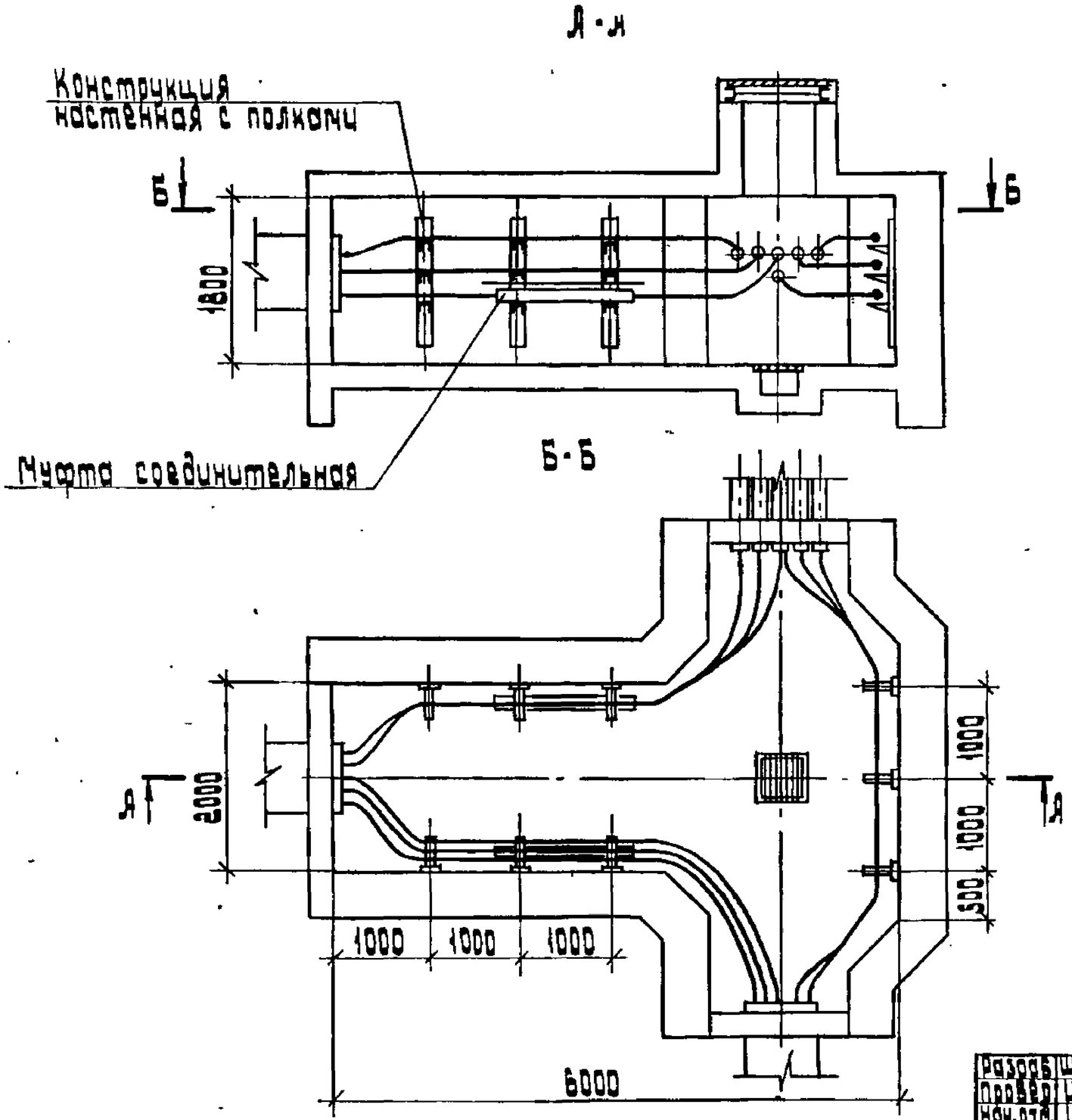

В конкретных проектах определяют типы конструкций, наносят маркировки кабелей, оформляется спецификация на чертеже.

Разраб.	Шелепирева			Л6-92-34		
Провер.	Иванова					
Нач.отд.	Ивкин					
				Прокладка кабелей в тройниковой колодце. Пример.	Стадия	Лист	Листов
					Р		1
Н.контр.	Ялаковов		10.90		ЭНИПИ Тяжпромэлектропроект имени Ф.Б.Якубовского МОСКВА		

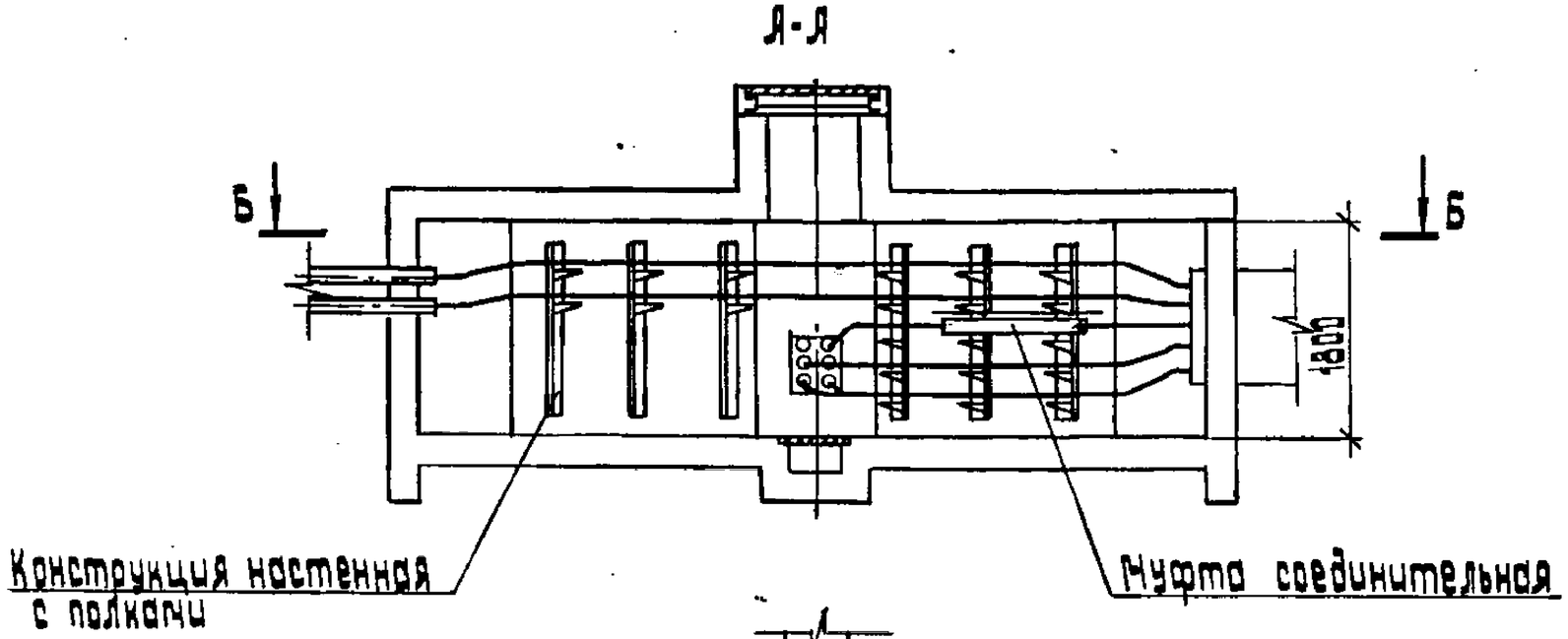

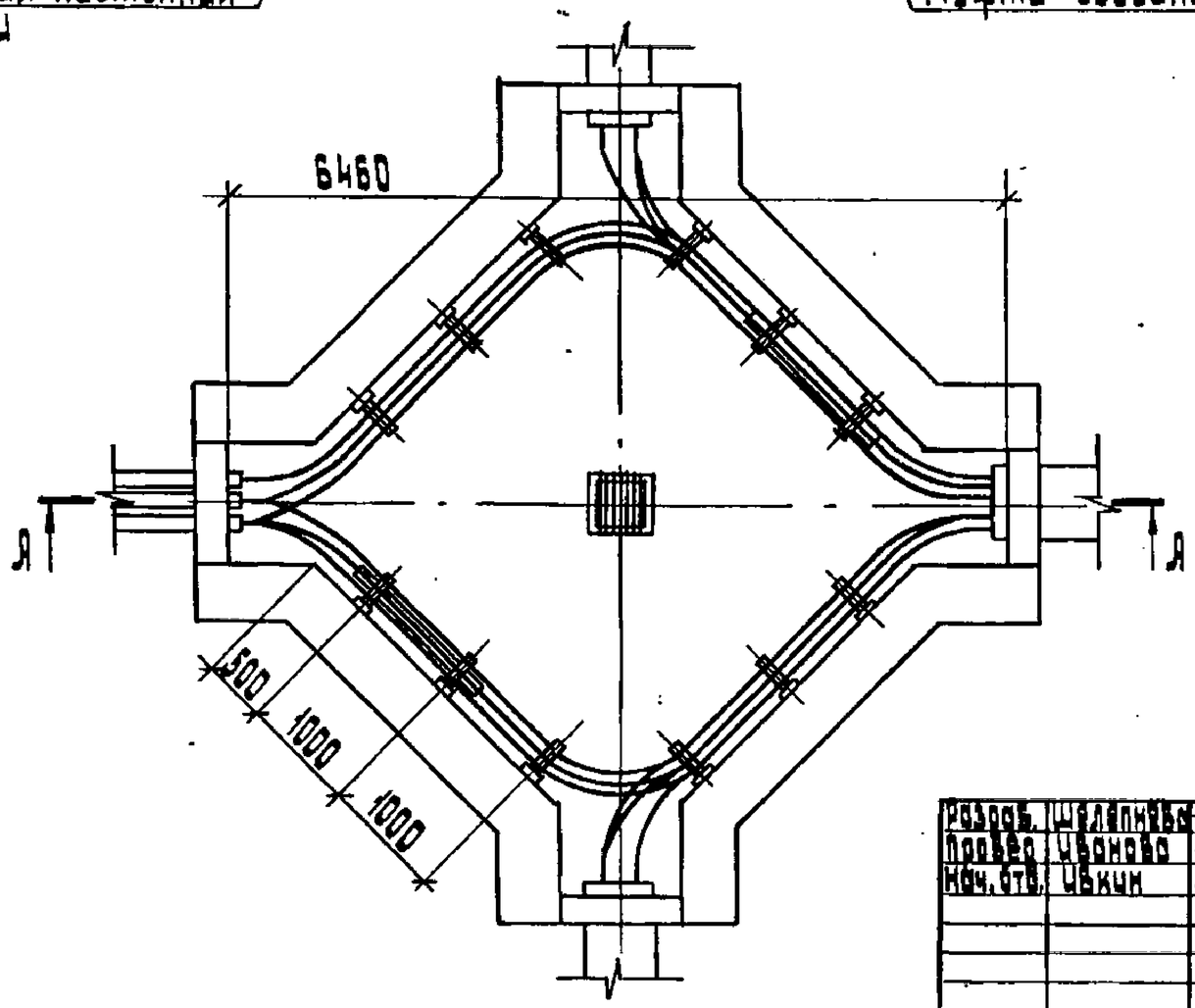

В конкретных проектах определяют типы конструкций, наносят маркировки кабелей, оформляется спецификация на чертеже.

Разраб.	Шеляпина			А6-92-35		
Провер.	Иванова					
Нач. отд.	Цыкин			Прокладка кабелей в крестовом колодце. Пример.	Стадия	Лист	Листов
					Р		1
Н. контр.	Алексеев		10.92		ВНИПИ Тяжпромэлектропроект имени С.Я. Лукницкого МОСКВА	

Копировал: Барковская

Формат: А3

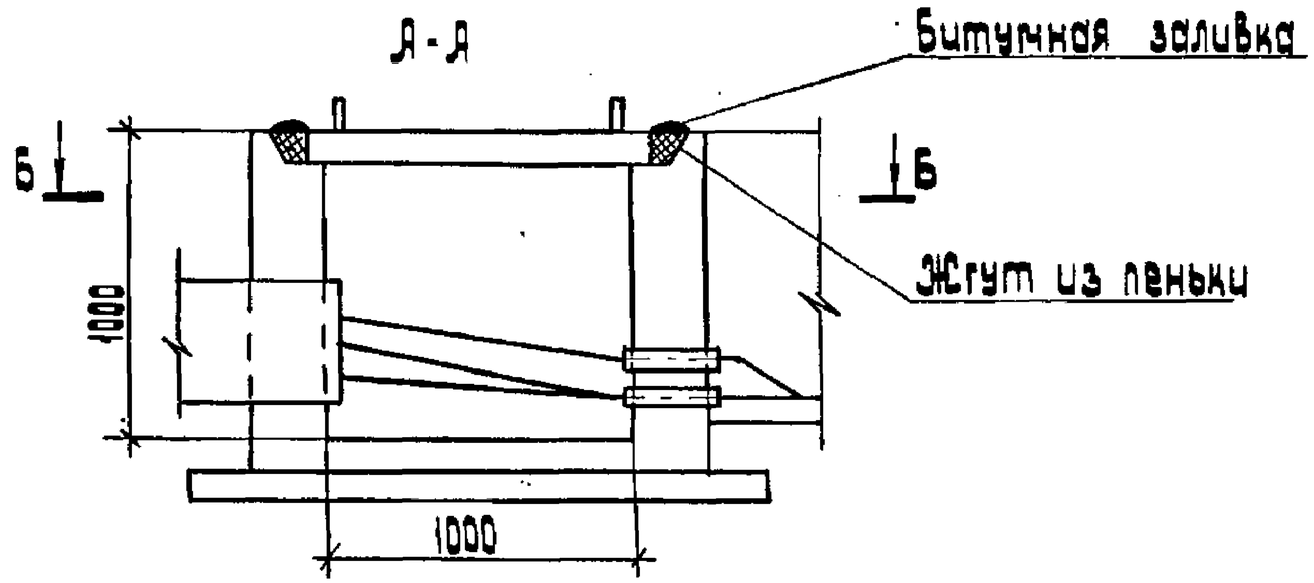

Б - Б

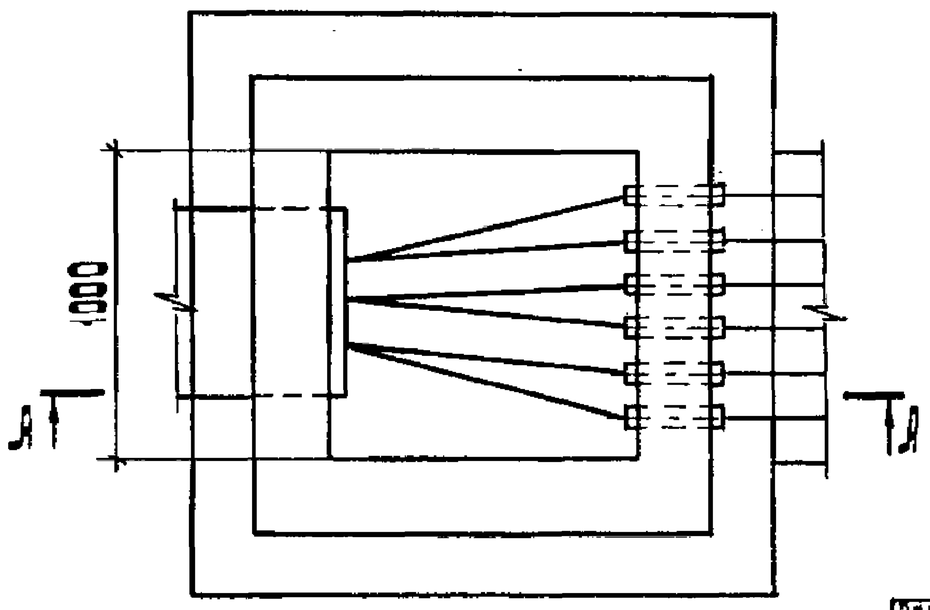

После укладки кабелей патрубки уплотнить пеньковым шнуром смоченным горячим битумом.

Разраб.	Шилинко			АБ-92-36		
Провер.	Иванова					
Нач. отд.	Шкин			Переход кабелей из кабельного блока в траншею. Пример.	Стадия	Лист	Листов
					Р		1
Н. контр.	Ласкозов		10.92		ТЯЖПРОМЭЛЕКТРОПРОЕКТ имени Ф.Э. Дзержинского МЕТРО		