ТИПОВОЙ ПРОЕКТ

807-11-2

САНИТАРНЫЙ ПРОПУСКНИК НА 30 ЧЕЛОВЕК ДЛЯ ЖИВОТНОВОДЧЕСКИХ И ПТИЦЕВОДЧЕСКИХ ПРЕДПРИЯТИЙ

АЛЬБОМ II

Архитектурно-строительные решения. Конструкции железобетонные

ЧАСТЬ 2

Вариант с кирпичными стенами

18078-03

				Привязан
Инв. №				

ТИПОВОЙ ПРОЕКТ

807-11-2

САНИТАРНЫЙ ПРОПУСКНИК НА 30 ЧЕЛОВЕК ДЛЯ ЖИВОТНОВОДЧЕСКИХ И ПТИЦЕВОДЧЕСКИХ ПРЕДПРИЯТИЙ

СОСТАВ ПРОЕКТА:

Альбом I Пояснительная записка. Технологические чертежи. Отопление и вентиляция. Водопровод и канализация. Электротехнические чертежи. Автоматизация вентсистем. Связь и сигнализация

Альбом II Архитектурно-строительные решения. Конструкции железобетонные

часть 1 Вариант со сборным железобетонным каркасом и панельными стенами

часть 2 Вариант с кирпичными стенами

Альбом III Строительные изделия (из типового проекта № 807-11-1)

Альбом IV Заказные спецификации

Альбом V Сметы

часть 1 Общая часть

часть 2 Вариант со сборным железобетонным каркасом и панельными стенами

часть 3 Вариант с кирпичными стенами

АЛЬБОМ II часть 2

РАЗРАБОТАН
ИНСТИТУТОМ „ГИПРОНИСЕЛЬХОЗ"

Утвержден Главсельстройпроектом
Минсельхоза СССР
Сводное заключение от 13 июля 1981 № 63
Введен в действие Гипронисельхозом
Приказ от 21 сентября 1981 № 287

За Главный инженер института Л.С. Бутаев
Главный инженер проекта С.П. Попов

				Привязан	
Инв. №					

Содержание альбома

N листа	Наименование	Стр.
	Содержание альбома	2
АС-1	Общие данные (начало)	3
АС-2	Общие данные (окончание)	4
АС-3	Фасады	5
АС-4	План на отм. 0,000 Разрез 1-1,	6
АС-5	Фрагмент фасада 1-3	7
АС-6	Планы полов, перемычек отверстий и кровли.	8
АС-7	План и сечения фундаментов	9
АС-8	Схемы расположения плит покрытия	10

Типовой проект 801-11-2 Альбом II часть 2

Ведомость рабочих чертежей основного комплекта АС

Лист	Наименование	Примечание
1	Общие данные (начало)	
2	То же (окончание)	
3	Фасады	
4	План на отм. 0.000. Разрез 1-1	
5	Фрагменты фасада 1:2	
6	Планы полов, перемычек, отверстий и кровли	
7	План и сечения фундаментов	
8	Схема расположения плит покрытия	

Ведомость прилагаемых и ссылочных документов

Обозначение	Наименование	Примечание
ГОСТ 11214-78	Окна и балконные двери деревянные с двойным	
	остеклением для жилых и общественных зданий	
ГОСТ 6629-74*	Двери деревянные внутренние	
	для жилых и общественных зданий	
1.138.10 вып.1	Перемычки железобетонные для	
	зданий с кирпичными стенами	
1.136-11	Двери деревянные входные наружные тамбурные и служебные	
	для жилых и общественных зданий	
2.460.5. вып.1	Архитектурные детали утепленных	
	покрытий одноэтажных промышленных зданий	
2.430-2 вып.2	Типовые архитектурно-строительные	
	детали промышленных зданий с	
	кирпичными стенами.	
1.862-1 вып.1	Железобетонные балки и прогоны покрытий для	
	производственных зданий сельского хозяйства	

Ведомость ссылочных и прилагаемых документов

Обозначение	Наименование	Примечание
1.865-4 вып.1,2,3,4	Железобетонные предварительно напряженные плиты покры-	
	тий длиной 6 м. для сельскохозяйственных зданий	
3.006-2 вып. II-2, II-4	Сборные железобетонные каналы и тоннели из лотковых элементов	
1.494-24 вып.1	Стаканы для крепления к крышам вентиляторов дефлекторов и зонтов	
1.433-1	Стены производственных зданий из легкобетонных блоков	
КЭ-01-58 вып.2	Сборные железобетонные обвязочные балки и	
	перемычки для промышленных зданий	

Типовой проект разработан в соответствии с действующими нормами и правилами и предусматривает мероприятия, обеспечивающие взрывную, взрывопожарную и пожарную безопасность при эксплуатации здания.

Главный инженер проекта /Попов С.Л./

Ведомость основных комплектов

ТХ	Технология производства	
АС	Архитектурно-строительные решения	
ВК	Внутренние водопровод и канализация	
ОВ	Отопление и вентиляция	
Э	Электротехнические чертежи	
АОВ	Автоматизация вентиляционных	
	систем	
СС	Связь и сигнализация	

Спецификация перемычек

Марка	Обозначение	Наименование	Кол.	Масса ед. кг.	Примечание
		Для t=-20°;-30°;-40°С			
	1.138-10 вып.1	Перемычка 1ПР1-15,12,14	3		
	1.138-10 вып.1	Перемычка 1ПР2-15,12,14	3	75	
	1.138-10 вып.1	Перемычка 1ПР1-10,12,6	18	25	
		Для tн=-20°С			
	1.138-10 вып.1	Перемычка 1ПР1-12,12,14	10	50	
	1.138-10	Перемычка 1ПР38-12,12,22у	24	75	
	1.138-10	Перемычка 1ПР3-19,12,14	42	75	
	1.138-10	Перемычка 1ПР38-24,25,22у	13	325	
	1.138-10	Перемычка 1ПР1-10,12,14	2	50	
	КЭ-01-58 вып.2	Перемычка БП 1-1	4		
		Для $t_н$=-30°С			
	1.138-10	Перемычка 1ПР1-12,12,14	17	50	
	1.138-10	Перемычка 1ПР38-12,12,22у	24	75	
	1.138-10	Перемычка 1ПР3-19,12,14	59	75	
	1.138-10	Перемычка 1ПР38-24,25,22у	13	325	
	1.138-10	Перемычка 1ПР1-10,12,14	3	50	
		Для $t_н$=-40°С			
	1.138-10 вып.1	Перемычка 1ПР1-12,12,14	20	50	
	1.138-10	Перемычка 1ПР38-12,12,22у	24	75	
	1.138-10	Перемычка 1ПР3-19,12,14	76	75	
	1.138-10	Перемычка 1ПР38-24,25,22у	13	325	
	1.138-10	Перемычка 1ПР1-10,12,14	4	50	
	1.138-10	Перемычка 1ПР1-12,12,6	27	25	

Ведомость проемов дверей

Проемы: Тип по проекту	Размер в кладке b×h мм	Кол. мест	Элементы заполнения проема: Марка	Обозначение	Кол.
1	1060×2100	5	АН-20-9-4	1.136-11	1
2	1060×2100	1	ДН-20-9-4	То же	1
3	910×2070	12	ДГ21-9	ГОСТ 6829-74	1
4	910×2070	4	ДГ21-9л	То же	1
5	710×2070	5	ДГ21-7л	"	1
6	710×2070	12	ДГ21-7л	"	1

Ведомость перемычек

Перемычки: Тип по проекту	Схема сечения	К-во мест	Элементы перемычек: Марка	Обозначение	К-во
ПР1	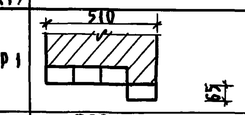	1	1ПР1-12,12,6	1.138-10 вып 1	4
ПР3	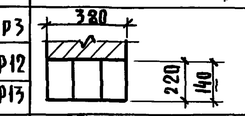	7	1ПР38-12,12,22у	То же	3
ПР12		1	1ПР1-12,12,14	"	3
ПР13		1	1ПР2-15,12,14	"	3
ПР4	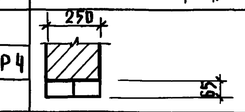	2	1ПР1-12,12,6	"	2
ПР5	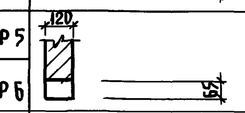	13	1ПР1-12,12,6	"	1
ПР6		18	1ПР1-10,12,6	"	1
			Для tн=-20°С		
ПР7	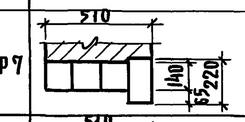	1	1ПР1-12,12,14	1.138-10 вып.1	3
			1ПР38-12,12,22у		1
ПР8	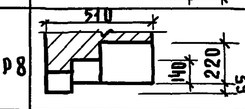	13	1ПР3-19,12,14	Тоже	2
			1ПР38-24,25,22у		1
ПР9	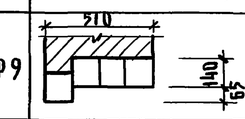	1	1ПР1-12,12,14	"	4
ПР10	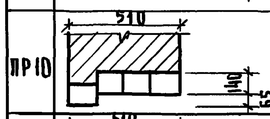	4	1ПР3-19,12,14	"	4
			"		
ПР11	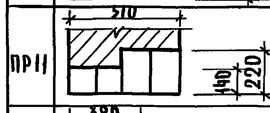	1	1ПР1-10,12,14	"	2
			1ПР38-12,12,22у		2
ПР2	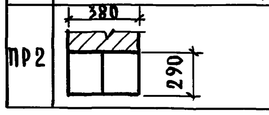	2	БП1-1	КЭ-01-58 вып.2	2

1. Тип проема дверей N2 по проекту, устанавливается для $t_н^о$=-40°С

Привязан			
Инв.N			
			АС
Гип	Попов		
Нач. отд.	Горбунов		
Гл. арх.	Гаврилов		
Н. контр.	Марков		
Гл. спец.	Марков		
Рук. гр.	Скобликов		
Арх.	Трушина		
Провер.	Савицкая		

Санитарный пропускник на 30 человек для животноводческих и птицеводческих предприятий

Стадия	Лист	Листов
Р	1	8

Общие данные (начало)

Гипронисельхоз

Копировал 18078-03 4 Формат 22

Типовой проект 801-11-2 Альбом II Часть 2

Ведомость перемычек

Перемычки: Тип по проекту	Схема сечения	Кол. мест	Элементы перемычки: Марка	Обозначение	Кол.
				для tн=-30°С	
ПР7	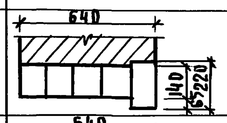	1	1ПР1-12.12.14	1.138-10 вып.1	4
			1ПР38-12.12.22у		1
ПР8	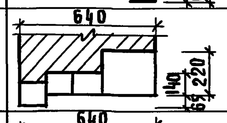	13	1ПР3-19.12.14	ТОЖЕ	3
			1ПР38-24.25.22у		1
ПР9	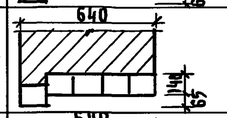	2	1ПР1-12.12.14	"	5
ПР10	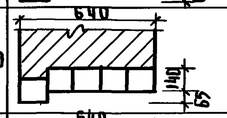	4	1ПР3-19.12.14	"	5
ПР11	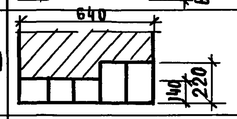	1	1ПР1-10.12.14	"	3
			1ПР38-12.12.22у	"	2
				для tн=-40°С	
ПР7	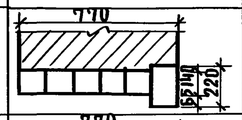	1	1ПР1-12.12.14	1.138-10 вып.1	5
			1ПР38-12.12.22у		1
ПР8	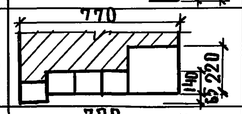	13	1ПР3-19.12.14	ТОЖЕ	4
			1ПР38-24.25.22у		1
ПР-9	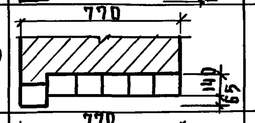	2	1ПР1-12.12.14	"	6
ПР-10	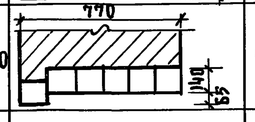	4	1ПР3-19.12.14	"	6
ПР11	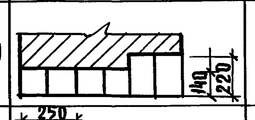	1	1ПР1-10.12.14	"	4
			1ПР38-12.12.22у		2
ПР4	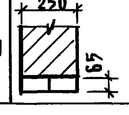	3	1ПР1-12.12.6	"	2

Таблица толщин наружных кирпичных стен и утеплителя кровли

tн	Толщина стен мм (а): Кирпичные наружные стены из кирпича марки 75	Толщина утеплителя (мм): Гидрофобизированные минватные плиты повышенной жесткости γ=200 кг/м³ (над помещ. душевых)	Пенобетон γ=400 кг/м³ (над помещ. с нормальным режимом)
-20°С	510	180	130
-30°С	640	220	170
-40°С	770	270	210

Ведомость отделки помещений

Наименование или эксплик. номер помещения	Потолок: Штукатурка или затирка	Потолок: Окраска	Стены и перегородки: Штукатурка или затирка	Стены и перегородки: Окраска или облицовка	Отделка низа стен и перегородок (панель): Окраска или облицовка	Высота мм.
1:21	Затирка	Клеевая	Штукатурка	Окраска	Масляной краской	
		Побелка			За 2 раза	2400
Вестибюль	Тоже	Тоже	Тоже	Тоже	Тоже	Тоже
Кабинет завфермой	"	"	"	Клеевая окраска	"	
					"	1800
Гардеробы уличной					"	На всю
и домашней одежды	"	"	"	Окраска	"	высоту
6;12;22;26	"	Клеевая побелка	"	Тоже	"	Тоже
7;10;24	—	Водоэмульсионная	"	"	"	"
Душевые	—	Тоже	"	Облицовка	Глазурованной плиткой	1800
Гардеробы					Масляной краской	
Рабочей одежды	Затирка	Клеевая побелка	"	Окраска	За 2 раза	"
Венткамера	Тоже	Известковая белая	Затирка	Известковая белая		
Постирочная	"	Водоэмульсионная	Штукатурка	Масляной краской	Тоже	2100
Помещение для						
дезинфекции одежды	"	Тоже	Тоже	Окраска	"	2400
Красный уголок	"	Клеевая побелка	"	Тоже	"	3000
Комната специалистов	"	Тоже	"	"	"	"
Комната	"				"	
Приема пищи	"	"	"	"		3000
Коридор	"	"	"	"	"	Тоже
Уборная	"	Водоэмульсионная	"	"	"	"

Ведомость спецификаций

Лист	Наименование	Примечание
1	Ведомость проемов дверей	
1:2	Ведомость перемычек	
1	Спецификация перемычек	
2	Ведомость гардеробного оборудования	
2	Ведомость отделки помещений	
3	Спецификация заполнения оконных проемов	
6	Спецификация изделий для венткамеры	
7	Спецификация элементов к плану фундаментов	
7	Спецификация стали на приямок	
8	Спецификация элементов к схеме расположения плит покрытия	

Ведомость гардеробного оборудования

Группа произв. процессов	Количество обслуживаемых: Списочный состав	Наибольшее многочисленная смена	Крючки на вешалках	Шкафы гардеробные: Двойные 500×400 мм	Тройные 500×400 мм
Iв	30	20	—	34	

1. Ограждающие конструкции приняты из условий tв=18÷23°С φв=65%, для помещения душевой tв=25°С
2. Наружные стены и внутренние перегородки выполнять из обыкновенного глиняного кирпича (ГОСТ 530-7) марки 75 на цементно-песчаном растворе марки 25
3. Наружный ряд кирпичной кладки выполняется из силикатного кирпича с утопленными швами глубиной 10мм.
4. При пересчете толщин ограждающих конструкций сопротивление теплопередачи Ro следует принимать равным экономически целесообразному сопротивлению теплопередачи $R_o^{эк}$, в соответствии СП 2.14 и 2.15 СНиП II-3-79 и конкретными для района привязки, данными.
5. Для уличной, домашней и рабочей одежды приняты шкафы марки М3-33 по серии 1.472-3

Привязан

Инв. N

ГИП	Попов	
Нач. отд.	Горбунов	
Гл. арх.	Гаврилов	
Н. контр.	Марков	
Гл. спец.	Марков	
Рук. гр.	Скобликов	
Арх.	Трушина	
Провер.	Беляев	

АС

Санитарный пропускник на 30 человек для животноводческих и птицеводческих предприятий

Стадия	Лист	Листов
Р	2	

Общие данные (окончание)

ГИПРОНИСЕЛЬХОЗ

Копировал

Формат 22

18078-03 5

Инв. N подл. | Подпись и дата | Взам. инв. N | Гл. констр. отд. Теляковский

Типовой проект 801-11-2 Альбом II часть 2

ФАСАД 1-2

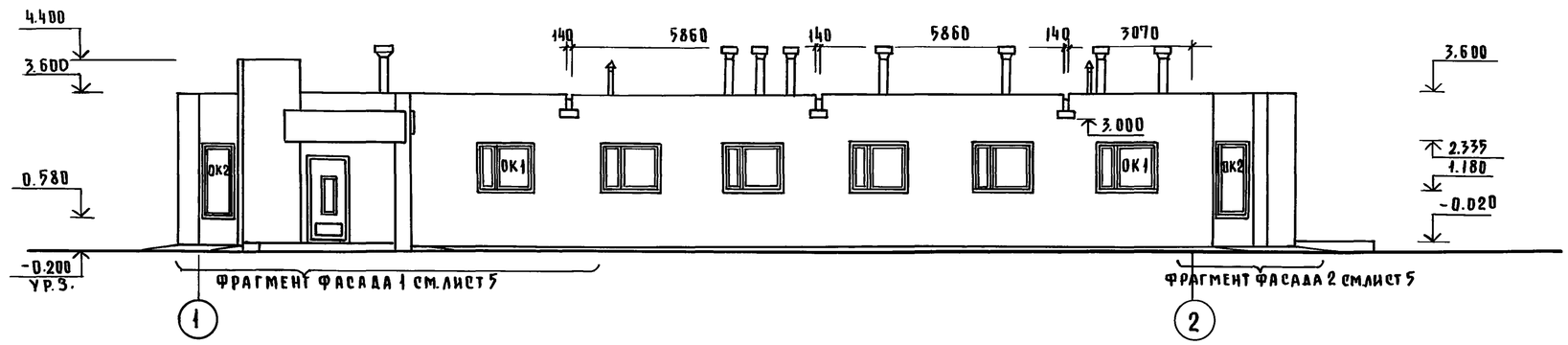

ФАСАД 2-1

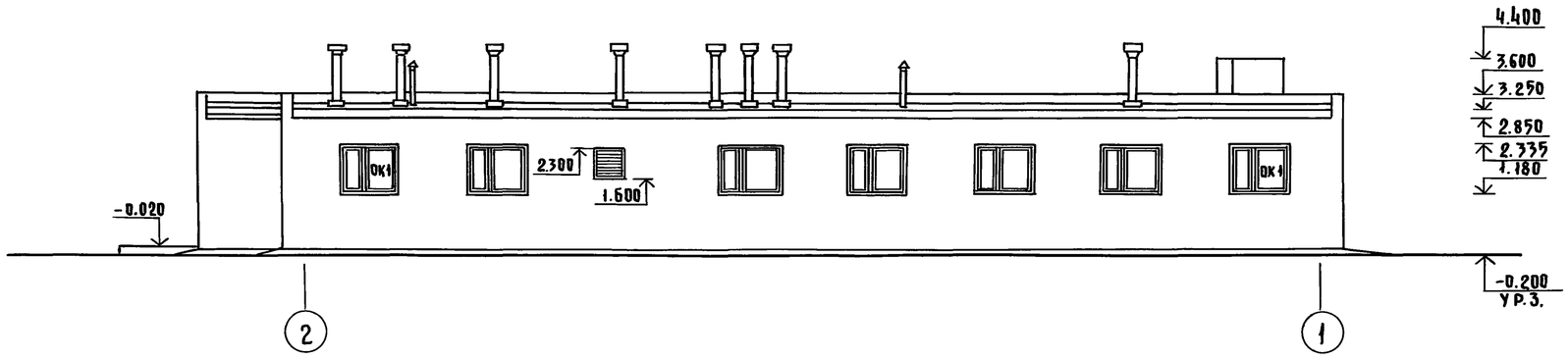

ФАСАД А-В

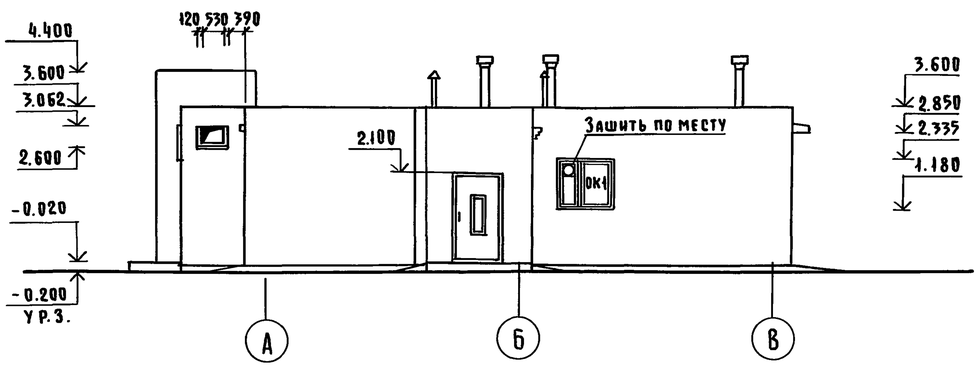

ФАСАД В-А

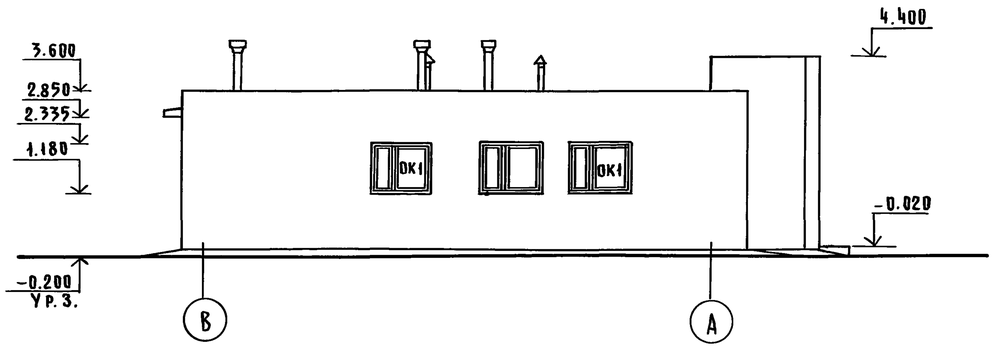

1. Данный лист смотреть совместно с листами 4; 5

Спецификация заполнения оконных проемов

Марка	Обозначение	Наименование	Кол.	Примечание
		Проем ОК1		
ОС 12.15	ГОСТ 11214-78	Оконный блок	1	
		Проем ОК2		
ОС 18.09	ГОСТ 11214-78	Оконный блок	1	

Схемы заполнения оконных проемов

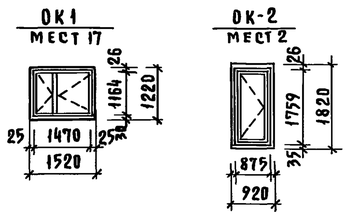

ГИП	Попов		
Нач. отд.	Горбунов		
Гл. арх.	Гаврилов		
Н. контр.	Марков		
Гл. спец.	Марков		
Рук. гр.	Скобликов		
Арх.	Трушина		
Провер.	Беляев		

Привязан

Инв. №

АС

Санитарный пропускник на 30 человек для животноводческих и птицеводческих предприятий

Стадия	Лист	Листов
Р	3	

Фасады

Гипронисельхоз

Копировал

Формат 22

18078-03 6

Инв. N подл. | Подпись и дата | Взам. инв. N | Гл. констр. отд. Пеляковский

План на отм. 0.000

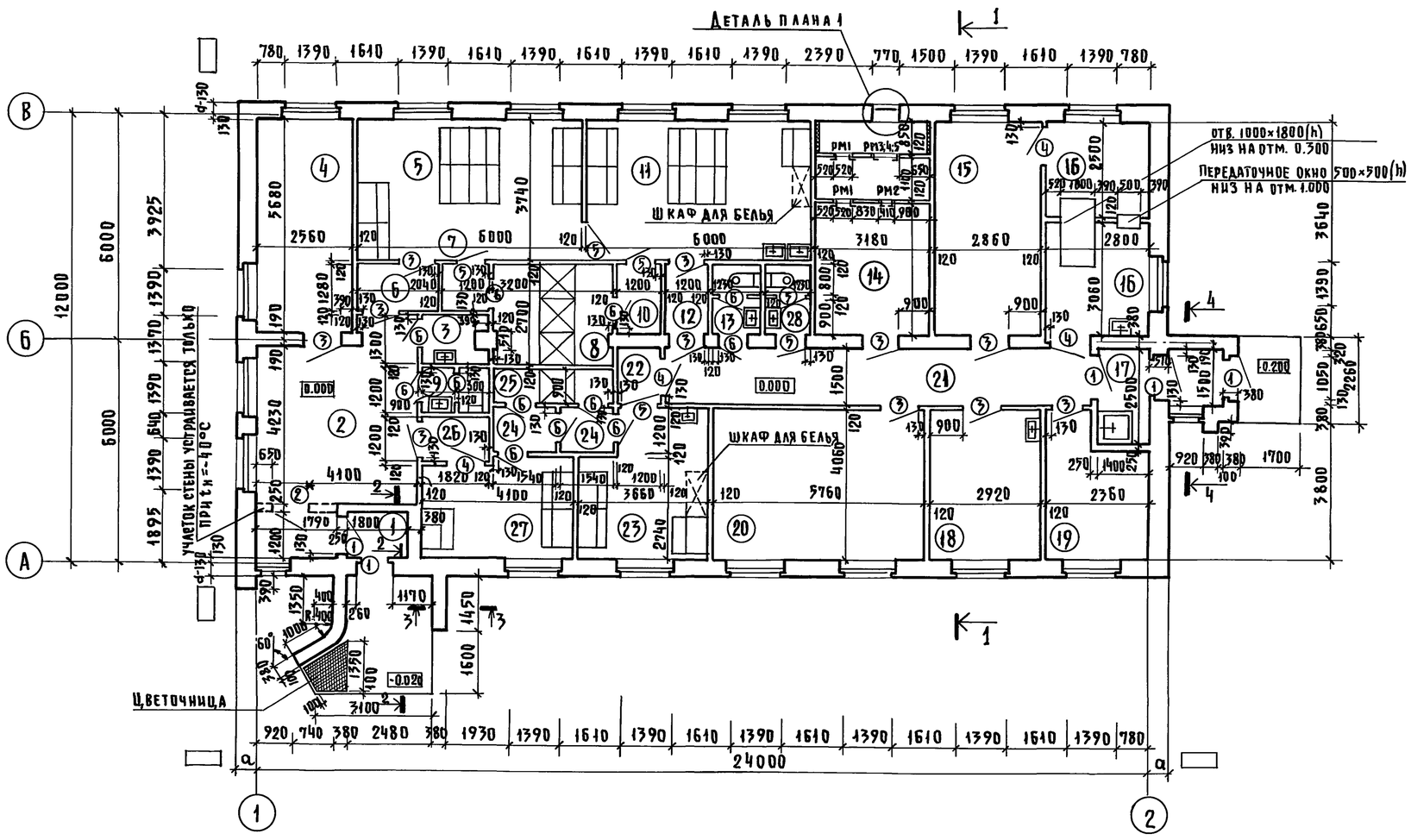

Разрез 1-1

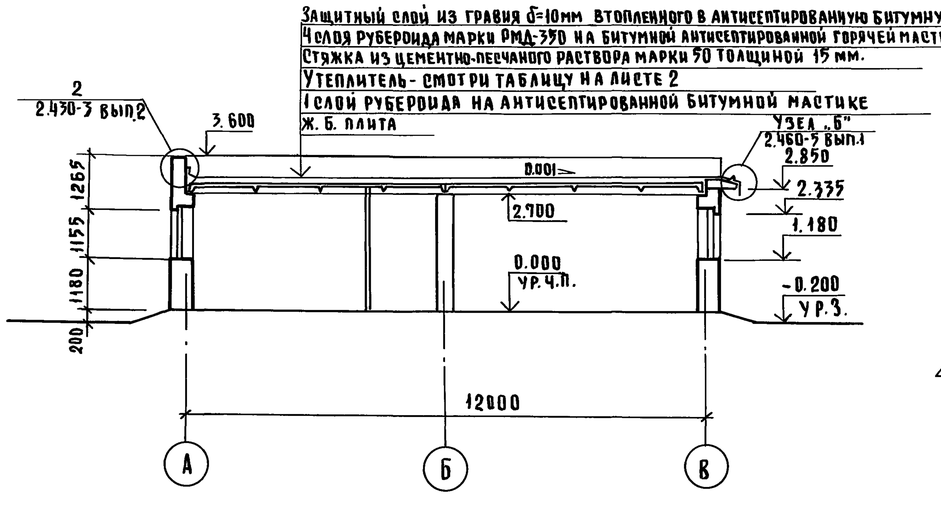

Деталь плана 1

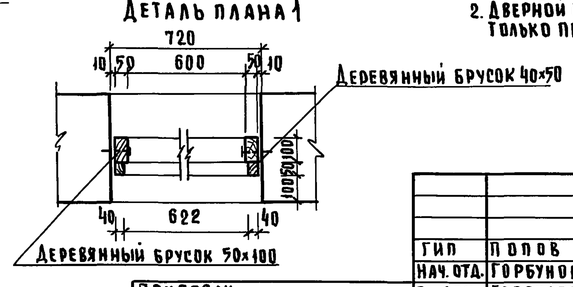

Экспликация помещений

N	Наименование	Площадь м.²
1.	Тамбур	2.50
2	Вестибюль	24.15
3	Инвентарная	2.15
4	Кабинет заведующего фермой	14.54
5	Женский гардероб уличной и	22.56
	домашней одежды	
6	Тамбур	2.21
7	Тамбур	2.34
8	Женская душевая	8.64
9	Уборная	2.15
10	Тамбур	2.18
11	Женский гардероб раб. одежды	22.56
12	Тамбур	2.18
13	Женская уборная	2.15
14	Венткамера	17.50
15	Постирочная	16.25
16	Помещение для дезинфекции одежд	15.50
17	Тамбур	3.50
18	Комната приема пищи	12.18
19	Комната специалистов	9,55
21	Коридор	17.10
22	Тамбур	1.80
23	Мужской гардероб раб. одежды	12.92
24	Тамбур	1.85
25	Мужская душевая	2.88
26	Тамбур	2.16
27	Мужской гардероб уличной	10.66
	и домашней одежды	
20	Красный уголок	23.14
28	Мужская уборная	2.15

1. Данный лист смотреть совместно с листами 5; 6.
2. Дверной блок обозначенный звездочкой, устанавливается в тамбуре только при расчетной температуре $t_н$=-40°С

ГИП	Попов		
Нач. отд.	Горбунов		
Гл. арх.	Гаврилов		
Н. конт.	Марков		
Гл. спец.	Марков		
Рук. гр.	Скобликов		
Ст. арх.	Беляев		
Арх.	Трушина		

Привязан

Инв. N

АС

Санитарный пропускник на 30 человек для животноводческих и птицеводческих предприятий

Стадия	Лист	Листов
Р.Ч.	4	

План на отм. 0.000
Разрез 1-1

ГИПРОНИСЕЛЬХОЗ

Копировал

Формат 22

18078-03 7

Гл. констр. отд. Пеляковский
Часть ОВ Логинская
Часть ВК Беспечный

Взам. инв. N | Подпись и дата | Инв. N подл.

Фрагмент фасада 1

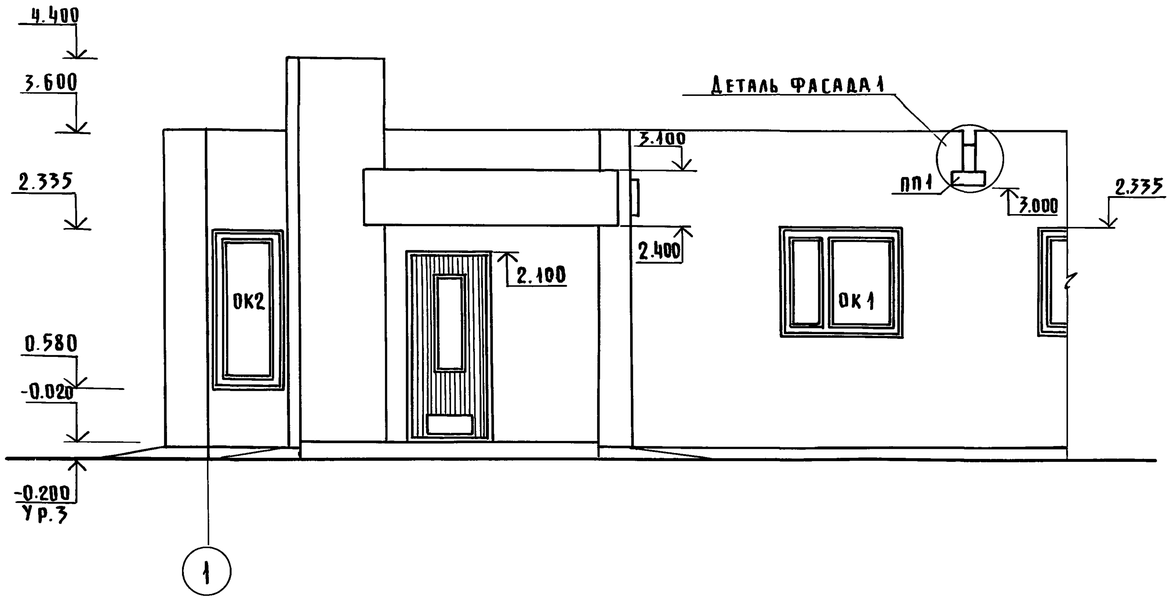

6-6

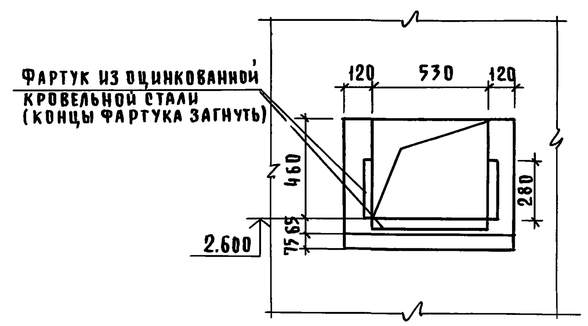

Узел „А"

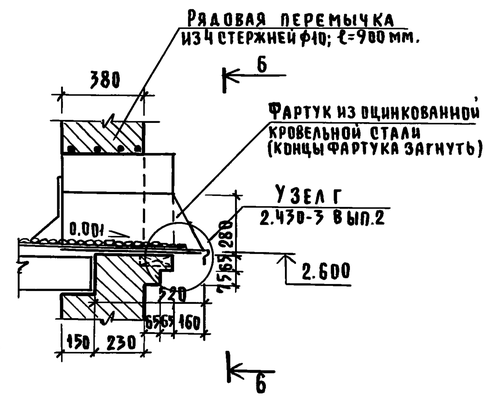

2-2

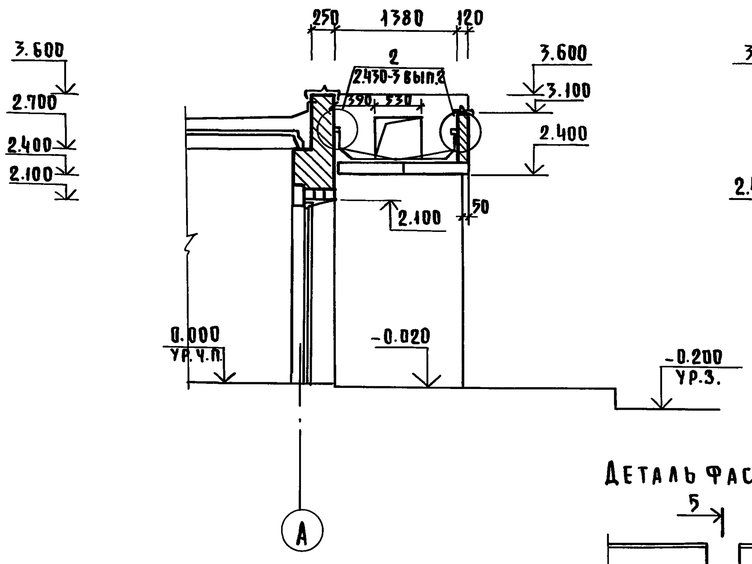

3-3

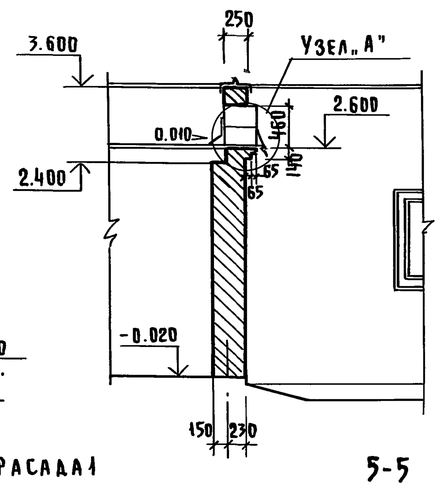

4-4

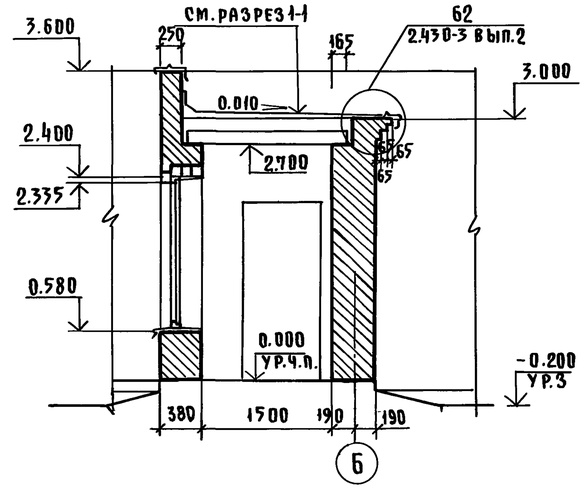

1. Данный лист смотреть совместно с листами 3, 4.

Деталь фасада 1

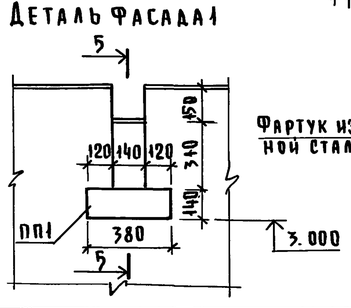

5-5

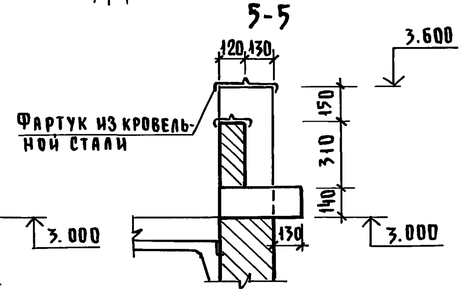

ГИП	Попов		
Нач.отд.	Горбунов		
Гл.арх.	Гаврилов		
Н.контр.	Марков		
Гл.спец	Марков		
Рук.гр.	Скобликов		
Арх.	Трушина		
Провер.	Беляев		

Привязан

Инв. №

АС

Санитарный пропускник на 30 человек для животноводческих и птицеводческих предприятий

Стадия	Лист	Листов
Р	5	

Фрагменты фасада 1-3

ГИПРОНИСЕЛЬХОЗ

Инв. № подл. | Подпись и дата | Взам. инв. N

Гл. констр. отд. Елаковский

Копировал

Формат 22

18078-03 8

План полов на отм. 0.000, план перемычек и план отверстий

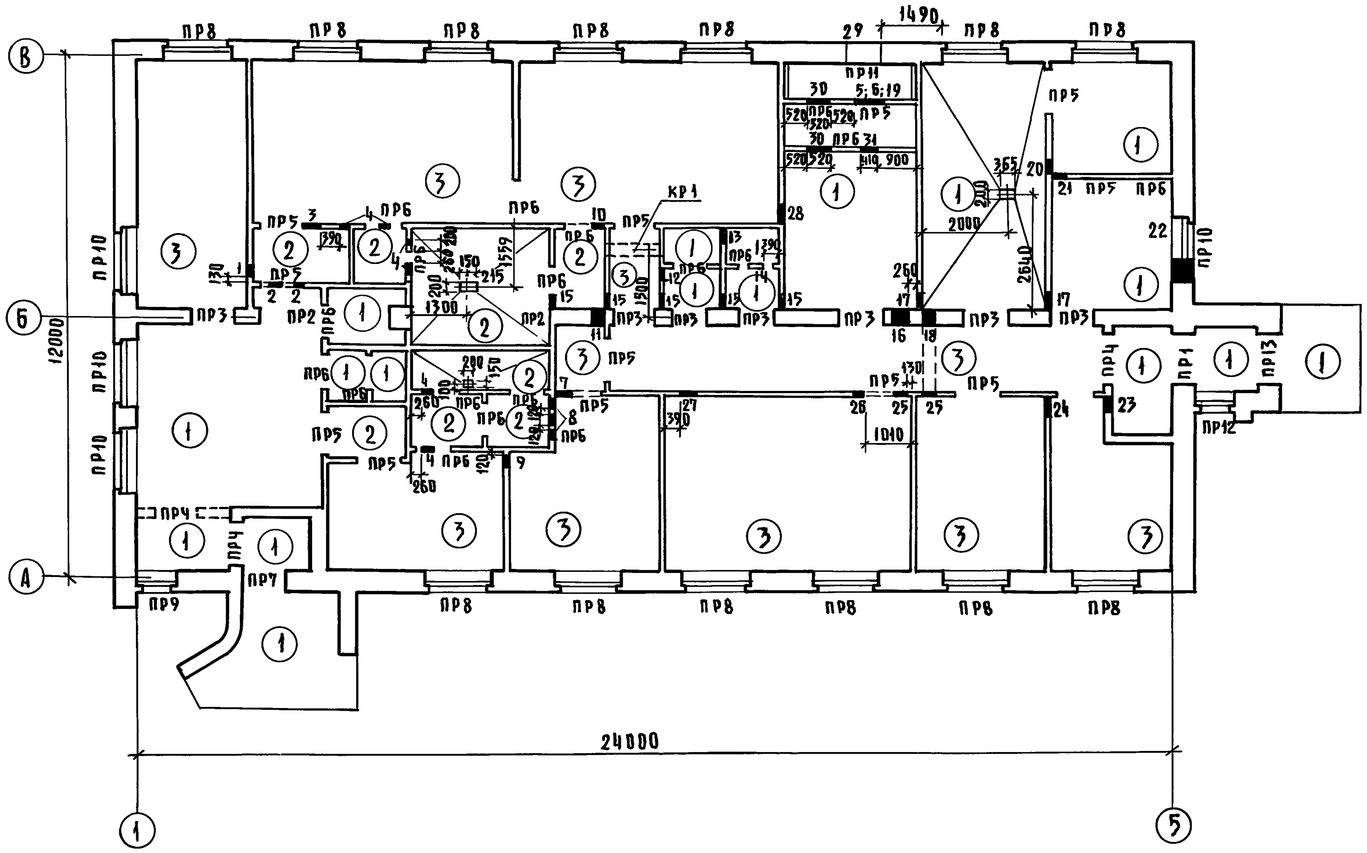

Экспликация полов

Тип по проек	Конструкция пола	Материал слоя	Тип слоя	Толщ слоя мм.	Дополнительн. указания
1		Покрытие бетонное бетон М 200 Бетонный подстилающий слой М100 Утрамбованный щебнем крупностью 40-60 мм. грунт	П9	20 80	
2		Керамическая плитка ГОСТ 6787-80 Цементно-песчаный раствор М150 Бетонный подстилающий слой М100 Утрамбованный щебнем крупностью 40-60 мм грунт	П43	13 15 80	
3		Линолиум ГОСТ 7251-77 Прослойка из холодной мастики на водостойких вяжущих Легкий бетон М 50 Бетонный подстилающий слой М100 Утрамбованный щебнем крупностью 40-60 мм. грунт	П71	2-5 20 80	

План кровли

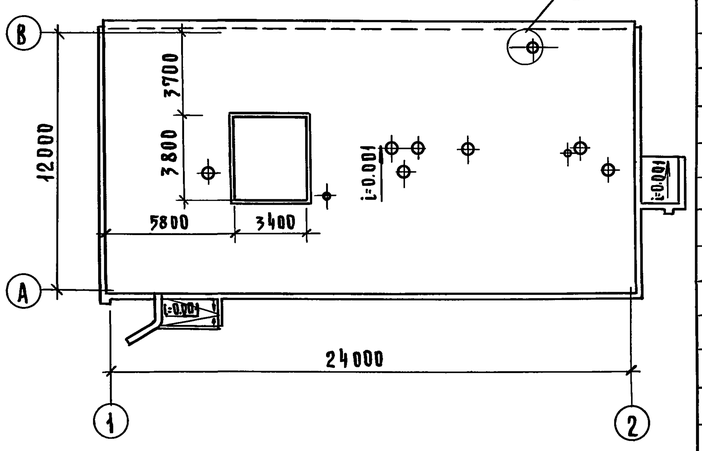

Таблица отверстий

№	Размер отверстий B×h	Отметка низа отверстий
1	2	3
1	250×250	2,400
2	250×250	2,400
3	300×300	2,350
4	250×250	2,350
5	790×520 (для $t_н$=-20°C)	0,105
6	920×520 (для $t_н$=-30°C)	0,105
7	350×450	2.250
8	250×250	2.400
9	250×250	2.400
10	300×300	2.320
11	300×300	2.320
12	350×350	2.200
13	350×350	2.250
14	350×350	2.250
15	350×350	2,030
16	400×400	2,270
17	380×650	2,050
18	300×300	2,250
19	540×520 (для $t_н$=-40°C)	0.105
20	350×350	2.270
21	350×350	2.320
22	500×400	2.000
23	350×350	2.050
24	450×800	1.900
25	300×300	2.320
26	250×250	2.400
27	400×400	2,300
28	450×450	2.240
29	720×700	1,600
30	520×1260	0.300
31	410×410	0,350

Спецификация изделий для венткамеры

Марка	Обозначение	Наименование	Кол	Масса ед. кг.	Примечание
		Изделия деревянные			
	АС-4	Деревянный брусок 50×100		0.01м³	
	АС-4	Деревянный брусок 40×50		0.01м³	
		Изделия металлические			
РМ1	Т.пр... Альбом III РМ1.000	Рамка металлическая РМ1	2	23,1	
РМ2	-РМ2.000	Рамка металлическая РМ2	1	15,8	
РМ3	-РМ3.000	Рамка металлическая РМ3	1	48,58	
РМ4	-РМ4.000	Рамка металлическая РМ4	1	45,1	
РМ5	-РМ5.000	Рамка металлическая РМ5	1	35,1	
КР1	-КР1.000	Кронштейн КР1	1	16.74	

ГИП	Попов	
Нач. отд	Горбунов	
Гл. арх.	Гаврилов	
Н. контр	Марков	
Гл. спец	Марков	
Рук. гр.	Скобликов	
Арх.	Грушина	
Провер.	Беляев	

Привязан.

Инв. №

АС

Санитарный пропускник на 30 человек для животноводческих и птицеводческих предприятий

Стадия	Лист	Листов
Р	6	

Планы полов, перемычек, отверстий и кровли

ГИПРОНИСЕЛЬХОЗ

Копировал

Формат 22

18078-03 9

Гл. констр. отд. Гельковский
Часть ОВ Потинская
Часть ВК Беленький
Взам. инв. №
Подпись и дата
Инв. № подл.

План фундаментов

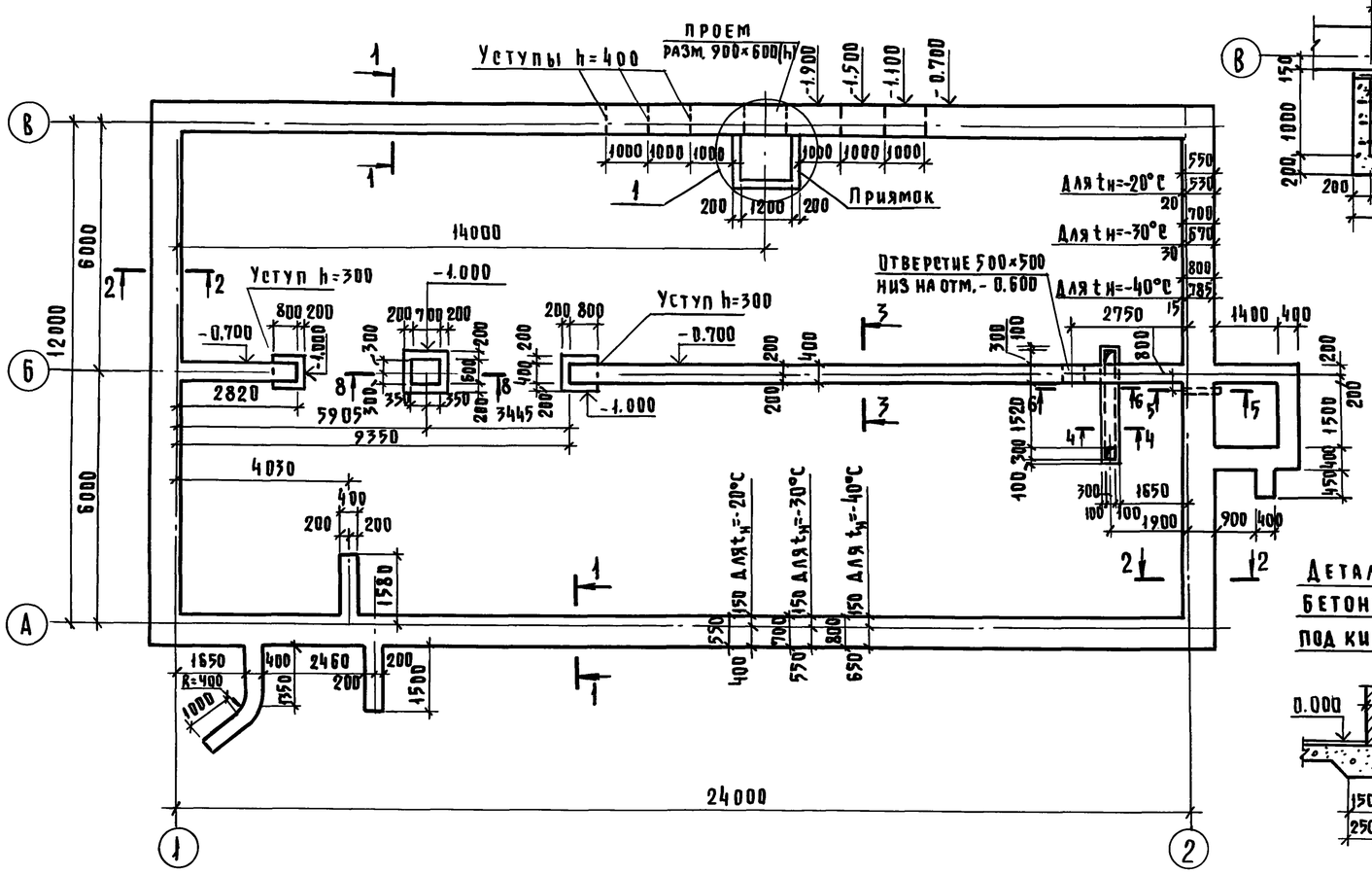

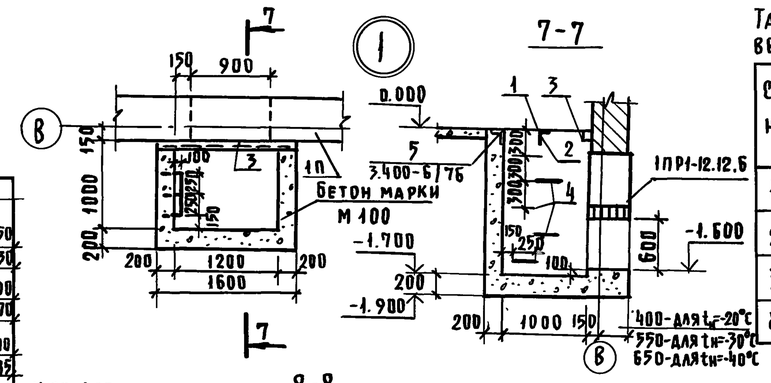

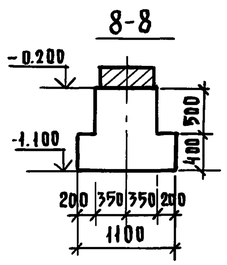

Таблица расчетных нагрузок на верхний обрез фундамента (при снеге 100 кг/м²)

Сечения	Схема	tн=-20°С	tн=-30°С	tн=-40°С
		N кг/п.м	N кг/п.м	N кг/п.м
1-1	N	4400	5300	6100
2-2		3300	4200	5000
3-3		4000	4150	4250
8-8		10858	11258	11659

Спецификация элементов к плану фундаментов

Марка поз	Обозначение	Наименование	Кол.	Масса ед. кг.	Примечание
		Сборные железобетонные			
		конструкции			
ПТ1	3.006-2, вып. II-2; II-4	Плита перекр. канала П 2-15	4	80	
1ПР1-12.12.6	1.138-10, вып. 1	Перемычка 1ПР1-12.12.6 для tн=-20°С	4	25	
		То же для tн=-30°С	6	25	
		" для tн=-40°С	7	25	
		Монолитные бетонные			
		конструкции			
		Ленточные фун-ты для tн=-20°С	м³	30.20	бетон М 100
		То же для tн=-30°С	м³	36.50	То же
		" для tн=-40°С	м³	40,90	"
		Приямок	м³	2,11	"
		Каналы подпольные	м³	0,50	"

Спецификация стали на приямок

Марка, поз.	Обозначение	Наименование	Кол.	Масса ед. кг.	Примечание
1		Рифленая сталь δ=5мм	2м²	85.0	
		ГОСТ 8568-77			
2		Ребро жесткости L50×5; ℓ=1050	1	3,8	
		ГОСТ 8509-72			
3		Балка С10; ℓ=1600			
		ГОСТ 8240-72	1	14,0	
4		Скоба ф16АI; ℓ=500; ГОСТ 5781-75	5	4,0	
5	3.400-6/76	Закладная деталь МИЧ-46	3,5пм	15,4	

Деталь устройства бетонной подготовки под кирпичные перегородки

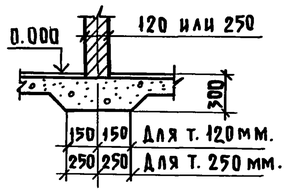

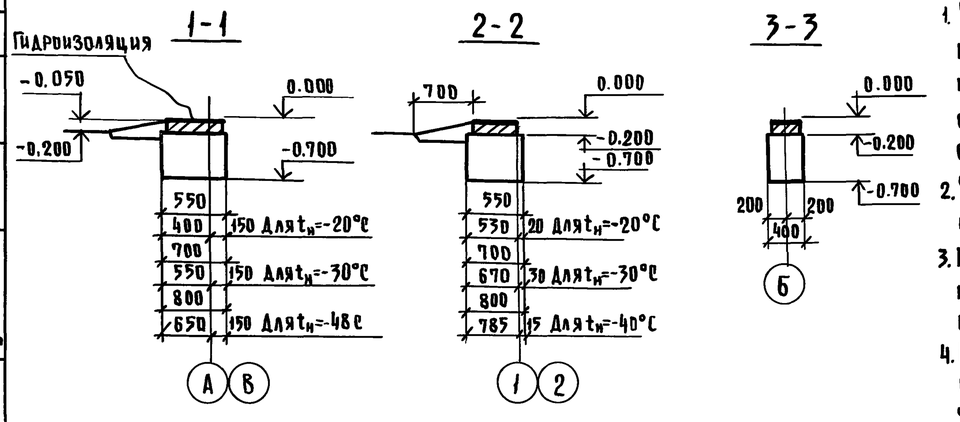

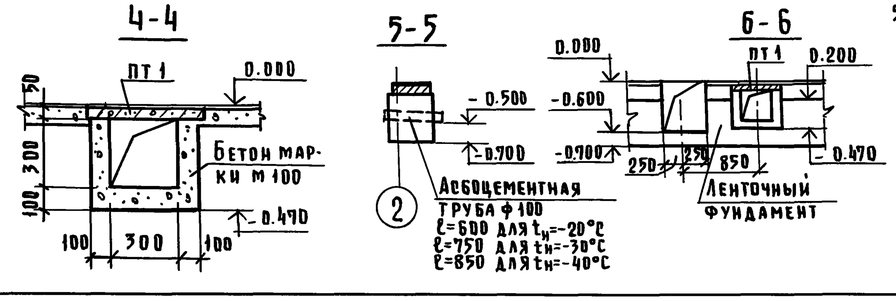

1. Фундаменты запроектированы для строительства на площадках со спокойным рельефом при маловлажных, непучинистых и непросадочных грунтах, при отсутствии грунтовых вод со следующими нормативными характеристиками: $C = 0{,}02$ кг/см²; $\varphi = 28°$, $\gamma = 1.8$ т/м³; $E = 150$ кг/см².
2. Фундаменты под кирпичные стены ленточные из бетона марки М 100.
3. Глубина заложения фундаментов уточняется при привязке проекта к местным условиям площадки в соответствии со СНиП II-15-74.
4. Гидроизоляция кирпичных стен на отметке -0,050 из слоя цементного раствора состава 1:3 с гидрофобными добавками.
5. Для защиты фундаментов от поверхностных вод, вдоль наружных стен устраивается асфальтовая отмостка шириной 700 мм. на щебеночном основании толщиной 100 мм.

ГИП	Попов	
Нач. отд.	Горбунов	
Гл. констр.	Теляковский	
Н. контр.	Марков	
Гл. спец.	Марков	
Рук. гр.	Скобликов	
Инж.	Ермакова	
Провер.	Тагирова	

Привязан

Инв. №

АС

Санитарный пропускник на 30 человек для животноводческих и птицеводческих предприятий

Стадия	Лист	Листов
Р	7	

План и сечения фундаментов

Гипронисельхоз

Копировал.

Формат 22

18078-03 10

Инв. № подл. | Подпись и дата | Взам. инв. №

ОВ ВК Э

Типовой проект 801-11-2 Альбом II часть 2

Схема расположения плит покрытия

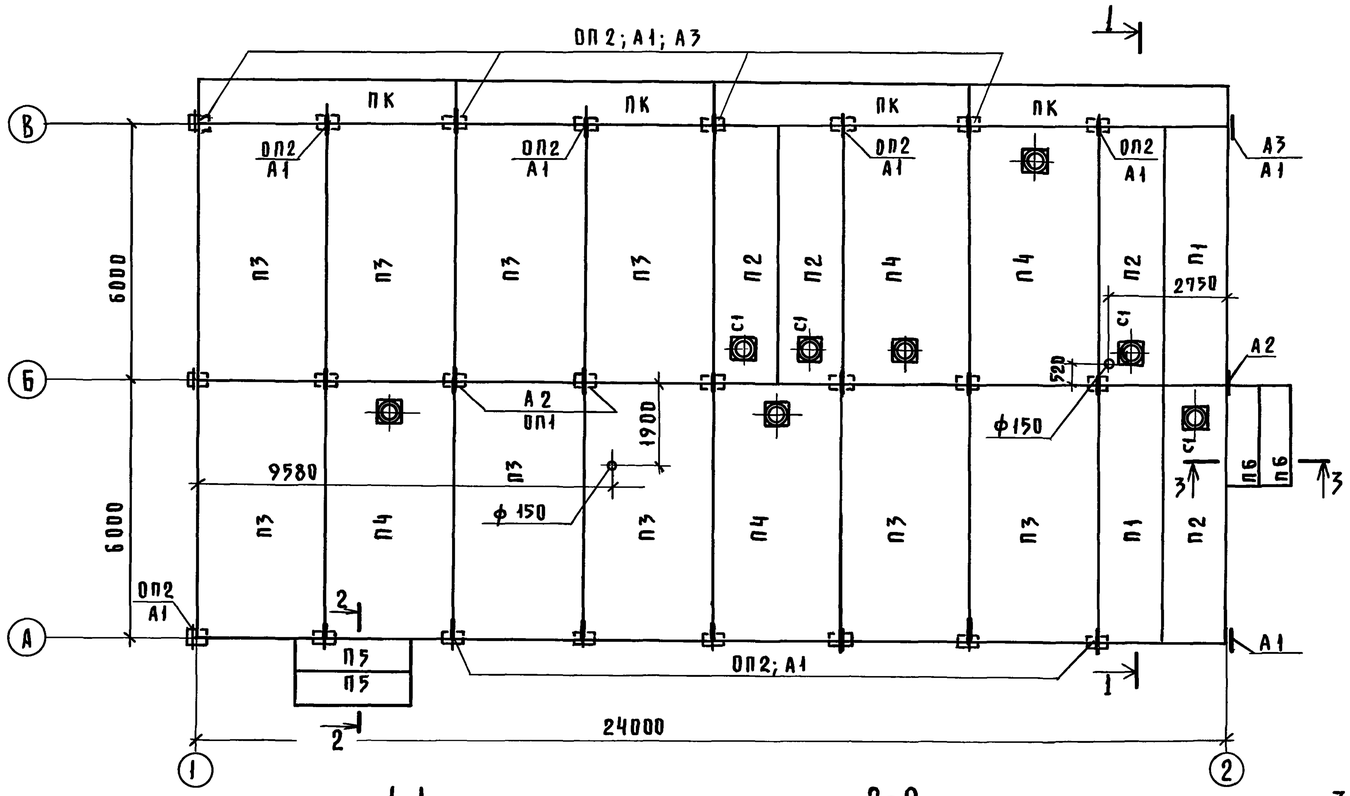

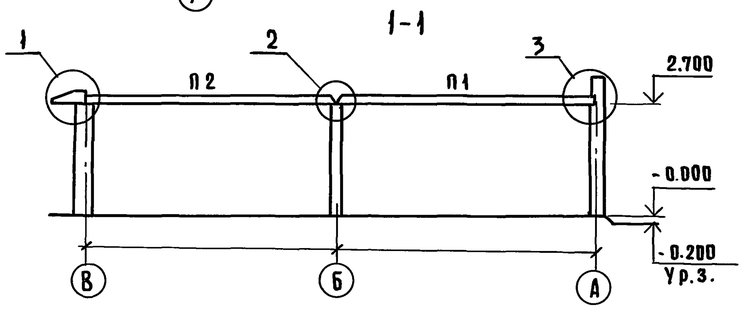

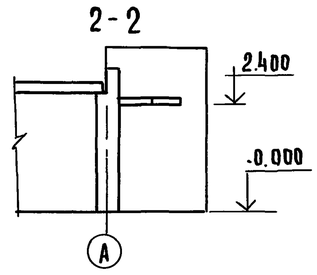

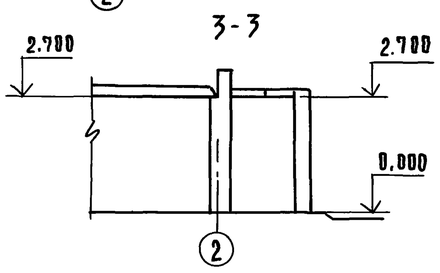

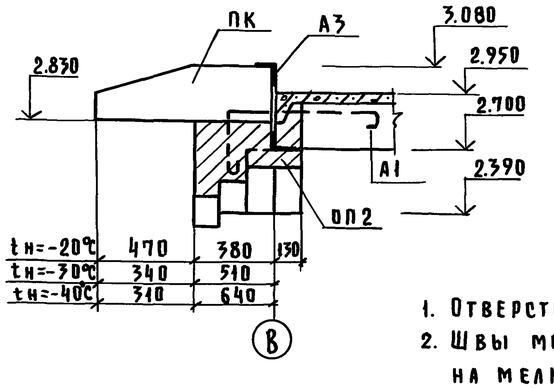

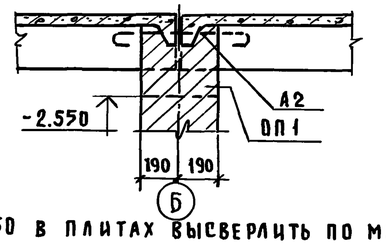

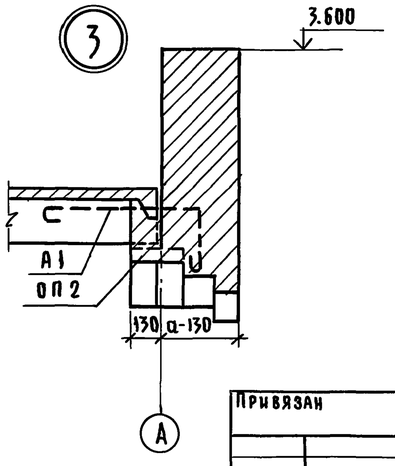

1. Отверстия ф150 в плитах высверлить по месту
2. Швы между плитами заделать бетоном М 100 на мелком заполнителе

Спецификация элементов к схеме расположения плит покрытия

Марка поз.	Обозначение	Наименование	Кол.	Масса ед. кг.	Примечание
		Опорные подушки, плиты			
		покрытия и стаканы			
		для $t_н$=-20°,-30° и -40°С			
ОП1	1.862-1 вып. 2	СПО 2,5-4		33	
ОП2	3.006-2 вып. II-2	ОП 2		13	
П5	3.006-2 вып. II-2; II-4	П 239-3	2	820	
П6	3.006-2 вып. II-2; II-4	П 17_9-3	2	480	
С	1.494-24 вып. 1	Стакан СБ4А-1	8	150	
		Для $t_н$=-20°С			
П1	1.865-4 вып. 1,2,3,4	ПС2-2АIIIв	2	1200	
П2	1.865-4 вып. 1,2,3,4	ПС2-2АIIIв(4)	4	1200	
П3	1.865-4 вып. 1,2,3,4	ПС1-3АIIIв	9	2300	
П4	1.865-4 вып. 1,2,3,4	ПС1-3АIIIв(4)	4	2300	
ПК	1.433-1	Карнизная панель ПК40-1	4	1330	
		Для $t_н$=-30°С			
П1	1.865-4 вып. 1,2,3,4	ПС2-2АIIIв	2	1200	
П2	1.865-4 вып. 1,2,3,4	ПС2-2АIIIв(4)	4	1200	
П3	1.865-4 вып. 1,2,3,4	ПС1-4АIIIв	9	2300	
П4	1.865-4 вып. 1,2,3,4	ПС1-4АIIIв(4)	4	2300	
ПК	1.433-1	ПК 40-1	4	1330	
		Для $t_н$=-40°С			
П1	1.865-4 вып. 1,2,3,4	ПС2-2АIIIв	2	1200	
П2	1.865-4 вып. 1,2,3,4	ПС2-3АIIIв(4)	4	1200	
П3	1.865-4 вып. 1,2,3,4	ПС1-4АIIIв	9	2300	
П4	1.665-4 вып. 1,2,3,4	ПС1-4АIIIв(4)	4	2300	
ПК	1.433-1	ПК 50-1	4	1330	
		Изделия металлические			
А1	Ан1.000	Анкер Ан1	18	ℓ=1150 0,70	
А2	Ан2.000	Анкер Ан2	9	ℓ=150 0,52	
А3	Ан3.000	Анкер Ан3	5	2,34	

ГИП	Попов	
Нач.отд.	Горбунов	
Гл.конст.	Теляковский	
Н.контр.	Марков	
Гл.спец.	Марков	
Рук.гр.	Скобликов	
Инжен.	Ермакова	
Провер.	Таирова	

Привязан

Инв. N

АС

Санитарный пропускник на 30 человек для животноводческих и птицеводческих предприятий

Схемы расположения плит покрытия

Стадия	Лист	Листов
Р	8	

ГИПРОНИСЕЛЬХОЗ

Копировал. 18078-03 Формат 22

Инв. N подл. | Подпись и дата | Взам. инв. N | ОВ | ВК | Нагинская | Беспечный