ТИПОВОЙ ПРОЕКТ

807-11-2

САНИТАРНЫЙ ПРОПУСКНИК НА 30 ЧЕЛОВЕК ДЛЯ ЖИВОТНОВОДЧЕСКИХ И ПТИЦЕВОДЧЕСКИХ ПРЕДПРИЯТИЙ

АЛЬБОМ II

Архитектурно-строительные решения. Конструкции железобетонные

ЧАСТЬ 1

Вариант со сборным железобетонным каркасом и панельными стенами

18078-02

				Привязан
Инв. №				

ТИПОВОЙ ПРОЕКТ

807-11-2

САНИТАРНЫЙ ПРОПУСКНИК НА 30 ЧЕЛОВЕК ДЛЯ ЖИВОТНОВОДЧЕСКИХ И ПТИЦЕВОДЧЕСКИХ ПРЕДПРИЯТИЙ

СОСТАВ ПРОЕКТА:

АЛЬБОМ	I	Пояснительная записка. Технологические чертежи. Отопление и вентиляция. Водопровод и канализация. Электротехнические чертежи. Автоматизация вентсистем. Связь и сигнализация
АЛЬБОМ	II	Архитектурно-строительные решения. Конструкции железобетонные
часть	1	Вариант со сборным железобетонным каркасом и панельными стенами
часть	2	Вариант с кирпичными стенами
АЛЬБОМ	III	Строительные изделия (из типового проекта № 807-11-1)
АЛЬБОМ	IV	Заказные спецификации
АЛЬБОМ	V	Сметы
часть	1	Общая часть
часть	2	Вариант со сборным железобетонным каркасом и панельными стенами
часть	3	Вариант с кирпичными стенами

АЛЬБОМ II часть 1

РАЗРАБОТАН
ИНСТИТУТОМ „ГИПРОНИСЕЛЬХОЗ"

УТВЕРЖДЕН ГЛАВСЕЛЬСТРОЙПРОЕКТОМ
МИНСЕЛЬХОЗА СССР
СВОДНОЕ ЗАКЛЮЧЕНИЕ ОТ 13 ИЮЛЯ 1981 № 63
ВВЕДЕН В ДЕЙСТВИЕ ГИПРОНИСЕЛЬХОЗОМ
ПРИКАЗ ОТ 21 СЕНТЯБРЯ 1981 № 287

Зам. ГЛАВНЫЙ ИНЖЕНЕР ИНСТИТУТА Л.С. БУТАЕВ
ГЛАВНЫЙ ИНЖЕНЕР ПРОЕКТА С.П. ПОПОВ

Привязан

Инв. №

Содержание альбома

N листа	Наименование	Стр.
	Содержание альбома	2
АР-1	Общие данные (начало)	3
АР-2	Общие данные (окончание)	4
АР-3	Фасады	5
АР-4	План на отм. 0.000	6
АР-5	Фрагмент плана 1, фрагмент фасада 1. Разрез 1-1.	7
АР-6	Планы полов, перемычек, отверстий кровли.	8
КЖ-1	Общие данные	9
КЖ-2	Схема расположения фундаментов и фундаментных балок	10
КЖ-3	Сечения фундаментов	11
КЖ-4	Схемы расположения колонн, балок и плит покрытия	12
КЖ-5	Схемы расположения панелей стен	13
КЖ-6	Спецификация к схемам расположения панелей стен	14

Типовой проект 801-11-2 Альбом II часть 1

Ведомость рабочих чертежей основного комплекта АР

Лист	Наименование	Примечание
1	Общие данные (начало)	
2	то же (окончание)	
3	Фасады	
4	План на отм. 0.000. Разрез 1-1	
5	Фрагменты фасада 1-2	
6	Планы полов, перемычек, отверстий и кровли	

Ведомость основных комплектов

Обозначение	Наименование	Примечание
ТХ	Технология производства	
АР	Архитектурно-строительные решения	
КЖ	Конструкции железобетонные	
ВК	Внутренние водопровод и канализация	
ОВ	Отопление и вентиляция	
Э	Электротехнические чертежи	
АОВ	Автоматизация вентиляционных систем	
СС	Связь и сигнализация	

Ведомость проемов дверей

Проемы			Элементы заполнения проема		
Тип по проекту	Размер в кладке в×h мм	Кол. мест	Марка	Обозначение	Кол.
1	1060 × 2100	5	ДН-20-9-4	1.136-11	1
2	1060 × 2100	1	ДН-20-9-4	то же	1
3	910 × 2070	11	ДГ21-9	ГОСТ 6629-74*	1
4	910 × 2070	4	ДГ21-9Л	то же	1
5	710 × 2070	5	ДГ21-7	"	1
6	710 × 2070	11	ДГ21-7Л	"	1

1. Дверной блок, тип 2 по проекту устанавливается в тамбуре при расчетной наружной температуре $t_н = -40°C$

Ведомость прилагаемых и ссылочных документов

Обозначение	Наименование	Примечание
ГОСТ 11214-78	Окна и балконные двери деревянные с двойным остеклением для жилых и общественных зданий	
ГОСТ 6629-74*	Двери деревянные внутренние для жилых и общественных зданий	
1.138-10 вып. 1	Перемычки железобетонные для зданий с кирпичными стенами	
1.136-11	Двери деревянные входные наружные тамбурные и служебные для жилых и общественных зданий	
2.460-5 вып. 1	Архитектурные детали утепленных покрытий одноэтажных промышленных зданий	
2.430-2 вып. 2	Типовые архитектурно-строительные детали промышленных зданий с кирпичными стенами	

Ведомость спецификаций

Лист	Наименование	Примечание
1	Ведомость проемов дверей	
1	Спецификация перемычек	
2	Ведомость перемычек	
2	Ведомость отделки помещений	
2	Ведомость гардеробного оборудования	
3	Спецификация заполнения оконных проемов	
6	Спецификация изделий для венткамеры	

Спецификация перемычек

Марка	Обозначение	Наименование	Кол.	Масса	Примечание
	1.138-10 вып. 1	Перемычка 1ПР1-12,12,14	7	50	
	1.138-10 вып. 1	Перемычка 1ПР1-10,12,6	22	25	
	1.138-10 вып. 1	Перемычка 1ПР2-15,12,14	3	75	
		для $t_н = -20°; -30°C$			
	1.138-10 вып. 1	Перемычка 1ПР1-12,12,6	32	25	
		для $t_н = -40°C$			
	1.138-10 вып. 1	Перемычка 1ПР1-12,12,6	34	25	

Типовой проект разработан в соответствии с действующими нормами и правилами и предусматривает мероприятия, обеспечивающие взрывную, взрывопожарную и пожарную безопасность при эксплуатации здания

Главный инженер проекта /Попов С.П./

Инв.№ подл. | Подпись и дата | Взам. инв.№

Гл. конструкт. Пенковский

ГИП	Попов		
Нач.отд.	Горбунов		
Гл. арх.	Гаврилов		
Н. контр.	Марков		
Гл. спец.	Марков		
Рук. гр.	Скобликов		
Ст. арх.	Беляев		
Провер.	Савицкая		

Инв.№

Привязан

АР

Санитарный пропускник на 30 человек для животноводческих и птицеводческих предприятий

Стадия	Лист	Листов
Р	1	6

Общие данные (начало)

ГИПРОНИСЕЛЬХОЗ

Копировал 18078-02 4 Формат 22

Типовой проект 801-11-2 Альбом II часть 1

Ведомость перемычек

Перемычки: Тип по проекту	Схема сечения	Кол. мест	Элементы перемычки: Марка	Обозначение	Кол.
ПР1	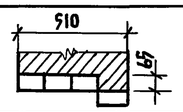	2	1ПР1-12,12,6	1.138-10 вып.1	4
ПР2	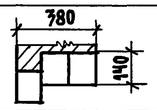	1	1ПР1-12,12,14	то же	3
ПР3	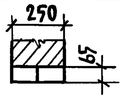	2/3	1ПР1-12,12,6	"	2
ПР4	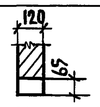	20	1ПР1-12,12,6	"	1
ПР5		22	1ПР1-10,12,6	"	1
ПР6	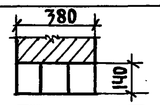	1	1ПР2-15,12,14	"	3
ПР7	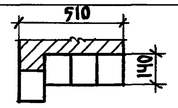	1	1ПР1-12,12,14	"	4

Ведомость отделки помещений

Наименование или экспликационный номер помещения	Потолок: Штукатурка или затирка	Потолок: Окраска	Стены и перегородки: Штукатурка или затирка	Стены и перегородки: Окраска или облицовка	Отделка низа стен и перегородок (панель): Окраска или облицовка	Высота мм
Тамбур	затирка	клеевая	штукатурка	окраска	масляной краской	
		побелка			за 2 раза	2400
Вестибюль	то же	то же	то же	то же	то же	то же
Кабинет завфермой	"	"	"	клеевая окраска	"	
						1800
Гардеробы уличной					"	на всю
и домашней одежды	"	"	"	окраска		высоту
Тамбур	"	клеевая побелка	"	то же	"	то же
Тамбур	—	водоэмульсионная	"	"	"	"
Душевые	—	то же	"	облицовка	глазурованной плит.	1800
Гардеробы					масляной краской	
рабочей одежды	затирка	клеевая побелка	"	окраска	за 2 раза	"
Веткамера	то же	известковая белая	затирка	известковая белая	то же	
Постирочная	"	водоэмульсионная	штукатурка	масляной краской	"	2100
Помещение для					"	
дезинфекции одежд	"	то же	то же	окраска		2400
Красный уголок	"	клеевая побелка	"	то же	"	3000
Комната спецодежды	"	то же	"	"	"	"
Комната						
приема пищи	"	"	"	"	"	3000
Коридор	"	"	"	"	"	то же
Уборная	"	водоэмульсионная	"	"	"	"

Ведомость гардеробного оборудования

Группа произв. процессов	Количество обслуживаемых: Списочный состав	Количество обслуживаемых: Наиболее многочисленная смена	Крючки на вешалках	Шкафы гардеробные: Двойные 500×400 мм	Шкафы гардеробные: Тройные 500×330 мм
Iв	30	20	—		20

1. Ограждающие конструкции приняты из условий $t_в = -18°-23°C$; $\varphi_{вн} = 65\%$, а для помещения душевой $t_в = 25°$
2. Наружные стены выполняются из двухслойных стеновых панелей из керамзитобетона $\gamma = 900$ кг/м³; кирпичные участки стен и внутренние перегородки из обыкновенного глиняного кирпича (ГОСТ 530-80) марки 75 на цементно песчаном растворе марки 25.
3. Наружный ряд кирпичной кладки выполняется из силикатного кирпича с утопленными швами глубиной 10мм
4. При пересчете толщин ограждающих конструкций сопротивление теплопередачи R_o следует принимать равным экономически целесообразному сопротивлению теплопередачи $R_o^{эк}$, в соответствии с п.2.14 и 2.15 СНиП II-3-79 и конкретными для района привязки, данными
5. Для хранения уличной, домашней и рабочей одежды приняты шкафы марки М3-33 по серии 1.472-3

Таблица толщин стеновых панелей, наружных кирпичных стен и утеплителя кровли

$t_н$	Толщина стен (мм): Наружные стены из 2-слойных стеновых панелей из керамзитобетона $\gamma = 900$ кг/м³ (приняты по серии 1.832.5 вып.1)	Толщина стен (мм): Кирпичные наружные стены из кирпича марки 75	Толщина утеплителя (мм): Гидрофобизированные минватные плиты повышенной жесткости $\gamma = 200$ кг/м³ над помещ. душевых	Толщина утеплителя (мм): Пенобетон $\gamma = 400$ кг/м³ (над помещ. с нормальн. режимом)
-20°С	300	510	180	170
-30°С	400	510	220	170
-40°С	500	510	270	210

Гл. конструктор отд. Тенявский 12.12.82

Инв. N подл. | Подпись и дата | Взам. инв. N

Привязан

Инв. N

ГИП	Попов	
Нач. отд.	Горбунов	
Гл. арх.	Гаврилов	
Н. контр.	Марков	
Гл. спец.	Марков	
Рук. гр.	Скобликов	
Ст. арх.	Беляев	
Провер.	Трушина	

АР

Санитарный пропускник на 30 человек для животноводческих и птицеводческих предприятий

Стадия	Лист	Листов
Р	2	

Общие данные (окончание)

Гипронисельхоз

Копировал

Формат 22

18078-02 5

Типовой проект 801-11-2 Альбом II часть 1

ФАСАД 1-5

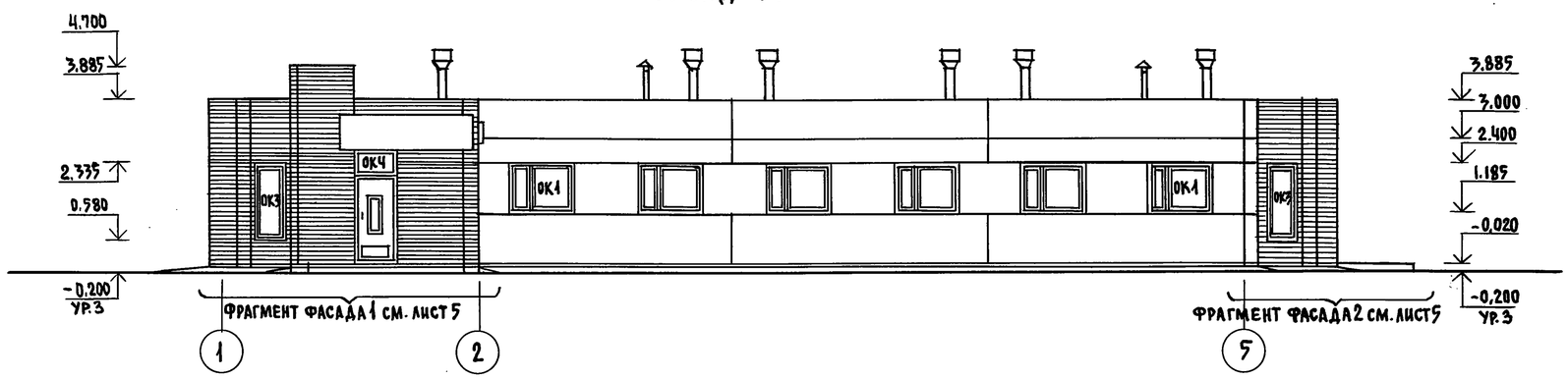

ФАСАД 5-1

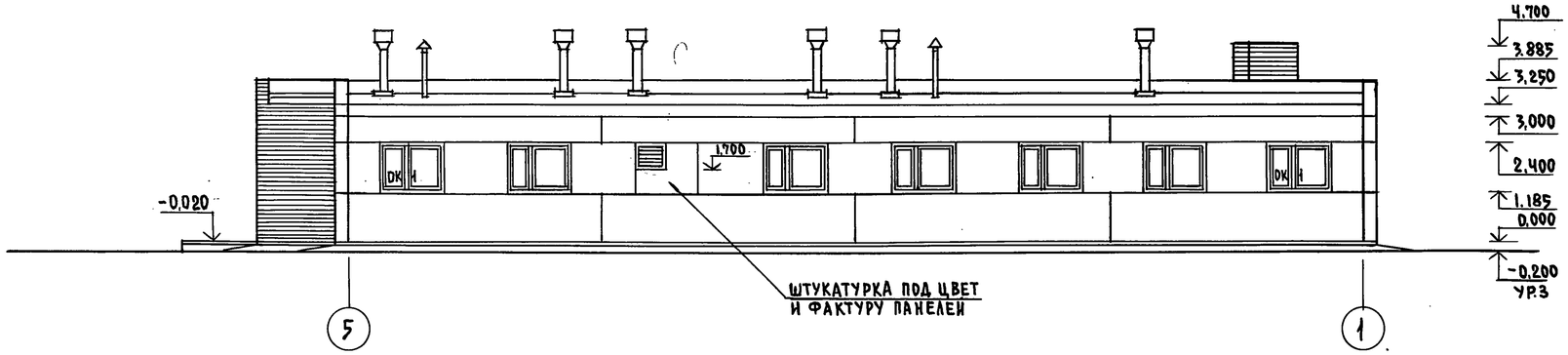

СХЕМЫ ЗАПОЛНЕНИЯ ОКОННЫХ ПРОЕМОВ

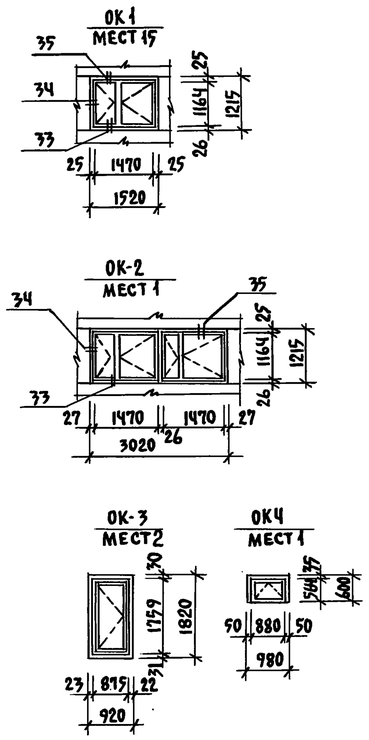

ФАСАД А-В

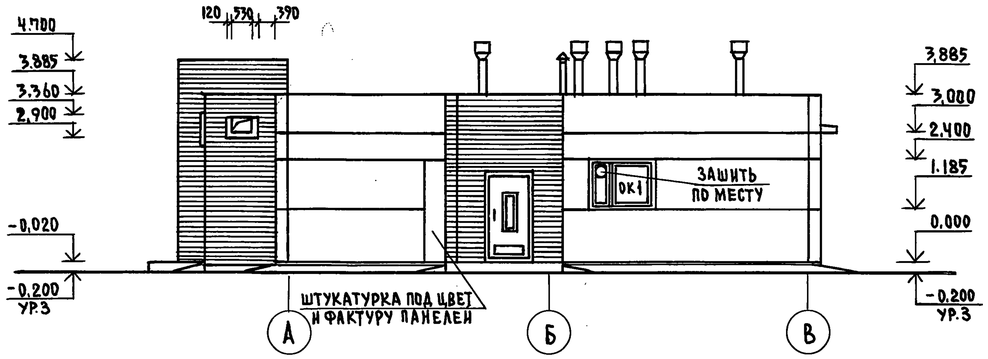

ФАСАД В-А

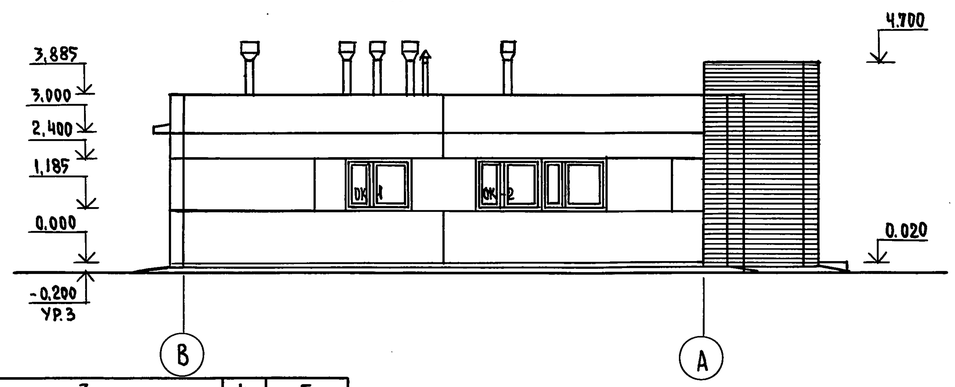

СПЕЦИФИКАЦИЯ ЗАПОЛНЕНИЯ ОКОННЫХ ПРОЕМОВ

Марка	Обозначение	Наименование	Кол.	Примечание
1	2	3	4	5
		ПРОЕМ ОК1		
ОС 12.15	ГОСТ 11214-78	ОКОННЫЙ БЛОК	1	
		ПРОЕМ ОК2		
ОС 12.15	ТО ЖЕ	ОКОННЫЙ БЛОК	2	
		ПРОЕМ ОК3		
ОС 18.09	ГОСТ 11214-78	ОКОННЫЙ БЛОК	1	
		ПРОЕМ ОК4		
ОС 06.09	ТО ЖЕ	ОКОННЫЙ БЛОК	1	

1. Данный лист смотреть совместно с листами 4, 5.
2. Узлы крепления оконных блоков приняты по серии 2.820-1 вып. 1
3. Фасады окрашивать силикатной краской марки Б по ГОСТ 18958-73

Привязан

Инв. N

ГИП	Попов	
Нач.отд.	Горбунов	
Гл.арх.	Гаврилов	
Н.контр.	Марков	
Гл.спец.	Марков	
Рук.гр.	Скобликов	
Архит.	Трушина	
Провер.	Беляев	

АР-

Санитарный пропускник на 30 человек для животноводческих и птицеводческих предприятий

Стадия	Лист	Листов
Р	3	

Фасады

ГИПРОНИСЕЛЬХОЗ

Согласовано: Гл.констр.отд. Теляковский

Взам.инв.№ | Подпись и дата | Инв.№ подл.

Копировал 18078-02 6 Формат 22

Типовой проект 807-11-2 Альбом II часть 1

План на отм. 0.000

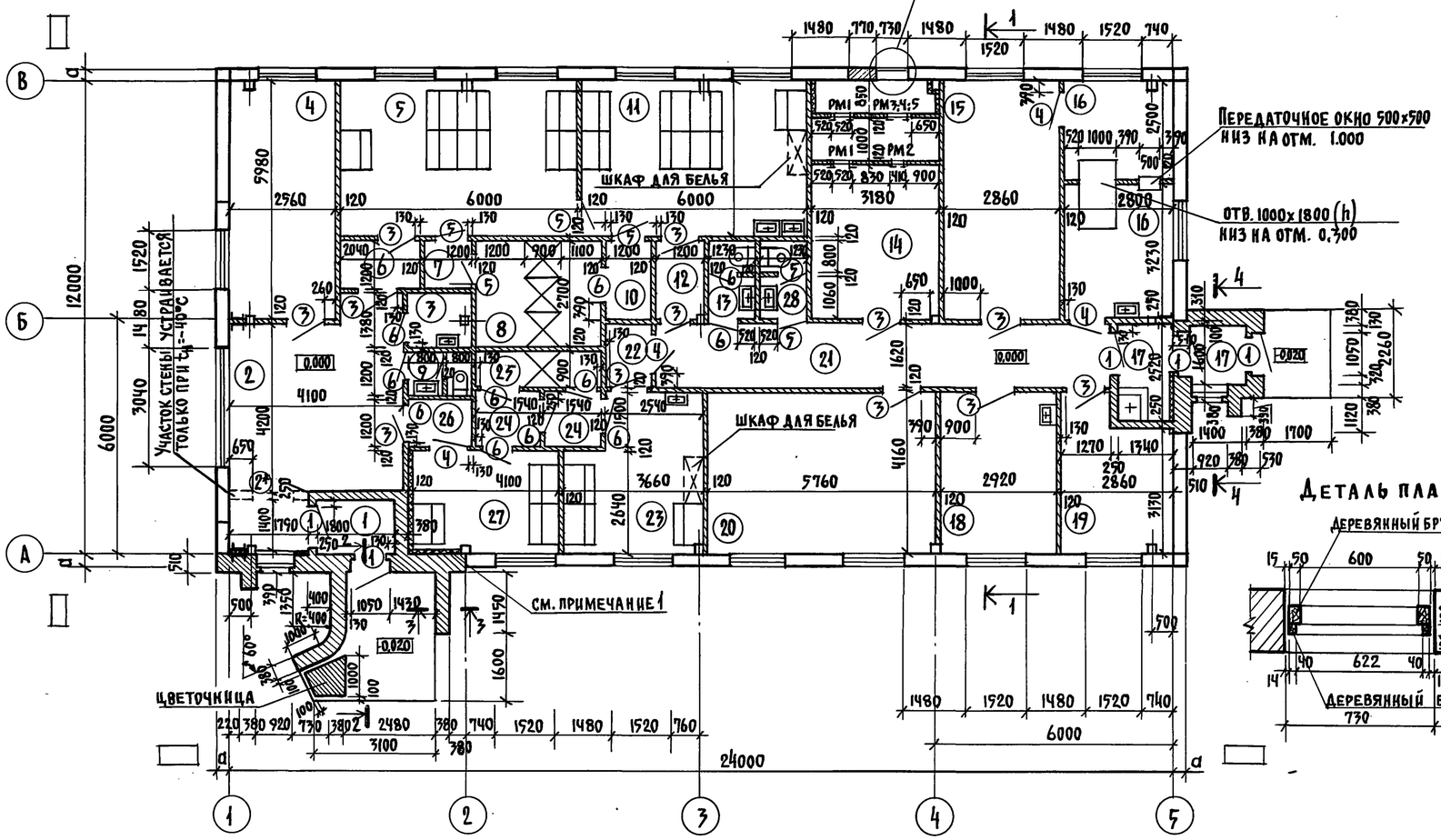

Деталь плана 1

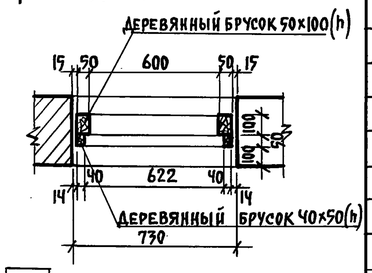

Разрез 1-1

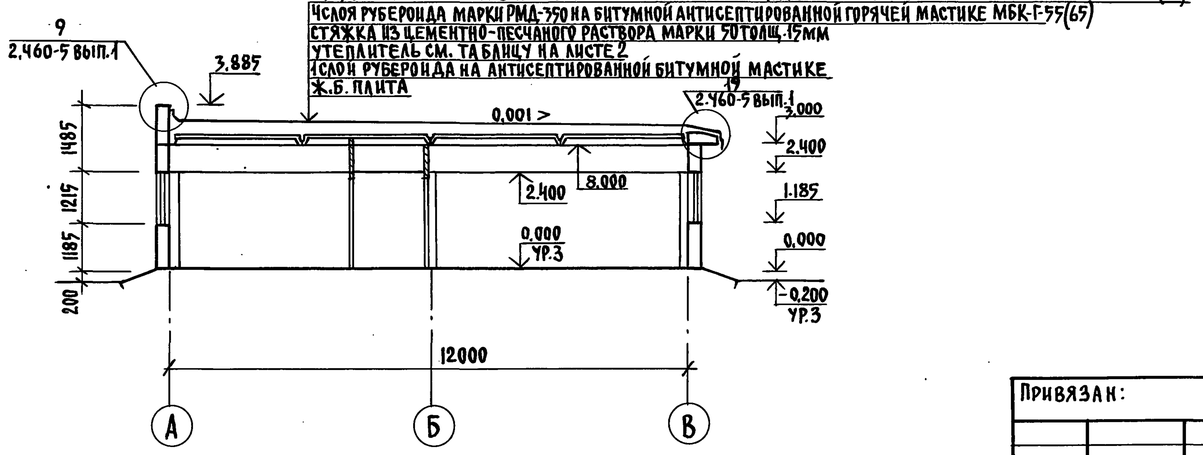

Экспликация помещений

N	Наименование	Площадь м²
1	Тамбур	5.0
2	Вестибюль	17.8
3	Инвентарная	2,5
4	Кабинет заведующего фермой	15,3
5	Женский гардероб уличной и домашней одежды	23,4
6	Тамбур	2,5
7	Тамбур	1,5
8	Женская душевая	8,6
9	Уборная	2,1
10	Тамбур	2,4
11	Женский гардероб рабочей одежды	23,4
12	Тамбур	2,4
13	Женская уборная	2,2
14	Венткамера	19.2
15	Постирочная	17.4
16	Помещение для дезинфекции одежды	16,2
17	Тамбур	5,5
18	Комната приема пищи	12,3
19	Комната специалистов	9,3
20	Красный уголок	24.2
21	Коридор	17.4
22	Тамбур	1.9
23	Мужской гардероб рабочей одежды	7.9
24	Тамбур (2)	2,3
25	Мужская душевая	2.9
26	Тамбур	2,2
27	Мужской гардероб уличной и домашней одежды	10,4
28	Мужская уборная	2,2

1. Участки стен от пола до низа плит покрытия для $t_н$=-30°-40°С утеплить мягкими минераловатными плитами γ=75 кг/м³ толщиной 60мм по деревянным брускам 50×60(h) с шагом 1000мм с последующей штукатуркой по сетке
2. Данный лист смотри совместно с листами 5;6
3. Дверной блок, обозначенный * устанавливается в тамбуре только при $t_н$=-40°С

ГИП	Попов		АР-
Нач.отд.	Горбунов		
Гл.арх.	Гаврилов		Санитарный пропускник на 30 человек для животноводческих и птицеводческих предприятий
Н.контр.	Марков		
Гл.спец.	Марков		
Рук.гр.	Скобликов		План на отм. 0.000. Разрез 1-1
Ст.арх.	Беляев		
Провер.	Савицкая		

Привязан:

Инв. N

Стадия	Лист	Листов
Р	4	

ГИПРОНИСЕЛЬХОЗ

Согласовано: Гл. констр. Теляковский; Часть ОВ Могинская; Часть ВК Беспечный

Часть 3 Грицевская

Инв. № подл. | Подпись и дата | Взам. инв. N

Копировал 18078-02 7 Формат 22

Типовой проект 807-11-2 Альбом II часть 1

ФРАГМЕНТ ФАСАДА 1

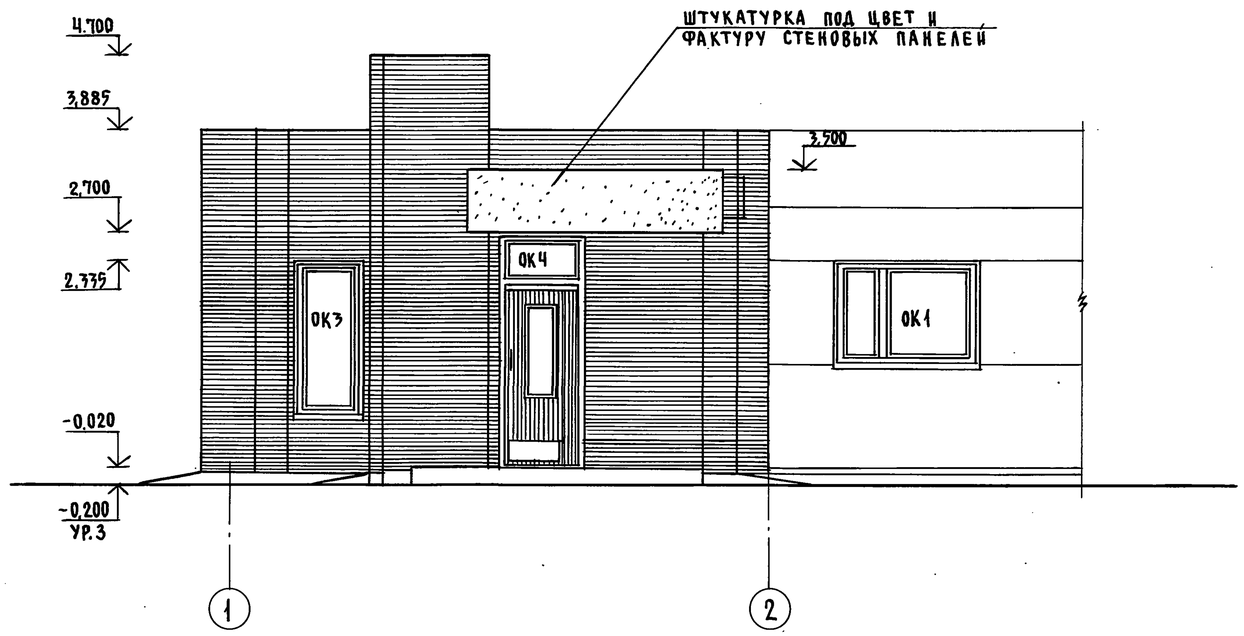

ФРАГМЕНТ ФАСАДА 2

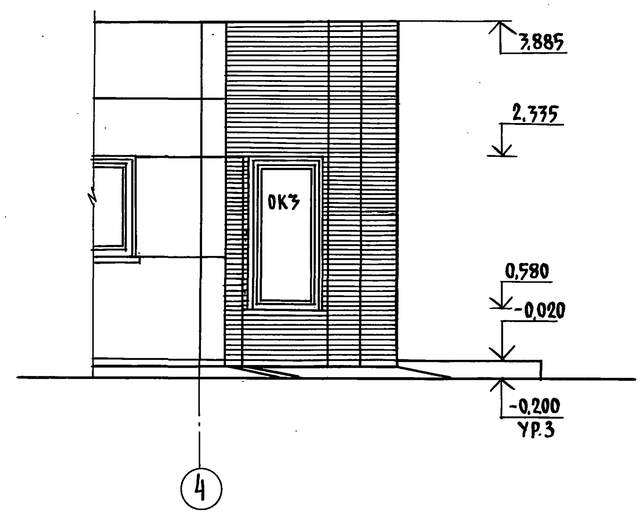

2-2

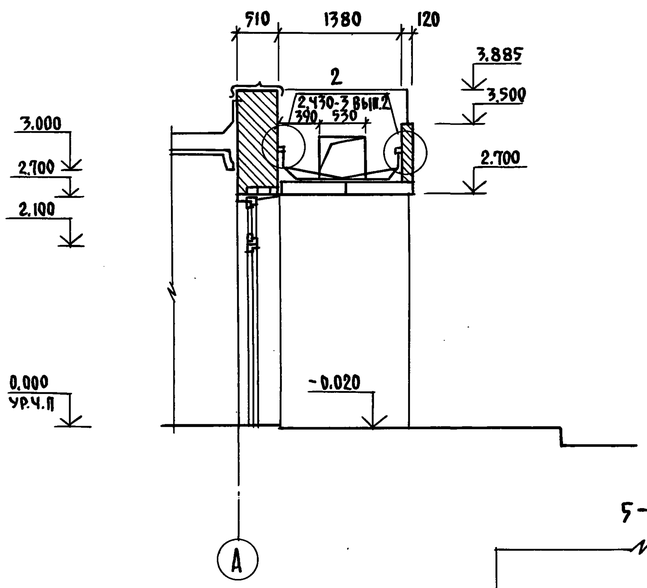

3-3

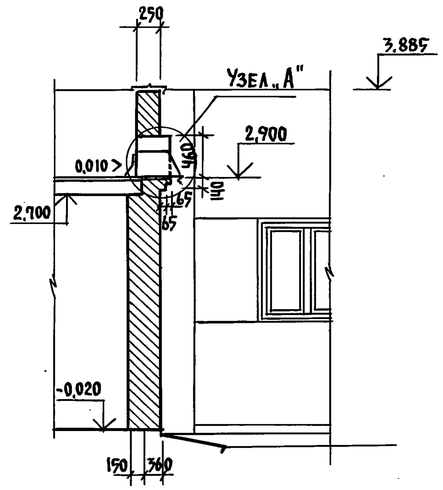

4-4

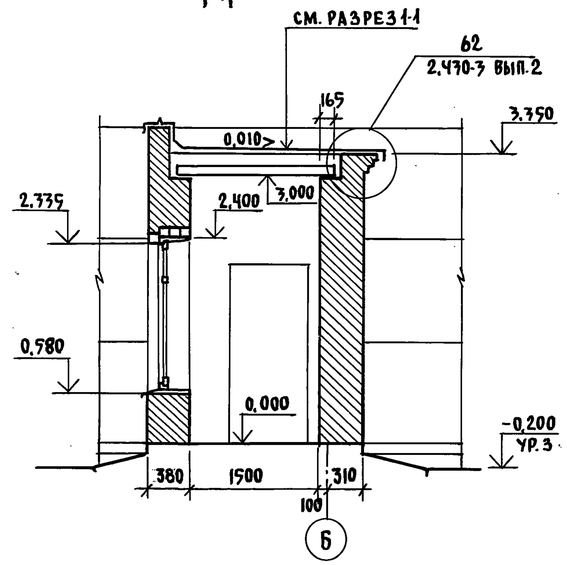

5-5

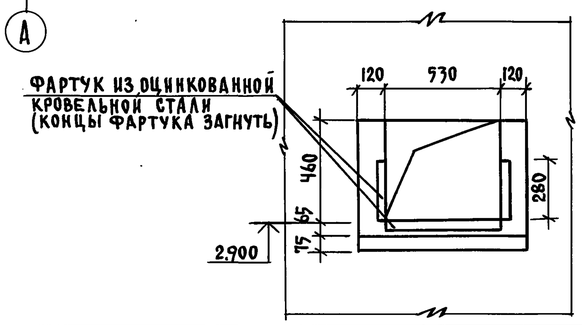

Узел „А"

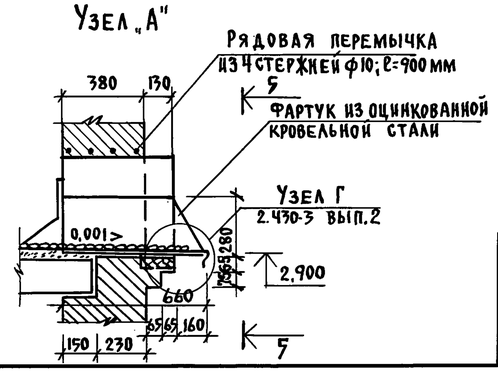

ГИП	Попов		
Нач.отд.	Горбунов		
Гл. арх.	Гаврилов		
Н.контр.	Марков		
Гл. спец.	Марков		
Рук.гр.	Скобликов		
Ст. арх.	Беляев		
Провер.	Трушина		

Привязан:

Инв. N

АР-

Санитарный пропускник на 30 человек для животноводческих и птицеводческих предприятий

Стадия	Лист	Листов
Р	5	

Фрагменты фасада 1-2

ГИПРОНИСЕЛЬХОЗ

Согласовано: Гл. констр. отд. Беляковский

Инв. N подл. | Подпись и дата | Взам. инв. N

Копировал

Формат 22

18078-02 8

Типовой проект 807-11-2 Альбом II Часть 1

План полов на отм. 0.000. План перемычек. План отверстий

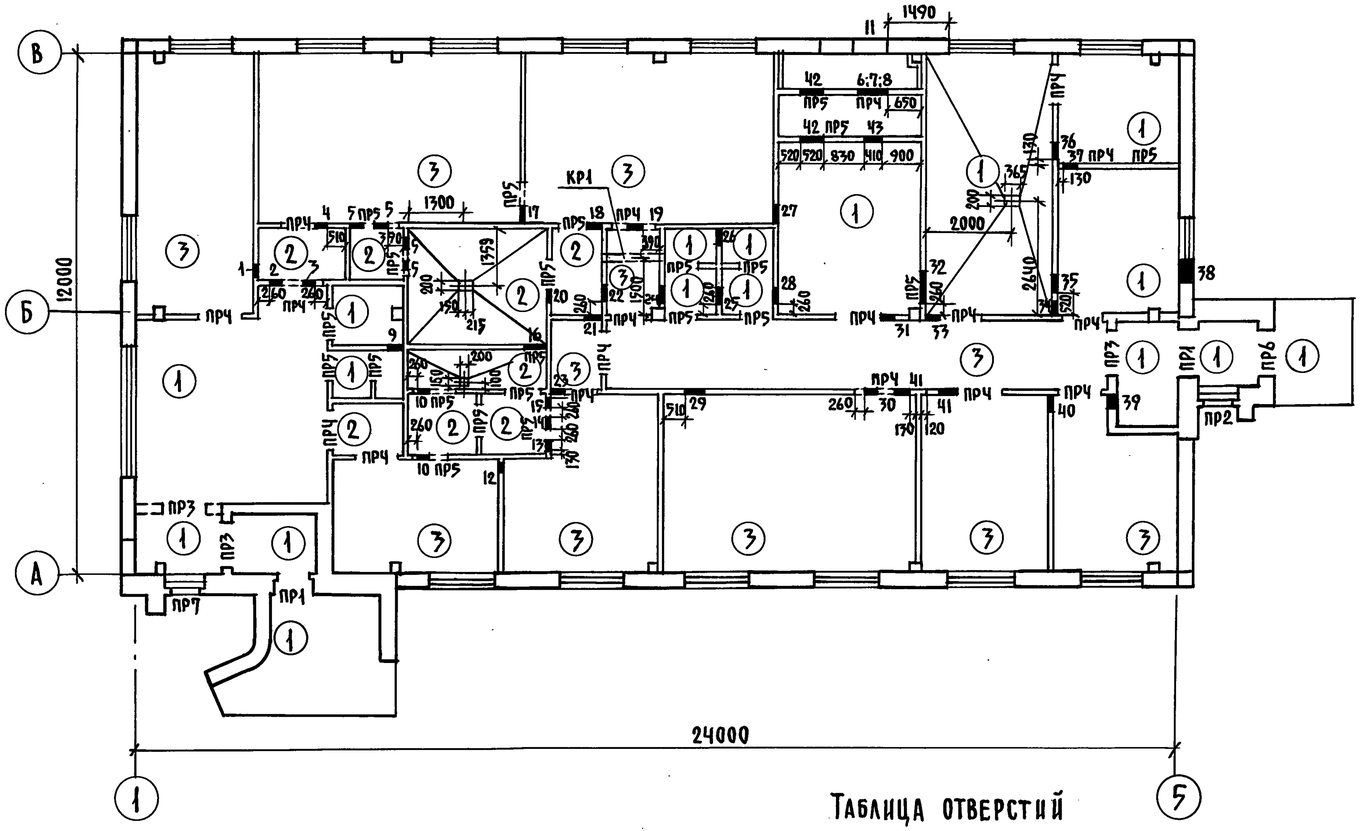

Экспликация полов

Тип по проект	Конструкция пола	Материал слоя	Тип слоя	Толщ. слоя мм	Дополнительные указания
1		Покрытие бетонное бетон М200 Бетонный подстилающий слой М100 Утрамбованный щебнем крупностью 40-60мм грунт	П9	20 80	
2		Керамическая плитка ГОСТ 6787-80 Цементно-песчаный раствор М150 Бетонный подстилающий слой М100 Утрамбованный щебнем крупностью 40-60мм грунт	П43	13 15 80	
3		Линолиум ГОСТ 7251-77 Прослойка из холодной мастики на водостойких вяжущих Легкий бетон М50 Бетонный подстилающий слой М100 Утрамбованный щебнем крупностью 40-60мм грунт	П71	3-5 20 80	

План кровли

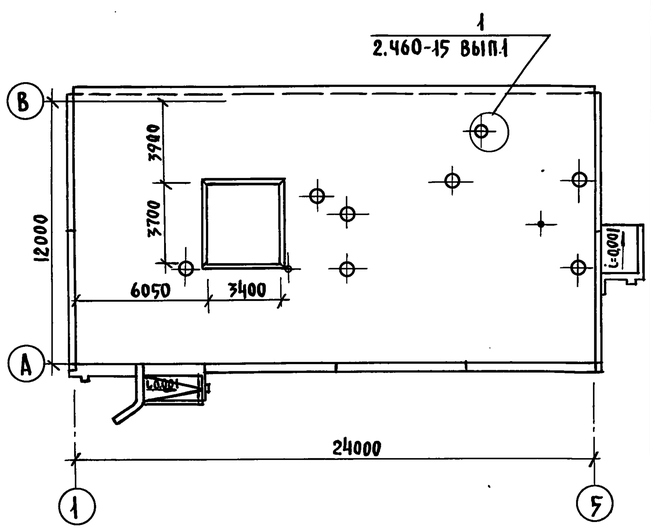

Таблица отверстий

№	Размер отверстий в×h	Отметка низа отверстий	1	2	3	1	2	3
1	2	3	14	250×250	2.425	29	450×450	2.550
1	250×250	2.725	15	250×250	2.425	30	250×250	2.725
2	250×250	2.725	16	500×500	2.300	31	300×300	2.650
3	250×250	2.725	17	400×350	2.075	32	700×400	2.000
4	300×300	2.050	18	350×350	2.675	33	300×300	2.700
5	250×250	2.650	19	350×350	2.325	34	350×350	2.025
6	790×520 (для $t_н$=-20°С)	0.105	20	300×300	2.400	35	380×380	2.010
7	920×520 (для $t_н$=-30°С)	0.105	21	350×350	2.025	36	350×350	2.625
8	540×520 (для $t_н$=-40°С)	0.105	22	350×350	2.025	37	350×350	2.025
9	350×350	2.075	23	350×450	2.550	38	500×400	2.000
10	250×250	2.650	24	350×350	2.025	39	300×300	2.450
11	750×700	1.700	25	350×350	2.025	40	400×800	2.200
12	250×270	2.725	26	350×350	2.425	41	300×300	2.700
13	250×250	2.425	27	450×450	1.975	42	520×1260	0.300
			28	350×350	2.025	43	410×410	0.350

На плане кровли показана зона размером 3400×3700 где вместо пенобетона укладывается минераловатный утеплитель (толщину см. лист 2) и один дополнительный слой пароизоляции.
Типы слоев пола обозначены по СНиП II-В 8-71

Спецификация изделий для венткамеры

Марка	Обозначение	Наименование	Кол.	Примеч.
		Изделия деревянные		
	АР-4	Деревянный брусок 40×50мм		0.01 м³
	то же	Деревянный брусок 50×100мм		0.01 м³
		Изделия металлические		
РМ1	т. пр. Альбом III РМ1.000	Рамка металлическая РМ1	2	23.1 кг
РМ2	– РМ2.000	Рамка металлическая РМ2	1	19.8 кг
РМ3	– РМ3.000	Рамка металлическая РМ3	1	48.6 кг
РМ4	– РМ4.000	Рамка металлическая РМ4	1	45.1 кг
РМ5	– РМ5.000	Рамка металлическая РМ5	1	35.1 кг
КР1	– КР1.000	Кронштейн КР1	1	16.74 кг

Согласовано: Гл. констр. отд. Беляковский; Часть ОВ Логинская; Часть ВК Беспечный

Привязан

Инв. №

ГИП	Попов	
Нач. отд.	Горбуков	
Гл. арх.	Гаврилов	
Н. контр.	Марков	
Гл. спец.	Марков	
Рук. гр.	Скобликов	
Архит.	Трушина	
Провер.	Беляев	

АР-

Санитарный пропускник на 30 человек для животноводческих и птицеводческих предприятий

Стадия	Лист	Листов
Р	6	

Планы полов, перемычек, отверстий и кровли

ГИПРОНИСЕЛЬХОЗ

Инв. № подл. | Подпись и дата | Взам. инв. №

Копировал | Формат 22

18078-02 9

Типовой проект 807-11-2 Альбом II Часть I

Ведомость рабочих чертежей основного комплекта КЖ

Лист	Наименование	Примечание
1	Общие данные	
2	Схема расположения фундаментов и фундаментных балок	
3	Узлы и сечения фундаментов	
4	Схемы расположения колонн, балок и плит покрытия	
5	Схемы расположения панелей стен	
6	Спецификация к схемам расположения панелей стен	

Ведомость спецификаций

Лист	Наименование	Примечание
2	Спецификация элементов к схеме расположения фундаментов и фундаментных балок	
3	Спецификация стали на приямок	
4	Спецификация элементов к схемам расположенным на листе	
6	Спецификация элементов к схемам расположения панелей стен	

Ведомость ссылочных и прилагаемых документов

Обозначение	Наименование	Примечание
ГОСТ 24022-80	Фундаменты железобетонные сборные под колонны сельскохозяйственных зданий	
1.415-1, вып.1	Железобетонные фундаментные балки для стен производственных зданий	
1.823-1, вып.1.2	Железобетонные колонны для производственных зданий сельского хозяйства	
1.462-10, вып.1	Железобетонные балки пролетами 6 и 9м для покрытий зданий с плоской кровлей	
1.865-4, вып.1,2,3,4	Железобетонные предварительно-напряженные плиты покрытий длиной 6м для сельскохозяйственных зданий	
1.432-14, вып.2	Стеновые панели отапливаемых зданий с шагом 6м	
1.138-10, вып.1	Перемычки железобетонные для зданий с кирпичными стенами	
1.832-5, вып.1,2	Стеновые двухслойные панели и блоки из легких бетонов для сельскохозяйственных зданий	
2.820-1, вып.1	Типовые узлы каркасов одноэтажных сельскохозяйственных зданий	
2.830-1, вып.1	Типовые узлы наружных стен одноэтажных сельскохозяйственных зданий	
1.800-4	Стальные изделия для креплений конструкций одноэтажных сельскохозяйственных зданий	
3.006-2, вып. II-2; II-4	Сборные железобетонные каналы и тоннели из лотковых элементов	
1.494-24; вып.1	Стаканы для крепления крышных вентиляторов, дефлекторов и зонтов	
1.433-1	Стены производственных зданий из легкобетонных блоков	

Типовой проект разработан в соответствии с действующими нормами и правилами и предусматривает мероприятия, обеспечивающие взрывную, взрывопожарную и пожарную безопасность при эксплуатации здания.

Главный инженер проекта /Попов/

Согласовано:

Взам. инв. N | Подпись и дата | Инв. N подл.

Инв. N			
ГИП	Попов		
Нач.отд.	Горбунов		
Гл.конст.	Теляковский		
Н.контр.	Марков		
Гл.спец.	Марков		
Рук.гр.	Скобликов		
Ст.инж.	Таирова		
Провер.	Скобликов		

Привязан

КЖ

Санитарный пропускник на 30 человек для животноводческих и птицеводческих предприятий

Стадия	Лист	Листов
Р	1	6

Общие данные

ГИПРОНИСЕЛЬХОЗ

Копировал

Формат 22

18078-02 10

Схема расположения фундаментов и фундаментных балок

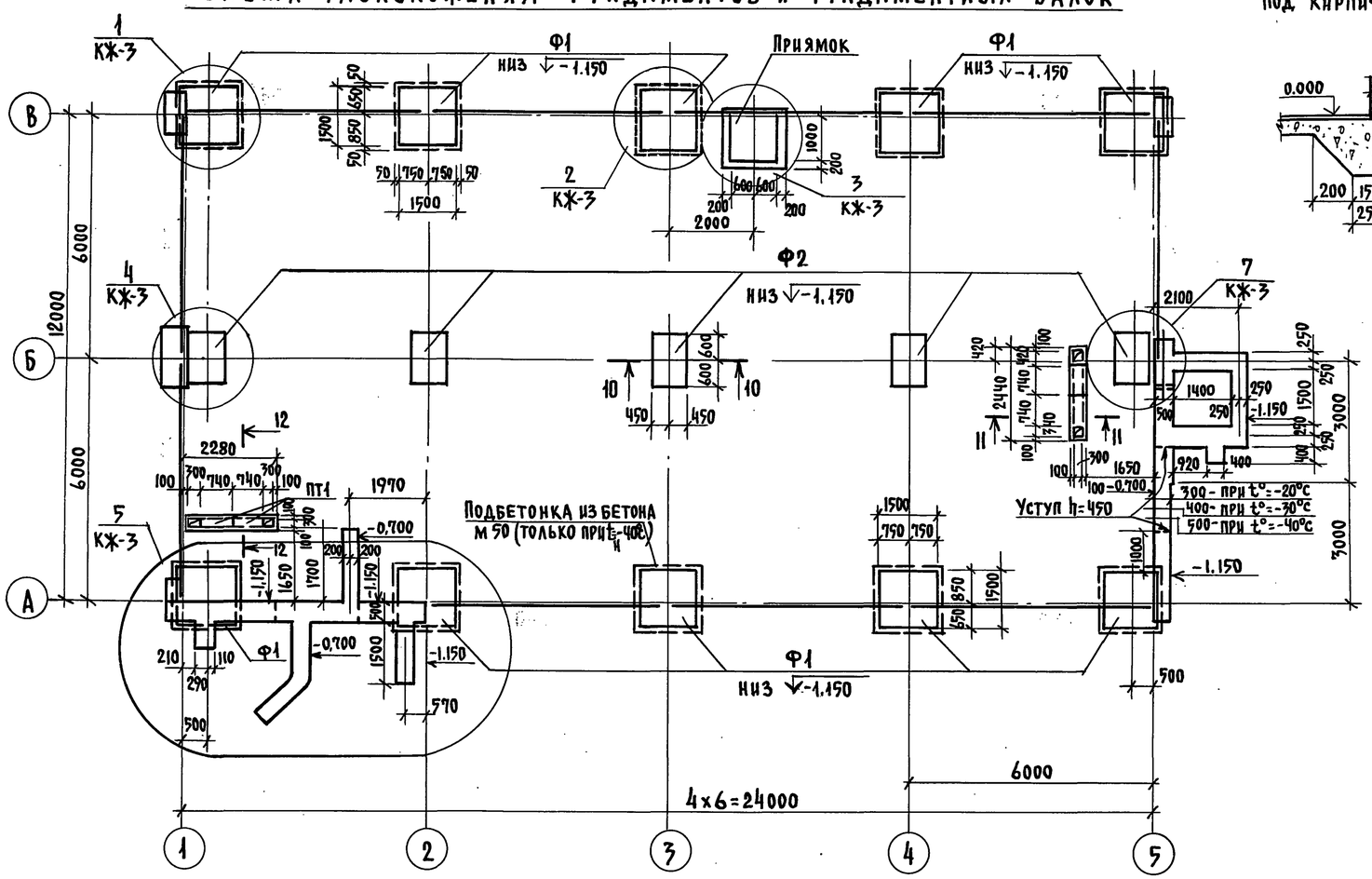

Деталь устройства бетонной подготовки под кирпичные стены

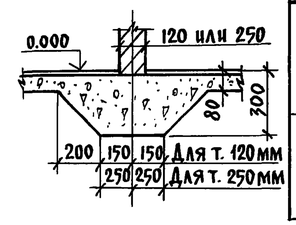

Таблица нагрузок на верхнем обрезе фундамента (при снеге 100 кг/м2)

N п.п.	Схема	$t_н=-20°С$ M тм	N т	Q т	$t_н=-30°С$ M тм	N т	Q т	$t_н=-40°С$ M тм	N т	Q т
1		±0.81	$N_1=7.0$ $N_2=8.8$ (10.9)	±0.42	±0.81	$N_1=7.4$ $N_2=10.2$ (11.55)	±0.42	±0.81	$N_1=7.7$ $N_2=11.65$ (13.75)	±0.42
2		±0.31	13.8	±0.07	±0.31	14.4	±0.07	±0.31	15.0	±0.07

Спецификация элементов к схеме расположения фундаментов и фундаментных балок

Марка, поз.	Обозначение	Наименование	Кол.	Масса ед.кг	Примечание
		Сборные железобетонные конструкции			
Ф1	ГОСТ 24022-80	Башмак фунд. 2Ф15.15-2	10	2000	
Ф2	то же	то же 1Ф12.9-2	5	1200	
ПТ1	3.006-2, вып. II-2; II-4	Плита перекр. канала П2-15	4	80	
1ПР1-12,12,6	1.138-10, вып.1	Перемычка 1ПР1-12,12,6	2	25	
		для $t_н=-20°С$			
БФ1	1.415-1, вып.1	Балка фундам. ФБ 6-11	10	1800	
		для $t_н=-30°С$			
БФ1	то же	то же ФБ6-11	10	1800	
		для $t_н=-40°С$			
БФ1	"	" ФБ6-33	10	2200	
		Монолитные бетонные конструкции			
		Ленточный ф-т $t_н=-20°$	$м^3$	7.35	Бетон М100
		$t_н=-30°$	$м^3$	7.55	то же
		$t_н=-40°$	$м^3$	7.85	"
		Набетонка $t_н=-20°$	$м^3$	0.80	"
		то же $t_н=-30°$ и $-40°$	$м^3$	0.64	"
		Подбетонка для $t_н=-20°;-30°$	$м^3$	0.50	Бетон М50
		$t_н=-40°$	$м^3$	3.10	то же
		Приямок	$м^3$	2.11	Бетон М100
		Каналы подпольные	$м^3$	0.50	то же

1. Фундаменты запроектированы для строительства на площадках со спокойным рельефом при маловлажных, непучинистых и непросадочных грунтах, при отсутствии грунтовых вод со следующими нормативными характеристиками: $C=0.02$ кг/см²; $\varphi=28°$, $\gamma=1.8$ т/м³, $E=150$ кг/см².
2. Глубина заложения фундаментов и размеры подошв уточняются при привязке проекта к местным условиям площадки в соответствии со СНиП II-15-74.
3. Фундаменты под колонны – железобетонные башмаки, под стены железобетонные фундаментные балки.
4. Фундаментные балки укладывать на цементный раствор марки 50, толщиной 20мм.
5. Гидроизоляция для панелей выполняется на отметке -0.030, для кирпичной кладки на отметке -0.050 из слоя цементного раствора состава 1:3 с гидрофобными добавками.
6. При привязке проекта на пучинистых грунтах, под фундаментными балками устраивается песчаная подушка δ=250мм с зазором между низом балки и подушкой 20мм.
7. Все не замаркированные фундаментные балки – БФ1.
8. Данный лист смотри совместно с листом КЖ-3.
9. Для защиты фундаментов от поверхностных вод вдоль наружных стен устраивается асфальтовая отмостка шириной 0.700м на щебеночном основании – 100мм.
10. В таблице нагрузок значения нормальных сил – N_2 даны от веса стеновых панелей.

Согласовано:

Взам. инв. N | Подпись и дата | Инв. N подл.

Привязан:

Инв. N

ГИП	Попов		
Нач.отд.	Горбунов		
Гл.констр.	Теляковский		15.2.82
Н.контр.	Марков		
Гл.спец.	Марков		
Рук.гр.	Скобликов		
Ст.инж.	Ермакова		
Провер.	Таирова		

КЖ

Санитарный пропускник на 30 человек для животноводческих и птицеводческих предприятий

Стадия	Лист	Листов
Р	2	

Схема расположения фундаментов и фундаментных балок

Гипронисельхоз

Копировал

Формат 22

18078-02 11

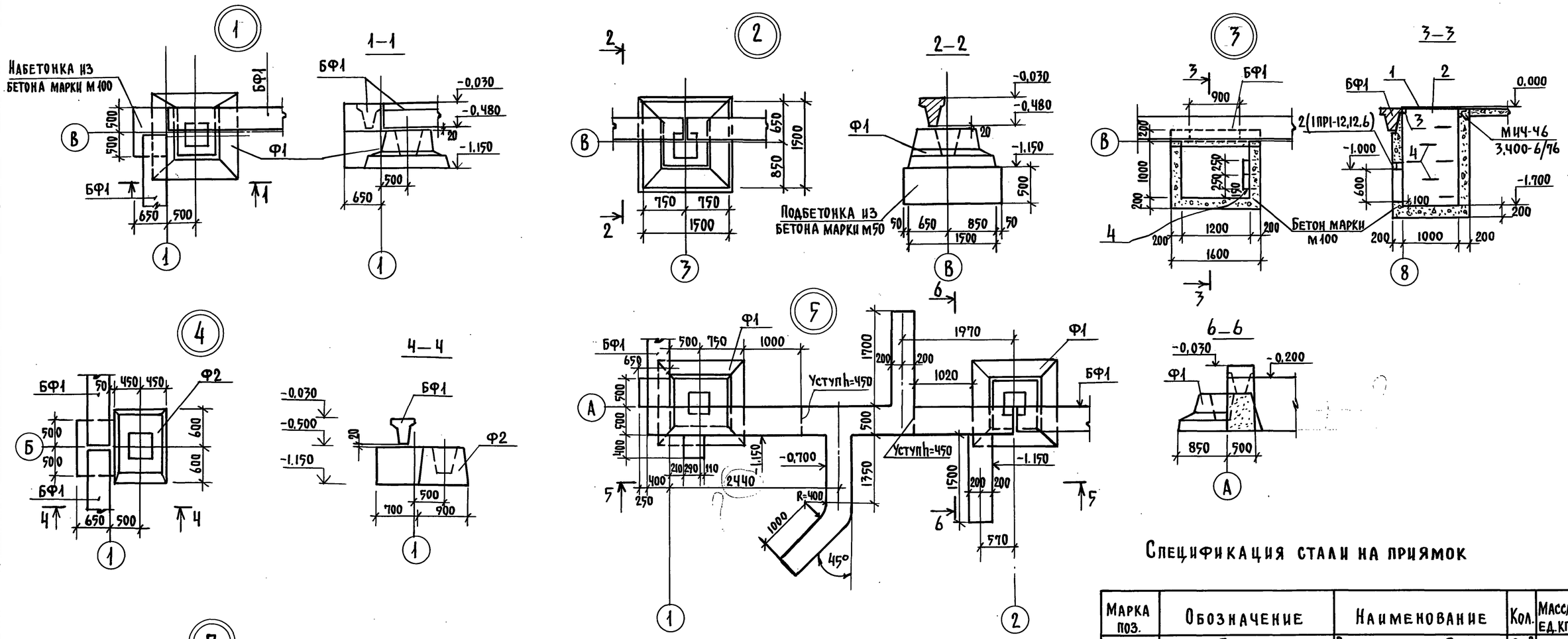

Спецификация стали на приямок

Марка поз.	Обозначение	Наименование	Кол.	Масса ед.кг	Примечание
1	б/ч	Рифленая сталь δ=5мм	2м²	85,0	
		ГОСТ 8568-77			
2	б/ч	L50x5; ℓ=1050; ГОСТ 8509-72	1	3,8	
3	б/ч	С10 ℓ=1600; ГОСТ 8240-72	1	14,0	
4	б/ч	Скоба ф16; ℓ=500	5	4,0	
		ГОСТ 5781-75			
5	3.400-6/76; вып.	Закладная деталь МИЧ-46	3,5п.м	15,4	

1. Данный лист смотри совместно с листом КЖ-2.
2. Асбестоцементную трубу ф100; ℓ=700 принимать по ГОСТ 1839-80*

ГИП	Попов		
Нач.отд.	Горбунов		
Гл.конст.	Теляковский		
Н.контр.	Марков		
Гл.спец.	Марков		
Рук.гр.	Скобликов		
Ст.инж.	Ермакова		
Провер.	Танрова		

Привязан:

Инв.№

КЖ

Санитарный пропускник на 30 человек для животноводческих и птицеводческих предприятий

Узлы и сечения фундаментов

Стадия	Лист	Листов
Р	3	

ГИПРОНИСЕЛЬХОЗ

Согласовано:

Инв.№ подл. | Подпись и дата | Взам.инв.№

Копировал 18078-02 12 Формат 22

Типовой проект 807-11-2 Альбом III Часть 1

Схема расположения колонн и балок покрытия

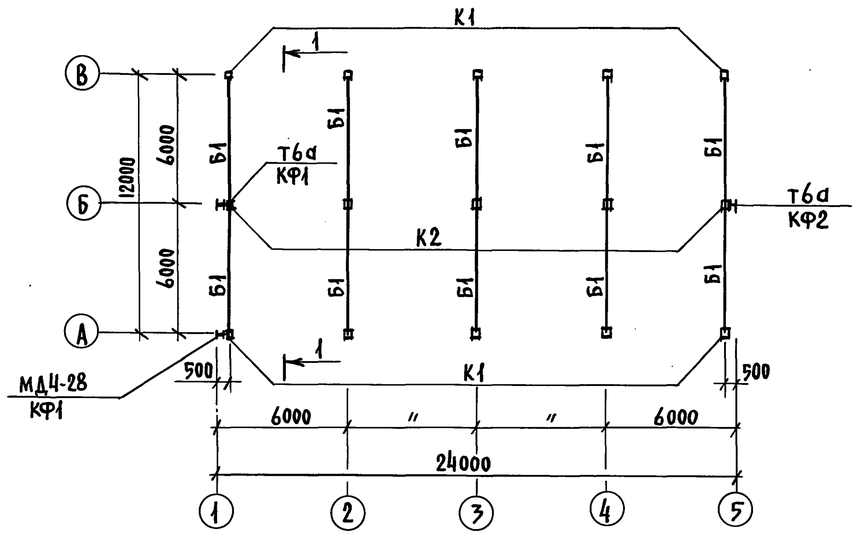

1-1

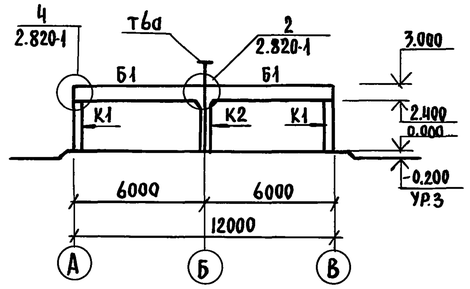

Схема расположения плит покрытия

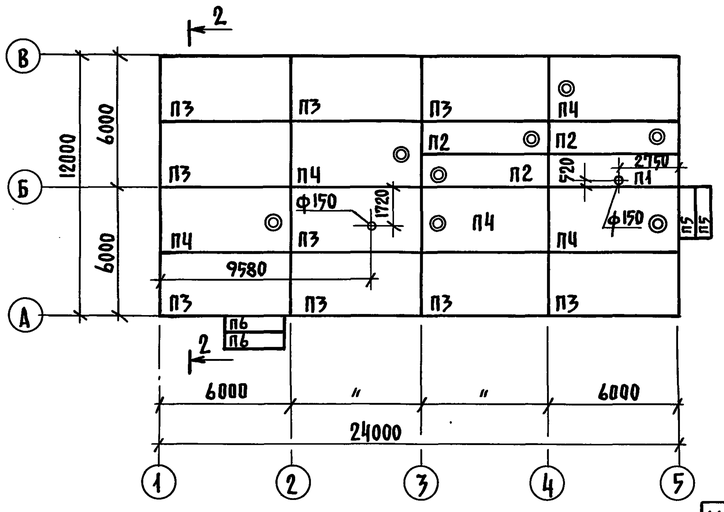

2-2

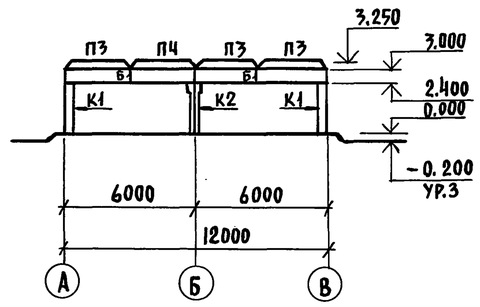

Спецификация элементов к схемам расположенным на листе

Марка поз.	Обозначение	Наименование	Кол.	Масса ед.кг	Примечание
		Для $t_н$=-20°С; -30°С; -40°С			
		Колонны			
К1	1.823-1 вып.1	СК2-33-1	10	330	
К2	1.823-1 вып.1	СКТ2-33-1	5	355	
		Плиты покрытия			
П5	3.006-2 вып. II-2; II-4	П14g-3	2	480	
П6	3.006-2 вып. II-2; II-4	П23g-3	2	820	
		Стаканы			
С1	1.494-24 вып.1	СБ4А-1	8	150	
		Для $t_н$=-20°С			
		Балки			
Б1	1.462-10 вып.1,2	Б6-3АIIIв	10	1150	
		Плиты покрытия			
П1	1.865-4 вып.1,2,3,4	ПС2-2АIIIв „б"	1	1200	
П2	1.865-4 вып.1,2,3,4	ПС2-2АIIIв(4) „б"	3	1600	
П3	1.865-4 вып.1,2,3,4	ПС1-3АIIIв „в"	9	2300	
П4	1.865-4 вып.1,2,3,4	ПС1-4АIIIв(4) „б"	5	3100	
		Для $t_н$=-30°С			
		Балки			
Б1	1.462-10 вып.1,2	Б6-3АIIIв	10	1150	
		Плиты покрытия			
П1	1.865-4 вып.1,2,3,4	ПС2-2АIIIв „б"	1	1200	
П2	1.865-4 вып.1,2,3,4	ПС2-2АIIIв(4) „б"	3	1600	
П3	1.865-4 вып.1,2,3,4	ПС1-4АIIIв „в"	9	2300	
П4	1.865-4 вып.1,2,3,4	ПС1-5АIIIв(4) „б"	5	3100	
		Для $t_н$=-40°С			
		Балки			
Б1	1.462-10 вып.1,2	Б6-4АIIIв	10	1150	
		Плиты покрытия			
П1	1.865-4 вып.1,2,3,4	ПС2-2АIIIв „б"	1	1200	
П2	1.865-4 вып.1,2,3,4	ПС2-3АIIIв(4) „б"	3	1600	
П3	1.865-4 вып.1,2,3,4	ПС1-4АIIIв „в"	9	2300	
П4	1.865-4 вып.1,2,3,4	ПС1-5АIIIв(4) „б"	5	3100	
		Колонны металлические			
КФ1	т.п.. Альбом III КЖИ-КФ1.000	КФ1	2	62,12	
КФ2	-КЖИ-КФ2.000	КФ2	1	137,35	
		Соединительные изделия			
МД1-9	1.800-4	МД1-9	10	1,5	

Продолжение

МД1-10	1.800-4	МД1-10	10	2,4	
Т6а	т.пр. Альбом III КЖИ-Т6а.000	Т6а	2	41,79	
МД4-28	1.800-4	МД4-28 l=1500	1	27,00	

1. Плиты покрытия должны привариваться к закладным деталям балок в 3х точках.
2. Швы между плитами заполнить бетоном М100 на мелком заполнителе.
3. Отверстия в плитах ф150 высверлить по месту.

Согласовано: ОВ Нотинская

Инв.N подл. | Подпись и дата | Взам.инв.N

Привязан

Инв.N

ГИП	Полов	
Нач.отд.	Горбунов	
Гл.констр.	Теляковский	
Н.контр.	Марков	
Гл.спец.	Марков	
Рук.гр.	Скобликов	
Инжен.	Ермакова	
Провер.	Таирова	

КЖ

Санитарный пропускник на 30 человек для животноводческих и птицеводческих предприятий

Стадия	Лист	Листов
Р	4	

Схемы расположения колонн, балок и плит покрытия

Гипронисельхоз

Копировал

Формат А2

18078-02 13

Типовой проект 807-11-2 Альбом III Часть 1

Схема расположения панелей стен по оси А между осями 1-5

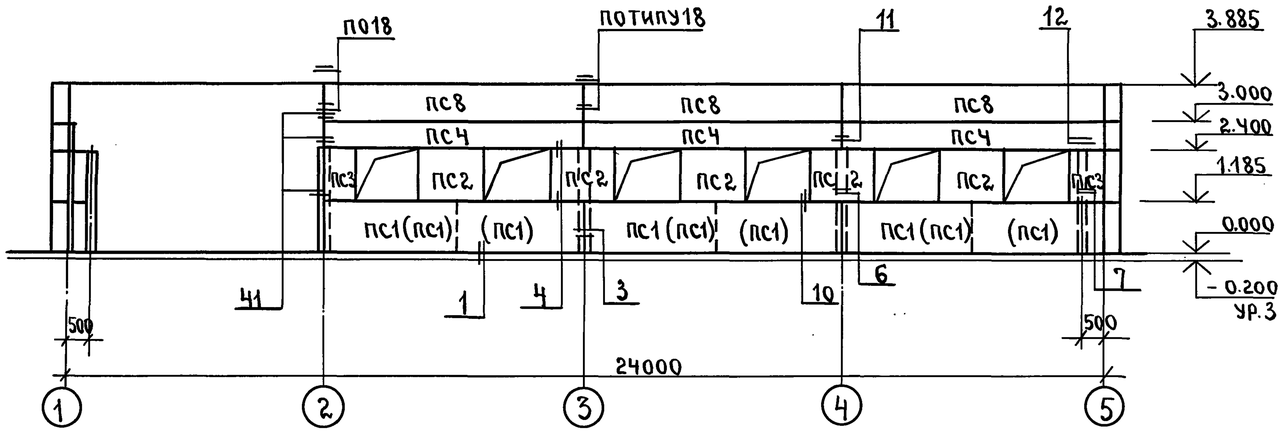

Схема расположения панелей стен по оси 1 между осями В-А.

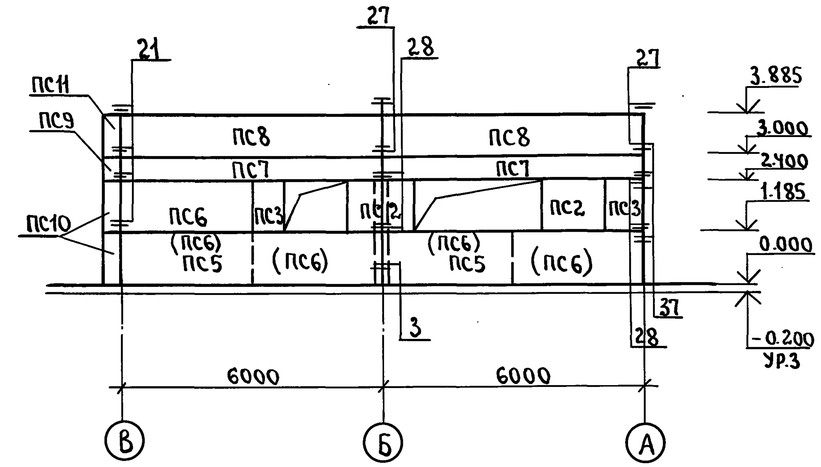

Схема расположения панелей стен по оси В между осями 5-1.

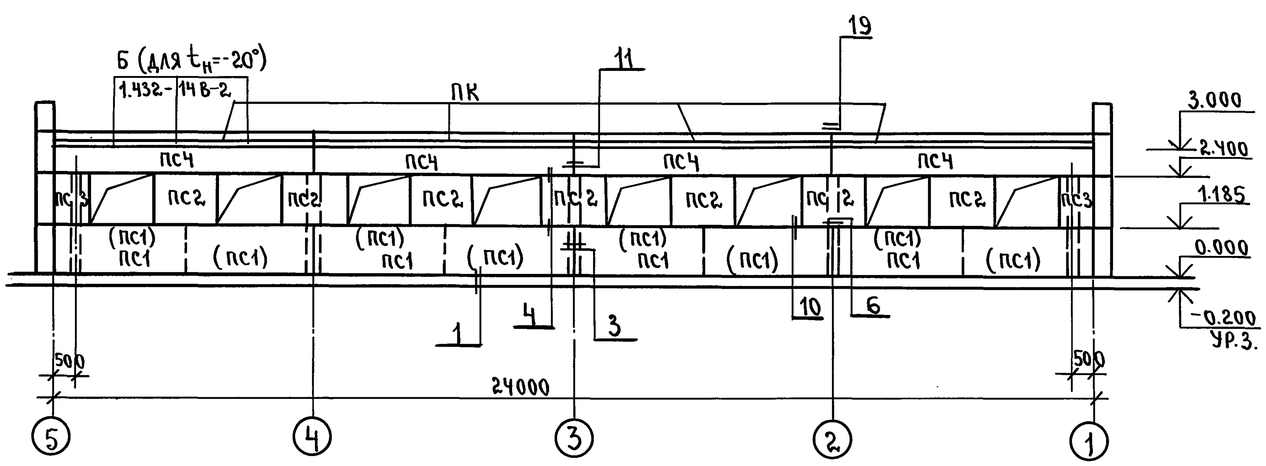

1-1

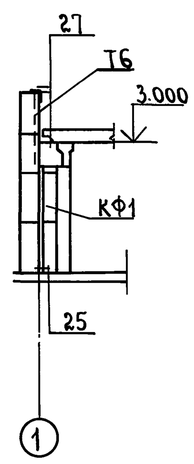

Схема расположения панелей стен по оси 5 между осями А-В.

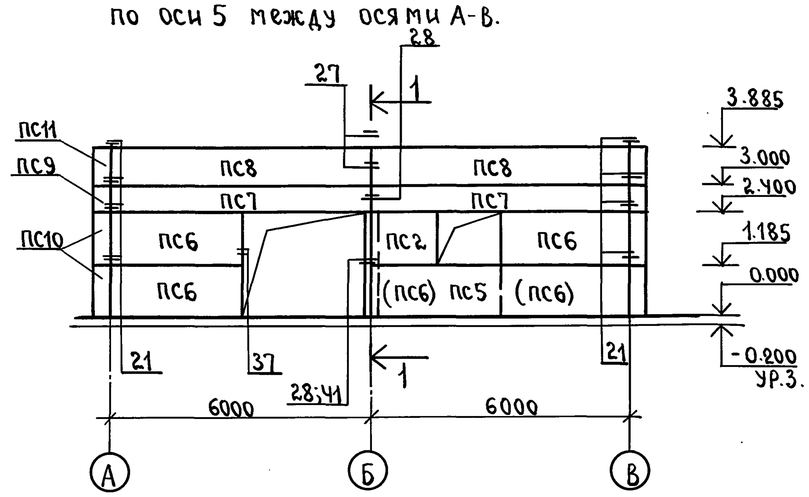

1. Марка панелей в скобках только для $t_н$=-40°С.
2. Лист смотреть совместно с листом КЖ-6.

				КЖ			
ГИП	Попов	подп.					
Нач.отд.	Горбунов	»					
Гл.конст.	Теляковский	»		Санитарный пропускник на 30 человек для животноводческих и птицеводческих предприятий	Стадия	Лист	Листов
Н.контр.	Марков	»			Р	5	
Гл.спец.	Марков.	»		Схемы расположения панелей стен.	ГИПРОНИСЕЛЬХОЗ		
Рук.гр.	Скобликов	»					
Инжен.	Ермакова	»					
Провер.	Таирова	»					

Привязан

Инв.№

Согласовано:

Взам.инв.№ | Подпись и дата | Инв.№ подл.

Пров. 27.3.91г. Кон. Корнеева

18078-02 14

Альбом II Часть 1

Типовой проект 801-11-2

Спецификация элементов к схемам расположения панелей стен

Марка поз.	Обозначение	Наименование	Кол.	Масса ед.кг	Примечание
		Для t=-20°С			
ПС1	1.832-5 вып.0,1,2	Панель рядовая СПСЛ30/1,2×6-111	7	2800	
ПС2	ТОЖЕ	Панель простеночная СПСЛ30/1,2×1,5-211	15	700	
ПС3	"	Блок " СБСЛ30/1,2×0,75-211	6	200	
ПС4	"	Панель-перемычка СПСЛ30/0,6×6-412	7	1400	
ПС5	"	Панель рядовая СПСЛ30/1,2×6-112	3	2800	
ПС6	"	ТОЖЕ СПСЛ30/1,2×3-112	4	1400	
ПС7	"	Панель-перемычка СПСЛ30/0,6×6-311	4	1400	
ПС8	"	Панель рядовая СПСЛ30/0,9×6-311	7	2100	
ПК	1.432-14 вып.2	Панель карнизная ПК6-75-П	4	1400	
ПС9	1.832-5 вып.0,1,2	Блок угловой СБСЛ30/0,6×0,3-801	3	100	
ПС10	ТОЖЕ	ТОЖЕ СБСЛ30/1,2×0,3-801	6	100	
ПС11	"	" СБСЛ30/0,9×0,3-801	3	100	
		Для t=-30°С			
ПС1	1.832-5 вып.0,1,2	Панель рядовая СПСЛ40/1,2×6-111	7	3500	
ПС2	ТОЖЕ	Панель простеночная СПСЛ40/1,2×1,5-201	15	900	
ПС3	"	Блок " СБСЛ40/1,2×0,75-201	6	300	
ПС4	"	Панель перемычка СПСЛ40/0,6×6-412	7	1700	
ПС5	"	Панель рядовая СПСЛ40/1,2×6-112	3	3500	
ПС6	"	ТОЖЕ СПСЛ40/1,2×3-102	4	1700	
ПС7	"	Панель-перемычка СПСЛ40/0,6×6-311	4	1700	
ПС8	"	Панель рядовая СПСЛ40/0,9×6,0-311	7	2600	
ПК	1.433-1	Панель карнизная ПК40-1	4	1330	
ПС9	1.832-5 вып.0,1,2	Блок угловой СБСЛ40/0,6×0,4-801	3	100	
ПС10	ТОЖЕ	ТОЖЕ СБСЛ40/1,2×0,4-801	6	200	
ПС11	"	" СБСЛ40/0,9×0,4-801	3	200	
		Для t°=-40°С			
ПС1	1.832-5 вып.0,1,2	Панель рядовая СПСЛ50/1,2×3-101	14	2100	
ПС2	ТОЖЕ	Панель простеночная СПСЛ50/1,2×1,5-201	15	1000	
ПС3	"	Блок " СБСЛ50/1,2×0,75-201	6	400	
ПС4	"	Панель-перемычка СПСЛ50/0,6×6-412	7	2100	
ПС6	"	Панель рядовая СПСЛ50/1,2×3-102	10	2100	
ПС7	"	Панель-перемычка СПСЛ50/0,6×6-311	4	2100	
ПС8	"	Панель рядовая СПСЛ50/0,9×6-311	7	3100	
ПК	1.433-1	Панель карнизная ПК-50-1	4	1610	
ПС9	1.832-5 вып.0,1,2	Блок угловой СБСЛ50/0,6×0,5-801	3	200	
ПС10	"	ТОЖЕ СБСЛ50/1,2×0,5-801	6	400	
ПС11	"	" СБСЛ50/0,9×0,5-801	3	300	

Марка, поз.	Обозначение	Наименование	Кол.	Масса ед.кг.	Примечание
МД1-2	1.800-4	Соединительная деталь	24	0,2	
МД1-4	ТОЖЕ	ТОЖЕ	3	1,0	
МД1-6	"	"	3	1,4	
МД1-16	"	"	34	0,3	
МА2-1	"	"	13	2,0	
МД2-8	"	"	2	2,9	
МД3-1	"	"	4	0,8	
МД4-2	"	"	8	0,3	
МД4-3	"	"	18	0,4	
МД4-14	"	"	14	1,7	
МД4-16	"	"	12	1,7	
МД5-10	"	"	64	0,1	
МД6-2	"	"	8	0,9	для $t_н$=-20°
МД6-3	"	"	8	1,1	для $t_н$=-30°,-40°
МД4-19	"	"	3	5,53	
А3	1.432-14 вып.2	Анкер	36	0,4	для $t_н$=-20°
А12	1.433-1	"	4	5,65	
А13	ТОЖЕ	"	4	5,65	
L125×10	ГОСТ 8509-72		8	1,91	ℓ=100
-100×10	ГОСТ 103-76		8	0,785	ℓ=100

1. Панели приняты по серии 1.832-5 вып.0,1,2
2. Узлы крепления стеновых панелей приняты по серии 2.830-1 вып.1
3. Лист смотреть совместно с листом КЖ-5
4. Стеновые панели приняты с объемным весом керамзитобетона γ = 900 кг/м³

Ведомость монтажных узлов панелей стен

N узла	Марка крепежного элемента	Количество штук в узле	Количество узлов	Общее количество элементов в узле	Примечание
6	МД2-1	1	6	6	
	МД5-10	2		12	
7	МД2-1	1	3	6	
	МД5-10	2		6	
	МД1-6	1		3	
10	МД1-16	1	34	34	
5	А3	3	12	36	для tн=-20°
11	МД5-10	2	6	12	
	МД4-3	2		12	
	МД1-10	1		6	
12	МД5-10	2	3	6	
	МД4-3	2		6	
	МД1-4	1		3	
18	МД4-19	1	3	3	ℓ=630
	МД5-10	4		12	
19	А12	1	4	4	
	А13	1		4	
	L125×10 ℓ=100	2		8	
	-100×10 ℓ=100	2		8	
21	МД4-16	1	12	12	
	МД4-14	1		12	
	МД1-2	2		24	
	МД5-10	1		12	
27	Т	1	4	4	
	МД5-17	1		4	
28	МД4-2	2	4	8	
29	МД2-8	1	2	2	
	МД4-14	1		2	
37	МД6-2	1	4	4	для tн=-20°
	МД6-3	1		4	для tн=-30°,-40°
41	МД2-1	1	4	4	
	МД3-1	1		4	
	МД5-10	1		4	
	МД6-2	1		4	
	МД6-3	1		4	

Привязан:

Инв.N

ГИП	Попов	
Нач.отд.	Горбунов	
Гл.конст.	Теляковский	
Н.контр.	Марков	
Гл.спец.	Марков	
Рук. гр.	Скобликов	
Инжен.	Ермакова	
Провер.	Таирова	

КЖ

Санитарный пропускник на 30 человек для животноводческих и птицеводческих предприятий

Стадия	Лист	Листов
Р	6	

Спецификация к схемам расположения панелей стен. Узлы.

ГИПРОНИСЕЛЬХОЗ

Инв.N подл. | Подпись и дата | Взам.инв.N

Копировал

Формат 22

18078-02