ТИПОВОЙ ПРОЕКТ

807-11-1

САНИТАРНЫЙ ПРОПУСКНИК НА 15 ЧЕЛОВЕК ДЛЯ ЖИВОТНОВОДЧЕСКИХ И ПТИЦЕВОДЧЕСКИХ ПРЕДПРИЯТИЙ

АЛЬБОМ II часть 1

Архитектурно-строительные решения. Конструкции железобетонные.
Вариант со сборным железобетонным каркасом и панельными стенами

18077-02

ЦЕНА

Отпускная цена
на момент реализации
указана в счет-накладной

				Привязан
Инв. №				

ТИПОВОЙ ПРОЕКТ

807-11-1

САНИТАРНЫЙ ПРОПУСКНИК НА 15 ЧЕЛОВЕК ДЛЯ ЖИВОТНОВОДЧЕСКИХ И ПТИЦЕВОДЧЕСКИХ ПРЕДПРИЯТИЙ

СОСТАВ ПРОЕКТА:

Альбом I Пояснительная записка. Технологические чертежи. Отопление и вентиляция. Водопровод и канализация. Электротехнические чертежи. Автоматизация вентсистем. Связь и сигнализация

Альбом II Архитектурно-строительные решения. Конструкции железобетонные

Часть 1 Вариант со сборным железобетонным каркасом и панельными стенами

Часть 2 Архитектурно-строительные решения. Конструкции железобетонные Вариант здания с кирпичными стенами

Альбом III Строительные изделия

Альбом IV Заказные спецификации

Альбом V Сметы

Часть 1 Общая часть

Часть 2 Вариант со сборным железобетонным каркасом и панельными стенами

Часть 3 Вариант с кирпичными стенами

АЛЬБОМ II ЧАСТЬ 1

РАЗРАБОТАН
ИНСТИТУТОМ „ГИПРОНИСЕЛЬХОЗ"

УТВЕРЖДЕН ГЛАВСЕЛЬСТРОЙПРОЕКТОМ
МИНСЕЛЬХОЗА СССР
СВОДНОЕ ЗАКЛЮЧЕНИЕ ОТ 13 ИЮЛЯ 1981г № 63
ВВЕДЕН В ДЕЙСТВИЕ ГИПРОНИСЕЛЬХОЗОМ
ПРИКАЗ ОТ 21 СЕНТЯБРЯ 1981 №287

За Главный инженер института М.М. Лукьянов
Главный инженер проекта С.П. Попов

				Привязан
Инв.№				

Содержание альбома

№ листа	Наименование	Стр.
	Содержание альбома	2
АР-1	Общие данные (начало)	3
АР-2	Общие данные (окончание)	4
АР-3	Фасады	5
АР-4	План на отм. 0,000. Разрез 1-1	6
АР-5	Фрагмент фасада 1-2	7
АР-6	Планы полов, перемычек, отверстий и кровли	8
КЖ-1	Общие данные	9
КЖ-2	Схема расположения фундаментов и фундаментных балок	10
КЖ-3	Узлы и сечения фундаментов	11
КЖ-4	Схемы расположения колонн, балок и плит покрытия	12
КЖ-5	Схемы расположения панелей и стен	13
КЖ-6	Спецификация к схемам расположения панелей	14
	стен. Узлы	

Типовой проект 801-11-1 Альбом III, часть 1.

Ведомость рабочих чертежей основного комплекта „АР"

Лист	Наименование	Примечание
1	Общие данные /начало/	
2	то же /окончание/	
3	Фасады	
4	План на отм. 0.000. Разрез 1-1.	
5	Фрагменты фасада 1:2	
6	Планы полов, перемычек, отверстий и кровли.	

Ведомость основных комплектов

ТХ	Технология производства	
АР	Архитектурно-строительные решения	
КЖ	Конструкции железобетонные	
ВК	Внутренние водопровод и канализац.	
ОВ	Отопление и вентиляция	
Э	Электротехнические чертежи	
АОВ	Автоматизация вентиляционных систем.	
СС	Связь и сигнализация.	

Ведомость проемов дверей

Проемы			Элементы заполнения проема.		
Тип по пр-ту	Размер в кладке в×h мм.	Кол. мест	Марка	Обозначение	Кол.
1	1050 × 2100	5/6	ДН-20-9-4	1.136-11	1
2	910 × 2070	11	ДГ21-9	ГОСТ 6629-74	1
3	910 × 2070	5	ДГ21-9-Л	То же	1
4	710 × 2070	9	ДГ21-7	"	1
5	710 × 2070	4	ДГ21-7Л	"	1

Ведомость прилагаемых и ссылочных документов.

Обозначение	Наименование	Примечание
ГОСТ 11214-78	Окна и балконные двери деревянные с двойным остеклением для жилых и общественных зданий	
ГОСТ 6629-74*	Двери деревянные внутренние для жилых и общественных зданий	
1.138-10 вып.1	Перемычки железобетонные для зданий с кирпичными стенами.	
1.136-11	Двери деревянные входные наружные тамбурные и служебные для жилых и общественных зданий	
2.460-5 вып.1.	Архитектурные детали утепленных покрытий одноэтажных промышл. зданий	
2.430-3 вып.2.	Типовые архитектурно-строительные детали промышленных зданий с кирпичными стенами.	

Ведомость спецификаций.

Лист	Наименование	Примечание
1	Ведомость проемов дверей	
1	Спецификация перемычек.	
2	Ведомость перемычек.	
2	Ведомость отделки помещений	
2	Ведомость гардеробного оборудования.	
3	Спецификация заполнения оконных проемов	
6	Спецификация изделий для венткамеры	

Спецификация перемычек

Марка	Обозначение	Наименование	Кол.	Масса ед. кг	Примечан
	1.138-10 вып.1	Перемычка 1пр1-12.12.14	4	50	
	1.138-10 вып.1	Перемычка 1пр.3-19.12.14	4	75	
	1.138-10 вып.1	Перемычка 1пр1-10.12.6	20	25	
	1.138-10 вып.1	Перемычка 1пр2-15.12.14	3	75	
		Для t=20°; -30°С			
	1.138-10 вып.1	Перемычка 1пр1-12.12.6	33	25	
		Для t=-40°С			
	1.138-10 вып.1	Перемычка 1пр1-12.12.6	35	25	

Типовой проект разработан в соответствии с действующими нормами и правилами и предусматривает мероприятия, обеспечивающие взрывную, взрывопожарную и пожарную безопасность при эксплуатации здания.

Главный инженер проекта. /Попов/

Гл. констр. отд. Теляковский

Инв. № подл. | Подпись и дата | Взам. инв. №

Привязан.

Инв. №

ГИП	Попов.	
Нач. отд	Горбунов	
Гл. арх.	Гаврилов	
Н. контр.	Марков	
Гл. спец.	Марков	
Рук. гр.	Скобликов	
Ст. арх.	Беляев	
Проверил	Савицкая.	

АР

Санитарный пропускник на 15 человек для животноводческих и птицеводческих предприятий

Стадия	Лист	Листов
Р	1	6

Общие данные (начало)

ГИПРОНИСЕЛЬХОЗ

Типовой проект 807-11-1 Альбом II, часть 1

Ведомость перемычек

Перемычки: Тип по проекту	Схема сечения	Кол. мест	Элементы перемычки: Марка	Обозначение	Кол.
ПР1	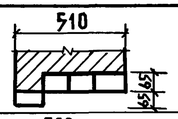	3	1ПР1-12.12.6	1.138-10 вып.1	4
ПР2	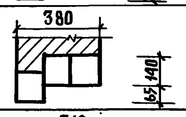	1	1ПР1-12.12.14	то же	4
ПР3	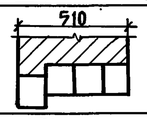	1	1ПР3-19.12.14	"	4
ПР4	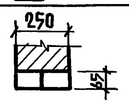	2/3*	1ПР1-12.12.6	"	2
ПР5	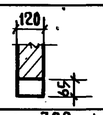	17	1ПР1-12.12.6	"	1
ПР6		20	1ПР1-10.12.6	"	1
ПР7	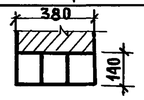	1	1ПР2-15.12.14	"	3

Таблица толщин стеновых панелей, наружных кирпичных стен и утеплителя кровли.

$t_н$	Толщина стен (мм): Наружные стены из 2-х слойных стеновых панелей из керамзитобетона $\gamma=900$ кг/м3 (приняты по серии 1.832-5 вып.1)	Кирпичные наружные стены из кирпича марки 75	Толщина утеплителя (мм): Гидрофобизированные минватные плиты повышенной жесткости $\gamma=200$ кг/м3 (над помещ. душевых)	Пенобетон $\gamma=400$ кг/м3 (над помещ. с нормальным режим)
-20°С	300	510	180	130
-30°С	400	510	220	170
-40°С	500	510	270	210

Ведомость отделки помещений

Наименование или эксплик. номер помещения	Потолок: Штукатурка или затирка	Потолок: Окраска	Стены и перегородки: Штукатурка или затирка	Стены и перегородки: Окраска или облицовка	Отделка низа стен и перегородок (панель): Окраска или облицовка	Высота мм.
Тамбур	затирка	клеевая	штукатурка	окраска	масляной краской	
		побелка			за 2 раза	2400
Вестибюль	то же	то же	то же	то же	то же	то же
Кабинет здвферм.	"	"	"	клеевая окраска	"	1800
Гардеробы уличной					"	на всю
и домашн. одежды	"	"	"	окраска		высоту
Тамбур	"	Клеевая побелка	"	то же	"	тоже
Тамбур	—	Водоэмульсионн.	"	"	"	"
Душевые	—	то же	"	облицовка	глазурован. плиткой	"
Гардеробы			"		масляной краской	
Рабочей одежды	затирка	клеевая побелка	"	окраска	за 2 раза	"
Венткамера	то же	известковая белая	затирка	известковая белая	то же	
Постирочная	"	водоэмульсионная	штукатурка	масляной краской	"	1800
Помещение для					"	
дезинфекц. одежды	"	то же	то же	окраска	"	2400
Красный уголок	"	Клеевая побелка	"	то же	"	3000
Ком-та специалист.	"	то же	"	"	"	"
Комната	"	"			"	
приема пищи	"	"	"	"		3000
Коридор	"	"	"	"	"	Тоже
Уборная	"	"	"	"	"	"

Ведомость гардеробного оборудования

Группа произв. процессов.	Количество обслуживаемых: Списочный состав	Наиболее многочисленная смена	Крючки на вешалках.	Шкафы гардеробные: Двойные 500×400 мм	Тройные 500×330 мм.
Iв	15	10	—	—	12

1. Ограждающие конструкции приняты из условий $t_в=18°-23°С$; $\varphi_{вн}=65\%$ и для душевой $t_в=25°С$.
2. Наружные стены выполняются из двуслойных стеновых панелей из керамзитобетона $\gamma=900$ кг/м3; кирпичные участки стен и внутренние перегородки — из обыкновенного глиняного кирпича (ГОСТ 530-80) марки 75 на цементно песчаном растворе марки 25.
3. Наружный ряд кирпичной кладки выполняется из силикатного кирпича с уплотненными швами глубиной 10 мм.
4. При пересчете толщин ограждающих конструкций сопротивление теплопередачи R_o следует принимать равным экономически целесообразному сопротивлению теплопередачи $R_o^{эк}$, в соответствии с п. 2.14 и 2.15 СНиП II-3-79 и конкретными для района привязки данными.
5. Количество перемычек обозначенных * дано для $t_н=40°С$.
6. Для хранения уличной, домашней и рабочей одежды приняты шкафы марки М3-33 по серии 1.472-3.

ГИП	Попов		
Нач. отд.	Горбунов		
Гл. арх.	Гаврилов		
Н. контр.	Марков		
Гл. спец.	Марков		
Рук. гр.	Скобликов		
Ст. арх.	Беляев		
Проверил	Савицкая		

Привязан.

Инв. №

АР

Санитарный пропускник на 15 человек для животноводческих и птицеводческих предприятий.

Стадия	Лист	Листов
Р	2	

Общие данные /окончание/

ГИПРОНИСЕЛЬХОЗ

Инв. № подл. | Подпись и дата | Взам. инв.

Гл. констр. отд. Теляковский

Типовой проект 801-11-1 Альбом II Часть 1

Фасад 1-4

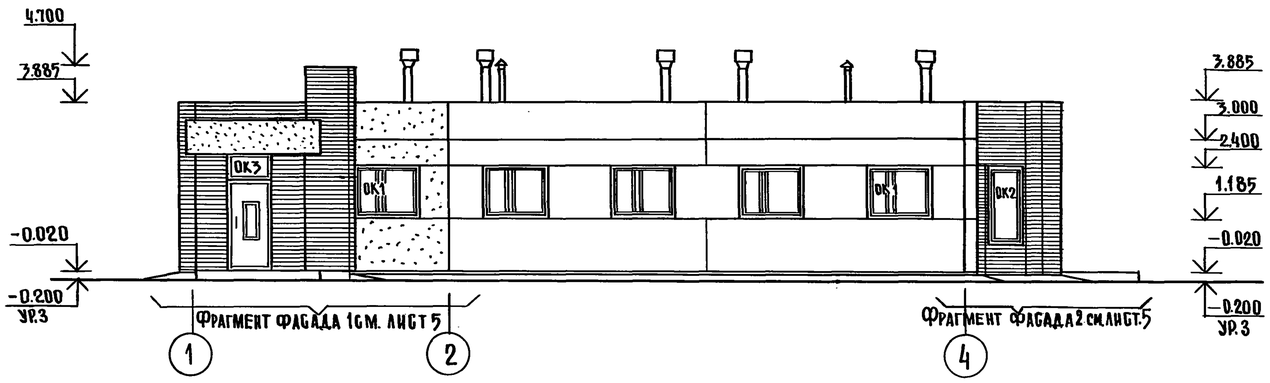

Фасад А-В

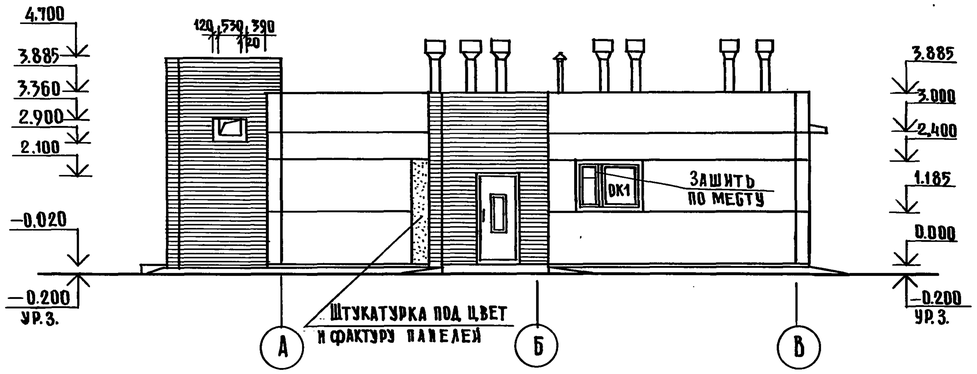

Фасад 4-1

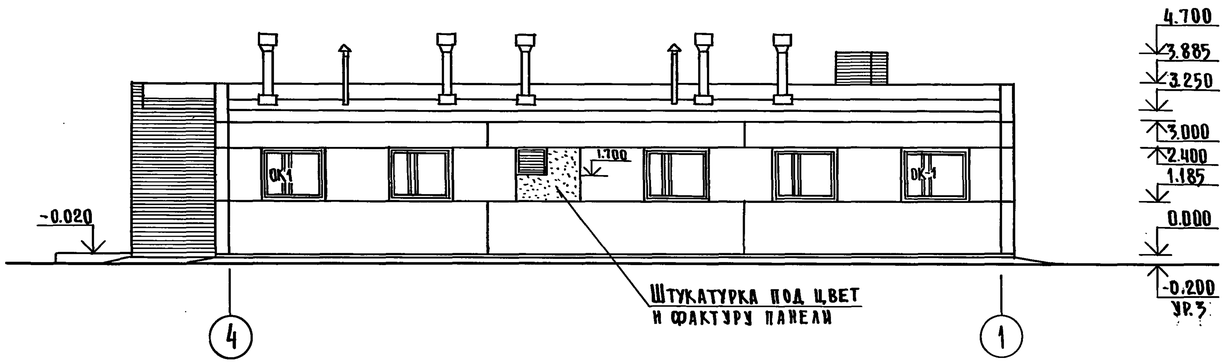

Фасад В-А

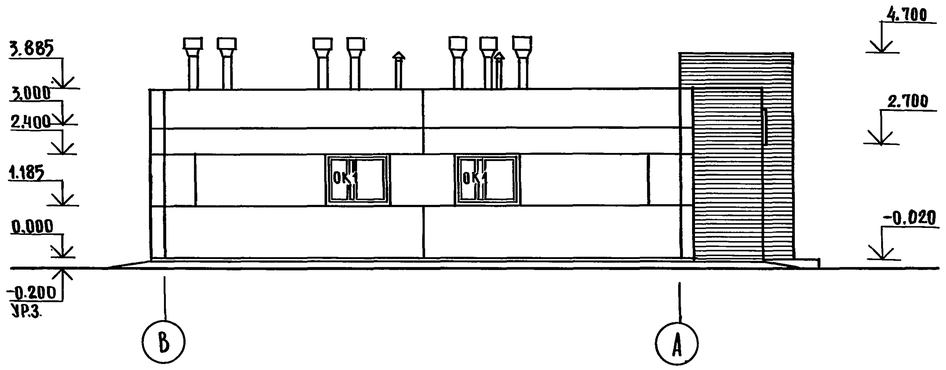

Спецификация заполнения оконных проемов

Марка	Обозначение	Наименование	Кол.	Примечание
		Проем ОК-1		
ОС 12.15	ГОСТ 11214-78	оконный блок	1	
		Проем ОК-2		
ОС 18.09	ГОСТ 11214-78	оконный блок	1	
		Проем ОК-3		
ОС 06.09	то же	оконный блок	1	

Схемы заполнения оконных проемов

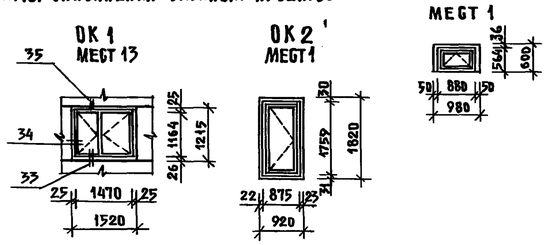

1. Узлы крепления оконных блоков приняты по серии 2.830-1 вып. 1.
2. Данный лист смотреть совместно с листами 4; 5.
3. Фасады окрасить силикатной краской марки Б по ГОСТ 18958-73.

ГИП	Попов		
Нач.отд.	Горбунов		
Гл. арх.	Гаврилов		
Н.контр.	Марков		
Гл.спец.	Марков		
Рук.гр.	Бкобанков		
Арх.	Трушина		
Проверил	Беляев		

Привязан:

Инв.№

АР-

Санитарный пропускник на 15 человек для животноводческих и птицеводческих предприятий

Стадия	Лист	Листов
Р	3	

Фасады

МСХ СССР ГИПРОНИСЕЛЬХОЗ Москва

18077-02 6

Формат 22

Инв.№ подл. | Подпись и дата | Взам.инв.№ | Гл.констр.отд. Теляковский

Типовой проект 807-11-1 Альбом II Часть 1

План на отм. 0.000

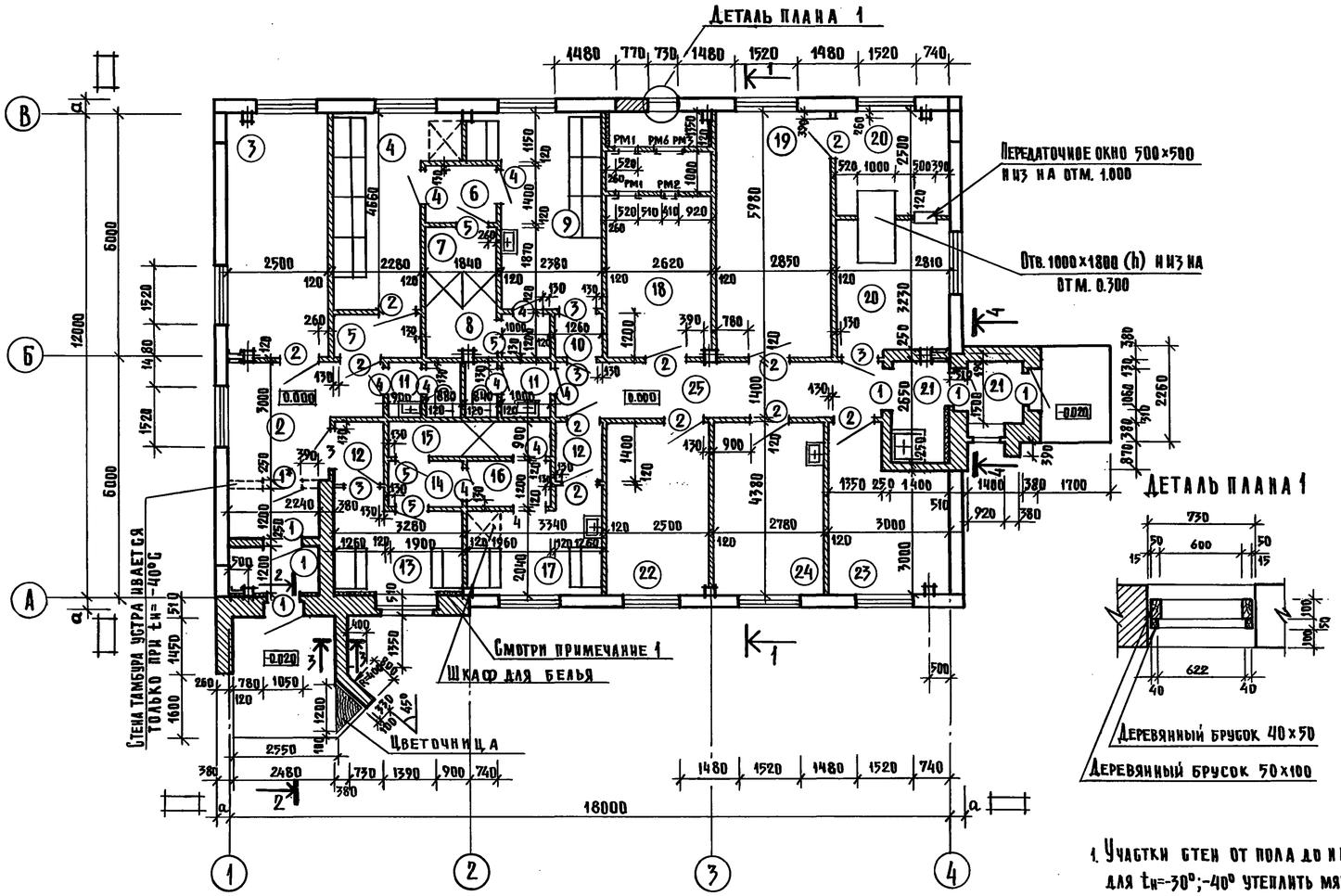

Деталь плана 1

Разрез 1-1

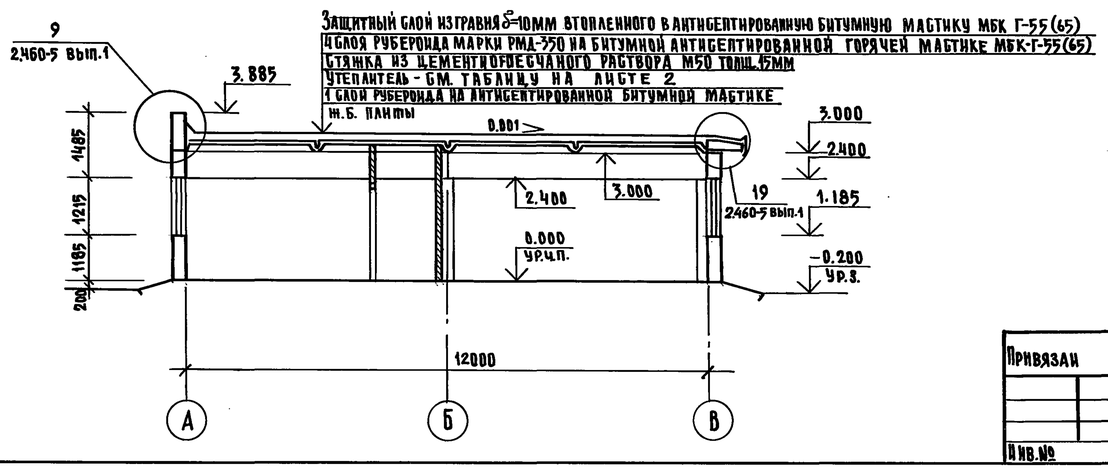

1. Участки стен от пола до низа плит для $t_н$=-30°;-40° утеплить мягкими минераловатными плитами γ=75 кг/м³ толщиной 60 мм по деревянным брускам 50×60 мм с шагом 1000 мм с последующей штукатуркой по сетке.
2. Данный лист смотри совместно с листами: 3; 5; 6.
3. Дверной блок обозначенный * устанавливается для $t_н$=-40°С

Экспликация помещений

№	Наименование	Площадь м²
1	Тамбур	5.4
2	Вестибюль	9.3
3	Кабинет заведующего фермой	15.0
4	Женский гардероб уличной и домашней одежды	11.8
5	Тамбур	2.7
6	Тамбур	2.5
7	Женская душевая	5.7
8	Тамбур	1.2
9	Женский гардероб рабочей одежды	11.1
10	Тамбур	1.5
11	Уборная (2)	4.6
12	Тамбур	1.8
13	Мужской гардероб уличной и домашней одежды	6.7
14	Тамбур	2.3
15	Мужская душевая	3.6
16	Тамбур	2.3
17	Мужской гардероб рабочей одежды	6.7
18	Вентькамера	15.7
19	Постирочная	17.1
20	Помещение для дезинфекции одежды	16.1
21	Тамбур	5.6
22	Красный уголок	11.0
23	Комната специалистов	10.7
24	Комната приема пищи	12.2
25	Коридор	10.8

ГИП.	Попов		
Нач. отд.	Горбунов		
Гл. арх.	Гаврилов		
Н. контр.	Марков		
Гл. спец.	Марков		
Рук. гр.	Скобликов		
Ст. арх.	Беляев		
Провер.	Савицкая		

Привязан

Инв. №

Копировал

АР

Санитарный пропускник на 15 человек для животноводческих и птицеводческих предприятий

Стадия	Лист	Листов
Р	4	

План на отм. 0.000
Разрез 1-1

МСХ СССР
Гипронисельхоз
Москва

18077-02 7

Формат 22

Гл. конструктор отд. Нелюковский
Часть ОВ Ногинская
Часть ВК Беспечный

Инв. № подл. | Подпись и дата | Взам. инв. №

Часть 3 | Грицевская

Типовой проект 801-11-1 Альбом II Часть 1

Фрагмент фасада 1

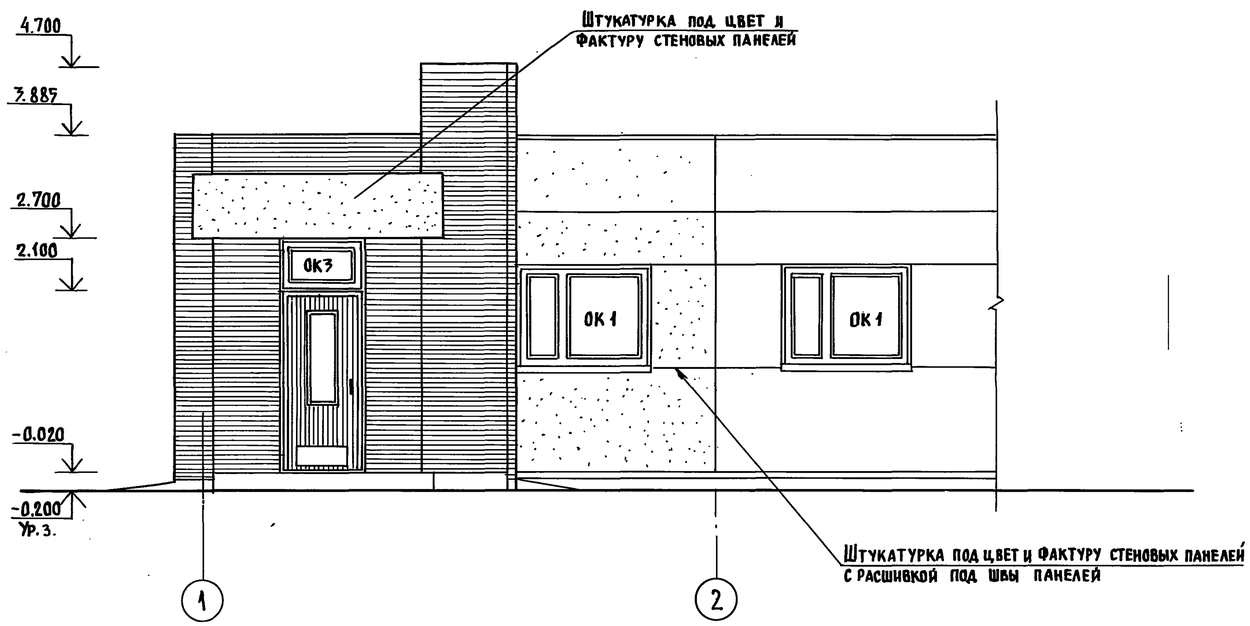

Фрагмент фасада 2

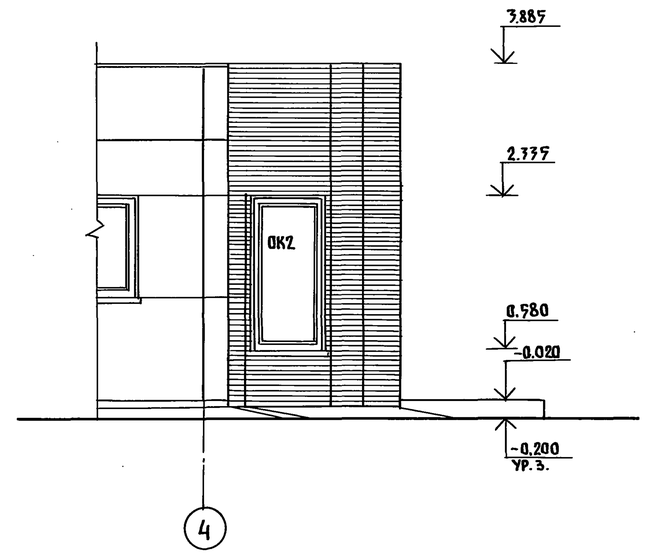

2-2

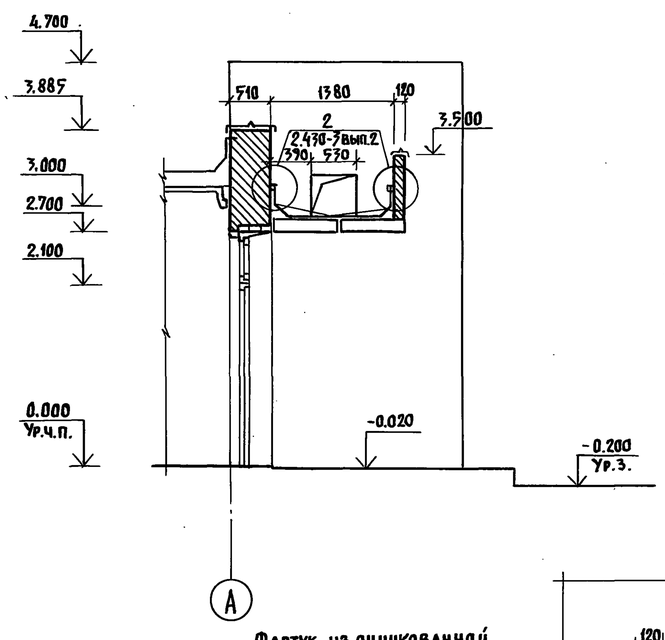

3-3

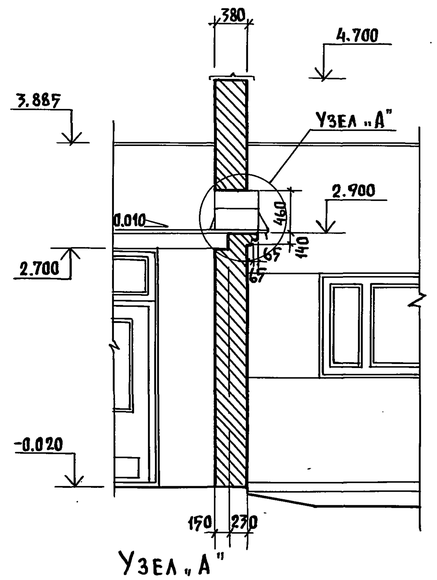

4-4

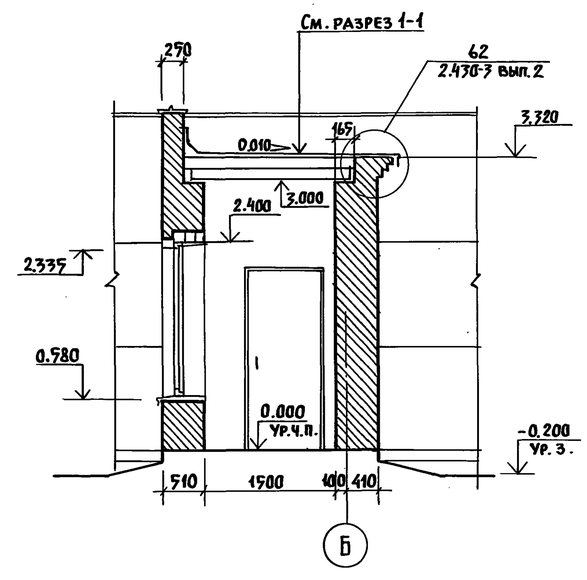

5-5

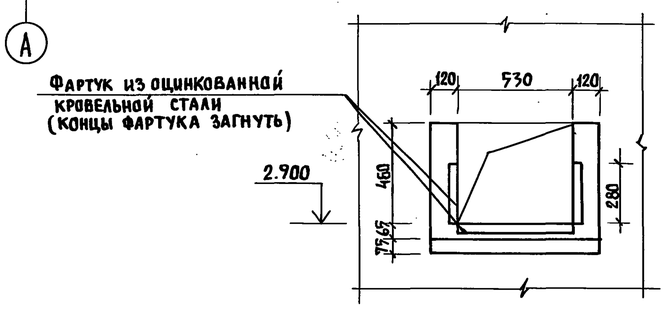

Узел „А"

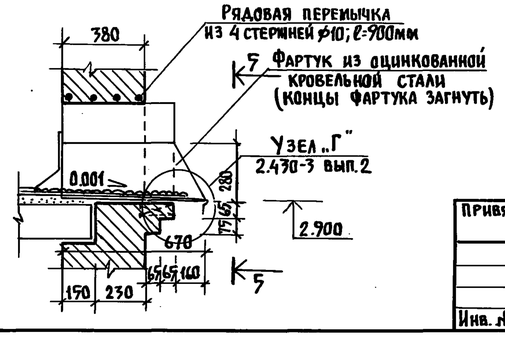

Привязан			ГИП	Попов	
			Нач.отд.	Горбунов	
			Гл.арх.	Гавриллов	
			Н.контр.	Марков	
			Гл.спец.	Марков	
			Рук.гр.	Скобликов	
			Ст.арх.	Беляев	
Инв. №			Провер.	Трушина	

АР

Санитарный пропускник на 17 человек для животноводческих и птицеводческих предприятий

Фрагменты фасада 1:2

Стадия	Лист	Листов
Р	5	

МСХ СССР ГИПРОНИСЕЛЬХОЗ г. Москва

Гл. констр. отд. Теляковский

Инв. № подл. | Подпись и дата | Взам. инв. №

18077-02 8

Типовой проект 807-11-1 Альбом II часть 1

План полов на отм. 0.000. План перемычек План отверстий.

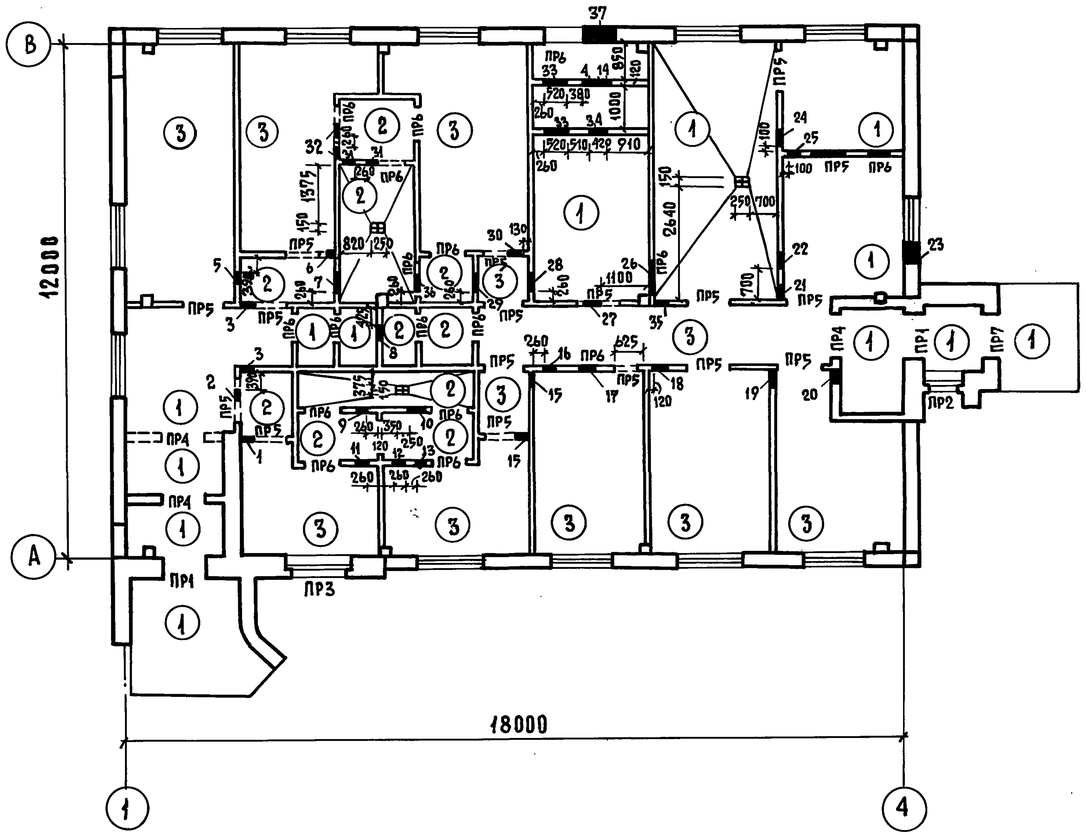

План кровли

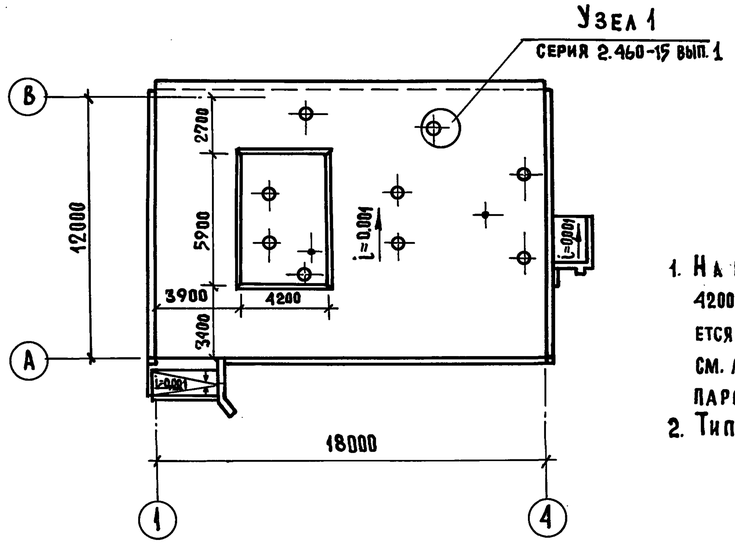

1. На плане кровли показана зона размером 4200×5900. где вместо пенобетона укладывается минераловатный утеплитель (толщину см. лист 2) и один дополнительный слой пароизоляции.
2. Типы слоев пола обозначены по СНиП-В-8-71.

Таблица отверстий

№	Размер отверстий (B×h)	Отметка низа отверст.
1	2	3
1	300×400	2.600.
2	250×250	2.725
3	300×400	2.600
4	670×520 (для $t_н$=-20°,-30°)	0.105
5	250×250	2.725
6	375×375	2.625
7	400×400	2.000
8	350×350	2.075
9	250×250	2.650
10	450×400	3.600
11	250×250	2.650
12	250×250	2.725
13	250×250	2.725
14	790×520 (для $t_н$-40°)	0.105
15	300×400	2.600
16	250×250	2.725
17	825×400	2.600
18	300×300	2.700
19	400×800	2.200
20	300×300	
21	375×375	2.010
22	375×375	2.010
23	500×400	2.000
24	350×350	2.625
25	350×350	2.025
26	800×400	2.000
27	400×400	2.600
28	400×400	2.000
29	400×400	2.000
30	375×375	2.625
31	250×250	2.650
32	250×250	2.650
33	520×1260	0.300
34	410×410	0.355
35	300×300	2.700
36	400×400	2.000
37	730×700	1.700

Экспликация полов

Тип по пр.ту	Конструкция пола	Материал пола	Тип слоя	Толщ. слоя мм	Дополнительн. указания.
1		Покрытие бетонное. Бетон М200 Бетонный подстилающий слой М-100. Утрамбованный щебнем крупностью 40-60мм грунт.	П-9	20 80	
2		Керамическая плитка ГОСТ 6787-80 Цементно-песчаный раствор М150 Бетонный подстилающий слой М100 Утрамбованный щебнем крупностью 40-60 мм грунт.	П43	10-13 15 80	
3		Линолеум ГОСТ 7251-77 Прослойка из холодной мастики на водостойких вяжущих. Легкий бетон М50 Бетонный подстилающий слой М100 Утрамбованный щебнем крупностью 40-60мм грунт	П71	2-5 20 80	

Спецификация изделий для венткамеры

Марка	Обозначение	Наименование	Кол.	Масса ед. кг.	Примечание.
		Изделия деревянные			
	АР-4	Деревянный брусок 40×50мм		0,01 м³	
	АР-4	Деревянный брусок 50×100мм		0,01 м³	
		Конструкции металлические			
РМ1	Т.пр.... Альбом III РМ1.000	Рамка металлическая РМ1	2	23,1 кг	
РМ2	– РМ2.000	Рамка металлическая РМ2	1	15,8 кг	
РМ3	– РМ3.000	Рамка металлическая РМ3	1	38,3 кг	
РМ4	– РМ4.000	Рамка металлическая РМ4	1	45,1 кг	

Гл. констр. отд.	Телятковский	
Часть ОВ	Ногинский	
Часть ВК	Бесспечный	

Инв. № подл. | Подпись и дата | Взам. инв. №

Привязан.

Инв. №

ГИП.	Попов	
Нач. отд.	Горбунов	
Гл. арх.	Гаврилов	
Н. контр.	Марков	
Гл. спец.	Марков	
Рук. гр.	Скобликов	
Арх.	Грушина	
Провер.	Беляев	

АР

Санитарный пропускник на 15 человек для животноводческих и птицеводческих предприятий

Стадия	Лист	Листов
Р	6	

Планы полов, перемычек, отверстий и кровли

ГИПРОНИСЕЛЬХОЗ

Копировал:

18077-02 9

Формат 22

Типовой проект 807-11-1 Альбом II, часть 1

Ведомость рабочих чертежей основного комплекта КЖ

Лист	Наименование	Примечание
1.	Общие данные	
2.	Схема расположения фундаментов	
	и фундаментных балок.	
3.	Узлы и сечения фундаментов	
4.	Схемы расположения колонн, балок	
	и плит покрытия.	
5.	Схемы расположения панелей стен.	
6.	Спецификация к схемам расположения	
	панелей стен.	

Ведомость спецификаций

Лист	Наименование	Примечание
2	Спецификация элементов к схеме расположения.	
	фундаментов и фундаментных балок.	
3	Спецификация стали на приямок.	
4	Спецификация элементов к схемам	
	расположенным на листе	
6	Спецификация элементов к схемам	
	расположения панелей стен.	

Типовой проект разработан в соответствии с действующими нормами и правилами и предусматривает мероприятия, обеспечивающие взрывную, взрывопожарную и пожарную безопасность при эксплуатации здания.

Главный инженер проекта /Попов/

Ведомость ссылочных и прилагаемых документов.

Обозначение	Наименование	Примечание
ГОСТ 24022-80	Фундаменты железобетонные	
	сборные под колонны	
	сельскохозяйственных	
	зданий.	
1.415-1, вып.1	Железобетонные фундамент-	
	ные балки для стен	
	производственных	
	зданий.	
1.823-1, вып.1,2	Железобетонные колонны	
	для производственных	
	зданий сельского хозяйства.	
1.462-10, вып.1	Железобетонные балки про-	
	летами 6 и 9 м. для покры-	
	тий зданий с плоской	
	кровлей.	
1.865-4, вып.1,2,3,4	Железобетонные предва-	
	рительно-напряженные	
	плиты покрытий длиной 6м.	
	для сельскохозяйственных	
	зданий.	
1.432-14, вып.2	Стеновые панели отапливаемых	
	производственных зданий с шагом колонн 6м	
1.138-10, вып.1	Перемычки железобетонные для	
	зданий с кирпичными стенами.	
1.832-5, вып.0,1,2	Стеновые двухслойные панели	
	и блоки из легких бетонов	
	для сельскохозяйственных	
	зданий.	
2.820-1, вып.1	Типовые узлы каркасов	
	одноэтажных сельско-	
	хозяйственных зданий.	
2.830-1, вып.1	Типовые узлы наружных	
	стен одноэтажных сельско-	
	хозяйственных зданий.	
1.800-4	Стальные изделия для крепле-	
	ний конструкций одно-	
	этажных сельскохозяйствен. зданий	
3.006-2, вып. II-2	Сборные железобетонные ка-	
II-4	налы и тоннели из лотковых элементов	
1.494-24, вып.1	Стаканы для крепления крыш-	
	ных вентиляторов, дефлек-	
	торов и зонтов.	
1.433-1	Стены производственных	
	зданий из легкобетонных блоков.	

Ограждающие конструкции приняты для следующих условий: $t_в$=18-23°С; $\varphi_в$=65% и для помещений душевой $t_в$=25°С и $\varphi_в$=80%; для I ветрового района $q_в$=27 кг/м²; для III снегового района $q_{сн}$=100 кг/м², для $t_н$=-20°С; -30°С; -40°С

Привязан.

Инв.№

КЖ

ГИП	Попов	
Нач.отд	Горбунов	
Гл.контр.	Теляковский	
Н.контр.	Марков	
Гл.спец.	Марков	
Рук.гр.	Скобликов	
Ст.инж.	Тадирова	
Проверил	Скобликов	

Санитарный пропускник на 15 человек для животноводческих и птицеводческих предприятий

Стадия	Лист	Листов
Р	1	6

Общие данные. (начало)

ГИПРОНИСЕЛЬХОЗ

Инв.№ подл. | Подпись и дата | Взам.инв.№

Копировал: 18077-02 10 Формат 22

Типовой проект 801-11-1 Альбом II часть 1

Схема расположения фундаментов и фундаментных балок

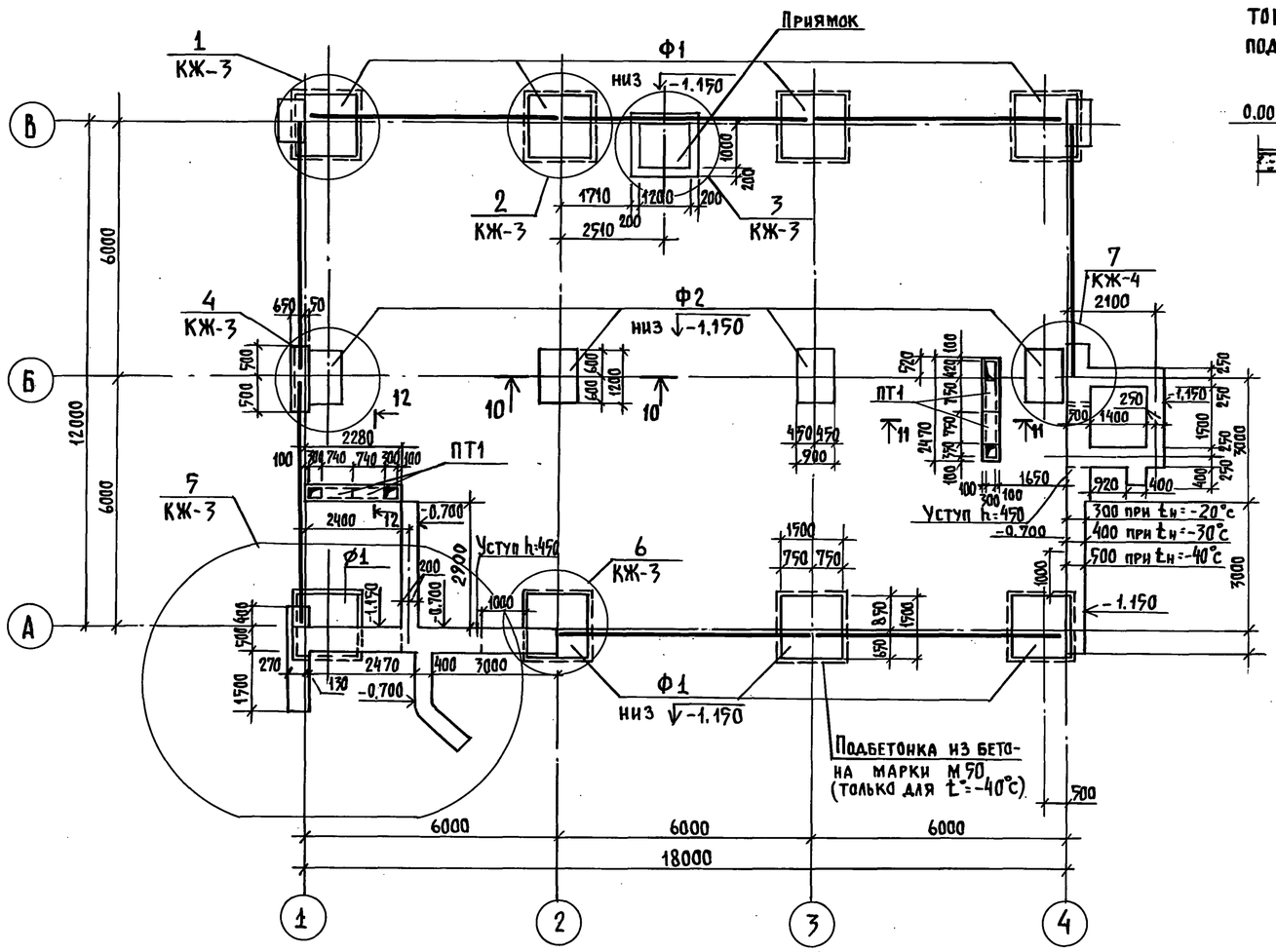

Деталь устройства бетонной подготовки под кирпичные перегородки

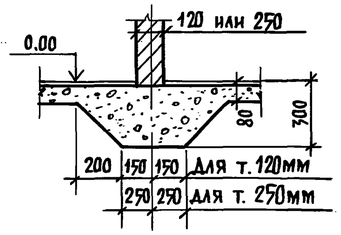

Спецификация элементов к схеме расположения фундаментов и фундаментных балок

Марка поз.	Обозначение	Наименование	Кол.	Масса ед.кг	Примечание
		Сборные железобетонные			
		конструкции			
		Для $t_н$=-20°;-30°;-40°С			
Ф1	ГОСТ 24022-80	Башмак 2Ф15.15-2	8	2000	
Ф2	То же	То же 1Ф12.9-2	4	1200	
ПТ1	3.006-2; вып. II-2; II-4	Плита П2-15	4	80	
1ПР1-12.12.6	1.138-10; вып. 1	Перемычка 1ПР1-12.12.6	2	25	
		Для $t_н$=-20° и -30°С			
БФ1	1.415-1, вып. 1	Балка фундам. ФБ6-11	8	1800	
		Для $t_н$=-40°С			
БФ1	То же	То же ФБ6-33	8	2200	
		Монолитные бетонные			
		конструкции			
		Для $t_н$=-20°;-30°;-40°С			
		Приямок	$м^3$	2.11	Бетон М 100
		Каналы подпольные	$м^3$	0.50	То же
		Для $t_н$=-20°С			
		Ленточный фундамент	$м^3$	7.45	Бетон М 100
		Набетонка	$м^3$	0.70	То же
		Подбетонка	$м^3$	0.50	Бетон М 50
		Для $t_н$=-30°С			
		Ленточный фундамент	$м^3$	7.65	Бетон М 100
		Набетонка	$м^3$	0.64	То же
		Подбетонка	$м^3$	0.50	Бетон М 50
		Для $t_н$=-40°С			
		Ленточный фундамент	$м^3$	7.90	Бетон М 100
		Набетонка	$м^3$	0.64	То же
		Подбетонка	$м^3$	2.50	Бетон М 50

Таблица нагрузок на верхнем обрезе фундамента (при снеге 100 кг/м²)

N п.п.	Схема	$t_н$=-20°С M тм	$t_н$=-20°С N т	$t_н$=-20°С Q т	$t_н$=-30°С M тм	$t_н$=-30°С N т	$t_н$=-30°С Q т	$t_н$=-40°С M тм	$t_н$=-40°С N т	$t_н$=-40°С Q т
1	А, В; 2;3	±0.81	N_1=7.0 N_2=8.8 (10.9)	±0.42	±0.81	N_1=7.4 N_2=10.2 (11.55)	±0.42	±0.81	N_1=7.7 N_2=11.65 (13.75)	±0.42
2	Б; 2;3	±0.31	13.8	±0.07	±0.31	14.4	±0.07	±0.31	15.0	±0.07

1. Фундаменты запроектированы для строительства на площадках со спокойным рельефом при маловлажных, непучинистых и непросадочных грунтах, при отсутствии грунтовых вод со следующими нормативными характеристиками: C=0.02 кг/см², φ=28°, γ=1.8 т/м³, E=150 кг/см²
2. Глубина заложения фундаментов и размеры подошв уточняются при привязке проекта к местным условиям площадки в соответствии со СН и П II-15-74.
3. Фундаменты под колонны - железобетонные башмаки, под стены-железобетонные фундаментные балки.
4. Фундаментные балки укладывать на цементный раствор марки 50, толщиной 20 мм.
5. Гидроизоляция для панелей выполняется на отметке -0.030 для кирпичной кладки на отметке -0.050 из слоя цементного раствора цемент марки 400 состава 1:3 с гидрофобными добавками.
6. При привязке проекта на пучинистых грунтах, под фундаментными балками устраивается песчаная подушка δ=250 мм с зазором между низом балки и подушкой 20 мм.
7. Для защиты фундаментов от поверхностных вод вдоль наружных стен устраивается асфальтовая отмостка шириной 0.700 м, на щебеночном основании толщиной 100 мм.
8. Все незамаркированные фундаментные балки - БФ1
9. Данный лист смотри совместно с листом КЖ-3.
10. В таблице нагрузок значения нормальных сил - N2 даны от веса стеновых панелей

Тип	Попов		
Нач. отд.	Горбунов		
Гл. констр.	Теляковский		
Н. контр.	Марков		
Гл. спец.	Марков		
Рук. гр.	Скобликова		
Инжен.	Ермакова		
Проверил	Таирова		

Привязан

Инв. №

КЖ

Санитарный пропускник на 15 человек для животноводческих и птицеводческих предприятий

Схема расположения фундаментов и фундаментных балок.

Стадия	Лист	Листов
Р	2	

МСХ СССР ГИПРОНИСЕЛЬХОЗ г. Москва

Инв. № подл. | Подпись и дата | Взам. инв. №

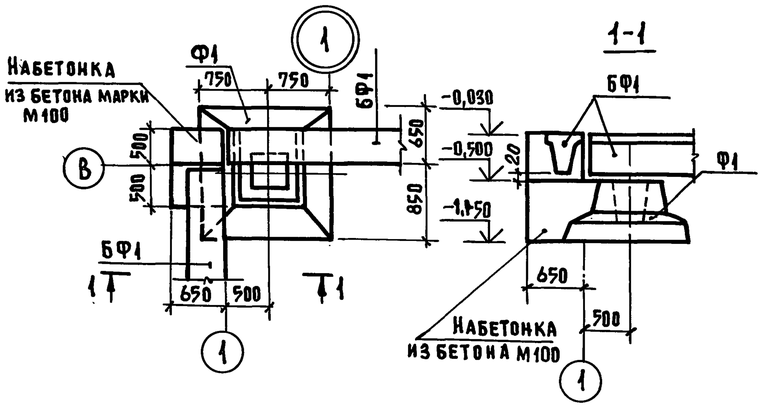

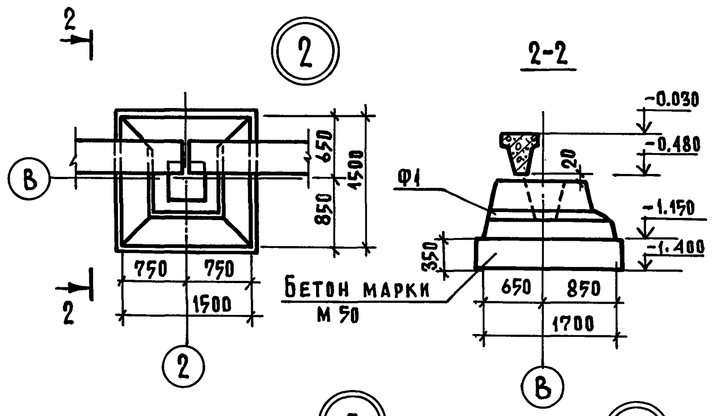

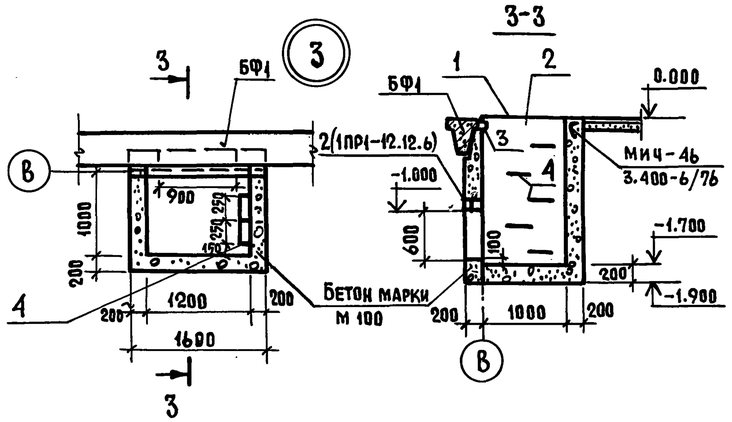

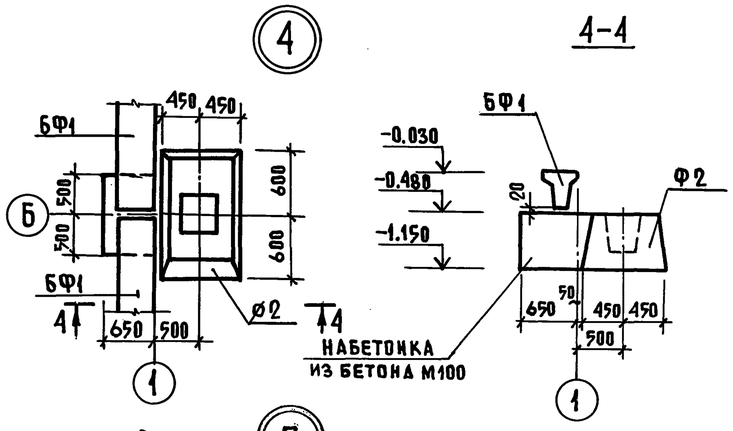

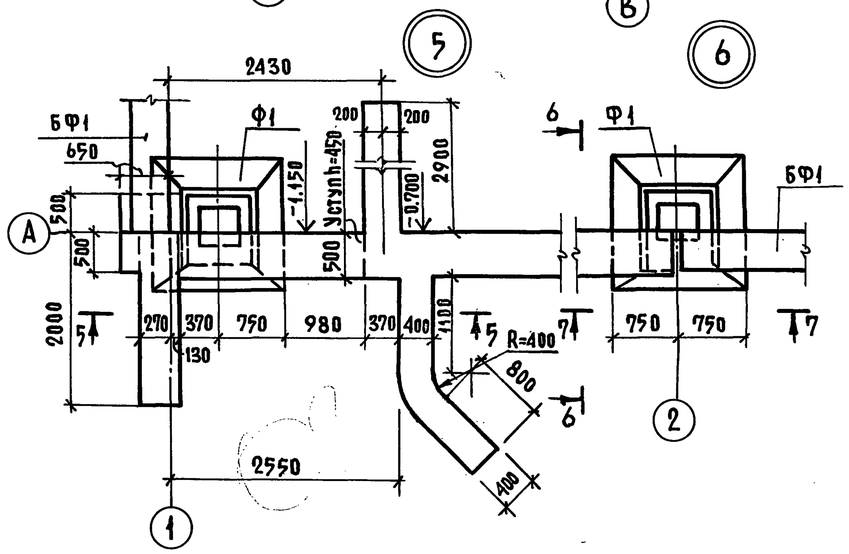

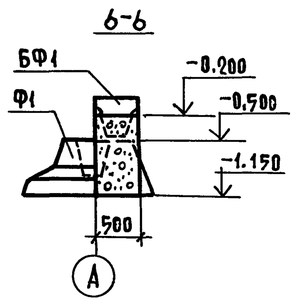

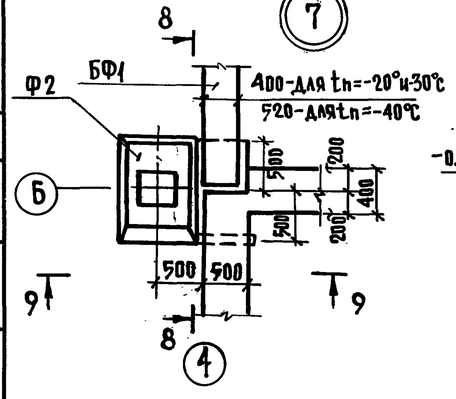

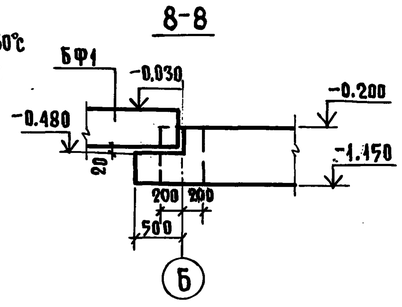

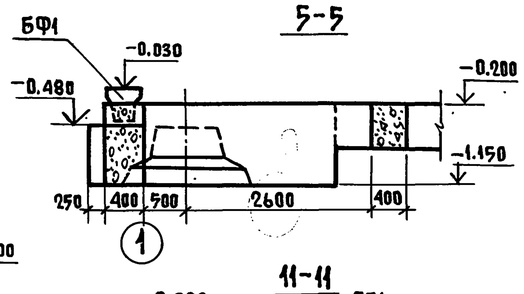

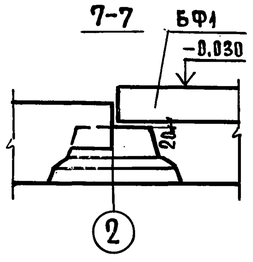

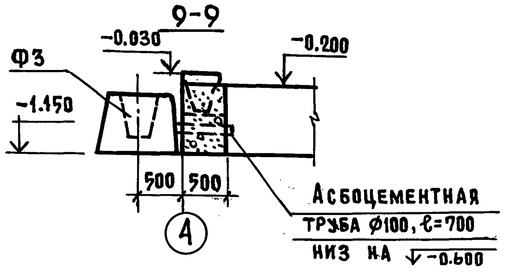

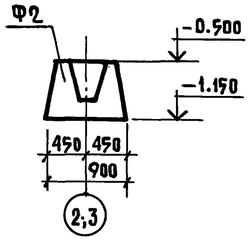

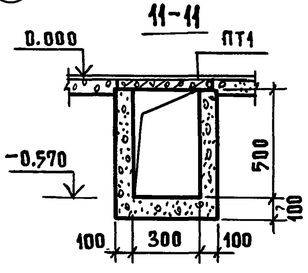

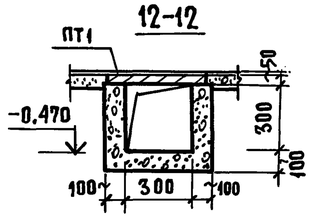

Спецификация стали на приямок

Марка поз.	Обозначение	Наименование	Кол.	Масса ед. кг.	Примечание
1	б/ч	Рифленая сталь δ=5мм.	2м²	85.0	
		ГОСТ 8568-77			
2	б/ч	L 50x5; ℓ=1050; ГОСТ 8509-72	1	3,8	
3	б/ч	[10; ℓ=1600; ГОСТ 8240-72	1	14.0	
4	б/ч	Скоба Ø16; ℓ=500	5		
		ГОСТ 5781-75			
5	3.400-6/76	Закладная деталь МИЧ-46	35 пм	15,4	

1. Данный лист смотри совместно с листом КЖ-
2. Асбестоцементную трубу Ø100; ℓ=700 принимать по ГОСТ 1839-72*

ГИП	Попов		
Нач.отд.	Горбунов		
Гл.конст.	Тепляковский		
Н.контр.	Марков		
Гл.спец.	Марков		
Рук.гр.	Скобликов		
Ст.инж.	Ермакова		
Провер.	Таирова		

Привязан.

Инв. №

Копировал:

КЖ

Санитарный пропускник на 15 человек для животноводческих и птицеводческих предприятий

Стадия	Лист	Листов
Р	3	

Узлы и сечения фундаментов.

ГИПРОНИСЕЛЬХОЗ

18077-02 12

Формат 22

Инв.№ подл. | Подпись и дата | Взам. инв. | 08 3

Схема расположения колонн и балок покрытия

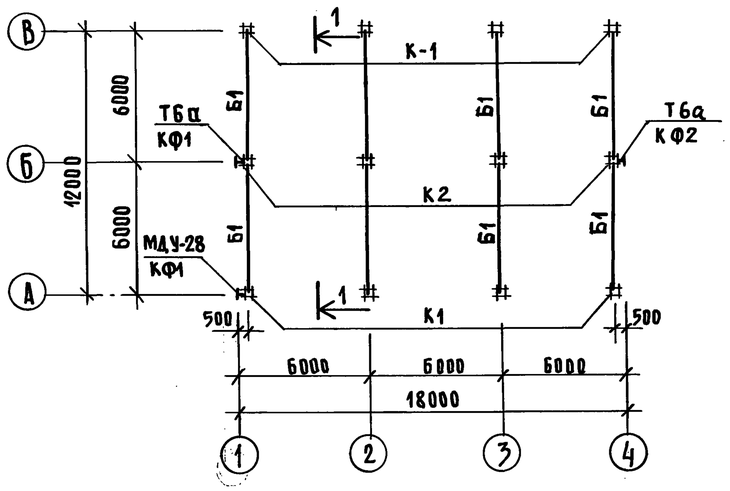

1-1

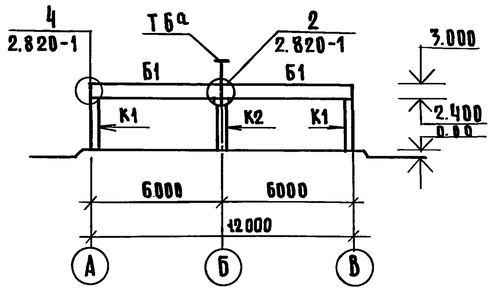

Схема расположения плит покрытия

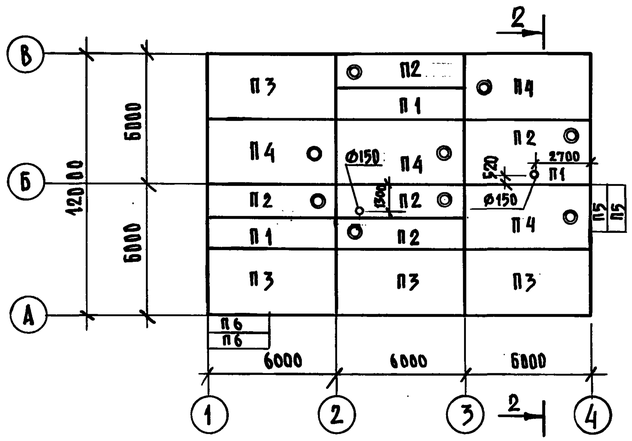

2-2

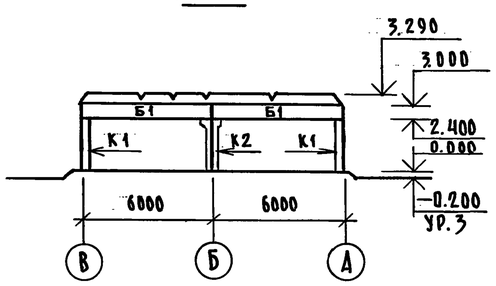

Спецификация элементов к схемам, расположенным на листе

Марка поз.	Обозначение	Наименование	Кол.	Масса ед. кг	Примечание
		Для tн=-20°С; -30°С; -40°С			
		Колонны			
К1	1.823-1 вып. 1	6К2-33-1	8	330	
К2	1.823-1 вып. 1	6КТ2-33-1	4	355	
		Плиты покрытия			
П5	3.006-2 вып. II-2; II-4	П14д-3	2	480	
П6	3.006-2 вып. II-2; II-4	П23д-3	2	820	
		Стаканы			
С1	1.494-24 вып. 1	СБ4А-1	9	150	
		Для tн=-20°С			
		Балки			
Б1	1.462-10 вып. 1,2	Б6-3АIIIв	8	1150	
		Плиты покрытия			
П1	1.865-4 вып. 1,2,3,4	ПС2-2АIIIв „б"	3	1200	
П2	1.865-4 вып. 1,2,3,4	ПС2-2АIIIв(4)„в"	5	1600	
П3	1.865-4 вып. 1,2,3,4	ПС1-3АIIIв „в"	4	2300	
П4	1.865-4 вып. 1,2,3,4	ПС1-4АIIIв(4)„б"	4	3100	
		Для tн=-30°С			
		Балки			
Б1	1.462-10 вып. 1,2	Б6-3АIIIв	8	1150	
		Плиты покрытия			
П1	1.865-4 вып. 1,2,3,4	ПС2-2АIIIв „б"	3	1200	
П2	1.865-4 вып. 1,2,3,4	ПС2-2АIIIв(4)„в"	5	1600	
П3	1.865-4 вып. 1,2,3,4	ПС1-2АIIIв „в"	4	2300	
П4	1.865-4 вып. 1,2,3,4	ПС1-5АIIIв(4)„б"	4	3100	
		Для tн=-40°С			
		Балки			
Б1	1.462-10 вып. 1,2	Б6-4АIIIв	8	1150	
		Плиты покрытия			
П1	1.865-4 вып. 1,2,3,4	ПС2-2АIIIв „б"	3	1200	
П2	1.865-4 вып. 1,2,3,4	ПС2-3АIIIв(4)„в"	5	1600	
П3	1.865-4 вып. 1,2,3,4	ПС1-4АIIIв „в"	4	2300	
П4	1.865-4 вып. 1,2,3,4	ПС1-5АIIIв(4)„б"	4	3100	
		Для tн=-20°; -30°; -40°С			
		Колонны металлические			
КФ1	Т.пр. альбом III КЖИ-КФ1.000	КФ1	2	62.12	
КФ2	КЖИ-КФ2.000	КФ2	1	137.35	

Продолжение

		Соединительные изделия			
МД1-9	1.800-4	МД1-9	8	1.5	
МД1-10	1.800-4	МД1-10	8	2.4	
Т6а	Тип.р. альбом III КЖИ-Т6а.000 Т6а		2	35.1	
МД4-28	1.800-4	МД4-28 ℓ=1500	1	27.00	

1. Плиты покрытия должны быть приварены к закладным деталям балки в 3х точках.
2. Швы между плитами тщательно заполнить бетоном марки 100 на мелком заполнителе.
3. Отверстия в покрытии Ф-150 выбверлить по месту.

ГИП	Попов		КЖ
Нач.отд.	Горбунов		
Гл.констр.	Теляковский		Санитарный пропускник на 15 человек для животноводческих и птицеводческих предприятий
Н.контр.	Марков		Стадия: Р; Лист: 4; Листов:
Гл.спец.	Марков		Схема расположения колонн, балок и плит покрытия
Рук. гр.	Скобликов		МСХ СССР Гипронисельхоз Москва
Н.ч.ц.	Ермакова		
Проверил	Такирова		

Привязан:

Инв. №

Инв. № подл. | Подпись и дата | Взам. инв. №

Согласовано: Натинский

18077-02 13

Копировал

Формат 22

Схема расположения панелей стен по оси А между осями 1-4

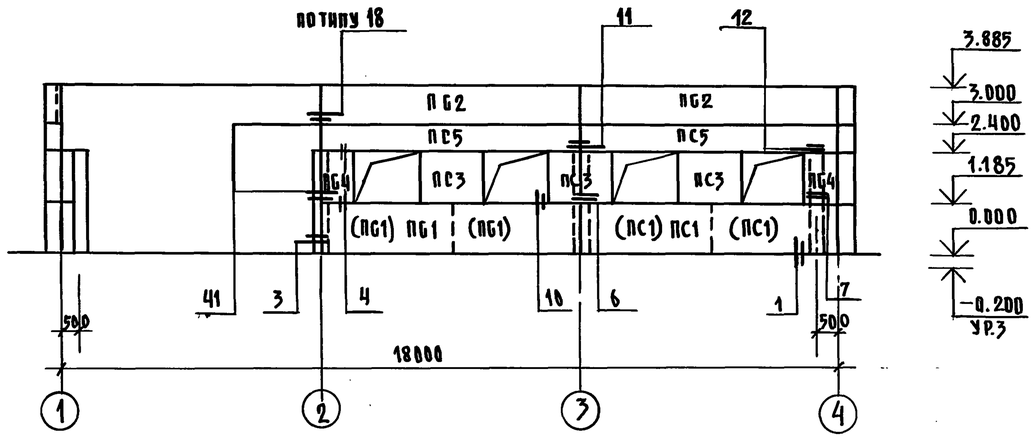

Схема расположения панелей стен по оси 1 между осями В-А

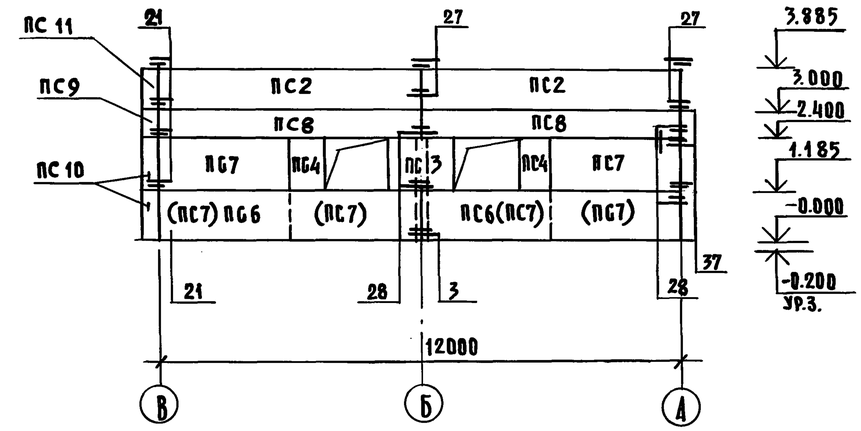

Схема расположения панелей стен по оси В между осями 4-1

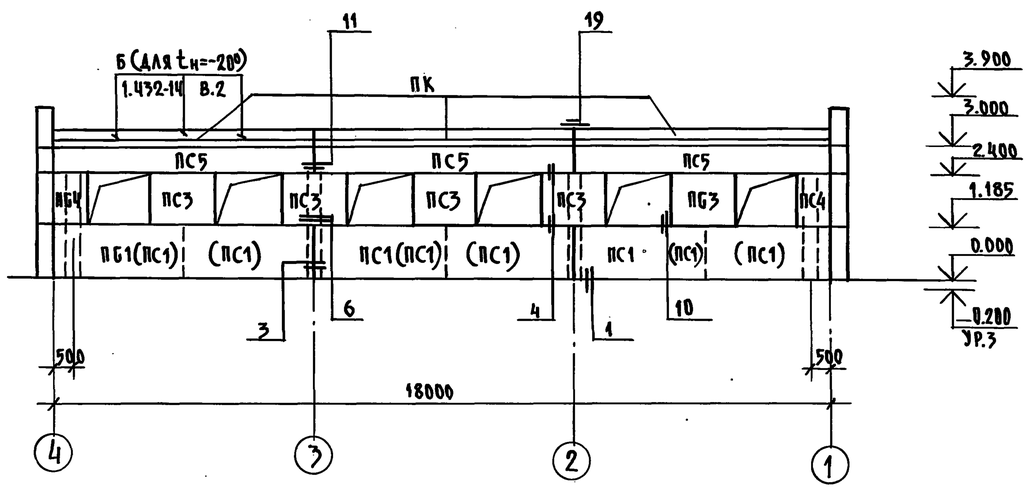

1-1

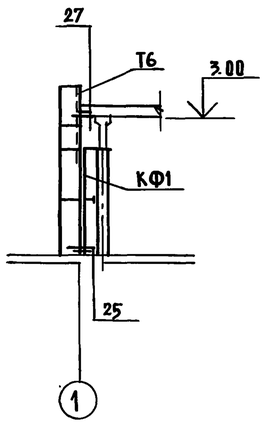

Схема расположения панелей стен по оси 4 между осями А-В

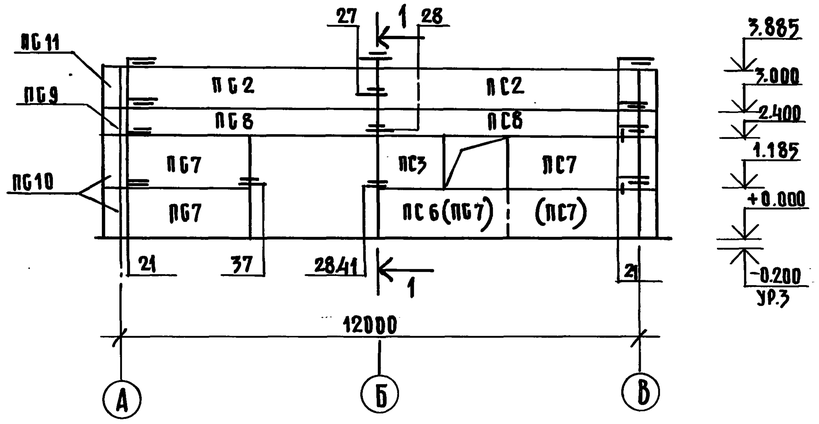

1 Марка панелей в скобках только для tн=-40°

2 Лист смотреть совместно с листом КЖ-7.

ГИП	Попов		
Нач. отд.	Горбунов		
Гл. констр.	Тедяковский		
Н. контр.	Марков		
Гл. спец.	Марков		
Рук. гр.	Скобликов		
Инженер	Ермакова		
Проверил	Тахрова		

Привязан:

Инв. №

Копировал

КЖ

Санитарный пропускник на 15 человек для животноводческих и птицеводческих предприятий

Стадия	Лист	Листов
Р	5	

Схемы расположения панелей стен

МСХ СССР ГИПРОНИСЕЛЬХОЗ Москва

18077-02 14

Формат 22

Инв. № подл. | Подпись и дата | Взам. инв. №

Альбом II, часть 1

Типовой проект 807-11-1

Спецификация элементов к схемам расположения панелей стен.

Марка	Обозначение	Наименование	Кол.	Масса ед. кг.	Примечание
		Для $t_н = -20°C$			
ПС1	1.832-5 вып. 0,1,2	Панель рядовая $\frac{СПСЛ\ 30}{1,2 \times 6}$-111	5	2800	
ПС2	То же	То же $\frac{СПСЛ\ 30}{0,9 \times 6}$-311	6	2100	
ПС3	"	Панель простеночн. $\frac{СПСЛ\ 30}{1,2 \times 1,5}$-211	10	700	
ПС4	"	Блок простеночн. $\frac{СБСЛ\ 30}{1,2 \times 0,75}$-211	6	200	
ПС5	"	Панель-перемычка $\frac{СПСЛ\ 30}{0,6 \times 6}$-412	5	1400	
ПС6	"	Панель рядовая $\frac{СПСЛ\ 30}{1,2 \times 6}$-112	3	2.800	
ПС7	"	То же $\frac{СПСЛ\ 30}{1,2 \times 3}$-112	5	1400	
ПС8	"	Панель-перемычка $\frac{СПСЛ\ 30}{0,6 \times 6}$-311	4	1400	
ПК	1.432-14 вып. 2	Панель карнизная ПК6-75-П	3	1400	
ПС9	1.832-5 вып. 0,1,2	Блок угловой $\frac{СБСЛ\ 30}{0,6 \times 0,3}$-801	3	100	
ПС10	"	То же $\frac{СБСЛ\ 30}{1,2 \times 0,3}$-801	6	100	
ПС11	"	То же $\frac{СБСЛ\ 30}{0,9 \times 3}$-801	3	100	
		Для $t_н = 30°$			
ПС1	1.832-5 вып. 0,1,2	Панель рядовая $\frac{СПСЛ\ 40}{1,2 \times 6}$-111	5	3500	
ПС2	То же	То же $\frac{СПСЛ\ 40}{0,9 \times 6}$-311	6	2600	
ПС3	"	Панель простеночн. $\frac{СПСЛ\ 40}{1,2 \times 1,5}$-201	10	900	
ПС4	"	Блок простеночн. $\frac{СБСЛ\ 40}{1,2 \times 0,75}$-201	6	300	
ПС5	"	Панель-перемычка $\frac{СПСЛ\ 40}{0,6 \times 6}$-412	5	1700	
ПС6	"	Панель рядовая $\frac{СПСЛ\ 40}{1,2 \times 6}$-112	3	3500	
ПС7	"	То же $\frac{СПСЛ\ 40}{1,2 \times 3}$-102	5	1700	
ПС8	"	Панель-перымычка $\frac{СПСЛ\ 40}{0,6 \times 6}$-311	4	1700	
ПК	1.433-1	Панель карнизная ПК40-1	3	1330	
ПС9	1.832-5 вып. 0,1,2	Блок угловой $\frac{СБСЛ\ 40}{0,6 \times 0,4}$-801	3	100	
ПС10	"	То же $\frac{СБСЛ\ 40}{1,2 \times 0,4}$-801	6	200	
ПС11	"	То же $\frac{СБСЛ\ 40}{0,9 \times 0,4}$-801	3	200	
		Для $t_н = 40°$			
ПС1	1.832-5 вып. 0,1,2	Панель рядовая $\frac{СПСЛ\ 50}{1,2 \times 3}$-101	10	2100	
ПС2	То же	То же $\frac{СПСЛ\ 50}{0,9 \times 6}$-311	6	3100	
ПС3	"	Панель простеночн $\frac{СПСЛ\ 50}{0,2 \times 1,5}$-201	10	1000	
ПС4	"	Блок простеночн. $\frac{СБСЛ\ 50}{1,2 \times 0,75}$-201	6	400	
ПС5	"	Панель-перемычка $\frac{СПСЛ\ 50}{0,6 \times 6}$-412	5	2100	
ПС7	"	Панель рядовая $\frac{СПСЛ\ 50}{1,2 \times 3}$-102	11	2100	
ПС8	"	Панель-перемычка $\frac{СПСЛ\ 50}{0,6 \times 6}$-311	4	2100	
ПК	1.433-1	Панель карнизная ПК50-1	3	1610	
ПС9	1.832-5 вып. 0,1,2	Блок угловой $\frac{СБСЛ}{0,6 \times 0,5}$-801	3	200	
ПС10	"	То же $\frac{СБСЛ\ 50}{1,2 \times 0,5}$-801	6	400	
ПС11	"	" $\frac{СБСЛ\ 50}{0,9 \times 0,5}$-801	3	300	

Продолжение.

Марка	Обозначение	Наименование	Кол.	Масса ед. кг.	Примечание
		Изделия металлические для $t_н = -20°, -30°, -40°C$			
МД1-2	1.800-4	Соединительная деталь	24	0,2	
МД1-4	то же	"	3	1,0	
МД1-6	"	"	3	1,4	
МД1-16	"	"	26	0,3	
МД2-1	"	"	11	2,0	
МД2-8	"	"	2	2,9	
МД3-1	"	"	4	0,8	
МД4-2	"	"	8	0,3	
МД4-3	"	"	12	0,4	
МД4-14	"	"	14	1,7	
МД4-16	"	"	12	1,7	
МД5-10	"	"	50	0,1	
МД6-2	"	"	8	0,9	для $t_н = -20°$
МД6-3	"	"	8	1,1	для $t_н = -40°, -30°$
МД4-19	"	"	2	5,53	
Д3	1.432-14 вып. 2	Анкер	27	0,4	для $t_н = -20$
Д12	1.433-1	"	3	5,65	
Д13	1.433-1	"	3	5,65	
L125×10	ГОСТ 8509-72		6	1,91	$\ell = 100$
-100×10	ГОСТ 103-76		6	0,785	$\ell = 100$

Ведомость монтажных узлов панелей стен.

№ узла	Марка крепежного элемента	Количество штук в узле	Количество узлов	Общее кол. элементов в узле	Примечание
6	МД2-1	1	4	4	
	МД5-10	2		8	
7	МД2-1	1	3	3	
	МД5-10	2		6	
	МД1-6	1		3	
10	МД1-16	1	26	26	
5	Д3	3	9	27	для $t_н = -20°C$
11	МД5-10	2	3	6	
	МД4-3	2		6	
	МД1-10	1		3	
12	МД5-10	2	3	6	
	МД4-3	2		6	
	МД1-4	1		3	
18	МД4-19	1	2	2	$\ell = 630$
	МД5-10	4		8	
19	А-12	1	3	3	
	А-13	1		3	
	L125×10 $\ell = 100$	2		6	
	-100×10 $\ell = 100$	2		6	
21	МД4-16	1	12	12	
	МД4-14	1		12	
	МД1-2	2		24	
	МД5-10	1		12	
27	Т	1	4	4	
	МД5-17	1		4	
28	МД4-2	2	4	8	
29	МД2-8	1	2	2	
	МД4-14	1		2	
37	МД6-2	1	4	4	для $t_н = -20°$
	МД6-3	1		4	для $t_н = -30°, -40°$
41	МД2-1	1	4	4	
	МД3-1	1		4	
	МД5-10	1		4	
	МД6-2	1		4	
	МД6-3	1		4	

1. Панели приняты по серии 1.832-5 вып. 0,1,2.
2. Узлы крепления стеновых панелей приняты по серии 2.830-1 в.-1.
3. Лист смотреть совместно с листом КЖ-6.
4. Стеновые панели приняты с объемным весом керамзитобетона $\gamma = 900$ кг/м³

Привязан.

Инв. №

ГИП	Попов	
Нач.отд	Горбунов	
Гл.контр	Теляковский	
Н.контр	Марков	
Гл.спец.	Марков	
Рук.гр.	Скобликов	
Инженер	Ермакова	
Проверил	Таирова	

КЖ

Санитарный пропускник на 15 человек для животноводческих и птицеводческих предприятий

Стадия	Лист	Листов
Р	6	

Спецификация к схемам расположения панелей стен.

ГИПРОСЕЛЬХОЗ

Инв. № подл. | Подпись и дата | Взам. инв. №

Копировал: Кобзев

18077-02 (15) Формат 22