ТИПОВОЙ ПРОЕКТ

807-11-1

САНИТАРНЫЙ ПРОПУСКНИК НА 15 ЧЕЛОВЕК ДЛЯ ЖИВОТНОВОДЧЕСКИХ И ПТИЦЕВОДЧЕСКИХ ПРЕДПРИЯТИЙ

АЛЬБОМ I

Пояснительная записка. Технологические чертежи.
Отопление и вентиляция. Водопровод и канализация.
Электротехнические чертежи. Автоматизация вентсистем.
Связь и сигнализация

18077-01

ЦЕНА

				Привязан
Инв. №				

ТИПОВОЙ ПРОЕКТ

807-11-1

САНИТАРНЫЙ ПРОПУСКНИК НА 15 ЧЕЛОВЕК ДЛЯ ЖИВОТНОВОДЧЕСКИХ И ПТИЦЕВОДЧЕСКИХ ПРЕДПРИЯТИЙ

СОСТАВ ПРОЕКТА:

Альбом I Пояснительная записка. Технологические чертежи. Отопление и вентиляция. Водопровод и канализация. Электротехнические чертежи. Автоматизация вентсистем. Связь и сигнализация

Альбом II Архитектурно-строительные решения. Конструкции железобетонные

Часть 1 Вариант со сборным железобетонным каркасом и панельными стенами

Часть 2 Архитектурно-строительные решения. Конструкции железобетонные Вариант здания с кирпичными стенами

Альбом III Строительные изделия

Альбом IV Заказные спецификации

Альбом V Сметы

Часть 1 Общая часть

Часть 2 Вариант со сборным железобетонным каркасом и панельными стенами

Часть 3 Вариант с кирпичными стенами

АЛЬБОМ I

РАЗРАБОТАН
ИНСТИТУТОМ „ГИПРОНИСЕЛЬХОЗ"

Утвержден Главсельстройпроектом
Минсельхоза СССР
Сводное заключение от 13 июля 1981 г № 63
Введен в действие Гипронисельхозом
Приказ от 21 сентября 1981 № 287

Главный инженер института М.М. Лукьянов
Главный инженер проекта С.П. Попов

Типовая проектная документация с марта 1987 года переведена в „Типовые проектные решения" без права привязки конструктивной части, которая может быть использована в качестве вспомогательных материалов для проектирования. Протокол Госстроя СССР № 56 от 09.10.86 г.

				Привязан	
Инв. №					

Содержание альбома

N листа	Наименование	N стр.
	Содержание альбома	2
ПЗ-1	Пояснительная записка	3
ПЗ-2	Пояснительная записка	4
ТХ-1	Общие данные	5
ТХ-2	План на отм. 0.000	6
ОВ-1	Общие данные (начало)	7
ОВ-2	Общие данные (продолжение)	8
ОВ-3	Общие данные (продолжение)	9
ОВ-4	Общие данные (окончание)	10
ОВ-5	План вентиляции на отм. 0.000 (панельный вариант)	11
ОВ-6	План вентиляции на отм. 0.000	
	План воздуховодов системы В1 (кирпичный вариант)	12
ОВ-7	Схемы систем П1; В1÷В3; ВЕ1÷ВЕ5 (панельный вариант)	13
ОВ-8	Схемы систем П1; В1÷В3; ВЕ1÷ВЕ5 (кирпичный вариант)	14
ОВ-9	План отопления на отм. 0.000. Схема системы отопления. Узел управ-	
	ления. Схема системы теплоснабжения установки П1	15
ОВ-10	Установки систем П1; В1.	16
ВК-1	Общие данные (начало)	17
ВК-2	Общие данные (продолжение)	18
ВК-3	Общие данные (окончание). План на отм. 0.000	19
ВК-4	Схемы систем В1; Т3; К1	20
Э-1	Общие данные (начало)	21
Э-2	Общие данные (окончание)	22
Э-3	Планы сетей электроосвещения и электрооборудования. Расчётная	
	схема сети 380/220В. Схема магистральной сети 380/220В	23
АОВ-1	Общие данные	24
АОВ-2	Приточная система П1. Схема функциональная.	
	Схема электрическая принципиальная управления	25
АОВ-3	Приточная система П1. Схема внешних проводок	
	План расположения	26
СС-1	Общие данные	27
СС-2	План на отм. 0.000 с сетями связи и сигнализации	28

Общая часть

Типовой проект „Санитарный пропускник на 15 человек для животноводческих и птицеводческих комплексов" разработан на основании задания на проектирование N 72 т от 29.01.80г. утвержденного Главсельстройпроектом МСХ СССР.

Область применения проекта

Санитарный пропускник строится в составе животноводческих и птицеводческих комплексов и ферм для защиты от заноса и распространения инфекционных и инвазионных заболеваний животных и птиц, а также для размещения вспомогательных и служебных помещений для обслуживающего персонала.

Проект разработан для следующих условий строительства:

- сейсмичность района не выше 6 баллов;
- территория без подработки горными выработками;
- расчетная зимняя температура наружного воздуха -20°; -30°; -40°С;
- скоростной напор ветра для I географического района 27 кгс/м²;
- вес снегового покрова для III района 100 кгс/м² горизонтальной поверхности;
- участок для строительства со спокойным рельефом;
- грунтовые воды отсутствуют;
- грунты в основании непучинистые, непросадочные со следующими условными нормативными характеристиками: $\varphi^н=28°$; $C^н=0{,}02$ кгс/см²; $E=150$ кгс/см²; $\gamma=1{,}8$ т/м³.

Технологические, строительные, санитарно-технические, электротехнические решения

Пояснительная записка по каждому разделу проекта приводится на заглавных листах.

Технико-экономические показатели типового проекта санитарного пропускника на 15 человек для животноводческих и птицеводческих предприятий.

N п.п.	Наименование показателей	Единица измерения	Вариант здания: с железобетонным несущим каркасом и панельными стенами	Вариант здания: с несущими кирпичными стенами
1	2	3	4	5
1	Мощность (пропускная способность)	чел.	15	15
2	Площадь застройки	м²	245	252
3	Общая площадь	м²	193	193
4	Строительный объем здания	м³	858	806
5	Сметная стоимость строительства, Всего	тыс. руб.	32,53	28,56
	В том числе:			
	- строительно-монтажные работы	»	27,27	23,30
	- оборудование	»	5,26	5,26
6	Годовой расход топлива	г кал	197,3	197,3
7	Годовой расход воды	м³	1955	1955
8	Годовой расход электроэнергии	кВт.час	43161	43161

Указания по производству основных строительно-монтажных работ

Земляные работы

По всей площади срезка грунта производится бульдозером до нулевой отметки -0,2 м.

Разработка траншей и котлованов под фундаменты производится экскаватором, оборудованным обратной лопатой емкость ковша 0,15-0,3 м³.

Зачистка дна траншей и котлована производится вручную. Вынутый грунт, необходимый для обратной засыпки, размещается в отвале, лишний грунт вывозится автосамосвалами за пределы строительной площадки.

Обратная засыпка грунта выполняется:

I этап - после установки фундаментных башмаков грунт засыпается до обреза фундаментных блоков;

II этап - после установки фундаментных балок в проектное положение до верхнего обреза балок.

Рекомендуется выполнять основные объемы земляных работ в летнее время и в соответствии с СН и П III-8-76.

Монтаж сборных железобетонных конструкций

Вариант здания с железобетонным каркасом.

Монтаж сборных конструкций должен выполняться с соблюдением следующих требований:

последовательность монтажа, обеспечивающей устойчивость и геометрическую неизменяемость смонтированной части здания на всех стадиях монтажа и прочность монтажных соединений;

- комплексности установки конструкций каждого участка (захватки, ячейки), позволяющей производить на смонтированном участке последующие работы;
- безопасности монтажных, общестроительных и специальных работ на объекте с учетом их выполнения по совмещенному графику.

Основным критерием при выборе монтажного крана является соответствие его технических параметров (грузоподъемности, вылета стрелы, высоты подъема крюка) весовым характеристикам монтируемых конструкций и объемно-планировочному решению здания.

При выборе монтажного крана учитывается также необходимая последовательность монтажных работ диктуемая конструктивным решением возводимого здания.

В качестве монтажного крана для возведения санпропускника на 15 человек могут быть рекомендованы автокраны КС-2561Д или К-64 грузоподъемностью 6,3т (для монтажа фундаментных блоков, колонн, балок, основных панелей, плит покрытия).

Монтаж конструкций здания выполняется раздельным (дифференцированным) методом.

Принципиальная схема монтажа санпропускника на 15 человек предусматривает следующую последовательность монтажных и сопутствующих им общестроительных работ:

- установка сборных железобетонных фундаментных башмаков под колонны на подготовленное основание при проходке монтажного крана по оси „Б" методом „на себя";
- обратная засыпка пазух фундаментов до верхней кромки башмаков с последующим трамбованием грунта;
- монтаж сборных железобетонных колонн, балок покрытия, плит покрытия выполняется проходкой монтажного крана между осей „А-Б" и „Б-В" методом „на себя";
- монтаж стеновых панелей выполняется проходкой монтажного крана по периметру здания.

Инв. N подл. | Подпись и дата | Взам. инв. N

Привязан

Инв. N

ГИП	Попов		ПЗ
Нач. отд.	Черепашенец		
Гл. спец.	Нихамина		Санитарный пропускник на 15 человек для животноводческих и птицеводческих предприятий
Гл. спец.	Лурье		Стадия: Р; Лист: 1; Листов: 2
			Пояснительная записка (начало)
			ГИПРОНИСЕЛЬХОЗ

Вариант с несущими кирпичными стенками.

Кирпичная кладка стен санпропускника на 15 человек ведется с инвентарных подмостей. Подачу кирпича и раствора производится основным монтажным краном.

Кладку кирпичных стен следует выполнять в соответствии с СНиП III-17-78 г.

При устройстве монолитных ленточных фундаментов в качестве опалубки использовать инвентарные щиты.

Бетон подавать автокраном К-64, грузоподъемностью 6,3 т /длина стрелы 11,75 м/. Этот же кран применяется для монтажа плит покрытия.

Бетонные работы в зимних условиях при среднесуточной температуре наружного воздуха ниже +5° С должны производиться в соответствии с СНиП III-15-76 г.

До начала монтажа в зоне действия монтажного крана необходимо разместить соответствующий комплект конструкций.

Одновременно с монтажом стеновых панелей необходимо подать на установленные в проектное положение плиты покрытия поддоны с пакетами минеральных плит, рулонами рубероида.

Объем каждого пакета и размещение пакетов на плитах покрытия зависят от несущей способности покрытия и должны быть определены при разработке проекта производства работ.

Работы по монтажу следует вести в соответствии с правилами производства и приемки монтажных работ /СНиП III-16-80/ с соблюдением правил техники безопасности /СНиП III-4-80/.
Бетонные работы в зимний период рекомендуется выполнять в соответствии с СНиП III-15-76 г.

Ведомость основных объемов строительно-монтажных работ санитарного пропускника на 15 человек.

№№ п.п.	Наименование работ	Един. изм.	Количество: Вариант здания с железобетонным каркасом и панельными стенами	Количество: Вариант здания с несущими кирпичными стенами
1	2	3	4	5
1	Земляные работы	$м^3$	162,2	151.0
2	Устройство монолитных ж/б и бетонных конструкций.	"	10.9	34,0
3	Монтаж конструкций:			
	- железобетонных	$м^3$	37.8	24.5
	- стальных	т	0.805	0.014
4	Возведение стен:			
	- кирпичных	$м^3$	43.1	274,6
	- панельных /керамзитобетонных/	$м^3$	73.8	–
5	Заполнение оконных проемов	$м^2$	26,4	24,6
6	Заполнение дверных проемов	$м^2$	57.5	61,7
7	Устройство перегородок	$м^2$	338,2	224,6
8	Устройство кровли	"	244,0	258,6
9	Отделочные работы:			
	- штукатурные	$м^2$	671.6	629,1
	- малярные	"	1435,4	1051,1
	- облицовочные	"	52,6	52,6
10	Устройство полов	$м^2$	193.4	206.1
11	Стекольные работы	"	28,2	26,2
12	Асфальтовые покрытия	$м^2$	47.4	47.4
13	Укладка трубопроводов:			
	- водопровод	км	0.081	0.081
	- канализация	км	0.045	0.245
14	Монтаж внутренних электропроводок	км	0.532	0.532

Привязан

Инв.№

Инв.№ подл. | Подпись и дата | Взам.инв.№

Ведомость рабочих чертежей основного комплекта

Лист	Наименование	Примечание
1	Общие данные	
2	План на отм. 0.000	

Ведомость основных комплектов

Обозначение	Наименование	Примечание
ТХ	Технология производства	
АР	Архитектурные решения	
КЖ	Конструкции железобетонные	
ОВ	Отопление и вентиляция	
ВК	Внутренние водопровод и канализация.	
Э	Силовое электрооборудование и электрическое освещение.	
ДОВ	Автоматизация вентиляционных систем.	
СС	Связь и сигнализация.	

Технологическая часть.

Санитарный пропускник на 15 человек для животноводческих и птицеводческих предприятий предназначен для санитарной обработки обслуживающего персонала и посетителей фермы, дезинфекции спецодежды и обуви, защиты ферм и окружающей среды от заноса и распространения инфекционных и инвазионных заболеваний.

Планировочное решение санитарного пропускника обеспечивает его работу на два режима.

Преимущественный режим без принудительной обработки обслуживающего персонала предусмотрен при благополучной эпизоотической обстановке, и с принудительной санитарной обработкой - при неблагополучной эпизоотической обстановке, которая устанавливается местными органами ветеринарно-санитарного надзора.

При первом режиме работы санпропускника обслуживающий персонал проходит через две гардеробных, в первой снимает уличную и домашнюю одежду и обувь, а во второй одевает рабочую одежду/спецодежду/ и обувь, при этом пользование душевыми не является обязательным.

При втором режиме работы санпропускника непосредственное сообщение между гардеробными прекращается. Обслуживающий персонал в первой гардеробной оставляет уличную и домашнюю одежду и обувь, проходит через душ и во второй гардеробной одевает рабочую одежду и обувь.

Для посетителей во всех случаях предусмотрена принудительная санитарная обработка.

При душевых имеется место для переодевания перед приемом душа и для обтирания после душа.

Состав помещений санитарного пропускника разработан в соответствии с главой СНиП „Вспомогательные здания и помещения промышленных предприятий" применительно к группе производственных процессов 4-„в"

При разработке проекта принято, что штат производственных комплексов состоит из 70% женщин и 30% мужчин. В отдельных случаях это соотношение может частично изменяться за счет резервных мест.

Количество шкафов расчитано на полный штат обслуживающего персонала фермы. Шкафы для уличной и домашней одежды двойные закрытые, размером 400x500 мм со скамьями для раздевания, шкафы для рабочей одежды - двойные закрытые, размером 400x500 мм, в том числе 1/3 часть шкафов с принудительной вентиляцией. При гардеробных имеются умывальные и туалеты.

Численность персонала в наиболее многочисленную смену 10 человек, в т.ч. женщин - 7, мужчин - 3. Гардеробные, душевые, туалеты и умывальные раздельные для мужчин и женщин.

Количество душевых сеток определено из расчета 6 женщин или 7 мужчин на одну душевую сетку при наиболее многочисленной смене.

При входе с территории фермы в санпропускник предусмотрена ванна для мойки сапог при помощи щетки-душа и дезковрик.

Дезинфекция рабочей одежды и обуви производится в стационарной огневой паровоздушной пароформалиновой камере ОППК-1 с полезным объемом 2.0 м³. Камера установлена в помещении, разделенном на два отделения: грязное - для загрузки вещей в камеру и чистое - для выгрузки вещей из камеры после дезинфекции.

В каждом отделении имеется стол и вешалки для временного хранения спецодежды

В грязном отделении предусмотрены 2 огнетушителя и другой противопожарный инвентарь.

В зависимости от режима работы санпропускника /профилактического или принудительного/ и вида возбудителя болезни/вегетативные формы, вирусы, споровые формы/ органы ветеринарного надзора устанавливают метод дезинфекции /пароформалиновый или паровоздушный/ и режим работы дезкамеры.

При пароформалиновом методе дезинфекции в камеру загружают 18-42 кг, а при паровоздушном методе дезинфекции 60-90 кг спецодежды на 1 м² полезной площади камеры или 15 комплектов. При 45-60 минутной экспозиции с подготовкой камеры к работе требуется в среднем 80-85 минут на одну дезинфекцию.

Дезинфекция спецодежды проводится один раз в неделю. Продезинфецированная в ОППК-1 одежда через дверь передается в постирочную. Стирка рабочей одежды предусмотрена 4 раза в месяц.

Для замачивания, стирки, сушки, глажения и хранения спецодежды в постирочной предусмотрены две ванны ПВ-1, стиральная машина КП-114 загрузочной емкостью 5 кг, сушильный барабан КП-307, стол для глаженья и шкаф для хранения.

В санпропускнике предусмотрены место для вахтера в вестибюле, кабинет заведующего фермой, расположенные с внешней стороны здания, кабинет специалистов, комната приема пищи с необходимым оборудованием/ электроплита однокомфорочная ЭП-8, холодильник КХ-240, электрокипятильник КНЭ-50/ и красный уголок со стороны входа из помещений фермы.

Уборку помещений санпропускника производит одна уборщица.

Типовой проект разработан в соответствии с действующими нормами и правилами и предусматривает мероприятия, обеспечивающие взрывную, взрывопожарную и пожарную безопасность при эксплуатации здания.

Главный инженер проекта / Попов С.П./

Инв. №			
ГИП	Попов		
Нач.отд.	Бутаев		
Гл.техн.	Леонова		
Н.контр.	Королева		
Рук.гр.	Мастенина		
Ст.инж.	Засыпкин		
Инжен.	Дружинин		
Рук.гр.	Смирнова		

Привязан

ТХ

Санитарный пропускник на 15 человек для животноводческих и птицеводческих предприятий

Стадия	Лист	Листов
	1	2

Общие данные.

Мех. сеер ГИПРОНИСЕЛЬХОЗ Москва

Копировал 18077-01 6 Формат

Инв. № подл. | Подпись и дата | Взам. инв. №

План

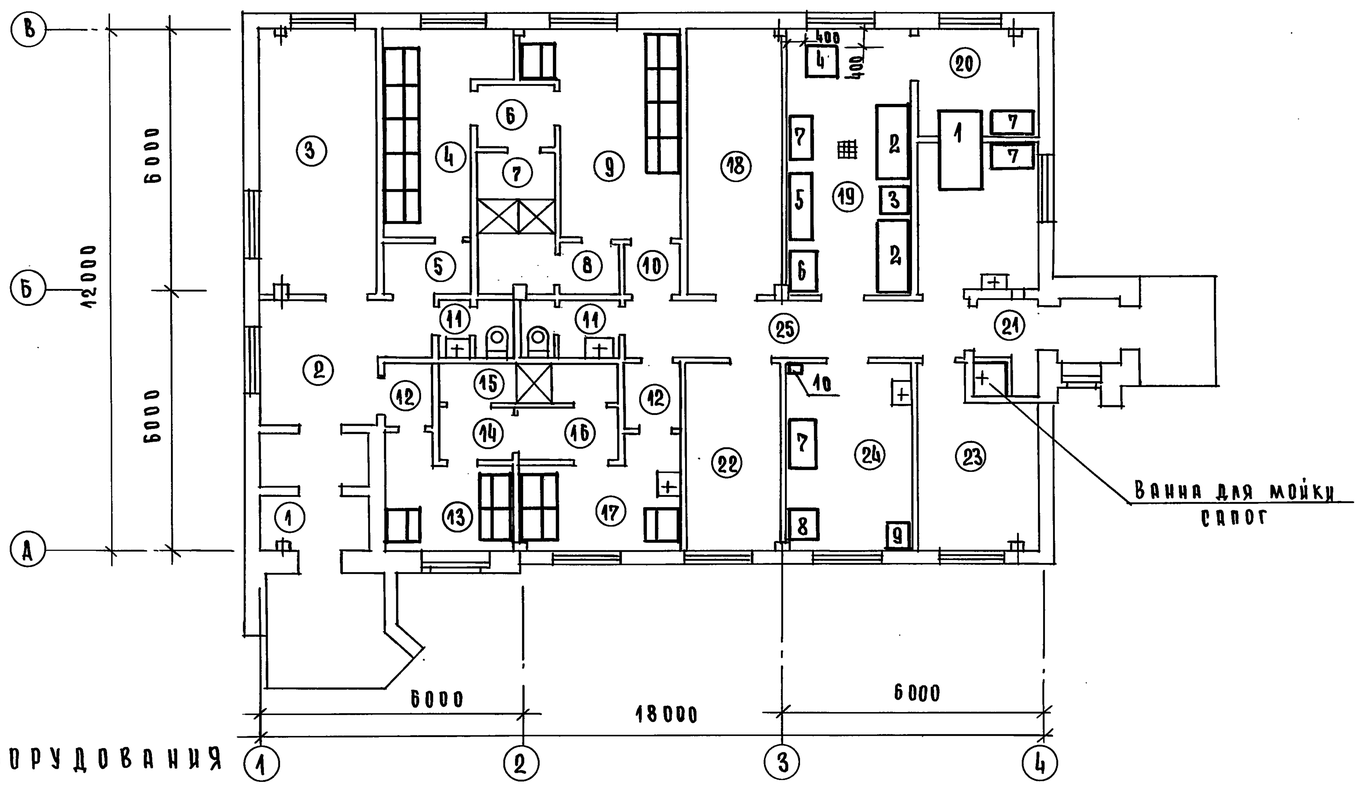

Экспликация помещений

№	Наименование	Площадь м²	Категория производс. по взрыв. и пож. оп.
1	Тамбур	5,4	Д
2	Вестибюль	9,3	Д
3	Кабинет заведующего фермой	15,0	Д
4	Женский гардероб уличной и домашней одежды	11,8	Д
5	Тамбур	2,7	Д
6	Тамбур	2,5	Д
7	Женская душевая	5,7	Д
8	Тамбур	1,2	Д
9	Женский гардероб рабочей одежды	11,1	Д
10	Тамбур	1,5	Д
11	Уборная /2/	4,6	Д
12	Тамбур	1,8	Д
13	Мужской гардероб уличной и домашней одежды	6,7	Д
14	Тамбур	2,3	Д
15	Мужская душевая	3,6	Д
16	Тамбур	2,3	Д
17	Мужской гардероб рабочей одежды	6,7	Д
18	Венткамера	15,7	Г
19	Постирочная	17,1	В
20	Помещение для дезинфекции одежды	16,1	Г
21	Тамбур	5,6	Д
22	Красный уголок	11,0	Д
23	Комната специалистов	10,7	Д
24	Комната приема пищи	12,2	Д
25	Коридор	10,8	Д

Спецификация оборудования

№ поз.	Обозначение	Наименование	Кол.	Масса ед. кг	Примечание
1	ОПК-1	Огневая паровоздушная			
		пароформалиновая камера			
		Q=100кг/час; V=1,8 м³	1	420	
2	ПВ-1	Ванна, V=200 л	2	127	
3	КП-114	Машина стиральная			
		N=11,2 квт	1	185	
4	КП-307	Барабан сушильный			
		N=12,4 квт	1	180	
5	—	Стол гладильный	1	35	
6	ШБ-2	Шкаф для белья	1	17	
7	СП-1050 А	Стол	4	45	
8	ЭП-8	Электроплита однокомфорочная			
		N=5,5 квт	1	90	
9	КХ-240	Холодильник N=0,14 квт	1	100	
10	КИЭ-50	Электрокипятильник			
		N=5,5 квт.	1	17	

Согласовано:

Взам. инв. №

Подпись и дата

Инв. № подл.

Привязан

Инв. №

ГИП	Попов	
Нач. отд.	Бутаев	
Гл. техн.	Леонова	
Н. контр.	Потемкина	
Рук. гр.	Мастенина	
Ст. инж.	Засыпкин	
Инжен.	Осин	
Рук. гр.	Смирнова	

ТХ

Санитарный пропускник на 15 человек для животноводческих и птицеводческих предприятий.

Стадия	Лист	Листов
	2	

План на отм. 0.000

Мех СССР Гипронисельхоз Москва

Копировал: 18077-01 7 Формат

Альбом I

Типовой проект 801-11-1

Ведомость рабочих чертежей основного комплекта

Лист	Наименование	Примечание
1	Общие данные /начало/	
2	Общие данные /продолжение/	
3	Общие данные /продолжение/	
4	Общие данные /окончание/	
5	План вентиляции на отм. 0.000 /панельный вариант/	
6	План вентиляции на отм. 0.000. План воздуховодов системы В1 /кирпичный вариант/	
7	Схемы систем П1; В1; В2; В3, ВЕ1÷ВЕ6	
	/панельный вариант/	
8	Схемы систем П1; В1; В2; В3; ВЕ1÷ВЕ6	
	/кирпичный вариант/	
9.	План отопления на отм. 0.000. Схема системы отопления.	
	Узел управления. Схема системы теплоснабжения.	
	Установки П1.	
10	Установки систем П1, В1.	

Ведомость основных комплектов рабочих чертежей

Обозначение	Наименование	Примечание
ТХ	Технология производства	
АР	Архитектурные решения	
КЖ	Конструкции железобетонные	
ОВ	Отопление и вентиляция	
ВК	Внутренние водопровод и	
	канализация	
Э	Силовое электрооборудование	
	и электрическое освещение	
АОВ	Автоматизация вентиляционных	
	систем	
СС	Связь и сигнализация	

Типовой проект разработан в соответствии с действующими нормами и правилами и предусматривает мероприятия, обеспечивающие взрывную, взрывопожарную и пожарную безопасность при эксплуатации здания.

Главный инженер проекта /Попов/

План-схема

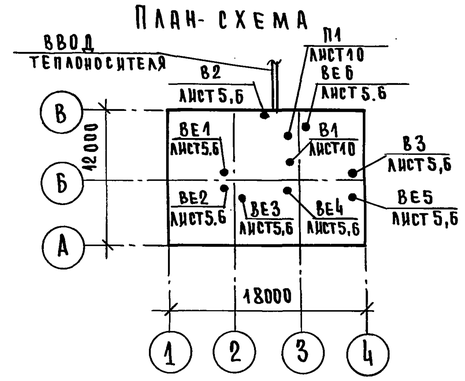

Ведомость спецификаций

Лист	Наименование	Примечание
3,4	Спецификация систем отопления и вентиляции.	
10	Спецификация отопительно-вентиляционных	
	установок	

Ведомость ссылочных и прилагаемых документов

Обозначение	Наименование	Примечание
1.494-10	Решетки щелевые регулирующие. Тип Р	
1.494-25	Подставки под калориферы	
1.494-32	Зонты и дефлекторы вентиляционных систем.	
2.190-1/72	Узлы и детали инженерного оборудования жилых и общественных зданий для сельского строительства.	
В.1	Отопление и газоснабжение.	
1.494-27	Воздухоприемные устройства с подвесными утепленными клапанами.	
В.7.	Воздухоприемные устройства к окнам деревянным для зданий промышленных предприятий по ГОСТ 12506-67	
2.400-4	Детали тепловой изоляции промышленных объектов с положительными температурами.	
В.1	Тепловая изоляция трубопроводов.	
В.2.	Тепловая изоляция арматуры и фланцевых соединений трубопроводов.	
2.494-1	Узлы прохода вентиляционных шахт через покрытия зданий.	
2.494-8	Гибкие вставки к центробежным вентиляторам.	
В.1.	Вставки к вентиляторам общего назначения Ц4-70 и Ц4-76.	

Основные показатели по чертежам отопления и вентиляции

Наименование здания /сооружения/ помещения	Объем м³	Периоды года при $t_н$, °С	Расход тепла, ккал/ч				Расход холода ккал/ч	Установленная мощность электродвигат. квт.
			на отопление	на вентиляцию	на горячее водоснабжение	Общий		
Санитарный про-	774	-20	14600	24270	60000	98870	—	1.36
пускник на 15 че-	794	-30	16650	28730	60000	105380	—	1.36
ловек для живот-	815	-40	19440	33190	60000	112630	—	1.36
новодческих и								
птицеводческих								
предприятий								

Продолжение

Обозначение	Наименование	Примечание
3.904-10	Крепление стальных неизолированных	
	воздуховодов	
4.903-10	Изделия и детали трубопроводов	
	для тепловых сетей.	
В.8	Грязевики	
4.904-62	Двери и люки для вентиляционных камер.	
4.904-69	Детали крепления санитарно-технических	
	приборов и трубопроводов.	
Проектмонтажавтоматика	Перечень чертежей типовых и закладных	
	конструкций на установку датчиков	
	отборных устройств и местных приборов, применяемых при автоматизации сантех систем.	
1.494-30	Установка и крепление вентиляторов к строительным конструкциям	
В.2	Установка и крепление центробежных вентиляторов Ц4-70.	

Инв. №			
ГИП	Попов		
Нач.отд.	Коростелев		
Гл.спец.от.	Лукашев		
Н.контр.	Лукашев		
Рук.гр.	Нагинская		
Ст.инж.	Панюшкина		
Ст.инж.	Ключарева		
Ст.инж.	Гореликов		

Привязан.

ОВ

Санитарный пропускник на 15 человек для животноводческих и птицеводческих предприятий.

Стадия	Лист	Листов
Р	1	10

Общие данные. /начало/

МСХ СССР Гипронисельхоз Москва

Копировал 18077-01 8 Формат

Инв. № подл. | Подпись и дата | Взам. инв. №

Согласовано

Согласовано

Характеристика отопительно-вентиляционных систем.

Обозначение системы	Кол. систем	Наименование обслуживаемого помещения /технологического оборудования/	Тип установки, агрегата	Вентилятор: Тип, исполнение по взрывозащите	Вентилятор: №	Вентилятор: Схема исполнения	Вентилятор: Положение	Вентилятор: L м³/ч	Вентилятор: P кгс/м²	Вентилятор: n об/мин.	Электродвигатель: Тип, исполнение по взрывозащите	Электродвигатель: N квт.	Электродвигатель: n об/мин.	Воздухонагреватель: Тип	Воздухонагреватель: №	Воздухонагреватель: Кол.	Воздухонагреватель: Т-ра нагрева, °С от	Воздухонагреватель: Т-ра нагрева, °С до	Расход тепла ккал/ч	ΔP, кгс/м²	Примечание
П1	1	Все помещения	А4.400-2	Ц4-70	4	1	Л0°	1720	49	1370	4А71В4	0,75	1370	КВБП	7	1	-20	+29	24270	2.0	
														КВБП	7	1	-30	+28	28730	2.0	
														КВБП	8	1	-40	+27	33190	1.5	
В1	1	Постирочная. Помещение для дезинфекции одежды.	А3.15.105-1	Ц4-70	4	1	Пр0°	680	38	1400	4АА63В4	0,37	1400								
В2	1	Женский гардероб рабочей одежды.	А2.5095-1	Ц4-70	2.5	1	Пр270°	300	15,8	1400	4АА56А4	0,12	1400								
В3*)	1	Помещение для дезинфекции одежды	А2.5095-1	Ц4-70	2,5	1	Пр270°	300	15,8	1400	4АА56А4	0,12	1400								

*) В характеристике отопительно-вентиляционных систем положение вентиляторов дано для панельного варианта здания. В кирпичном варианте положение вентиляторов в системах П1, В1 и В2 аналогично панельному, в системе В3 – „Л270°".

1. Проект разработан для районов с расчетной температурой наружного воздуха -20°С, -30°С, -40°С.
2. Теплоснабжение здания осуществляется от котельной комплекса. Теплоноситель - вода с параметрами 95-70°С.
3. Требуемый напор на вводе в здание - 12 м вод. ст.
4. Отопление помещений осуществляется нагревательными приборами, как дежурное отопление.
   В рабочее время температура внутреннего воздуха достигается путем перегрева воздуха приточной вентиляции.
   Система отопления двухтрубная, тупиковая.
   В качестве нагревательных приборов приняты радиаторы „М-140-АО".
   Трубопроводы в приямке, в подпольных каналах, в узле управления, подающий трубопровод системы теплоснабжения системы П1 изолировать пухшнуром из минеральной ваты в оплетке хлопчатобумажной пряжей с покровным слоем из лакостеклоткани.
   Общая толщина изоляции δ=30мм.
5. Вентиляция помещений приточно-вытяжная с естественным и механическим побуждением.
   Приток осуществляется системой П1.
   Вытяжка механическая осуществляется системами В1÷В3 и естественная-системами ВЕ1÷ВЕ6.
   Система В1 удаляет воздух из постирочной и помещения для дезинфекций одежды.
   Система В2 удаляет воздух из шкафчиков для рабочей одежды.
   Система В3 служит для проветривания дезинфекционной камеры ОПК-1, работает кратковременно, притоком не компенсируется.
   Все воздуховоды выполняются из тонколистовой стали по ВСН 353-75.
   Узлы прохода вентиляционных шахт через покрытие изолируются минераловатными плитами ПМ с оберткой стеклотканью толщиной слоя не более 75мм.
6. Неизолированные трубопроводы, воздуховоды и нагревательные приборы окрашиваются масляной краской за 2 раза.
7. Монтаж систем отопления и вентиляции производить в соответствии со СНиП III-28-75.

ГИП	Попов		ОВ
Нач.отд.	Коростелев		
Гл.спец.пт.	Лукашев		Санитарный пропускник на 15 человек для животноводческих и птицеводческих предприятий
Н.контр.	Лукашев		Стадия Р, Лист 2, Листов
Рук.гр.	Нагинская		Общие данные /продолжение/
Ст.инж.	Панюшкина		МСХ СССР ГИПРОНИСЕЛЬХОЗ Москва
Ст.инж.	Ключарева		
Ст.инж.	Гореликов		

Привязан.

Инв. №

Согласовано.

Инв. № подл. | Подпись и дата | Взам. инв. №

Копировал 18077-01 9 Формат

Альбом I

Типовой проект 807-11-1

Продолжение

Марка, поз.	Обозначение	Наименование	Кол.	Масса ед.кг	Примечание
		Узел управления			
1	ГОСТ 18162-72	Вентиль запорный			
		фланцевый 15кч 19п			
		ф 40	2		
2	ГОСТ 18161-72	Вентиль запорный			
		муфтовый 15кч 18п			
		$t_н$-20°С; $t_н$-30°С; $t_н$-40°С			
		ф 15	1		
		ф 25	2		
		$t_н$-20°С, ф 25	2		
		ф 32	2		
		$t_н$-30°С, ф 25	2		
		ф 32	2		
		$t_н$-40°С, ф 32	4		
3	4.903-10, вып. 8	Грязевик 16-40, Т34.01	2		
4	ГОСТ 2823-73	Термометр П5-2°-160-66			
		в оправе	2		
5	ГОСТ 8625-77	Манометр показывающий общего назначения			
		ОБМ-1-100×1, Р=0-10			
		с трехходовым краном	2		
6	ГОСТ 10704-76	Распределительная			
		гребенка из электро-			
		сварной трубы			
		ф 108×2.8 ℓ=750 мм	2		
		Теплоснабжение			
1	ГОСТ 18161-72	Вентиль запорный			
		муфтовый 15кч 18п			
		ф 15	2		
		Трубопровод из водога-			
		зопроводных легких труб			
		по ГОСТ 3262-75*			
		ф 32	15		
		ф 40	15		
2	„Проектмонтажавтоматика"	Расширитель на трубо-			
		проводе А12.R018.000СБ	1		
3	„Проектмонтажавтоматика"	Расширитель на трубо-			
		проводе ТМ4-144-75	2		

Марка, поз.	Обозначение	Наименование	Кол.	Масса ед.кг	Примечание
		Вентиляция			
1	Учреждение УЮ-400/4	Агрегат вентиляторный			Панельный
	г. Плавск, Тульской обл.	А2.5 0.95-1 компл.	2	26	вариант
		а) Вентилятор центро-			
		бежный Ц4-70 N 2°,5			
		с колесом Д=0,95 Д ном.			
		исполнение 1, поло-			
		жение Пр 270°			
		б) Электродвигатель			
		4АА56А4, 1400 об/мин,			
		0,12 кВт			
		в) Виброизоляторы			
2	Учреждение УЮ-400/4	Агрегат вентиляторный			Кирпичный
	гл. Плавск, Тульской обл.	А2.5 095-1 компл.	1	26	вариант
		а) Вентилятор центро-			
		бежный Ц4-70 N 2,5			
		с колесом Д=0,95 Д ном.			
		исполнение 1, положе-			
		ние Пр. 270°			
		б) Электродвигатель			
		4АА56А4, 1400 об/мин,			
		0,12 кВт			
		в) Виброизоляторы			
3	Учреждение УЮ-400/4	Агрегат вентиляторный			Кирпичный
	г. Плавск, Тульской обл.	А2.5 095-1 компл.:	1	26	вариант
		а) Вентилятор центро-			
		бежный Ц4-70 N 2,5			
		с колесом Д=0.95 Д ном.			
		исполнение 1, положе-			
		ние Л 270°			
		б) Электродвигатель			
		4АА56А4, 1400 об/мин,			
		0,12 кВт			
		в) Виброизоляторы			
4	Учреждение УЮ-400/4	Агрегат вентиляторный			
	г. Плавск, Тульской обл.	А3,15 105-1, компл.:	1	42	
		а) Вентилятор центро-			
		бежный Ц4-70 N 3,15			
		с колесом Д=1,05 Д н			
		исполнение 1, положе-			
		ние Пр 0°			

Марка, поз.	Обозначение	Наименование	Кол.	Масса ед.кг	Примечание
		б) Электродвигатель			
		4АА63В4, 1400 об/мин			
		0,37 кВт			
		в) Виброизоляторы			
5	Учреждение УЮ-400/4	Агрегат вентиляторный			
	г. Плавск Тульской обл.	А4 100-2, компл.:	1	89	
		а) Вентилятор центро-			
		бежный Ц4-70 N 4			
		с колесом Д=Д н			
		исполнение 1, поло-			
		жение Л0°			
		б) Электродвигатель			
		4А71В4, 1370 об/мин,			
		0,75 кВт			
		в) Виброизоляторы			
6	Учреждение ЯЛ-61/4	Калорифер			
	181230, пос. Середка	$t_н$ -20°С КВБ7-П	1	84	
	Псковской обл.	$t_н$ -30°С КВБ7-П	1	84	
		$t_н$ -40°С КВБ8-П	1	96.6	
7	1.494-25	Подставка под			
		калорифер, тип 1	4		
8	1.494-27 вып.7	Решетка жалюзийная			
		ТУ36 1517-71 N 2	4		
9	1.494-27 вып.7	Каркас (на 1 клапан)			
		622×573(н) 5С18 010.000	1		
10	1.494-27 вып.7	Клапан утепленный			
		5С1.020.000-06	1		
11	1.494-27 вып.7	Блок С1.030.000	1		
12	5.904-4	Дверь герметическая			
		неутепленная Д 1.25×0.5	1		
13	5.904-5	Гибкая вставка ВНА-19	1		
14	5.904-5	Гибкая вставка ВВ-12	1		
15	5.904-5	Гибкая вставка ВВ-18	1		
16	5.904-5	Гибкая вставка ВНА-11	1		

Инв.N подл. | Подпись и дата | Взам.инв.N

Привязан

Инв. N

ГИП	Попов	
Нач.отд.	Коростелев	
Гл.спец.	Лукяшев	
Н.контр.	Лукяшев	
Рук.гр.	Нагинская	
Ст.инж.	Гореликов	
Ст.инж.	Панюшкина	

ОВ

Санитарный пропускник на 15 человек для животноводческих и птицеводческих предприятий

Стадия	Лист	Листов
Р	3	

Общие данные (продолжение)

МСХ СССР ГИПРОНИСЕЛЬХОЗ Москва

Формат 22

Типовой проект 801-11-1 Альбом I

Спецификация систем отопления и вентиляции.

Марка, поз.	Обозначение	Наименование	Кол.	Масса ед. кг	Примечание
	Учреждение УЮ-400/4	Агрегат вентиляторный			Кирпичный
	г. Плавск, Тульской обл.	А2,5 О95-1 компл:	1	26	вариант
		а. Вентилятор центро-			
		бежный Ц4-70 №2,5			
		с колесом Д=0,95 Дном.			
		исполнение 1, поло-			
		жение Л270°.			
		б. Электродвигатель			
		4АА56А4, 1400об/мин, 0,12квт			
		в. виброизоляторы.			
	2. 494-8, вып. 1	Гибкая вставка ВВ 2.5	2		
		ВНА 2,5	2		
	1. 494-10	Решетка щелевая			
		регулирующая Р150	44		
	1.494-14 вып.1	Заслонка воздушная			
		круглого сечения			
		Р200Р	1		
	1.494-32.	Дефлекторы:			
		ф200, Д.00.000	4		
		ф280, Д.00.000-01	1		
	2.494-1	Узлы прохода венти-			
		ляционных шахт через			
		покрытие: УП1	8		
		УП2	1		
		Воздуховод из тонко-			
		листовой кровельной			
		стали по ГОСТ19903-74			
		δ = 0,5; ф140	10		м
		ф160	4		м
		ф200	28		м

Продолжение

Марка, поз.	Обозначение	Наименование	Кол.	Масса ед. кг	Примечание
		Воздуховод из тонко-			
		листовой кровельной			
		стали по ГОСТ19903-74			
		δ = 0,6; ф225	20		м
		ф250	4		м
		ф280	7		м
		ф315	1		м
		Шахта из тонколистовой			
		кровельной стали:			
		Б2 ГОСТ 19903-74			
		Ст3 Кп2 ГОСТ 380-71			
		δ=2мм, Н=1000; ф100	2		
		ф125	1		
		ф140	1		
		ф200	4		
		ф280	1		
		Воздуховод из тонко-			
		листовой кровельной			
		стали прямоугольного			
		сечения по ГОСТ19903-74			
		δ = 0,7 ; 200х300	12		м
		300х300	10		м
		Сталь тонколистовая			
		кровельная			
		Б2 ГОСТ19903-74			
		Ст3 Кп2 ГОСТ380-71			
		δ = 2мм, для переходов			
		вытяжных шахт	1,5		м²
	ГОСТ 12184-66	Сетка металлическая №10	0,5		м²
	1.494-30 вып.2	Кронштейн для			
		вентилятора			

Продолжение

Марка, поз.	Обозначение	Наименование	Кол.	Масса ед. кг	Примечание
		Ц4-70:			
		57А029.000	1		панельный
		57А004.000	1		вариант
		57А 003.000	2		кирпичный вар.
		Тепловая изоляция.			
	2.400-4, вып. 1	I Трубопровод:			
		а) пухшнур, δ=30мм	0,3		м³
	ТУ 36-929-67	б) лакостеклоткань	13		м²
	2.400-4, вып.2	II Запорная арматура:			
		а) футляры из прошив-			
		ной минваты, δ=40мм	0,1		м³
		б) покрытие из оцин-			
		кованной стали	2		м²
		III Окраска неизоли-			
		рованных трубопрово-			
		дов за 2 раза.	20		м²
		IV Антикоррозионное			
		покрытие трубо-			
		проводов:			
	ГОСТ 4056-63	1. Грунтовка ГФ-020	7		м²
	ГОСТ 5631-70	2,3. Окраска БТ-117	7		м²
	2.494-1, вып. 1	V Изоляция узлов			
		прохода вытяжных			
		шахт минераловатны-			
		ми плитами	0,3		м³

Привязан

Инв. №

ГИП	Попов	
Нач. отд.	Коростелев	
Гл. спец. от	Лукашев	
Н. контр.	Лукашев	
Рук. гр.	Нагинская	
Ст. инж.	Гореликов	
Ст. инж.	Пономарева	

ОВ

Санитарный пропускник на 45 человек для животноводческих и птицеводческих предприятий

Стадия	Лист	Г. листов
Р	4	

Общие данные /окончание/

Мех СССР ГИПРОНИСЕЛЬХОЗ Москва

Инв. № подл. | Подпись и дата | Взам. инв. №

Копировал: 18077-01 11 Формат

Типовой проект 801-11-1 Альбом I

План на отм. 0.000

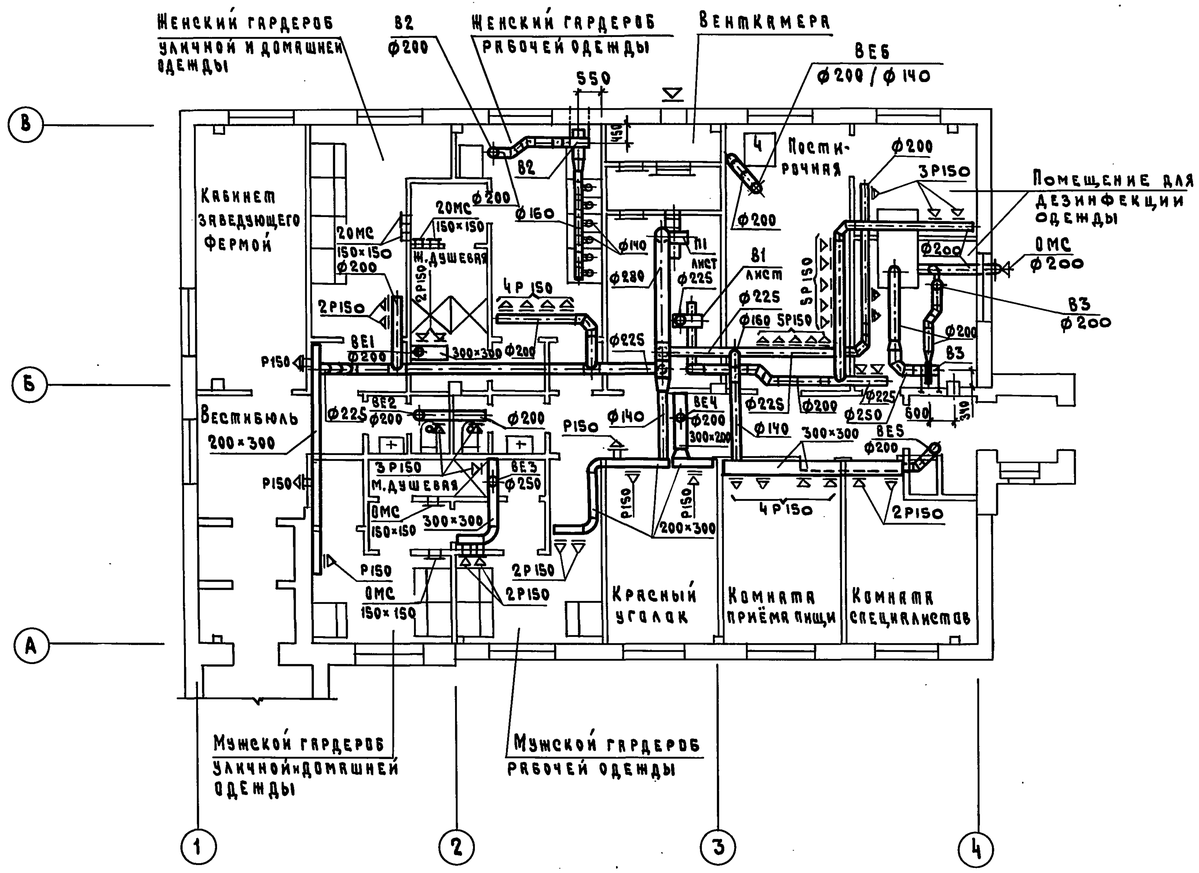

Таблица воздухообменов

N пом.	Наименование помещений	Объем помещений	Температура помещения	Приток: Кратность	Приток: Объём м³/ч	Приток: N систем	Вытяжка: Кратность	Вытяжка: Объём м³/ч	Вытяжка: N систем	Примечание
2	Вестибюль	42	16	2	85	П1	—	—	—	
3	Кабинет заведующего									
	фермой	50	18	1,5	75	П1	—	—	—	
4	Женский гардероб									Вытяжка
	уличной и домашней									из поме-
	одежды	38	23	—	150	П1	—	—	—	щения 7
7	Женская душевая	18	25	—	—	—	—	75×2	В1	Приток в пом. 4
9	Женский гардероб									Вытяжка из шкафов для сушки
	рабочей одежды	35	23	—	300	П1	—	300	В2	
11	Уборная (2)	—	16	—	—	—	—	50×2	В2	Приток из пом. №2,25
13	Мужской гардероб									Вытяжка
	уличной и домашней									из поме-
	одежды	19	23	—	75	П1	—	—	—	щения 15
15	Мужская душевая	10	25	—	—	—	—	75	В3	Приток из пом. 13
17	Мужской гардероб									
	рабочей одежды	25	23	5	125	П1	5	125	В3	
18	Венткамера		10	—	—	—	—	—	—	—
19	Постирочная	46	15	—	400	П1	—	400	В1	По расчету
20	Помещение для дезин-									
	фекции одежды	—	—	—	—	—	—	300	В3	От камеры ОППК-1
	а. Грязное отделение	33	16	4	130	П1	5	165	В1	
	б. Чистое отделение	23	16	4	90	П1	5	115	В1	
21	Тамбур		5	—	—	—	—	—	—	
22	Красный уголок	40	18	1,5	60	П1	1,5	60	В4	
23	Комната специалистов	40	18	1,5	60	П1	1,5	60	В5	
24	Комната приёма пищи	40	18	3	120	П1	3	120	В5	
25	Коридор	33	16	—	50	П1	—	—	—	

Согласовано: АР Марков; ВК Тренин; ЭС Грицевская; ТХ Засыпкин

Инв. N подл. | Подпись и дата | Взам. инв. N

Привязан

Инв. N

ГИП	Попов	
Нач. отд.	Коростелев	
Гл. спец.	Лукашев	
Н. контр.	Лукашев	
Рук. гр.	Нагинская	
Ст. инж.	Панюшкина	

ОВ

Санитарный пропускник на 15 человек для животноводческих и птицеводческих предприятий

Стадия	Лист	Листов
Р	5	

План вентиляции на отм. 0.000 (панельный вариант)

МСХ СССР ГИПРОНИСЕЛЬХОЗ Москва

Копировал 18077-01 12 Формат 22

Альбом I

Типовой проект 801-11-1

План вентиляции на отм. 0.000

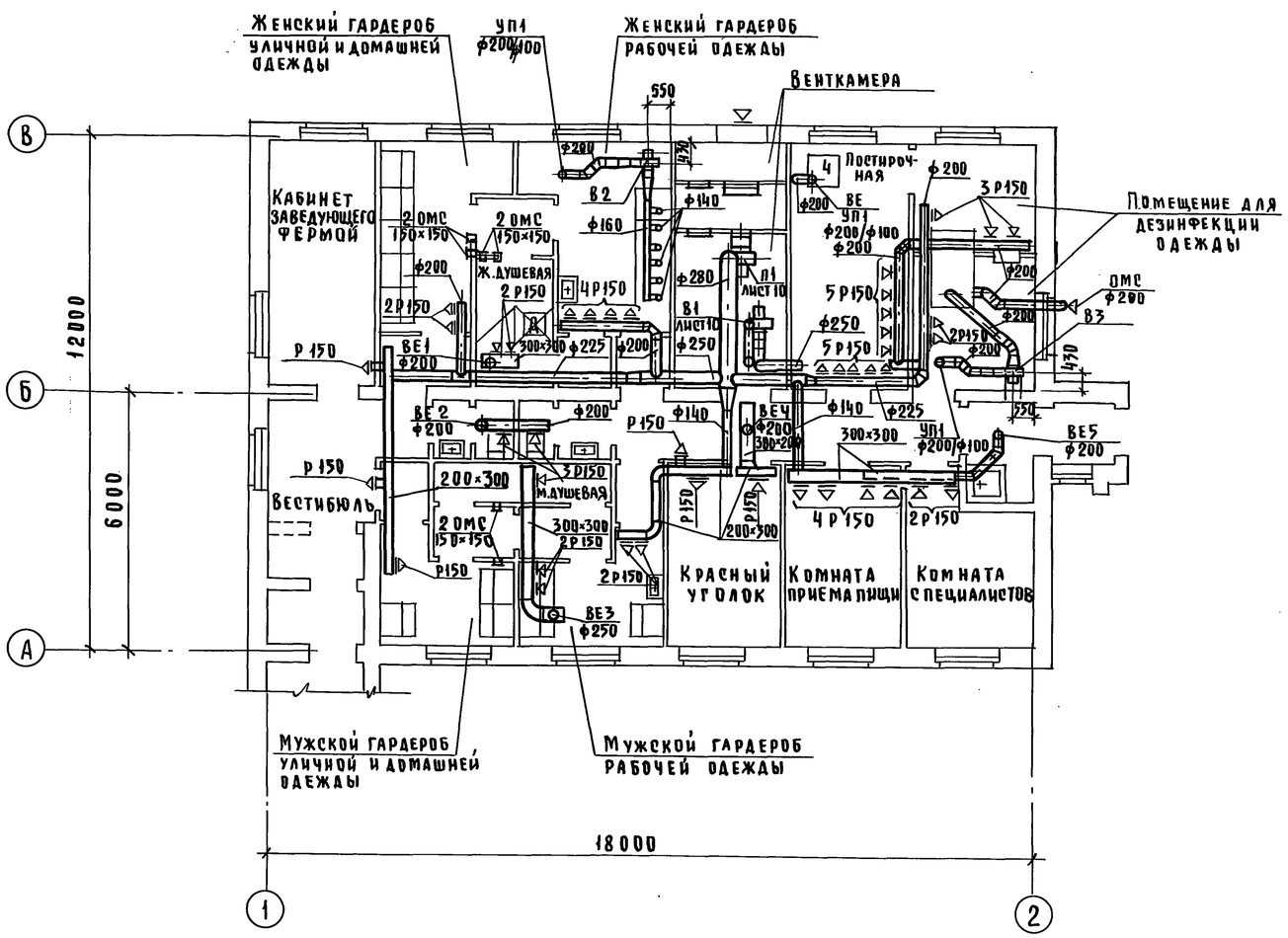

План воздуховодов системы В1

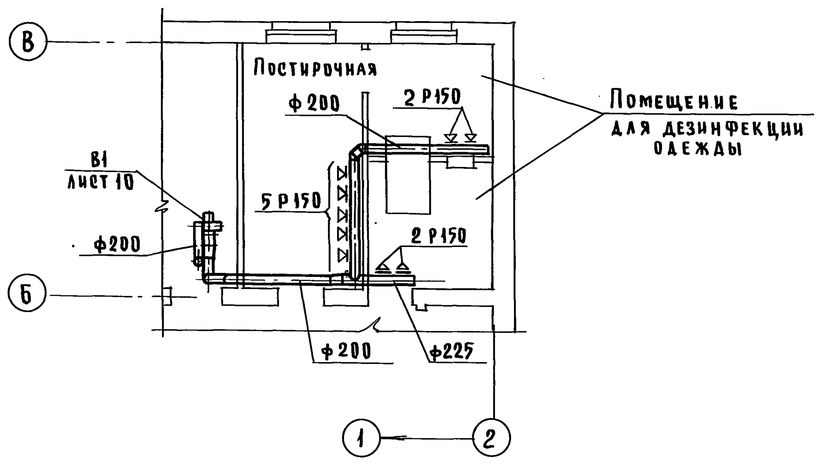

Таблица воздухообменов

N пом.	Наименование помещений	Объем помещений	Температура помещений	Приток: Кратность	Приток: Объем м³/ч.	Приток: N систем	Вытяжка: Кратность	Вытяжка: Объем м³/ч.	Вытяжка: N систем	Примеч.
2	Вестибюль	42	16	2	85	П1	—	—	—	
3	Кабинет заведующего фермой	50	18	1,5	75	П1	—	—	—	
4	Женский гардероб уличной и домашней одежды	38	23		150	П1	—	—	—	Вытяжка из помещения 7
7	Женская душевая	18	25	—	—	—	—	150	ВЕ1	Приток в пом. 4
9	Женский гардероб рабочей одежды	35	23	—	300	П1	—	300	В2	
11	Уборная (2)		16		—	—	—	50×2	ВЕ2	Приток из пом. 2,25
13	Мужской гардероб уличной и домашней одежды	19	23	—	75	П1	—	—	—	Вытяжка из помещения 15
15	Мужская душевая	10	25					75	ВЕ3	Приток из пом. 13
17	Мужской гардероб рабочей одежды	25	23	5	125	П1	5	125	ВЕ3	
18	Венткамера	—	10	—	—	—	—	—	—	
19	Постирочная	46	15	—	400	П1	—	400	В1	По расчету
20	Помещение для дезинфекции одежды	—	—	—	—	—	—	300	В1	От камеры ОПК-1
	а. грязное отделение	33	16	4	130	П1	5	165	В1	
	б. чистое отделение	23	16	4	90	П1	5	115	В1	
21	Тамбур	9	5	—	—	—	—	—	—	
22	Красный уголок	40	18	1,5	60	П1	1,5	60	ВЕ4	
23	Комната специалистов	40	18	1,5	60	П1	1,5	60	ВЕ5	
24	Комната приема пищи	40	18	3	120	П1	3	120	ВЕ5	
25	Коридор	33	16	—	50	П1	—	—	—	

АР	Марков	
ВК	Тренин	
ТХ	Мастенина	
ТХ	Засыпкин	
3	Грищевская	

Взам. инв. N | Подпись и дата | Инв. N подл.

Привязан

Инв. N

ГИП	Попов	
Нач. отд	Коростелев	
Гл. спец. отд	Лукашов	
Н. контр.	Лукашов	
Рук. гр.	Нагинская	
Ст. инж.	Гореликов	

ОВ

Санитарный пропускник на 15 человек для животноводческих и птицеводческих предприятий

Стадия	Лист	Листов
Р	6	

План вентиляции на отм. 0.000
План воздуховодов системы В1
(кирпичный вариант)

МСУ СССР
ГИПРОНИСЕЛЬХОЗ
Москва

Копировал. 18077-01 13 Формат 22

Типовой проект 801-11-1 Альбом I

П1

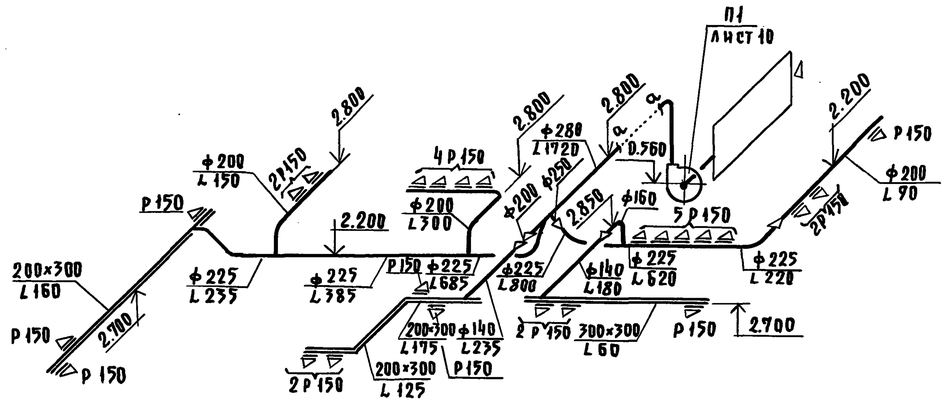

В1

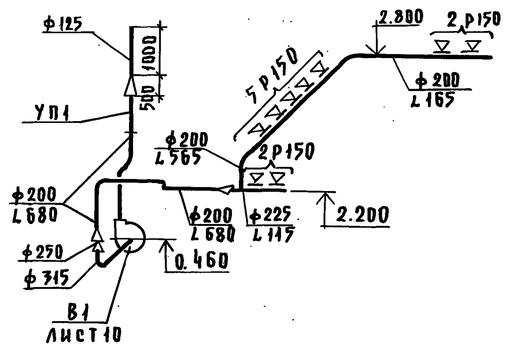

В2

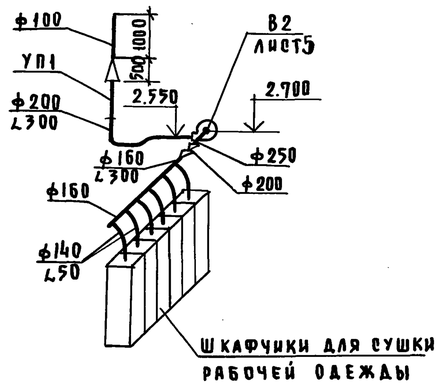

В3

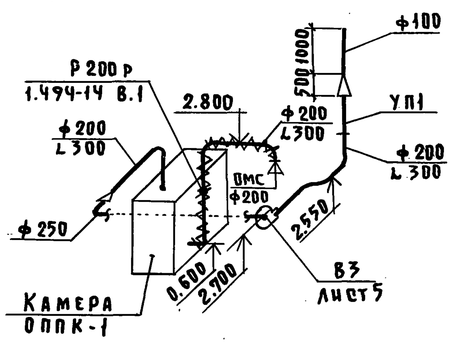

ВЕ1

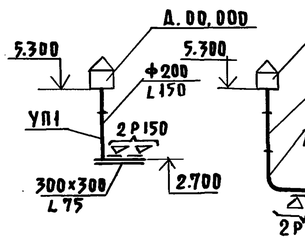

ВЕ2

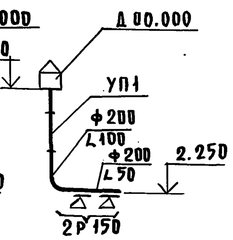

ВЕ3

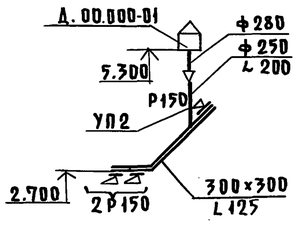

ВЕ4

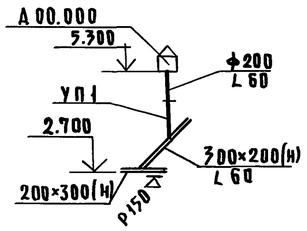

ВЕ5

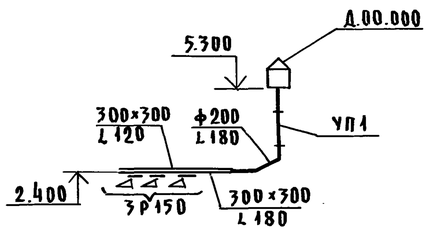

ВЕ6

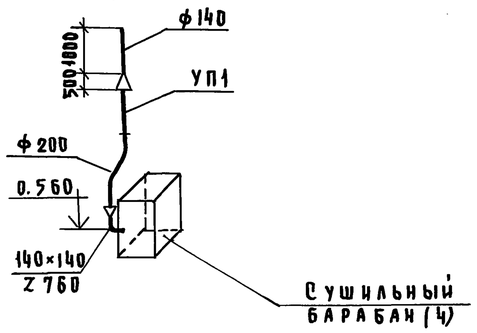

ГИП	Попов		
Нач.отд.	Коростелев		
Гл.спец.	Лукашев		
Н.контр.	Лукашев		
Рук.гр.	Нагинская		
Ст.инж.	Панюшкина		

Привязан

Инв. N

ОВ

Санитарный пропускник на 15 человек для животноводческих и птицеводческих предприятий

Схемы систем П1, В1-В3, ВЕ1-ВЕ6 (панельный вариант

Стадия	Лист	Листов
Р	7	

МСХ СССР
ГИПРОНИСЕЛЬХОЗ
Москва

Копировал 18077-01 14 Формат 22

Инв.№ подл. | Подпись и дата | Взам.инв.№

Типовой проект 807-11-1 Альбом I

П1

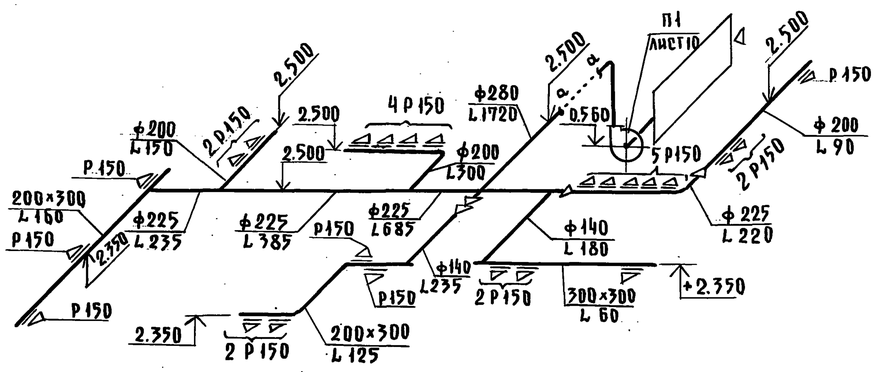

В1

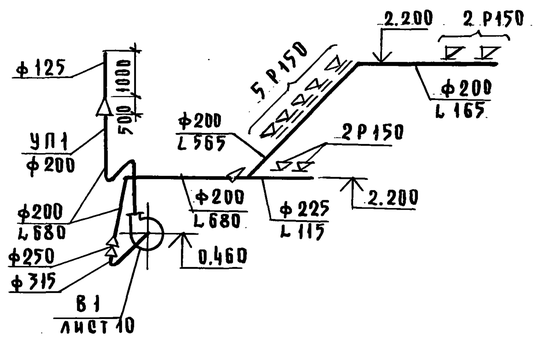

В2

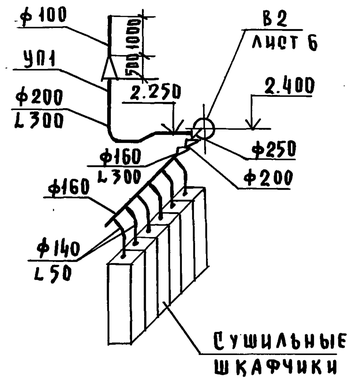

В3

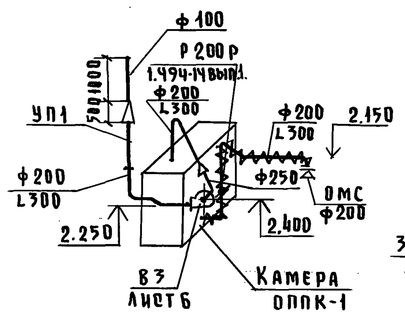

ВЕ1

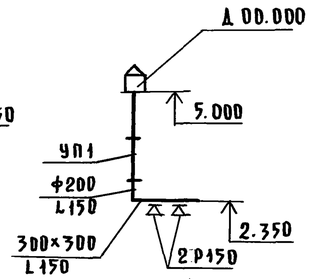

ВЕ2

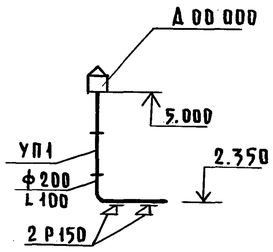

ВЕ3

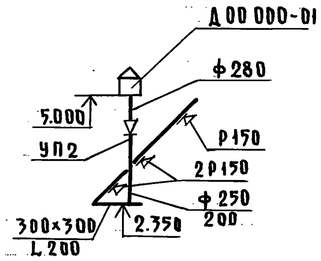

ВЕ4

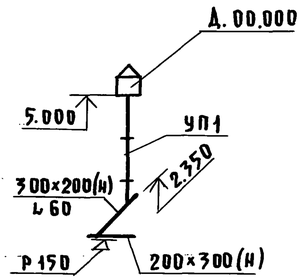

ВЕ5

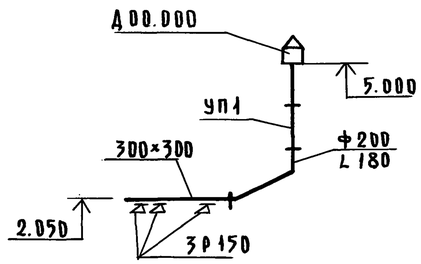

ВЕ6

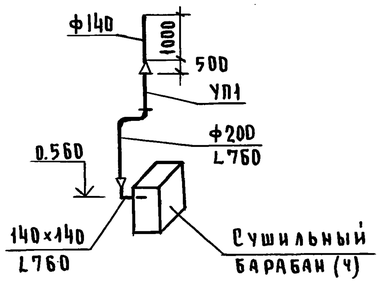

				ОВ
	ГИП.	Попов		
Привязан	Нач. отд	Коростелев		Санитарный пропускник на 15 человек для животноводческих и птицеводческих предприятий
	Гл. спец. отд	Лукашев		Стадия: Р; Лист: 8; Листов:
	Н. контр	Лукашев		
	Рук. гр.	Нагинская		Схемы систем П1; В1-В3, ВЕ1-ВЕ6 (кирпичный вариант)
	Ст. инж	Гореликов		МСХ СССР Гипронисельхоз Москва
Инв. №	Провер.			

Копировал 18077-01 15 Формат 22

Инв. N подл | Подпись и дата | Взам. инв. N

Типовой проект 801-11-1 Альбом I

План отопления на отм. 0.000

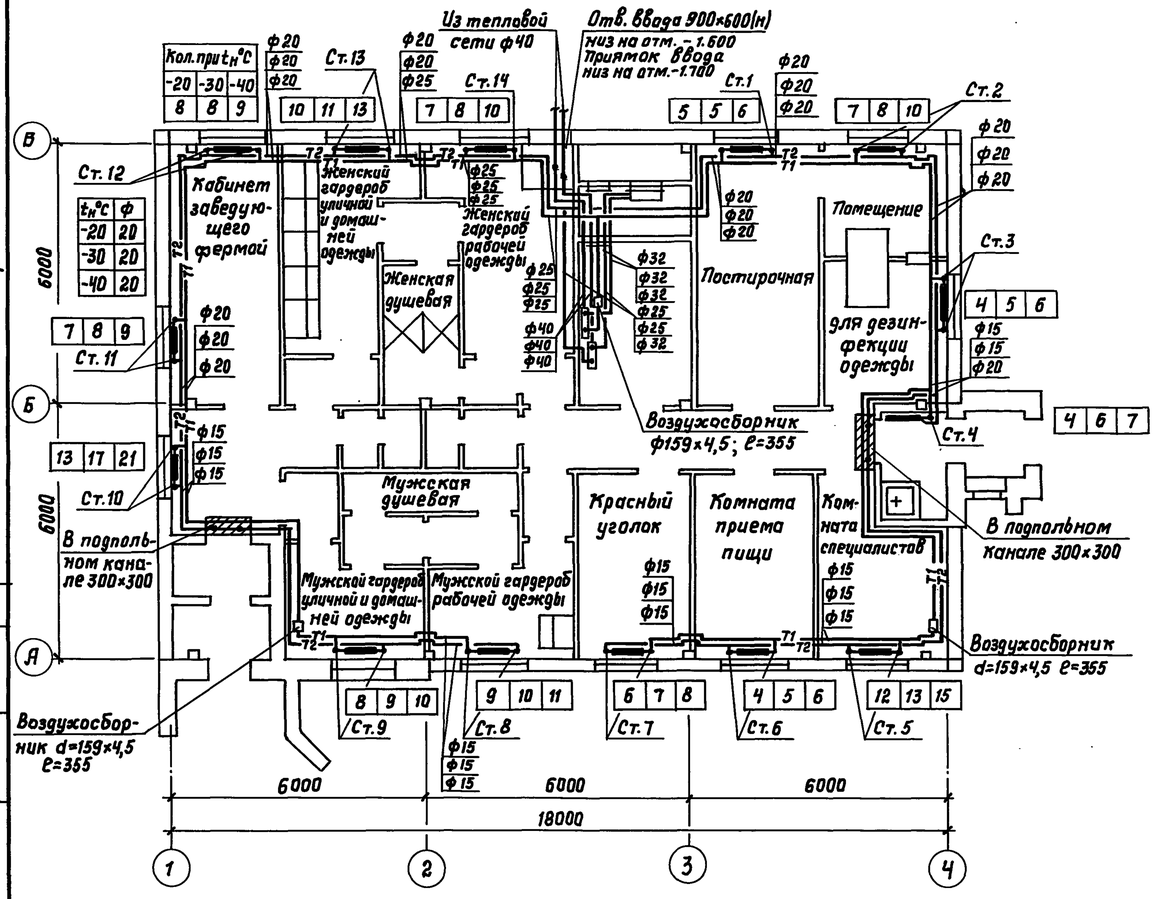

Узел управления

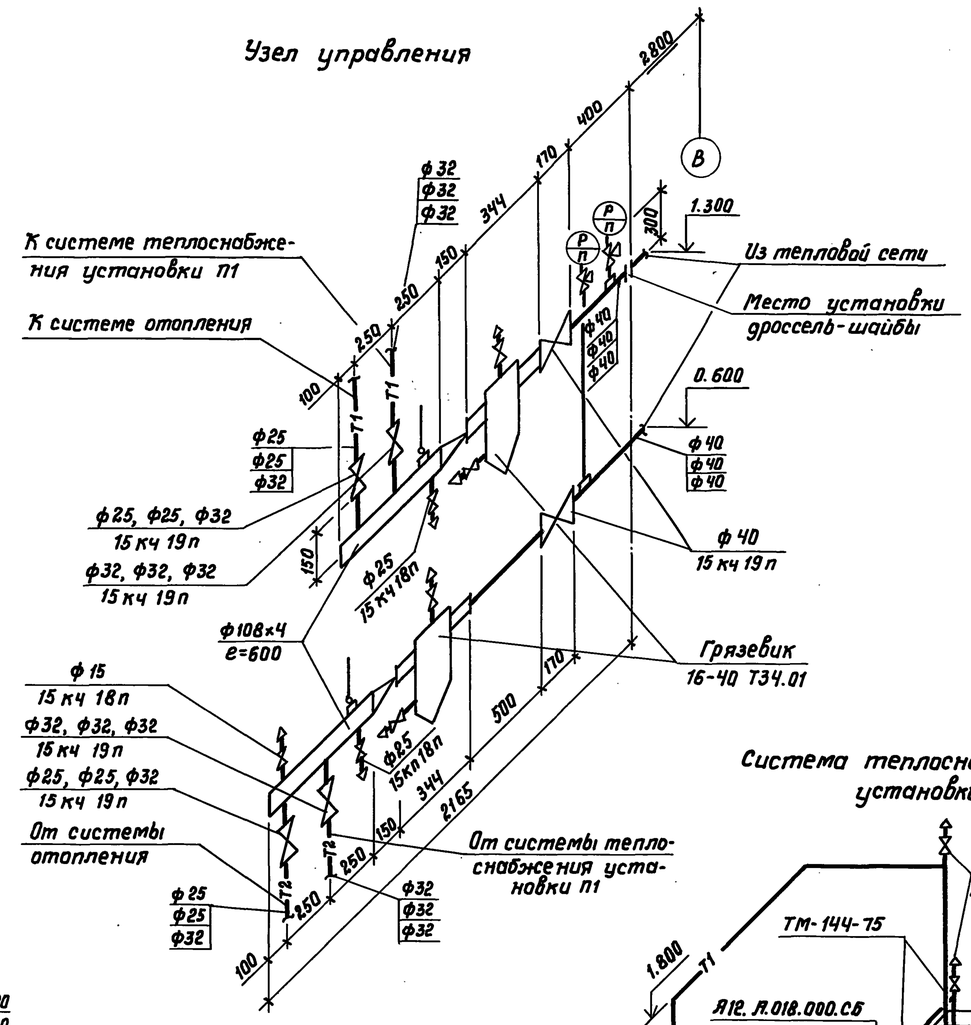

Система отопления

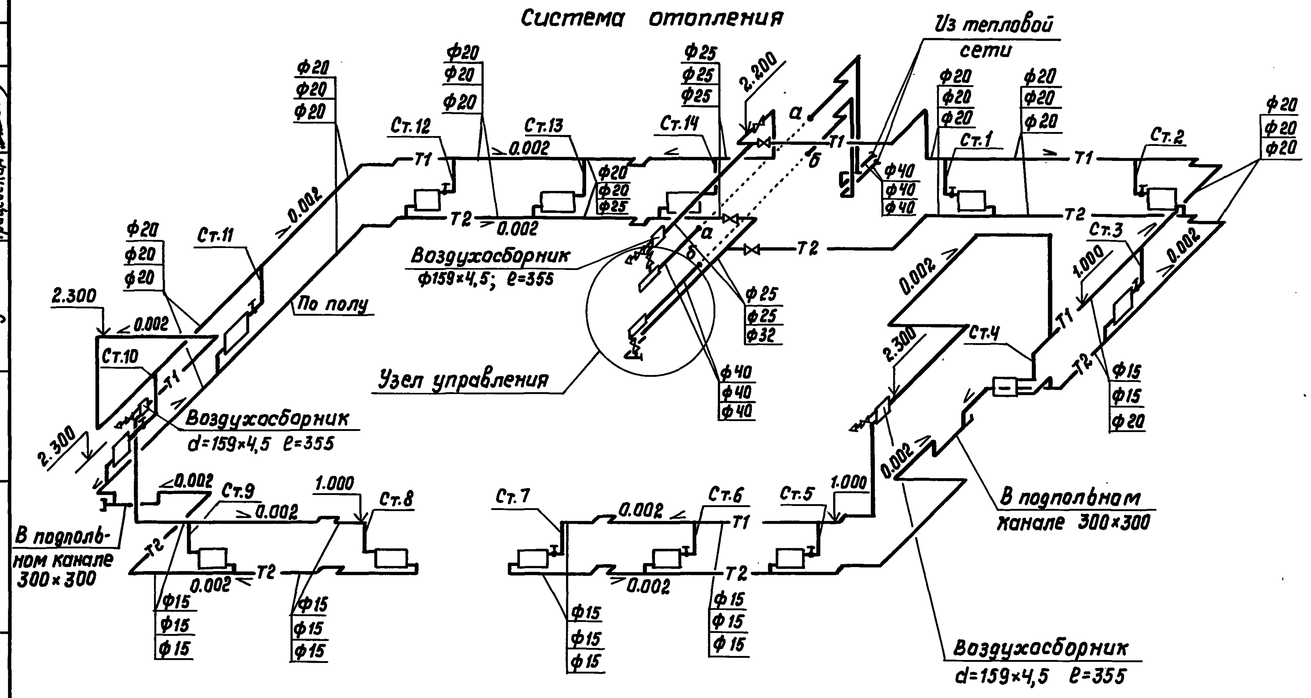

Система теплоснабжения установки П1

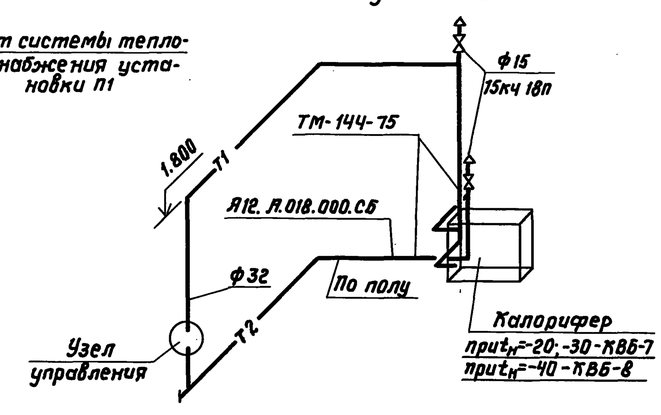

Отопление здания в кирпичном варианте аналогично выполненному в панельном варианте.

ГИП	Попов		
Нач.отд.	Коростелев		
Гл.спец.отд.	Лукашев		
Н.контр.	Лукашев		
Рук.гр.	Нагинская		
Ст.инж.	Панюшкина		
Ст.инж.	Ключарева		

Привязан

Инв. N

ОВ

Санитарный пропускник на 15 человек для животноводческих и птицеводческих предприятий

Стадия	Лист	Листов
Р	9	

План отопления на отм. 0.000. Схема систем отопления. Узел управления. Схема системы теплоснабжения установки П1

МСХ СССР ГИПРОНИСЕЛЬХОЗ г.Москва

Инв. N подл.	Подпись и дата	Взам.инв. N

ГП			
ВК	Марков	Трекин	Грицевская
ЭЛ			
ТХ		Засвиткин	

18077-01 16 Формат 22

Типовой проект 807-11-1 Альбом I

Разрез 1-1

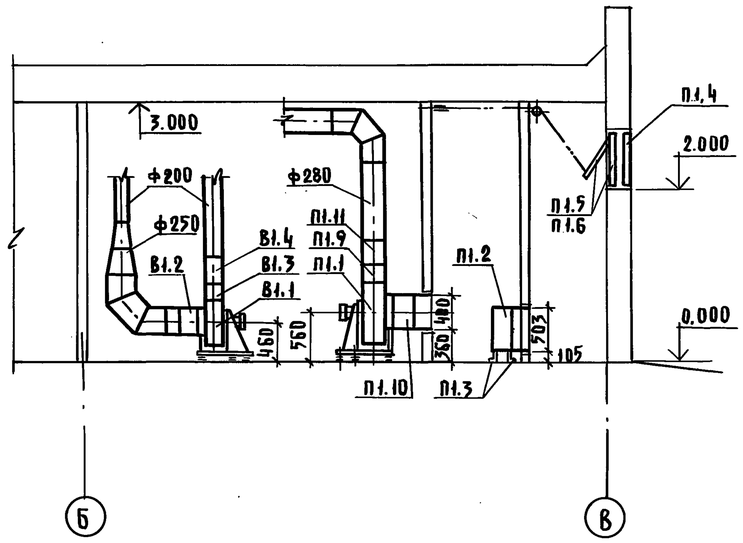

План

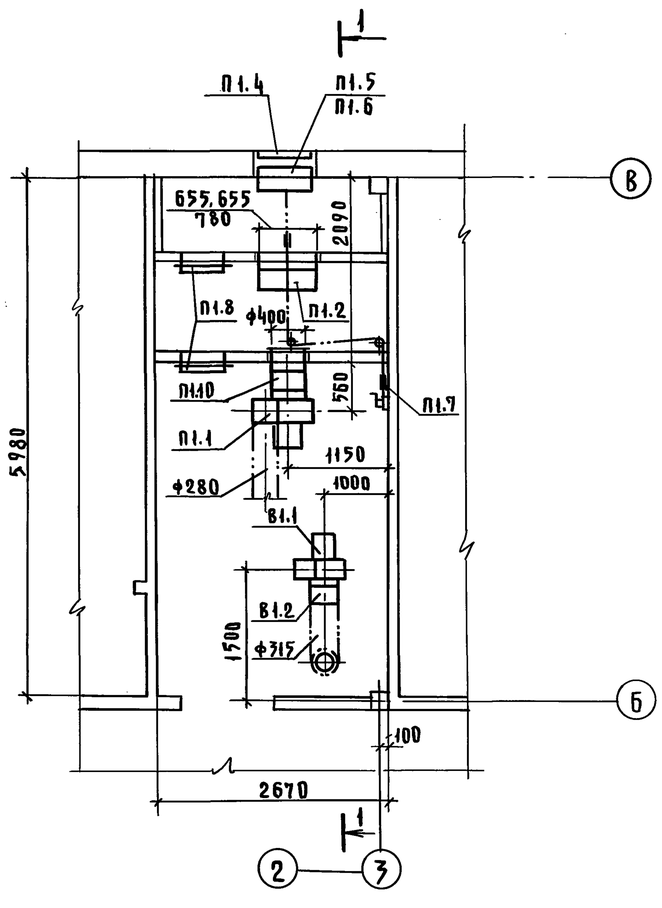

Установку воздухоприемного устройства, герметических дверей и закладных рам для крепления оборудования выполнить по строительным чертежам.

Во фланцевых соединениях установить резиновые прокладки.

Спецификация отопительно-вентиляционных установок

Марка поз.	Обозначение	Наименование	Кол.	Масса ед.кг	Примечание
		П1			
П1.1	Учреждение УЮ-400/4	Агрегат вентиляторный			
	г. Плавск Тульской обл.	АЧ 100-2, компл.	1	89	
		а. Вентилятор центро-			
		бежный Ц4-70 N 4			
		с колесом Д=Дн			
		исполнение 1, поло-			
		жение Л0°			
		б. Электродвигатель			
		4А71В4, 1370 об/мин, 0,75 квт			
		в. виброизоляторы			
П1.2	Учреждение ЯЛ-61/4	Калорифер			
	181230, пос. Середка	tн=-20° КВБ7-П	1	84	
	Псковской обл.	tн=-30° КВБ7-П	1	84	
		tн=-40 КВБ8-П	1	96,6	
П1.3	1.494-25	Подставка под			
		калорифер тип1	4		
П1.4	1.494-27 в.7	Решетка жалюзийная			
		ТУ36 1517-71 N2	4		
П1.5	1.494-27 в.7	Каркас (на 1 клапан			
		622×573(н) 5С1В010.000	1		
П1.6	1.494-27 в.7	Клапан утепленный			
		5С1.020.000-06	1		
П1.7	1494-27 в.1	Блок С1.030.000	1		
П1.8	4.904-62	Дверь герметическая			
		неутепленная Д1.25×0.5	1		
П1.9	2.494-8 в.1	Гибкая вставка ВНА4	1		
П1.10	2.494-8 в.1	Гибкая вставка ВВ4	1		
П1.11	ГОСТ 19904-74	Переход из тонколисто-			
		вой стали δ=0,7; С 280×280			
		на ф280 ; ℓ=300	1		

продолжение

Марка поз.	Обозначение	Наименование	Кол.	Масса ед.кг.	Примечание
		В1			
В1.1	Учреждение УЮ-400/4	Агрегат вентиляторный			
	г. Плавск Тульской обл.	А 3.15105-1, компл.	1	42	
		а. вентилятор центро-			
		бежный Ц4-70 N3.15			
		с колесом Д=1.05 Дн			
		исполнение 1, поло-			
		жение Пр0°			
		б. Электродвигатель			
		4АА63В4, 1400 об./мин			
		0,37 квт.			
		в. виброизоляторы			
В1.2	2.494-8 в.1	Гибкая вставка ВВ3.15	1		
В1.3	2.494-8 в.1	Гибкая вставка ВНА3.15	1		
В1.4	ГОСТ 19904-74	Переход из тонко-			
		листовой стали δ-0,6			
		с 224×224 на ф 200			
		ℓ=300	1		

Привязан

Инв. N

ГИП	Попов	
Нач.отд	Коростелев	
Гл. спец	Лукашов	
Н.контр.	Лукашов	
Рук. гр.	Нагинская	
Ст. инж.	Ланюшкина	

ОВ

Санитарный пропускник на 15 человек для животноводческих и прицеводческих предприятий

Стадия	Лист	Листов
Р	10	

Установки систем П1., В1

МСХ СССР ГИПРОНИСЕЛЬХОЗ Москва

Копировал. 18077-01 17 Формат 22

Инв. N подл. | Подпись и дата | Взам. инв. N

Ар Марков; Ов Поблетова; Э Грицевская

Типовой проект 807-11-1 Альбом I

Данные по водопотреблению и водоотведению

N потребителя по плану	Наименование потребителя	Кол. потребителей	Кол. часов работы в сутки	Требования к качеству воды	Потребный напор у потребителя, м	Водопотребление: Режим водопотребления	Расход воды на одного потребителя л/сут	Из хозяйственно-питьевого водопровода м³/сут	м³/ч	л/с	Из водопровода горячей воды м³/сут	м³/ч	л/с	Водоотведение: Характеристика сточных вод	Режим водоотведения	В бытовую канализацию м³/сут	м³/ч	л/с	Концентрация загрязнений сточных вод после локальных очистных сооружений мг/л	Примечание
	Обслуживающий персонал	10	8	питьев.	5	периодич.	25	0.14	0.044	0.48	0.11	0.034	0.28			0.25	0.078	3.80		
	Душевая сетка	3	2	"	4	"	1000	1.38	0.69	0.42	1.62	0.81	0.30			3.00	1.50	1.00		
	Уборка помещения для																			
	дезинфекции спецодежды	36м²	1	"	3	2раз.в неделю	2л/м²	0.036	0.036*	0.07*	0.036	0.036*	0.07*			0.072	0.072*	1.60*		
	Уборка прочих поме-																			
	щений	180м²	1	"	3	ежедневно	1л/м²	0.09	0.09*	0.07*	0.09	0.09*	0.07*			0.18	0.18*	1.60*		
	Ванна для мытья																			
	спец. обуви	10	2	"	2	2раза в смену	5л	0.025	0.013	0.07	0.025	0.012	0.07			0.05	0.025	0.20		
2	Ванна ПВ-1	2	3	"	3	3раза в смену	100л	0.30	0.10*	0.40*	0.30	0.10*	0.40*			0.60	0.20*	1.10*		
3	Машина стиральная																			
	КП-114	1	7	"	3	постоян.	1.204	0.602	0.086*	0.40*	0.602	0.086*	0.40*			1.204	0.172*	1.00*		
	Итого							2.573	0.747	0.97	2.783	0.856	0.650	БПКполн.~40.7мг/л Взв.вещ.~35.3мг/л		5.356	1.603	5.00		

*Расходы, не совпадающие по времени с максимальным часовым и секундным

Ведомость основных комплектов рабочих чертежей

Обозначение	Наименование	Примечание
ТХ	Технология производства	
АР	Архитектурные решения	
КЖ	Конструкции железобетонные	
ОВ	Отопление и вентиляция	
ВК	Внутренние водопровод	
	и канализация	
Э	Силовое электрооборудование	
	и электрическое освещение	
АОВ	Автоматизация вентиляци-	
	онных систем	
СС	Связь и сигнализация	

Ведомость рабочих чертежей основного комплекта ВК

Лист	Наименование	Примечание
ВК 1	Общие данные /начало/	
ВК 2	Общие данные /продолжение/	
ВК 3	План на отм. 0.000. Общие данные /окончание/	
ВК 4	Схемы систем В1, Т3, К1	

Ведомость ссылочных и прилагаемых документов

Обозначение	Наименование	Примечание
4.904-69 вып.2	Средства крепления	
	трубопроводов	

Основные показатели по чертежам водопровода и канализации

Наименование системы	Потребный напор на вводе, м	Расчетные расходы м³/сут	м³/ч	л/с	при пожаре Nс	Установочная мощность эл. двигателей кВт	Примечание
Хозяйственно-							
питьевой водо-							
провод В1	12.0	2.573	0.753	0.900			
Водопровод							
горячей во-							
ды Т3	9.0	2.783	0.866	0.580			
Канализация							
бытовая К1		5.356	1.603	5.000			

В соответствии со СНиП II-31-74 ч.II расход на наружное пожаротушение - 5л/сек при объеме здания - 806 м³.

Типовой проект разработан в соответствии с действующими нормами и правилами и предусматривает мероприятия, обеспечивающие взрывную, взрывопожарную и пожарную безопасность при эксплуатации здания.

Главный инженер проекта /Попов/

Согласовано: ТХ Мастенина

Взам.инв.N | Подпись и дата | Инв.N подл.

Привязан

Инв. N

ГИП	Попов		
Нач.отд.	Коростелев		
Гл.спец.от.	Ковальшкин		
Гл.спец.	Тренин		
Рук.гр.	Беспечный		
Ст.инж.	Яковлева		

ВК

Санитарный пропускник на 15 человек для животноводческих и птицеводческих предприятий

Стадия	Лист	Листов
	1	4

Общие данные (начало)

ГИПРОНИСЕЛЬХОЗ

Типовой проект 807-11-1 Альбом I

Марка поз.	Обозначение	Наименование	Кол.	Масса ед.кг	Примечание
		Водопровод			
		хозяйственно-питьевой			
		Трубопровод из водогазопроводных легких			
		оцинкованных труб			
		ГОСТ 3262-75 ø 15	20		М
		ø 20	8		М
		ø 25	45		М
		ø 32	5		М
		Трубопровод из чугунных водопроводных труб			
		ГОСТ 5525-61** ø65	3		М
	Каталог ЦКБА	Вентиль запорный			
		муфтовый 15кч 18п2			
		ø 15	4		
		ø 25	6		
		ø 32	3		
		Кран КВ20Д			
		ГОСТ 20275-74	3		
		Кран КВ15Д			
		ГОСТ 20275-74	1		
		Рукав резиновый			
		напорный с текстильным каркасом С=35М			
		ГОСТ 18698-79			
		В(II)-25-31.5-V	1		
		Счетчик холодной			
		воды крыльчатый			
		УВК-25	1		компл.
		Манометр общего назначения ОБМ1-100			
		Р=2,5 кгс/см²			
		ГОСТ 8625-77	1		
		Щетка-душ с капроновой щетиной по			
		МРТУ 46-401-66	1		

Марка поз.	Обозначение	Наименование	Кол.	Масса ед.кг	Примечание
		Водопровод			
		горячей воды			
		Трубопровод из водогазопроводных легких			
		оцинкованных труб			
		ГОСТ 3262-75 ø 15	30		М
		ø 20	8		М
		ø 25	35		М
	Каталог ЦКБА	Вентиль запорный			
		муфтовый 15кч 18п2			
		ø 15	1		
		ø 25	3		
		Кран КВ20Д			
		ГОСТ 20275-74	3		
		Канализация бытовая			
		Трубопровод из чугунных канализационных труб			
		по ГОСТ 6942.3-80			
		ø 50	20		М
		ø 100	25		
		Патрубок ПП			
		ø 100х50-А ПО			
		ГОСТ 6942.6-80	4		
		Колено К-50-А ПО			
		ГОСТ 6942.7-80	5		
		К-100-А	1		
		Отвод О 135°-50-А			
		по ГОСТ 6942.9-80	10		
		О 135°-100-А	4		
		Тройник ТП-			
		-100х100А ПО			
		ГОСТ 6942.12-80	7		
		Тройник ТК60°			
		-50х50-А ПО ГОСТ 6942.17-80	1		
		Переход К273х8-108х4 ГОСТ 17378-77	1		

Марка поз.	Обозначение	Наименование	Кол.	Масса ед.кг	Примечание
		Тройник ТП-			
		-100х50-А	6		
		50х50-А ПО			
		ГОСТ 6942.12-80	6		
		Крестовина КП-			
		-100х100-А ПО			
		ГОСТ 6942.18-80	1		
		Ревизия Р-100А			
		по ГОСТ 6942.24-80	2		
		Унитаз керамический с отъемной полочкой косым выпуском под 30° с непосредственно соединенным смывным бачком			
		ГОСТ 22847-77; 21485.5-76	2		компл.
		Умывальник керамический 550х420х150 со смесителем ГОСТ 23759-79			
		ГОСТ 19802-74*	4		
		Раковина стальная эмалированная со смесителем настольным ГОСТ 8631-75**			
		ГОСТ 19802-74*	2		
		Сифон-ревизия двух оборотный	6		компл.
		ГОСТ 6924-73			
		Сифон и выпуск с трубкой ГОСТ 23412-79	2		
		Поддон душевой чугунный эмалированный мелкий			
		ГОСТ 10161-73	1		компл.
		Сифон для душевого поддона ГОСТ 23412-79	1		
		тип СПрППМ			

Привязан:

Инв.№

ГИП	Попов	
Нач.отд.	Коростелев	
Гл.сп.отд.	Ковалышкин	
Гл.спец.	Трекин	
Рук.груп.	Беспечный	
Ст.инж.	Яковлева	

Копировал Петрова

ВК

Санитарный пропускник на 15 человек для животноводческих и птицеводческих предприятий

Стадия	Лист	Листов
Р	2	

Общие данные /продолжение/

МСХ СССР Гипронисельхоз Москва

18077-01 19

Формат 22

Инв.№ подл. | Подпись и дата | Взам. инв.№

Типовой проект 807-11-1 Альбом I

План на отм. 0.000

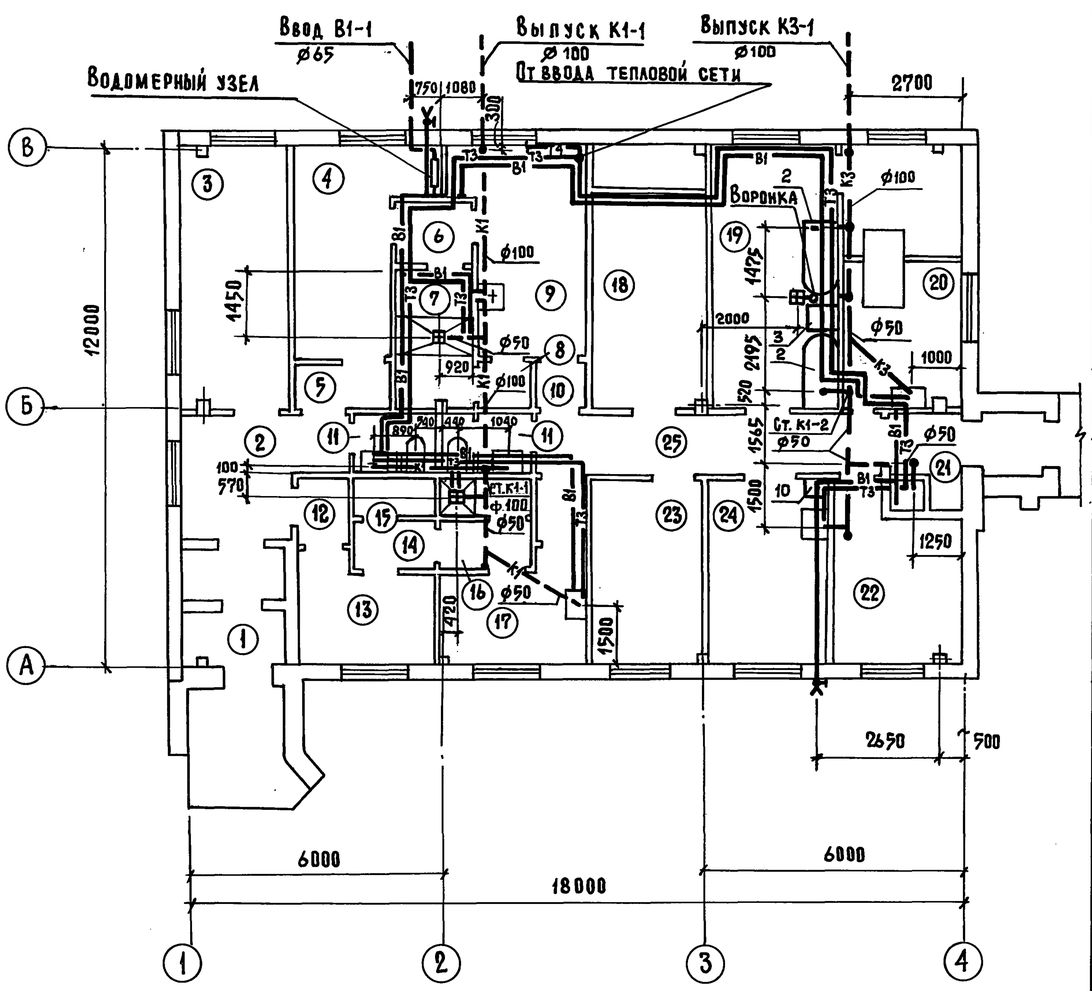

Экспликация помещений.

№	Наименование	Категория производства по взрыво-и пож. опасност.
1	Тамбур	Д
2	Вестибюль	Д
3	Кабинет заведующего фермой	Д
4	Женский гардероб уличной и домашней одежды	Д
5	Тамбур	Д
6	Тамбур	Д
7	Женская душевая	Д
8	Тамбур	Д
9	Женский гардероб рабочей одежды	Д
10	Тамбур	Д
11	Уборная (2)	Д
12	Тамбур	Д
13	Мужской гардероб уличной и домашней одежды	Д
14	Тамбур	Д
15	Мужская душевая	Д
16	Тамбур	Д
17	Мужской гардероб рабочей одежды	Д
18	Венткамера	Г
19	Постирочная	В
20	Помещение для дизинфекц. одежды	Г
21	Тамбур	Д
22	Красный уголок	Д
23	Комната специалистов	Д
24	Комната приема пищи	Д
25	Коридор	Д

Общие указания.

В здании санитарного пропускника запроектированы сети: объединенного хоз. питьевого и производственного водопровода, горячего водоснабжения, бытовой и производственной канализации. Норма водопотребления и водоотведения на хозяйственно-питьевые нужды приняты по СНиП II-30-76.

Расход воды на производственные нужды принят по технологическому заданию.

Хозяйственно-питьевой водопровод запроектирован для подачи воды к санузлам, душевым и технологическому оборудованию.

Сеть-тупиковая из легких стальных водогазопроводных оцинкованных труб.

Горячее водоснабжение запроектировано для подачи воды к санузлам, душевым и технологическому оборудованию. Сеть тупиковая из легких стальных водогазопроводных оцинкованных труб.

Канализация бытовая отводит стоки от санузлов, душевых и технологического оборудования в наружную канализацию. Канализационная сеть запроектирована из чугунных канализационных труб и фасонных частей.

Экспликация технологического оборудования.

№ поз.	Обозначение	Наименование	Кол.
2	ПВ-1	Ванна	2
3	КП-114	Машина стиральная	1
10	КНД-50	Электрокипятильник	1

Гицевская	Гриц.		
Проектировщик	Ковалев		
Брешков	Брешк.		
Э	Ковалев		
СС			
Мастерский	Марков		
ТХ			
АР			
КЖ			

Инв. № подл. | Подпись и дата | Взам. инв.

Привязан:

Инв. №

ГИП	Попов	
Нач. отд.	Коростелев	
Гл. спец. от.	Ковалышкин	
Гл. спец.	Тренин	
Рук. груп.	Беспечный	
Ст. инж.	Яковлева	

ВК

Санитарный пропускник на 15 человек для животноводческих и птицеводческих предприятий

Стадия	Лист	Листов
Р	3	

План на отм. 0.000
Общие данные (окончание)

МСХ СССР
ГИПРОНИСЕЛЬХОЗ
Москва

Копировал: - 18077-01 20 Формат 22

Типовой проект 807-11-1 Альбом I

В1

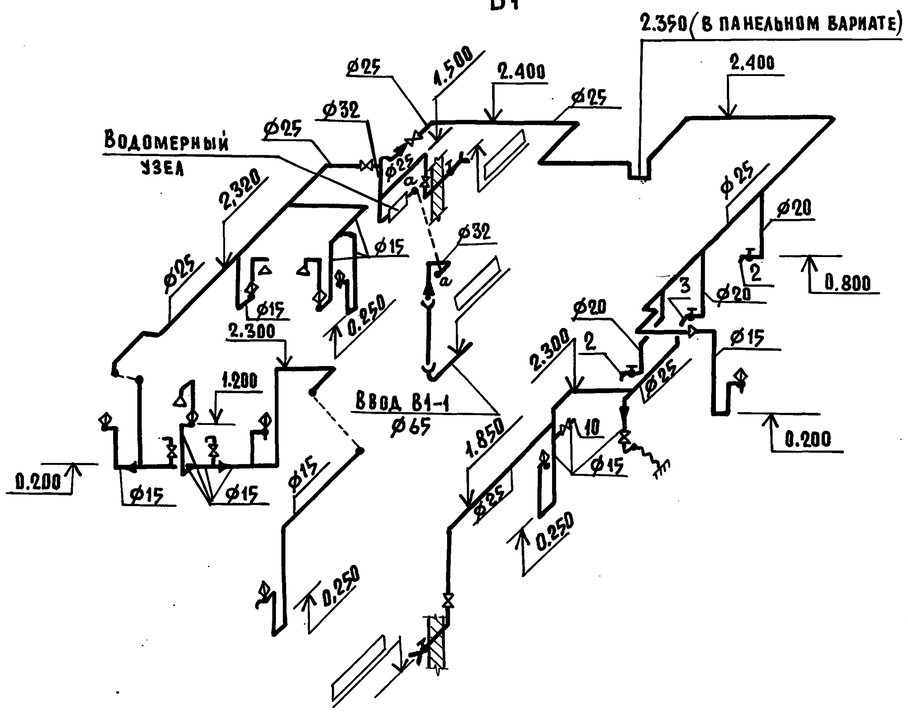

Водомерный узел

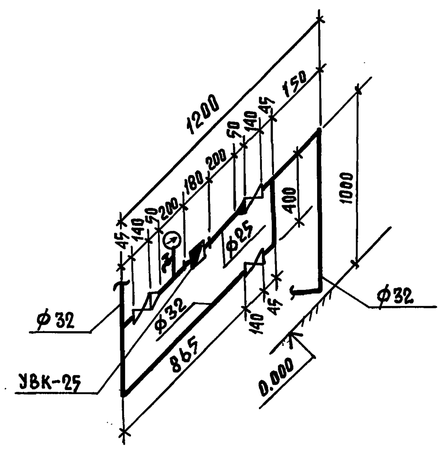

Т3

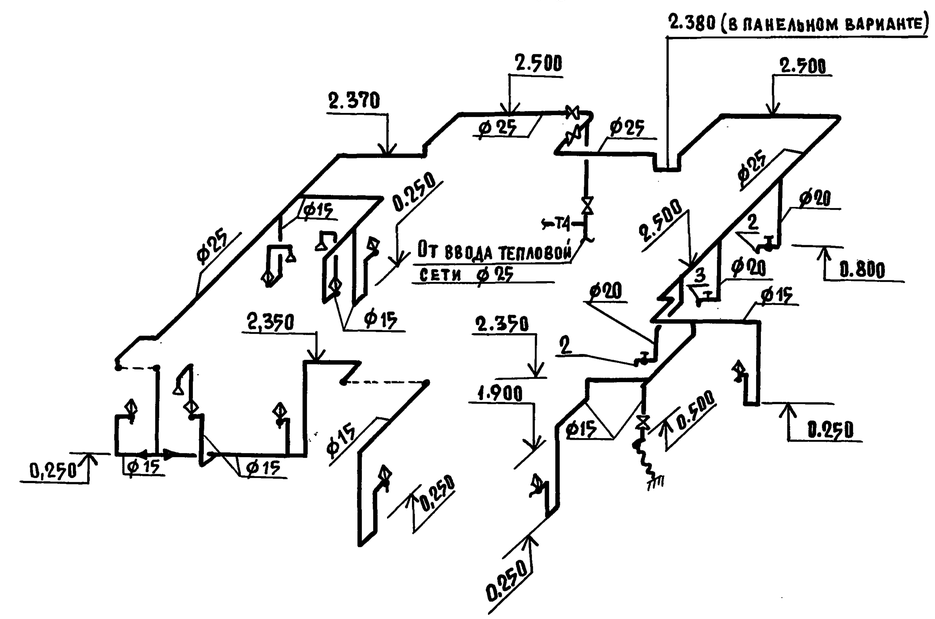

К1

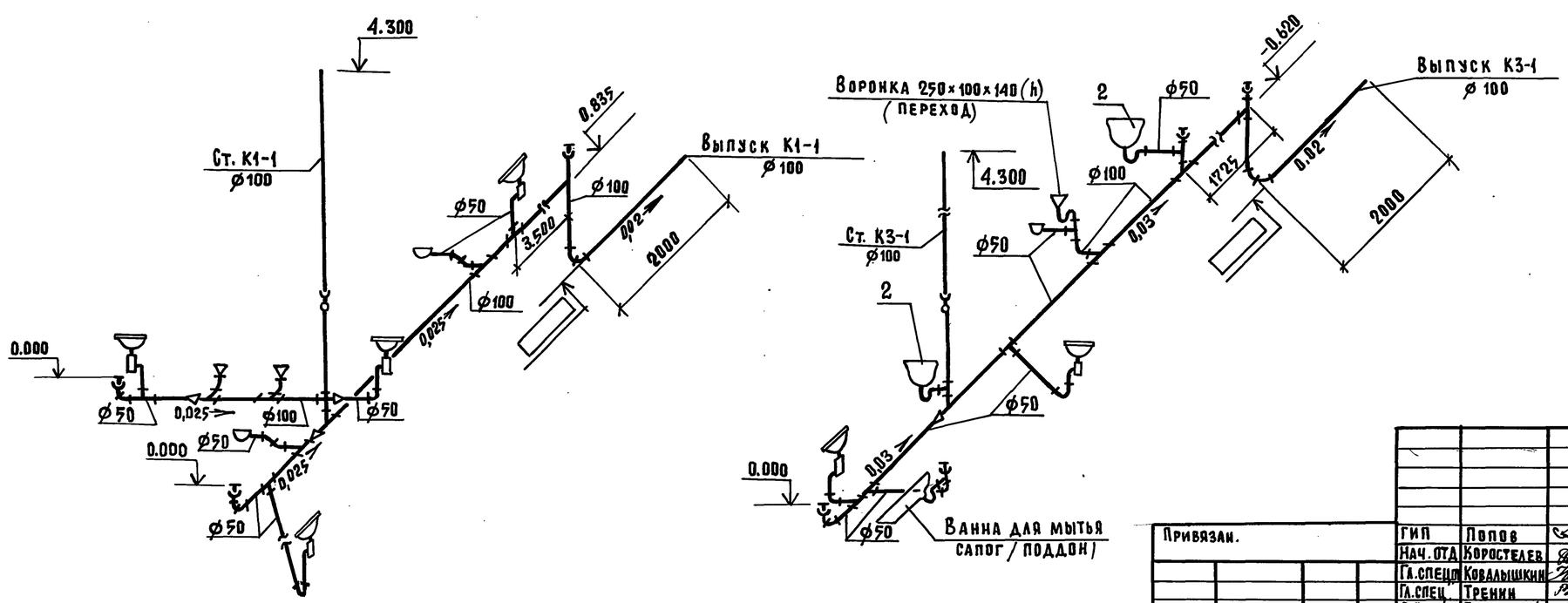

Привязан.			ГИП	Попов		ВК		
			Нач. отд	Коростелев		Санитарный пропускник на 15 человек для животноводческих и птицеводческих предприятий	Стадия	Лист	Листов
			Гл. спец.	Ковалышкин			Р	4	
			Гл. спец.	Тренин					
			Рук. гр.	Беспечный		Схемы систем В1, Т3, К1.	МСХ СССР ГИПРОНИСЕЛЬХОЗ Москва	
Инв. №			Ст. инж.	Яковлева				

Инв. № подл. | Подпись и дата | Взам. инв.

Копировал: Коблук 18077-01 21 Формат 22

Типовой проект 807-11-1 Альбом I.

Ведомость чертежей основного комплекта.

Лист	Наименование	Примечание
1	Общие данные (начало)	
2	Общие данные (окончание)	
3	Планы сетей электроосвещения и электро-	
	оборудования. Расчетная схема сети 380/220 в.	
	Схема магистральной сети 380/220 в.	

Ведомость основных комплектов

Обозначение	Наименование	Примечание
ТХ	Технология производства	
АР	Архитектурные решения.	
КЖ	Конструкции железобетонные	
ОВ	Отопление и вентиляция	
ВК	Внутренние водопровод	
	и канализация.	
Э	Силовое электрооборудова-	
	ние и электрическое освещение	
АОВ	Автоматизация вентиляционных	
	систем.	
СС	Связь и сигнализация.	

Ведомость примененных и ссылочных документов.

Обозначение	Наименование	Примечание
4.407-36/70	Детали и узлы внутренних си-	
	ловых и осветительных электро-	
	проводок в сельскохозяйствен-	
	ных производственных	
	помещениях.	
4.407-232	Прокладка винипластовых	
	труб в не пожаро- и невзрыво-	
	опасных помещениях.	
3-407-82	Вводы линий электропередачи до 1кв.	
	в здания	

Типовой проект разработан в соответствии с действующими нормами и правилами и предусматривает мероприятия, обеспечивающие взрывную, взрывопожарную и пожарную безопасность при эксплуатации здания.

Главный инженер проекта /Попов С.П./

Комплектные линии и узлы

Кол	Поз.	Наименование	Обозначение сортамента	Технические данные размеры	Общая масса	Примечание
1	I	Узел крепления щитка				
		освещения (применительно)	лист 24.10			4.407-36/70
1	II	Крепление щита ШР11 стоячего				
		исполнения (применительно)	лист 24.10	Рис. 2		"
28	III	Крепление светильников	лист 16.61			"
34	IV	Крепление выключателей и				
		штепсельных розеток, открытая				
		проводка.	лист 25.20			"
4	V	Установка магнитных пуска-				
		телей.	лист 22.30			"
4	VI	Подводка от пускателей к				
		электродвигателям (применительно)	лист 21.00			"
	VII	Узел крепления кабеля АВРГ	лист 11.60			"
2	VIII	Узел соединения винипласто-				
		вых труб с корпусами				
		электроприемников.	007 лист 1			4.407-232
1	IX	Ввод в здание воздушной линии	лист 5			3.407-82

Условные обозначения.

5/5,5 Нагревательный элемент номер по плану / мощность (квт)

Выключатель однополюсный герметический.

Розетка штепсельная двухполюсная герметическая.

$P_у$; $P_р$ - Установленная и расчетная мощность в квт.

$J_р$ - Расчетный ток в А.

ΔU% - Потеря напряжения в %.

II Комплектные линии и узлы.

К-0,5 - Кронштейн с вылетом 0,5 м.

Электроснабжение здания предусматривается от сети 380/220в предприятия.

По степени надежности электроснабжения электроприемники здания относятся к потребителям III категории.

Общая установленная мощность электроприемников составляет 41,91 квт, в т.ч электросвещения 4.81 квт, расчетная мощность 34 квт, в т.ч. электросвещения 4,3 квт.

Естественный коэффициент мощности $\cos\varphi = 0.96$.

Годовой расход электроэнергии 43161 квт. час.

В качестве силового распределительного щита принят шкаф серии ШР11, щита рабочего освещения - щиток ЩО32-21, устанавливаемый в коридоре на высоте 1,7 м. от пола.

Освещенность помещения принята в соответствии со СНиП гл. II-4-79.

Проектом предусмотрено рабочее освещение на напряжение 220 в. и местное переносное освещение (в венткамере) на напряжении 36 в.

Групповая сеть монтируется:

Силовая - кабелем марки АВРГ открыто по стенам на скобах и проводом марки АПВ в винипластовых трубах в полу;

Сеть освещения - кабелем марки АВРГ открыто на скобах, а при варианте выполнения стен из кирпича - проводом марки АППВС скрыто.

Потеря напряжения в сети освещения не превышает 0,7%.

Техника безопасности.

Для защиты от поражения электрическим током все металлические части электроустановок и оборудования, которые могут оказаться под напряжением вследствие повреждения изоляции, должны быть занулены присоединением к нулевому проводу электросети.

Инв.№			
ГИП	Попов		
Нач.отд.	Гужва		
Зам.нач.	Выборный		
Н.контр.	Удалов		
Гл.спец.	Каплан		
Рук.гр.	Грицевская		
Инженер	Хлудова		

Привязан.

Э

Санитарный пропускник на 15 человек для животноводческих и птицеводческих предприятий

Стадия	Лист	Листов
Р	1	3

Общие данные (начало)

ГИПРОНИСЕЛЬХОЗ

Копировал: 18077-01 22 Формат 22

№ инв. подл. | Подпись и дата | Взам. инв. №

Типовой проект 801-11-1 Альбом I

Ведомость электрооборудования, кабельных изделий и материалов, поставляемых заказчиком, на электроосвещение

N п.п.	Наименование и техническая характеристика изделия и материала	Тип и марка	Един. изм.	Потребность по проекту
	А. Электрооборудование.			
	1. Щитки осветительные			
1.1.	Щиток осветительный на 6 одно-			
	фазных групп с вводным автомати-			
	ческим выключателем А3114/7,			
	с выключателями АЕ.1031-11 на			
	отходящих линиях, Ток уставки			
	расцепителей 6×10 А	Щ032-21	шт	1
	2. Оборудование светотехниче	ское.		
2.1	Светильник подвесной полностью	НСП03×60/		
	пылезащищенный, для ламп до 60вт.	Р53-01	//	22
2.2	То же, для ламп до 100вт	НСП02×100/Р53-01	//	6
2.3	Светильник потолочный на две	ЛП002-		
	люминесцентные лампы по 40вт	-2×40/П-02	//	21
2.4	Светильник подвесной пыленепро-			
	ницаемый на две люминесцентные			
	лампы по 40вт.	ПВЛМ-Р-2×40С	//	2
2.5	Лампа люминесцентная 220в, 40вт.	ЛБ-40	//	46
2.6	Стартер для люминесцентных ламп	15-40/СК.220	//	46
	Б. Кабельные изделия			
	1. Кабели силовые			
1.1	Кабель на напряжение 660в,			
	сечением 2×4кв. мм.	АВРГ	м	180
1.2	То же, сечением 3×4кв. мм	АВРГ	//	40
	В. Материалы			
	1. Лампы накаливания			
1.1	Лампа накаливания 220в, 60вт.		шт.	22
1.2	То же, 220в, 100вт.		//	6

Уточненная ведомость изделий и материалов, поставляемых электромонтажной организацией, на электроосвещение

N п.п.	Наименование и техническая характеристика изделия и материала	Тип и марка	Един. изм.	Потребность по проекту
	1. Электроустановочные изделия.			
1.1	Выключатель однополюсный для			
	открытой установки, 250в, 6А	инд.02010	шт.	21
1.2	То же брызгозащищенный 250в, 6А	инд.02640	//	8
1.3	Розетка штепсельная двухполюсная для			
	открытой установки, 250в, 6А	инд. 03220	//	3
	2. Изделия заводов ГЭМ			
2.1	Ящик с понижающим трансформа-			
	тором 220/36в мощн. 250в.а	ЯТП-0,25	//	1
2.2	Коробка ответвительная для кабеля	КОР-74	//	40
2.3	Кронштейн стальной с вылетом 0,5м	У-116	//	4

Ведомость электрооборудования, кабельных изделий и материалов, поставляемых заказчиком, на силовое электрооборудование

N п.п.	Наименование и техническая характеристика изделия и материала	Тип и марка	Един. измер.	Потребность, по проекту
	А. Электрооборудование.			
	1. Аппараты напряжением до 1000в.			
1.1	Пускатель магнитный с катушкой			
	на 380в.	ПМЕ-121	шт.	4
1.2	Пост управления кнопочный „пуск-стоп"	ПКЕ 712-2У3	//	4
	2. Комплектные устройства для распределения			
	энергии при напряжении до 1000в.			
2.1	Шкаф силовой распределительный на			
	8 трехфазных групп с предохрани-			
	телями НПН2-60 и рубильником на			
	вводе. Ток плавких вставок			
	2×6А, 4×10А, 1×20А, 1×25А	ШР11-73504	шт.	1
2.2	Ящик однофидерный с рубильником			
	и тремя предохранителями-выключ. типа			
	БПВ. Ток плавких вставок 100А	ЯБПВ-1	//	1
	Б. Кабельные изделия			
	1. Кабели силовые.			
1.1	Кабель на напряжение 660в,			
	сечением 2×4кв. мм.	АВРГ	м	50
1.2	То же, сечением 3×4+1×2,5кв. мм.	АВРГ	//	80
1.3	То же, сечением 3×25+1×10кв. мм.	АВРГ	//	5
	2. Провода силовые.			
2.1	Провод на напряжение 660в,			
	сечением 2,5кв. мм.	АПВ	//	120
2.2	То же, сечением 25кв. мм	АПВ	//	20
2.3	То же, гибкий, сечением 1,5кв. мм.	ПГВ	//	12
	В. Материалы			
	1. Металлорукав			
1.1	Металлорукав гибкий.	Р3-Ц-Х22	м	3

Уточненная ведомость изделий и материалов, поставляемых генподрядчиком, на силовое электрооборудование

N п.п.	Наименование и техническая характеристика изделия и материала	Тип и марка	Един. изм.	Потребность по проекту
	1. Трубы винипластовые			
1.1	Труба винипластовая средняя	ТУ 16.05-		
	с условным проходом П20	-1573-77	м/кг	25/7,3
1.2	То же с условным проходом П32	То же	//	5/1,9

Уточненная ведомость изделий и материалов, поставляемых электромонтажной организацией, на силовое электрооборудование

N п.п.	Наименование и техническая характеристика изделия и материала	Тип и марка	Един. изм.	Потребность по проекту
	1. Электроустановочные изделия.			
1.1	Розетка штепсельная двухполюсная			
	для открытой установки 250в, 6А	инд. 03220	шт	1
1.2	То же, с уплотненным вводом	инд. 03290	//	1

Характеристика помещений

N по плану	Наименование	Освещенность	Характеристика по условиям среды
1	Тамбур	10	Влажное
2	Вестибюль	75	Нормальное
3	Кабинет заведующего фермой	200	//
4	Женский гардероб уличной и домашней одежды	75	//
5	Тамбур	10	//
6	Тамбур	10	Сырое
7	Женская душевая	20	Особо сырое
8	Тамбур	10	Сырое
9	Женский гардероб рабочей одежды	75	Нормальное
10	Тамбур	10	//
11	Уборная	30	Влажное
12	Тамбур	10	Нормальное
13	Мужской гардероб уличной и домашней одежды	75	//
14	Тамбур	10	Сырое
15	Мужская душевая	20	Особо сырое
16	Тамбур	10	Сырое
17	Мужской гардероб рабочей одежды	75	Нормальное
18	Венткамера	20	//
19	Постирочная	100	Сырое
20	Помещение для дезинфекции одежды	30	Сырое
21	Тамбур	10	Влажное
22	Красный уголок	300	Нормальное
23	Комната специалистов	200	//
24	Комната приема пищи	200	//
25	Коридор	75	//

Взам. инв. № | Подпись и дата | Инв. № подл.

Привязан

Инв. №

ГИП	Попов	
Нач. отд.	Гужва	
Зам. нач.	Выборный	
Н. контр.	Удалов	
Гл. спец.	Каплан	
Рук. гр.	Грицевская	
Инженер	Хлудова	

Э

Санитарный пропускник на 15 человек для животноводческих и птицеводческих предприятий

Стадия	Лист	Листов
Р	2	

Общие данные (окончание)

ГИПРОНИСЕЛЬХОЗ

Типовой проект 807-11-1 Альбом I

План на отм. 0.00 сети электроосвещения.

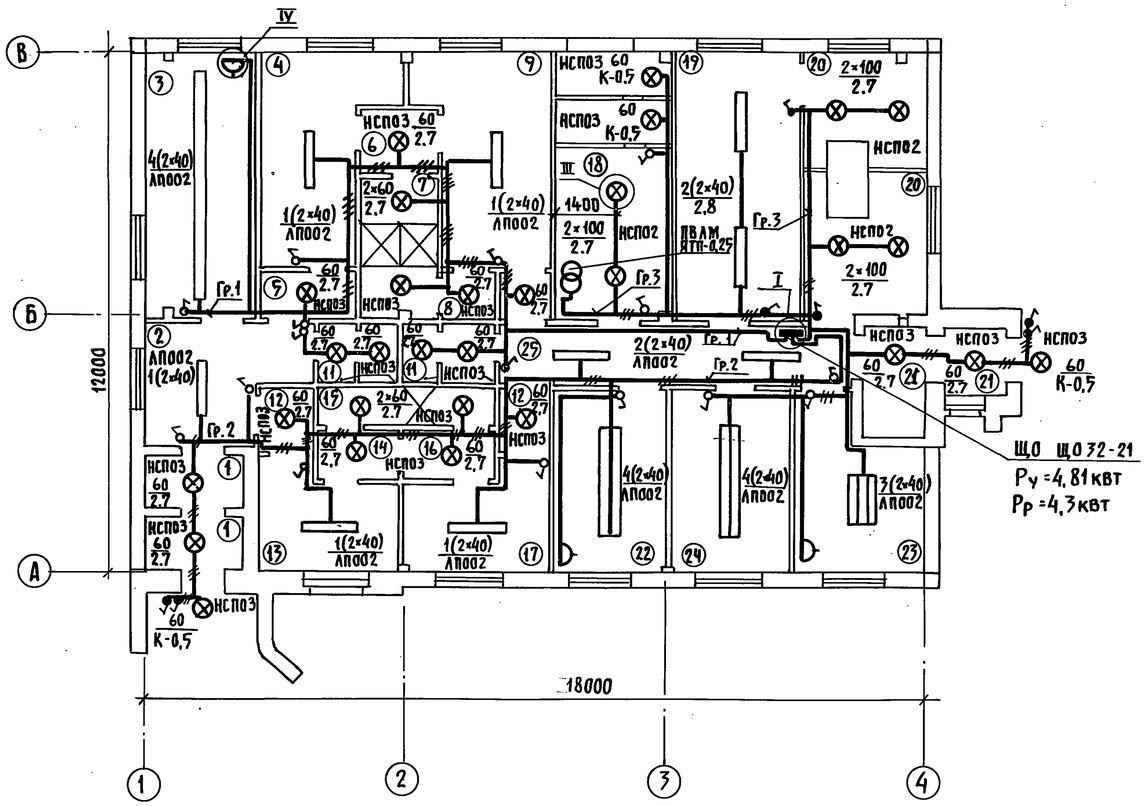

План на отм. 0.00 сети силового электрооборудования.

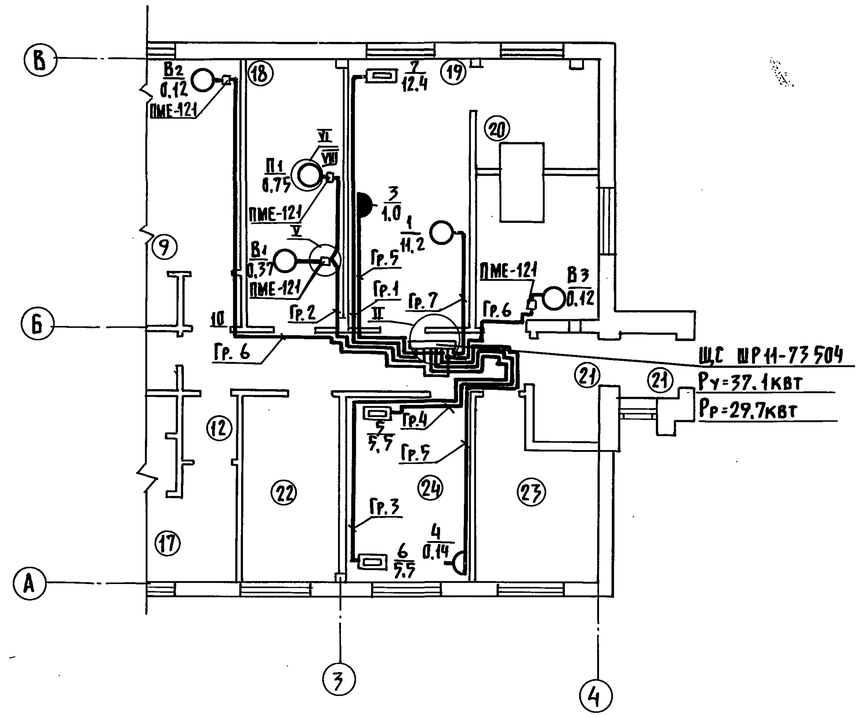

Расчетная схема сети 380/220 вольт

Групповой щиток: № по плану, тип, схема, Ру, Рр, У	№ групп	Тип предохранителя или автомата	Номинальный ток А	Ток плавкой вставки или расцепителя	Групповая линия: Марка, количество и сечение проводов кв. мм	Способ прокладки	Длина м	Пусковое устройство: Тип	Ток уставки расцепителя А	Ответвление: Марка, количество и сечение проводов кв. мм	Способ прокладки	Длина м	Токоприемник: № по плану	Тип	Ном. мощность квт	Ном. ток А	Потеря напряжения %	Наименование оборудования или вид освещения
ЩС ШР 11-73 504 Ру=37.1 Рр=29.7 Jр=47А	7	НПН-2	60	20	АВРГ1(3×4+1×2,5)	СК	5	КОМПЛЕКТНО					1		11,2	18		Стиральная машина
	6	НПН-2	60	6	АВРГ1(3×4+1×2,5)	СК	16	ПМЕ-121		АВРГ1(3×4+1×2,5)	СК	1	В2		0,12	0,44		Вентилятор В2
					АВРГ1(3×4+1×2,5)	СК	8	ПМЕ-121		АВРГ1(3×4+1×2,5)	СК	1	В3		0,12	0,44		Вентилятор В3
	5	НПН-2	60	10	АВРГ1(2×4)	СК	10	КОМПЛЕКТНО					3		1,0	4,6		Утюг
					АВРГ1(2×4)	СК	12	КОМПЛЕКТНО					4		0,14	0,6		Холодильник
400А	4	НПН-2	60	10	АВРГ1(3×4+1×2,5)	СК	10	КОМПЛЕКТНО					5		5,5	8,5		Электрокипятильник
	3	НПН-2	60	10	АПВ-5(1×2,5)	П20	18	КОМПЛЕКТНО					6		5,5	8,5		Электроплита
	2	НПН-2	60	10	АВРГ1(3×4+1×2,5)	СК	8	ПМЕ-121		АПВ4(1×2,5)	П20	2	В1		0,37	1,2		Вентилятор В1
					АВРГ1(3×4+1×2,5)	СК	3	ПМЕ-121		АПВ4(1×2,5)	П20	3	П1		0,75	2,17		Вентилятор П1
	1	НПН-2	60	25	АВРГ1(3×4+1×2,5)	СК	15	КОМПЛЕКТНО					7		12,4	20		Сушильный барабан
ЩО32-21 А3114/7 Ру=4,81 Рр=4,3 Jр=12,3А	3	АЕ-1031-11	25	10	АВРГ 2×4	СК	4								2,09	9,6	0,15	Рабочее освещение
	2	АЕ-1031-11	25	10	АВРГ 2×4	СК	15								1,48	6,7	0,7	//
	1	АЕ-1031-11	25	10	АВРГ 2×4	СК	20								1,24	5,6	0,73	//

Схема магистральной сети 380/220в

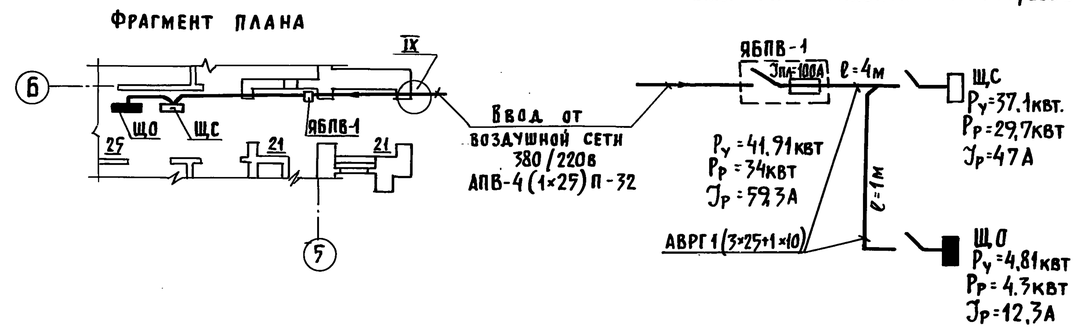

ГИП	Попов		
Нач.отд.	Гужва		
Зам.нач.	Выборный		
Н.контр.	Удалов		
Гл.спец.	Каплан		
Рук.гр.	Грицевская		
Инженер	Халудова		

Привязан

Инв. №

Э

Санитарный пропускник на 15 человек для животноводческих и птицеводческих предприятий

Планы сетей электроосвещения и электрооборудования. Расчетная схема сети 380/220в. Схема магистральной сети 380/220в.

Стадия	Лист	Листов
Р	3	

ГИПРОНИСЕЛЬХОЗ

18077-01 24

Инв. № подл. | Подпись и дата | Взам. инв. №

ТА Жестенина
АР Марков
ОВ Натинская

Типовой проект 807-11-1 Альбом I

Ведомость рабочих чертежей основного комплекта

Лист	Наименование	Примечание
АОВ-1	Общие данные	
АОВ-2	Приточная система П1	
	Схема функциональная	
	Схема электрическая принципиальная	
	управления	
АОВ-3	Приточная система П1	
	Схема внешних проводок	
	План расположения	

Ведомость ссылочных и прилагаемых документов

Обозначение	Наименование	Примечание
	Ссылочные документы	
ТМ4-144-75	Термометр технический	
	ртутный в оправе.	
	Установка на трубопроводе	
	Д14÷38 мм.	
А12А.018000СБ	Регулятор температуры	
	дилатометрический ТУДЭ.	
	Установка на трубопро-	
	воде Д14 ÷ 38 мм	

Ведомость основных комплектов рабочих чертежей

Обозначение	Наименование	Примечание
ТХ	Технология производства	
АР	Архитектурные решения	
КЖ	Конструкции железобетонные	
ОВ	Отопление и вентиляция	
ВК	внутренние водопровод и	
	канализация	
Э	Силовое электрооборудова-	
	ние и электрическое	
	освещение	
АОВ	Автоматизация	
	вентиляционных систем	
СС	связь и сигнализация	

Проект выполнен для приточной системы П1 на основании задания ОВ

Согласовано

Инв. № подл. | Подпись и дата | Взам. инв. N

Типовой проект разработан в соответствии с действующими нормами и правилами и предусматривает мероприятия, обеспечивающие взрывную, взрывопожарную и пожарную безопасность при эксплуатации здания.

Главный инженер проекта Попов С.П.

Привязан

Инв. N.

АОВ

ГИП	Попов	
Н-к отд	Гужва	
Зам.нач	Выборный	
Гл.спец	Паз	
Рук.гр.	Горбалетова	
Инженер	Барт	
Н.контр.	Анбиндер	

Санитарный пропускник на 15 человек для животноводческих и птицеводческих предприятий

Стадия	Лист	Листов
Р.Ч.	1	3

Общие данные

ГИПРОНИСЕЛЬХОЗ

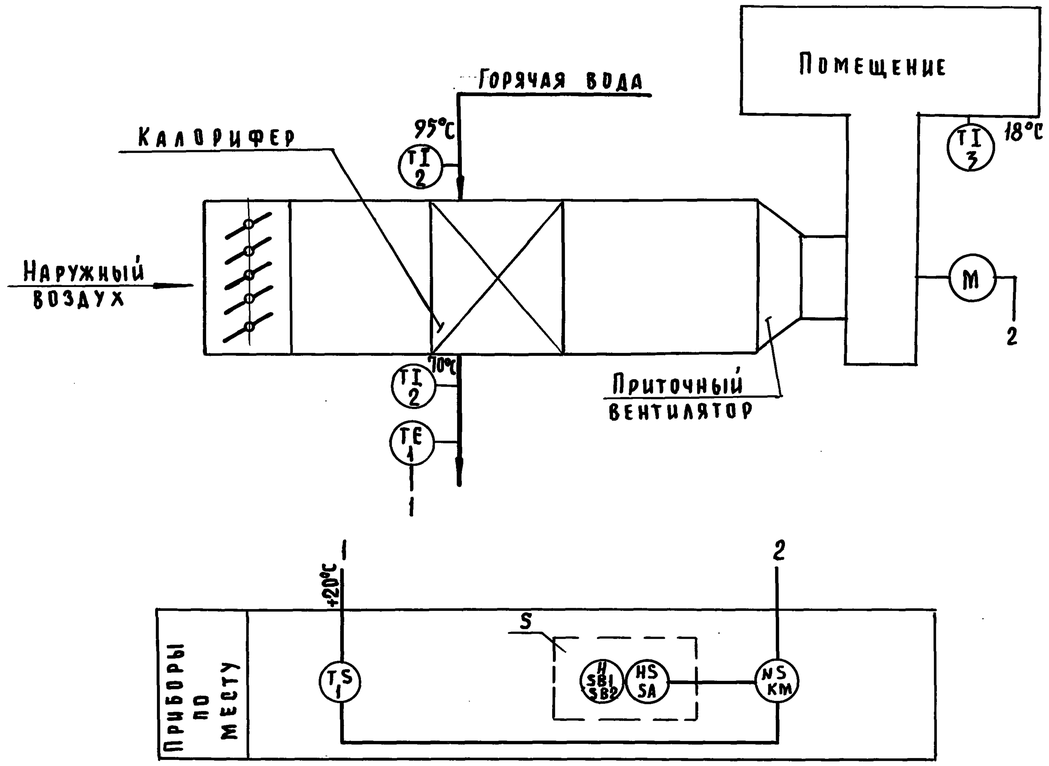

Схемой автоматизации предусматривается:

1. Местное сблокированное и деблокированное управление электроприводом вентилятора.
2. Защита калорифера от замораживания по температуре обратного теплоносителя при работающем вентиляторе

Диаграммы работы переключателя SA

Тип	Исполнение	Состояние контактов					
		Положение рукоятки					
		Деб.		Откл.		Сблок	
		-90°		0°		+90°	
		Контактные цепи					
		1	2	1	2	1	2
ПЕ-031	1	X					X

Диаграммы работы контактов регулятора температуры ВК

ТУДЭ-4	
Обозначение цепи	Температура обратного теплоносителя 0°С +20°С +250°С
1	

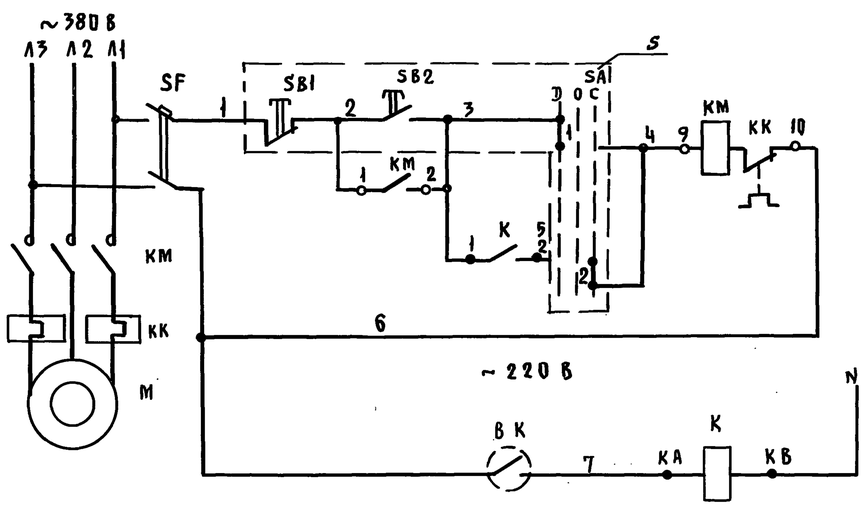

Поз. обознач	Наименование	Кол.	Примечание
	По месту		
ВК	Регулятор температуры ТУДЭ-4 0÷250°С	1	
SF	Выключатель автоматический		
	АК 63-2М Iнр=0,6А	1	
S	Пост управления ПКУ15-19-131-54У2	1	
К	Магнитный пускатель ПМЕ-081	1	
КМ	Магнитный пускатель ПМЕ-122	1	Заказан в части „Э"

ГИП	Попов		
Н-к отд.	Гужва		
Зам. нач.	Выборный		
Гл. спец.	ПАЗ		
Рук. гр.	Горбалетова		
Инженер	Барт		
Н. контр.	Анбиндер		

Привязан

Инв. N

АОВ

Санитарный пропускник на 15 человек для животноводческих и птицеводческих предприятий

Приточная система П1. Схема функциональная. Схема электрическая принципиальная управления

Стадия	Лист	Листов
Р.Ч.	2	

Гипронисельхоз

Копировал 18077-01 26 Формат 22

Инв. № подл. | Подпись и дата | Взам. инв. N | Инв. № 3 | Ионинская | Гриневская

Наименование параметра и место отбора импульса	Приточная система П1						
	Трубопровод обратного теплоносителя	Пост местного управления	Магнитный пускатель		Выключатель автоматический	Температура	
						Трубопровод обратного теплоносителя	В помещении
Обозначение по электрической схеме	ВК	S	К	КМ	SF	—	—
Обозначение монтажного чертежа	А12А.018.000СБ	—	—	—	—	ТМ4-144-75	—
Позиция	1	6	5	Заказан в части „Э"	4	2	3

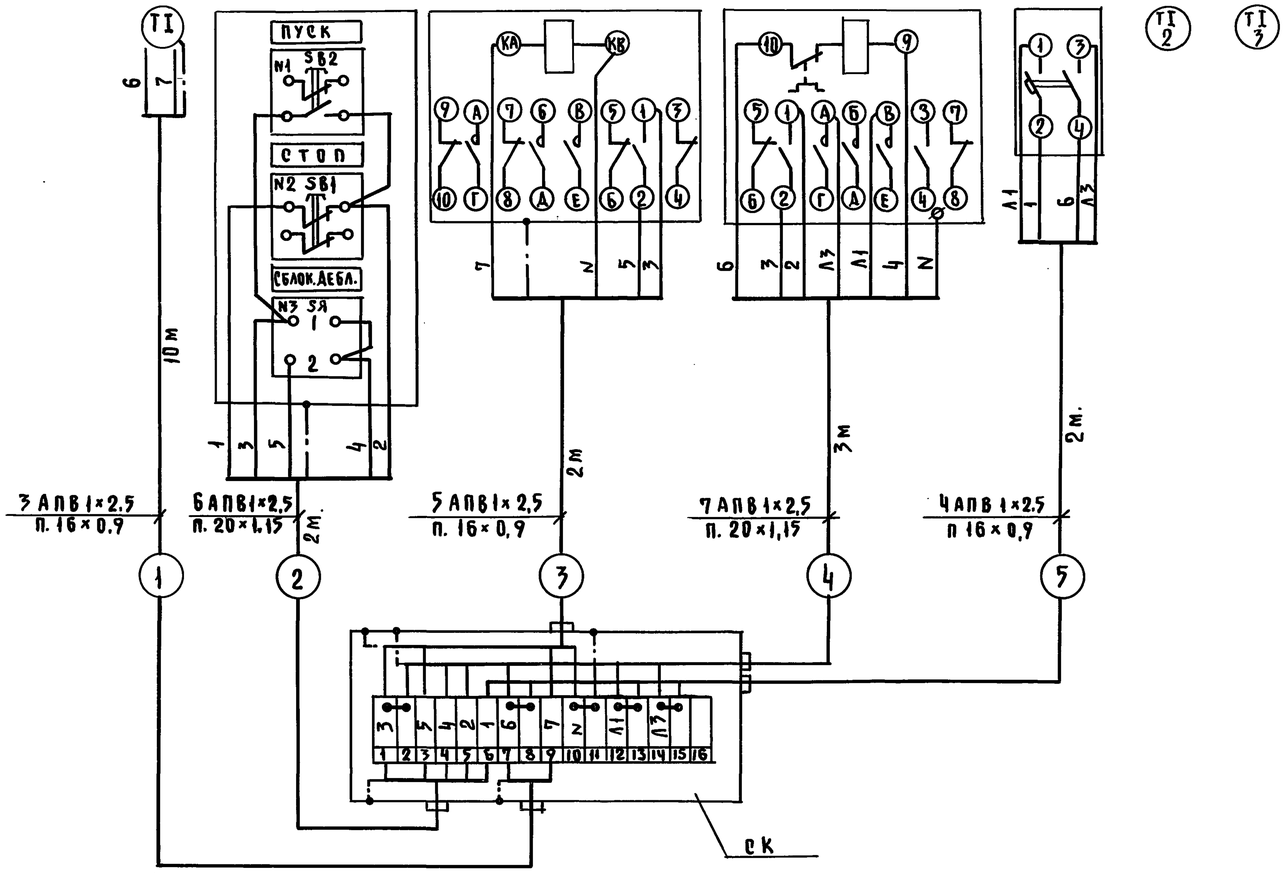

План венткамеры на отм. 0.000

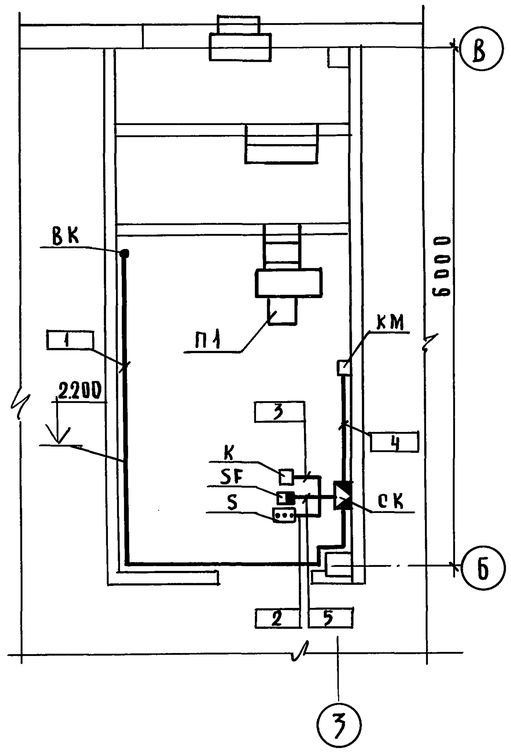

1. Размещение электрических и трубных проводок уточнить при монтаже.
2. Монтаж приборов и средств автоматизации выполнить согласно строительным нормам и правилам СН и П III-34-74.
3. Соединительную коробку установить на отм. 2.0 м. от уровня пола, пост местного управления, выключатель автоматический и магнитный пускатель „К" на отм. 1,5 м. от уровня пола
4. Соединитель коробку, пост местного управления и магнитный пускатель заземлить согласно инструкции защитного заземления электроустановок систем автоматизации ВСН-29Б-72 / ММСС-СССР
5. Прокладку электропроводок осуществить по стенам скобами

Поз. обозн.	Наименование	Кол.	Примечание
1	Соединительная коробка КСК-16		
	ТУ36.1753-75	1	шт.
2	Провод АПВ 1×2,5 ГОСТ 6323-71	85	м.
3	Трубка из поливинилхлоридного		
	пластиката III ТВ-40-230-16×0,9 ГОСТ 19034-73	15	м.
4	Трубка из поливинилхлоридного		
	пластиката III ТВ-40-230-20×1,15 ГОСТ 19034-73	5	м.

ГИП	Попов		
Н-к отд.	Гужва		
Зам. нач.	Выборный		
Гл. спец.	Паз		
Рук. гр.	Горбалетова		
Инженер	Барт		
Н. контр.	Анбиндер		

Привязан

Инв. N

АОВ

Санитарный пропускник на 15 человек для животноводческих и птицеводческих предприятий

Стадия	Лист	Листов
Р.Ч.	3	

Приточная система П1
Схема внешних проводок
План расположения

ГИПРОНИСЕЛЬХОЗ

Копировал 18077-01 27 Формат

Типовой проект 801-11-1 Альбом I

АОВ 3 Нагинская Грицевская

Инв. № подл. | Подпись и дата | Взам. инв. №

Альбом I

Типовой проект 801-11-1

Ведомость рабочих чертежей основного комплекта СС

Лист	Наименование	Примечание
СС-1	Общие данные	
СС-2	План на отм. 0.000 с сетями связи и сигнализации	

Ведомость основных комплектов

Обозначение	Наименование	Примечание
ТХ	Технология производства	
АР	Архитектурные решения	
КЖ	Конструкции железобетонные	
ОВ	Отопление и вентиляция	
ВК	Внутренние водопровод и вентиляция	
Э	Силовое электрооборудование и электрическое освещение	
АОВ	Автоматизация вентиляционных систем	
СС	Связь и сигнализация	

Настоящим проектом предусматривается устройство только внутренних сетей телефонизации и радиофикации. Необходимость установки в помещении заведующего фермой станционных устройств требуемых видов внутрипроизводственной связи решается при привязке проекта для конкретной фермы.

Телефонизация

Телефонизация осуществляется от АТС министерство связи или АТС центральной усадьбы. В здании устанавливается 3 телефонных аппарата.

Абонентская проводка выполняется проводом марки ТРП 1×2×0,5 открыто по стенам.

Радиофикация

Радиофикация осуществляется от радиотрансляционной сети административного района.

Ввод радиосети предусматривается кабельным. Понижающий трансформатор мощн. 10 ва устанавливается на стене

В здании устанавливается 5 абонентских громкоговорителя мощн. по 0.15 вт.

Абонентская проводка выполняется проводом марки ПТПЖ-2×0.6 открыто по стенам.

Спецификация

N п.п.	Наименование	Тип марка	Единица измерения	Кол-во
	I. Телефонизация			
1	Аппарат телефонный системы АТС	ТА-72	шт	3
2	Кабель телефонный емк. 10×2×0.5	ТПП	м	15
3	Провод телефонный распределительный однопарный емк. 1×2×0,5	ТРП	"	75
4	Коробка телефонная распределительная емк. 10×2	КРТ	шт	1
5	Труба винипластовая dусл=20 мм.	ТУБ-05-1573-72	м	2,5
	II. Радиофикация			
1	Громкоговоритель абонентский мощн. 0,15 вт	„Сюрприз"	шт	5
2	Коробка универсальная с перемычками	УК-2П	"	1
3	Коробка универсальная с сопротивлением	УК-2Р	"	3
4	Радиорозетка штепсельная	РШР	"	5
5	Провод радиотрансляционный емк. 2×0,6	ПТПЖ	м	50
6	Кабель для сельской телефонизации и радиофикации емк. 1×2×0,9	ПРППМ	м	15
7	Трансформатор понижающий мощн. 10 ва	ТАМУ-10	м	15
8	Труба винипластовая dусл=20 мм.	ТУБ 0,5-1573-72	м	25

Типовой проект разработан в соответствии с действующими нормами и правилами и предусматривает мероприятия, обеспечивающие взрывную, взрывопожарную и пожарную безопасность при эксплуатации здания.

Главный инженер проекта Попов С.П.

ГИП	Попов		
Нач.отд	Гужва		
Зам.н.отд	Выборный		
Н.контрол	Овчинникова		
Гл.специал	Брешков		
Ст.инж	Крючкова		

Привязан

Инв.N

СС

Санитарный пропускник на 15 человек для животноводческих и птицеводческих предприятий

Стадия	Лист	Листов
Р	1	2

Общие данные

ГИПРОНИСЕЛЬХОЗ

Взам.инв.N | Подпись и дата | Инв.N подл.

Типовой проект 807-11-1 Альбом I

План на отм. 0.000

По проекту внеплощадочных сетей

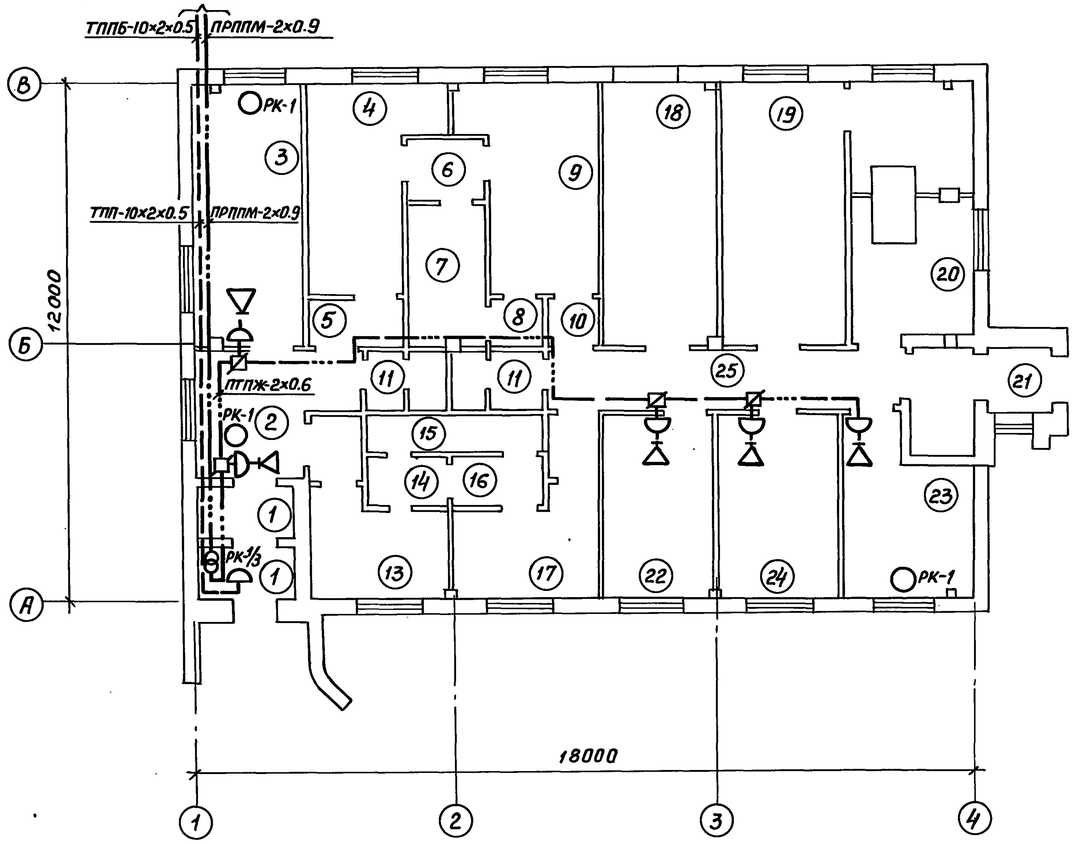

Экспликация помещений

№	Наименование	Категория производств. по взрыву и пож. опасн.	
1	Тамбур		
2	Вестибюль		
3	Кабинет заведущего фермой		
4	Женский гардероб уличной и домашней одежды		
5	Тамбур		
6	Тамбур		
7	Женская душевая		
8	Тамбур		
9	Женский гардероб рабочей одежды		
10	Тамбур		
11	Уборная (2)		
12	Тамбур		
13	Мужской гардероб уличной и домашней одежды		
14	Тамбур		
15	Мужская душевая		
16	Тамбур		
17	Мужской гардероб рабочей одежды		
18	Венткамера		
19	Постирочная		
20	Помещение для дезинфекции одежды		
21	Тамбур		
22	Красный уголок		
23	Комната специалистов		
24	Комната приема пищи		
25	Коридор		

Согласовано:

ТП	Жестенина	
АР	Марков	
Э	Брицевская	
ОВ	Нагинская	
ВК	Тренин	

Инв. N подл. | Подпись и дата | Взам. инв. N

ГИП	Попов		
Нач. отд.	Гужва		
Зам. гл. отд.	Выборный		
Н. контр.	Овчинникова		
Гл. специал.	Брешков		
Ст. инж.	Крючкова		

Привязан

Инв. N

СС

Санитарный пропускник на 15 человек для животноводческих и птицеводческих предприятий

Стадия	Лист	Листов
Р	2	

План на отм. 0.000 с сетями связи и сигнализации

ГИПРОНИСЕЛЬХОЗ

18077-01

Пров. Овчинникова 12.08.87. Кон. Чухрова