ТИПОВОЙ ПРОЕКТ
817-258.87

КОНТРОЛЬНО-ПРОПУСКНОЙ ПУНКТ ДЛЯ РЕМОНТНО-ОБСЛУЖИВАЮЩИХ БАЗ КОЛХОЗОВ И СОВХОЗОВ

АЛЬБОМ 1

Общая пояснительная записка
Архитектурно - строительные решения
Внутренние водопровод и канализация
Отопление и вентиляция
Электрическое освещение
Автоматизация отопления и вентиляции
Связь и сигнализация
Спецификации оборудования
Ведомости потребности в материалах

22214-01
ЦЕНА
Отпускная цена
на момент реализации,
указана в счет-накладной

				Привязан
Инв. №				

ТИПОВОЙ ПРОЕКТ
817-258.87

КОНТРОЛЬНО-ПРОПУСКНОЙ ПУНКТ ДЛЯ РЕМОНТНО-ОБСЛУЖИВАЮЩИХ БАЗ КОЛХОЗОВ И СОВХОЗОВ

Альбом 1

Состав проекта

Альбом 1 – Общая пояснительная записка. Архитектурно-строительные решения. Внутренние водопровод и канализация. Отопление и вентиляция. Электрическое освещение. Автоматизация отопления и вентиляции. Связь и сигнализация. Спецификации оборудования. Ведомости потребности в материалах

Альбом 2 – Сметы

Разработан
проектным институтом
«Гипроагротехпром»

Утвержден
проектным институтом
«Гипроагротехпром»
приказ от 20.05.87 №280

Директор института В.В.Баранов
Главный инженер проекта В.И.Глезин

				Привязан
Инв. №				

22214-01 2

Альбом 1

Типовой проект 817-258.87

Содержание альбома

Лист	Наименование	Стр.
1-6	Общая пояснительная записка	3-8
	Архитектурно-строительные решения	
1	Общие данные (начало)	9
2-4	Общие данные (продолжение)	10-12
5	Общие данные(окончание). Ведомость и спецификация перемычек	13
6	План на отм. 0,000	14
7	Разрез 1-1. План кровли	15
8	Фасады. Схема расположения элементов заполнения оконных проемов	16
9	План полов на отм.0,000 и отверстий, разрез	17
10	Схема расположения элементов ограждения въездных ворот. Вид А. Узел I	18
11	Схема расположения фундаментов. Сечения	19
12	Схема расположения плит покрытия. Узел А	20
13	Узлы 1-6	21
АС.И.0100	Крышка приямка ЛМ1	22
АС.И.00.01	Изделие закладное МН1	22
	Водопровод и канализация	
1	Общие данные (начало)	23
2	Общие данные (окончание). План на отм. 0,000	24
	Схемы систем В1, Т3 и К1	
	Отопление и вентиляция	
1	Общие данные (начало)	25
2	Общие данные (окончание)	26
3	План на отм. 0,000. Системы отопления и вентиляции. И.Т.П.	27

Лист	Наименование	Стр.
	Электрическое освещение	
1	Общие данные	28
2	План расположения электрического оборудования и прокладка осветительных сетей	29
	Автоматизация отопления и вентиляции	
1	Общие данные	30
2	Индивидуальный тепловой пункт. Схема автоматизации	31
	Схема внешних проводок	
	Связь и сигнализация	
1	Общие данные	32
2	План и схемы расположения сетей связи и радиофикации	33
	Спецификации оборудования	
-ВК.СО	Спецификация оборудования	34-36
-ОВ.СО	Спецификация оборудования	37-39
-ЭО.СО	Спецификация оборудования	40-43
-АОВ.СО	Спецификация оборудования	44-46
-СС.СО	Спецификация оборудования	47-50
	Ведомости потребности в материалах	
-АС ВМ	Ведомость потребности в материалах	51-54
-ВК ВМ	Ведомость потребности в материалах	54,55
-ОВ ВМ	Ведомость потребности в материалах	55,56
-ЭО ВМ	Ведомость потребности в материалах	56
-СС ВМ	Ведомость потребности в материалах	57

1. Общая часть

Типовой проект „Контрольно-пропускной пункт для ремонтно-обслуживающих баз колхозов и совхозов" разработан на основании плана типового проектирования Госстроя СССР на 1987 год и в соответствии с заданием на разработку типового проекта от 18 декабря 1986 года, утвержденного Госагропромом СССР.

Типовой проект разработан для применения в районах со следующими природно-климатическими условиями:

расчетная зимняя температура наружного воздуха - минус 30°С;

скоростной напор ветра - 0,26 кПа (27 кгс/м²);

нагрузка снегового покрова - 0,98 кПа (100 кгс/м²);

рельеф территории - спокойный, грунтовые воды отсутствуют.

Грунты - непучинистые, непросадочные со следующими нормативными характеристиками:

$\varphi^н$ = 0,49 рад (28°); $C^н$ = 2 кПа (0,02 кгс/см²); E = 14,7 МПа (150 кгс/см²); γ = 1,8 т/м³. Коэффициент безопасности по грунту Kг = 1,0.

2. Технология производства

Контрольно-пропускной пункт предназначен для контроля за техническим состоянием механических транспортных средств, проведения предрейсового медицинского осмотра водителей и механизаторов, обеспечения оперативной диспетчерской связью между различными подразделениями хозяйства, а также с определенными службами РАПО.

Строительство контрольно-пропускного пункта предусматривается при центральном въезде на территорию ремонтно-обслуживающей базы колхозов, совхозов, птицефабрик, животноводческих комплексов и ремонтно-технических предприятий.

В состав контрольно-пропускного пункта входят: комната вахтера, комната диспетчера, медицинская комната, а также подсобные помещения.

В комнате вахтера осуществляется круглосуточное дежурство, обеспечивающее контроль за въездом и выездом механических транспортных средств, а также вход и выход работающих сотрудников на территорию ремонтно-обслуживающей базы. На вахтера возложены функции пожарно-сторожевой охраны всей территории базы.

Диспетчер организует работу подвижного состава механических транспортных средств, обеспечивает оперативную связь администрации хозяйства с руководством РАПО и связь между различными подразделениями в хозяйстве.

В медицинской комнате проводится предрейсовый медицинский осмотр водителей и механизаторов. Осмотр проводится в начале и конце рабочей смены.

Организация контрольно-пропускного пункта обеспечивает сохранность сельскохозяйственной техники, рациональное и эффективное ее использование, снижение дорожно-транспортных происшествий, повышает производственную дисциплину рабочих ремонтно-обслуживающей базы и механизаторов хозяйства.

3. Архитектурно-строительные решения

3.1. Объемно-планировочное решение

Здание контрольно-пропускного пункта - однопролетное с размерами в плане 6×7,5 м. Высота до низа несущих конструкций - 3,0 м.

3.2. Конструктивные решения

Фундаменты - монолитные бетонные.

Стены и перегородки - кирпичные.

Плиты покрытия - сборные железобетонные.

Кровля - рулонная; двери и окна - деревянные, въездные ворота - металлические.

Полы - линолеумные, цементные, из керамической плитки.

Отмостка - асфальтовая.

Инв. №				Привязан	
Нач.от.ТЭП	Шайхалов		11.04.87	ТП 817-258.87	-ПЗ
Нач.от.ТТ	Польгин				
Нач.от.ДВК	Шляпкин				
Нач.от.ЭТ	Кутин			Общая пояснительная записка	Стадия: Р; Лист: 1; Листов: 6
ГИП	Глезин				
Н.контр.	Антонычева		11.04.87		Гипроагротехпром г. Иваново

Альбом I

Гл.спец.ТО Пищулин; Гл.спец.ТО Булкин; Гл.спец.ТО Иванов

Инв.№ подл. | Подп. и дата | Взам.инв.№

Копировал Трофимова 22214-01 4 Формат А3

Альбом 1

4. Внутренние водопровод и канализация

4.1. Водопровод

Водоснабжение контрольно-пропускного пункта решается от сетей хозяйственно-питьевого водопровода базы. Качество воды должно удовлетворять требованиям ГОСТ 2874-82 „Вода питьевая". Вода расходуется на хозяйственно- питьевые нужды работающих. Расчетный расход воды составляет: 0,04 м³/сут; 0,01 м³/ч; 0,14 л/с. Потребный напор на вводе в здание- 4 м.

Горячее водоснабжение контрольно- пропускного пункта- централизованное. Расход воды предусматривается на хозяйственно- питьевые нужды работающих, расчетный расход воды - 0,03 м³/сут; 0,01 м³/ч; 0,14 л/с. Потребный напор на вводе в здание- 4 м.

4.2. Канализация

Сброс бытовых сточных вод от контрольно-пропускного пункта предусматривается в наружные сети бытовой канализации базы. Расчетный расход сточных вод составляет: 0,07 м³/сут; 0,02 м³/ч; 1,88 л/с.

5. Отопление и вентиляция

5.1. Отопление

Данные о расходах тепла указаны на листе ОВ-1. Удельный часовой расход тепла на отопление 1 м² общей площади контрольно – пропускного пункта составляет:

$t_н$=-30°С 0,281 квт (242,0 ккал/ч).

Теплоснабжение контрольно-пропускного пункта предусмотрено от наружных тепловых сетей.

Теплоноситель- вода с температурой 95-70°С.

Отопление контрольно- пропускного пункта рассчитано на поддержание внутренней температуры воздуха по СНиП II-92-76 „Вспомогательные здания и помещения промышленных предприятий" с помощью нагревательных приборов типа МС-140. Система отопления принята однотрубная горизонтальная.

5.2. Вентиляция

Вентиляция-естественная путем проветривания через форточки и с помощью зонта.

5.3. Индивидуальный тепловой пункт

Схемой теплового пункта предусмотрены учет расхода теплоносителя, контроль температуры и давления. Установка приборов автоматического регулирования выполняется при привязке проекта в соответствии с типовыми проектными решениями 903-04-13, альбом 1,2.

Располагаемое давление на вводе тепловых сетей должно быть не менее 22680 Па (2314 мм вод. ст.).

6. Электрическое освещение

Электроснабжение здания контрольно-пропускного пункта предусматривается от наружных сетей на напряжение 220 В. Категория электроприемников по надежности электроснабжения III. Расчетная мощность электроприемников составляет 1,3 квт. В здании контрольно-пропускного пункта устанавливается щиток ШК 2101УХЛ4.

Групповые сети выполнены проводом АППВ скрыто.

На вводе в здание выполнено повторное заземление нулевого провода $R_{п.з.}$=10 Ом.

7. Связь и сигнализация

Проектом предусматривается устройство телефонной, диспетчерской, громкоговорящей связи, радиовещания и радиосвязи.

Инв. № подл. | Подп. и дата | Взам. инв. №

Привязан

Инв. №

ТП 817-258.87	ПЗ	Лист 2

Копировал Курочкина 22214-01 5 Формат А3

Альбом 1

8. Противопожарные мероприятия

Для внутреннего пожаротушения на контрольно-пропускном пункте необходимо иметь два воздушно-пенных огнетушителя ОХВП-10. Наружное пожаротушение должно решаться в комплексе базы. Расчетный расход воды – 10 л/с.

9. Мероприятия по охране окружающей среды

Бытовые сточные воды должны отводиться в одноименные сети канализации базы и далее на очистные сооружения полной биологической очистки.

10. Рекомендации по рациональной организации строительства

Проект организации строительства при привязке объекта к конкретным условиям выполнить в соответствии с требованиями СНиП 3.01.01-85 „Организация строительного производства."

Срок строительства определяется согласно СНиП 1.04.03-85 „Нормы продолжительности строительства и задела в строительстве предприятий, зданий и сооружений."

Все строительно-монтажные работы выполнять в строгом соответствии с указаниями в частях проекта, требованиями соответствующих глав СНиП, регламентирующих правила производства и приемки работ, „Противопожарных норм" СНиП 2.01.02-85 и „Техники безопасности в строительстве" СНиП III-4-80. Строительно-монтажные работы выполнять с применением механизмов и средств малой механизации.

Кирпичную кладку стен и перегородок выполнять в соответствии со СНиП III-17-78 „Каменные конструкции."

Монолитные конструкции выполнять в соответствии со СНиП III-15-76 „Бетонные и железобетонные конструкции."

При производстве работ в зимнее время руководствоваться требованиями соответствующих разделов СНиП III-15-76; СНиП III-17-78; СНиП III-20-74; СНиП 3.04.03-85.

Состав механизмов и машин выбирается с учетом наличия их в распоряжении подрядной строительно-монтажной организации.

Потребность строительства в энергоресурсах, воде, временных зданиях и сооружениях, численность работающих кадров определяется по „Расчетным нормативам для составления проектов организации строительства" часть I и V, ЦНИИОМТП г. Москва. Стройиздат 1973 и 1974 гг., стоимости строительно-монтажных работ и плановой годовой выработки одного работающего в подрядной организации.

В качестве временных зданий и сооружений использовать инвентарные передвижные здания или, при возможности существующие здания, удовлетворяющие санитарно-гигиеническим нормам.

Взам. инв. № | Подпись и дата | Инв. № подл.

Привязан

Инв. №

ТП 817-258.87	ПЗ	Лист 3

Копировал Крайнова 22214-01 6 Формат А3

Альбом 1

Основные технико-экономические показатели

Наименование	Показатели	
	Проект	Аналог т.п.503-309
Мощность (вместимость),	—	—
Общая площадь, м²	40,0	37,0
Площадь застройки, м²	57,60	199,46
Строительный объем, м³	196,40	161,8
Общая сметная стоимость, тыс. руб.	7,61	21,32
В том числе:		
строительно-монтажных работ, тыс. руб.	7,25	20,54
оборудования, тыс. руб.	0,36	0,78
На расчетный показатель , руб.	190,25	576,21
строительно-монтажных работ на 1м² общей площади, руб	181,25	555,1
Потребная электрическая мощность, квт	1,3	4,18
Расход:		
тепла, тыс. ккал/ч	10,25	11,27
воды, м³/сут	0,07	0,23
стоков, м³/сут	0,07	0,23
Годовой экономический эффект, тыс. руб	—	—
Трудозатраты построечные, чел.-дн	191,06	379,7
на расчетный показатель, чел.-дн	4,77	10,26
на 1 млн. руб. СМР, чел.-дн	26350	18480
Расход основных строительных материалов (в приведенном виде):		
цемент, т	7,33	31,0
сталь , т	0,85	8,4
лесоматериалы, м³	4,38	0,6

Наименование	Показатели	
	Проект	Аналог т.п.503-309
на расчетный показатель:		
цемент, т	0,183	0,84
сталь, т	0,02	0,23
лесоматериалы, м³	0,11	0,02
на 1 млн. руб. строительно-монтажных работ		
цемент, т	1011	1509
сталь , т	117	409
лесоматериалы, м³	604	29,2

Взам. инв. №

Подпись и дата

Инв. № подл.

Привязан

Инв. №

ТП 817-258.87 ПЗ

Лист 4

Инв.№ подл.	Подп. и дата	Взам. инв.№

Альбом 1

Новая техника
Проектный институт
Гипроагротехпром
Проект, арх.№

Относительные показатели измерения расхода основных строительных материалов по проектируемому объекту (стройке, очереди строительства)

Объект (стройка, очередь строительства). Контрольно-пропускной пункт для ремонтно-обслуживающих баз колхозов и совхозов.
Производственная мощность, общая площадь, емкость и др. $П_2 = 40\ м^2$
Сметная стоимость строительно-монтажных работ Осм. тыс. руб. = 7,25
Расход материалов по объекту (стройке, очереди строительства) Мо Цемента - 7,94т, Цемента приведенного к М400 - 7,33т. Сталь (кроме труб) - 0,71т. Сталь приведенная к классам А-1 и С38/23 - 0,85т. Лесоматериалы, приведенные к круглому лесу - 4,38 $м^3$.

№ п/п	Наименование материалов в натуральном и приведенном исчислении	Показатель расхода материалов снижение „+", увеличение „-", % $Э = \frac{\Sigma \Delta М \cdot 100}{М_0 \pm \Sigma \Delta М}$	Показатели удельного расхода материала, т, $м^3$ на единицу мощности общей площади емкости и т.д.		Показатели расхода материалов, т, $м^3$ на 1 млн. руб. сметной стоимости строительно-монтажных работ	
			При базисном техническом уровне (БТУ) $У_{м1} = \frac{М_0 \pm \Sigma \Delta М}{П_2}$	При новом техническом уровне (НТУ) $У_{м2} = \frac{М_2}{П_2}$	При базисном техническом уровне (БТУ) $Р_{м1} = \frac{М_0 \pm \Sigma \Delta М}{Сем \pm \Sigma \Delta Сом}$	При новом техническом уровне (НТУ) $Р_{м2} = \frac{М_0}{Сом}$
1	2	3	4	5	6	7
1	Сталь в натуральном исчислении	$\frac{6,30 \cdot 100}{0,71+6,30} = 89,9$	$\frac{0,71+6,30}{37} = 0,19$	$\frac{0,71}{40} = 0,02$	$\frac{0,71+6,30}{0,02054} = 341,3$	$\frac{0,71}{0,00725} = 97,9$
2	Сталь в приведенном исчислении	$\frac{7,55 \cdot 100}{0,85+7,55} = 89,9$	$\frac{0,85+7,55}{37} = 0,23$	$\frac{0,85}{40} = 0,02$	$\frac{0,85+7,55}{0,02054} = 409$	$\frac{0,85}{0,00725} = 117$
3	Стальные трубы		—	—	—	—
4	Цемент в натуральном исчислении	$\frac{25,64 \cdot 100}{7,94+25,64} = 76,4$	$\frac{7,94+25,64}{37} = 0,91$	$\frac{7,94}{40} = 0,20$	$\frac{7,94+25,64}{0,02054} = 1634$	$\frac{7,94}{0,00725} = 1095$
5	Цемент в приведенном исчислении к марке 400	$\frac{23,67 \cdot 100}{7,33+23,67} = 76,4$	$\frac{7,33+23,67}{37} = 0,84$	$\frac{7,33}{40} = 0,183$	$\frac{7,33+23,67}{0,02054} = 1509$	$\frac{7,33}{0,00725} = 1011$
6	Лесоматериалы, приведенные к круглому лесу	$\frac{-3,78 \cdot 100}{0,6+3,78} = -82$	$\frac{0,6}{37} = 0,02$	$\frac{4,38}{40} = 0,11$	$\frac{0,6}{0,02054} = 29,2$	$\frac{4,38}{0,00725} = 604$

Главный инженер проекта Глезин

Составил Косынкин

Копировал Трофимова 22214-01 8 Формат А3

ТП 817-258.87 - ПЗ	Лист 5

Привязан

Инв.№

Инв. № подл	Подп. и дата	Взам. инв. №

Альбом 1

Новая техника
Проектный институт
Гипроагротехпром
Проект, арх. №

Сводная ведомость показателей изменения сметной стоимости строительно-монтажных работ, затрат труда и расхода основных строительных материалов по стройке

Стройка (очередь строительства)
Производственная мощность (общая площадь, емкость и т.д.) П2 = 40 м²
Общая сметная стоимость стройки (очереди) Со, тыс. руб. = 7,61
в том числе строительно-монтажных работ Ссм, тыс. руб. = 7,25
Составлена в ценах на 1 января 1984г. Территориальный район I

№	Наименование проектной организации-разработчика и ведомственное подчинение	Наименование объектов	Снижение „+", увеличение „-"							
			Сметной стоимости строительно-монтажных работ, тыс. руб.	Затраты труда, чел.-дн	Стали (кроме труб), т		Стальных труб, тонн	Цемента, т		Лесоматериалов, приведенных к круглому лесу, м³
					В натуральном исчислении	В приведенном исчислении		В натуральном исчислении	В приведенном исчислении	
1	2	3	4	5	6	7	8	9	10	11
	Институт Гипроагротехпром	Контрольно-пропускной пункт для ремонтно-обслуживающих баз колхозов и совхозов	+13,29	+188,64	6,30	7,55	-	25,64	23,61	-3,78

Относительные показатели изменения сметной стоимости в % по стройке (очереди строительства)

$$Эс = \frac{\Sigma\Delta Ссм \cdot 100}{Со = \Sigma\Delta Ссм} = \frac{13,71 \cdot 100}{7,61 + 13,71} = 64,3$$

По строительно-монтажным работам

$$Эсм = \frac{\Sigma\Delta Ссм \cdot 100}{Ссм \pm \Sigma\Delta Ссм} = \frac{13,29 \cdot 100}{7,25 + 13,20} = 64,7$$

Удельные капитальные вложения по стройке (очереди строительства) на единицу мощности (общей площади, емкости и т.д.) при базисном техническом уровне (БТУ), руб.

$$Ук_1 = \frac{Со + \Sigma\Delta Ссм}{П2} = \frac{7,61 + 13,71}{37} = 576,21$$

При новом техническом уровне (НТУ), руб

$$Ук_2 = \frac{Со}{П2} = \frac{7,61}{40} = 190,25$$

Главный инженер проекта Глезин

Составил Косынкин

ТП 817-258.87 ПЗ

Лист 6

Инв. №

Привязан

Копировал Курочкина 22214-01 9 Формат А3

Альбом 1

Ведомость рабочих чертежей основного комплекта

Лист	Наименование	Примечание
1	Общие данные (начало)	
2-4	Общие данные (продолжение)	
5	Общие данные (окончание). Ведомость и спецификация перемычек	
6	План на отм. 0,000	
7	Разрез 1-1, план кровли	
8	Фасады. Схема расположения элементов заполнения	
	оконных проемов	
9	План полов на отм. 0,000 и отверстий, разрез	
10	Схема расположения элементов ограждения въездных	
	ворот. Вид А. Узел I	
11	Схема расположения фундаментов. Сечения	
12	Схема расположения плит покрытия. Узел А	
13	Узлы 1-6	

Ведомость ссылочных и прилагаемых документов

Обозначение	Наименование	Примечание
	Ссылочные документы	
ГОСТ 12506-81	Окна деревянные для производственных зданий. Типы, конструкция и размеры	
ГОСТ 14624-84	Двери деревянные для зданий промышленных предприятий. Типы, конструкция и размеры	
ГОСТ 6629-74	Двери деревянные внутренние для жилых и общественных зданий. Типы и размеры	
1.038.1-1 Выпуск 4	Перемычки железобетонные для зданий с кирпичными стенами: - перемычки брусковые для жилых и общественных зданий со стенами из кирпича толщиной 88мм. Рабочие чертежи	
3.017-1 Выпуск 1	Ограждения площадок и участков предприятий, зданий и сооружений: - железобетонные элементы оград	
Выпуск 2	- металлические элементы оград	
Выпуск 4	- монтажные узлы оград	
Выпуск 5	- ворота металлические распашные	

Типовой проект разработан в соответствии с действующими нормами и правилами.

Главный инженер проекта /Глезин/

Инв. № подл. | Подпись и дата | Взам. инв. №

Инв. №			
Ст. инж.	Микитинская		
Рук. гр.	Муковня		
Гл. спец.	Павлинов		
Нач. отд.	Шайхалов		21.04.87
ГИП	Глезин		
Н. контр.	Антонычева		21.04.87

Привязка

ТП 817-258.87 АС

Контрольно-пропускной пункт для ремонтно-обслуживающих баз колхозов и совхозов

Стадия	Лист	Листов
Р	1	13

Общие данные (начало)

Гипроагротехпром г. Иваново

Копировал Крайнова 22214-01 10 Формат А3

Альбом 1

Ведомость ссылочных и прилагаемых документов (продолжение)

Обозначение	Наименование	Примечание
1.400-15 Выпуск 1	Унифицированные закладные изделия железобетонных конструкций для крепления технологических коммуникаций и устройств -рабочие чертежи унифицированных закладных изделий	
1.865.1-4/84 Выпуск 1 Выпуск 3	Железобетонные плиты покрытий сельскохозяйственных производственных зданий -плиты размером 3х6. Рабочие чертежи -плиты размером 1,5х6. Рабочие чертежи	
1.869.1-1	Железобетонные опорные подушки. рабочие чертежи	
2.436-17 Выпуск 1	Узлы окон с деревянными переплетами по ГОСТ 12506-81 - узлы. Рабочие чертежи	
2.430-20 Выпуск 2 Выпуск 3 Выпуск 4	Узлы стен из кирпича одноэтажных зданий промышленных предприятий - Узлы сопряжения стен с покрытиями- парапетов, карнизов, деформационных швов в местах перепада высот кровли. Рабочие чертежи - Узлы сопряжения стен из кирпича с железобетонным каркасом Рабочие чертежи. - Соединительные изделия Рабочие чертежи	

Обозначение	Наименование	Примечание
	Прилагаемые документы	
АС.И.01.00	Крышка приямка ЛМ1	
АС.И-00.01	Изделие закладное МН1	
-АС ВМ	Ведомость потребности в материалах	

Ведомость основных комплектов рабочих чертежей

Обозначение	Наименование	Примечан.
-АС	Архитектурно-строительные решения	
-ВК	Внутренние водопроводи канализация	
-ОВ	Отопление и вентиляция	
-ЭО	Электрическое освещение	
-АОВ	Автоматизация отопления и вентиляции	
-СС	Связь и сигнализация	

Привязан

Инв. №

Ст. инж.	Микитинская			ТП 817-258.87 -АС			
Рук. гр.	Муковня						
Гл. спец.	Павлинов						
Нач. отд.	Шайхалов		21.04.88				
ГИП	Глезин						
Н. контр.	Антонычева		21.04.88	Контрольно-пропускной пункт для ремонтно-обслуживающих баз колхозов и совхозов	Стадия	Лист	Листов
					Р	2	
				Общие данные (продолжение)	Гипроагротехпром г. Иваново		

Инв. № подл. | Подп. и дата | Взам. инв. №

Копировал Трофимова

22214-01 11

Формат А3

Альбом 1

Ведомость отделки помещений

Площадь, м²

Наименование или номер помещения	Потолок		Стены или перегородки		Низ стен или перегородок (панель)			Примечание
	Площадь	Вид отделки	Площадь	Вид отделки	Площадь	Вид отделки	Высота, мм	
2, 3, 4, 8	42,55	Затирка швов Клеевая побелка	111,04 131,52	Сухая штукатурка Водоэмульсионная окраска	—	—	—	
5	5,18	Затирка швов Клеевая побелка	20,58 21,78	Мокрая штукатурка Клеевая побелка	18,2	Керамическая плитка ГОСТ 6141-82	1500	
1,7	10,82	Затирка швов Клеевая побелка	35,44 47,02	Мокрая штукатурка Водоэмульсионная окраска	—	—	—	

Ведомость спецификаций

Лист	Наименование	Примечание
5	Спецификация перемычек	
7	Спецификация к плану кровли	
8	Спецификация заполнения проёмов	
10	Спецификация к схеме расположения элементов	
	ограждения въездных ворот	
11	Спецификация к схеме расположения фундаментов	
12	Спецификация к схеме расположения плит покрытия	
13	Спецификация элементов на узлы	

1. За условную отметку 0,000 принята отметка чистого пола контрольно-пропускного пункта, что соответствует абсолютной отметке ____
2. Степень огнестойкости здания – II.
3. Кирпичные стены и перегородки выполнить из силикатного четырнадцатипустотного кирпича марки СР75/1400/15 ГОСТ 379-79 на растворе марки 25, цоколь до отм. 0,400 и перегородки в уборной выполнить из кирпича КР75/1800/15 ГОСТ 530-80 на растворе марки 25.
4. Кладку кирпичных стен с наружной стороны выполнить с расшивкой швов.
5. Кирпичные перегородки не доводить на 30 мм до несущих конструкций. Зазоры между кладкой и конструкциями заполнить упругим материалом.
6. При кладке кирпичных стен и перегородок в проёмах окон и дверей заложить антисептированные пробки через 10 рядов кладки по высоте, но не менее двух с каждой стороны проёма.
7. В местах примыкания кирпичных перегородок к кирпичным стенам заложить 2А-I-6 ГОСТ 5781-82 ℓ=800 мм с шагом 1000 мм по высоте (включены в спецификацию на листе 8)
8. Столярные изделия загрунтовать горячей олифой и покрыть непрозрачным отделочным покрытием – эмалями 2 раза.

Привязан

Инв. №

Ст. инж.	Микитинская		
Рук. гр.	Муковня		
Гл. спец.	Павлинов		
Нач. отд.	Шайхалов		21.04.87
ГИП	Глезин		
Н. контр.	Антонычева		21.04.87

ТП 817-258.87 – АС

Контрольно-пропускной пункт для ремонтно-обслуживающих баз колхозов и совхозов

Стадия	Лист	Листов
Р	3	

Общие данные (продолжение)

Гипроагротехпром г. Иваново

Взам. инв. № | Подпись и дата | Инв. № подл.

Альбом 1

9. Горизонтальную гидроизоляцию стен на отм. минус 0,030 выполнить из цементного раствора состава 1:2 толщиной 30 мм, цемент марки 400

10. В зоне примыкания пола к наружным стенам выполнить укладку по грунту основания под конструкцию пола на ширину 0,8 м слоя керамзитового гравия $\gamma = 600$ кг/м³ ГОСТ 9759-83 толщиной 140 мм.

11. По периметру здания выполнить асфальтовую отмостку шириной 700 мм по щебёночному основанию толщиной 100 мм.

12. Элементы ограждений покрыть двумя слоями эмали ПФ-115 ГОСТ 6465-76 по одному слою грунтовки ГФ-021 ГОСТ25129-82, толщина покрытия 55 мкм.

13. Сварку выполнять электродом типа Э42. Сварные швы по ГОСТ 5264-80.

14. Проектом предусмотрено производство строительно-монтажных работ в летних условиях в соответствии с действующими нормативными документами.

Устройство монолитных фундаментов должно выполняться в соответствии со СНиП III-15-76 „Бетонные и железобетонные конструкции монолитные".

Кладку выполнять в соответствии со СНиП III-17-78 „Каменные конструкции".

Кровельные работы выполнять в соответствии со СНиП III-20-74 „Кровли, гидроизоляция, пароизоляция и теплоизоляция".

Работы по устройству полов должны производиться в соответствии со СНиП III-В.14-72 „Полы. Правила производства и приёмки работ".

Все работы по антикоррозионной защите выполнять в соответствии с требованиями СНиП 3.04.03-85 „Защита строительных конструкций от коррозии".

Производство работ выполнять в соответствии со СНиП III-4-80 „Техника безопасности в строительстве". При выполнении строительно-монтажных работ необходимо установить контроль за выполнением правил пожарной безопасности в строительстве.

15. При производстве всех видов работ в зимнее время руководствоваться требованиями соответствующих разделов СНиП III-15-76; СНиП III-17-78, СНиП III-16-80; СНиП III-20-74; СНиП 3.04.03-85.

16. Проектная организация, производящая привязку, должна в соответствии с местными климатическими условиями внести в чертежи данного типового проекта соответствующие коррективы и дополнения.

17. Производство работ в зимних условиях по чертежам, не имеющим корректив, не допускается. Все работы должны вестись в соответствии с „Проектом производства работ в зимних условиях". Лица, отвечающие за производство работ в зимнее время, должны быть ознакомлены с требованиями перечисленных СНиП и дополнительными указаниями организации, выполнившей привязку проекта к местным условиям.

18. Проектом предусмотрено выполнение кирпичной кладки методом замораживания с последующим естественным оттаиванием. При возведении каменных конструкций в зимнее время необходимо выполнять следующие мероприятия:

а) марка раствора для зимней кладки должна назначаться в соответствии с требованиями СНиП III-17-78 в зависимости от среднесуточной температуры воздуха;

Привязан

Инв. №

Ст. инж.	Микитинская		
Рук. гр.	Муковня		
Гл. спец.	Павлинов		
Нач. отд.	Шайхалов		21.04.87
ГИП	Глезин		
Н. контр.	Антонычева		21.04.87

ТП 817-258.87 -АС

Контрольно-пропускной пункт для ремонтно-обслуживающих баз колхозов и совхозов

Стадия	Лист	Листов
Р	4	

Общие данные (продолжение)

Гипроагротехпром г. Иваново

Инв. № подл. | Подпись и дата | Взам. инв. №

Копировал Трупикова 22214-01 13 Формат А3

Альбом 1

б) в углах здания в горизонтальные ряды кладки заложить связи из арматуры А-I-8ГОСТ5781-82 через 1,2 м по высоте. Связи должны заходить в каждую стену на 1,5 м и заканчиваться крюками;

в) до устройства железобетонного покрытия стены на период оттаивания и при обретения кладкой проектной прочности должны раскрепляться временными креплениями по середине их высоты; при этом высота нераскрепленных стен должна быть не более 6h (h-толщина стены);

г) участки кладки (простенки) и перемычки усилить установкой временных стоек на клиньях на период оттаивания и последующего отвердения кладки.

Спецификация перемычек

Марка, поз.	Обозначение	Наименование	Кол.	Масса ед., кг	Примеч.
		Перемычки			
1	1.038.1-1.4 40000-03	9ПБ16-37-П	2	88	
2	1.038.1-1.4 10000-02	8ПБ16-1	18	42	
3	1.038.1-1.4 40000-01	9ПБ13-37-П	1	74	
4	1.038.1-1.4 10000-01	8ПБ13-1	8	35	
5	1.038.1-1.4 10000	8ПБ10-1	6	28	
6	1.038.1-1.4 20000-01	9ПБ22-3П	1	125	

Ведомость перемычек

Марка, поз.	Схема сечения	Марка, поз.	Схема сечения
ПР1	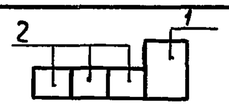	ПР5	
ПР2	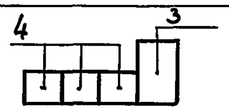	ПР6	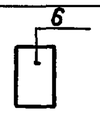
ПР3	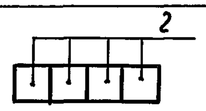	ПР7	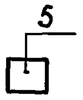
ПР4	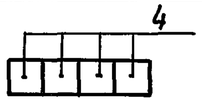		

Ведомость объёмов сборных бетонных и железобетонных конструкций по рабочим чертежам основного комплекта

Номер строки	Наименование группы элементов конструкций	Код	Кол., м³	Примеч.
1	Перемычки	582 800	0,633	
2	Плиты покрытия	584 100	2,29	
3	Опорные подушки		0,104	
4	Элементы оград	589 900	0,84	
	Всего бетона и железобетона		3,87	

Материалы на изготовление сборных бетонных и железобетонных конструкций учтены в ведомости потребности в материалах и отдельно не учитываются.

Ст.инж.	Микитинская		
Рук.гр.	Муковня		
Гл.спец.	Павлинов		
Нач.отд.	Шайхалов		21.04.87
ГИП	Глезин		
Н.контр.	Антонычева		24.04.87

ТП 817-258.87 АС

Контрольно-пропускной пункт для ремонтно-обслуживающих баз колхозов и совхозов

Стадия	Лист	Листов
Р	5	

Общие данные (окончание). Ведомость и спецификация перемычек

Гипроагротехпром г. Иваново

Привязан

Инв. №

Взам. инв. № | Подпись и дата | Инв. № подл.

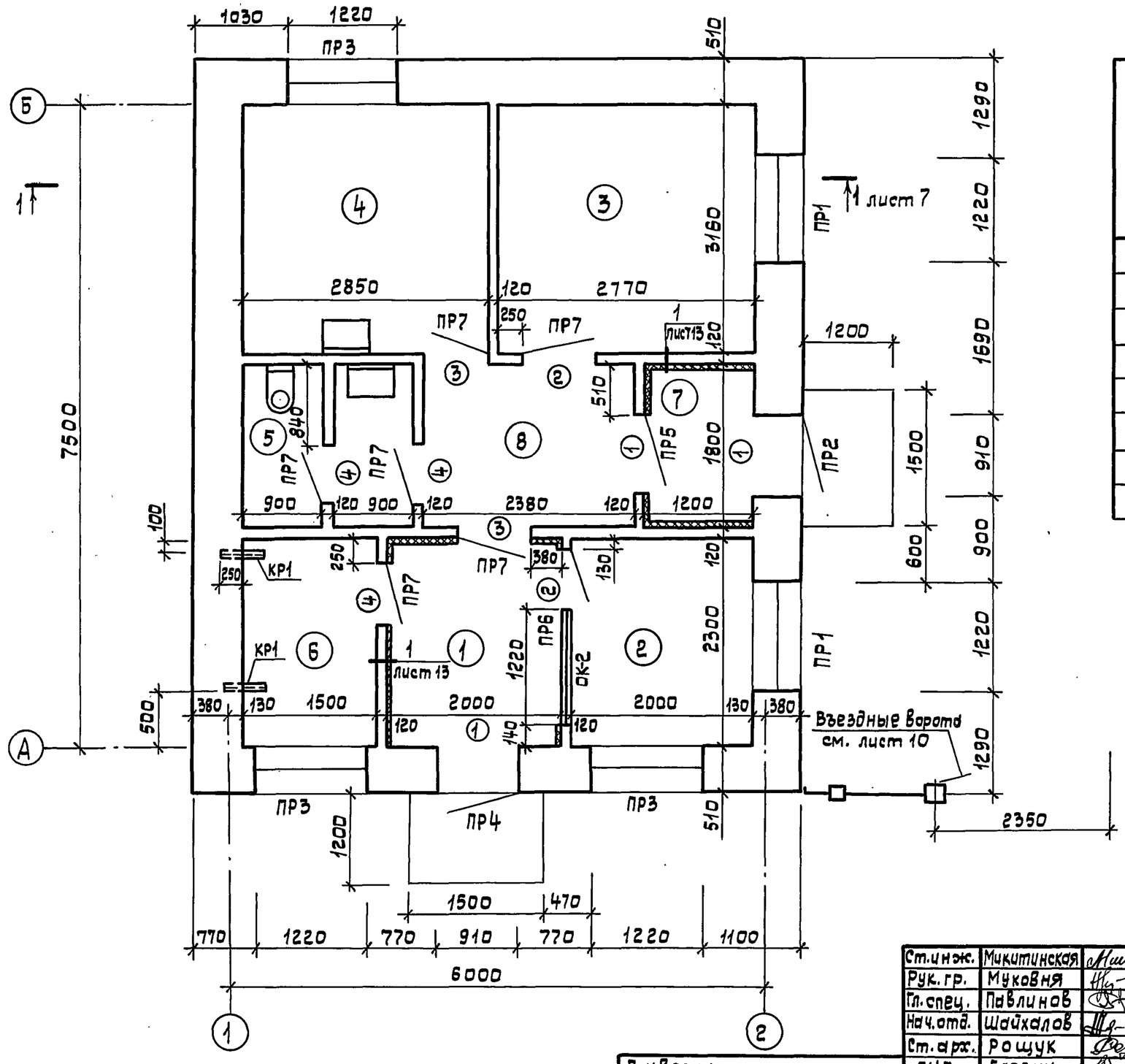

Экспликация помещений

Номер по плану	Наименование	Площадь, м²	Категории производства по взрывной, взрыво-пожарной и пожарной опасности
1	Проходная	4,60	
2	Комната вахтера	4,60	
3	Комната диспетчера	8,75	
4	Медицинская комната	9,0	
5	Уборная	3,24	
6	Индивидуальный тепловой пункт	3,45	
7	Тамбур	2,16	
8	Коридор	4,28	

1. Ведомость и спецификация перемычек даны на листе 5.
2. Кронштейн КР1 (см. спецификацию лист 8) и детали козырька над входом (см. узел 6 лист 13) установить одновременно с кладкой стен.
3. Отметка низа проема ОК-2 1,170

Ст. инж.	Микитинская		
Рук. гр.	Муковня		
Гл. спец.	Павлинов		
Нач. отд.	Шайхалов		21.04.87
Ст. арх.	Рощук		
ГИП	Глезин		
Н. контр.	Антонычева		21.04.87

Привязан

Инв. №

ТП 817-258.87 АС

Контрольно-пропускной пункт для ремонтно-обслуживающих баз колхозов и совхозов

Стадия	Лист	Листов
Р	6	

План на отм. 0,000

Гипродротехпром г. Иваново

Нач. отд. ВК Шляпкин; Нач. отд. ЭТ Кутин; Гл. спец. Селиверстов; Гл. спец. ТО Новиков; Гл. спец. ТО Загоровский; Альбом 1

Инв. № подл. | Подпись и дата | Взам. инв. №

Копировал Крайнова 22214-01 15 Формат А3

Альбом 1

Разрез 1-1

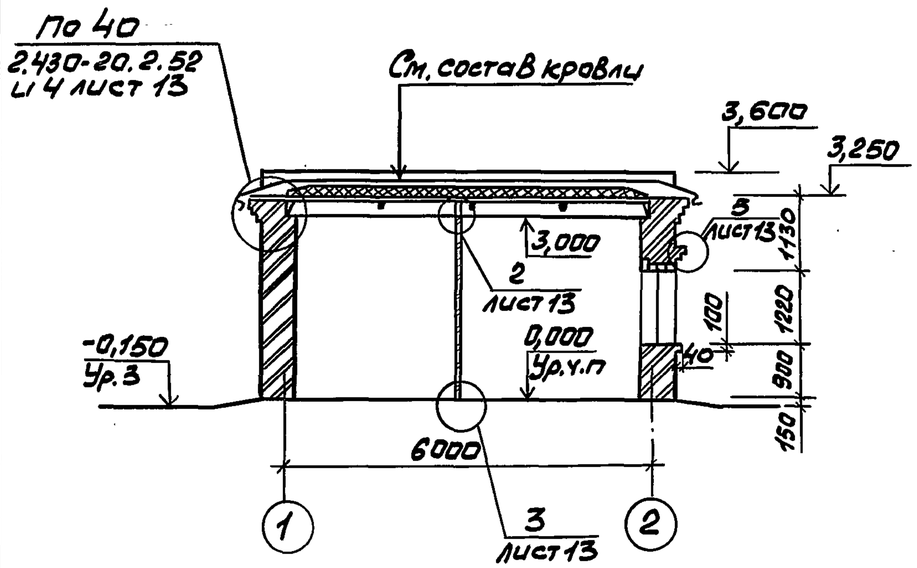

План кровли

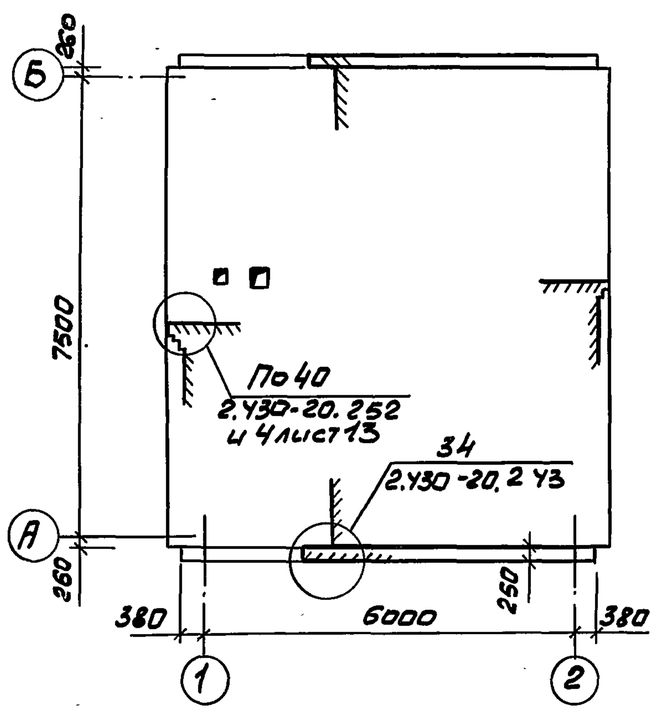

Состав кровли
Слой гравия крупностью 5-10мм ГОСТ 8268-82 на антисептированной битумной мастике МБК-Г-55А ГОСТ 2889-80 толщиной - 10мм
1 слой рубероида РКК-350Б ГОСТ 10923-82 на антисептированной битумной мастике МБК-Г-55А ГОСТ 2889-80
3 слоя рубероида марки РПП-300А ГОСТ 10923-82 на антисептированной битумной мастике МБК-Г-55А ГОСТ 2889-80
Огрунтовка-раствор битума марки БН-V в керосине в соотношении 1:2
Стяжка из цементно-песчаного раствора марки 50 толщиной 15мм
Пенобетон марки Б с объемной массой 400кг/м³ ГОСТ 5742-76
толщиной 160 мм
Пароизоляция-1 слой рубероида РПП-300А ГОСТ 10923-82 на
битумной мастике марки МБК-Г-55 ГОСТ 2889-80
Огрунтовка-раствор битума марки БН-V в керосине в соотношении 1:2

Спецификация к плану кровли

Марка, поз.	Обозначение	Наименование	Кол	Масса ед., кг	Примеч.
	2.430-20.2.43	Парапет	13,52		м(узел 34)
	2.430-20.2 52	Карниз	16,04		м(узел 40)

Ст.инж	Микитинская			ТП 817-258.87 -АС			
Рук.гр.	Муковня						
Гл.спец.	Павлинов						
Нач.отд.	Шайхалов		21.04.87				
ГИП	Глезин						
Н.контр.	Антонычева		21.04.87	Контрольно-пропускной пункт для ремонтно-обслуживающих баз колхозов и совхозов	Стадия	Лист	Листов
					Р	7	
				Разрез 1-1; План кровли	Гипроагротехпром г. Иваново		

Привязан

Инв. №

Взам. инв. № | Подп. и дата | Инв. № подл.

Копировал Трофимова 22214-01 16 Формат А3

Альбом 1

Фасад 1-2

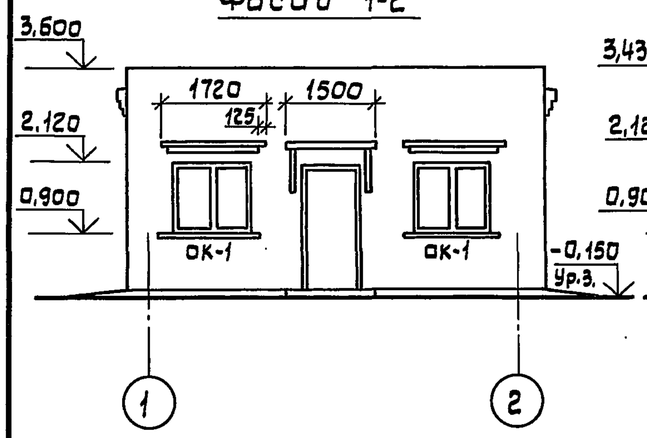

Фасад А-Б

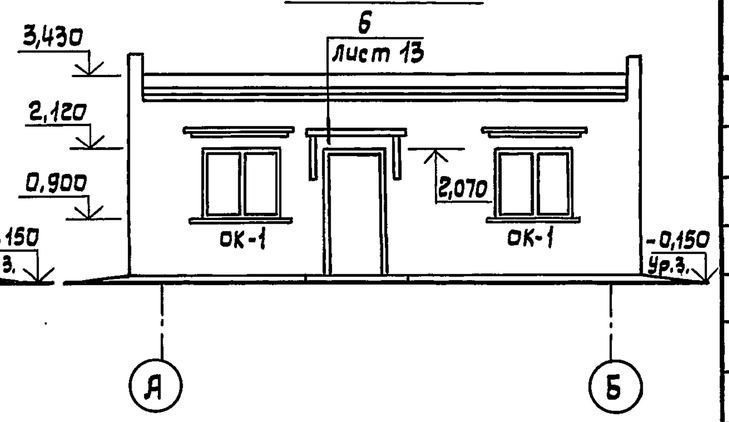

Фасад 2-1

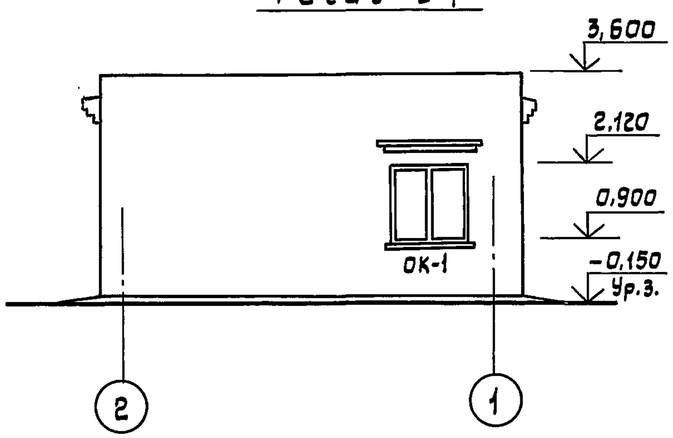

Ведомость проемов ворот и дверей

Марка, поз.	Размер проема, мм
1	910 × 2070
2	810 × 2070
3	810 × 2070
4	710 × 2070

Спецификация заполнения проемов

Марка, поз.	Обозначение	Наименование	Кол.	Масса ед., кг	Примеч.
		Двери			
1	ГОСТ 14624-84	ДНГ21-9П	3		
2	ГОСТ 6629-74	ДГ21-8	2		
3	ГОСТ 6629-74	ДГ21-8Л	2		
4	ГОСТ 6629-74	ДГ21-7П	3		
		Окна			
ОК-1	ГОСТ 12506-81	СВД 12-12	5		
ОК-2	ГОСТ 12506-81	СВО9-12	1		
	2.436-17.1-310-04	Устройство нижнего горизонтального стыка окна со стеной	5		Узел 61
	2.436-17.1-320-04	Устройство верхнего горизонтального стыка окна со стеной	5		Узел 64
	2.436-17.1-330-04	Устройство вертикального стыка окна со стеной	10		Узел 67
КР1		Кронштейн			
		Уголок $\frac{Б\text{-}50\times50\times5\ ГОСТ\ 8509\text{-}72}{ВСт3кп2\ ГОСТ\ 535\text{-}79}$ $\ell=500$	2	1,9	
		А-I-6 ГОСТ 5781-82 $\ell=800$	42	0,5	

Схема расположения элементов заполнения оконных проемов

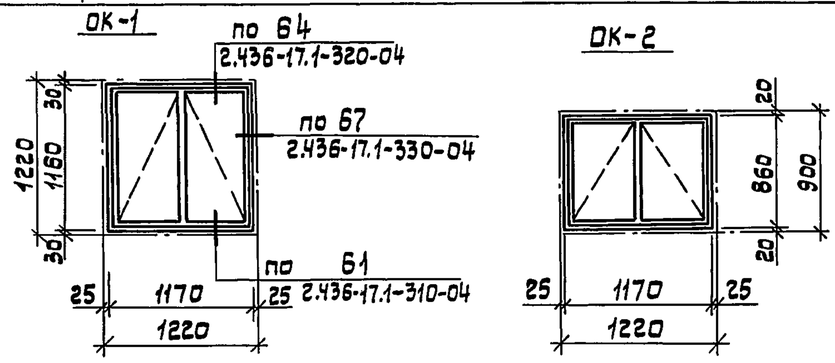

1. На фасадах элементы ограждения въездных ворот условно не показаны
2. Проем ОК-2 см. на листе 6

Ст.инж.	Давыдова		
Рук.гр.	Муковня		
Гл.спец.	Павлинов		
Нач.отд.	Шайхалов		21.04.87
Ст.арх.	Рощук		
ГИП	Глезин		
Н.контр.	Антонычева		14.04.87

Привязан

Инв. №

ТП 817-258.87 АС

Контрольно-пропускной пункт для ремонтно-обслуживающих баз колхозов и совхозов

Стадия	Лист	Листов
Р	8	

Фасады. Схема расположения элементов заполнения оконных проемов

Гипроагротехпром г. Иваново

Взам. инв. № | Подпись и дата | Инв. № подл.

Копировал Крайнова 22214-01 17 Формат А3

Альбом 1

План полов на отм 0,000 и отверстий

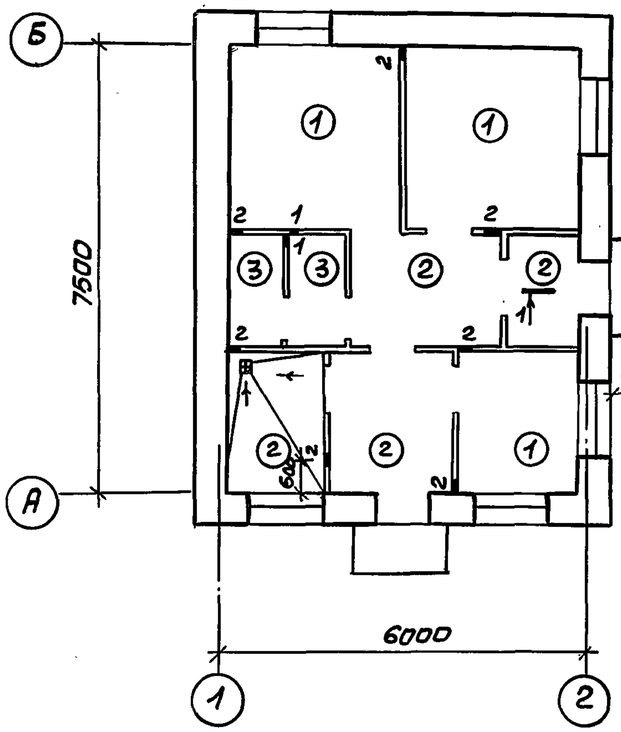

1–1

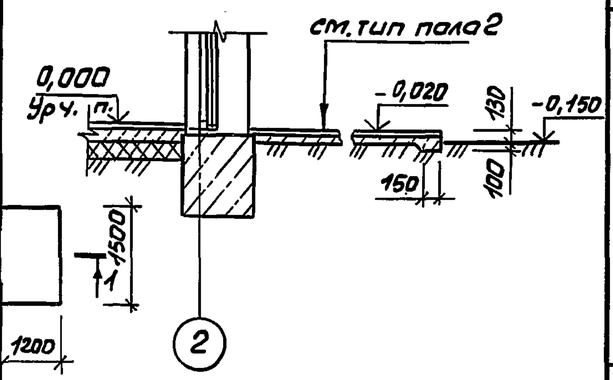

Таблица отверстий

Номер отв.	Размеры в×h, мм	Отм. низа отв., м
1	100×300	0,000
2	100×100	0,100

Экспликация полов

Наименование или номер помещения по проекту	Тип пола по проекту	Схема пола или номер узла по серии	Элементы пола и их толщина	Площадь пола, м²
2, 3, 4	1		Покрытие-линолеум ГОСТ 7251-77-3мм Прослойка из холодной мастики на водостойких вяжущих – 1мм Стяжка из легкого бетона γ=1100 кг/см³ класса В3,5 -20мм Подстилающий слой - бетон класса В 7,5 - 80мм Основание-грунт, уплотненный щебнем или гравием крупностью 40-60мм	Тип плинтуса Д4 22,35
1, 6, 7, 8	2		Покрытие-цементно-песчаный раствор марки 200-20мм Подстилающий слой-бетон класса В7,5-80мм Основание-грунт, уплотненный щебнем или гравием крупностью 40-60мм	Тип плинтуса Д5 18,99
5	3		Покрытие- плитка керамическая ГОСТ 6787-80 - 13мм Прослойка-цементно-песчаный раствор марки 150- 15мм Подстилающий слой-бетон класса В7,5-80мм Основание-грунт, уплотненный щебнем или гравием крупностью 40-60мм	Тип плинтуса Д5 3,24

1. Полы, типы слоев и плинтусов приняты по СНиП II-В. 8-71
2. Уклон пола принять 0,020.

Ст. инж.	Давыдова		
Рук. гр.	Мукавня		
Гл. спец.	Павлинов		
Нач. отд.	Шайхалов		11.04.87
ГИП	Глезин		
Н. контр.	Антонычева		9.04.87

ТП 817-258.87 -АС

Контрольно-пропускной пункт для ремонтно-обслуживающих баз колхозов и совхозов

Стадия	Лист	Листов
Р	9	

План полов на отм. 0,000 и отверстий, разрез

Гипроагротехпром г. Иваново

Привязан

Инв. №

Нач. отд. ТТ Польгин; Нач. отд. ВК Шляпкин; Взам. инв. № ; Подп. и дата ; Инв. № подл.

Копировал Трофимова 22214-01 18 Формат А3

Альбом 1

Схема расположения элементов ограждения въездных ворот

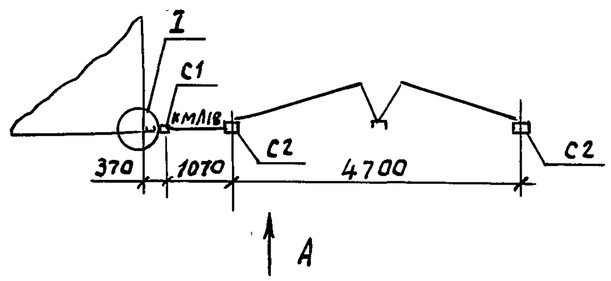

Вид А

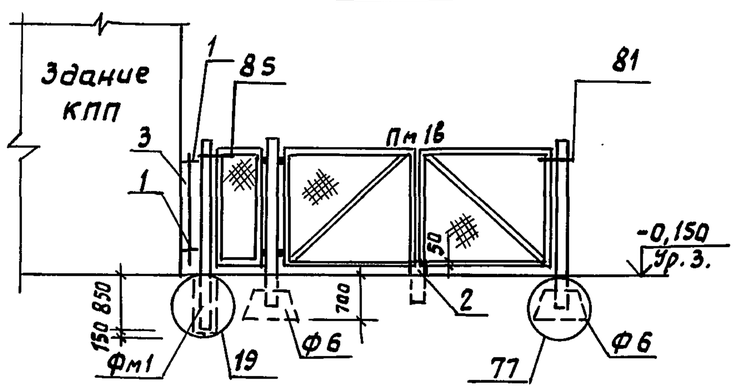

(I)

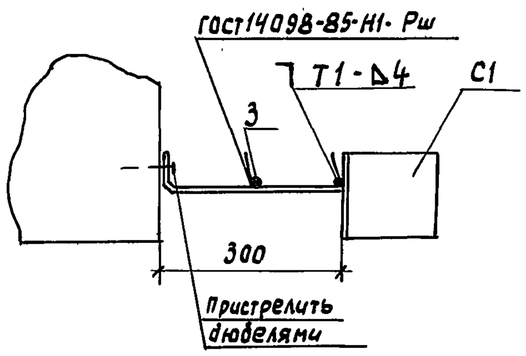

Спецификация к схеме расположения элементов ограждения въездных ворот

Марка, поз.	Обозначение	Наименование	Кол.	Масса ед., кг	Примеч.
		Столбы			
С1	3.017-1. Вып.1	С3Ва	1	140	
С2	3.017-1. Вып.1	С5Бб	2	220	
Ф6	3.017-1. Вып.1	Фундамент Ф6	2	880	
Пм1В	3.017-1.05.100.000-02	Ворота металлические Пм1В	1	110,6	
КмЛ1В	3.017-1.05.110.000-23	Калитка ложная метал. КмЛ1В	1	23,9	
		Элементы соединительные			
МС10	3.017-1, вып.2	МС10	4	0,15	
1		Полоса $\frac{Б\text{-}5\times40\ ГОСТ103\text{-}76}{Вст3кп2\ ГОСТ535\text{-}79}$ $\ell=350$	2	0,55	
2		Швеллер $\frac{10\ ГОСТ8240\text{-}72}{Вст3кп2\ ГОСТ535\text{-}79}$ $\ell=400$	1	3,44	
3		А-I 10 ГОСТ5781-82 $\ell=1800$	1	1,11	
		Дюбель ДГП III-4,5×6,0 ТУ 14-4-794-77	2		
Фм1	3.017-1, Вып.4, лист 5	Фундамент монолитный Фм1	1		Диаметр скважины 300 мм
		Материалы			
		Бетон класса В7,5	0,06		$м^3$
		Бетон класса В15	0,052		$м^3$

Узлы, обозначенные на листе, кроме узла I, разработаны в серии 3.017-1, вып. 4

Ст. инж.	Давыдова			ТП 817-258.87 АС
Рук. гр.	Муковня			
Гл. спец.	Павлинов			
Нач. отд.	Шайхалов		21.04.87	
ГИП	Глезин			
Н. контр.	Антонычева		21.04.87	Контрольно-пропускной пункт для ремонтно-обслуживающих баз колхозов и совхозов

Стадия	Лист	Листов
Р	10	

Схема расположения элементов ограждения въездных ворот вид А. Узел I

Гипроагротехпром г. Ивано

Привязан

Инв. №

Инв. № подл. | Подп. и дата | Взам. инв. №

Копировал Курочкина 22214-01 19 Формат А3

Альбом I

Схема расположения фундаментов

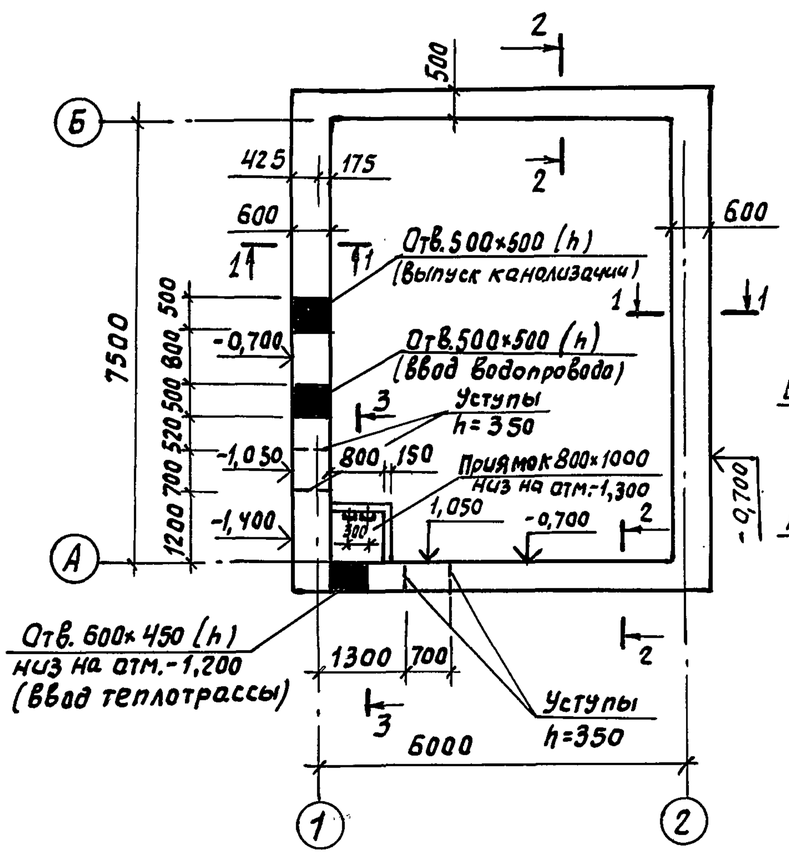

1-1

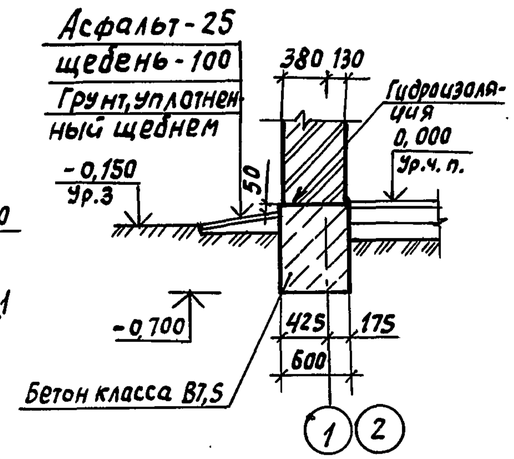

2-2

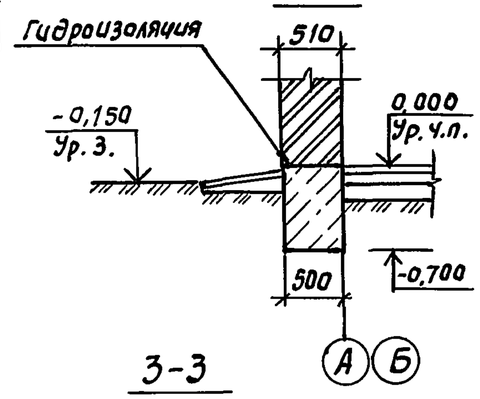

3-3

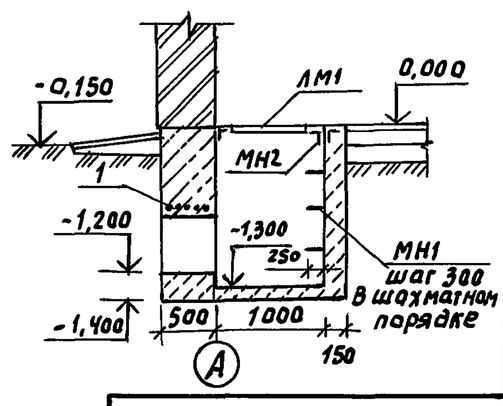

Спецификация к схеме расположения фундаментов

Марка, поз.	Обозначение	Наименование	Кол.	Масса ед, кг	Примеч.
ЛМ1	АС.И.01.00	Крышка приямка ЛМ1	1		
МН1	АС.И.00.01	Изделие закладное МН1	3	2,7	
МН2	1.400-15.81.720-21	МН736-2	1	15,4	
1		А-I-10 ГОСТ 5781-82 ℓ=1100	5	0,68	
2		А-I-10 ГОСТ 5781-82 ℓ=1000	12	0,62	
		Материалы			
		Бетон класса В7,5	12,5		м³ (фундаменты)
		Бетон класса В7,5	0,5		м³ (приямок)

1. Грунты в основаниях – непучинистые, непросадочные с нормативными значениями характеристик: $\varphi^н=0,49$ рад. (28°), $C^н=2$ кПа (0,02 кгс/м²), $E=14,7$ МПа (150 кгс/м²), $\gamma=1,80$ т/м³. Коэффициент безопасности по грунту $K_г=1,0$. Грунтовые воды отсутствуют.
2. Отметки низа отверстий ввода водопровода и выпуска канализации уточнить при привязке проекта. Над отверстиями уложить арматуру поз. 2.

Нагрузки на фундамент

Сечение	Схема	N, т/м
1-1	N, -0,030	3,61
2-2	N, -0,030	2,72

Привязан

Инв. №

Ст. инж.	Микитинская		
Рук. гр.	Муковня		
Гл. спец.	Павлинов		
Нач. отд.	Шайхалов		21.04.87
ГИП	Глезин		
Н. контр.	Антонычева		21.04.87

ТП 817-258.87 АС

Контрольно-пропускной пункт для ремонтно-обслуживающих баз колхозов и совхозов

Стадия	Лист	Листов
Р	11	

Схема расположения фундаментов. Сечения

Гипроагротехпром г. Иваново

Инв. № подл. | Подп. и дата | Взам. инв. № | Нач. отд. Вк | Шляпкин | Разраб. Иванов

Копировал Курочкина 22214-01 20 Формат А3

Альбом 1

Схема расположения плит покрытия

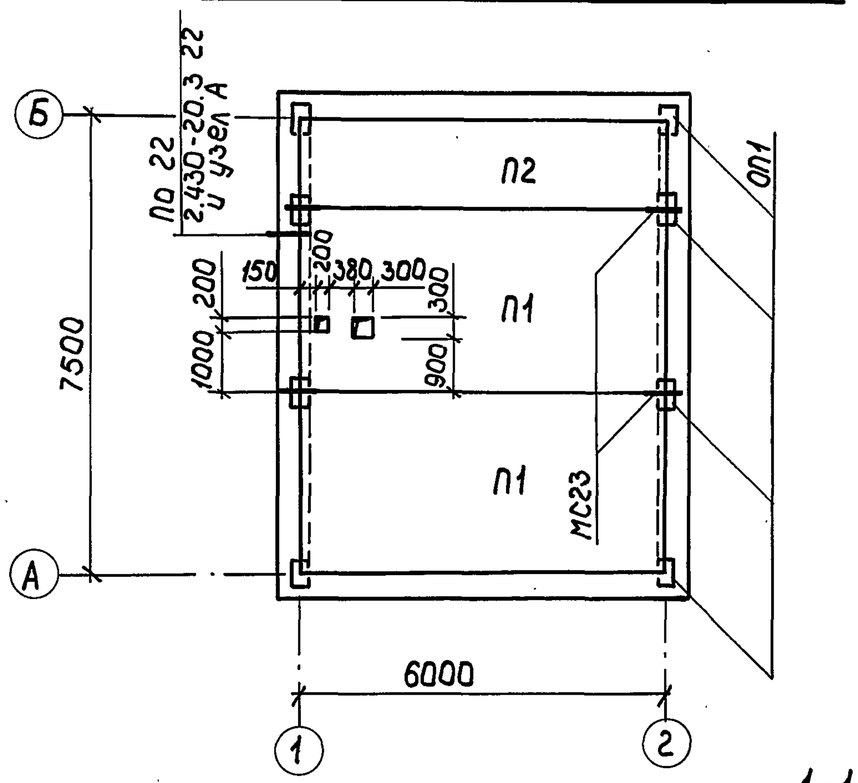

1-1

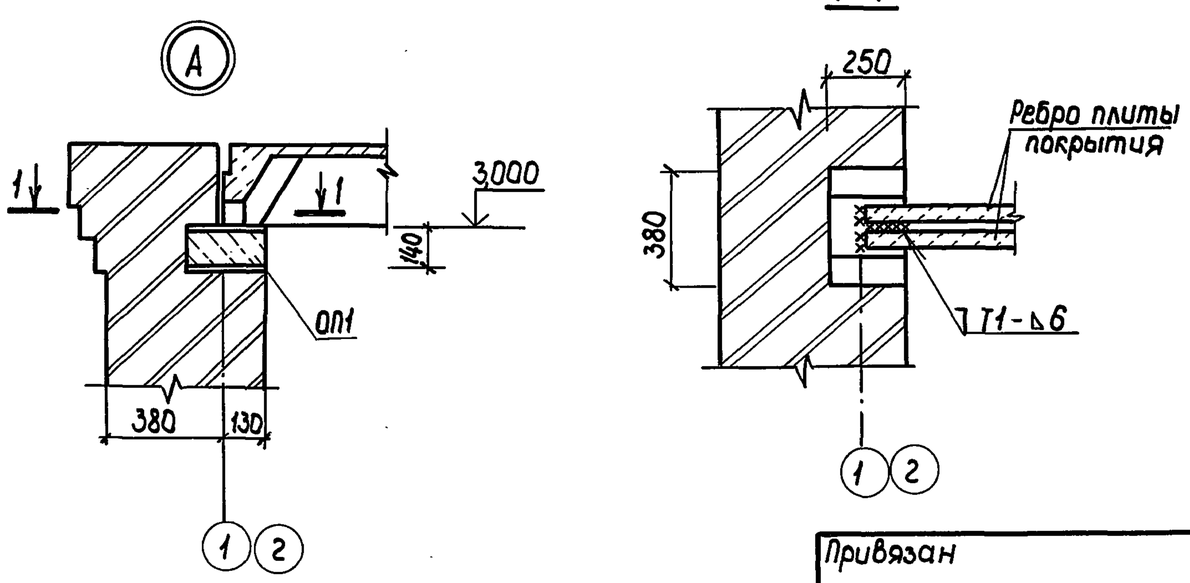

Спецификация к схеме расположения плит покрытия

Марка, поз.	Обозначение	Наименование	Кол.	Масса ед., кг	Примеч.
		Плиты покрытия			
П1	1.865.1-4/84.1-1-06	1ПГ-3АVТ	2	2250	
П2	1.865.1-4/84.3-1-08	2ПГ-4АVТ	1	1230	
ОП1	1.869.1-1 100	Опорная подушка ОП2.5-4	8	33	
МС23	2.430-20.4 090	Изделие соединительное	4	0,74	

1. Монтаж сборных железобетонных конструкций производить в соответствии со СНиП III-16-80 и СНиП III-4-80.
2. Швы между плитами тщательно заделать бетоном класса В12,5 на мелком гравии.
3. Отверстия в плитах пробить по месту, не нарушая несущих рёбер с последующей заделкой после пропуска труб коммуникаций цементным раствором марки 200.
4. Плиты покрытия при монтаже приварить к закладным деталям опорных подушек не менее, чем в трёх точках.
5. Опорные подушки укладывать на слой цементного раствора марки 50 толщиной 10 мм.

Ст.инж.	Микитинская			ТП 817-258.87 -АС
Рук.гр.	Муковня			
Гл.спец.	Павлинов			
Нач.отд.	Шайхалов		21.07.87	
ГИП	Глезин			
Н.контр.	Антонычева		21.07.87	Контрольно-пропускной пункт для ремонтно-обслуживающих баз колхозов и совхозов

Стадия	Лист	Листов
Р	12	

Схема расположения плит покрытия. Узел А

Гипроагротехпром г. Иваново

Привязан

Инв. №

Нач. отд. ВК Шляпкин

Подпись и дата

Взам. инв. №

Инв. № подл.

Копировал Трупикова 22214-01 21 Формат А3

Альбом 1

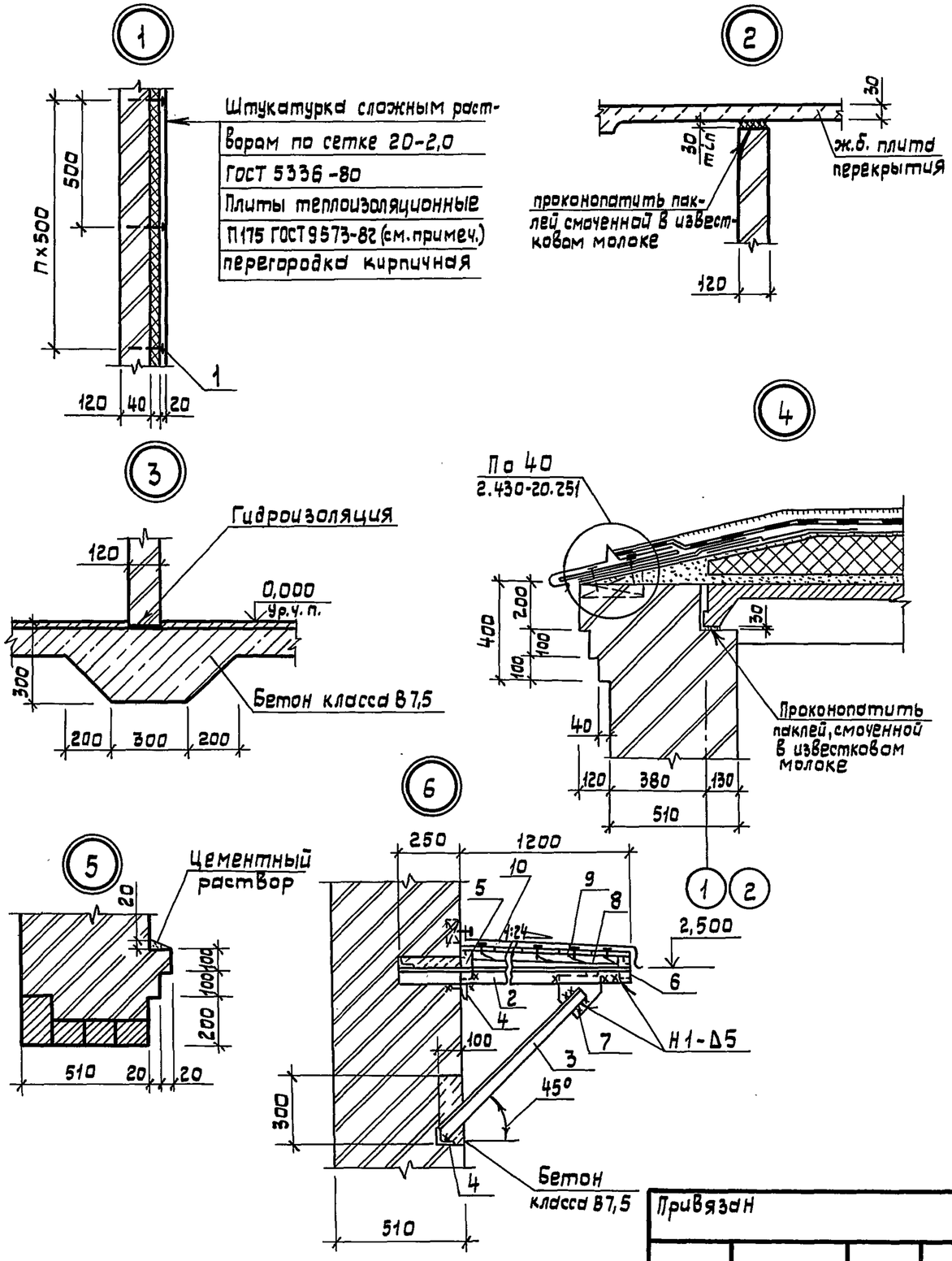

Спецификация элементов на узлы

Марка, поз.	Обозначение	Наименование	Кол.	Масса ед., кг	Примеч.
		Узел 1			
1		Штырь ℓ=180			
		Проволока 5-II ГОСТ 3282-74	288	0,03	
		Материалы			
		Плита П175-1000,500,40			
		ГОСТ 9573-82	1,02		$м^3$
		Сетка 20-2,0 ГОСТ 5336-80	25,5		$м^2$
		Узел 6	2		
		Уголок $\frac{Б-50\times50\times6\ ГОСТ\ 8509-72}{В\ Ст3кп2\ ГОСТ\ 535-79}$			
2		ℓ=1450	2	5,47	
3		ℓ=1700	2	6,4	
4		ℓ=200	6	0,75	
		Полоса $\frac{6\times60\ ГОСТ\ 103-76}{В\ Ст3кп2\ ГОСТ\ 535-79}$			
5		ℓ=100	2	0,28	
6		ℓ=60	2	0,17	
7		Полоса $\frac{6\times100\ ГОСТ\ 103-76}{В\ Ст3кп2\ ГОСТ\ 535-79}$ ℓ=160	2	0,75	
		Пиломатериалы хвойных пород ГОСТ 24454-80			
8		Брусок 40×40 ℓ=1250	0,04		$м^3$
9		Доска 19×150×1500	0,03		$м^3$
10		ОЦ $\frac{0,8\ ГОСТ\ 19904-74}{ОН-МТ-1\ ГОСТ\ 14918-80}$ 1250×1550	1	13,0	

Для крепления теплоизоляционных плит при возведении перегородок по всей изолируемой поверхности заложить штыри на расстоянии 500 мм друг от друга по горизонтали и 300мм по вертикали в шахматном порядке.

Ст. инж.	Давыдова			ТП 817-258.87 АС
Рук. гр.	Муковня			
Гл. спец.	Павлинов			
Нач. отд.	Шайхалов		21.04.87	
ГИП	Глезин			
Н. контр.	Антонычева		21.04.87	Контрольно-пропускной пункт для ремонтно-обслуживающих баз колхозов и совхозов

Стадия	Лист	Листов
Р	13	

Узлы 1-6

Гипроагротехпром г. Иваново

Привязан

Инв. №

Инв. № подл. | Подпись и дата | Взам. инв. №

Копировал Крайнова 22214-01 22 Формат А3

Альбом 1

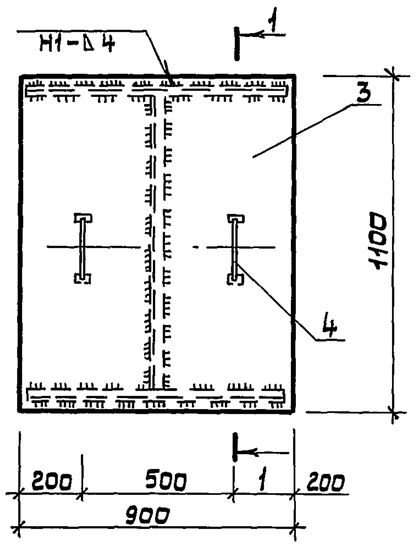

1-1 повернуто

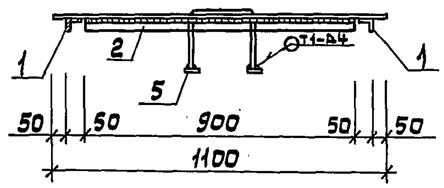

Формат	Зона	Поз.	Обозначение	Наименование	Кол.	Примеч.
				Детали		
Б4		1	АС.Ц.01.01	Уголок $\frac{Б\text{-}45\times45\times4\ ГОСТ\ 8509\text{-}72}{В\ Ст3кп2\ ГОСТ\ 535\text{-}79}$ ℓ=800	2	2,18 кг
Б4		2	02	Уголок $\frac{Б\text{-}45\times45\times4\ ГОСТ\ 8509\text{-}72}{Вст3кп2\ ГОСТ\ 535\text{-}79}$ ℓ=900	1	2,46 кг
Б4		3	03	Рулон. ромб К-4,0 Бст3сп ГОСТ 8568-77	1	33,76 кг
Б4		4	04	Круг $\frac{Б12\ ГОСТ\ 2590\text{-}71}{Вст3\ кп2\ ГОСТ\ 535\text{-}79}$ ℓ=450	2	0,40 кг
Б4		5	05	Полоса $\frac{Б\text{-}4\times60\ ГОСТ\ 103\text{-}76}{В\ ст.3\ кп2\ ГОСТ\ 535\text{-}79}$ ℓ=60	4	0,11 кг

Сварные швы по ГОСТ 5264-80

Ст.инж.	Давыдова		
Рук.гр.	Муковня		
Гл.спец.	Павлинов		
Нач.отд.	Шайхалов		21.04.87
ГИП	Глезин		
Н.контр.	Антонычева		21.04.87

ТП 817-258.87 АС.Ц.01.00

Крышка приямка ЛМ1

Стадия	Масса	Масштаб
Р	41,82	1:20
Лист	Листов 1	

Гипроагротехпром г. Иваново

Взам.инв.№ | Подпись и дата | Инв.№ подл.

Копировал Крайнова Формат А4

Альбом 1

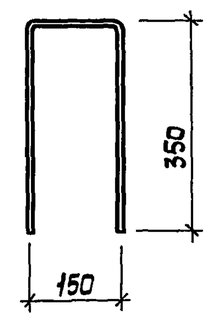

Длина развертки 850 мм

Ст.инж.	Давыдова		
Рук.гр.	Муковня		
Гл.спец.	Павлинов		
Нач.отд.	Шайхалов		21.04.87
ГИП	Глезин		
Н.контр.	Антонычева		21.04.87

ТП 817-258.87 АС.Ц.00.01

Изделие закладное МН1

Стадия	Масса	Масштаб
Р	2,68	1:10
Лист	Листов 1	

А-I-22 ГОСТ 5781-82

Гипроагротехпром г. Иваново

Взам.инв.№ | Подпись и дата | Инв.№ подл.

Копировал Крайнова 22214-01 23 Формат А4

Альбом 1

Ведомость рабочих чертежей основного комплекта

Лист	Наименование	Примечание
1	Общие данные (начало)	
2	Общие данные (окончание). План на отм. 0,000	
	Схемы систем В1, Т3 и К1	

Ведомость ссылочных и прилагаемых документов

Обозначение	Наименование	Примечание
	Ссылочные документы	
4.904-69	Детали крепления санитарно-технических приборов и трубопроводов	
	Прилагаемые документы	
ВК.СО	Спецификация оборудования	
ВК ВМ	Ведомость потребности в материалах для систем водопровода и канализации	

Основные показатели по чертежам водопровода и канализации

Наименование системы	Потребный напор на вводе, м	Расчетный расход				Установленная мощность электродвигателей, квт	Примечание
		м³/сут	м³/ч	л/с	при пожаре, л/с		
Водопровод							
хозяйственно-							
питьевой	4	0,04	0,01	0,14			
Горячее водо-							
снабжение	4	0,03	0,01	0,14			
Канализация							
бытовая		0,07	0,02	1,88			

Типовой проект разработан в соответствии с действующими нормами и правилами

Главный инженер проекта В.И.Глезин

Инв.№			
Вед.инж.	Ладушкин		21.04.87
Гл.спец.	Юматов		27.04.87
Нач.отд.	Шляпкин		27.04.87
Н.контр.	Антонычева		27.04.87
ГИП	Глезин		

Привязан

ТП 817-258.87 ВК

Контрольно-пропускной пункт для ремонтно-обслуживающих баз колхозов и совхозов	Стадия	Лист	Листов
	Р	1	2
Общие данные (начало)	Гипроагротехпром г.Иваново		

Взам.инв.№ | Подпись и дата | Инв.№ подл.

Копировал Трупикова 22214-01 24 Формат А3

Общие указания

1. Исходными данными для разработки рабочих чертежей являются задания смежных отделов.

2. При привязке проекта к местным условиям, заполнить пропуски в [ ].

3. Проект разработан в соответствии со СНиП 2.04.01-85 „Внутренний водопровод и канализация зданий" и СНиП 2.04.02-84 „Водоснабжение. Наружные сети и сооружения".

4. Расход воды на внутреннее пожаротушение не предусматривается. Расчетный расход воды на наружное пожаротушение - 10 л/с (строительный объем здания - 196,4 м³; степень огнестойкости - II; категория производства - Д). Наружное пожаротушение должно решаться в комплексе ремонтно-обслуживающей базы.

5. Трубопроводы систем В1 и Т3 выполнить из стальных водогазопроводных оцинкованных легких труб по ГОСТ 3262-75.

6. Трубопроводы системы К1 выполнить из пластмассовых труб и фасонных частей по ГОСТ 22689.3-77.

7. Стальные трубопроводы покрыть масляной краской два раза.

План на отм. 0,000

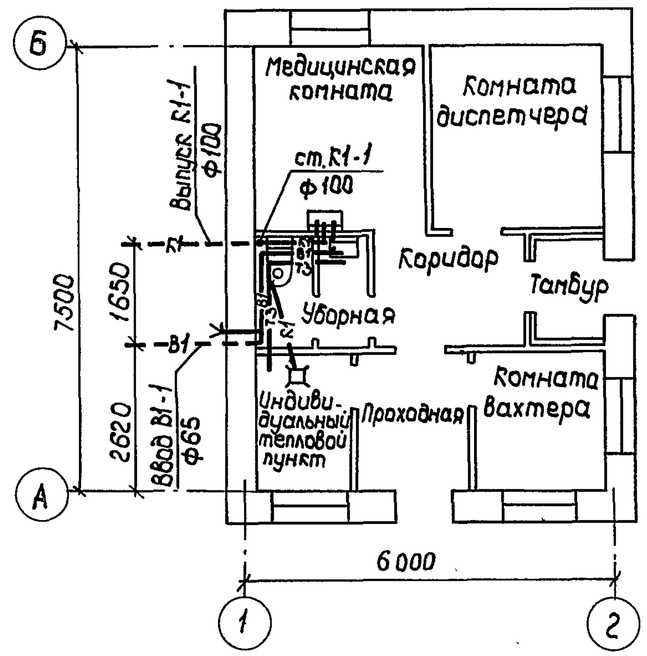

К1

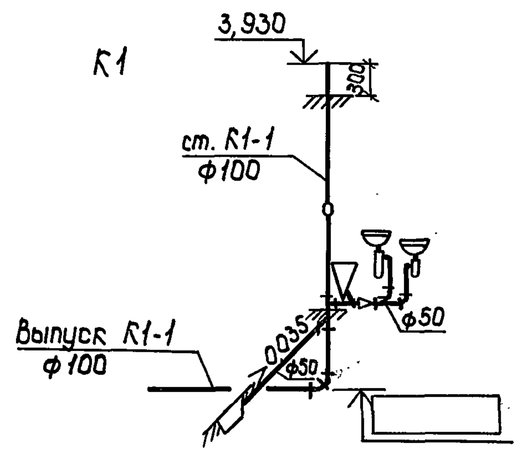

В1

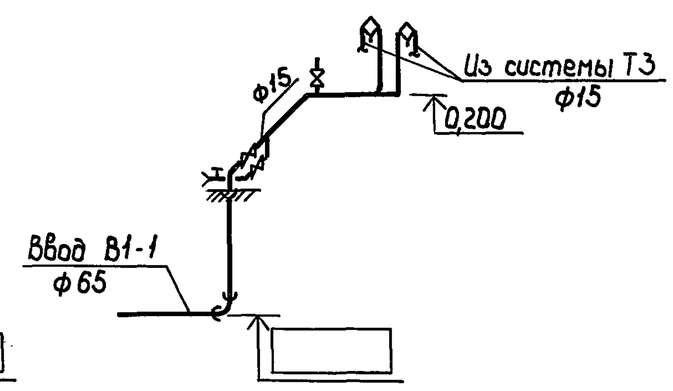

Т3

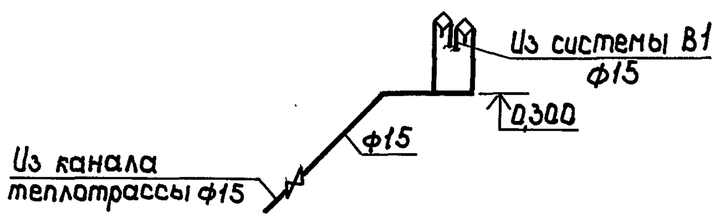

Вед. инж.	Ладушкин		21.04.87
Гл. спец.	Юматов		21.04.87
Нач. отд.	Шляпкин		21.04.87
Н. контр.	Антонычева		21.04.87
ГИП	Глезин		

ТП 817-258.87 ВК

Привязан

Инв. №

Контрольно-пропускной пункт для ремонтно-обслуживающих баз колхозов и совхозов

Стадия	Лист	Листов
Р	2	

Общие данные (окончание). План на отм. 0,000. Схемы систем В1, Т3 и К1

Гипроагротехпром г. Иваново

Нач. отдела ТТ Польгин; Нач. отдела ЭТ Кутин; П.п. защита Загоровский; тех. отдела Пищулин; Альбом 1

Инв. № подл. | Подпись и дата | Взам. инв. №

Копировал Трупикова 22214-01 25 Формат А3

Альбом I

План-схема

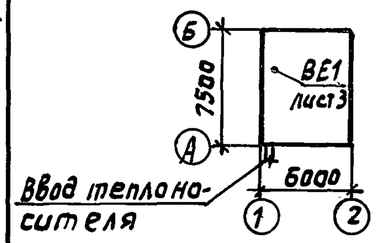

Ведомость рабочих чертежей основного комплекта

Лист	Наименование	Примечание
1	Общие данные (начало)	
2	Общие данные (окончание)	
3	План на отм. 0,000. Схемы систем отопления и	
	вентиляции. ИТП	

Основные показатели по чертежам отопления и вентиляции

Наименование здания (сооружения), помещения	Объем, м³	Периоды года при $t_н$, °С	Расход тепла, Вт (ккал/ч)				Расход холода, Вт (ккал/ч)	Установочная мощность эл.двиг., квт
			На отопление	На вентиляцию	На горячее водоснабжение	Общий		
Контрольно-пропускной пункт	196,4	-30	11280 (9700)	—	640 (550)	11920 (10250)	—	—

Гидравлическое сопротивление системы отопления - 22677 Па (2314 кг/м²)

Типовой проект разработан в соответствии с действующими нормами и правилами

Главный инженер проекта В.И. Глезин

Ведомость ссылочных и прилагаемых документов

Обозначение	Наименование	Примечание
	Ссылочные документы	
4.904-69	Детали крепления санитарно-технических приборов и трубопроводов	
4.903-10,	Изделия и детали трубопроводов для тепловых сетей	
Выпуск 3,	Установка контрольно-измерительн. приборов	
Выпуск 8	Грязевики	
2.800-2,	Унифицированные узлы и детали сельскохозяйственных зданий	
Выпуск 9	Вытяжные вентиляционные шахты	
1.494-10	Решетки щелевые регулирующие типа Р	
3.903-11	Тепловая изоляция криволинейных и фасонных участков трубопроводов и узлов оборудования	
3.903-12	Индустриальная конструкция для промышленной тепловой изоляции ф20-1200 мм	
	Прилагаемые документы	
ОВ.СО	Спецификация оборудования	
ОВ.ВМ	Ведомость потребности в материалах для систем отопления и вентиляции	

Привязан

Инв. №

Ст.инж.	Чечулина		
Рук.гр.	Крылов		
Гл.спец	Князева		29.04.87
Нач.отд.	Польгин		
Н.контр.	Антонычева		29.04.87
ГИП	Глезин		

ТП 817-258.87 - ОВ

Контрольно-пропускной пункт для ремонтно-обслуживающих баз колхозов и совхозов	Стадия	Лист	Листов
	Р	1	3
Общие данные (начало)	Гипроагротехпром г. Иваново		

Инв.№ подл. | Подп. и дата | Взам.инв.№ | Инв.№ дубл. | Подп. и дата | Изм. | Кол.уч. | Лист | N док. | Подп. | Дата

Альбом 1

Общие указания

Исходными данными для разработки рабочих чертежей являются задания смежных отделов.

Рабочие чертежи отопления и вентиляции выполнены в соответствии с нормами строительного проектирования СНиП II-33-75 „Отопление, вентиляция и кондиционирование воздуха" и СНиП II-92-76 „Вспомогательные здания и помещения промышленных предприятий".

Расчетные данные для проектирования:

- температура наружного воздуха $t_н^р = -30°C$;
- продолжительность отопительного периода 232 дня;
- средняя температура отопительного периода $t_о^{ср} = -6,2°C$.

Температура воздуха внутри помещений контрольно-пропускного пункта $t_{вн}^р$ принята по СНиП II-92-76.

В качестве теплоносителя принята вода с температурой 95-70°С.

В качестве нагревательных приборов принять радиаторы МС-140.

Гнутые участки трубопроводов и соединения с отопительными приборами и арматурой на резьбе выполнить из труб по ГОСТ3262-75 под накатку, остальные из электросварных труб по ГОСТ10704-76.

Монтаж и пусконаладочные работы системы отопления выполнить в соответствии с требованиями СНиП 3.05.01-85 „Внутренние санитарно-технические системы."

Крепление трубопроводов и радиаторов выполнить по серии 4.904-69.

Окраску трубопроводов, радиаторов выполнить в соответствии с архитектурно-строительными решениями по внутренней отделке помещений с нормальной влажностью по СНиП 2.03.11-85 „Защита строительных конструкций от коррозии".

Трубопроводы индивидуального теплового пункта и отопления, отводы, арматуру изолировать по серии 3.903-11, 3.903-12 шнуром теплоизоляционным по ТУ36-1695-79.

Покровный слой - стеклопластик, толщина изоляции 30мм.

Перед изоляцией на трубопроводы нанести покрытие краской БТ-177 ОСТ6 10-426-79 в два слоя по грунтовке ГФ-021 ГОСТ25129-82 в один слой.

Расчет тепловых потерь через ограждающие конструкции здания выполнен на ЭВМ по программе РТЦ-83-ОС, а расчет систем отопления - по программе Поток ЕС-6.

Обвязку проточных приборов выполнить по типу узла 1 лист 3, обвязку регулируемых приборов с краном двойной регулировки - по типу узла 2 лист 3.

Ст.инж.	Чечулина			ТП 817-258.87 ОВ			
Рук.гр.	Крылов						
Гл.спец.	Князева		23.04.87				
Нач.отд.	Польгин						
ГИП	Глезин						
Н.контр	Антонычева		30.04.87	Контрольно-пропускной пункт для ремонтно-обслуживающих баз колхозов и совхозов	Стадия	Лист	Листов
					Р	2	
				Общие данные (окончание)	Гипроагротехпром г. Иваново		

Привязан

Инв. №

Инв. № подл. | Подпись и дата | Взам. инв. №

Копировал Крайнова 22214-01 27 Формат А3

Альбом 1

План на отм. 0,000

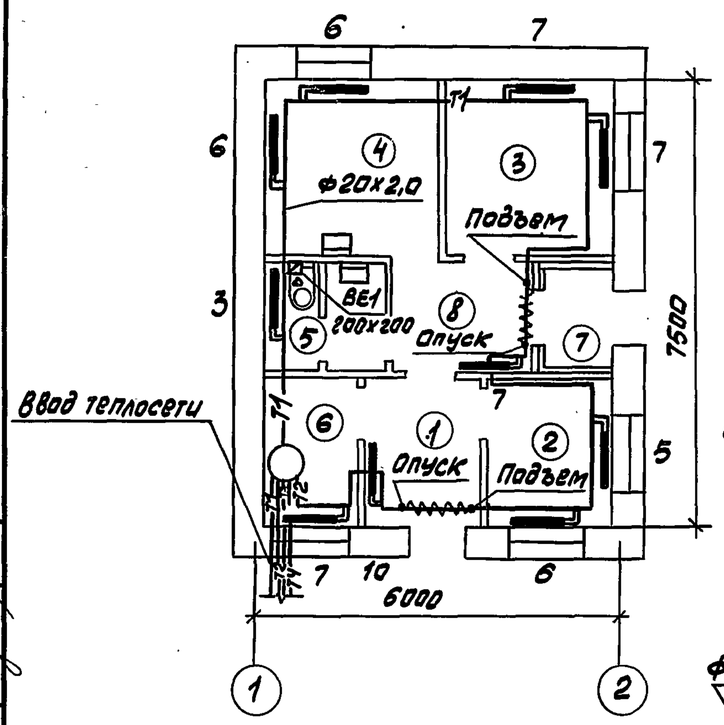

Система отопления

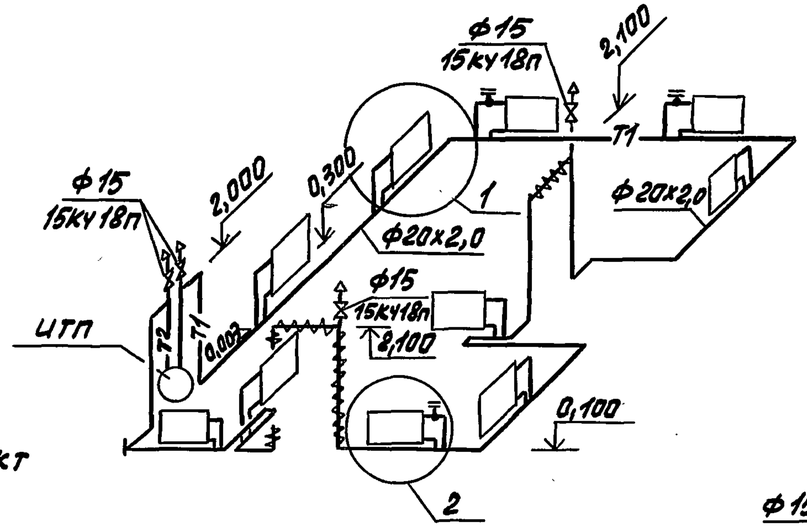

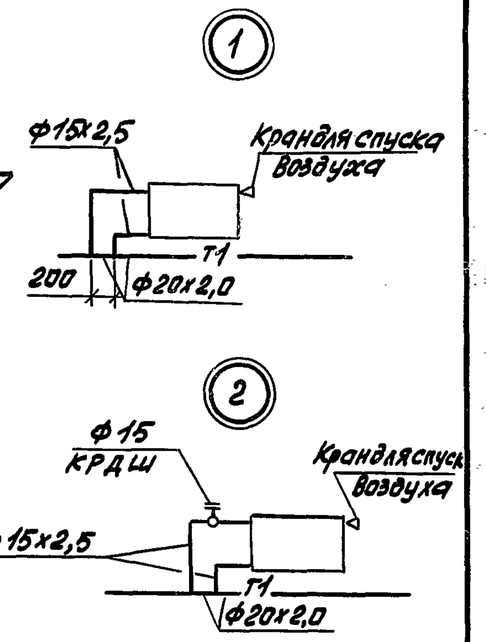

Индивидуальный тепловой пункт

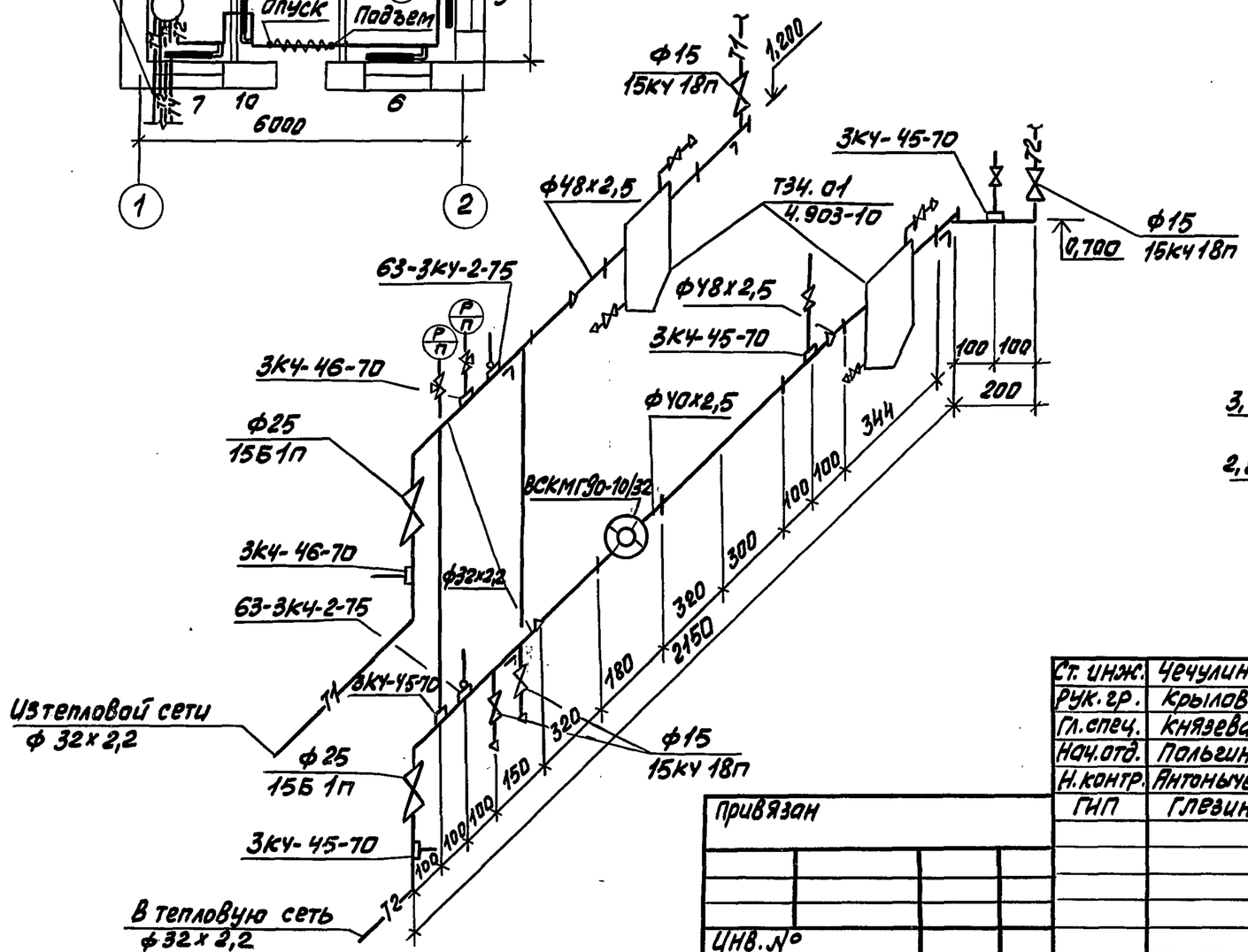

ВЕ1

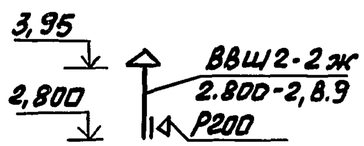

Экспликация помещений

Номер по плану	Наименование
1	Проходная
2	комната вахтера
3	Комната диспетчера
4	Медицинская комната
5	Уборная
6	Индивидуальный тепловой пункт
7	Тамбур
8	Коридор

Ст. инж.	Чечулина		
Рук. гр.	Крылов		
Гл. спец.	Князева		29.04.87
Нач. отд.	Польгин		
Н. контр.	Антоньчев		29.04.87
ГИП	Глезин		

ТП 817-258.87 -ОВ

Контрольно-пропускной пункт для ремонтно-обслуживающих баз колхозов и совхозов

Стадия	Лист	Листов
Р	3	

План на отм. 0,000. Схемы систем отопления и вентиляции. ИТП

Гипроагротехпром г. Иваново

Привязан

Инв. №

Нач. отд. ЭТ Кутин; Нач. отд. ВК Шляпкин; Гл. спец. ТО Булкин

Инж. Чечулина; Рук. гр. Крылов; Гл. спец. Князева; Нач. отд. Польгин

Инв. № подл. | Подп. и дата | Взам. инв. №

Копировал Трофимова

22214-01 28

Формат А3

Альбом 1

Ведомость рабочих чертежей основного комплекта

Лист	Наименование	Примеч.
1	Общие данные	
2	План расположения электрического оборудования и прокладки осветительных сетей	

Ведомость ссылочных и прилагаемых документов

Обозначение	Наименование	Примеч.
	Ссылочные документы	
5.407-64	Установка одиночных навесных и протяжных ящиков, коробок с зажимами, щитков освещения и токоподводы	
5.407-19	Установка одиночных светильников с лампами накаливания, 1981	
4.407-233	Прокладка осветительных электропроводок и установка светильников с лампами накаливания и ДРЛ на кронштейнах, 1977 (А141)	
3.407-82	Вводы линий электропередачи до 1кВ в здания	
3.402-83	Заземляющие устройства ВЛ 0,4; 6; 10; 20 и 35 В	
	Прилагаемые документы	
ЭО.СО	Спецификация оборудования	
ЭО ВМ	Ведомость потребности в материалах	

Общие указания

Исходными данными для проектирования являются задания смежных отделов.

Типовой проект разработан в соответствии с действующими нормами и правилами.

Главный инженер проекта В.И. Глезин

Электроснабжение контрольно-пропускного пункта предусмотрено от ВЛ 380/220В на трубостойку Т-VI/2.

Категория электроснабжения - III согласно ПУЭ гл 1-2. Напряжение питающей сети 220В. Расчетная мощность составляет 1,3 квт. Годовой расход электроэнергии - 1,82 тыс. квт. ч.

Осветительный щиток принят типа ЩК 2101 УХЛ 4 на 3 однофазные группы и с однофазным электросчетчиком типа СО-И-449.

Групповые сети выполнить проводом АППВ скрыта.

Выбор освещенности произведен в соответствии со СНиП II-4-79 „Естественное и искусственное освещение. Нормы проектирования." В качестве источников света приняты люминесцентные светильники и светильники с лампами накаливания.

Для защиты обслуживающего персонала от поражения электрическим током выполнить зануление корпусов светильников путем присоединения к нулевому проводу сети.

На вводе в здание предусмотреть повторное заземление нулевого провода ($R_{п.з.}$=10 Ом), применительно к варианту на листе 46 серии 3.407-83. Конструкция заземлителя выбрана для грунта с удельным сопротивлением 100 Ом·м и должна быть откорректирована при привязке проекта.

Для аварийного освещения теплового пункта использовать ручной электрический фонарь.

Согласно „Инструкции по проектированию и устройству молниезащиты зданий и сооружений" СН 305-77 здание молниезащите не подлежит.

Привязан

Инв. №

Инжен.	Смирнова		28.04.87
Рук. гр.	Дыдыкин		28.04.87
Гл. спец.	Сидоров		28.4.87
Нач. отд.	Кутин		28.4.87
ГИП	Глезин		
Н. контр.	Антонычева		04.05.87

ТП 817-258.87 - ЭО

Контрольно-пропускной пункт для ремонтно-обслуживающих баз колхозов и совхозов

Стадия	Лист	Листов
Р	1	2

Общие данные

Гипроагротехпром г. Иваново

Взам. инв. № | Подп. инв. № | Инв. № подл.

Альбом 1

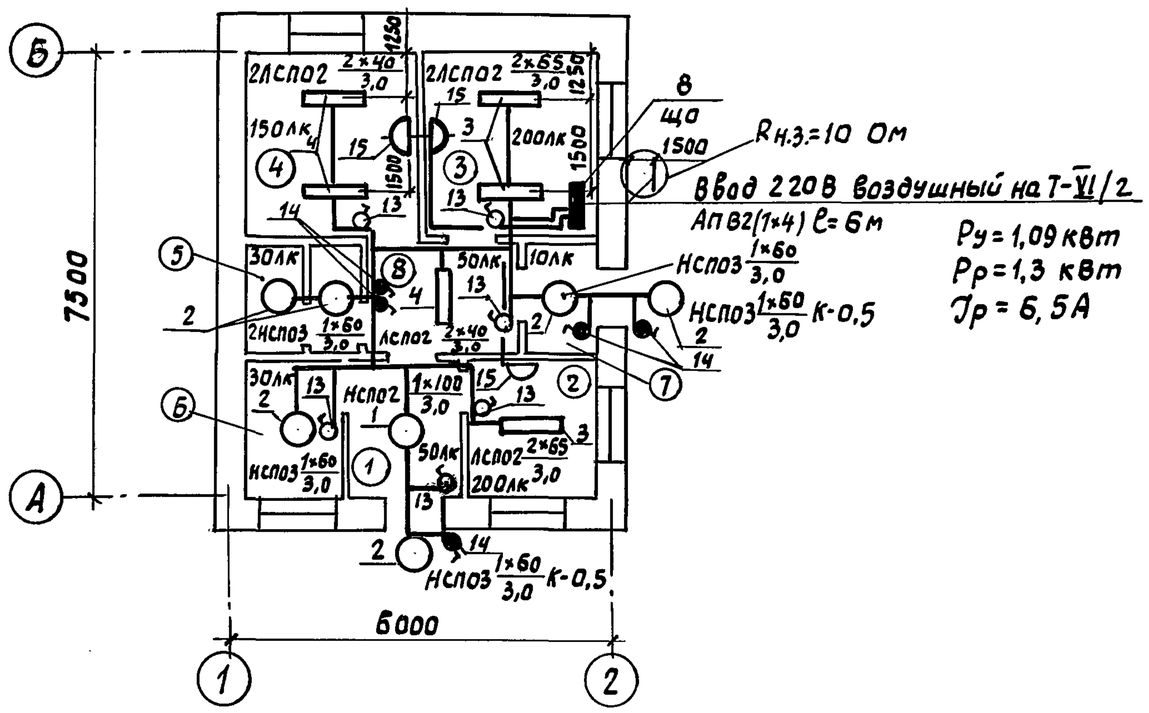

Pу = 1,09 кВт
Pр = 1,3 кВт
Iр = 6,5А

Экспликация помещений

Номер по плану	Наименование
1	Проходная
2	Комната вахтера
3	Комната диспетчера
4	Медицинская комната
5	Уборная
6	Индивидуальный тепловой пункт
7	Тамбур
8	Коридор

Данные о групповом щитке

Номер щитка	Тип	Установленная мощность, кВт	Номера автоматических выключателей: однополюсные, занятые	однополюсные, резервные	трехполюсные, занятые	трехполюсные, резервные	Ток расцепителя, А: на вводе	на линиях
ЩО	ЩК2101УХЛ4	1,09	2	1	—	—	—	16

Ведомость узлов установки электрического оборудования на плане расположения

Поз.	Обозначение	Наименование	Кол.	Примеч.
1	5.407-64	Настенная установка осветительного щитка ЩК	1	примен.
2	4.407-233-001	Крепление светильников на кронштейне	2	
3	5.407-19	Крепление светильников под перекрытием на крюке	5	

Электромонтажные работы выполнить в соответствии с ПУЭ и с „Электротехническими устройствами" СНИП 3.05.06-85

Привязан

Инв. №

Инж.	Смирнова		25.04.87
Рук.гр.	Дыдыкин		25.04.87
Гл.спец.	Сидоров		25.4.87
Нач.отд.	Кутин		25.4.87
ГИП	Глезин		
Н.контр.	Антонычева		04.05.87

ТП 817-258.87 ЭО

Контрольно-пропускной пункт для ремонтно-обслуживающих баз колхозов и совхозов

Стадия	Лист	Листов
Р	2	

План расположения электрического оборудования и прокладки осветительных сетей

Гипроагротехпром г. Иваново

Копировал Курочкина 22214-01 30 Формат А3

Нач.отд. Кутин 8.8.01.87
ГИП Глезин
Гл.спец. Иванов
Нач.отд. Шацкая
Подп. и дата
Взам.инв.№
Инв.№ подл.

Альбом 1

Ведомость рабочих чертежей основного комплекта

Лист	Наименование	Примеч.
1	Общие данные	
2	Индивидуальный тепловой пункт. Схема автоматизации. Схема внешних проводок	

Ведомость ссылочных и прилагаемых документов

Обозначение	Наименование	Примеч.
	Ссылочные документы	
ОСТ 36-27-77	Обозначения условные в схемах автоматизации технологических процессов	„Главмонтажавтоматика" г. Москва
РМ4-2-84	Системы автоматизации технологических процессов. Схемы автоматизации. Указания по выполнению	
РМ4-6-81 ч. III	Системы автоматизации технологических процессов. Проектирование электрических и трубных проводок	
ТМ4-144-75	Термометр технический ртутный в оправе. Установка на трубопроводе Д14-38 мм	„Сантехпроект" г. Москва
ТКЧ-3136-70	Манометры в корпусе диаметром до 250мм с радиальным штуцером М20×1,5. Установка на трубопроводе (горизонтальном) Ру до 16 кгс/см², t до 80°С	
ТКЧ-3138-70	Манометры в корпусе диаметром до 250мм с радиальным штуцером М20×1,5 Установка на трубопроводе (горизонтальном) Ру=16 кгс/см², t до 225°С	
	Прилагаемые документы	
АОВ. СО	Спецификация оборудования	

Типовой проект разработан в соответствии с действующими нормами и правилами.

Главный инженер проекта В.И.Глезин

Общие указания

Исходными данными для разработки рабочих чертежей являются задания смежных отделов.

Рабочими чертежами предусматривается контроль температуры и давления в индивидуальном тепловом пункте.

Инв.№				Привязан
Ст.инж.	Полищук		27.04	ТП 817-258.87 АОВ
Рук.гр.	Гусаров		27.04.87	
Гл.спец.	Сидоров		27.04.87	
Нач.отд.	Кутин		28.4.87	
ГИП	Глезин			
Н.контр.	Антонычева		04.05.87	Контрольно-пропускной пункт для ремонтно-обслуживающих баз колхозов и совхозов

Стадия	Лист	Листов
Р	1	2

Общие данные

Гипроагротехпром г. Иваново

Инв.№подл. | Подпись и дата | Взам.инв.№

Альбом 1

Схема автоматизации

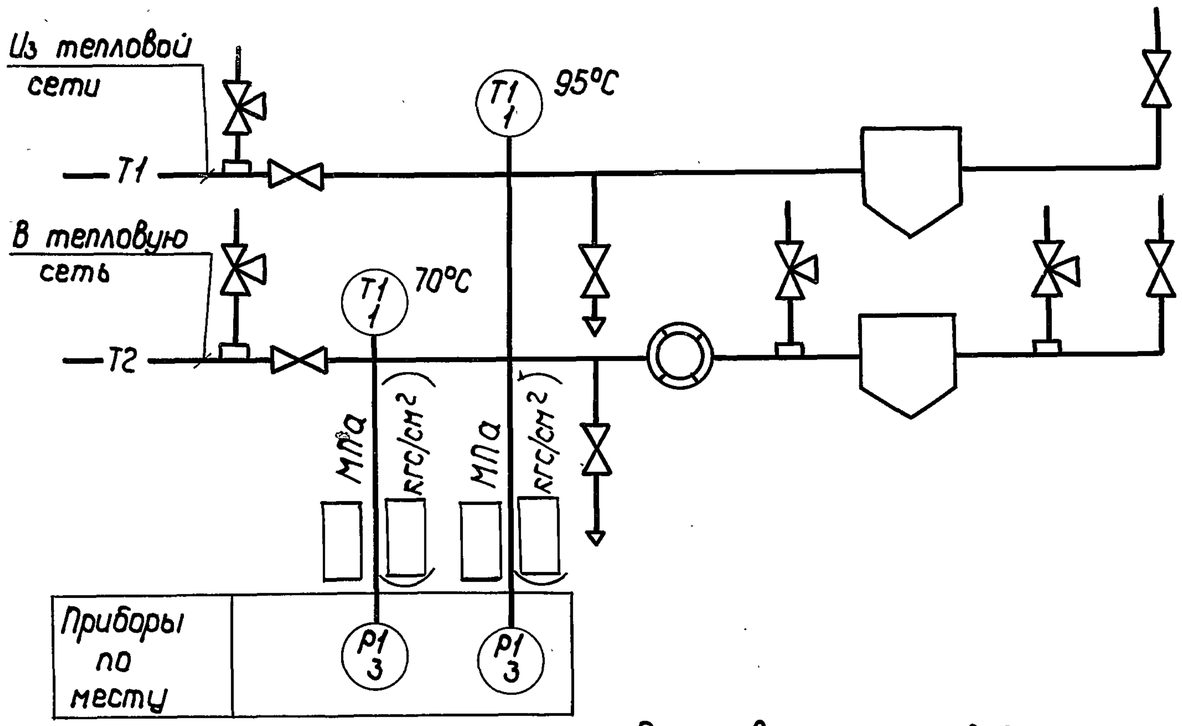

Поз. обознач.	Наименование	Кол.	Примеч.
1	Термометр ТТ П51 240163 ГОСТ 2823-73Е Оправа 2П250160 64100 ГОСТ 3029-75Е	2	компл.
3	Манометр МП3-Ух ☐ ТУ25-02.180.335-84	2	
	Кран ду 15 14МТ-16 ГОСТ 21345-78	4	
	Отборное устройство давления ТКЧ-130-67	2	

1. Установка и заказ закладных конструкций, отборных устройств температуры и давления выполнены в комплекте рабочих чертежей отопления и вентиляции.

2. ☐ - заполняется при привязке проекта.

Схема внешних проводок

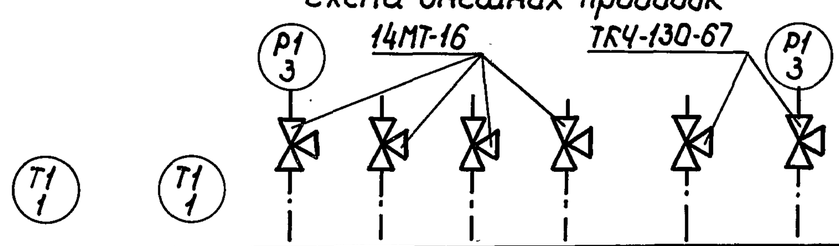

Поз. обознач.	1	1	3	—	—	—	—	3
Обозначение чертежа установки	ТМ4-144-75		ТКЧ 3136-70				ТКЧ3138-70	
Наименование параметра и место отбора импульса	Трубопровод прямой воды	Трубопровод обратной воды						Трубопровод прямой воды
	Температура	Давление						
Агрегат	Индивидуальный тепловой пункт							

Ст.инж.	Полищук		27.04
Рук.гр.	Гусаров		27.04.87
Гл.спец.	Сидоров		27.04.87
Нач.отд.	Кутин		28.IV.87
ГИП	Глезин		
Н.контр.	Антонычева		07.05.87

ТП 817-258.87 АОВ

Контрольно-пропускной пункт для ремонтно-обслуживающих баз колхозов и совхозов

Стадия	Лист	Листов
Р	2	

Индивидуальный тепловой пункт. Схема автоматизации. Схема внешних проводок

Гипроагротехпром г. Иваново

Привязан

Инв. №

Инв. № подл. | Подпись и дата | Взам. инв. № | Нач. отд. ТГВ Полыгин | Разраб. 04.05

Копировал Трупикова 22214-01 32 Формат А3

Альбом 1

Ведомость рабочих чертежей основного комплекта

Лист	Наименование	Примеч.
1	Общие данные	
2	План и схемы расположения сетей связи и радиофикации	

Ведомость ссылочных и прилагаемых документов

Обозначение	Наименование	Примеч.
	Прилагаемые документы	
СС. СО	Спецификация оборудования	
СС. ВМ	Ведомость потребности в материалах	

Общие указания

Настоящий проект связи и сигнализации разработан на основании задания смежных отделов.

Проектом предусматривается комплексная сеть телефонной связи, радиофикация, радиосвязь и громкоговорящая связь контрольно-пропускного пункта (КПП)

Телефонизация

Телефонизация здания осуществляется от наружных сетей кабелем ТППЛ10×2×0,5с установкой комплексной распределительной коробки КРТ-10. Абонентскую проводку к телефонному аппарату ТА-72, устанавливаемому в комнате диспетчера, выполнить проводом ТРП 2×0,4, прокладываемым открыто

Радиофикация

Радиофикацию здания КПП осуществить от радиосети базы в медицинской комнате и комнатах диспетчера и вахтера установить абонентские громкоговорители мощностью 0,15ВА

Абонентскую сеть выполнить проводом марки ПТПЖ 2×1,2 прокладываемым скрыто по стенам под слоем штукатурки

Ввод наружной сети радиофикации в здание предусмотреть кабелем ПРППМ 2×1,0

Диспетчерская связь

В комнатах диспетчера и вахтера установить телефоны диспетчерской связи, абонентскую проводку к которым выполнить проводом ТРП 2×0,4 от комплексной распределительной коробки КРТ-10

Громкоговорящая связь

Для озвучивания территории базы предусмотреть прямую громкоговорящую связь, которую осуществить путем установки усилителя 100У-101 в комнате диспетчера. Громкоговорители типа 10ГР-35-VI установить на территории базы.

Радиосвязь

Для связи диспетчера базы с районным центром в здании КПП предусматривается установка радиостанции УКВ. Она обеспечивает вызов и радиотелефонную связь в радиусе 20-40км Питание радиостанции предусматривается от сети переменного тока напряжением 220В

Заземление

Корпус усилителя и радиостанции заземлить, использовав заземлитель сопротивлением 10 Ом, выполненный в чертежах марки ЭО

Типовой проект разработан в соответствии с действующими нормами и правилами.

Главный инженер проекта В.Ц.Глезин

Инв. №				Привязан
Инж.	Архиреева		21.04.87	
Вед.инж.	Дыдыкина		21.04.87	ТП-817-258.87 -СС
Гл.спец.	Сидоров		21.4.87	
Нач.отд.	Кутин		21.4.87	
Н.контр.	Антонычева		21.04.87	
ГИП	Глезин			

Контрольно-пропускной пункт для ремонтно-обслуживающих баз колхозов и совхозов	Стадия	Лист	Листов
	Р	1	2
Общие данные	Гипроагротехпром г. Иваново		

Взам.инв.№ | Подп.и дата | Инв.№подл.

Копировал Курочкина 22214-01 33 Формат А3

Альбом 1

План расположения сетей

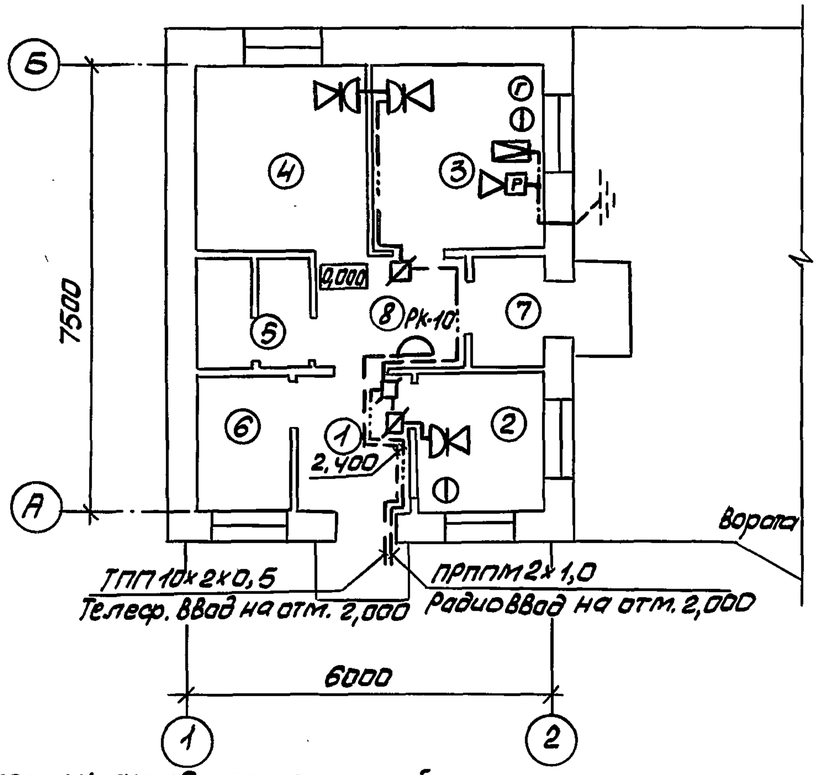

Схема расположения комплексной телефонной сети

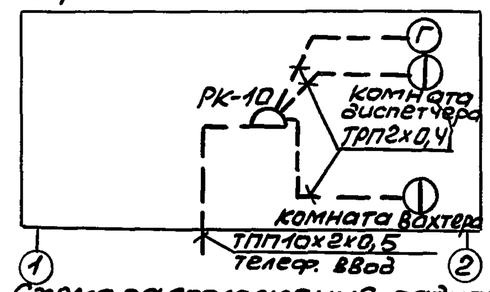

Схема расположения радиотрансляционной сети

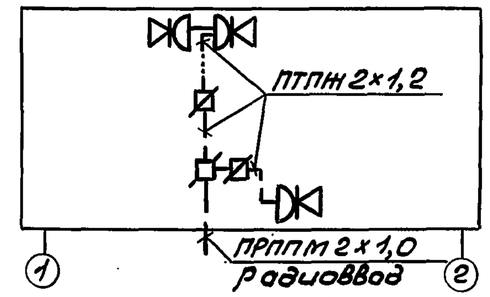

Схема соединений устройств громкоговорящей связи

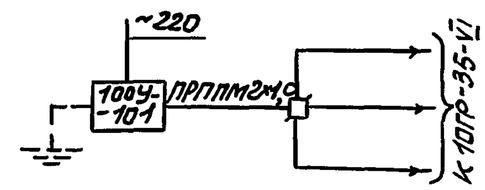

Экспликация помещений

Номер по плану	Наименование
1	Проходная
2	Комната вахтера
3	комната диспетчера
4	Медицинская комната
5	Уборная
6	Индивидуальный тепловой пункт
7	Тамбур
8	коридор

Условные обозначения:

- Радиостанция
- Линия радиовещания
- Аппарат телефонный городской связи
- Аппарат телефонный диспетчерской связи
- Линия заземления

Инжен.	Архиреева		21.09.87
Вед. инж.	Аыдыкина		21.09.87
Гл. спец.	Сидоров		21.9.87
Нач. отд.	Кутин		21.9.87
Н. контр.	Антонычева		25.09.87
ГИП	Глезин		

ТП 817-258.87 -СС

Привязан

Инв. №

Контрольно-пропускной пункт для ремонтно-обслуживающих баз колхозов и совхозов	Стадия	Лист	Листов
	Р	2	
План и схемы расположения сетей связи и радиофикации	Гипроагротехпром г. Иваново		

Нач. отд. ВК Шляпкин
Нач. отд. ТТ Польгин
Гл. спец. ТО Иванов

Взам. инв. № | Подп. и дата | Инв. № подл.

Копировал Трофимова 22214-01 34 Формат А3

Альбом 1

Позиция	Наименование и техническая характеристика оборудования и материалов. Завод-изготовитель (для импортного оборудования — страна, фирма)	Тип, марка оборудования. Обозначение документа и номер опросного листа	Единица измерения		Код завода-изготовителя	Код оборудования, материала	Цена единицы оборудования, тыс.руб.	Количество	Масса единицы оборудования, кг
			Наименование	Код					
1	2	3	4	5	6	7	8	9	10
	Оборудование и материалы, поставляемые заказчиком								
	Водопровод								
	Хозяйственно-питьевой								
	1. Вентиль запорный муфтовый Ф15	1548п2							
		Каталог ЦКБА	шт.	796		37 2211 1007		3	0,75
	2. Кран поливочный, компл:		шт.	796				1	17,25
	а) вентиль запорный муфтовый Ф15	1548п2							
		Каталог ЦКБА	шт.	796		37 2211 1007		1	0,75
	б) гайка соединительная Ф15	ГОСТ 8959-75	шт.	796		14 6200		1	0,3
	в) рукав В(II)-10-16-27-У ℓ=30м	ГОСТ 18698-79	шт.	796		25 5321 0501		1	16,2
	Горячее водоснабжение								
	1. Вентиль запорный муфтовый Ф15	15Б1бк							
		Каталог ЦКБА	шт.	796		37 1211 1002		1	0,38

Взам. инв. №

Подпись и дата

Инв. № подл.

Инв. №			
Вед. инж.	Ладушкин		21.04.87
Гл. спец.	Юматов		27.04.87
Нач. отд.	Шляпкин		27.04.87
Н. контр.	Антонычева		27.04.87
ГИП	Глезин		

Привязан

ТП 817-258.87 -ВК.СО

Спецификация оборудования

Стадия	Лист	Листов
Р	1	3

Гипроагротехпром г. Иваново

Альбом 1

Позиция	Наименование и техническая характеристика оборудования и материалов. Завод-изготовитель (для импортного оборудования – страна, фирма).	Тип, марка оборудования. Обозначение документа и номер опросного листа	Единица измерения: Наименование	Единица измерения: Код	Код завода-изготавителя	Код оборудования, материала	Цена единицы оборудования, тыс. руб.	Количество	Масса единицы оборудования, кг
1	2	3	4	5	6	7	8	9	10
	Оборудование, поставляемое подрядчиком								
	Водопровод								
	Хозяйственно-питьевой								
	1. Трубопровод из стальных водогазопроводных оцинкованных легких труб по ГОСТ 3262-75 ф15		м	006		13 8501		6	1,16
	2. Трубопровод из чугунных напорных труб по ГОСТ 9583-75 ф65		м	006		14 6001		5	11,3
	Горячее водоснабжение								
	1. Трубопровод из стальных водогазопроводных оцинкованных легких труб по ГОСТ 3262-75 ф15		м	006		13 8501		8	1,16
	Канализация бытовая								
	1. Унитаз, компл.	ТП-КВ							
		ГОСТ 22847-85	шт	796		49 6500		1	
	2. Умывальник, компл.	УмПр3 спб С							
		ГОСТ 23759-85	шт	796		49 4400		2	
	а) смеситель	СМ-УМ-НВ							
		ГОСТ 25809-83	шт	796				2	
	б) сифон	СБПУВ							
		ГОСТ 23412-79	шт	796				2	
	3. Трап	Т50							
		ГОСТ 1811-81	шт	796				1	

Взам.инв.№ | Подп. и дата | Инв.№ подл.

Привязан

Инв. №

Альбом 1

Позиция	Наименование и техническая характеристика оборудования и материалов. Завод-изготовитель (для импортного оборудования - страна, фирма)	Тип, марка оборудования. Обозначение документа и № опросного листа	Единица измерения		Код завода изготовителя	Код оборудования, материала	Цена единицы, оборудования, тыс. руб	Количество	Масса единицы оборудования, кг
			Наименование	Код					
1	2	3	4	5	6	7	8	9	10
	4. Трубопровод из пластмассовых канализационных труб по								
	ГОСТ 22689.3-77 ф 50		м	006				4	
	ф 100		м	006				9	

Инв.№подл. | Подпись и дата | Взам.инв.№

Привязан

Инв.№

ТП 817-258.87 ВК.СО

Лист 3

Копировал Трупикова 22214-01 37 Формат А3

Альбом I

Позиция	Наименование и техническая характеристика оборудования и материалов. Завод-изготовитель (для импортного оборудования - страна, фирма)	Тип, марка оборудования. Обозначение документа и номер опросного листа	Единица измерения: Наименование	Единица измерения: Код	Код завода-изготовителя	Код оборудования, материала	Цена единицы оборудования, тыс. руб.	Количество	Масса единицы оборудования, кг
1	2	3	4	5	6	7	8	9	10
	Оборудование и материалы, поставляемые заказчиком								
	Отопление								
	1. Вентиль запорный муфтовый Ф15	15кч 18п	шт	796	5743083	37 3211 1027		4	
		ГОСТ 18161-72							
	2. Кран двойной регулировки Ф15	КРД Ш	шт	796	4606955	37 1222		3	
		ГОСТ 10944-75							
	Индивидуальный тепловой пункт								
	3. Вентиль запорный муфтовый Ф15	15кч 18п	шт.	796	5743083	37 3211 1027		4	
		ГОСТ 18161-72							
	4. Вентиль запорный Ф25	15б1п	шт.	796	0218184	37 1212 1028		2	
		ГОСТ 9086-74							
	5. Водомер горячей воды крыльчатый	ВСКМГ90-10/32	шт.	796	022 5715	42 1321 0173		1	

Инв. №				привязан	
Ст. инж.	Чечулина			ТП 817-258.87 ОВ.СО	
Рук. гр.	Крылов				
Гл. спец.	Князева		29.04.87		
Нач. отд.	Польгин			Спецификация оборудования и материалов	Стадия: Р; Лист: 1; Листов: 3
Н. контр.	Антонычева		29.04.87		Гипроагротехпром г. Иваново
ГИП	Глезин				

Инв. № подл. | Подп. и дата | Взам. инв. №

Альбом 1

Позиция	Наименование и техническая характеристика оборудования и материалов. Завод-изготовитель (для импортного оборудования – страна, фирма)	Тип, марка оборудования. Обозначение документа и № опросного листа	Единица измерения: Наименование	Единица измерения: Код	Код завода изготовителя	Код оборудования, материала	Цена единицы оборудования, тыс. руб.	Количество	Масса единицы оборудования, кг
1	2	3	4	5	6	7	8	9	10
	Оборудование, поставляемое подрядчиком								
	Отопление								
	1. Радиаторы	МС-140	экм / секц.	084 / 796				19,84 / 64	
		ГОСТ 8690-75							
	2. Кран для спуска воздуха	СТД 7073 В	шт.	796				10	
	3. Трубопровод из водогазопроводных труб по ГОСТ 3262-75								
	под накатку ф15×2,5		м	006				13	
	4. Трубопровод из электросварных труб по ГОСТ 10704-76 ф20×2,0		м	006				43	
	5. Конструкция тепловой изоляции								
	Шнур теплоизоляционный	ТУ36-1695-79	$м^3$	113				0,045	
	Стеклопластик рулонный	ТУ6-11-145-74	$м^2$	055				1,75	
	Индивидуальный тепловой пункт								
	6. Грязевик 16-40	Т34.01	шт.	796				2	
		4.903-10, вып.8							
	7. Трубопровод из электросварных труб по ГОСТ 10704-76 ф20×2,0		м	006				1,0	
	ф32×2,2		м	006				3,0	
	ф40×2,5		м	006				1,0	
	ф48×2,5		м	006				1,1	
	8. Конструкция тепловой изоляции								
	Шнур теплоизоляционный	ТУ36-1695-79	$м^3$	113				0,054	
	Стеклопластик рулонный	ТУ6-11-145-74	$м^2$	055				2,1	

Инв. № подл. | Подпись и дата | Взам. инв. №

Привязан

Инв. №

ТП 817-258.87 ОВ, СО

Лист 2

Альбом 1

Позиция	Наименование и техническая характеристика оборудования и материалов. Завод-изготовитель (для импортного оборудования - страна, фирма)	Тип, марка оборудования. Обозначение документа и № опросного листа	Единица измерения		Код завода изготовителя	Код оборудования, материала	Цена единицы оборудования, тыс. руб.	Количество	Масса единицы оборудования, кг
			Наименование	Код					
1	2	3	4	5	6	7	8	9	10
	9. Закладные конструкции КИП	3К4-45-70	шт.	796				4	
		3К4-46-70	шт.	796				2	
		Б3-3К4-2-75	шт.	796				2	
	Вентиляция								
	10. Шахта вытяжная	ВВШ-2-2ж	шт.	796				1	
		2800-2, Вып.9							
	11. Решетка жалюзийная	Р200	шт.	796				1	
		1.494-10							

Инв. № подл. | Подп. и дата | Взам. инв. №

Привязан

Инв. №

Копировал Трофимова

Альбом 1

Позиция	Наименование и техническая характеристика оборудования и материалов. Завод-изготовитель (для импортного оборудования - страна, фирма)	Тип, марка оборудования. Обозначение документа и № опросного листа	Единица измерения: Наименование	Единица измерения: Код	Код завода изготовителя	Код оборудования, материала	Цена единицы оборудования, тыс.руб.	Количество	Масса единицы оборудования, кг
1	2	3	4	5	6	7	8	9	10
	Оборудование и материалы, поставляемые заказчиком								
	Электрооборудование и аппаратура								
1	Светильник	НСП02 х 100/ Р54-01 ОСТ16.0.535.046-79	шт	796		346 111 9057		1	
2	Светильник	НСП03 х 60/ Р53-01 ТУ16-535.561--79	шт	796		346 111 0000		6	
3	Светильник	ЛСП02-2х65/ Д-20 ОСТ 16.0.535.033 -78	шт	796		346 112 0000		3	

Привязан

Инв. №

Инж.	Смирнова		28.04.87
Рук.гр.	Дыдыкин		28.04.87
Гл.спец.	Сидоров		28.4.87
Нач.отд.	Кутин		28.4.87
ГИП	Глезин		
Н.конт.	Антонычева		06.05.82

ТП 817-258.87 ЭО.СО

Спецификация оборудования

Стадия	Лист	Листов
Р	1	4

Гипроагротехпром г.Иваново

Инв.№ подл. | Подпись и дата | Взам.инв.№

Альбом 1

Позиция	Наименование и техническая характеристика оборудования и материалов. Завод-изготовитель (для импортного оборудования – страна, фирма)	Тип, марка оборудования. Обозначение документа и № опросного листа	Единица измерения: Наименование	Единица измерения: Код	Код завода изготовителя	Код оборудования, материала	Цена единицы оборудования, тыс. руб.	Количество	Масса единицы оборудования,
1	2	3	4	5	6	7	8	9	10
4	Светильник	ЛСП02-2140/Д	шт	796		346112 0000		3	
		-20							
		ОСТ16.0.535.033							
		-78							
	Провода и кабели								
	Провод с алюминиевой жилой плоский для скрытой проводки напряжение 380В	ГОСТ6323-79							
5	2×2,5	АППВ	км	008		3553330100		0,050	
6	3×2,5	АППВ	км	008		3553330100		0,015	
7	Провод с алюминиевой жилой с поливинилхлоридной изоляцией напряжение 380В	ГОСТ6323-79							
	4,0	АПВ	км	008		3551330100		0,012	

Взам. инв. № | Подп. и дата | Инв. № подл.

Привязан

Инв. №

ТП 817-258.87 ЭО.СО

Лист 2

Альбом 1

Позиция	Наименование и техническая характеристика оборудования и материалов. Завод-изготовитель (для импортного оборудования - страна, фирма)	Тип, марка оборудования. Обозначение документа и № опросного листа	Единица измерения: Наименование	Единица измерения: Код	Код завода изготовителя	Код оборудования, материала	Цена единицы оборудования, тыс. руб.	Количество	Масса единицы оборудования, кг
1	2	3	4	5	6	7	8	9	10
	Оборудование, поставляемое подрядчиком								
	Электрооборудование и аппаратура								
8	Щиток осветительный Iр=16А	ЩК2101-УХЛ4							
		ГОСТ 14254-80	шт	796		3434144040		1	
	Лампа накаливания	ГОСТ 2239-79							
9		Б 220-230-100	шт	796		3466115106 02		1	
10		Б 220-230-60	шт	796				6	
	Лампа люминесцентная	ГОСТ 6825-74							
11		ЛБ-40	шт	796		3467131101		6	
12		ЛБ-65	шт	796				6	
	Электромонтажные изделия								
13	Выключатель С 01 6,3-002 УХЛ3	ГОСТ 7397-76Е	шт	796		3464200000		6	
14	Выключатель АО 16,3-002 УХЛ3	ГОСТ 7397-76Е	шт	796		3464200000		5	
15	Розетка РС 6,3А-002 УХЛ4	ГОСТ 7396-85Е	шт	796		34601		3	

Взам. инв. № | Подп. и дата | Инв. № подл.

Привязан

Инв. №

Альбом 1

Позиция	Наименование и техническая характеристика оборудования и материалов. Завод-изготовитель (для импортного оборудования – страна, фирма)	Тип, марка оборудования. Обозначение документа и № опросного листа	Единица измерения		Код завода изготовителя	Код оборудования, материала	Цена единицы оборудования, тыс. руб.	Количество	Масса единицы оборудования, кг
			Наименование	Код					
1	2	3	4	5	6	7	8	9	10
16	Коробка ответвительная	У197УХЛ3	шт.	796				4	
		ТУ36-1449-84							
17	Кронштейн с вылетом 0,5м	У116У3	шт.	796		346473 1021		2	
		ТУ36-2240-80							

Привязан

Инв. №

Инв. № подл. | Подпись и дата | Взам. инв. №

ТП 817-258.87 ЭО.СО

Лист 4

Копировал Крайнова 22214-01 44 Формат А3

Альбом 1

Позиция	Наименование и техническая характеристика оборудования и материалов Завод-изготовитель (для импортного оборудования - страна, фирма)	Тип, марка оборудования, обозначение документа и № опросного листа	Единица измерения		Код завода изготовителя	Код оборудования, материала	Цена единицы оборудов, тыс.руб.	Количество	Масса единицы оборудования, кг
			Наименование	Код					
1	2	3	4	5	6	7	8	9	10
	Оборудование и материалы, поставляемые заказчиком								
	Приборы и средства автоматизации								
1	Термометр технический прямой, пределы измерения	ТТП51240163	компл	671		4321221127		2	
	от 0 до 160°С с ценой деления 1°С, с длиной верхней части	ГОСТ2823-73Е							
	240мм и нижней -163мм								
	Оправа к термометру техническому, исполнения 2П с длиной	2П25016064100							
	верхней части 250мм, глубиной погружения 160мм при	ГОСТ3029-75Е							
	условном давлении до 64 кгс/см²								
3	Манометр показывающий общего назначения пределы	МП3-У× ☐	шт	796		4212131870		2	
	измерения от 0 до ☐ кгс/см²	ТУ25-02.180.335-							
		-84							

Инв.№			
Ст.инж.	Полищук		27.04
Рук.гр.	Гусаров		27.04.87
Гл.спец.	Сидоров		27.04.87
Нач.отд.	Кутин		28.4.87
ГИП	Глезин		
Н.контр.	Антонычева		04.05.87

ТП 817-258.87 АОВ. СО

Спецификация оборудования

Стадия	Лист	Листов
Р	1	3

Гипроагротехпром г. Иваново

Инв.№ подл. | Подпись и дата | Взам.инв.№

Альбом 1

Позиция	Наименование и техническая характеристика оборудования и материалов. Завод-изготовитель (для импортного оборудования - страна, фирма)	Тип, марка оборудования. Обозначение документа и № опросного листа	Единица измерения		Код завода изготовителя	Код оборудования, материала	Цена единицы оборудования тыс. руб.	Количество	Масса единицы оборудования, кг
			Наименование	Код					
1	2	3	4	5	6	7	8	9	10
	Монтажные материалы								
1	Кран контрольный ду 15	14МI-16 ГОСТ 21345-78	шт.	796		3712226007		4	

Привязан

Инв. №

Инв. N подл. | Подп. и дата | Взам. инв. N

ТП 817-258.87 АОВ.СО

Лист 2

22214-01 46

Пров. 28.9.90г Коп.

Альбом 1

Позиция	Наименование и техническая характеристика оборудования и материалов. Завод-изготовитель (для импортного оборудования - страна, фирма)	Тип, марка оборудования. Обозначение документа и № опросного листа	Единица измерения		Код завода изготовителя	Код оборудования, материала	Цена единицы оборудования, тыс. руб.	Количество	Масса единицы оборудования, кг
			Наименование	Код					
1	2	3	4	5	6	7	8	9	10
	Оборудование и изделия, поставляемые подрядчиком								
1	Отборное устройство давления	ТКЧ-130-67	шт	796				2	

Привязан

Инв. №

Инв. № подл. | Подпись и дата | Взам. инв. №

Альбом 1

Позиция	Наименование и техническая характеристика оборудования и материалов Завод-изготовитель (для импортного оборудования - страна, фирма)	Тип, марка оборудования. Обозначение документа и № опросного листа	Единица измерения		Код завода изготовителя	Код оборудования, материала	Цена единицы оборудования, тыс.руб.	Количество	Масса единицы оборудования, кг
			Наименование	Код					
1	2	3	4	5	6	7	8	9	10
	Оборудование и материалы, поставляемые заказчиком								
	Основное оборудование								
	Телефонизация и диспетчерская связь								
1	Аппарат телефонный системы АТС	ТА - 72 РРО. 218.060ТУ	шт.	796		6654 111 730		3	
	Радиофикация, громкоговорящая связь и радиосвязь								
2	Громкоговоритель абонентский мощностью 0,15 ВА	Обь - 301 ГОСТ 5961-84	шт.	796		6586213034		3	
3	Усилитель трансляционный	100У - 101 Д22.032.020ТУ	компл.	671		6573192241		1	
4	Громкоговоритель рупорный	10ГР-35-VI ЯС.3.843.051ТУ	шт.	796		6573542270		3	
5	Радиостанция стационарная, трехканальная	IР21С-4 "Лен-В" НПI.100.073 ТУ	компл.	671		6571123630			

Инжен.	Архиреева		21.05.87
Вед.инж.	Дыдыкина		21.04.87
Гл.спец.	Сидоров		21.4.87
Нач.отд.	Кутин		21.4.87
ГИП	Глезин		
Н.контр.	Антонычева		04.05.87

ТП 817-258.87 СС.СО

Спецификация оборудования

Стадия	Лист	Листов
Р	1	4

Гипроагротехпром г.Иваново

Привязан

Инв. №

Инв.№ подл. | Подпись и дата | Взам.инв.№

Альбом 1

Позиция	Наименование и техническая характеристика оборудования и материалов. Завод-изготовитель (для импортного оборудования - страна, фирма)	Тип, марка оборудования. Обозначение документа и № опросного листа	Единица измерения: Наименование	Единица измерения: Код	Код завода изготовителя	Код оборудования, материала	Цена единицы оборудования, тыс.руб.	Количество	Масса единицы оборудования, кг
1	2	3	4	5	6	7	8	9	10
	Кабельные изделия								
	Телефонизация и диспетчерская								
	связь								
6	Провод телефонный распределительный								
	с медными жилами с полиэтиленовой	ТРП	км	008		3575110100		0,050	
	изоляцией 2х0,4	ГОСТ 20575-75Е							
7	Кабель телефонный городской с полиэтиле-								
	новой изоляцией в полиэтиленовой	ТПП	км	008		3572110100		0,005	
	оболочке 10х2х04	ГОСТ 22498-77Е							
	Радиофикация громкоговорящая								
	связь и радиосвязь.								
8	Кабель для связи и радиофикации								
	с медными жилами с полиэтиленовой								
	изоляцией в полиэтиленовой оболочке	ПРППМ	км	008		3577110300		0,020	
	2х1,0	ТУ16.505.75-80							
9	Провод трансляционный со стальными	ПТПЖ	км	008		3575510100		0,040	
	жилами с полиэтиленовой изоляцией	ГОСТ 10254-75Е							
	2х1,2								
10	Кабель силовой с алюминиевыми жилами								
	с резиновой изоляцией в поливинилхло-	АВВГ	км	008				0,010	
	ридной оболочке 2х2,5	ГОСТ 433-73Е							

Инв. № подл. | Подп. и дата | Взам. инв. №

Привязан

Инв. №

ТП 817-258.87 СС. СО Лист 2

Копировал Трофимова 22214-01 49 Формат А3

Альбом 1

Позиция	Наименование и техническая характеристика оборудования и материалов. Завод-изготовитель (для импортного оборудования - страна, фирма)	Тип, марка оборудования. Обозначение документа и № опросного листа	Единица измерения		Код завода изготовителя	Код оборудования, материала	Цена единицы оборудования, тыс. руб.	Количество	Масса единицы оборудования, кг
			Наименование	Код					
1	2	3	4	5	6	7	8	9	10
	Монтажные материалы								
	Телефонизация								
11	Коробка телефонная распределительная	КРТ-10	шт	796		5296223202		1	
	металлическая	ГОСТ 8525-78							

Привязан

Инв. №

Инв. № подл. | Подп. и дата | Взам. инв. №

ТП 817-258.87 СС. СО

Лист 3

Копировал Курочкина 22214-01 50 Формат А3

Альбом 1

Позиция	Наименование и техническая характеристика оборудования и материалов. Завод-изготовитель (для импортного оборудования - страна, фирма)	Тип, марка оборудования. Обозначение документа и № опросного листа	Единица измерения		Код завода изготовителя	Код оборудования, материала	Цена единицы оборудования, тыс. руб.	Количество	Масса единицы оборудования, кг
			Наименование	Код					
1	2	3	4	5	6	7	8	9	10
	Оборудование, поставляемое подрядчиком								
	Радиофикация и громкоговорящая связь								
12	Коробка универсальная с 2 резисторами 220-330 Ом	УК-2Р ГОСТ 10040-75Е	шт	796		5295333234		2	
13	Коробка универсальная с 2 перемычками	УК-2П ГОСТ 10040-75Е	шт	796		5295333235		2	
14	Радиорозетка штепсельно-ограничительная	РШР-1	шт	796		5295375403		3	

Привязан

Инв. №

Инв. № подл. | Подпись и дата | Взам. инв. №

Альбом 1

Номер строки	Наименование материала и единица измерения	Код материала	Код ед. изм.	Количество тип.	Количество инд.	Количество всего
1	Продукция лесозаготовительной и лесопильно-деревообрабатывающей промышленности					
2						
3						
4						
5	Блоки дверные в сборе					
6	(комплектно), $м^2$	53 6110	055	16,76	—	16,76
7	Блоки оконные в сборе					
8	(комплектно), $м^2$	53 6130	055	8,16	—	8,16
9	Пиломатериалы качест-					
10	венные, $м^3$	53 3100	113	1,73	0,73	2,46
11	Плиты древесноволокнистые					
12	твердые, $м^2$	55 3622	055	34,02		34,02
13	Итого лесоматериалов в					
14	условном круглом лесе, $м^3$	55 9999	113	3,28	1,10	4,38
15	Битумы нефтяные и					
16	сланцевые, т	02 5600	168	—	0,95	0,95
17	Битумы нефтяные строи-					
18	тельные твердых марок, т	02 5621	168	—	0,11	0,11
19	Материалы лакокра-					
20	сочные					

Тип - кол. материалов, потребное для изготовления типовых и стандартных изделий

Инд - кол. материалов, потребное для изготовления индивидуальных конструкций и изделий

Взам. инв. №

Подп. и дата

Инв. № подл.

Привязан

Инв. №

Ст. инж.	Микитинская	Подп.
Рук. гр.	Муковня	"
Гл. спец.	Павлинов	"
Нач. отд.	Шайхалов	"
ГИП	Глезин	"

ТП 817-258.87 АСВМ

Ведомость материалов по рабочим чертежам основного комплекта марки АС.

Стадия	Лист	Листов
Р	1	7

Гипроагротехпром г. Иваново

Пров. 3.3.92г Кон.

Альбом 1

Номер строки	Наименование материала и единица измерения	Код материал	Код ед. изм.	Количество тип	Количество инд.	Количество всего
1	Грунты разные, кг	23 1000	166	—	1,03	1,03
2	Эмали синтетические, кг	23 1000	166	—	0,96	0,96
3	Шпатлевки на природных					
4	смолах, кг	23 1284	166	—	92,99	92,99
5	Краски водоэмульсионные, кг	23 1600	166	—	0,09	0,09
6	Краски поливинилацетат-					
7	ные, кг	23 1610	166	—	112,77	112,77
8	Растворители, кг	23 1910	166	—	0,30	0,30
9	Пигменты, кг	23 2000	166	—	1,37	1,37
10	Средства клеющиеся, кг	23 8510	166	—	17,06	17,06
11	Асбест, т	57 2100	168	—	0,09	0,09
12	Кирпич строительный					
13	(включая камни), 1000 шт.	57 4120	798	—	19,98	19,98
14	Штукатурка сухая гипсо-					
15	вая, $м^2$	57 4213	055	—	116,55	116,55
16	Известь строительная, т	57 4410	168	—	2,16	2,16
17	Плитки керамические					
18	глазурованные, $м^2$	57 5210	055	—	18,00	18,00
19	Плитки керамические для					
20	полов (метлахские), $м^2$	57 5240	055	—	3,06	3,06
21	Изделия минераловатные					
22	тепло- и звукоизоля-					
23	ционные, $м^3$	57 6200	113	—	1,00	1,00
24	Линолеум (рулоны и					
25	плитки), $м^2$	57 7100	055	—	22,44	22,44
26	Рубероид, $м^2$	57 7402	055	—	332,91	332,91

Взам. инв. №

Подп. и дата

Инв. № подл.

Привязан

Инв. №

ТП 817-258.87 АСВМ

Лист 2

Альбом 1

Номер строки	Наименование материала и единица измерения	Код материала	Код ед. изм.	Количество Тип	Количество Инд.	Количество Всего
1	Толь кровельный и					
2	толь-кожа, м²	577404	055	—	14,14	14,14
3	Стекло оконное, м²	59 1120	055	—	11,77	11,77
4	Сортовой прокат обыкно-					
5	венного качества					
6	Сталь арматурная					
7	класса А-I, т	09 3009	168	0,04	0,01	0,05
8	ф 6		168	0,01	—	0,01
9	ф 8		168	0,01	—	0,01
10	ф 10		168	0,01	0,01	0,02
11	ф 12		168	0,01	—	0,01
12	Сталь арматурная					
13	класса А-III, т	09 3004	168	0,09	—	0,09
14	ф 6		168	0,01	—	0,01
15	ф 8		168	0,01	—	0,01
16	ф 10		168	0,01	—	0,01
17	ф 12		168	0,02	—	0,02
18	ф 14		168	0,04	—	0,04
19	ф 16		168	0,01	—	0,01
20	Сталь арматурная					
21	класса АV, т	09 300	168	0,05	—	0,05
22	ф 12		168	0,01	—	0,01
23	ф 16		168	0,04	—	0,04
24	Итого сортового проката					
25	обыкновенного качества, т	093098	168	0,18	0,01	0,19
26						

Взам. инв. № | Подп. и дата | Инв. № подл.

Привязан

Инв. №

ТП 817-258.87 -АС ВМ Лист 3

Копировал Трофимова Формат А4

Альбом 1

Номер строки	Наименование материала и единица измерения	Код материал	Код ед. изм.	Количество Тип	Количество Инд.	Количество Всего
1	Сталь сортовая, т	09 5309	168	—	0,03	0,03
2	Итого стали в натуральной					
3	массе, т	09 7309	168	0,18	0,04	0,22
4	Сталь мелкосортная, т	09 7309	168	—	0,15	0,15
5	Сталь толстолистовая					
6	(от 4 мм), т		168	0,05	—	0,05
7	Металлоизделия промыш-					
8	ленного назначения					
9	Проволока стальная низко-					
10	углеродистая периодичес-					
11	кого профиля Вр-1, т	12 1400	168	0,09	—	0,09
12	Сетка стальная сварная					
13	арматурная, т	12 7600	168	—	0,02	0,02
14	Итого металлоизделий					
15	промышленного назначе-					
16	ния, т	12 9999	168	0,09	0,02	0,11
17	Итого стали, приведенной					
18	к стали класса А-I, т	12 9999	168	0,42	0,03	0,45
19	Итого стали, приведен-					
20	ной к стали класса					
21	С 38/23, т	12 9999	168	0,05	0,15	0,20
22	Всего стали, приведен-					
23	ной к классам А-I и					
24	С 38/23, т	12 9999	168	0,46	0,18	0,64
25	Сталь сортовая конст-					
26	рукционная					

Взам. инв. № | Подп. и дата | Инв. № подл.

Привязан

Инв. №

ТП 817-258.87 -АС ВМ Лист 4

Копировал Трофимова 22214-01 53 Формат А4

Альбом 1

Номер строки	Наименование материала и единица измерения	Код материала	Код ед. изм.	Количество тип	Количество инд.	Количество всего
1	Прокат из стали					
2	класса С 38/23, т	12 9999	168	—	0,21	0,21
3	Итого стали сортовой					
4	конструкционной в на-					
5	туральной массе, т	12 9999	168	—	0,21	0,21
6	В том числе по укрупненно-					
7	му сортаменту:					
8	Сталь среднесортная, т	12 9999	168	—	0,01	0,01
9	Сталь мелкосортная, т	12 9999	168	—	0,07	0,07
10	Сталь толстолистовая					
11	от 4 мм, т	12 9999	168	—	0,03	0,03
12	Сталь кровельная, т	12 9999	168	—	0,09	0,09
13	Итого стали сортовой					
14	конструкционной, приве-					
15	денной к стали класса					
16	С 38/23, т	12 9999	168	—	0,21	0,21
17	Всего сортового проката					
18	обыкновенного качества,					
19	стали сортовой конст-					
20	рукционной, листового					
21	проката, металлоиз-					
22	делий промышленного					
23	назначения в натураль-					
24	ной массе	12 9999	168	0,32	0,39	0,71
25	В том числе по укрупнён-					
26	ному сортаменту:					

Взам. инв. № | Подп. и дата | Инв. № подл.

Привязан

Инв. №

ТП 817-258.87 АСВМ

Лист 5

Копировал Курочкина Формат А4

Альбом 1

Номер строки	Наименование материала и единица измерения	Код материал	Код ед. изм.	Количество тип	Количество инд.	Количество всего
1	Сталь крупносортная, т	12 9999	168	—	0,02	0,02
2	Сталь среднесортная, т	12 9999	168	—	0,13	0,13
3	Сталь мелкосортная, т	12 9999	168	0,15	0,08	0,23
4	Катанка, т	12 9999	168	0,03	0,01	0,04
5	Сталь толстолистовая					
6	от 4 мм, т	12 9999	168	0,05	0,03	0,08
7	Сталь кровельная, т	12 9999	168	—	0,09	0,09
8	Всего стали, приведен-					
9	ной к классам А-I и					
10	С 38/23, т	12 9999	168	0,46	0,39	0,85
11	В том числе на изго-					
12	товление монолитных					
13	железобетонных и бе-					
14	тонных конструкций, т	12 9999	168	—	0,04	0,04
15	В том числе на изго-					
16	товление сборных же-					
17	лезобетонных и бе-					
18	тонных конструкций, т	12 9999	168	0,46	0,14	0,60
19	В том числе на стро-					
20	ительные конструкции, т	12 9999	168	—	0,05	0,05
21	В том числе на произ-					
22	водства работ, т	12 9999	168	—	0,16	0,16
23	Портландцемент					
24	М 400, т	573112	168	1,34	0,51	1,85
25	М 300, т	573151	168	—	6,09	6,09
26	Итого цемента, приве-					

Взам. инв. № | Подп. и дата | Инв. № подл.

Привязан

Инв. №

ТП 817-258.87 АСВМ

Лист 6

Копировал Курочкина 22214-01 54 Формат А4

Альбом 1

Номер строки	Наименование материала и единица измерения	Код материала	Код ед. изм.	Количество тип.	Количество инд.	Количество всего
1	денного к марке 400, т	57 3999	168	1,34	5,99	7,33
2	В том числе на изгатов-					
3	ление монолитных					
4	железобетонных и бе-					
5	тонных конструкций, т	57 3999	168	—	3,63	3,63
6	В том числе на изгатов-					
7	ление сборных железо-					
8	бетонных и бетонных					
9	конструкций, т	57 3999	168	1,34	—	1,34
10	В том числе на					
11	растворы, т	57 3999	168	—	2,36	2,36
12	Инертные материалы:					
13	Щебень, $м^3$	57 1110	113	3,10	20,25	23,35
14	Гравий, $м^3$	57 1120	113	—	1,27	1,27
15	Песок строительный,					
16	природный, $м^3$	57 1140	113	2,32	33,43	35,75
17						
18						
19						
20						
21						
22						
23						
24						
25						
26						

Взам. инв. № | Подпись и дата | Инв. № подл.

Привязан

Инв. №

ТП 817-258.87 -АСВМ

Лист 7

Копировал Трупикова Формат А4

Альбом 1

Номер строки	Наименование материала и единица измерения	Код материала	Код ед. изм.	Количество тип.	Количество инд.	Количество всего
1	Сталь сортовая конструкционная					
2	прокат листовой, т		168	0,004	—	0,004
3	В т.ч. по укрупненному сортамен-					
4	ту:					
5	Сталь мелкосортная, т	09 5300	168	0,001	—	0,001
6	Сталь среднесортная, т	09 5200	168	0,001	—	0,001
7	Сталь крупносортная, т	09 5100	168	0,001	—	0,001
8	Сталь тонколистовая толщиной					
9	от 1 до 3,9 мм, т	09 7300	168	—	—	—
10	Сталь толстолистовая рядовых					
11	марок (от 4 мм), т	09 7100	168	0,001	—	0,001
12	Трубы сварные водогазопроводные					
13	(газовые), м	13 8500	006	—	15	15
14	т	13 8500	168	—	0,018	0,018
15	Трубы чугунные напорные водо-					
16	проводные (включая вторые сорта					
17	сверх установленных норм и про-					
18	дукцию не по заказам), м	14 6100	006	—	6	6
19	т	14 6100	168	—	0,062	0,062
20	Трубы и детали трубопроводов из					

Тип.-кол. материалов, потребное для изготовления типовых и стандартных изделий

Инд.-кол. материалов, потребное для изготовления индивидуальных конструкций и изделий

Взам. инв. № | Подпись и дата | Инв. № подл.

Привязан

Инв. №

Вед.инж.	Ладушкин		21.04.87
Гл.спец.	Юматов		27.01.87
Нач.отд.	Шляпкин		27.04.87
ГИП	Глезин		

ТП 817-258.87 ВК ВМ

Ведомость материалов по рабочим чертежам основного комплекта марки ВК

Стадия	Лист	Листов
Р	1	2

Гипроагротехпром г. Иванова

Копировал Трупикова 22214-01 55 Формат А4

Альбом 1

Номер строки	Наименование материала и единица измерения	Код материал	Код ед. изм.	Количество тип	Количество инд.	Количество всего
1	Термопластов (всего), м	22 4800	006	—	14	14
2	т	22 4800	168	—	0,013	0,013
3	Трубы и детали трубопроводов из					
4	полиолефинов (полиэтилена, поли-					
5	пропилена), м	22 4811	006	—	14	14
6	т	22 4812	168	—	0,013	0,013
7	Умывальники, шт.	49 4400	796	2	—	2
8	Унитазы, шт	49 6500	796	1	—	1
9	Лакокрасочные материалы, кг	23 1000	166	0,2	—	0,2
10						
11						
12						
13						
14						
15						
16						
17						
18						
19						
20						

Взам. инв. №

Подп. и дата

Инв. № подл.

Привязан

Инв. №

ТП 817-258.87 ВКВМ

Лист 2

Копировал Курочкина Формат А4

Альбом 1

Номер строки	Наименование материала и единица измерения	Код материала	Код ед. изм.	Количество тип.	Количество инд.	Количество всего
1	Сталь сортовая конструкцион-					
2	ная, т	09 5000	168	0,009	0,005	0,014
3	Прокат листовой рядовой, т	09 7100,				
4		09 7200,				
5		09 7300	168	0,048	0,008	0,056
6	Итого стали, в том числе по					
7	укрупненному сортаменту, т		168	0,057	0,013	0,07
8	сталь мелкосортная, т	09 3300,				
9		09 5300	168	0,006	0,003	0,009
10	сталь среднесортная, т	09 3200,				
11		09 5200	168	0,002	0,001	0,003
12	сталь крупносортная, т	09 3100,				
13		09 5100	168	0,001	0,001	0,002
14	сталь толстолистовая, т	09 7100	168	0,032	0,006	0,038
15	сталь тонколистовая, т	09 7200,				
16		09 7300	168	0,016	0,002	0,018
17	Радиаторы отопительные (мс-140 ф) экм	49 3510	084	—	19,84	19,84
18	Трубы стальные (всего), м		006	—	62,1	62,1
19	т		168	—	0,25	0,25
20						

Тип - кол. материалов, потребное для изготовления типовых и стандартных изделий

Инд. - кол. материалов, потребное для изготовления индивидуальных конструкций и изделий

Взам. инв. №

Подп. и дата

Инв. № подл.

Привязан

Инв. №

Ст. инж.	Чечулина	
Рук. гр.	Крылов	
Гл. спец.	Князева	29.04.87
Нач. отд.	Пальгин	
ГИП	Глезин	

ТП 817-258.87 ОВВМ

Ведомость материалов по рабочим чертежам основного комплекта марки ОВ

Стадия	Лист	Листов
Р	1	2

Гипроагротехпром г. Иваново

Копировал Курочкина 22214-01 56 Формат А4

Альбом 1

Номер строки	Наименование материала и единица измерения	Код материала	Код ед. изм.	Количество тип.	Количество инд.	Количество Всего
1	Трубы сварные водогазопровод-					
2	ные, м	13 8500	006	—	13	13
3	т	13 8500	168	—	0,02	0,02
4	Трубы тонкостенные электросвар-					
5	ные /диаметром до 114 мм/, м	13 7300	006	—	49,1	49,1
6	т	13 7300	168	—	0,23	0,23
7	Изделия минераловатные теп-					
8	лоизоляционные, $м^3$	57 6200	113	—	0,103	0,103
9	Материалы мягкие изоляцион-					
10	ные, $м^2$	57 7400	055	—	3,99	3,99
11						
12						
13						
14						
15						
16						
17						
18						
19						
20						
21						
22						
23						
24						
25						
26						

Взам. инв. № | Подпись и дата | Инв. № подл.

Привязан

Инв. №

ТП 817-258.87 ОВВМ

Лист 2

Копировал Крайнова Формат А4

Альбом 1

Номер строки	Наименование материала и единица измерения	Код материала	Код ед. изм.	Количество тип.	Количество инд.	Количество Всего
1	Профиль П1 серия 3.407-83 км		008		0,002	0,002
2	т		168		0,007	0,007
3						
4	Круг 10 ГОСТ 2590-71 км	0933000000	008		0,006	0,006
5	т	0933000000	168		0,0037	0,0037
6						
7	Трубостойка Т-VI/2 шт		796		1	1
8						
9	Полоса 40х4 ГОСТ 103-76, км		008		0,005	0,005
10	т		796		0,006	0,006
11						
12						
13						
14						
15						
16						
17						
18						
19						
20						

Тип.-кол. материалов, потребное для изготовления типовых и стандартных изделий

Инд.-кол. материалов, потребное для изготовления индивидуальных конструкций изделий

Взам. инв. № | Подпись и дата | Инв. № подл.

Привязан

Инв. №

Ин. ж.	Смирнова		28.04.87
Рук. гр.	Дыдыкин		28.04.87
Гл. спец.	Сидоров		28.4.87
Нач. отд.	Кутин		28.4.87
ГИП	Глезин		

ТП 817-258.87 ЭОВМ

Ведомость материалов по рабочим чертежам основного комплекта марки ЭО

Стадия	Лист	Листов
Р		1

Гипроагротехпром г. Иваново

Копировал Крайнова 22214-01 57 Формат А4

Альбом I

Номер строки	Наименование материала и единица измерения	Код материала	Код ед. изм.	Количество тип.	Количество инд.	Количество всего
1						
2	Громкоговорящая связь					
3						
4	Круг $\frac{\text{В6 ГОСТ 2590-71}}{\text{Ст 3 ГОСТ 535-79}}$ Т		168		0,0011	0,0011
5						
6						
7						
8						
9						
10						
11						
12						
13						
14						
15						
16						
17						
18						
19						
20						

Тип-кол. материалов, потребное для изготовления типовых и стандартных изделий

Инд-кол. материалов, потребное для изготовления индивидуальных конструкций и изделий

Взам. инв. №

Подп. и дата

Инв. № подл.

Инв. №			
Вед. ин	Давыкина	подп.	
Гл. сп.	Сидоров	"	
Н. отд.	Кутин	"	
ГИП	Глезин	"	

Привязан

ТП 817-258.87 СС ВМ

Ведомость материалов по рабочим чертежам основного комплекта марки СС.

Стадия	Лист	Листов
Р		1

ГИПРОАГРОТЕХПРОМ г. Иваново

пров. 4.8.92г кон Хомечко