Мосгорисполком
Главное Архитектурно-Планировочное Управление г. Москвы.
Управление по проектированию жилищно-гражданского
и коммунального строительства
МОСПРОЕКТ-1

ПОСОБИЕ ПО ПРОЕКТИРОВАНИЮ ЖИЛЫХ И ГРАЖДАНСКИХ ЗДАНИЙ.

Раздел 16
Водоснабжение, канализация, газоснабжение, водостоки.

Серия 9

СБОРНЫЕ ЖЕЛЕЗОБЕТОННЫЕ КОЛОДЦЫ ДЛЯ СЕТЕЙ ВОДОСТОКА

Согласовано:

Главный инженер Управления	В.Б. Карганов
Главный конструктор Управления	А.Л. Гордон
Зам. главного инженера Управл.	Е.А. Рыбников
Начальник технического отдела	В.С. Александровский
Главный конструктор технич. отдела	В.А. Таршиш
Гл. специалист управления по ВК	Е.Н. Чернышев
Начальник ОТУ	А.Н. Лавренов
Главный конструктор ОТУ	В.Э. Ростованов
Главный инженер проекта ОТУ	Л.А. Гончарова

Введен в действие приказом
по Управлению Моспроект-1
№ 426 от 19.12 1984 г

1984

Арх. 63373 на 34л. №2

Мосгорисполком
Главное архитектурно-планировочное Управление г. Москвы
Управление по проектированию жилищно-гражданского
и коммунального строительства
МОСПРОЕКТ-1

ПОСОБИЕ ПО ПРОЕКТИРОВАНИЮ ЖИЛЫХ И ГРАЖДАНСКИХ ЗДАНИЙ

Раздел 16
Водоснабжение, канализация. Газоснабжение, водостоки
Серия 9.
Сборные железобетонные колодцы для сетей водостока

1984

Обозначение	Наименование	Стр.
ПП16-9. СМ	Содержание	2
ПП 16-9. ПЗ.	Пояснительная записка	3, 4
ПП16-9.ВС.ДР.КПТ	Конструкция горловины ⌀700мм	5,6
	Раздел I.	
	Колодцы водосточные из сборных железобетонных камер типа ВС.	7
ПП16-9.ВС-СМ	Область применения колодцев водосточных типа ВС	8
ПП16-9.ВС10-150...500	Колодец водосточный ВС10 для трубопроводов ⌀150... ⌀500, линейный и поворотный.	9
ПП16-9.ВС-10-150...500 (с присоед ⌀150,...300)	Колодец водосточный ВС10 для трубопроводов ⌀150...⌀500, с одним и с двумя присоединениями ⌀2 150..⌀2 300.	10
ПП16-9.ВС12-400...600	Колодец водосточный ВС12 для трубопроводов ⌀1 400; 500; 600, линейный и поворотный	11
ПП16-9.ВС12-400...600 (с присоед. ⌀150...⌀400)	Колодец водосточный ВС12 для трубопроводов ⌀1 400... ⌀1 600 с одним и с двумя присоединениями ⌀2 150... ⌀2 400.	12
ПП16-9.ВС15-800...1000	Колодец водосточный ВС-15 для трубопроводов ⌀1 800... ⌀1000, линейный и поворотный.	13
ПП16-9.ВС15-800...1000 (с присоед. ⌀150...400)	Колодец водосточный ВС15 для трубопроводов ⌀1 800... ⌀1000 с одним и с двумя присоединениями ⌀2 150... ⌀2 400	14
	Раздел II	
	Колодцы дождеприемные и дренажные	15
ПП16-9.ВД.Д.ДР-СМ	Область применения колодцев дождеприемных ВД, Д и дренажных ДР.	16

Продолжение

ПП16-9.ВД 8	Колодец дождеприемный ВД 8	17
ПП16-9. Д8	Колодец дождеприемный глубокого заложения Д 8.	18
ПП16-9.Д7	Колодец дождеприемный мелкого заложения Д7	19
ПП16-9.ДР10(М)	Колодец дренажный мелкого заложения ДР 10 (М)	20
ПП16-9.ДР10	Колодец дренажный ДР 10	21
ПП16-9.ДР7(Л).ДР7(ГЛ)	Колодцы: дренажный с люком ДР7(Л) и глухой ДР7(ГЛ)	22
	Раздел III	
	Колодцы водосточные перепадные типа КПТ	23
ПП16-9.КПТ-СМ	Область применения колодцев перепадных	24
ПП16-9.КПТ15-400...800	Колодец водосточный перепадной КПТ15 для трубопроводов ⌀1 400... ⌀1 800 линейный	25,26
ПП16-9.КПТ15-400...800 (с присоед. ⌀150...400)	Колодец водосточный перепадной КПТ15 для трубопроводов ⌀1 400... ⌀1 800 с одним и с двумя присоединениями ⌀2 150... ⌀2 400	27
ПП16-9 КПТ15-600→800 (с двумя односторонними присоед. ⌀400)	Колодец водосточный перепадной КПТ15 для трубопроводов ⌀1 600→800 с двумя односторонними присоединениями ⌀2 400	28
ПП16 9.ВС,ДР.КПТ-У1...4	Колодцы для сетей водостока. Узлы 1,2,3,4	29
ПП16-9.ВС-У5,6.	Колодцы для сетей водостока. Узлы 5,6	30
ПП16-9.ВД,Д,ДР,КПТ-У7...9	Колодцы для сетей водостока. Узлы 7,8,9	31
ПП16-9.У5,6,7,8,9-С	Сетка арматурная С1	32
ПП16-9. КПТ-Л2	Лестница металлическая Л2.	33

Арх 633737 на 34 1:3

Нач.отд.	Лаврентьев	
Гл.конст.	Ростованов	
Н.контр.	Гончарова	
ГИП	Гончарова	
Рук.гр.	Михайлова	
Исполн.	Исакова	
Проверил	Михайлова	

ПП16-9. СМ

Содержание

Стадия	Лист	Листов
Р		1

МОСПРОЕКТ-1 ОТУ

Формат А3

ПОЯСНИТЕЛЬНАЯ ЗАПИСКА.

В настоящем альбоме разработаны рабочие чертежи колодцев, предназначенные для установки их при строительстве водостоков диаметром от 150 до 1000мм.

Колодцы выполняются из сборных железобетонных изделий, входящих в территориальный каталог ТКI-5 выпуск 1983г. и позволяющих вести ускоренный монтаж при строительстве водосточных сетей.

Альбом состоит из 3х разделов:

I-ый раздел - колодцы водосточные из сборных железобетонных камер типа ВС;

II-ой раздел - колодцы дождеприемные и дренажные;

III-ий раздел - колодцы водосточные типа КПГ перепадные.

Все сборные железобетонные водосточные колодцы различного назначения и разной глубины наращиваются горловиной из колец диаметром 700мм. В строительных чертежах колодцев показана горловина высотой 390мм. При других высотах горловины необходимо пользоваться листами "конструкция горловины" (стр. 5,6), на которых представлены возможные варианты заглубления (до 3,93м).

Горловина колодца монтируется после производства всех работ по устройству рабочей камеры.

В швы между кольцами устанавливаются направляющие скобы ГС. На опорное кольцо К-Iа, на выравненный слой цементно-песчаного раствора устанавливается чугунный люк. Для спуска в колодец в горловине крепятся ходовые скобы СК.

Для выбора необходимой марки колодца перед каждым разделом приведена область применения колодцев.

Колодцы могут применяться в качестве линейных, поворотных и узловых с одним и двумя присоединениями.

В поворотных колодцах минимально допустимый радиус поворота по оси лотка принят равным I,5 диаметра трубопровода.

РАЗДЕЛ I. Колодцы из сборных железобетонных камер.

Рабочая часть колодца состоит из рабочей камеры и плиты перекрытия. Высота рабочих камер (от полки лотка до низа плиты перекрытия) принята I,65м для колодцев типа ВСI0 и ВСI2. и I,80м для колодцев типа ВСI5.

Диаметры рабочих камер колодцев приняты I,0м; I,25м; I,5м.

Рабочие камеры колодцев представляют собой объемные элементы цилиндрической формы с днищем, нишами и отверстиями.

Для подсоединения основных трубопроводов устроены отверстия под максимальный диаметр подсоединяемого трубопровода. Для подсоединения боковых трубопроводов предусмотрено устройство ниш. Это позволяет использовать камеры как для линейных колодцев, так и для колодцев с присоединениями. Для присоединения в нишах пробивается отверстия нужного размера при производстве работ по устройству колодца.

Для сборных колодцев применяются плиты перекрытия типа "ПК" с отверстием ø 700мм, расположенным у края плиты.

Монтажные чертежи сборных железобетонных колодцев заимствованы из альбома института Мосинжпроект СК 2201-82 и приведены с необходимыми коррективами.

Установка рабочих камер колодцев в траншею должна производиться одновременно с монтажом трубопровода по ходу укладки труб. Набивка лотка в колодце выполняется бетоном М-300 с последующим железнением. Пространство между трубами и рабочей камерой заделывается бетоном марки 200 с укладкой легкой арматурной сетки.

Для спуска на дно колодца используются лотки боковых подсоединений, а в колодце ВК-I5 для диаметров 1000мм спуск осуществляется непосредственно на дно колодца.

Для удобства эксплуатации колодцев предусмотрена также установка в рабочих камерах лестниц, опорных скоб.

РАЗДЕЛ II. Колодцы дождеприемные и дренажные.

В этом разделе кроме дождеприемного колодца ВД-8, рабочая камера которого включена в каталог ТКI-5 выпуск 1983г., разработаны монтажные чертежи дождеприемных колодцев глубокого заложения, выполняемых из труб и мелкого заложения из кольца К7-10.

Арх 633737 на 34л. 1-4

НАЧ.ОТД	ЛАВРЕНОВ		ПП16-9.73			
ГЛ.КОНСТР.	РОСТОВЦЕВ					
Н.КОНТР	ГОНЧАРОВА					
ГИП	ГОНЧАРОВА					
РУК.ГР.ИНЖ	МИХАЙЛОВА		ПОЯСНИТЕЛЬНАЯ ЗАПИСКА.	СТАДИЯ	ЛИСТ	ЛИСТОВ
				Р	1	2
ИСПОЛНИТ	ИСКАКОВА			МОСПРОЕКТ-1 ОТУ		
ПРОВЕРИЛ	МИХАЙЛОВА					

ИНВ.№ ПОДЛ. | ПОДПИСЬ И ДАТА | ВЗАМ.ИНВ.№

Установка рабочих камер в траншею должна производиться одновременно с монтажом трубопровода по ходу укладки труб.

Набивка лотка в колодце должна производиться до подключения труб. Заделка отверстия между трубой и стенкой колодца производится бетоном М150.

Чугунный люк с решеткой устанавливается на выравненный слой цементно-песчаного раствора ниже асфальтового покрытия на 3см.

Колодцы мелкого заложения КПТ предназначены для установки на водосточных и дренажных трубопроводах диаметром 400мм.

Колодцы КПТ выполняется из монолитного железобетона.

В настоящем разделе также разработаны монтажные чертежи колодцев мелкого заложения, в двух исполнениях с люком и глухой.

Указанные колодцы применяются под полом подвала.

РАЗДЕЛ Ш.

Колодцы водосточные перепадные типа КПТ.

В этом разделе разработаны чертежи перепадных колодцев. Рабочая камера этих колодцев выполняется из труб марки РТПБ15. Эти колодцы могут применяться в качестве линейных с перепадом на магистрали и узловых с перепадами на присоединениях. Внутренний диаметр колодцев принят I,5м. Высота перепада может изменяться от 0,5м до 3,5м.

Установка труб марки РТПБ15 в траншею должна производиться одновременно с монтажом трубопровода.

Перед установкой трубы марки РТПБ15 на место для присоединения трубопровода, в стенке трубы пробивается отверстие нужного диаметра.

Заделка пространства между трубами и рабочей камерой, установка горловины производятся также, как и в колодцах из сборных железобетонных камер.

Для удобства эксплуатации колодцев типа КПТ предусмотрена установка в рабочей части лестниц.

Промежуточная площадка устанавливается через 2,0м при высоте рабочей части 4,0м и более.

В настоящем альбоме на узлах дается следующее обозначение: $\frac{4}{29}$, где в числителе номер узла, в знаменателе -номер страницы с данным узлом.

[redacted]

Арх 633737 на 34л. п.5

ИНВ.№ ПОДЛ. | ПОДПИСЬ И ДАТА | ВЗАМ.ИНВ.№

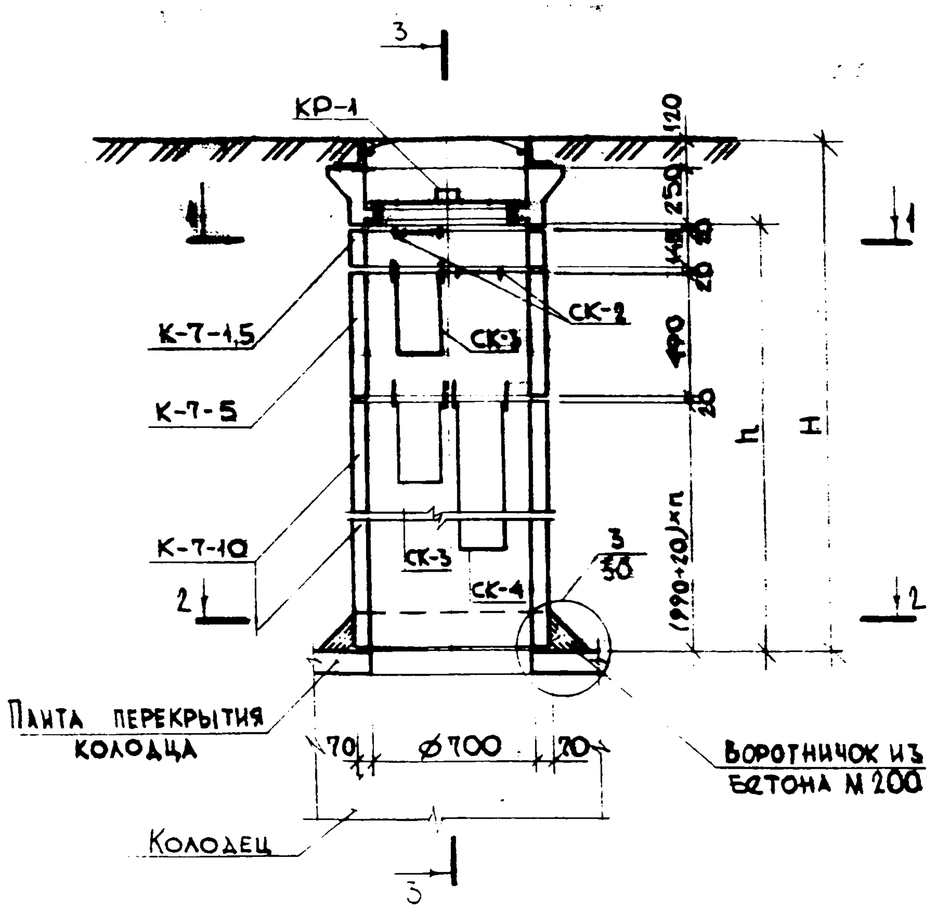

1-1

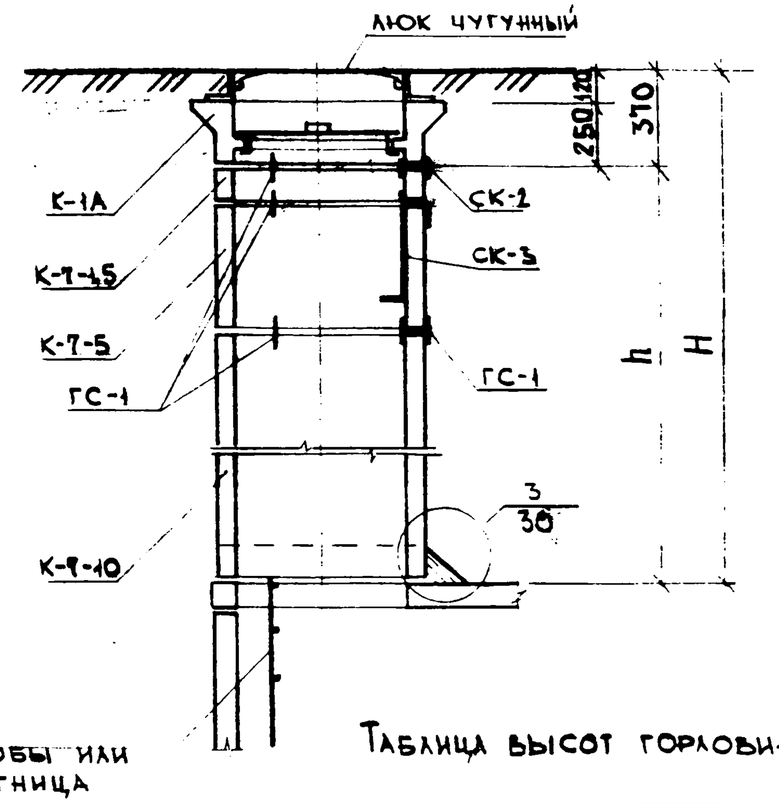

2-2

Таблица высот горловины

H, мм	555	720	900	1065	1230	1400	1565	1730	1910	2075	2240	2410
h, мм	185	350	530	695	860	1030	1196	1360	1540	[illegible]	1870	2040
H, мм	2576	2740	2920	3085	3250	3410	3565	3750	3930	—	—	—
h, мм	2205	2370	2550	2715	2980	3050	3215	3380	3560	—	—	—

Воротничок из бетона М200 против сдвига горловины

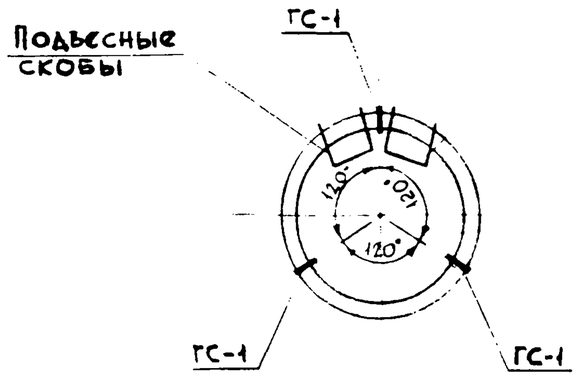

Горловина

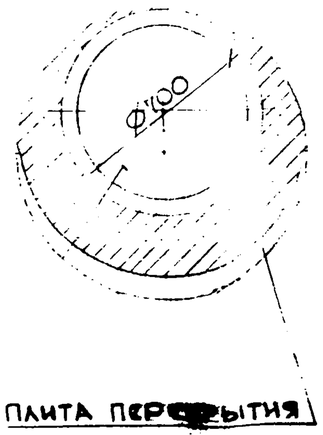

Плита перекрытия

1. Наружную поверхность колец обмазать горячим битумом 2 раза.
2. Групповую спецификацию см. лист 2
3. Чугунный люк, смотровая крышка КР-1, опорное кольцо К-1А и объем бетона М200 (для воротничка против сдвига) учтены в спецификации на листах колодцев.

Арх 633737 на 34л л-6

Нач.отд.	Лаврентьев	
Гл.конст.	Ростовцев	
Н.контр.	Гончарова	
ГИП	Гончарова	
Рук.гр.	Михайлова	
[illegible]	[illegible]	
Проверил	Михайлова	

ПП16-9.ВС,ДР,КПТ

Конструкция горловины ⌀700

Стадия	Лист	Листов
Р	1	2

МОСПРОЕКТ-1 ОТТ

Инв.№ подл. | Подпись и дата | Взам.инв.№

Формат А3

Групповая спецификация [redacted] на горловину

Формат	Зона	Позиц	Обозначение	Наименование	Количество, в зависимости от h (мм) 185	350	530	695	860	1030	1195	1360	1540	1705	1870	2040	Масса ед.	Примечание
				Сборные ж.б. кольца													т	
			РК 2[redacted]-82	К-7-1,5	1	2		1	2		1	2		1	2		0,06	
				К-7-5			1	1	1				1	1	1		0,21	
				К-7-10						1	1	1	1	1	1	2	0,42	
				Скобы													кг	
			Альбом №63/70 Мосинжпроект	ГС-1	3	6	3	6	9	3	6	9	6	9	12	6	1,30	
				СК-2	1	1	1	1	2		1	1	1	2	2		7	
				СК-3			1	1	1	1	1	1	2	2	2	2	9	
				СК-4						1	1	1	1	1	1	2	15	

Продолжение

Формат	Зона	Поз	Обозначение	Наименование	Количество в зависимости от h (мм) 2205	2370	2550	2715	2980	3050	3215	3380	3560				Масса ед.	Примечание
				Сборные ж.б. кольца													т	
			РК 2201-82	К-7-1,5	1	2		1	2		1	2					0,06	
				К-7-5			1	1	1				1				0,21	
				К-7-10	2	2	2	2	2	3	3	3	3				0,42	
				Скобы													кг	
			Альбом №63/70 Мосинжпроект	ГС-1	9	12	9	12	15	9	12	15	12				1,30	
				СК-2	1	1	1	1	2		1	1	1				7	
				СК-3	2	2	3	3	3	3	3	3	4				9	
				СК-4	2	2	2	2	2	3	3	3	3				15	

Арх. 633737 [redacted] 1-7

ПП16-9.БС.[redacted].КЛТ

Лист 2

Раздел I

Колодцы водосточные из сборных железобетонных камер типа ВС

Марка колодца	Внутренний диаметр колодца D_0, мм	Линейный колодец		Поворотный колодец			Узловой колодец: с одним присоединением			Узловой колодец: с двумя присоединениями		
		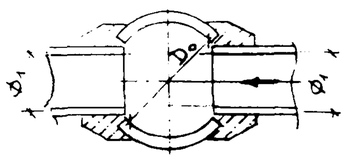		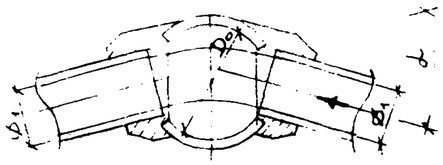			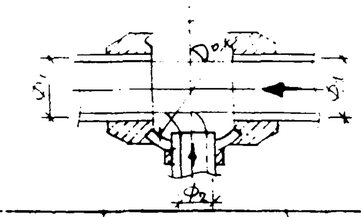			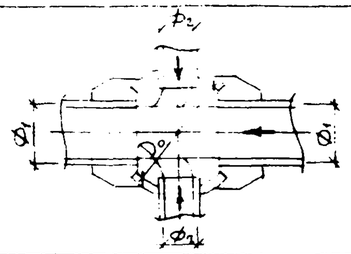		
		Φ_1, мм	стр. альбома	Φ_1, мм	α град.	стр. альбома	Φ_1, мм	Φ_2, мм	стр. альбома	Φ_1, мм	Φ_2, мм	стр. альбома
ВС 10	1000	150	9	150	15	9	150	150	10	150	150	10
		200		200	15		200	150		200	150	
								200			200	
		300		300	15		300	150		300	150	
								200			200	
								300			300	
		400		400	15		400	150		400	150	
								200			200	
								300			300	
		500		500	10		500	150		500	150	
								200			200	
								300			300	
ВС 12	1250	400	11	400	15	11	400	400	12	400	400	12
		500		500	15		500	400		500	400	
		600		600	10		600	150		600	150	
								200			200	
								300			300	
								400			400	
ВС 15	1500	800	13	800	15	13	800	150	14	800	150	14
								200			200	
								300			300	
								400			400	
		900		900	10		900	150		900	150	
								200			200	
								300			300	
								400			400	
		1000		1000	10		1000	150		1000	150	
								200			200	
								300			300	
								400			400	

40 34л
Арх. 633737
1-9

В марке колодца буквенно-цифровые индексы обозначают:
ВС – рабочие камеры водосточных колодцев
цифры – внутренний диаметр колодца в дециметрах

Гл. инж. проекта	Невзорова	
Гл. спец.	Ростова-Ю	
Нач. отд.	Королев	
Гл. арх. проекта	Королев	
Гл. спец.	Кулинина	
Исполнил	Пурыхина	
Проверил	Королев	

ПП 16-9.ВС-СМ

Область применения колодцев водосточных типа ВС

Новосибирск
ОТУ

Формат А3

Инв. № подл. | Подпись и дата | Взам. инв. № | Инв. № подл. 1154 Сбм.2

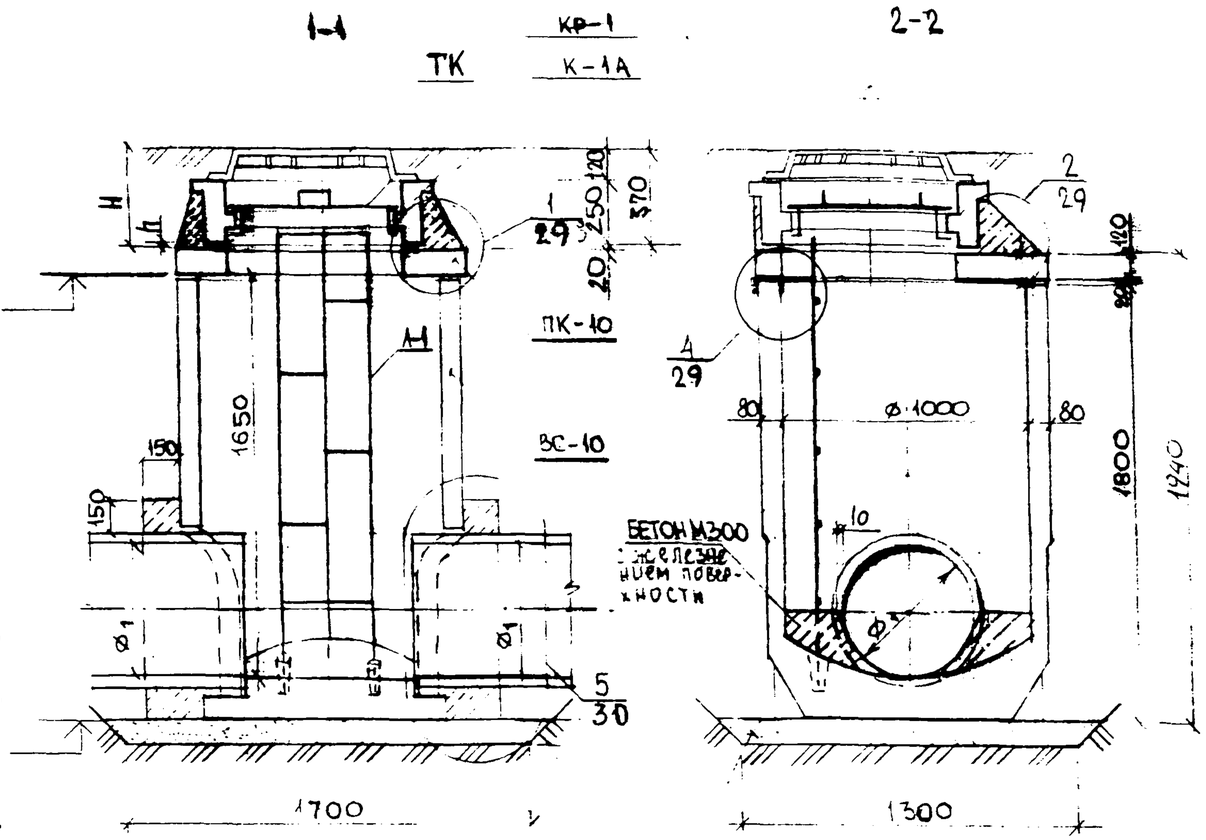

МАРКА ПОЗ.	ОБОЗНАЧЕНИЕ	НАИМЕНОВАНИЕ	КОЛ.	МАССА ЕД.	ПРИМЕЧАНИЕ
		СБОРНЫЕ ЖЕЛЕЗОБЕТОННЫЕ ЭЛЕМЕНТЫ		Т	
	РК 2201-70*	РАБОЧАЯ КАМЕРА ВС-10	1	1,40	
		ПЛИТА ПЕРЕКРЫТИЯ ПК-10	1	0,225	
		КОЛЬЦО ГОРЛОВИНЫ К-1А	1	0,16	
		МЕТАЛЛИЧЕСКИЕ ИЗДЕЛИЯ		КГ	
	ГОСТ 3634-79	ЛЮК ЧУГУННЫЙ ТК	1	100	
	ТУ-400-28-122-75	ПРЕДОХРАНИТЕЛЬНАЯ КРЫШКА КР-1	1	17	
	АЛЬБОМ N 63/70 МОСНИИПРОЕКТ	ЛЕСТНИЦА Л-1	1	54	
С1	ПП16-9.ВС-С	СЕТКА АРМАТУРНАЯ		0,94	

МАТЕРИАЛЫ			
ОКРАСКА БИТУМОМ,	$м^2$	8,30	
ПЕСОК	$м^3$	0,15	ТОЛЩ. 70мм
БЕТОН М200,	$м^3$	0,37	СМ. ПОЯСНЕНИЕ
БЕТОН М300.	$м^3$	0,18	0.4

ЛИНЕЙНЫЙ КОЛОДЕЦ

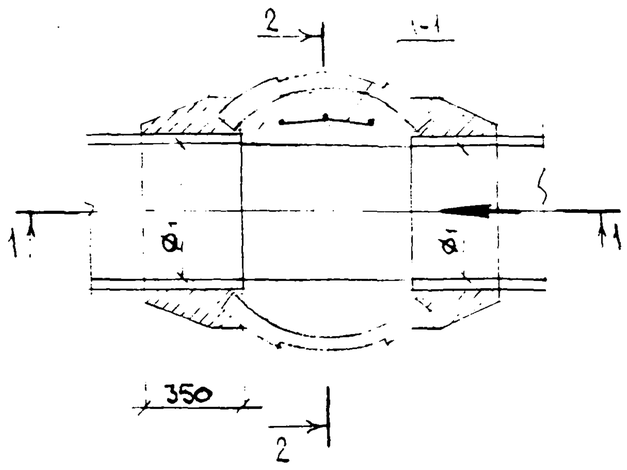

ПОВОРОТНЫЙ КОЛОДЕЦ

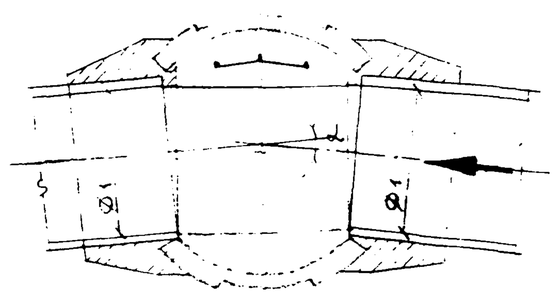

1. В СПЕЦИФИКАЦИИ УЧТЕНЫ ИЗДЕЛИЯ И МАТЕРИАЛЫ КОЛОДЦА И ГОРЛОВИНЫ ВЫСОТОЙ H=390 мм. ПРИ ДРУГИХ ВЫСОТАХ ГОРЛОВИНЫ НЕОБХОДИМО ПОЛЬЗОВАТЬСЯ ЧЕРТЕЖОМ НА СТР. 5,6.
2. МЕТАЛЛИЧЕСКИЕ ДЕТАЛИ КОЛОДЦА ПОКРЫТЬ АНТИКОРРОЗИЙНЫМ ЛАКОМ.
3. НАРУЖНУЮ ПОВЕРХНОСТЬ КОЛОДЦА ОКРАСИТЬ ГОРЯЧИМ БИТУМОМ 2 РАЗА.
4. ОБЪЕМ БЕТОНА М200 И М300 ДАН ДЛЯ ТРУБОПРОВОДА $Ф_1$=500. ПРИ ДРУГИХ ДИАМЕТРАХ ТРУБОПРОВОДА СМ. СТР. 32
5. НА ЛИСТЕ УСЛОВНО ПОКАЗАН ТРУБОПРОВОД $Ф_1$=500. ПРИ $Ф_1$=150...400 ЛОТОК ВЫПОЛНЯТЬ ПО УЗЛУ НА СТР. 32
6. МЕСТОПОЛОЖЕНИЕ СЕТКИ С1 СМ. СТР. 30.

Арх. 633737 на 34л. Л-10

НАЧ. ОТД.	ЛАВРЕНОВ	
ГЛ. КОНСТР.	РОСТОВАНОВ	
Н. КОНТР.	ГОНЧАРОВА	
ГИП	ГОНЧАРОВА	
РУК. ГР. ИНЖ.	МИХАЙЛОВА	
ИСПОЛНИЛ	МИХАЙЛОВА	
ПРОВЕРИЛ		

ПП16-9.ВС10-150...500

КОЛОДЕЦ ВОДОСТОЧНЫЙ ВС10 ДЛЯ ТРУБОПРОВОДОВ $Ф_1$150...$Ф_1$500, ЛИНЕЙНЫЙ И ПОВОРОТНЫЙ.

СТАДИЯ	ЛИСТ	ЛИСТОВ
Р		1

МОСПРОЕКТ-1 ОТУ

ФОРМАТ А3

НАЧ. ОВИД. Кискин
ГЛАВ. СПЕЦ. Кунчулия
РУК. ГРУППЫ ИНЖЕНЕР ЧЕРНЫШЕВ
ИНВ. № ПОДЛ. | ПОДПИСЬ И ДАТА | ВЗАМ. ИНВ. №

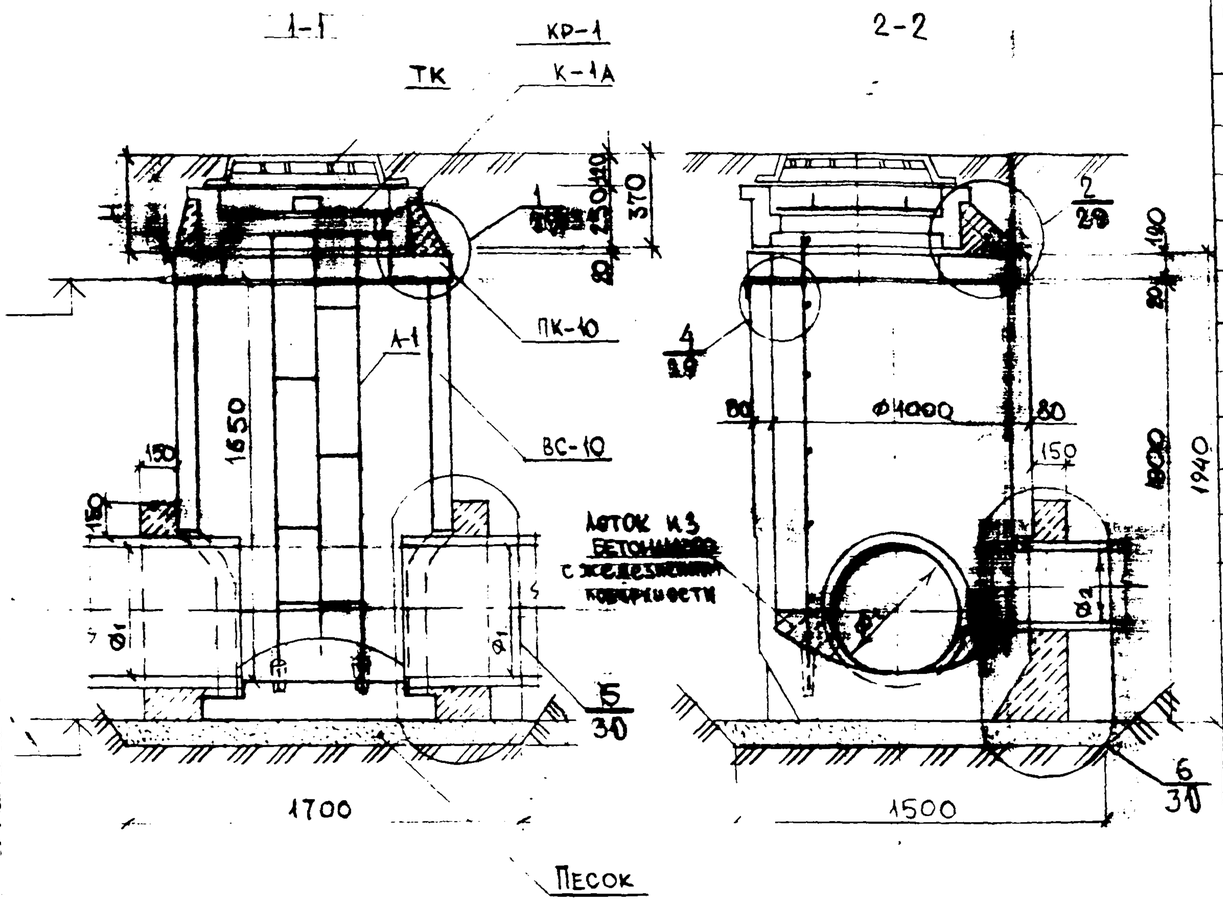

Марка, поз	Обозначение	Наименование	Кол	Масса ед., т	Примечание
		Сборные железобетонные элементы		т	
	РК 2201-70*	Рабочая камера ВС-10	1	1,40	
		Плита перекрытия ПК-10	1	0,225	
		Кольцо горловины К-1А	1	0,16	
		Металлические изделия		кг	
	ГОСТ 3634-79	Люк чугунный ТК	1	[illegible]	
	ТУ-400-28-122-75	Предохранительная крышка КР-1	1	[illegible]	
	Альбом И 63/70 Мосинжпроект	Лестница Л-1	1	[illegible]	
	ПП16-9.[illegible]8,9-С	Сетка С $\frac{4ВI-200}{4ВI-100}$ 0,2×50 м,		[illegible]	
		Материалы			
		Бетон М300, м³	0,12		см. примеч. п.5
		Окраска битумом, м²	8,30		
		Песок м³	0,18		толщ. 70
		Бетон М200, м³	0,47		

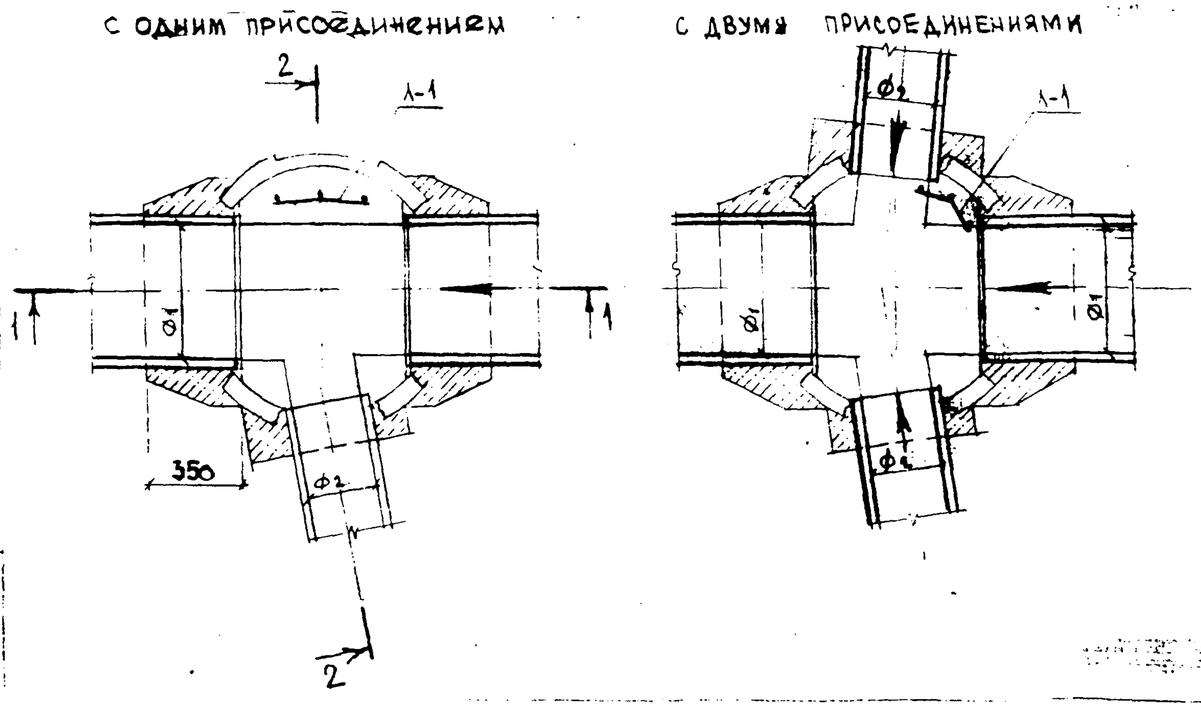

1. В спецификации учтены изделия и материалы колодца и горловины высотой H=390мм. При других высотах горловины необходимо пользоваться чертежом на стр. 5,6
2. Металлические детали колодца покрыть антикоррозийным лаком.
3. Наружную поверхность колодца окрасить горячим битумом 2 раза.
4. При Φ_1=150...400 лоток выполнять по узлу на стр. 32.
5. Объем бетона М200 и М300 дан для трубопроводов Φ_1=500, Φ_2=300. При других диаметрах трубопроводов см. стр. 32

Арх. 633737 №34 Л-11

Нач. отд.	Лавренов	
Гл. констр.	Ростовцев	
Н. контр.	Гончарова	
ГИП	Гончарова	
Рук. гр. инж.	Михайлова	
Разработана	Михалы	
Проверил		

ПП16-9.ВС10-150...500 (с присоед. Ф150...Ф300)

Колодец водосточный ВС10 для трубопроводов Ф150...Ф500 одним и двумя присоединениями Ф150...Ф300

Стадия	Лист	Листов
Р		1

МОСПРОЕКТ-1 ОТУ

Согласовано: Нач. ОВиД Кискин; Гл. спец. Книгиная

Инв. № подл. | Подпись и дата | Взам. инв. №

Формат А3

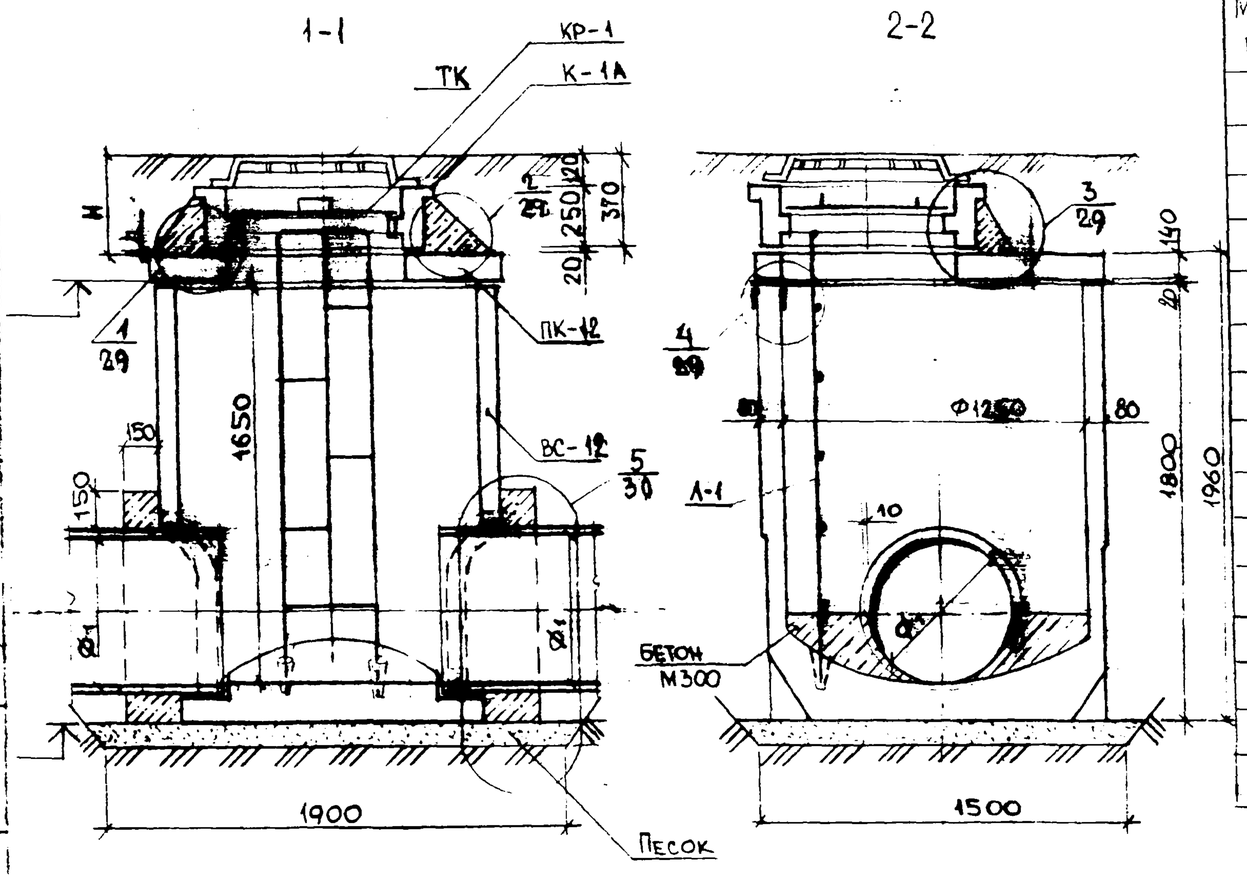

Марка поз.	Обозначение	Наименование	Кол.	Масса ед.	Примечание
		Сборные железобетонные элементы		т	
	РК 2201-70*	Рабочая камера ВС-12	1	1,80	
		Плита перекрытия ПК-12	1	0,45	
		Кольцо горловины К-1А	1	0,16	
		Металлические изделия		кг	
	ГОСТ 3634-79	Люк чугунный ТК	1	100	
	ТУ-400-28-122-75	Предохранительная крышка КР-1	1	17	
	Альбом N 63/70 Мосгипроект	Лестница Л-1	1	54	
	ПП16-9.15,17,8,9-С	Сетка С $\frac{4ВI-200}{4ВI-100}$ 0,2×3,3 м		1,06	
		Материалы			
		Бетон М300, $м^3$	0,34		см прим. п. 5
		Окраска битумом, $м^2$	1,201		
		Песок $м^3$	0,29		толщ. 70 мм
		Бетон М200, $м^3$	0,55		

Линейный колодец

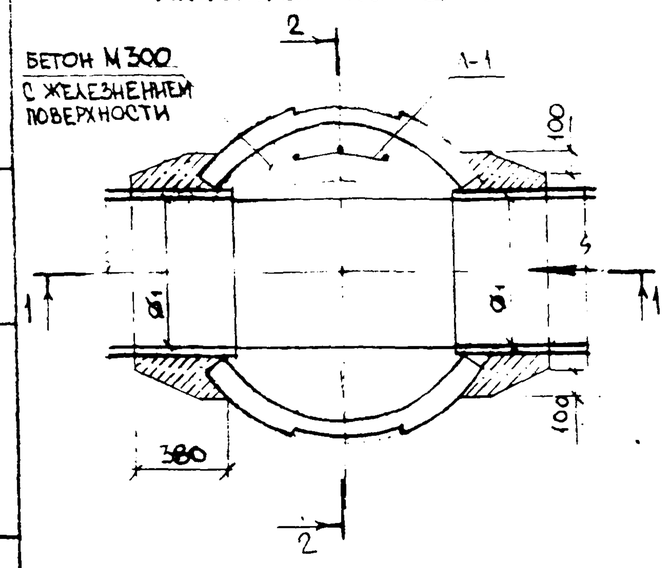

Поворотный колодец

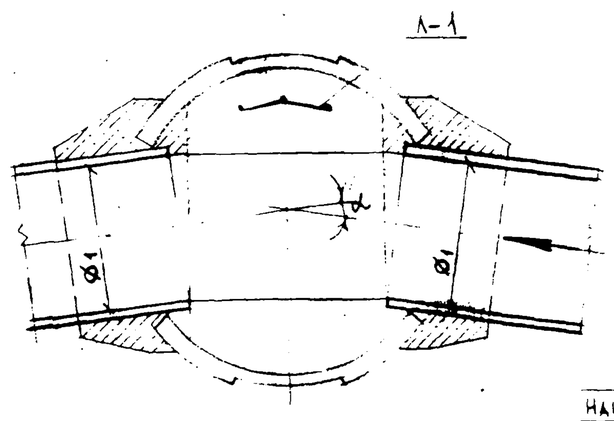

1. В спецификации учтены изделия и материалы колодца и горловины высотой H=390мм и h=20мм. При других высотах горловины необходимо пользоваться чертежом на стр. 5, 6.
2. Металлические детали колодца покрыть антикоррозийным лаком.
3. Наружную поверхность колодца окрасить горячим битумом за 2 раза.
4. На листе условно показан трубопровод $Ø_1$=600. При $Ø_1$=400, 500 лоток выполнять по узлу на стр. 32
5. Объем бетона М300 и М200 дан для трубопровода $Ø_1$=600. При других диаметрах трубопровода см. стр. 32

Арх. 633737 из 34л. 1.12

Нач. отд.	Лавренов	
Гл. констр.	Ростованов	
Н. контр.	Гончарова	
ГИП	Гончарова	
Рук. гр. инж.	Михайлова	
Исполнил	Михайлова	
Проверил		

ПП16-9.ВС12-400...600

Колодец водосточный ВС12 для трубопроводов Ø400;500;600 линейный и поворотный

Стадия	Лист	Листов
Р		1

МОСПРОЕКТ-1

Кискин
Начовна
Взам. инв. N
Подпись и дата
Инв. N подл.

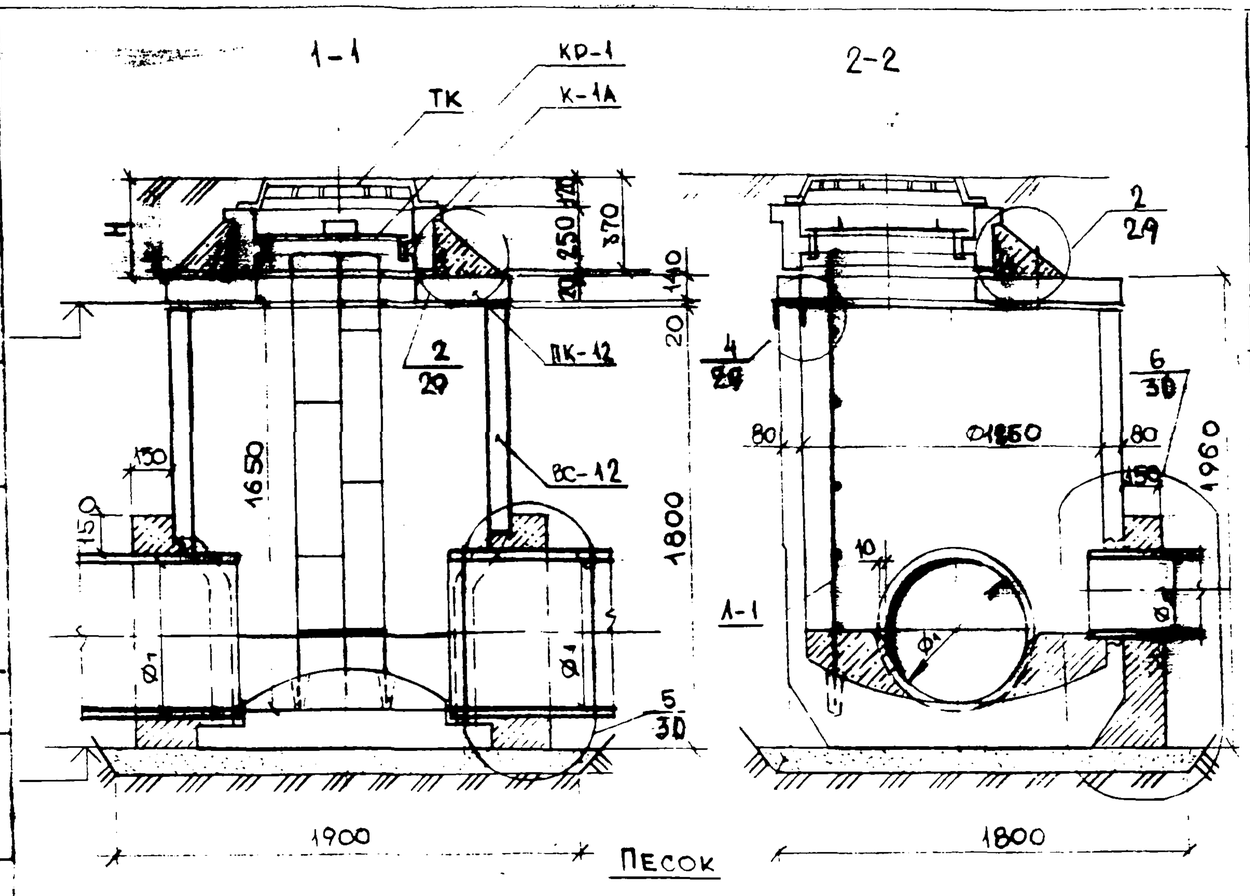

МАРКА, ПОЗ	ОБОЗНАЧЕНИЕ	НАИМЕНОВАНИЕ	КОЛ.	МАССА, ЕД. кг	ПРИМЕЧАНИЕ
		Сборные железобетонные элементы		т	
		Рабочая камера ВС-12	1	1,8	
		Плита перекрытия ПК-12	1	0,45	
	РК 2201-70*	Кольцо горловины К-1А	1	0,16	
		Металлические изделия		кг	
	ГОСТ 3634-79	Люк чугунный ТК	1	100	
	ТУ-400-28-122-75	Предохранительная крышка КР-1	1	17	
	Альбом N63/70 Мосинжпроект	Лестница Л-1	1	0,54	
	ПП16-9.ВС7,8,9-С	Сетка С $\frac{4ВI-200}{4ВI-100}$ 0,2×5,9 м		1,86	

Материалы

Бетон М300,	м³	0,32	см. прим. п. 5
Окраска битумом,	м²	[illegible]	
Песок,	м³	0,24	толщ. 70 мм
Бетон М200,	м³	0,71	

С одним присоединением

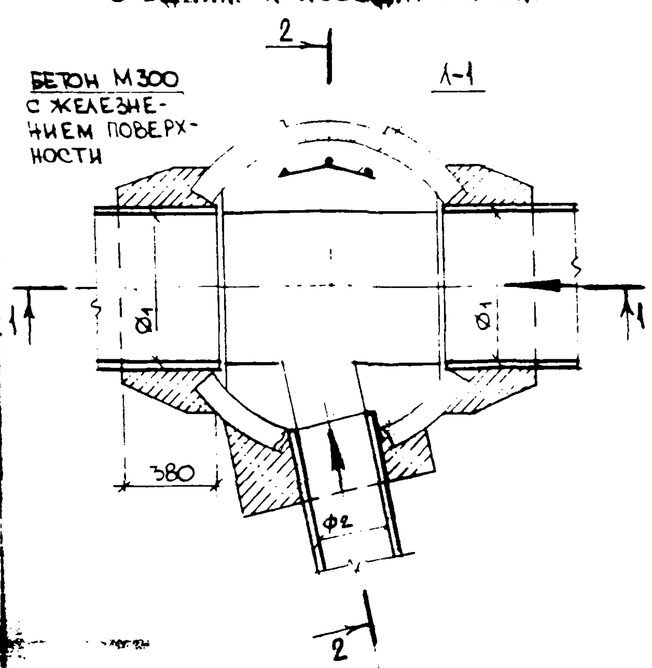

С двумя присоединениями

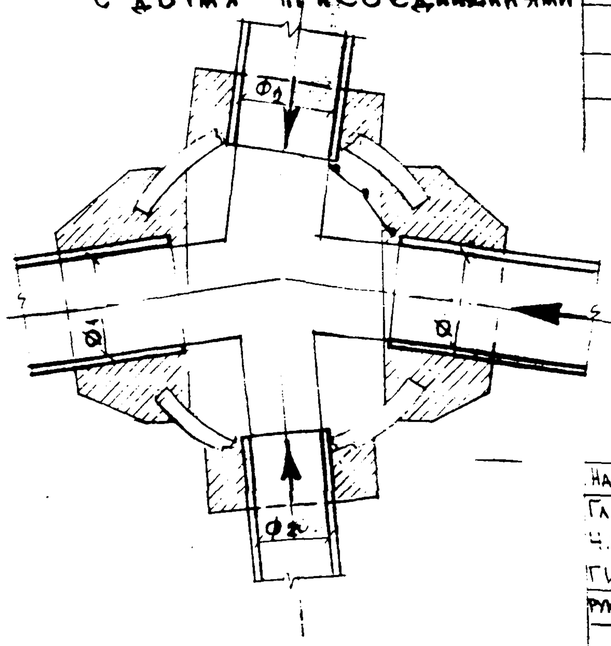

1. В спецификации учтены изделия и материалы колодца и горловины высотой H=390 мм. При других высотах горловины необходимо пользоваться чертежом на стр. 5,6
2. Наружную поверхность колодца окрасить горячим битумом 2 раза.
3. Металлические детали колодца покрыть антикоррозийным лаком. Арх. 633737-на 34л 1-13
4. На листе условно показаны трубопроводы ϕ_1=600 и ϕ_2=400. Выполнение лотка при ϕ_1=400,500 и ϕ_2=150...300 вести по узлу на стр. 32
5. Объем бетона М300 и М200 для трубопроводов ϕ_1 600, ϕ_2 = 400 при других диаметрах см. стр. 32

Нач. отд.	Лавренов	
Гл. констр.	Ростованов	
Н. контр.	Гончарова	
ГИП	Гончарова	
Рук. гр. инж.	Михайлова	
Исполнил	Михайлова	
Проверил		

ПП16-9.ВС12-400...600 (с присоединением Ø150...Ø400)

Колодец водосточный ВС12 для трубопроводов Ø400...Ø600 с одним и двумя присоединениями

Стадия	Лист	Листов
Р		1

Мосгипроспецсантехпроект-1

Согласовано: Нач. отдела Кискин; Гл. спец. Куницына

Взам. инв. №; Подпись и дата; Инв. № подл.

Формат А3

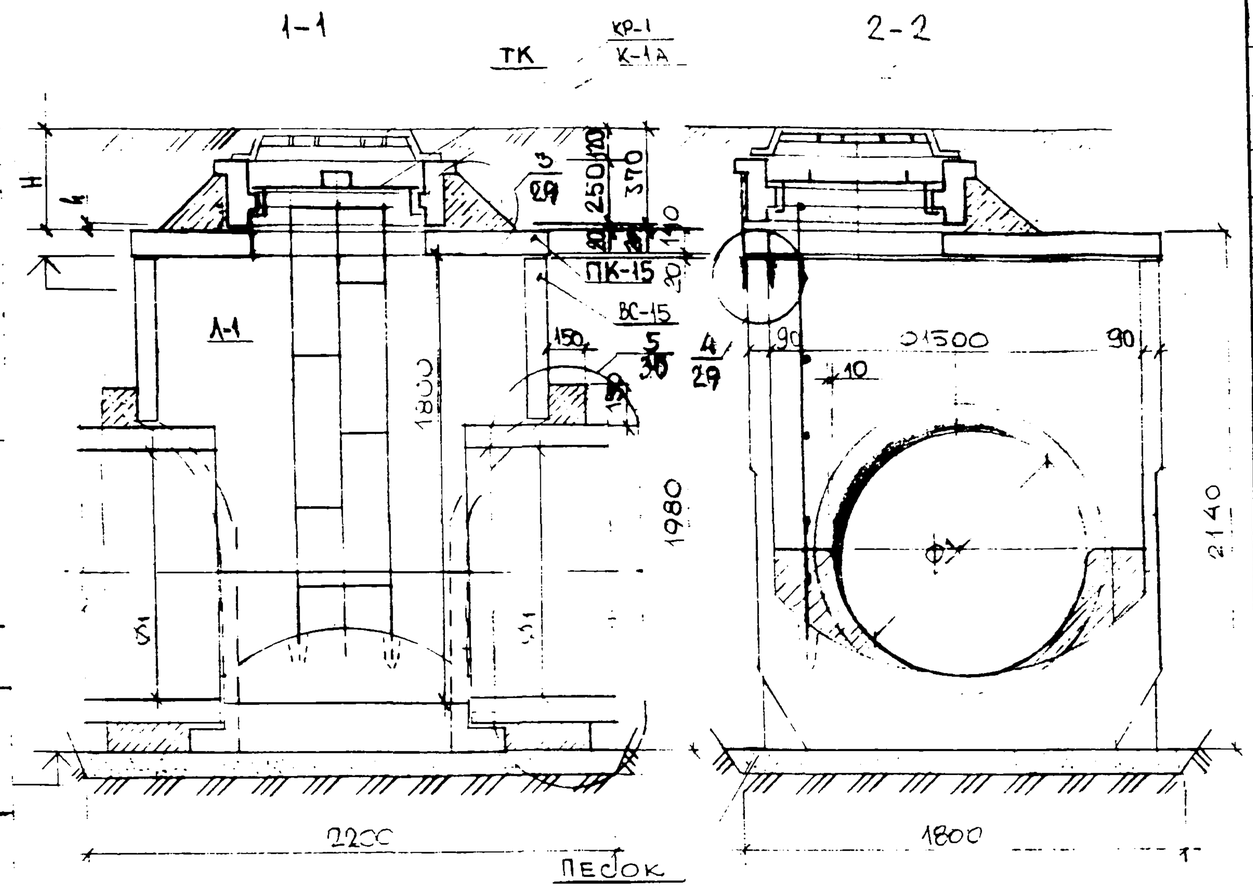

ЛИНЕЙНЫЙ КОЛОДЕЦ

ПОВОРОТНЫЙ КОЛОДЕЦ

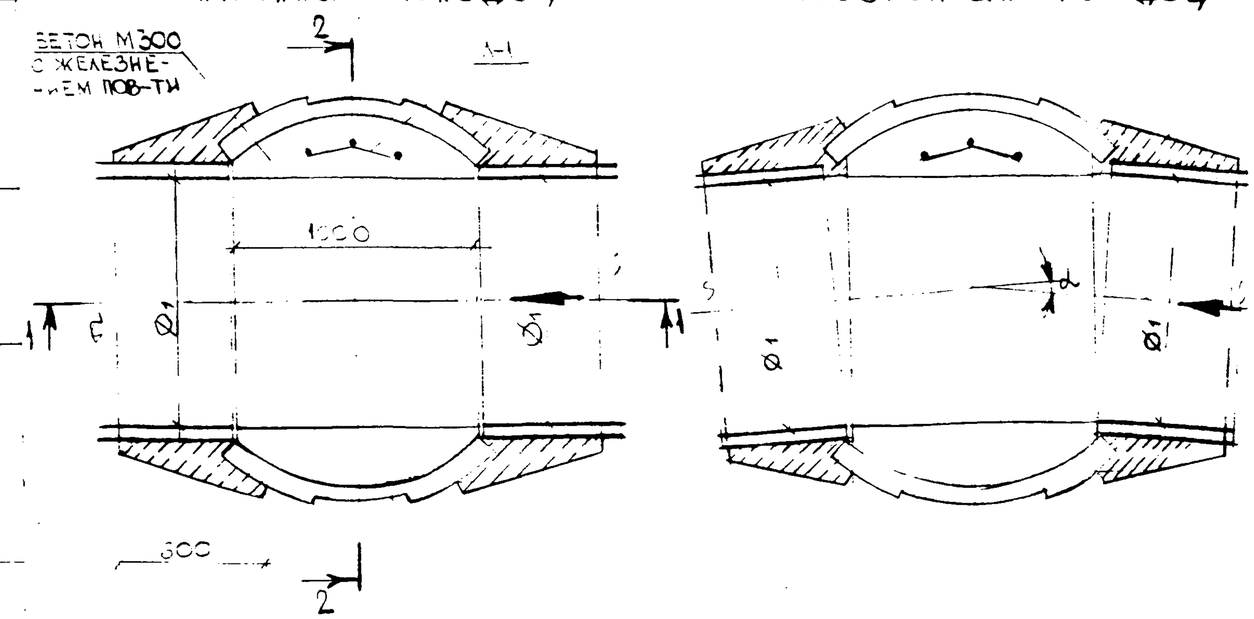

МАРКА ПОЗ	ОБОЗНАЧЕНИЕ	НАИМЕНОВАНИЕ	КОЛ.	МАССА, ЕД.	ПРИМЕЧАНИЕ
		СБОРНЫЕ ЖЕЛЕЗОБЕТОННЫЕ ЭЛЕМЕНТЫ		Т	
	РК 2201-70*	РАБОЧАЯ КАМЕРА ВС-15	1	2,65	
		ПЛИТА ПЕРЕКРЫТИЯ ПК-15	1	0,68	
		КОЛЬЦО ГОРЛОВИНЫ К-1А	1	0,16	
		МЕТАЛЛИЧЕСКИЕ ИЗДЕЛИЯ		КГ	
	ГОСТ 3634-79	ЛЮК ЧУГУННЫЙ ТК	1	100	
	ТУ-400-28-122-75	ПРЕДОХРАНИТЕЛЬНАЯ КРЫШКА КР-1	1	17	
		ЛЕСТНИЦА Л-1	1	54	
	АЛЬБОМ N 63 70 МОСИНЖПРОЕКТ				
	ПП16-9.У5,6,7,8,9-С	СЕТКА С $\frac{4ВI-200}{4ВI-100}$ 0,2×4,6м		1,46	
		МАТЕРИАЛЫ			
		БЕТОН М300, $м^3$	0,56		
		ОКРАСКА БИТУМОМ, $м^2$	4,72		
		ПЕСОК $м^3$	0,28		ТОЛЩ. 70ММ
		БЕТОН М200, $м^3$	0,85		

1. В СПЕЦИФИКАЦИИ УЧТЕНЫ ИЗДЕЛИЯ И МАТЕРИАЛЫ КОЛОДЦА И ГОРЛОВИНЫ ВЫСОТОЙ Н=390ММ. ПРИ ДРУГИХ ВЫСОТАХ ГОРЛОВИНЫ НЕОБХОДИМО ПОЛЬЗОВАТЬСЯ ЧЕРТЕЖОМ НА СТР. 5,6
2. НАРУЖНУЮ ПОВЕРХНОСТЬ КОЛОДЦА ОКРАСИТЬ ГОРЯЧИМ БИТУМОМ 2 РАЗА.
3. МЕТАЛЛИЧЕСКИЕ ДЕТАЛИ КОЛОДЦА ПОКРЫТЬ АНТИКОРРОЗИЙНЫМ ЛАКОМ
4.

Арх 633737 на 34л

1-14

НАЧ.ОТД.	ЛАВРЕНОВ	
ГЛ.КОНСТР.	РОСТОВАНОВ	
Н.СЕКТ.	ГИНЦБУРГ	
ГИП	ОНИАРОВА	
РУК.ГР.ИНЖ.	МИХАЙЛОВА	
ИСПОЛНИЛ	МИХАЙЛОВА	
ПРОВЕРИЛ		

ПП16-9.ВС15-800...1000

КОЛОДЕЦ ВОДОСТОЧНЫЙ ВС-15 ДЛЯ ТРУБОПРОВОДОВ Ø800... Ø1000, ЛИНЕЙНЫЙ И ПОВОРОТНЫЙ

СТАДИЯ	ЛИСТ	ЛИСТОВ
Р		1

МОСПРОЕКТ-1 ОТУ

ФОРМАТ А3

ГЛ. СПЕЦ. КУНИЦЫНА

НАЧ. ОВиД КИСЕЛЕВ

ВЗАМ. ИНВ. №

ПОДПИСЬ И ДАТА

ИНВ. № ПОДЛ.

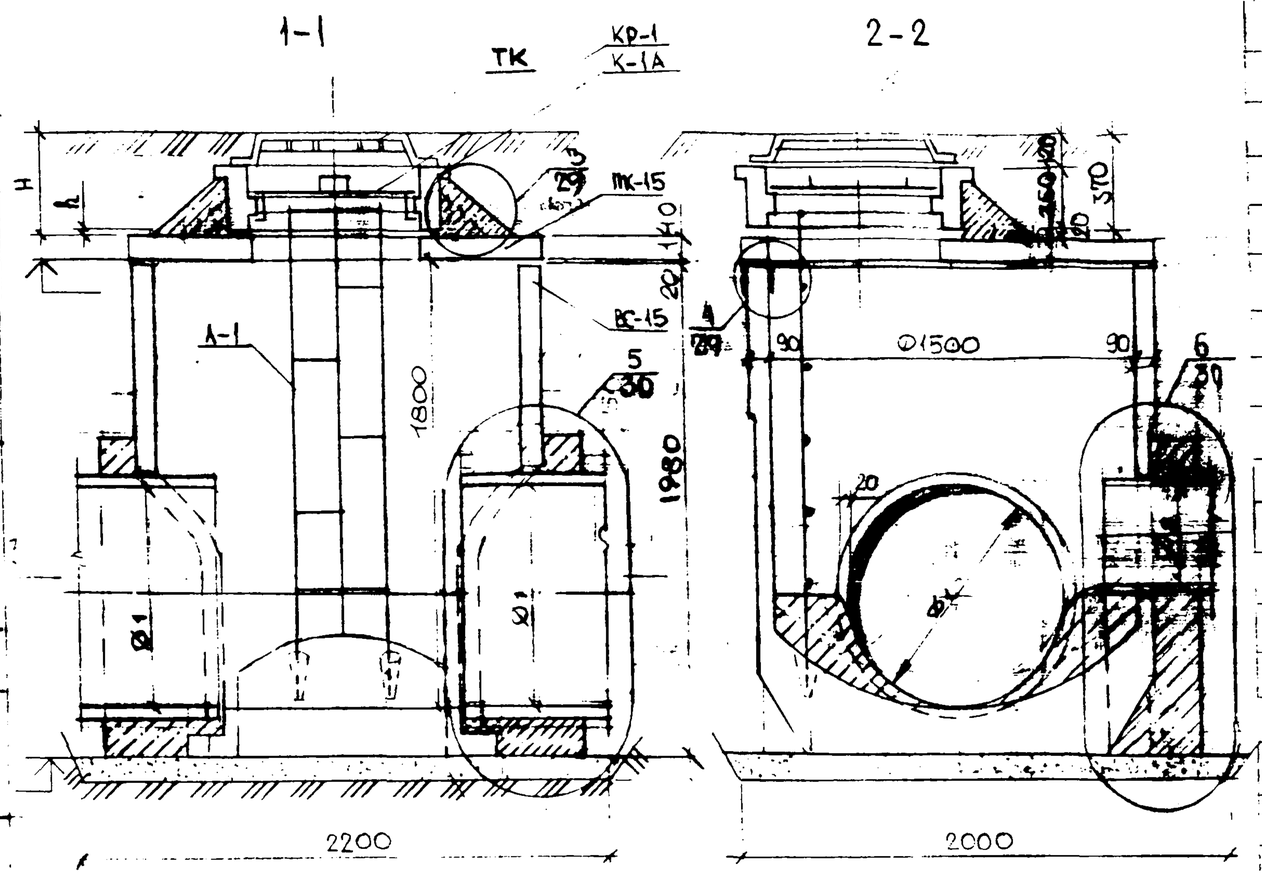

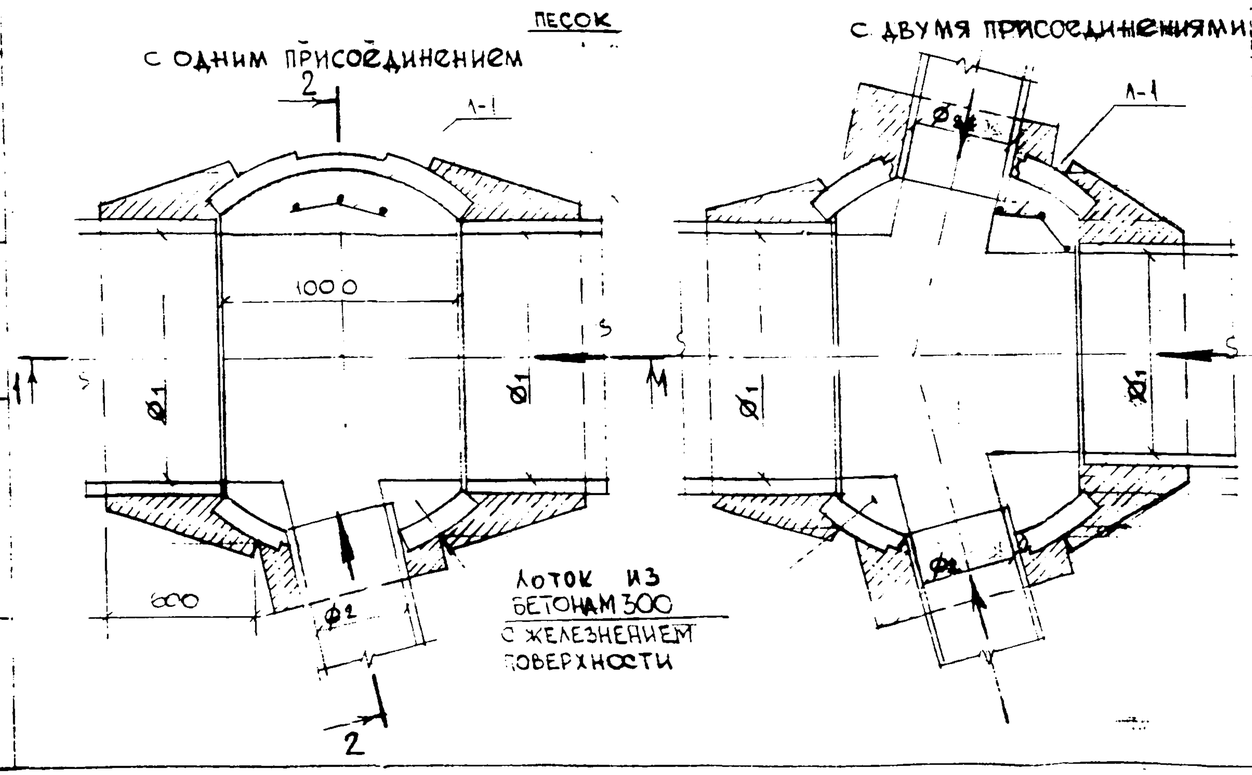

Марка	Обозначение	Наименование		Кол	Масса, ед. кг	Примечание
1103		Сборные железобетонные элементы			т	
	РК 2201-70*	Рабочая камера	ВС-15	1	2,65	
		Плита перекрытия	ПК-15	1	0,68	
		Кольцо горловины	К-1А		0,16	
		Металлические изделия			кг	
	ГОСТ 3634-79	Люк чугунный	ТК	1	100	
	ТУ-400-28-122-75	Предохранительная крышка	КР-1	1	17	
	Альбом N 63/70	Лестница	Л-1	1	0,864	
	ПП 16-9.У5,6,7,8,9-С	Сетка С $\frac{4ВI-200}{4ВI-100}$ 0,2×7,1 м			2,26	
		Материалы				
		Бетон М300,	м³	0,55		
		Окраска битумом,	м²	18,72		
		Песок,	м³	0,34		толщ. 70мм
		Бетон М200,	м³	1,05		

1. В спецификации учтены изделия и материалы колодца и горловины высотой H=390мм и h=20мм. При других высотах горловины необходимо пользоваться чертежом на стр. 5,6
2. Наружную поверхность колодца окрасить горячим битумом 2 раза.
3. Металлические детали колодца покрыть антикоррозийным лаком. Арх 633737 на 34л л-15
4. На листе условно показаны трубопроводы ϕ_1=1000 и ϕ_2=400. При ϕ_1=800, 900 и ϕ_2=150...300 лоток выполнять по узлу на стр. 32 5. Объем бетона М 300 и М 200 дан для трубопроводов ϕ_1=1000, ϕ_2=400. При других диаметрах см. стр. 32

Нач.отд.	Лавренов	
Гл.констр.	Ростованов	
Н.контр.	Сичарова	
ГИП	Гончарова	
Рук.гр.инж.	Михайлова	
Исполнил	Михайлова	
Проверил		

ПП16-9.ВС15-800...1000 (с присоедин. ϕ150...ϕ400)

Колодец водосточный ВС15 для трубопроводов ϕ_1 800...$\phi_1$1000 с одним и с двумя присоединениями ϕ_2 150...400

Стадия	Лист	Листов
Р		1

[redacted]

Гл. спец. Кунишина
Нач. ОВиК Кискин
Взам. инв. №
Подпись и дата
Инв. № подл.

Формат А2

Раздел II

Колодцы дождеприемные и дренажные

Название и общее обозначение колодца	Эскиз	Марка колодца	Высота рабочей части колодца H, м	Внутренний диаметр колодца D_0, мм	Ф, мм	Стр. альбома
Дождеприемный колодец ВД		ВД8	1.71	800	400	17
Дождеприемный колодец Д	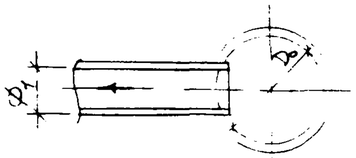	Д8	2.45...3,50	800		18
		Д7	1,00	700		19
Дренажный колодец ДР	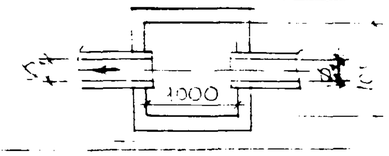	ДР10(М)*	1.00	1000 × 1000	400	20
	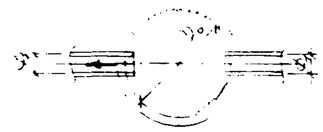	ДР 10	1.65	1000	150	21
	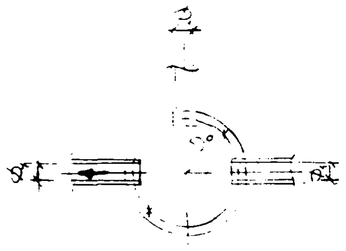	ДР7(Л)	0,50	700	150	22
		ДР7(ГЛ)				

В марке колодца буквенно-цифровые индексы обозначают:
- ВД – дождеприемный колодец с рабочей камерой ВД
- Д – дождеприемный колодец
- ДР – дренажный колодец
- М – мелкого заложения
- Л – колодец с люком
- ГЛ – колодец глухой

Цифры — внутренний диаметр колодца в дециметрах

* Колодец может быть использован как водосточный

Арх. 633737 пр 34л

ПП 16 - 9. ВД, Д, ДР – СМ

Гл. инж. проекта	Дзеренов	
Гл. спец.	Ростованов	
Н. контр.	Королев	
ГИП	Королев	
Рукоп. пер.	Лина	
Исполнил	Перыхина	
Проверил	Королев	

Область применения колодцев дождеприемных ВД, Д и дренажных ДР.

Стадия	Лист	Листов
Р		1

Моспроект-1 ОТУ

Инв. № подл. | Подпись и дата | Взам. инв. №

Гл. спец. Черныш | Куницина

Гл. инж. проекта

ФОРМАТ А3

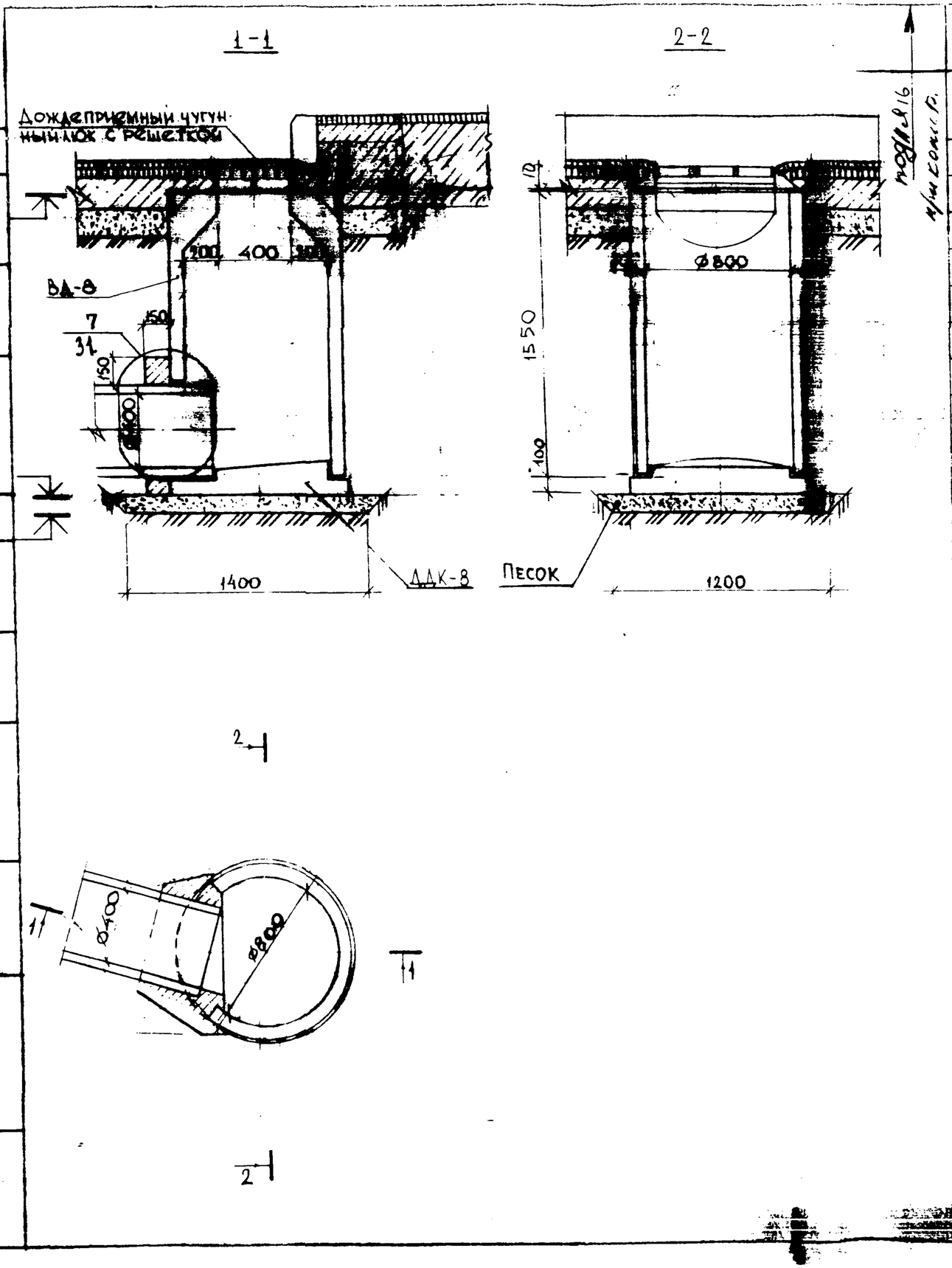

Марка поз.	Обозначение	Наименование	Кол.	Масса ед., кг.	Примеч.
		Сборные ж.б. элементы			
	РК 2201-70*	Плита днища ДДК-8	1	0,255	
		Рабочая камера ВД-8	1	0,92	
		Металлические изделия			
	ГОСТ 26008-83	Дождеприемн. чугунный			
		люк с решеткой 40х70	1		
	ПП16-9, У5,6,7,8,9-С	Сетка С $\frac{4В-200}{4Вр-100}$ 0,2х1,06м		0,04	
		Материалы			
		Бетон М200, $м^3$	0,27		
		Песок, $м^3$	0,11		толщ. 70мм
		Окраска битумом, $м^2$	4,60		

1. Плита днища ДДК-8 поставляется в сборе с рабочей камерой ВД-8.
2. Допустимые отклонения при установке колодца в плане – 20мм, по вертикали – 20мм
3. Наружнюю поверхность колодца окрасить горячим битумом 2 раза.

Арх 633737 на 34л

п.18

Нач.отд.	Лавренов	
Гл.конс.	Ростовцев	
Н.контр.	Гончарова	
ГИП	Гончарова	
Рук.гр.инж.	Михайлова	
Инженер	Сидорова	
	Шевелева	

ПП16-9. ВД 8

Колодец дождеприемный ВД 8

Стадия	Лист	Листов
Р		1

МОСПРОЕКТ-1

Нач.ОБиД | Киселина | Гл.спец. | Кунцевич | Подпись и дата | Взам.инв.№ | Инв.№подл.

Формат А3

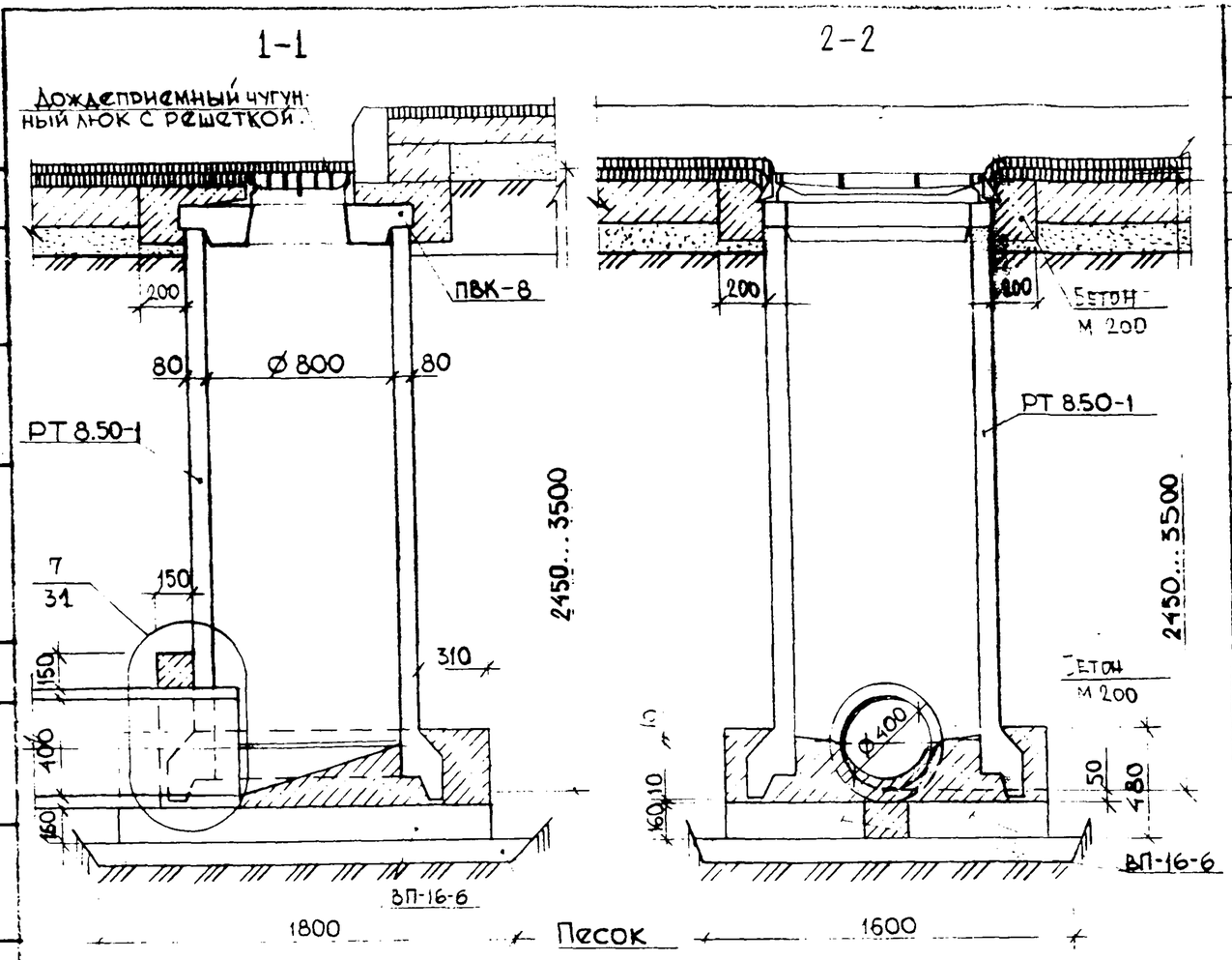

План

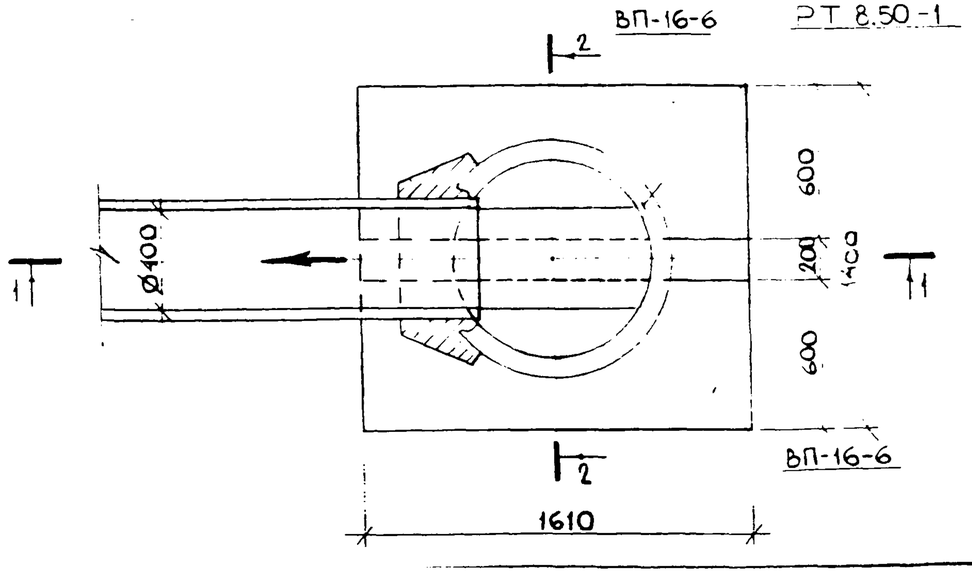

Марка поз	Обозначение	Наименование	Кол.	Масса ед.	Примеч.
		Сборные ж.б. элементы		т	
	РК 2201-82	Плита перекрытия ПВК-8	1	0,15	
	РК 2303-72	Плита перекрытия ВП-16-6	2	0,38	
	ПС-86	Труба ж.б. безраструбная РТ 8.50-1	1	2,98	
		Металлические изделия		кг	
	ГОСТ 26008-83	Дождеприемный чуг. люк с решеткой 40×70	1		
С1	ПП16-9.У5,6,7,8,9-С	Сетка С $\frac{4ВI-200}{4ВI-100}$ 0,2×1,1м		0,34	
		Материалы			
		Бетон М200, $м^3$	0,64		
		Песок, $м^3$	0,25		
		Бетон М300, $м^3$	0,11		
		Окраска битумом, $м^2$	11,00		

1. Набивку лотка выполнять из бетона М300 с железнением поверхн.
2. Наружную поверхность колодца окрасить горячим битумом 2 раза.

Арх 633737 на 34л 1-19

Нач.отд.	Лаврено	
Гл.конст.	Ростовцев	
Н.контр.	Гончарова	
ГИП	Гончарова	
Рук.гр.ин.	Михайлова	
Исполнил	Исхакова	
Проверил	Гончарова	

ПП16-9.Д8

Колодец дождеприемный глубокого заложения Д8.

Стадия	Лист	Листов
Р		1

МОСПРОЕКТ-1 ОТУ

Формат А3

Нач.ОВиД | Кискин | Гл.спец. | Инженер | Взам.инв.N | Подпись и дата | Инв.N подл.

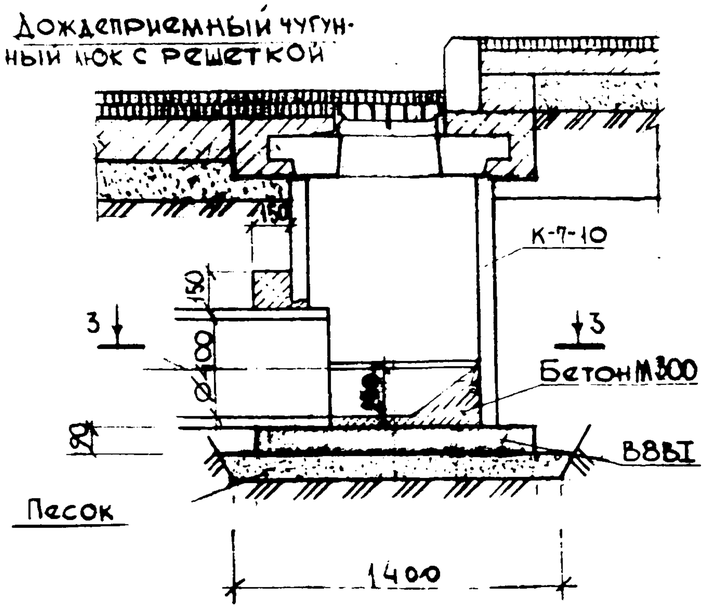

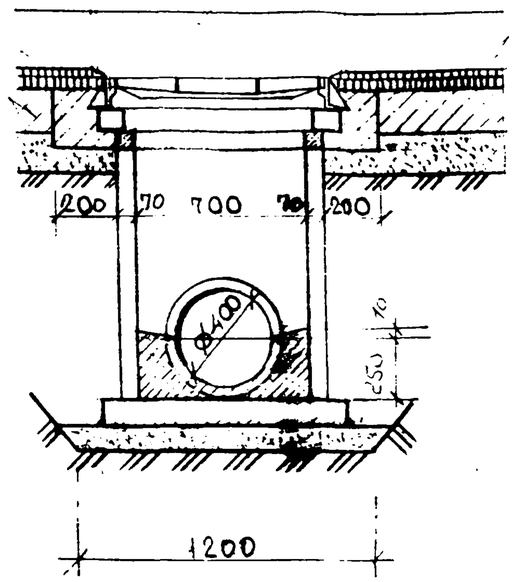

Марка поз	Обозначение	Наименование	Кол.	Масса ед., тс	Примеч.
		Сборные ж.б. элементы			
	РК 2201-82	Плита перекрытия ПВК-8	1	0,15	
		Кольцо горловины К-7-10	1	0,42	
		Металлические изделия			
	ГОСТ 26008-83	Люк с решеткой 40×90	1		
		Материалы			
		Бетон М 200 м³	0,025		
		Бетон М 300, м³	0,		
		Песок, м³	0,13		толщ. 70

План перекрытия

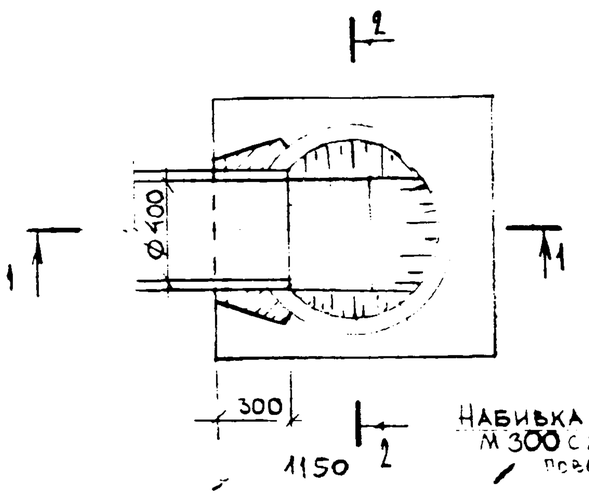

Набивка лотка бетоном М 300 с железнением поверхности

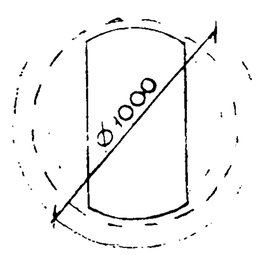

Наружную поверхность колодца окрасить горячим битумом 2 раза.

Арх 633737 кн 34л

Нач.отд.	Лавренов		
Гл.конст.	Ростовцев		
Н.контр.	Гончарова		
ГИП	Гончарова		
Рук.гр.инж.	Михайлова		
Исполнил	Исхакова		
Проверил	Михайлова		

ПП16-9.Д7

Колодец дождеприемный мелкого заложения Д7.

Стадия	Лист	Листов
Р		1

МОСПРОЕКТ-1 ОТУ

Инв.№ подл. | Подпись и дата | Взам.инв.№ | Нач.отд. Лисский | Гл.спец. | Гл.инж.пр. | Гл.инженер проекта

Формат А3

1-1

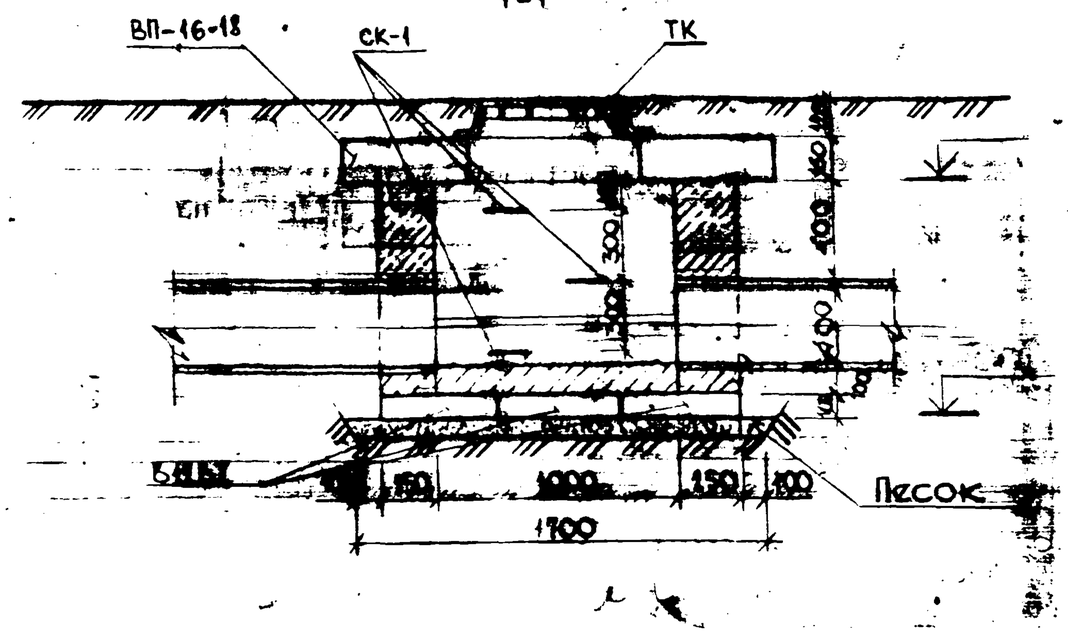

Марка, поз.	Обозначение	Наименование	Кол	Масса, ед.	Примечание
		Сборные железобетонные элементы		т	
	РК 2303-72	Плита перекрытия ВП-16-18	1	0,98	
	ИЖ-173	Плита Б12ВI	3	0,23	
		Металлические изделия		кг	
	ГОСТ 3634-79	Люк чугунный ТК	1	100	
	Альбом 63/70 Мосинжпроект	Скоба СК-1	3	6	
		Материалы			
		Бетон М300, $м^3$	0,14		
		Бетон М200, $м^3$	1,06		
		Песок, $м^3$	0,23		толщ. 70мм
		Окраска битумом, $м^2$	6,70		

2-2

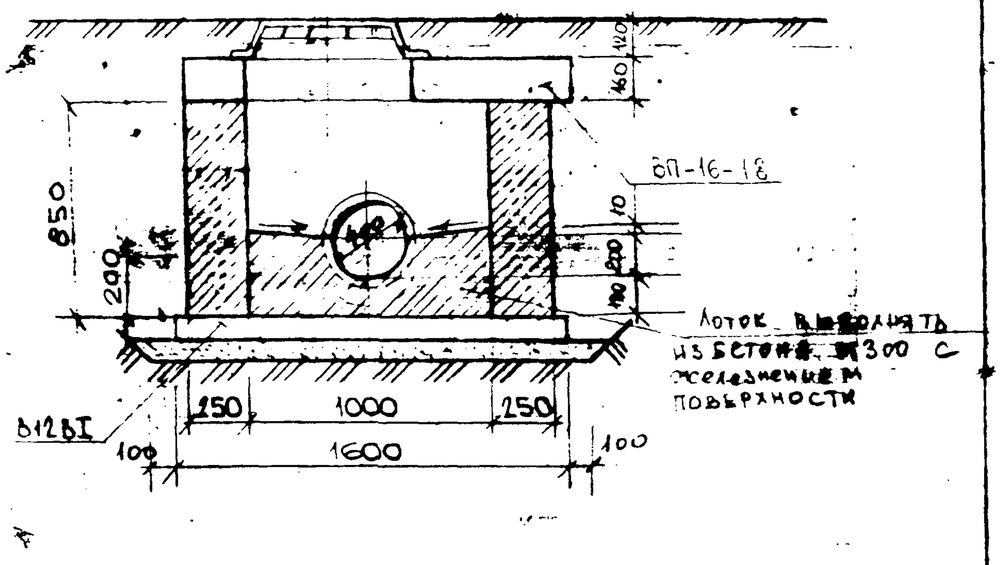

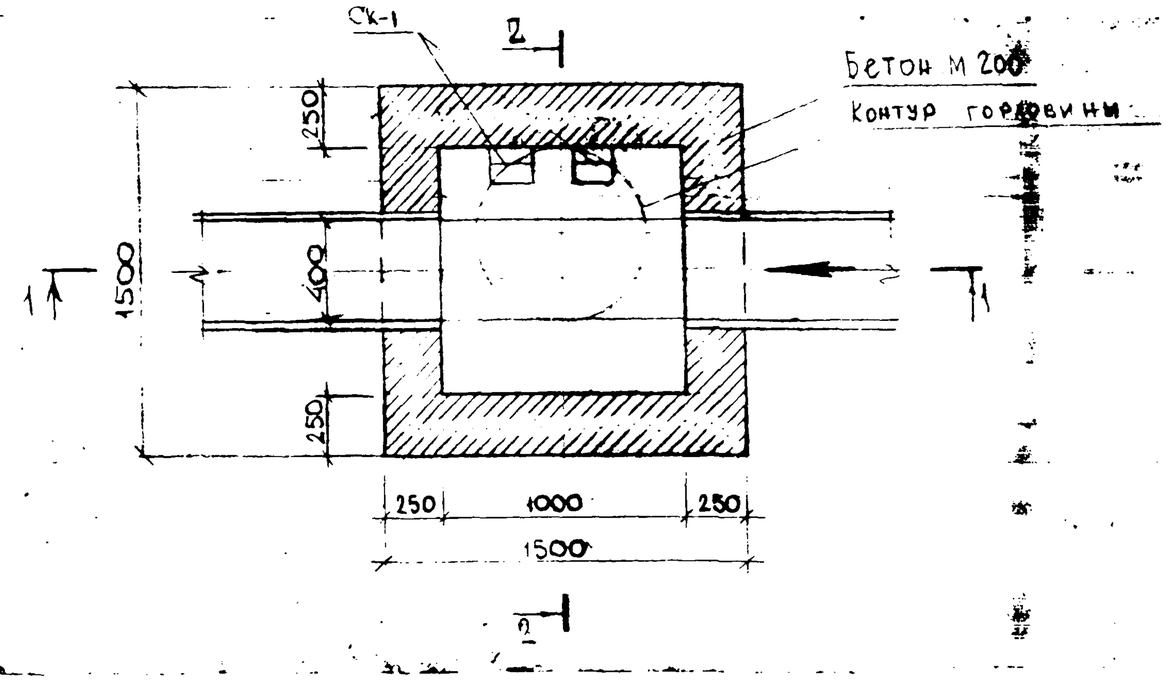

1. Металлические изделия покрыть антикоррозийным лаком
2. Наружную поверхность колодца окрасить горячим битумом 2 раза

Арх. 633737 на 34л. 1-21

Нач. отд.	Лавренов	
Гл. конст.	Ростовцев	
Н. контр.	Гончарова	
ГИП	Гончарова	
Рук. гр. ин.	Михайлова	
Исполнил	Мехалова	
Проверил	Михайлова	

ПП16-9.ДР10(М)

Колодец дренажный мелкого заложения ДР10(М)

Стадия	Лист	Листов
Р		1

МОСПРОЕКТ-1 ОТУ

Формат А3

Инв. № подл. | Подпись и дата | Взам. инв. №

Нач. отд. Кисенин

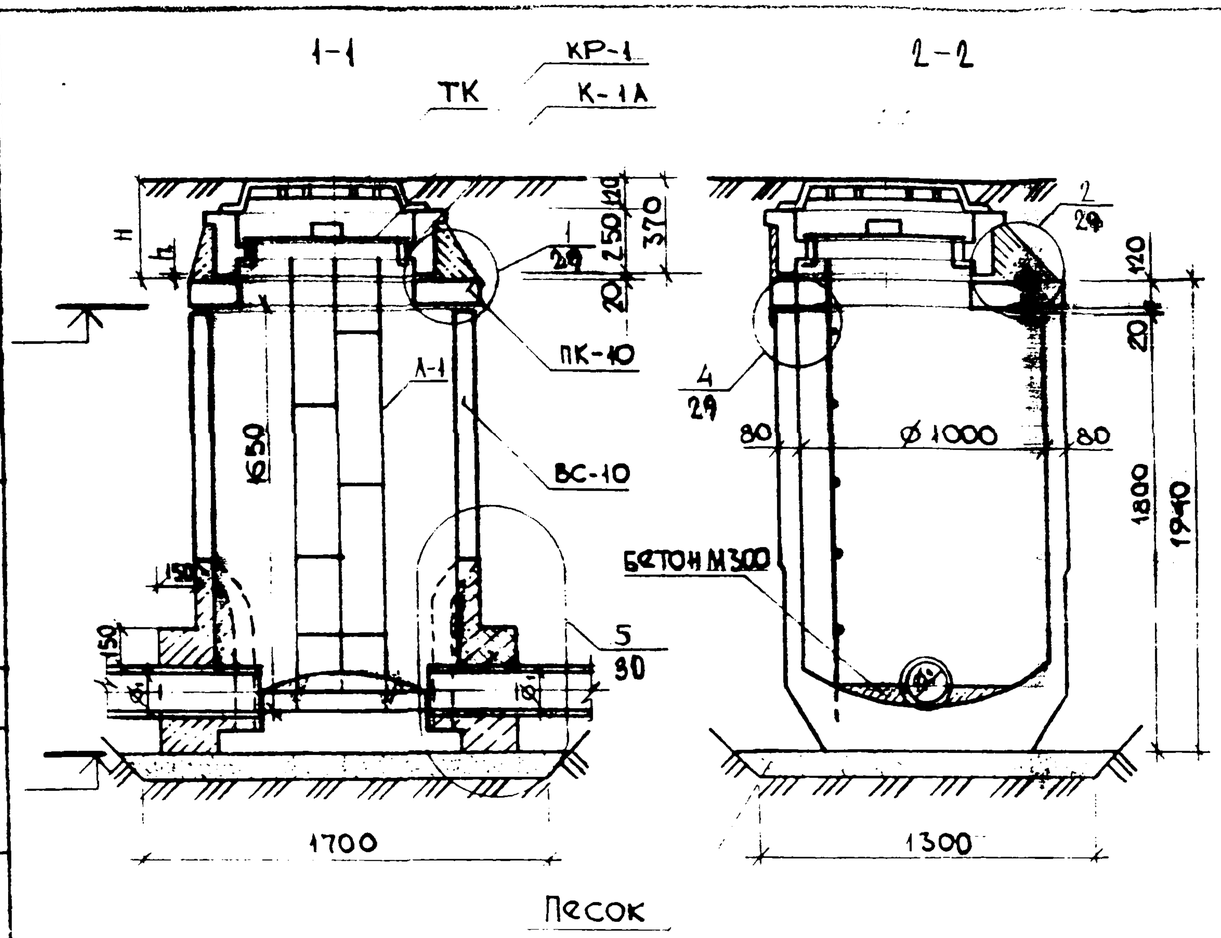

Марка поз.	Обозначение	Наименование	Кол.	Масса ед.	Примечание
		Сборные железобетонные элементы		т	
	РК 2201-70*	Рабочая камера ВС-10	1	1,40	
		Плита перекрытия ПК-10	1	0,225	
		Кольцо горловины К-1А	1	0,16	
		Металлические изделия		кг	
	ГОСТ 3634-79	Люк чугунный ТК	1	100	
	ТУ-400-28-122-75	Предохранит. крышка КР-1	1	17	
	~~Альбом № 63/70 Мосинжпроект~~	Лестница Л-1	1	54	
	~~ПП16-9.УС.7,8,9-С~~	Сетка С $\frac{4ВI-200}{4ВI-100}$ 0,2×1,5м		0,48	
		Материалы			
		Окраска битумом, м²	8,30		
		Песок, м²	0,16		толщ. 70 мм
		Бетон М200, м²	0,42		
		Бетон М300, м³	0,02		

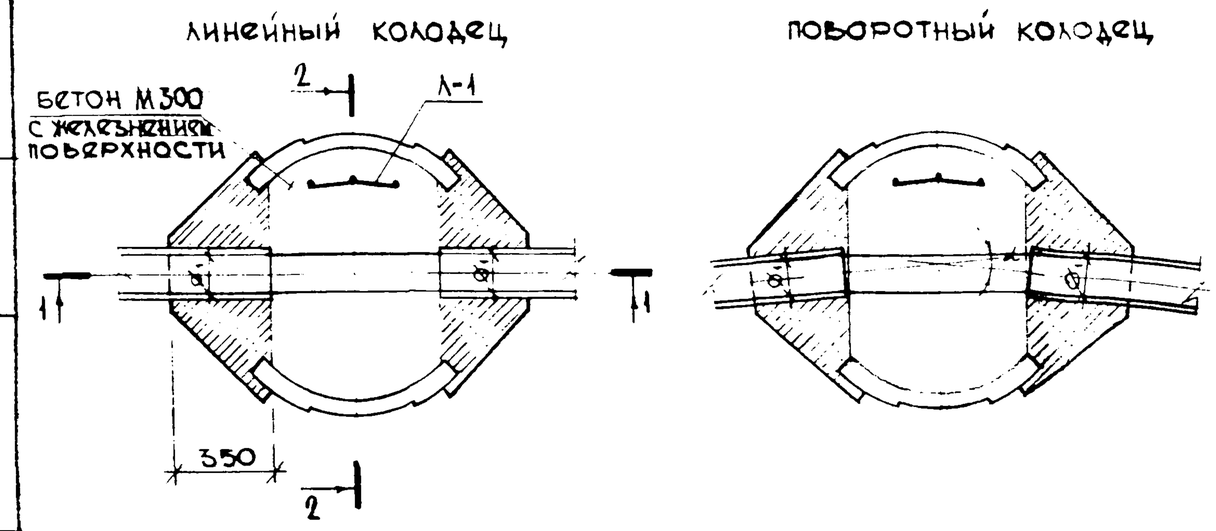

1. В спецификации учтены изделия и материалы колодца и горловины высотой H=390 мм. При других высотах горловины необходимо пользоваться чертежом на стр. 5,6.
2. Металлические детали колодца покрыть антикоррозийным лаком.
3. Наружную поверхность колодца окрасить горячим битумом 2 раза.

Инв. 633737 от 3/1 1-22

Нач.отд.	Лаврено	
Гл.констр.	Ростовцев	
Н.контр.	Гончарова	
ГИП	Гончарова	
Рук.гр.инж.	Михайлова	
Исполнил	Исакова	
Проверил	Михайлова	

ПП16-9.ДР10

Колодец дренажный ДР10

Стадия	Лист	Листов
Р		1

МОСПРОЕКТ-1 ОТУ

Согласовано: Нач. ОВиД Кискин; Гл. спец. Куницын; Взам. инв. №; Подпись и дата; Инв. № подл.

Формат А3

Колодец с люком ДР7(Л)

1-1

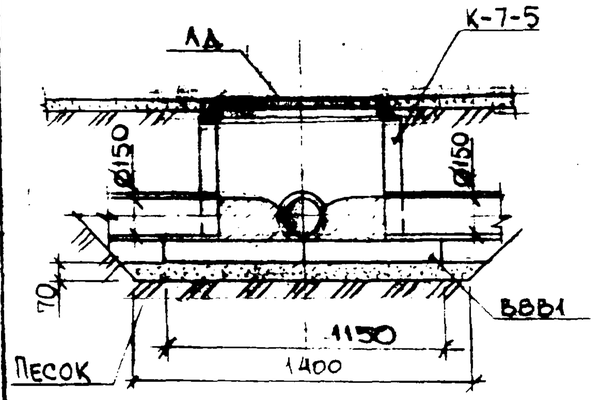

2-2

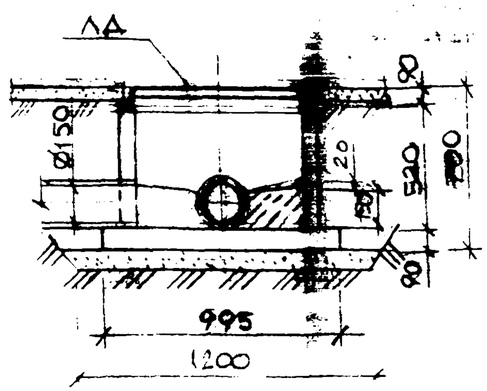

Колодец глухой ДР7(ГЛ)

1-1

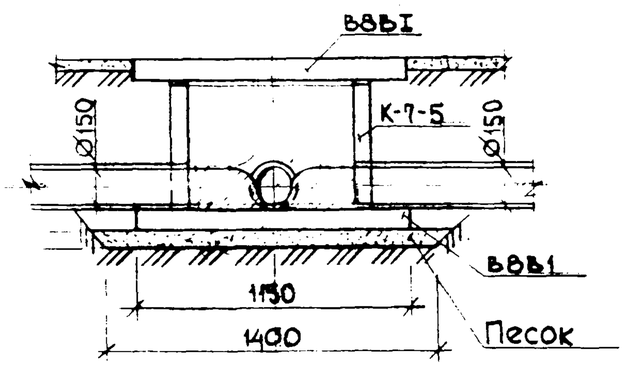

2-2

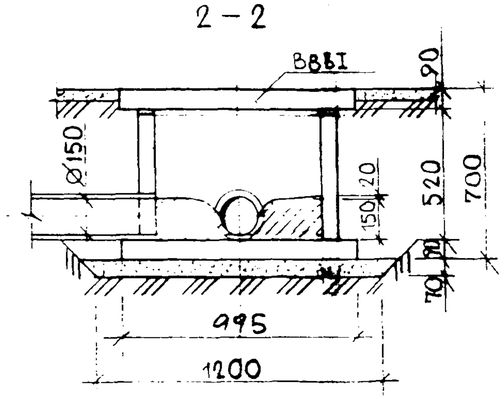

План

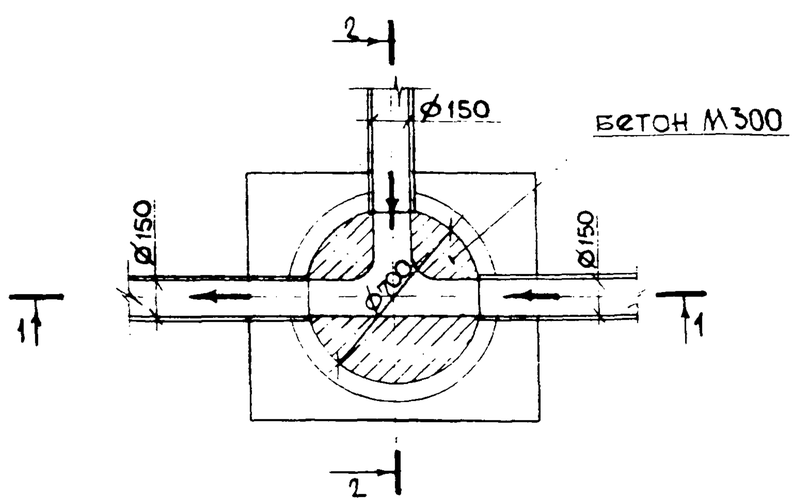

Марка поз.	Обозначение	Наименование	Количество ДР7(Л)	Количество ДР7(ГЛ)	Масса ед.,
		Сборные ж.б. элементы			т
	ИЖ-173	Плита ВВ1	1	2	0,25
	РК 2201-82	Кольцо горловины К-7-5	1	1	0,21
		Металлические изделия			кг
	ГОСТ 3634-79	Люк чугунный ЛД	1	—	65
		Материалы			
		Бетон М300, м³	0,06		
		Обмазка битумом, м²	1,60		
		Песок, толщ. 70мм м³	0,12		

1. Данные колодцы применяют только для пластовых дренажей, расположенных от края фундаментов на расстоянии 0,8м.
2. Конструкции колодца не рассчитаны на нагрузку от автомашины. Набивку отка производить бетоном М300 с последующим келезнением.
3. Наружную поверхность колодца окрасить битумом 2 раза.

Арх. 633737 кн 34 1.23

Нач.отд	Лавренов	
Гл.констр	Ростовацев	
Н.контр	Гончарова	
ГИП	Гончаров	
Рук.гр.ин	Михайлова	
Исполнил	Исхакова	
Проверил	Михайлова	

ПП16-9.ДР7(Л),ДР7(ГЛ)

Колодцы дренажный с люком ДР7(Л) и глухой ДР7(ГЛ)

Стадия	Лист	Листов
Р		1

МОСПРОЕКТ-1 ОТУ

Гл. спец. Куницына
Нач. отд. Киселев
Подпись и дата
Взам. инв. N
Инв. N подл.

Формат А3

Раздел III

Колодцы водосточные перепадные типа КПТ.

КОЛОДЦЫ ПЕРЕПАДНЫЕ ИЗ ТРУБ МАРКИ РТПБ 15.50

Марка колодца	Предельная глубина перепада м	Диаметр колодца D_0, мм	Линейный		С одним присоединением			С двумя присоединениями			С двумя односторонними присоединениями		
			Φ_1, мм	стр. альбома	Φ_1, мм	Φ_2, мм	стр. альбома	Φ_1, мм	Φ_2, мм	стр. альбома	$\Phi_1(\Phi_1')$, мм	Φ_2, мм	стр. альбома
КПТ15	0,5-3,5	1500	400	26,27	400	150	28	400	150	28	600→800*	400	29
						200			200				
						300			300				
						400			400				
			600		600	150		600	150				
						200			200				
						300			300				
						400			400				
			800		800	150		800	150				
						200			200				
						300			300				
						400			400				

* — колодец с переходом трубопровода Ф600 на Ф800 на магистрали

В марке колодца буквенно-цифровые индексы обозначают:

КПТ — колодец перепадной из труб;

цифра — внутренний диаметр колодца в дециметрах;

Арх. 633737 ин 34л

1-25

Нач. отд.	Лаврено[illegible]	
Гл. констр.	Ростовцев	
Н. контр.	Королев	
ГИП	Королев	
Рук. гр. инж.	Пурыхина	
Исполнил	Пурыхина	
Проверил	Королев	

ПП 16-9.КПТ-СМ

Обязательные применения колодцев перепадных.

Стадия	Лист	Листов
Р.		1

Моспроект-1 ОТУ

Инв. № подл. | Подпись и дата | Взам. инв. № | Инв. № дубл. | Подпись и дата | Справочное приложение

Формат А3

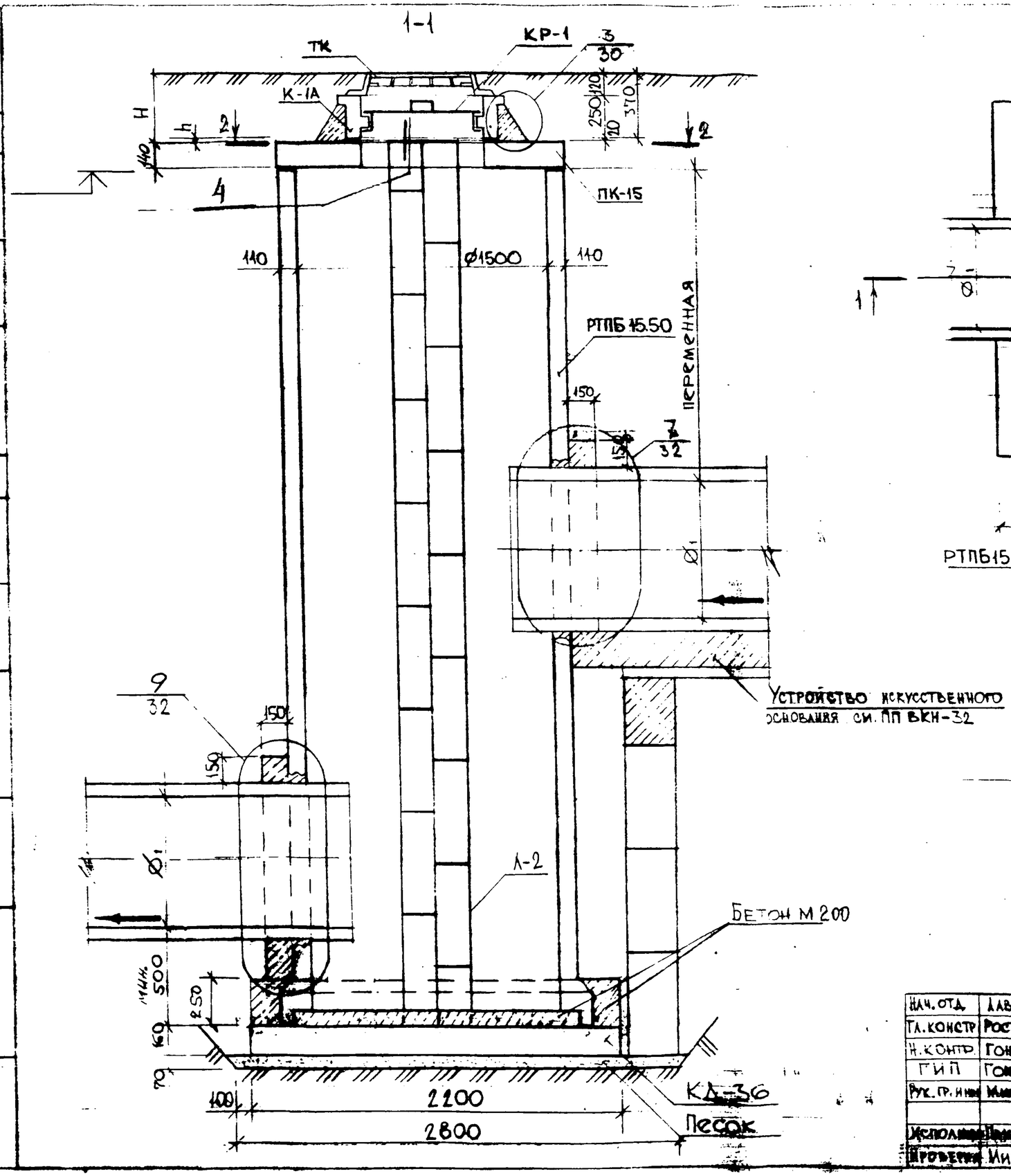

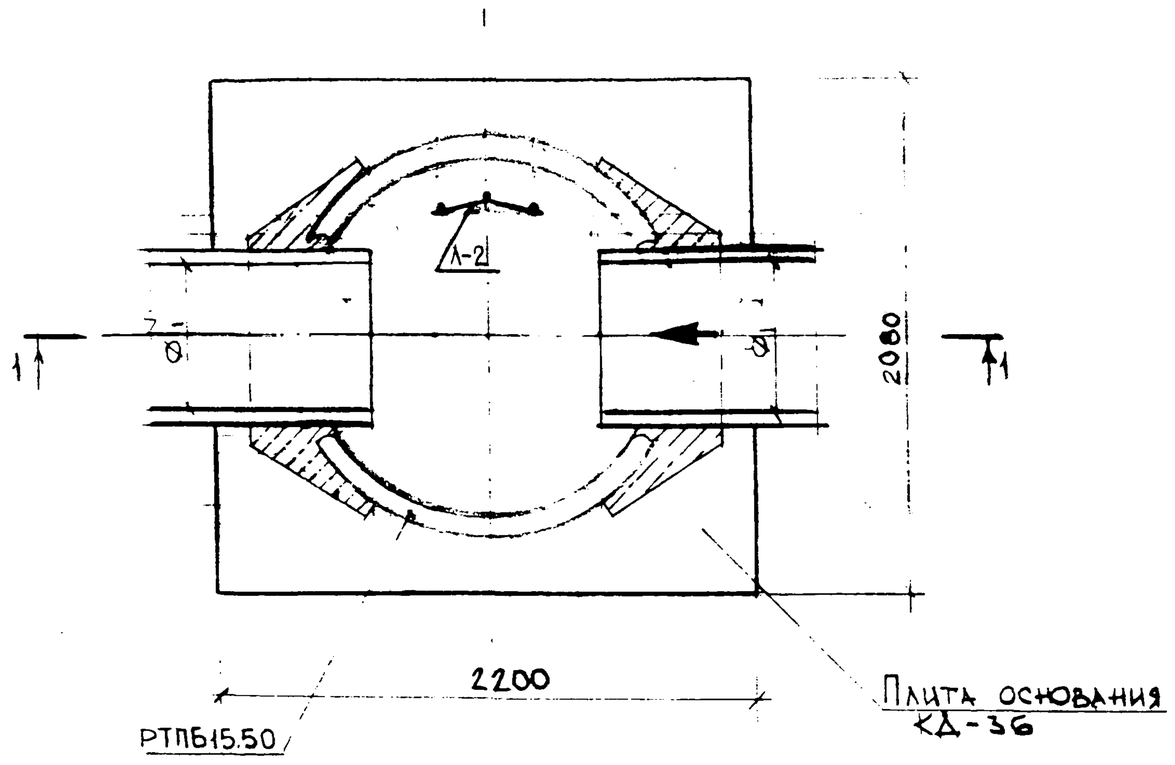

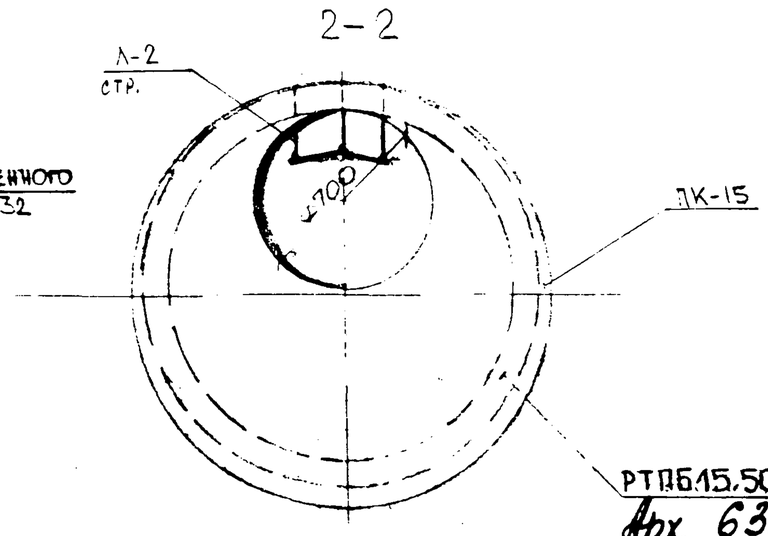

Л-26
Арх. 633737 на 34л

Спецификацию и примечания см. стр 26

Нач. отд.	Лавренов	
Гл. констр.	Ростовцев	
Н. контр.	Гончаров	
ГИП	Гончаров	
Рук. гр. инж.	Михайлова	
Исполнил	Прийлова	
Проверил	Михайлова	

ПП16-9.КПТ15-400...800

Колодец водосточный перепадной КПТ15 для трубопроводов Ф400... ...Ф800, линейный

Стадия	Лист	Листов
Р	1	2

МОСПРОЕКТ-4 отд.

Нач. отд. Кисин | Гл. инж. проекта | Нач. отд. | Подпись и дата | Взам. инв. №

Формат А3

СПЕЦИФИКАЦИЯ

Марка поз.	Обозначение	Наименование	Кол. шт.	Масса ед	Примечание
		Сборные ж.б. элементы		т	
	РК 2201-70*	Плита перекрытия ПК-15	1	0,68	
		Кольцо горловины К-1А	1	0,16	
	ПС-98	Труба РТПБ15.50	1	9,60	
		Металлические изделия		кг	
	ГОСТ 3634-79	Люк чугунный ТК	1	100	
	ТУ-400-28-122-75	Предохранительн. крышка	1	17	
		Лестница Л-2	1		
	ПП16-9.У5,6,7,8,9-С	Сетка $С\frac{4БI-200}{4БI-100}$ 0,2×4,9м		1,24	Линейный
		Сетка $С\frac{4БI-200}{4БI-100}$ 0,2×6,0м		1,92	С одним и двумя присоед.
		Сетка $С\frac{4БI-200}{4БI-100}$ 0,2×5,8м		1,85	С двумя односторон. присоед.
		Материалы			
		Бетон М200 линейный, $м^3$		0,88	
		Бетон М200 с одним и двумя присоединениями, $м^3$		1,02	
		Бетон М200 с двумя односторонними присоед., $м^3$		1,02	
		Песок, $м^3$		0,48	

1. В спецификации учтены изделия и материалы колодца и горловины высотой H=390мм. При других высотах горловины необходимо пользоваться чертежом на стр.56
2. Наружную поверхность колодца окрасить горячим битумом 2 раза.
3. Металлические детали колодца покрыть антикоррозийным лаком

Согласовано: Технический отдел; Гл. спец. Кунницкий; Нач. ОВиД Киский

Инв. № подл. | Подпись и дата | Взам. инв. №

Арх. 633737 на 34л. л-27

ПП16-9.КПТ15-400...800

Лист 2

Формат А3

с одним присоединением.

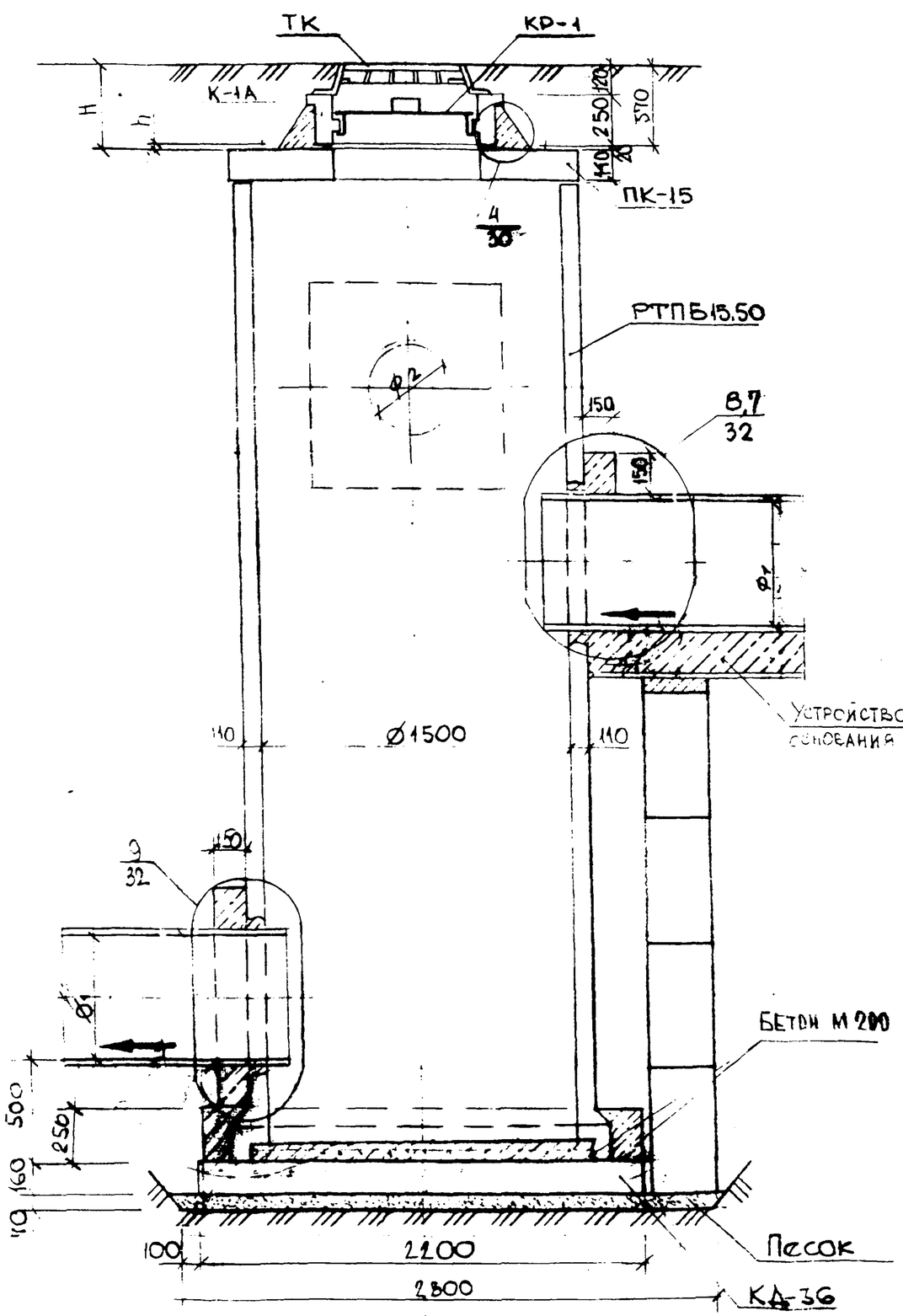

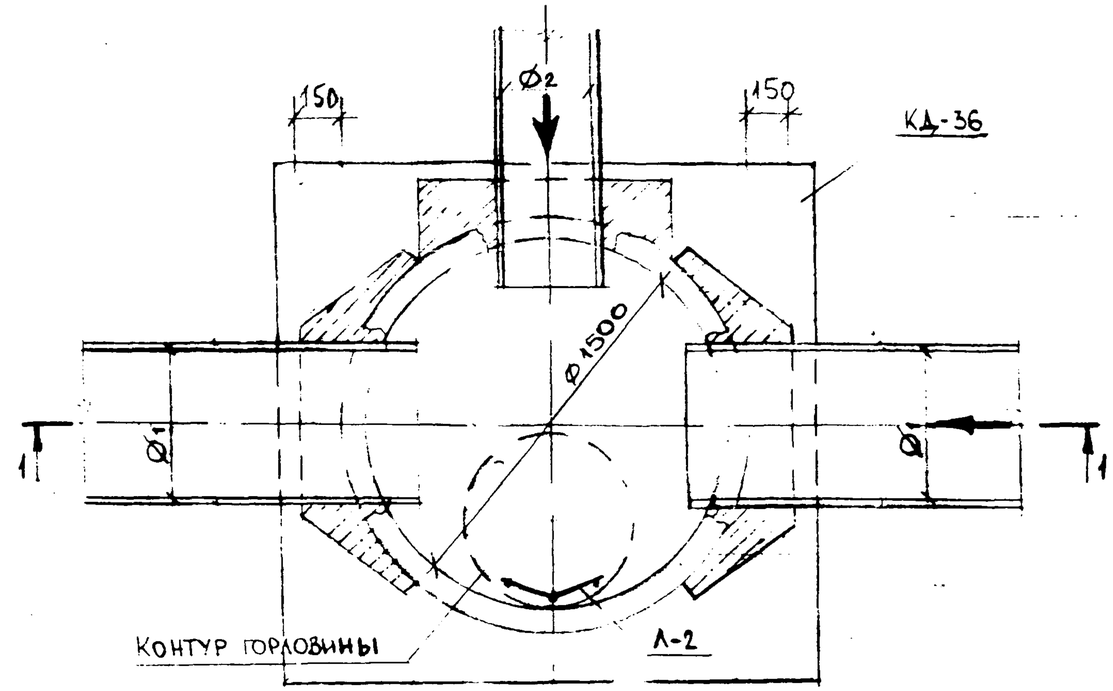

с двумя присоединениями

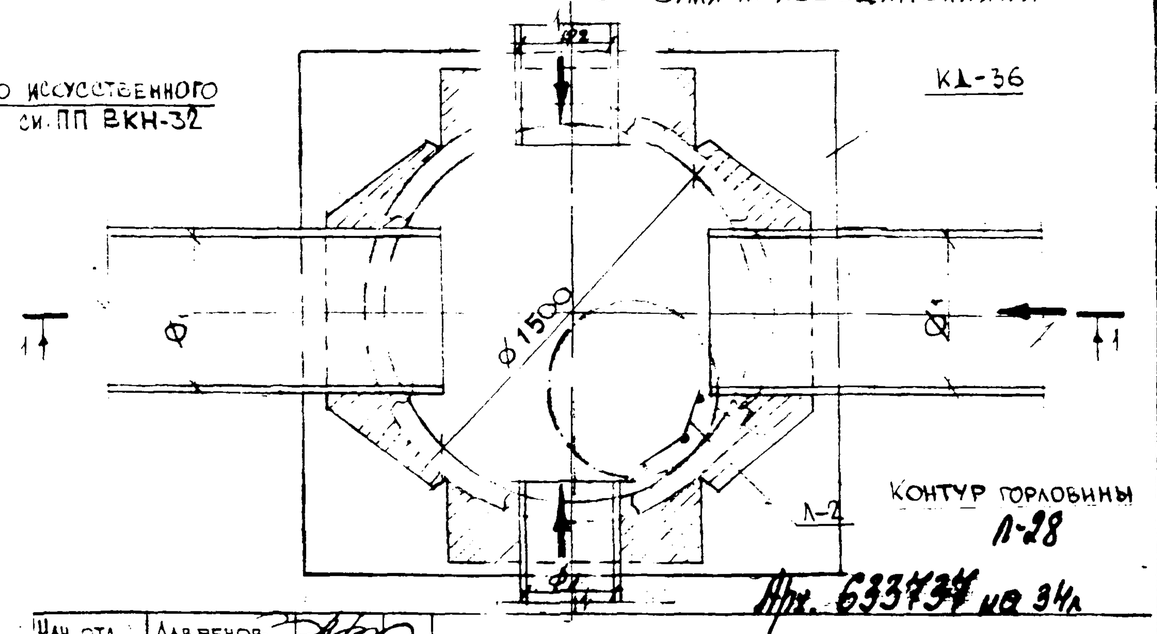

Спецификацию и примечания см. стр.26

Прх. 633434 на 34л.

Нач. отд.	Лавренов	
Гл. констр.	Ростованов	
Н. контр.	Гончарова	
ГИП	Гончарова	
Рук. гр.	Микайлова	
Исполнил	Пахомова	
Проверил	Михайлова	

ПП16-9, КПТ15-400...800 (с присоед. Ø150...400)

Колодец водосточный перепадной к трубопроводам Ø400...Ø800 с одним и с двумя присоединениями Ø150...Ø400

Стадия	Лист	Листов
Р		4

МОСПРОЕКТ ОТУ

Формат А3

Инв. № подл. | Подпись и дата | Взам. инв. №

Нач. отд. Д | Кирьянин | Гл. спец. | Куницына

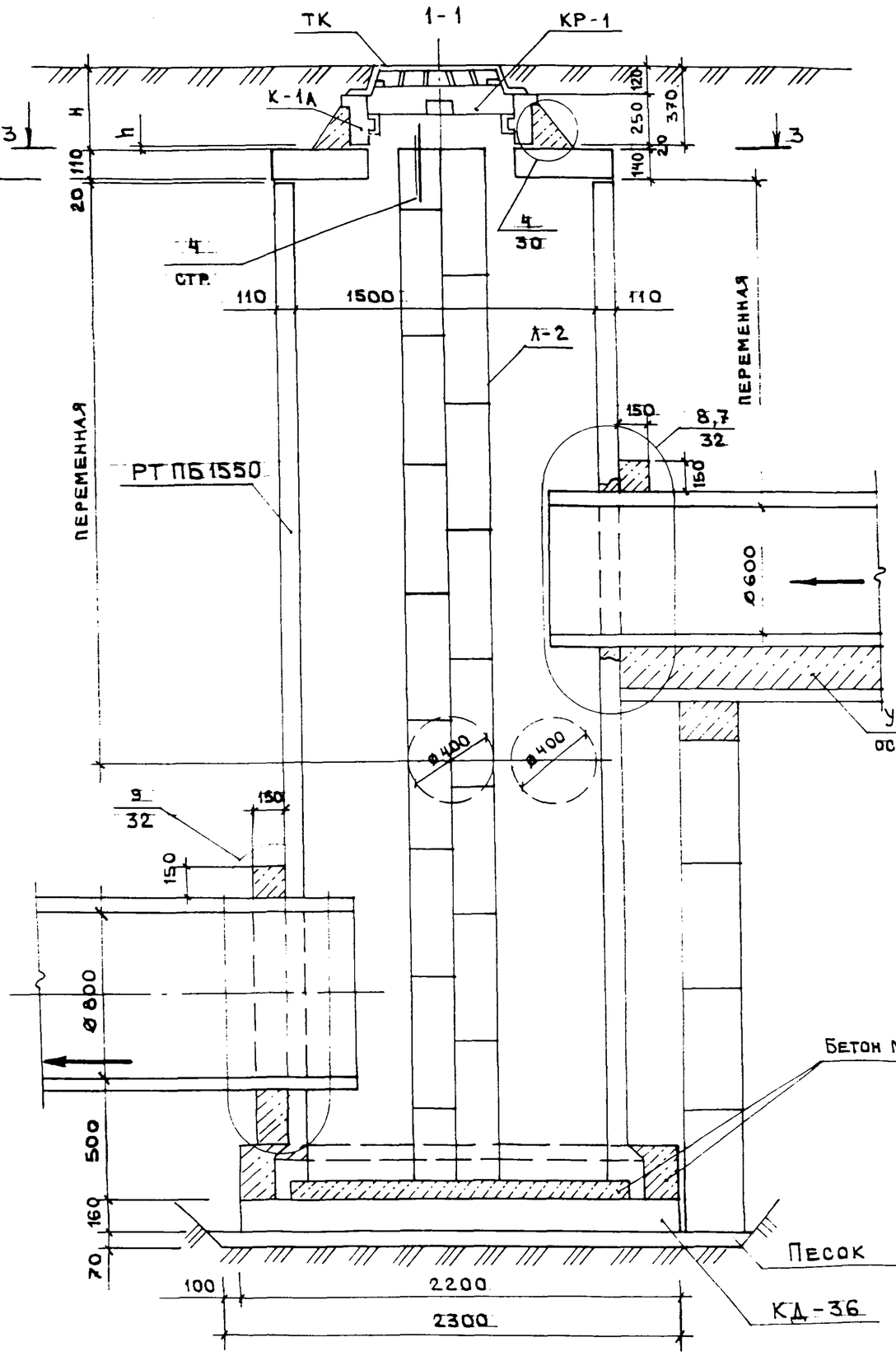

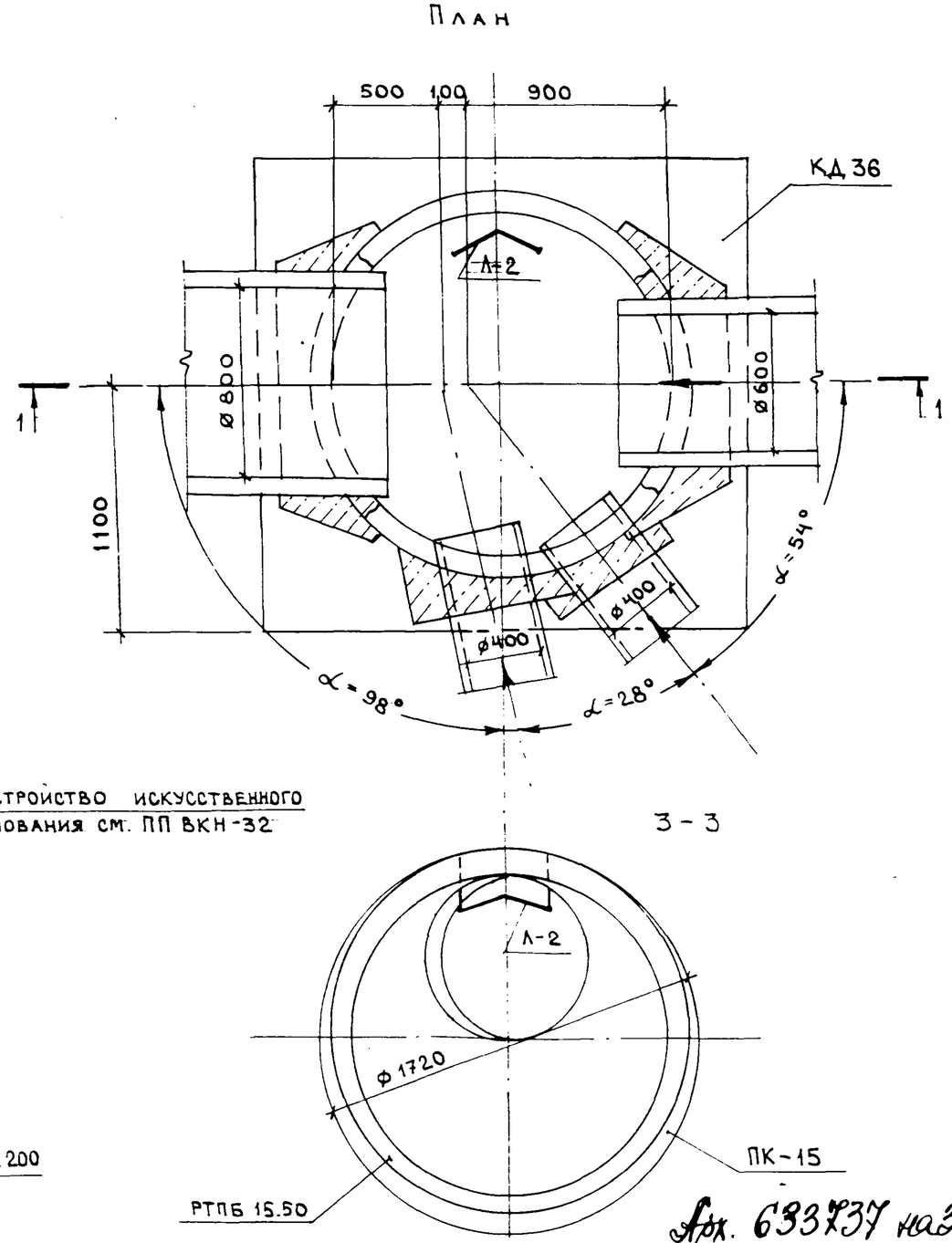

Арх. 633737 на 34л

Спецификацию и примечания см. стр. 27.

Нач. отд.	Лавренов	
Гл. констр.	Ростованов	
Н. контр.	Гончарова	
ГИП	Гончарова	
Рук. гр. инж.	Михайлова	
Исполнил	Исхакова	
Проверил	Михайлова	

ПП16 - 9.КПТ15-600→800 (с двумя односторон. присоед. ø 400)

Колодец водосточный перепадной КП-15 для трубопроводов ø 600 → ø 800 с двумя односторонними присоединениями ø 400.

Стадия	Лист	Листов
Р		1

МОСПРОЕКТ - 1 ОТУ

Согласовано: Технический отдел; Гл. спец. Куницына; Нач. ОВ и Д Кискин

Взам. инв. №; Подпись и дата; Инв. № подл.

Формат А3

1

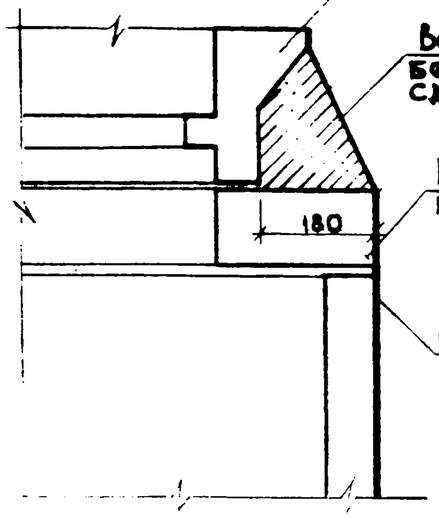

Опорное кольцо горловины

Воротничок из бетона М200 против сдвига горловины

Плита перекрытия колодца

Окрасить горячим битумом 2 раза

2

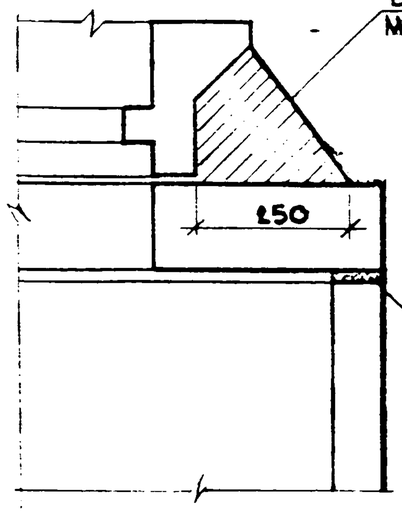

Воротничок из бетона М200 против сдвига горловины

Окрасить горячим битумом 2 раза

3

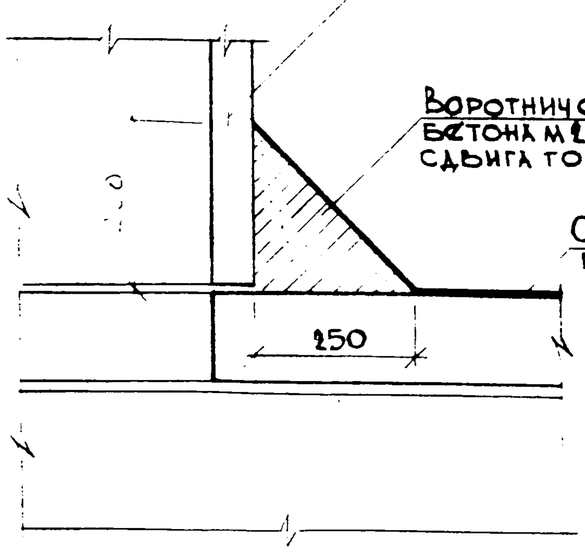

Кольцо горловины

Воротничок из бетона М200 против сдвига горловины

Окраска горячим битумом 2 раза

4

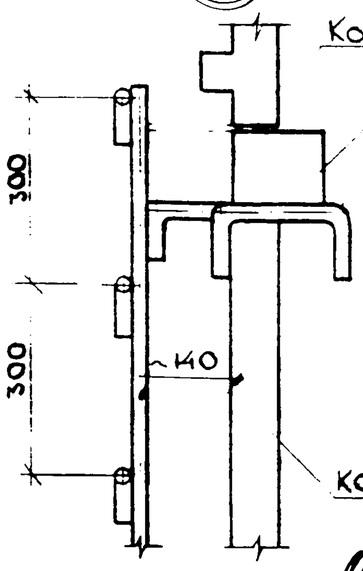

Кольцо горловины

Плита перекрытия ПК

Колодец ВС

Арх. 633737 лист 34л

П-30

Нач.отд.	Лавренов	
Гл.конст.	Ростовцев	
Н.контр.	Гончарова	
ГИП	Гончаров	
Рук.гр.	Михайлова	
Исполн.	Исакова	
Проверил	Шкодалова	

ПП16-9.ВС,ДР,КОТ-У1...4

Колодцы для сетей водоотв. Узлы 1,2,3,4

Стадия	Лист	Листов
Р		1

МОСПРОЕКТ-1 ОТУ

Формат А3

Инв.№подл. | Подпись и дата | Взам.инв.№ | Нач.отд. Никин | Гл.спец. Кунчыкин

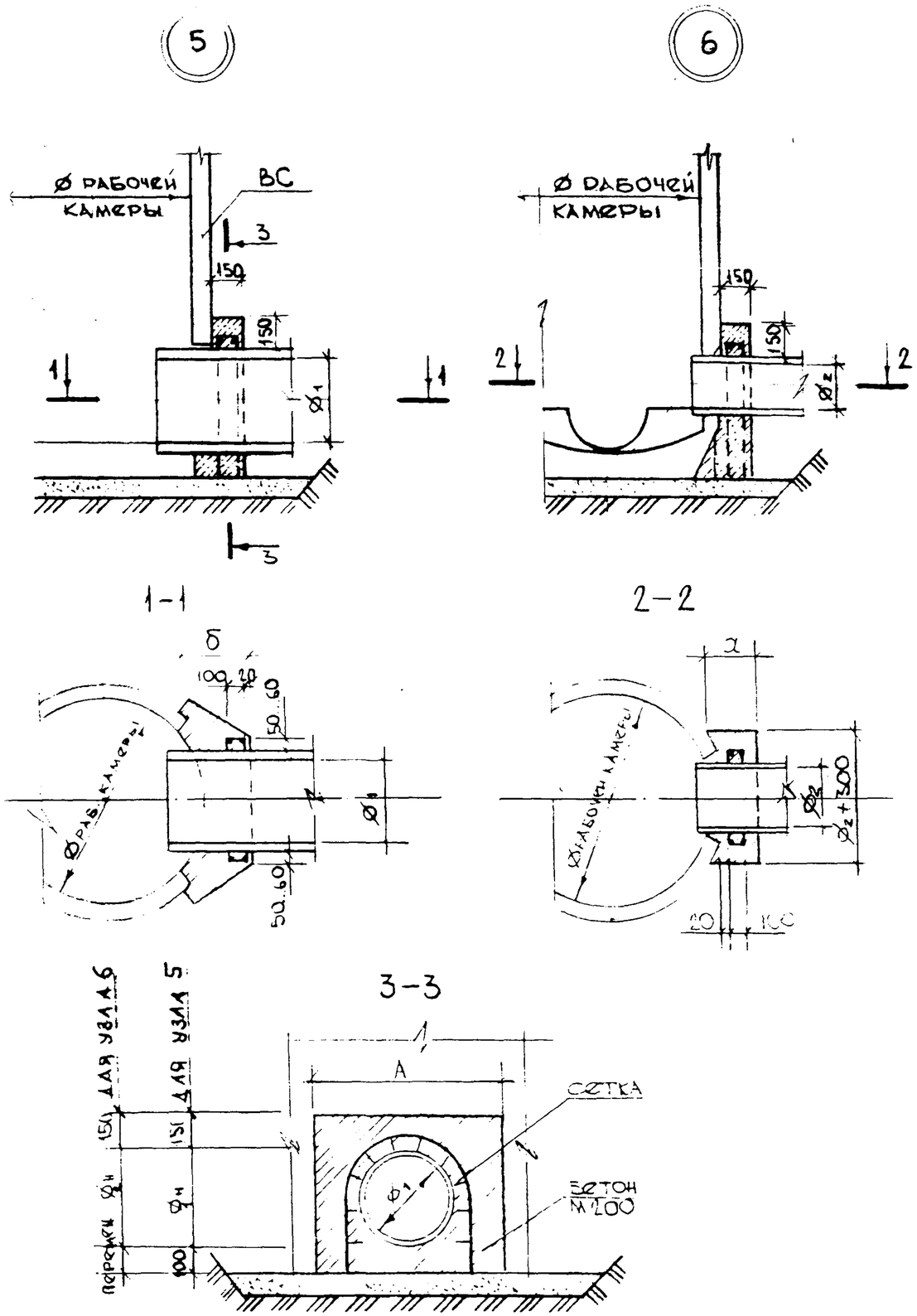

Расход бетона

Диаметр рабочей камеры	Узел заделки	Диаметр трубопроводов								
		150	200	300	400	500	600	800	900	1000
1000	5	0,115		0,136	0,146					
	6	0,036		0,052						
1250	5					0,234				
	6	0,044		0,064	0,084					
1500	5	0,049							0,394	
	6	0,049	0,061	0,076	0,101					

Диаметр рабочей камеры	Размеры, мм		
	a	б	A
1000	200	350	830
1250	250	400	1060
1500	300	600	1320

Марка бетона — 200

1. Расход бетона дан для заделки одного отверстия.
2. Размеры сетки в зависимости от ⌀ трубопровода и узла даны на стр. 33.

Согласовано: Нач ОВиК; Клюкина; Гл. спец. Куницына; Технический отдел

Инв. № подл. | Подпись и дата | Взам. инв. №

Арх. 633737 на 34л. 1-31

Нач.отд.	Лавренов	
Гл.конст.	Ростованов	
Н.контр.	Гончарова	
ГИП	Гончарова	
Рук.гр.инж.	Михайлова	
Исполнил	Исхакова	
Проверил	Михайлова	

ПП16-9. ВС — У5.6

Колодцы для сетей водостока Узлы 5, 6.

Стадия	Лист	Листов
Р		1

МОСПРОЕКТ-1 ОТУ

Формат А3

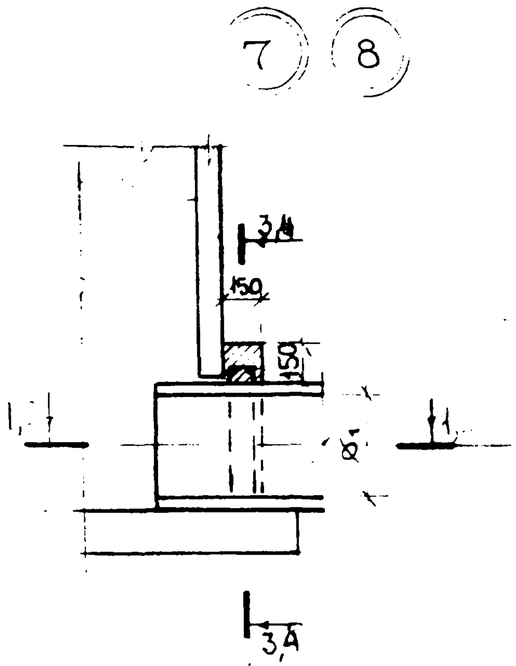

1-1 (только для узла 7)

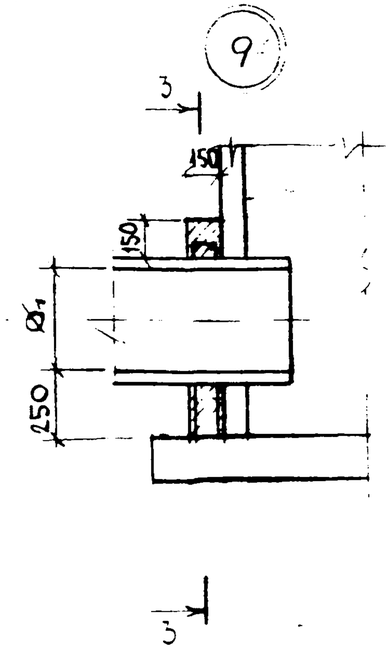

1-1 (для узла 8)

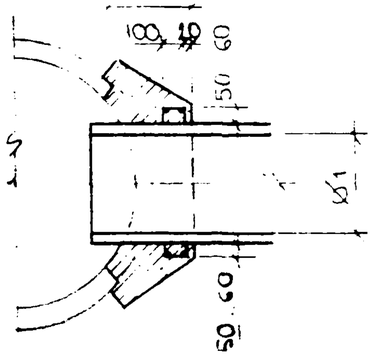

3-3

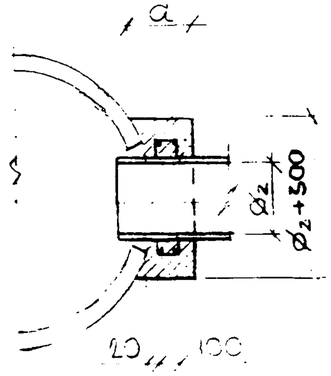

4-4

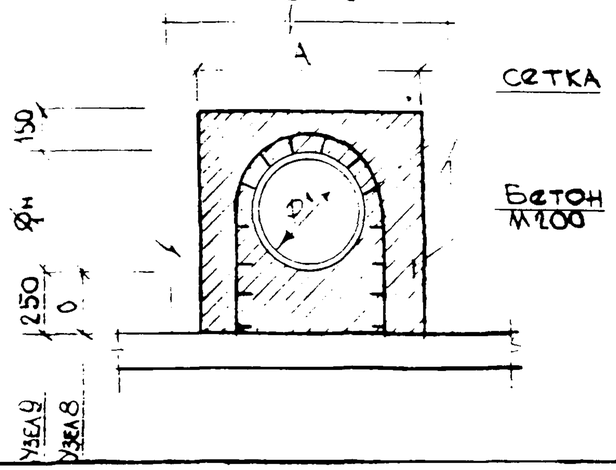

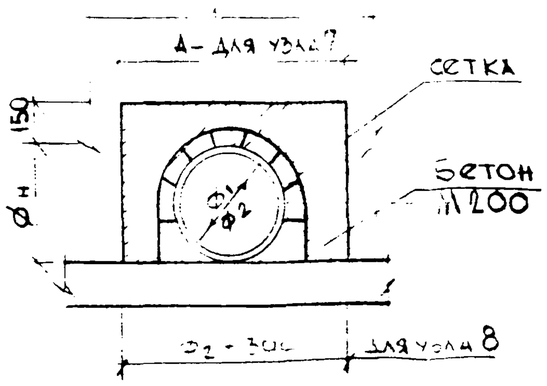

Расход бетона

Узел заделки	Диаметр трубопроводов Ø									
	150	200	300	400	500	600	800			
7				0,27		0,33				
8	0,04		0,07			0,49				
9				0,42		0,48				

Номер узла	Размеры, мм		
	а	б	А
7	200	350	830
8,9	300	600	1320

Марка бетона — 200

1. Расход бетона дан для заделки одного отверстия.
2. Размеры сетки в зависимости от Ø трубопровода и узла даны на стр 32

Арх. 633737 на 34л

1-32

Нач.отд.	Лаврешов	
Гл.констр.	Ростовцев	
Н.контр.	Гончарова	
ГИП	Гончарова	
Рук.группы	Михайлова	
Исполнил	Исхакова	
Проверил	Михайлова	

ПП16-9.ВД.Д.ДР.КПТ-У 7...9

Колодцы для сетей водостока Узлы 7,8,9

Стадия	Лист	Листов
Р		1

МОСПРОЕКТ-1 ОТУ

Формат А3

Согласовано: Нач ОВиД Кискин; Гл.спец. Куницин

Инв.№ подл. | Подпись и дата | Взам.инв.№

Объем бетона М300, м³

Марка колодца	h	Диаметр трубы Ø₁ 150	200	300	400	500	800	900
ВС 10	580	0,31	0,29	0,25	0,19	—	—	—
ВС 12	680	—	—	—	0,41	0,32	—	—
ВС 15	1130	—	—	—	—	—	0,70	0,55

Расход сетки С2:

ВС10 — С $\frac{4ВI-200}{4ВI-100}$ 1200 × 700, ГОСТ 8478-81, вес 1,16 кг

ВС12 — С $\frac{4ВI-200}{4ВI-100}$ 1400 × 870, ГОСТ 8478-81, вес 1,68 кг

ВС15 — С $\frac{4ВI-200}{4ВI-100}$ 1600 × 1000, ГОСТ 8478-81, вес 2,21 кг

Колодец линейный и поворотный.

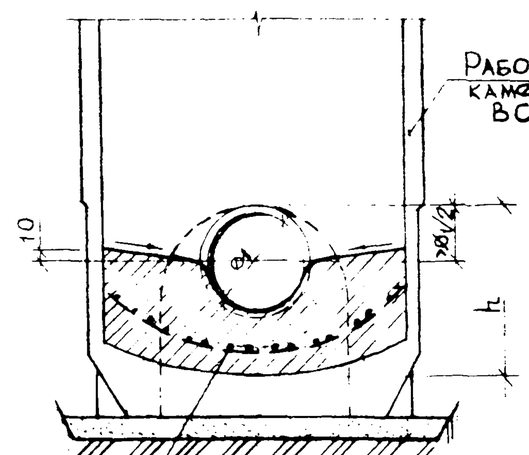

Колодец с присоединением.

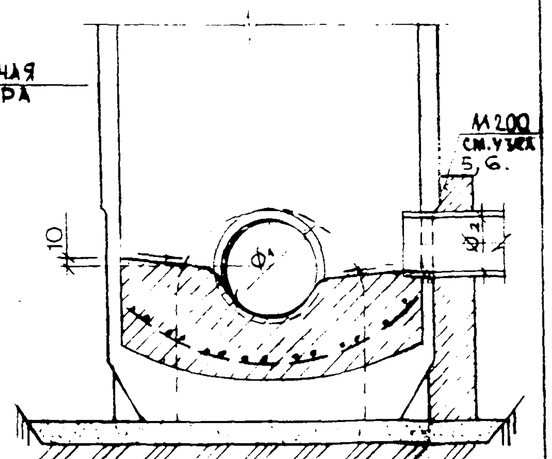

1. Лоток выполнять из бетона М300 с железнением поверхности.
2. Сетка С2 укладывается в колодцах:
ВС10 – при Ø₁ = 400;
ВС12 – при Ø₁ = 500;
ВС15 – при Ø₁ = 900.

Нач.отд.	Лаврено	
Гл.конст.	Ростовано	
Н.контр.	Гончарова	
ГИП	Гончарова	
Рук.гр.инж.	Михайлова	
Исполнил	Исхакова	
Проверил	Гончарова	

ПП16-9.ВС-У

Узел
Выполнение лотка в колодцах ВС при разных диаметрах трубопроводов Ø₁ и Ø₂

Стадия	Лист	Листов
Р		

МОСПРОЕКТ-1 ОТУ

Согласовано: Нач. ОВиД Кислин; Гл. спец. Куницына

Взам. инв. № | Подпись и дата | Инв. № подл.

Расход арматуры на заготовку

Номер узла	Характеристика заготовки	Диаметр трубопроводов Ø 150	200	300	400	500	600	800	900	1000
5,6	длина ℓ, м	0,74	0,84	1,05	1,26	1,46	1,67	1,88	2,08	2,29
	вес, кг	0,24	0,27	0,34	0,40	0,47	0,53	0,60	0,67	0,73
7,8	длина ℓ, м	0,54	0,64	0,85	1,06		1,47	1,68		
	вес, кг	0,17	0,20	0,27	0,34		0,47	0,54		
9,	длина ℓ, м				1,56		1,97	2,18		
	вес, кг				0,50		0,63	0,70		

Сетка С $\frac{4ВI-200}{4ВI-100}$ ГОСТ 8478-81

Заготовка

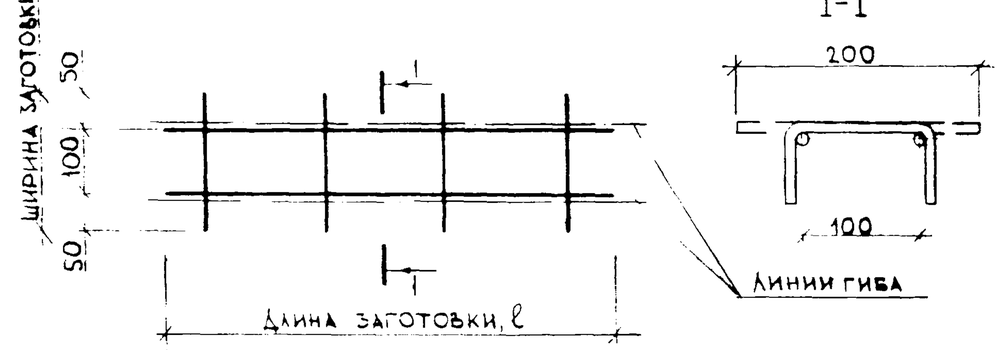

Согласовано: Нач. ОВиД Кислин; Гл. спец. Куницына; Технический отдел

Взам. инв. № | Подпись и дата | Инв. № подл.

Арх. 633737 на 34л. 1-33

Нач.отд.	Лаврено	
Гл.конст.	Ростовано	
Н.контр.	Гончарова	
ГИП	Гончарова	
Рук.гр.инж.	Михайлова	
Исполнил	Исхакова	
Проверил	Михайлова	

ПП16-9.У5,6,7,8,9-С

Сетка арматурная С1

Стадия	Лист	Листов
Р		1

МОСПРОЕКТ-1 ОТУ

Формат А3

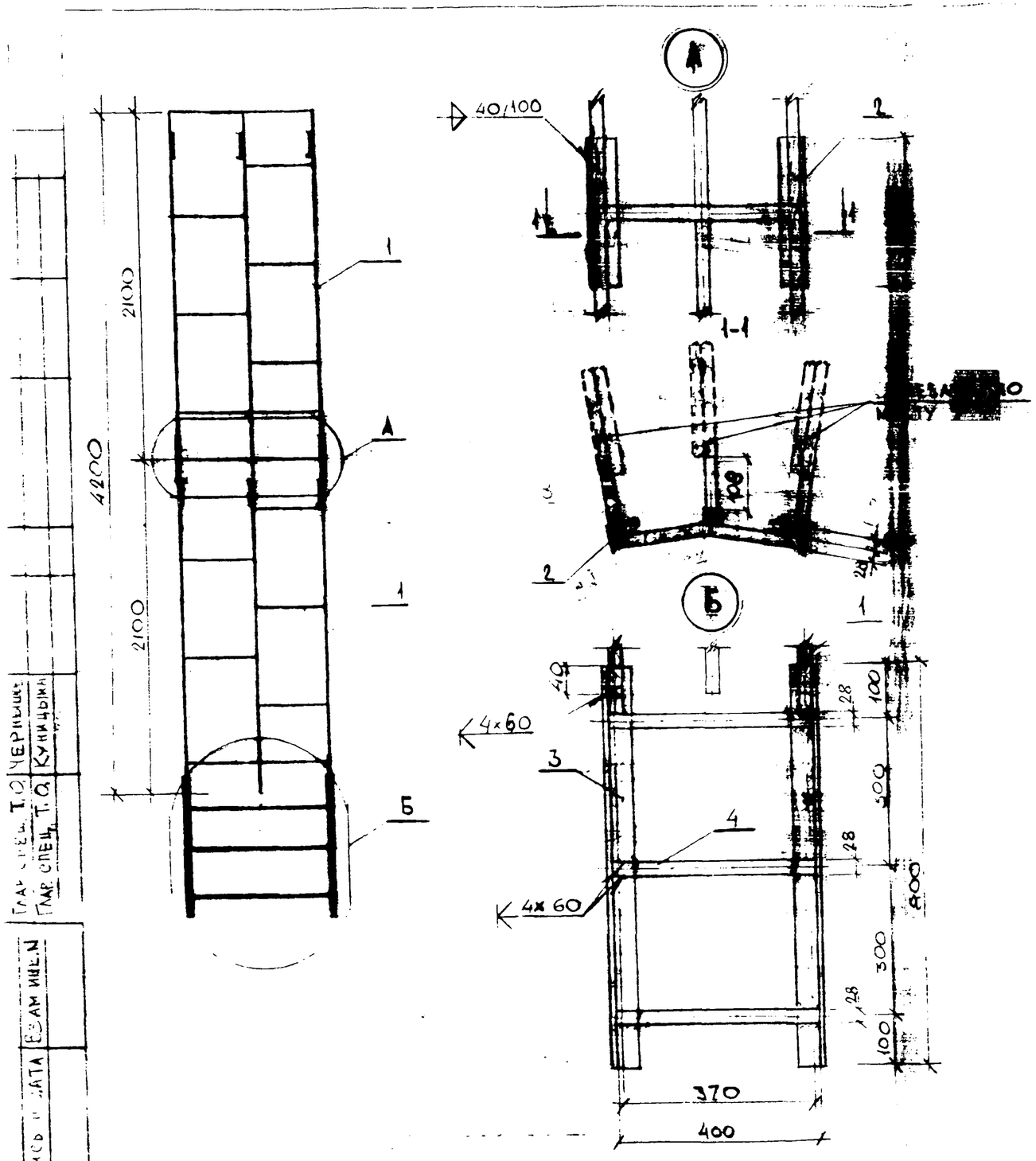

Марк. поз.	Обозначение	Наименование	Кол.	Масса, ед., кг	Всего, кг
		Металлические изделия			
1	Альбом N 63/70	Лестница Л-1, l= 2100	2	54,50	109,00
2	ГОСТ 8510-72	L70×5, l=300	2	1,61	3,22
3		L70×5, l=800	2	[redacted]	8,60
4		Ø28 AI, l=400,	3	1,93	5,79
				[illegible]	126,61

Лестница Л-2 собирается из двух лестниц Л-1 путем сварки их между собой через уголок и наращивания их по узлу Б.

Арх. 633737 на 34л. А-34

Нач. отд.	Лаврентьев	
Гл. констр.	Ростовцев	
Н. контр.	Кондрашова	
ГИП	Гонкарова	
Рук. гр.	Михайлова	
Исполн.	Дахомова	

ПП16-9.КПТ-Л2

Лестница металлическая №2

Стадия	Лист	Листов
Р		1

МОСПРОЕКТ-1 ОТР

Формат А3

Главный спец. Т.О. Черных
Гл. спец. Т.О. Кунцыка
Взам. инв. N
Подпись и дата
Инв. N подл.