ГОСКОМИТЕТ
ПО ГРАЖДАНСКОМУ
СТРОИТЕЛЬСТВУ
И АРХИТЕКТУРЕ
ПРИ ГОССТРОЕ СССР

ЦНИИЭП
ЖИЛИЩА

И
10.7-2

ТИПОВОЙ ПРОЕКТ 284-5-18

3 ЭТАЖНАЯ ГОСТИНИЦА НА 109 МЕСТ
62 НОМЕРА

ЧАСТЬ 10 · ИЗДЕЛИЯ ЗАВОДСКОГО ИЗГОТОВЛЕНИЯ

РАЗДЕЛ 10.7-2 · ВИТРАЖИ.

ТИПОВОЙ ПРОЕКТ
284-5-18
3-ЭТАЖНАЯ ГОСТИНИЦА НА 109 МЕСТ 62 НОМЕРА
ЧАСТЬ 10
ИЗДЕЛИЯ ЗАВОДСКОГО ИЗГОТОВЛЕНИЯ
РАЗДЕЛ 107-2. ВИТРАЖИ.

ОБЩАЯ ХАРАКТЕРИСТИКА ПРОЕКТА

Типовой проект гостиницы с 3 этажным жилым и 1 этажным общественным корпусами

Характеристика площадки строительства

СОДЕРЖАНИЕ РАЗДЕЛА

N N п/п	НАИМЕНОВАНИЕ ЛИСТА	N листа	N страницы
1	Заглавный лист	1	1
2	Пояснительная записка и техническая спецификация материалов	2	2
3	Схема витража между осями Р-М	3	3
4	Схема витража по ряду „Р"	4	4
5	Схема витража вестибюля по оси „10	5	5
6	Рамки Р1÷Р9. Фрамуги Ф1÷Ф2	6	6
7	Рамки Р10÷Р15 стойка В 2	7	7
8	Таблица сечений	8	8
9	Витражи между осями Р-М. Узлы 1,2,3	9	9
10	Витражи между осями Р-М Узлы 4,5,6,7,8	10	10
11	Витражи вестибюля Узлы 9,10	11	11
12	Тамбур вестибюля	12	12
13	Фасады тамбура вестибюля и входа в ресторан	13	13
14	Двери тамбура ИДМ-1, ИДМ-2	14	14
15	Дверь ресторана ИДМ-3	15	15
16	Двери. Узлы 1÷6	16	16
17	Ручка для дверей тамбура Р-1 Сборочный чертеж	17	17
18	Ручка для дверей Р-1. Деталировочный чертеж	18	18

ПРИВЯЗКОЙ ПРИНЯТО

1. Аннулируются листы
..
2. Коррективы внесены в листы
...

МЕСТО ДЛЯ ШТАМПА ПРИВЯЗКИ

„Настоящий проект выполнен в соответствии с действующими нормами и правилами /в том числе, по взрыво-пожарной безопасности"/

ГИ архитектор проекта /Нестеров/
ГИ инженер проекта /Довбненко/

Согласовано	
Дата - инвент N	
Взамен	

Рук мастер		Агнат	
Гл инж-лог		Пильман	
Гл арх пр-та		Нестеров	
Гл инж пр-та		Довбненко	
Рук гр инж		Вересова	
Исполнит		Якушева	
Проверил		Дорфман	

ЦНИИЭП жилища г. Москва

1972	Гостиница на 109 мест	Заглавный лист	Типовой проект 284-5-18	Часть 10 Раздел 107-2	Лист 1

План витражей

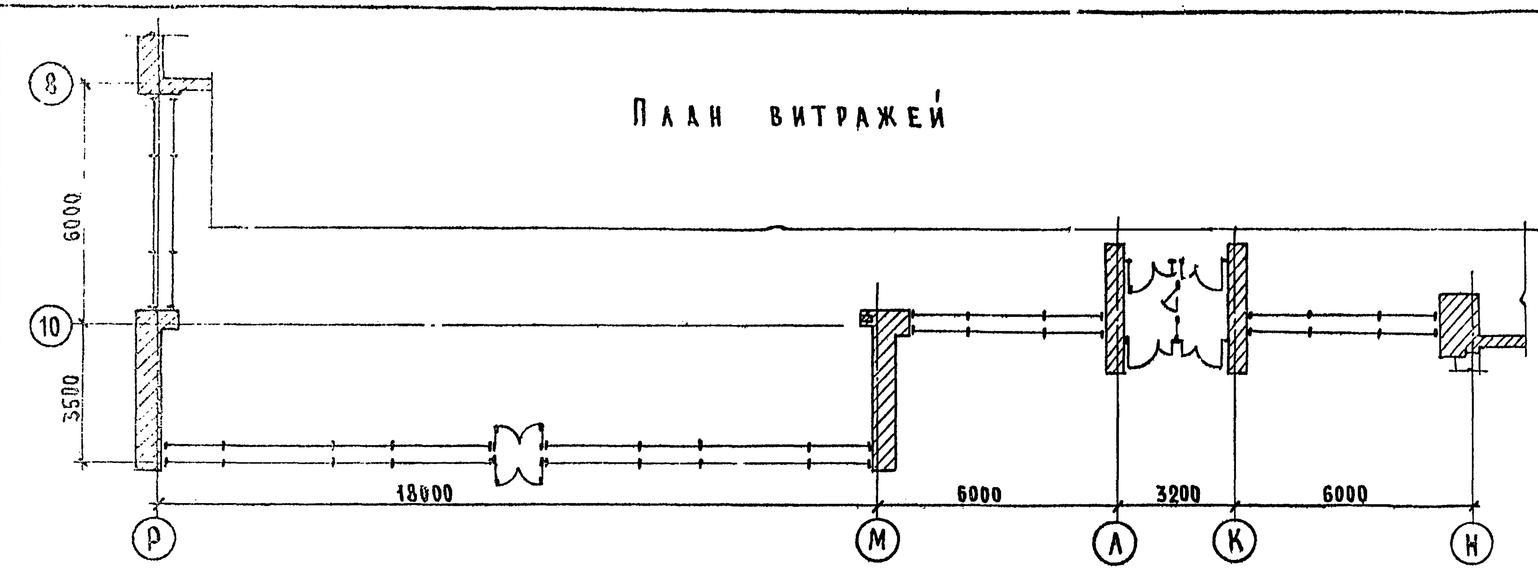

Условные обозначения.

- металл (в сечении)
- резина (в сечении)
- винт с полукруглой головкой ГОСТ 17473-72; электрозаклепка
- шов сварной заводской
- шов сварной монтажный
- постоянный болт с самозаклинивающейся гайкой

Узлы маркируются:

на схеме витражей

- номер узла данного раздела / номер листа данного раздела, на котором изображен узел

на листе узлов

- номер узла данного раздела / номер листа данного раздела на котором замаркирован узел

Спецификация резины

NN п/п	наимен.	профиль	кол-во п.м.	кол-во кг	примечания
19	листовая		6.0	2.5	по заказу резина черная озоностойкая, морозостойкая твердость 40-60
			12.0	0.1	
20	резиновый уплотнитель №1		110	3	губчатая резина марки Р-29 по ТУМХП 1206-55Р
			14	1	
21	П-образн		240	56	по нормалям заводов саранского РТИ и каучук резина черная озоностойкая, морозостойкая твердость по шоре 40-60

Техническая спецификация стали

NN п/п	профиль	длина мм	вес кг	ГОСТ (или нормаль)	ГОСТ на сталь указания по обработке
Трубы прямоугольные тонкостенные электросварные					
1	70х36х2,5	максим.	1300	ГОСТ 12336-66	по ГОСТ 380-71 В Ст.3 кп2
2	50х25х2	максим.	270	нормаль з-да им. Лихачева	по ГОСТ 1050-60* Ст.10 кп
		итого:	1570		
Сталь угловая неравнобокая					
3	L32х20х3	максим	100	ГОСТ 8510-57	по ГОСТ 380-71 В Ст.3кп2
		итого:	100		
Сталь угловая равнобокая					
4	L50х4	максим.	150	ГОСТ 8509-57	по ГОСТ 380-71 В Ст.3кп2
5	L20х3	максим.	760	—"—	—"—
		итого:	910		
Сталь полосовая					
6	-16х20	24	60	ГОСТ 103-57*	по ГОСТ 380-71 В Ст.3 кп2*
7	-80х8	4.7	25	—"—	—"—
8	-45х8	8.1	25	—"—	—"—
9	-32х5	11	15	—"—	—"—
		итого:	125		
Сталь толстолистовая					
10	-б=8	—	70.0	ГОСТ 5681-57*	по ГОСТ 380-71 В Ст.3 кп2
11	-б=4	—	15.0	—"—	—"—
		итого:	85.0		

Техническая спецификация стали (продолжение)

NN п/п	профиль	длина мм	вес кг	ГОСТ (или нормаль)	ГОСТ на сталь указания по обработке
Сталь тонколистовая					
12	-б=1.5	—	70	ГОСТ 3680-57*	по ГОСТ 380-71 В Ст 3 кп 2
		Итого:	70		
Сталь горячекатаная круглая					
13	● ф25	—	25	ГОСТ 2590-57*	—
14	● ф12	—	30	—"—	—
		итого:	55		

Спецификация для заказа неполированного витринного плоского стекла ГОСТ 7380-68

NN п/п	размеры	кол-во шт.	кол м²	допуски
15	2950х2950х6.5	1	8.7	
16	2950х2650х6,5	4	31.2	
17	2650х2500х6.5	4	26 5	
18	2350х1950х6.5	33	151.2	
		итого:	217.6	

Количество дано без учёта боя

Пояснительная записка

Настоящий проект стальных конструкций витражей (стадия КМ) выполнен на основании архитектурно-строительных чертежей данного объекта. Конструктивное решение витражей принято в соответствии с типовой серией 1236-3 „Витражи торговых зданий" вып 1,2, разработанной ЦНИИЭП торгово-бытовых зданий.

В данном проекте разработан тип конструкций из замкнуто-линейных элементов и крепления стекла уголками.

Конструкция витражей запроектирована из электросварных труб по ГОСТ 12336-66 и труб, выпускаемых заводом К. Либкнехта.

Материал стальных конструкций Ст.10пс и Вст.3кп2 по ГОСТ 380-71.

Все заводские и монтажные соединения выполнять электродуговой сваркой с последующей зачисткой швов. Элементы, закрепляющие стекло, крепятся к обвязке переплета электрозаклепками. Съемные детали устанавливаются на винтах.

Сварку производить электродами типа Э42 ГОСТ 9467-60, диаметром 2-3мм.

Остекление витражей производится 6,5 миллиметровым неполированным стеклом.

В качестве уплотнителя при креплении стекла уголками принята губчатая резина марки Р29 по ТУМХП 1206-55Р.

Резиновые уплотнители по контуру стекла и в притворах устанавливаются на клею 88-Н, повышая герметичность стыков и соединений.

После изготовления конструкции огрунтовать за 2 раза под масляную краску. Цвет окраски согласовать с автором-архитектором при привязке.

Указания по расчету, изготовлению, монтажу и антикорозийной защите конструкций см. пояснительную записку вышеуказанной типовой серии и СНиП III-В.6-62.

Скобяные изделия разрабатывать на стадии чертежей КМД.

Завертки, ручки хромировать.

Фрамужные приборы цинковать с пассивированием.

Винты М6 и М10 по ГОСТ 17473-72 и шайбы 6 и 10 по ГОСТ 10450-68 цинковать с пассивированием.

Толщина покрытия по ГОСТ 9791-68.

Проектом предусматривается установка следующей скобянки:

а) На двери однопольные-ручки и замки.
б) На двери двухпольные-ручки (2 пары), замки, шпингалеты.
в) На фрамуги-фрамужные приборы и защелки (завертки).
г) На створки оконные-завертки или защелки.

1972	Гостиница на 109 мест	Пояснительная записка и техническая спецификация материалов.	Типовой проект 284-5-18	Часть 10 Раздел 10.7-2 Лист 2

Согласовано: Дата, Инвент. №, Взамен

Исполнил: Якушева; Проверил: Дорфман

Арнат, Пальмам, Нестеров, Дообненко, Верещова

Рук. маст., Гл. инж. М., Гл. арх. пр., Гл. инж. пр., Рук. гр. инж.

ЦНИИЭП жилища г. Москва

Схема наружнего витража между осями Р-М

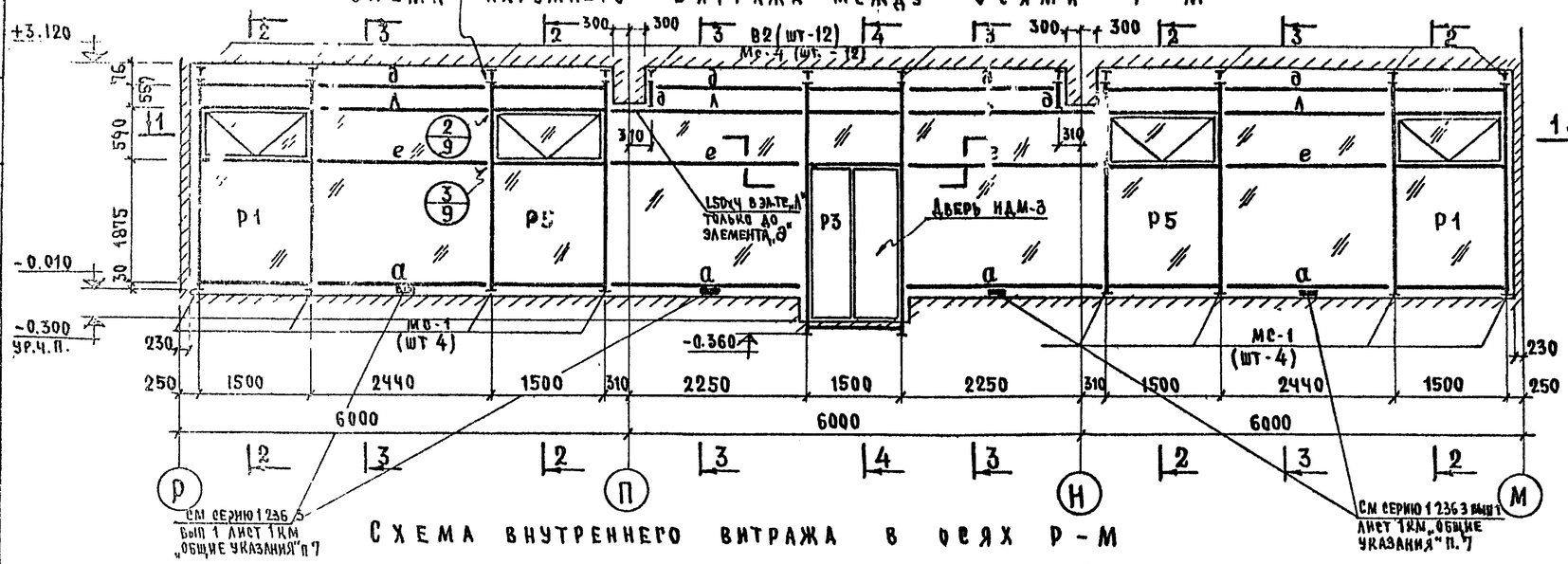

Схема внутреннего витража в осях Р-М

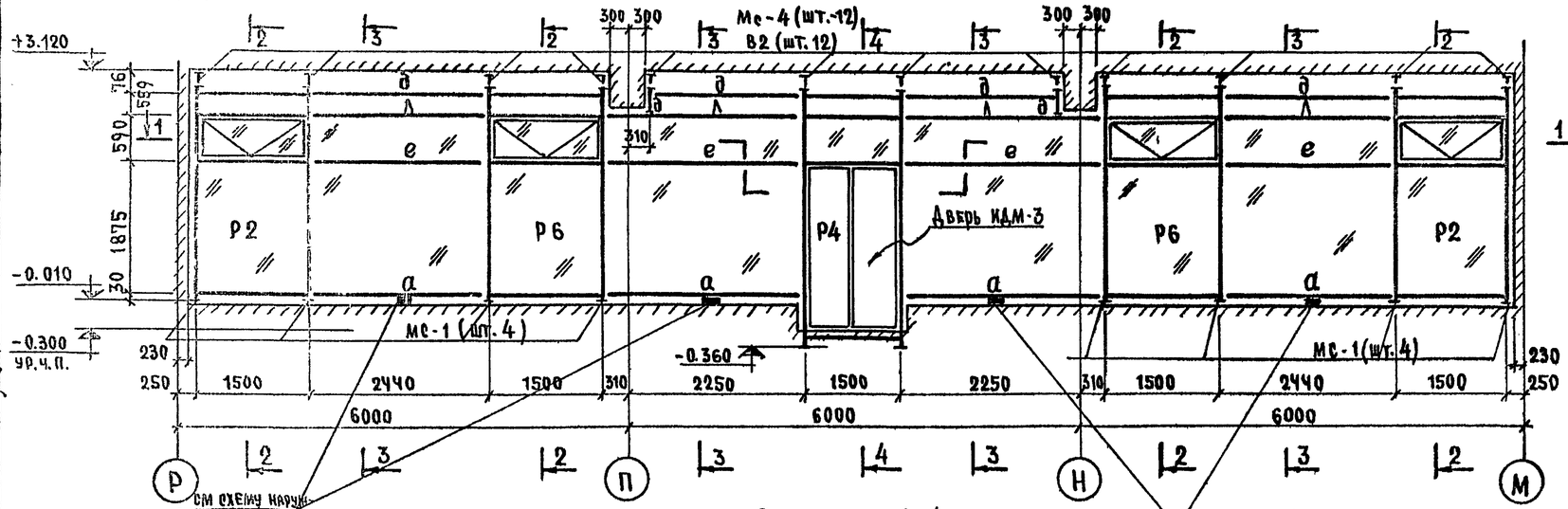

Разрез 1-1

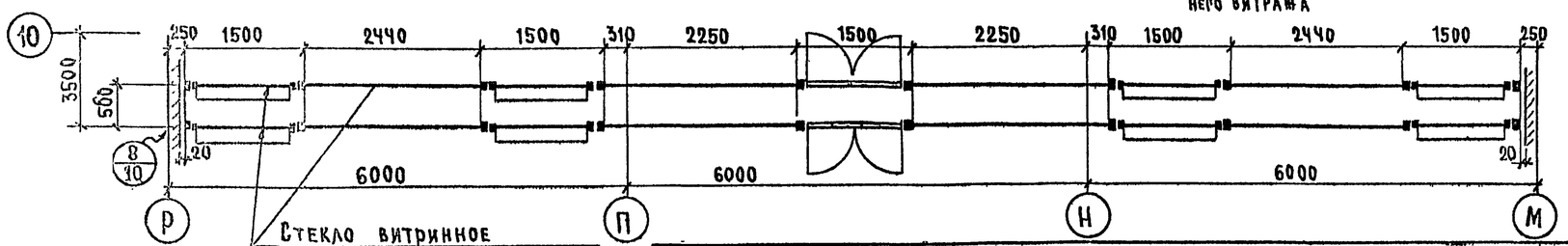

Разрез 2-2

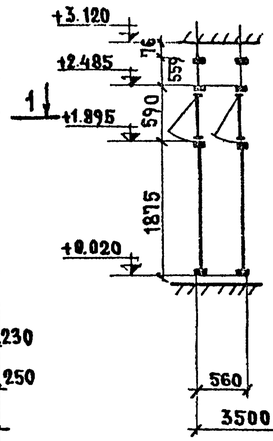

Разрез 3-3

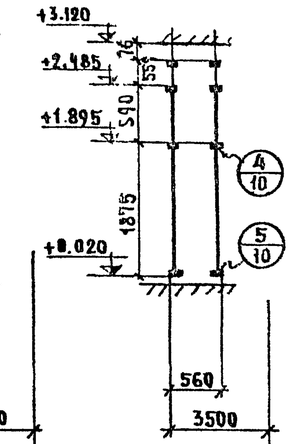

Разрез 4-4

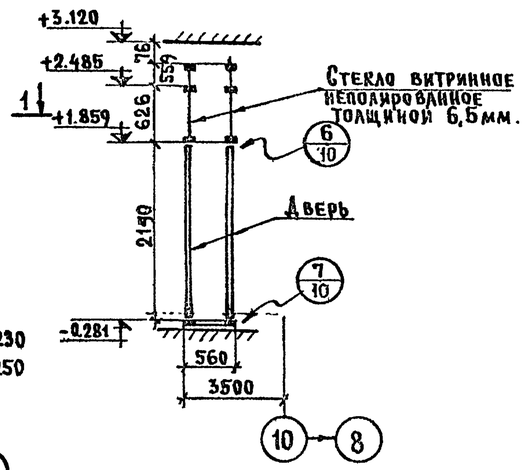

1. Пояснительную записку и техническую спецификацию материалов см. лист 2
2. Рамки и таблицу сечений см. листы 6 и 7
3. Для рамок, примыкающим к конструкциям перекрытий и стенам по рядам Р, П, Н и М, консоли из труб ▯ 50х25х2 не делать (см. схемы рамок и узлы).
4. Схему установки стекла и детали см. типовую серию 1.236-3, вып. 1, лист 18 КМ
5. Двери входа в ресторан см. листы 13, 15, 17, 18.

1972	Гостиница на 109 мест	Схема витража между осями Р-М	Типовой проект 284-5-18	Часть 10 Раздел 107-2	Лист 3

ЦНИИЭП жилища г. Москва

Согласовано: Дата, Инвент №, Взамен

Руководитель мастерской: Вересова; Гл. инж. проекта: Дорфман; Исполнитель: Вересова; Проверил: Довбненко; Архитектор: Пальман; Проверил: Нестеров; Гл. инж. проекта: Довбненко; Рук. мастерской: Вересова

Схема наружнего витража по ряду „Р"

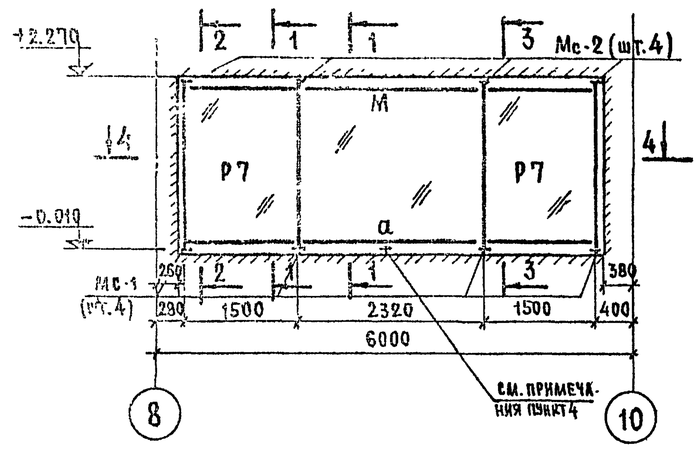

Разрез 1-1

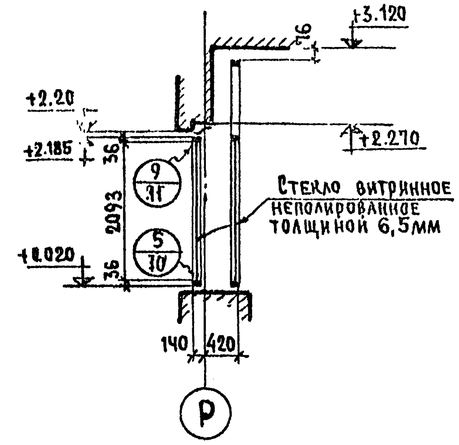

Разрез 3-3

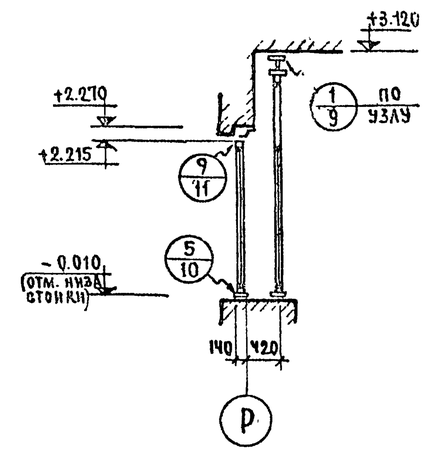

Схема внутреннего витража по ряду „Р"

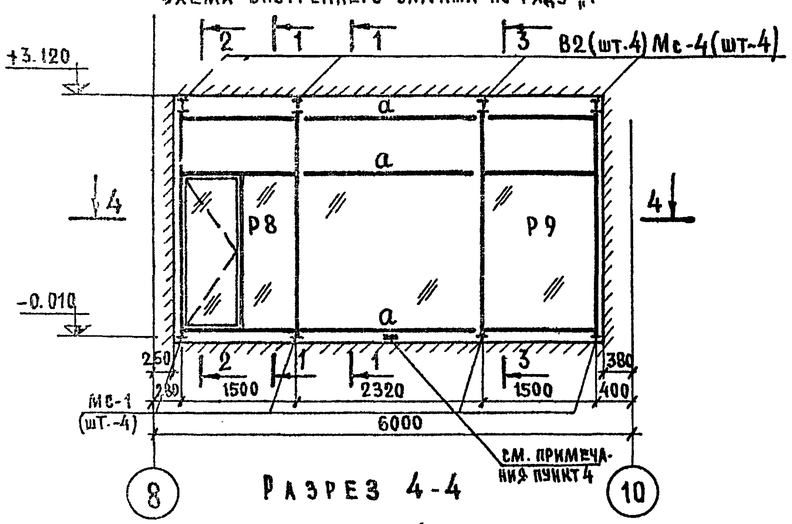

Разрез 2-2

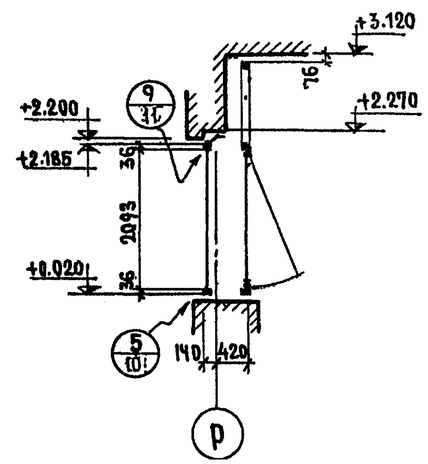

Разрез 4-4

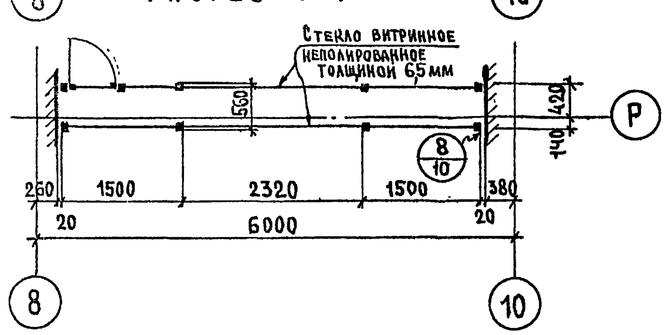

1. Пояснительную записку и техническую спецификацию материалов см. лист 2
2. Рамки и таблицу сечений см. листы 6, 7, 8.
3. Схему установки стекла и детали см. типовую серию 1.236-3, вып. 1, лист 18 КМ.
4. В местах, где дается ссылка на данное примечание, см. серию 1.236-3 вып.1 лист 1КМ „Общие указания" п.7.

1972	Гостиница на 109 мест	Схема витража по ряду „Р"	Типовой проект 284-5-18	Часть 10 Раздел 10.7-2	Лист 4

ЦНИИЭП жилища г. Москва

Согласовано. Дата. Взамен. Инв. № подл.

Руководитель мастерской Арнот; Гл. инж. мастерской Пальман; Гл. арх. проекта Нестерова; Гл. инж. проекта Бовбенко; Рук. гр. инж. Берсова; Исполнитель Якушева; Проверил Дорфман

Схема наружнего витража по оси „10"

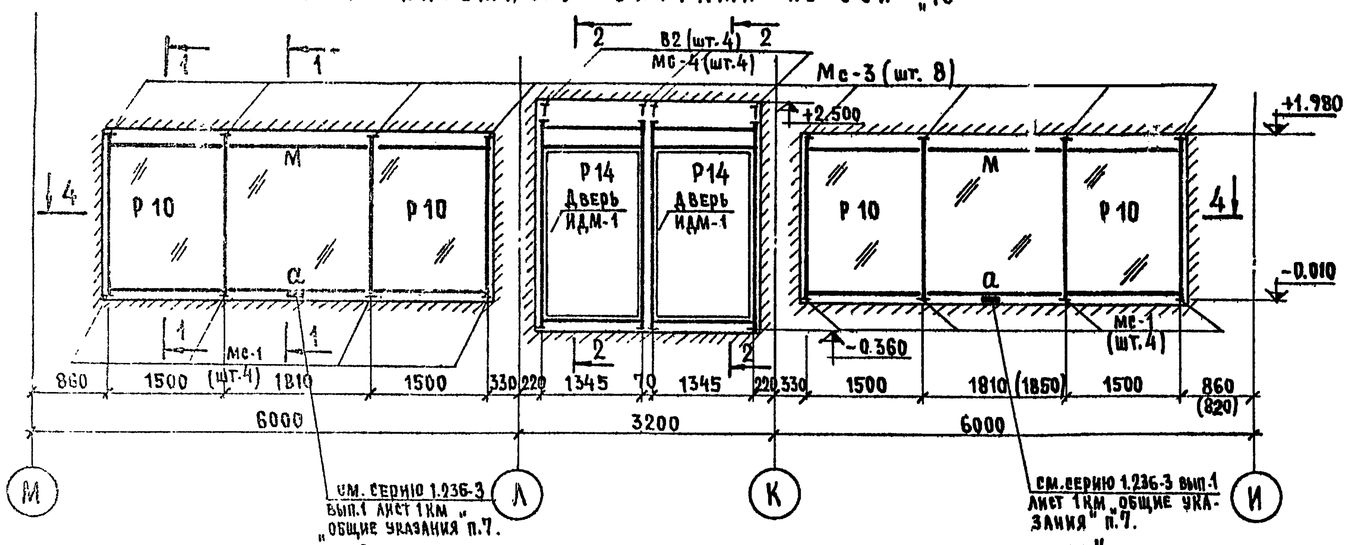

Схема внутреннего витража по оси „10"

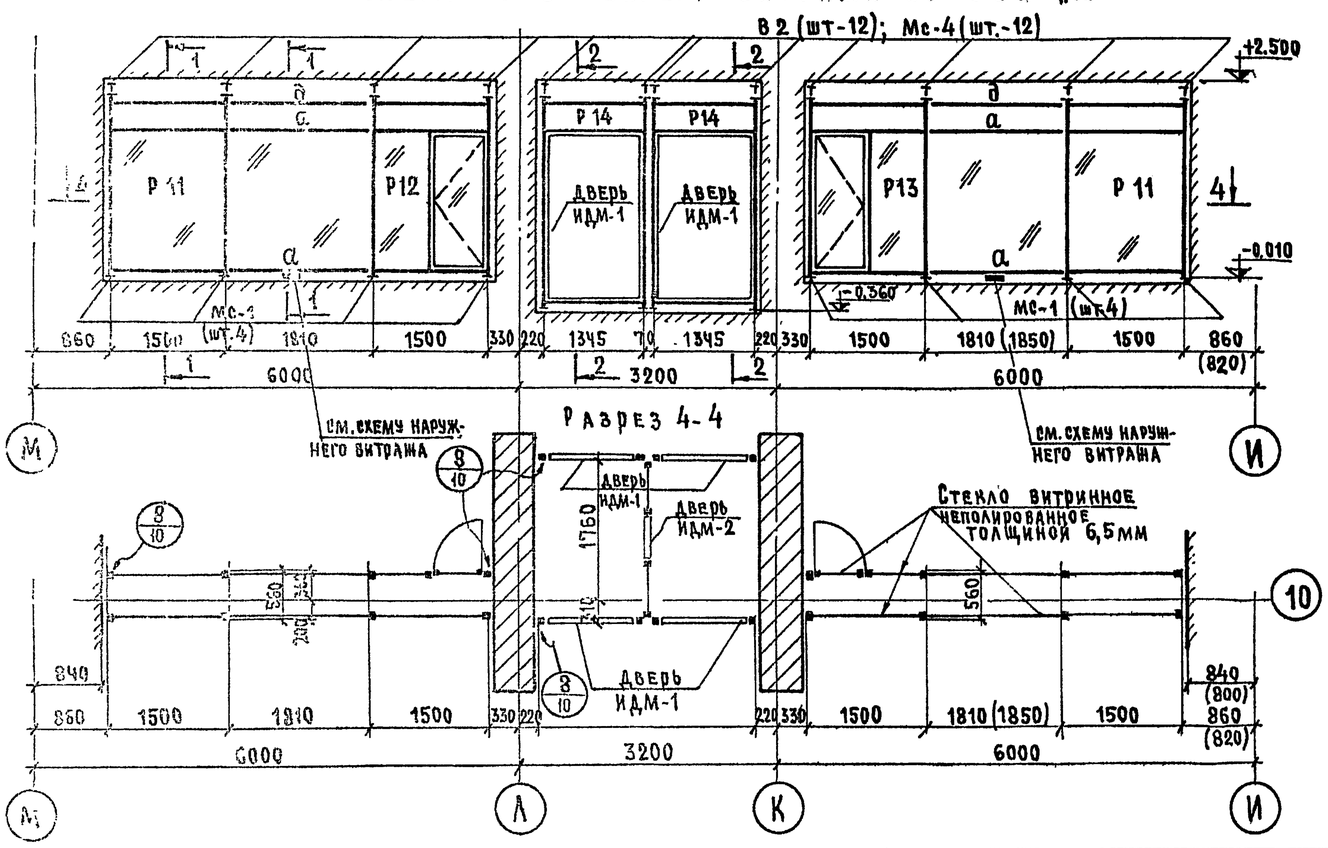

Разрез 1-1

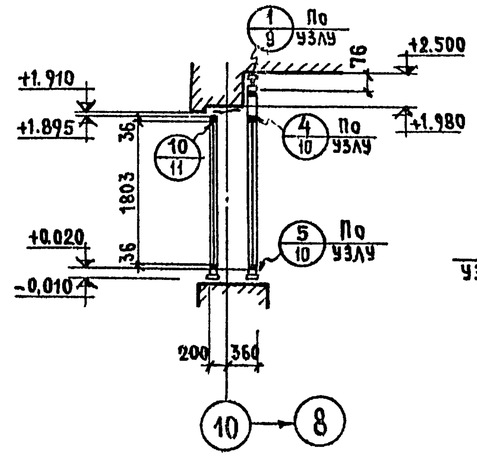

Разрез 2-2

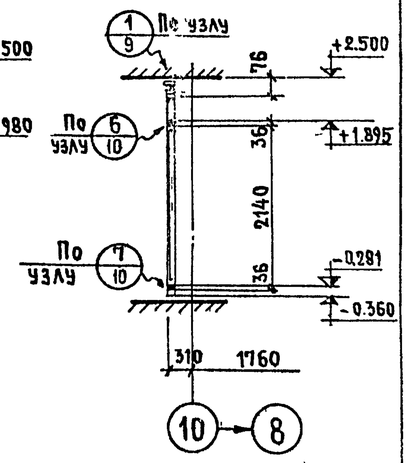

Схема внутреннего витража тамбура между рядами А-К

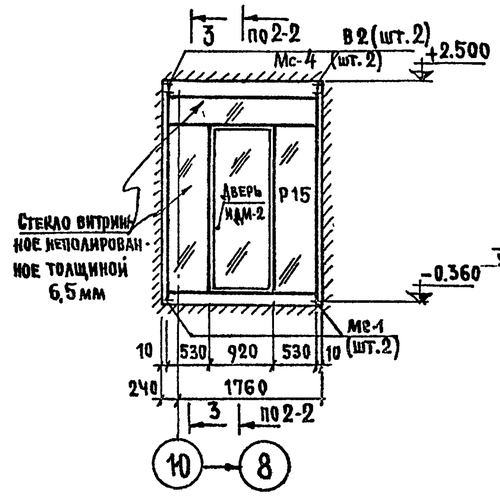

Разрез 3-3

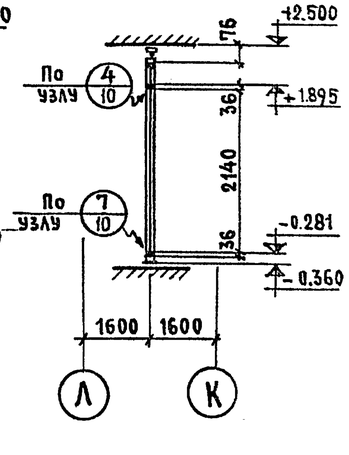

1. Пояснительную записку и техническую спецификацию материалов см. лист 2
2. Рамки и таблицу сечений см. листы 6, 7, 8
3. Схему установки стекла и деталь см. типовую серию 1.236-3, вып. 1 лист 18КМ.
4. Размеры в скобках даны для здания со стенами толщиной 510 и 640 мм.
7. Конструкцию дверей см. листы 12, 13, 14, 17, 18.

1972	Гостиница на 109 мест	Схема витража вестибюля по оси „10"	Типовой проект 284-5-18	Часть 10 Раздел 10.7-2	Лист 5

Согласовано

Дата | Инвент № | Взамен

Исполнитель Якушева; Проверил Дорфман; Архит. Пальман; Нестеров; Добренко; Вересова; Рук. маст. Гинзбург; Гл. инженер проекта Бобров; Гл. арх. проекта Гинзбург; Гл. инж. проекта Дорфман; Рук. гр. инж. Верещ

ЦНИИЭП жилища г. Москва

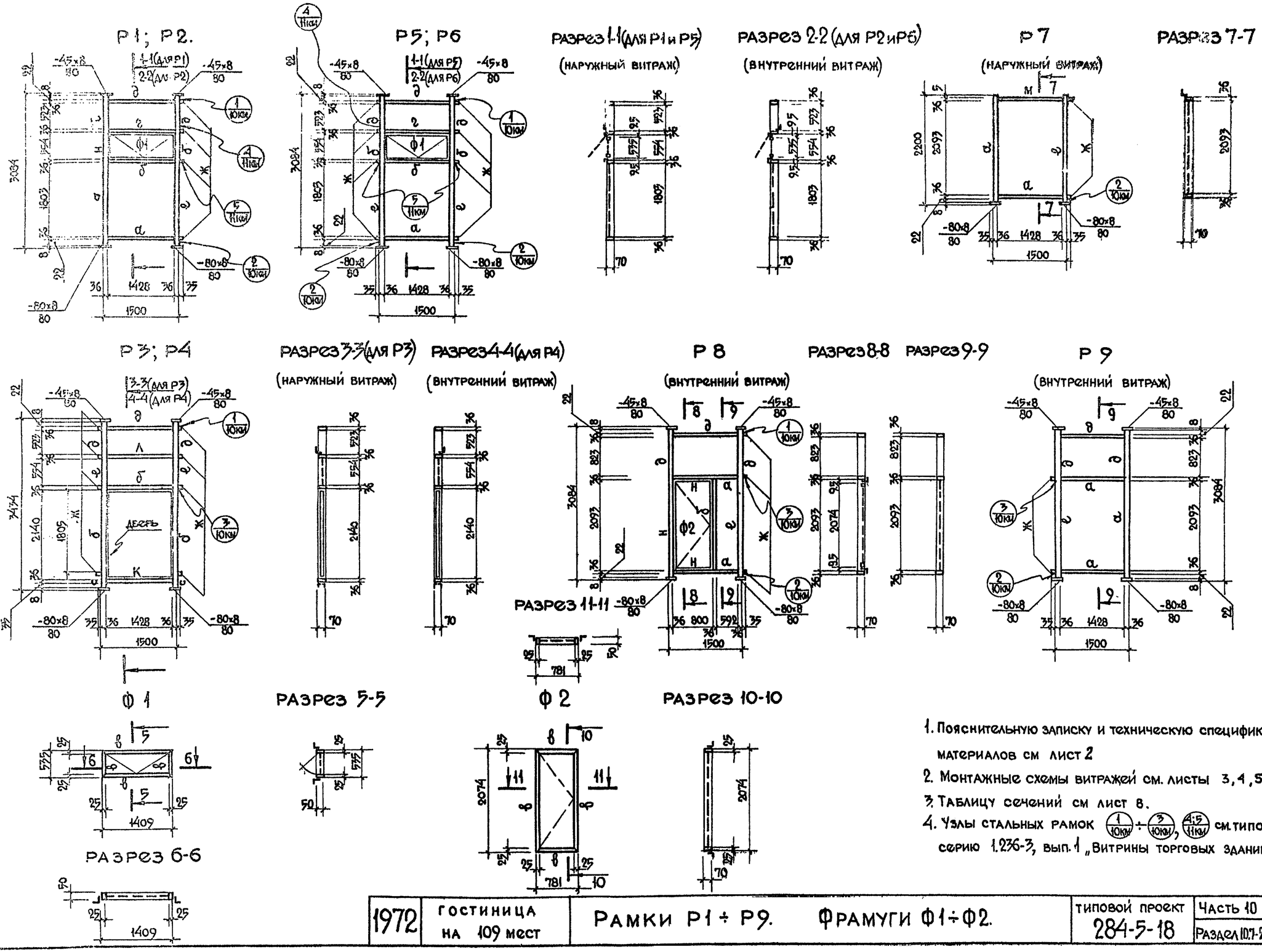

1. Пояснительную записку и техническую спецификацию материалов см лист 2
2. Монтажные схемы витражей см. листы 3, 4, 5
3. Таблицу сечений см лист 8.
4. Узлы стальных рамок (1/10КМ) ÷ (3/10КМ), (4÷5/11КМ) см. типовую серию 1.236-3, вып. 1 „Витрины торговых зданий"

1972	гостиница на 109 мест	Рамки Р1 ÷ Р9. Фрамуги Ф1 ÷ Ф2.	типовой проект 284-5-18	Часть 10 Раздел 10.7-2	Лист 6

Согласовано

Дата | Инв. № | Взамен

Жилища г. Москва

Рук. маст. Арнат; Гл. инж. маст. Пальман; Гл. арх. пта Нестеров; Гл. инж. пта Добренко; Рук. гр. инж. Вересова

Исполнит. Якушева; Проверил Дорфман

Р 10

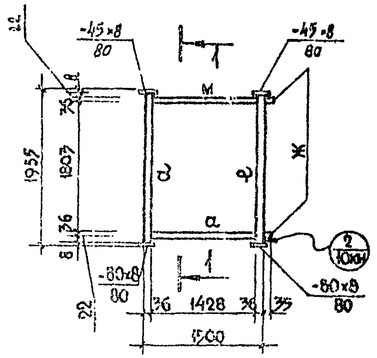

РАЗРЕЗ 1-1

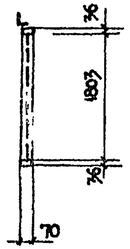

Р 11

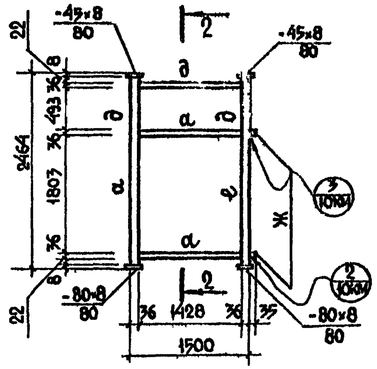

РАЗРЕЗ 2-2

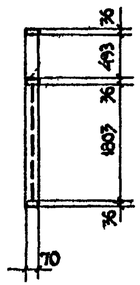

Р 12

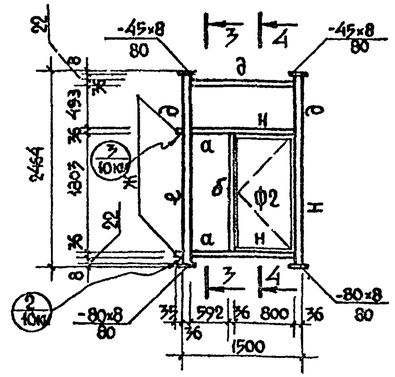

РАЗРЕЗ 3-3

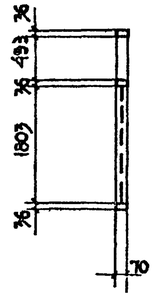

РАЗРЕЗ 4-4

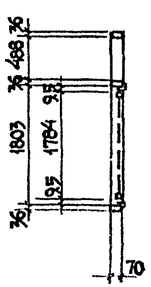

Р 13

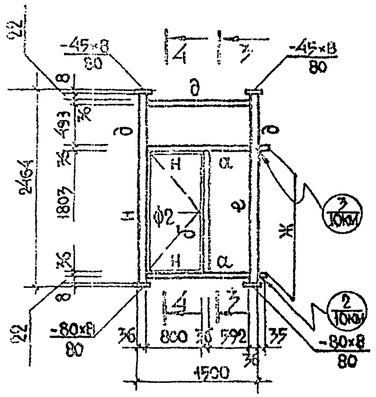

Р 14
(НАРУЖНЫЙ И ВНУТРЕННИЙ ВИТРАЖ)

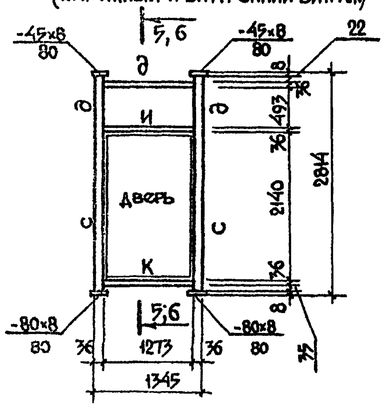

РАЗРЕЗ 5-5
(НАРУЖНЫЙ ВИТРАЖ)

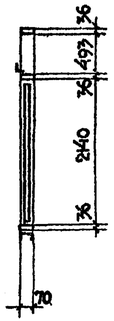

РАЗРЕЗ 6-6
(ВНУТРЕННИЙ ВИТРАЖ)

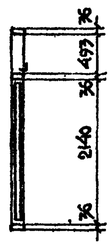

Р 15

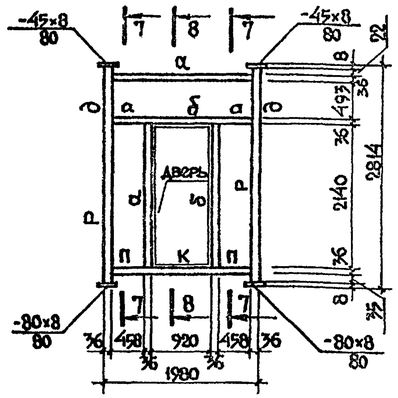

РАЗРЕЗ 7-7

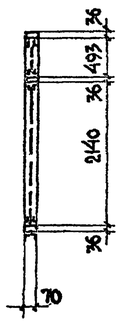

РАЗРЕЗ 8-8

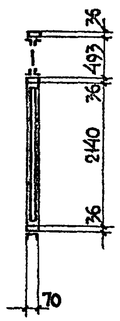

В 2

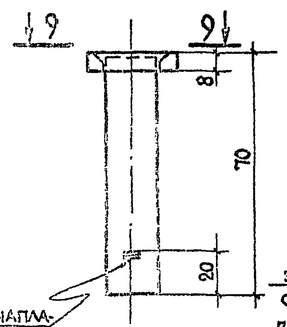

ОГРАНИЧИТЕЛЬ - НАПЛАВИТЬ ДО ПРИВАРКИ ВЕРХНЕГО ЛИСТА

РАЗРЕЗ 9-9

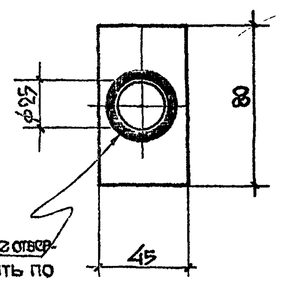

ЗЕНКОВАННОЕ ОТВЕРСТИЕ ЗАВАРИТЬ ПО ПЕРИМЕТРУ И ЗАЧИСТИТЬ

1. Пояснительную записку и техническую спецификацию материалов см. лист 2.
2. Монтажные схемы витражей см. листы 3, 4, 5.
3. Таблицу сечений см. лист 8.
4. Узлы стальных рамок (1/10КМ) ÷ (3/10КМ), (4/11КМ) см. типовую серию 1.236-3, вып. 1 „Витрины торговых зданий".
5. Фрамугу Ф2 см. лист 6.

1972	ГОСТИНИЦА НА 109 мест	РАМКИ Р10 ÷ Р15. Стойка В2	типовой проект 284-5-18	Часть 10 / раздел 10.7-2	Лист 7

ЦНИИЭП ЖИЛИЩА г. Москва

Согласовано			
Инв. №			
Взам. инв. №			
Дата			
Рук. мастер.			
Гл. инж. пр.			
Гл. арх. пр.			
Гл. инж. пр.			
Рук. группы			
Исполнит.	Кушева		
Проверил	Дорфман		
Архит.	Пальман		
Проверил	Нестеров		
Гл. инж.	Добынко		
Рук. группы	Вересова		

ТАБЛИЦА СЕЧЕНИЙ

МАРКА	СЕЧЕНИЕ	ПРИМЕЧАНИЯ
а	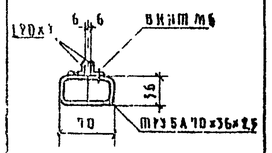	L20x3 приварить электрозаклепками ф8 через 300
б	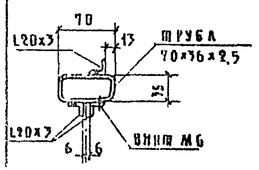	L20x3 приварить электрозаклепками ф8 через 300.
в	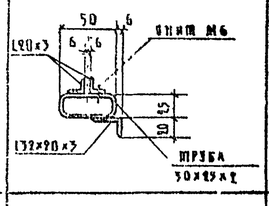	L20x3 и L32x20x3 приварить электрозаклепками ф8 через 300
г	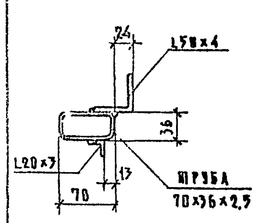	L20x3 приварить электрозаклепками ф8 через 300 L50x4 приварить прерывистыми швами $\frac{100-3}{300}$
с	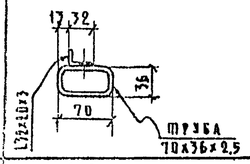	L32x20x3 приварить электрозаклепками ф8 через 300.
р	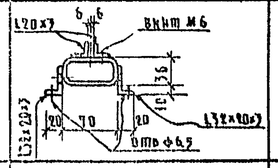	L20x3 и L32x20x3 приварить электрозаклепками ф8 через 300.

ТАБЛИЦА СЕЧЕНИЙ (ПРОДОЛЖЕНИЕ)

МАРКА	СЕЧЕНИЕ	ПРИМЕЧАНИЯ
е	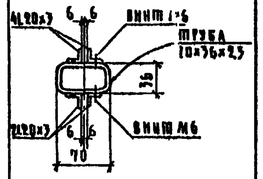	2L20x3 приварить электрозаклепками ф8 через 300
ж	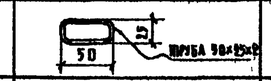	
з	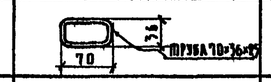	
к	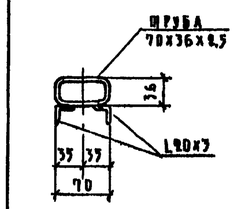	2L20x3 приварить электрозаклепками ф3 через 300
л	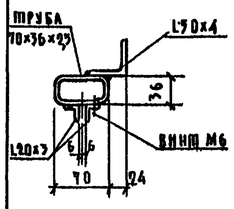	L20x3 приварить электрозаклепками ф8 через 300 L50x4 приварить прерывистыми швами $\frac{100-3}{300}$
м	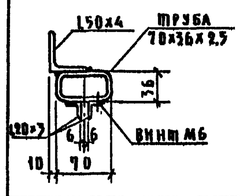	L20x3 приварить электрозаклепками ф8 через 300 L50x4 приварить прерывистыми швами $\frac{100-3}{300}$
МС-4	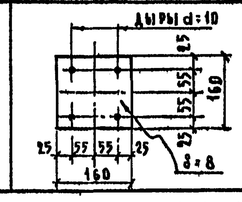	

ТАБЛИЦА СЕЧЕНИЙ (ПРОДОЛЖЕНИЕ)

МАРКА	СЕЧЕНИЕ	ПРИМЕЧАНИЯ
н	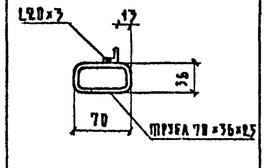	L20x3 приварить электрозаклепками ф8 через 300
и	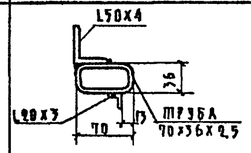	L50x4 приварить прерывистыми швами $\frac{100-3}{300}$
п	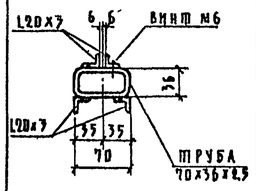	3L20x3 приварить электрозаклепками ф8 через 300
В2	ЧЕРТЕЖИ ДЕТАЛИ СМ. ЛИСТ 7	
МС-1	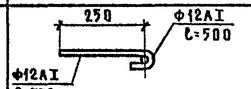	
МС-2	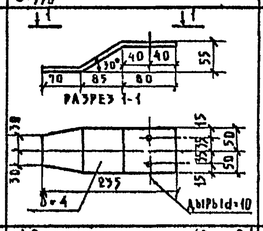	
МС-3	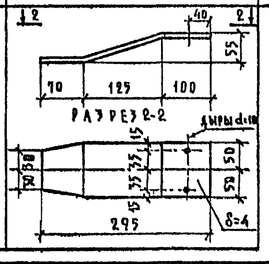	

1. Пояснительную записку и техническую спецификацию материалов см. лист 2
2. Монтажные схемы витражей см. листы 3, 4, 5
3. Рамки см. листы 6, 7.

1972	ГОСТИНИЦА НА 109 МЕСТ	ТАБЛИЦА СЕЧЕНИЙ.	ТИПОВОЙ ПРОЕКТ 284-5-18	ЧАСТЬ 10 РАЗДЕЛ 107-2	ЛИСТ 8

ГИПРОГОРСТРОЙ ЖИЛИЩА г. МОСКВА

Согласовано

Дата | Инв. № подл. | Взам. инв. №

Разработал Якушева | Гл. инж. пр. Дорофеев | Гл. арх. пр. | Гл. инж. пр. | Рук. гр. инж. | Гл. инж. | Гл. арх. | Гл. инж. | Гл. инж. | Гл. инж

РАЗРЕЗ 1-1

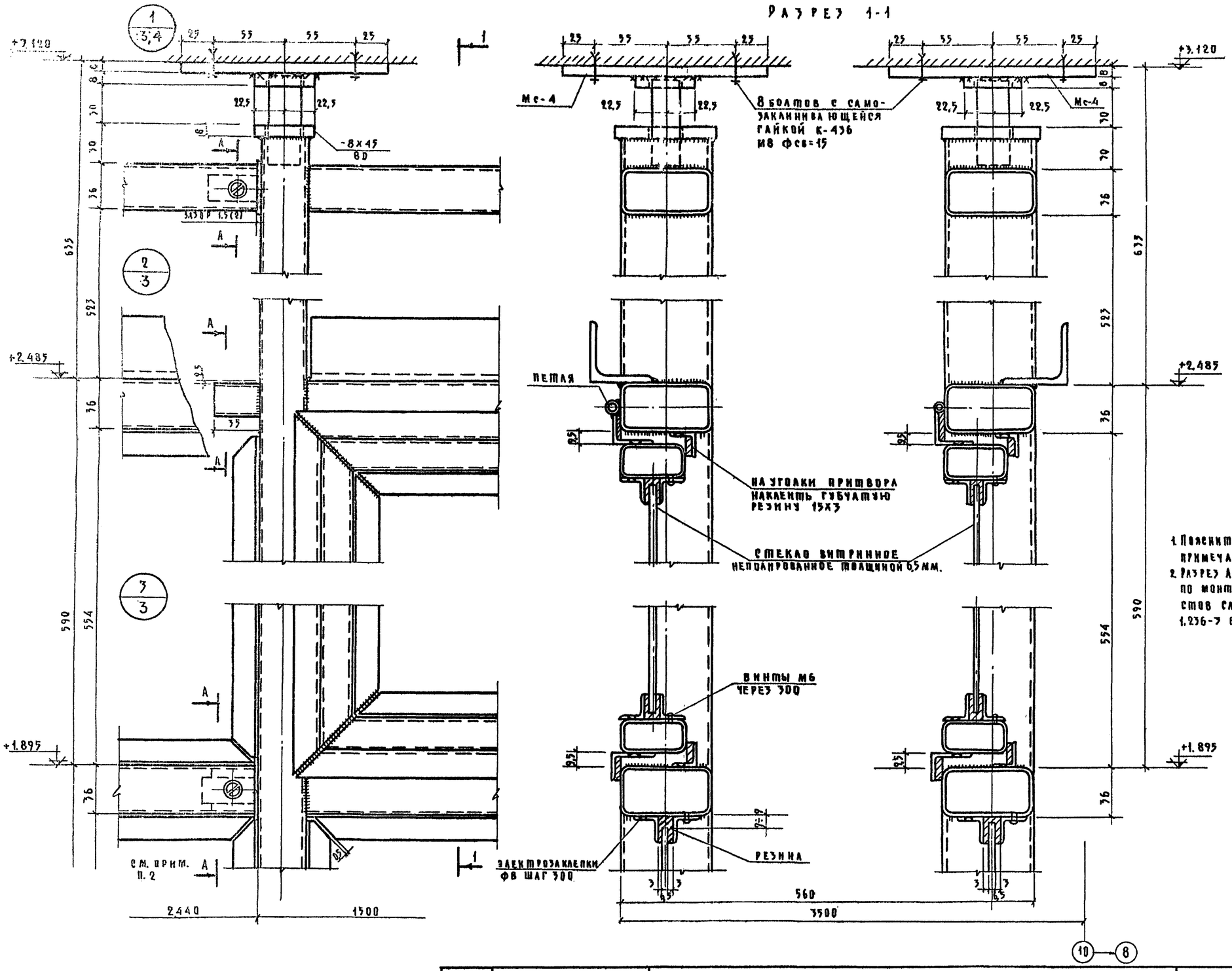

1. Пояснительную записку и общие примечания см. лист 2.
2. Разрез А-А, а также примечания по монтажу горизонтальных имвостов см лист 20КМ типовой серии 1.236-7 вып.1 „Ламчные витражы"

1972	Гостиница на 109 мест	Витражи между осями Р-М Узлы 1, 2, 3	Типовой проект 284-5-18	Часть 10 Раздел 1072	Лист 5

Согласовано: Дата, Инв №, Взамен

Исполнил: Веретова; Проверил: Дорфман; Рук. маст: Арнаут; Гл. инж. м: Пальман; Гл. арх. пр: Пресберка; Гл. инж. пр: Нестеров; Рук. гр. инж: Повбненко; Рук. гр. инж: Веретова

ЦНИИЭП жилища г. Москва

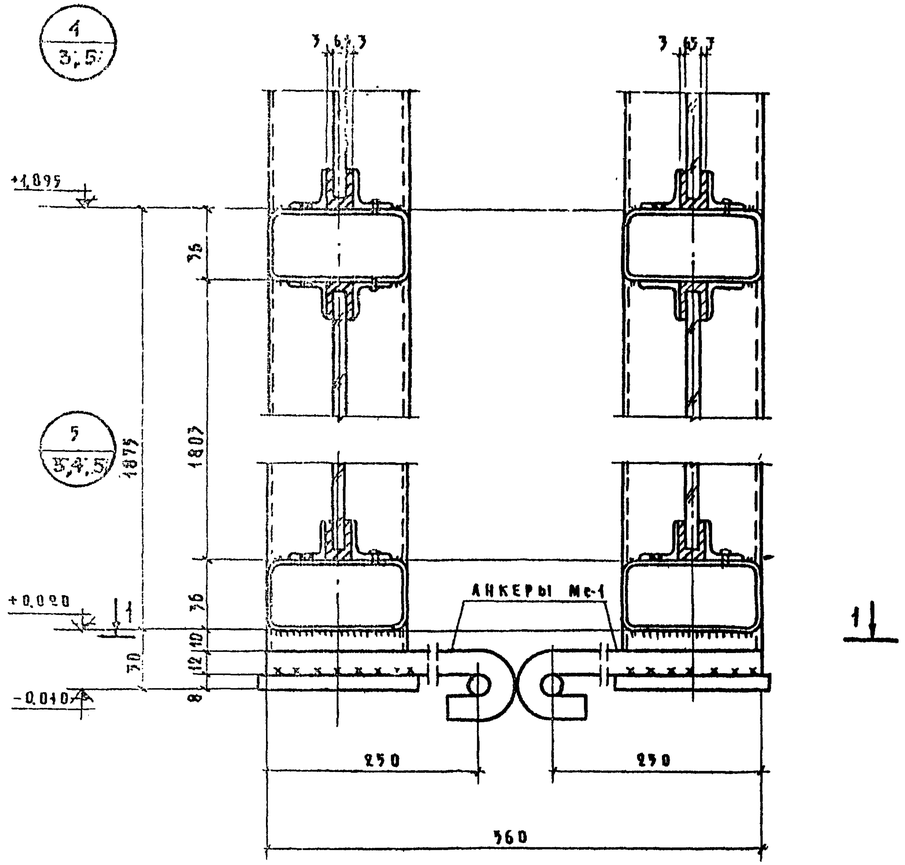

Разрез 1-1

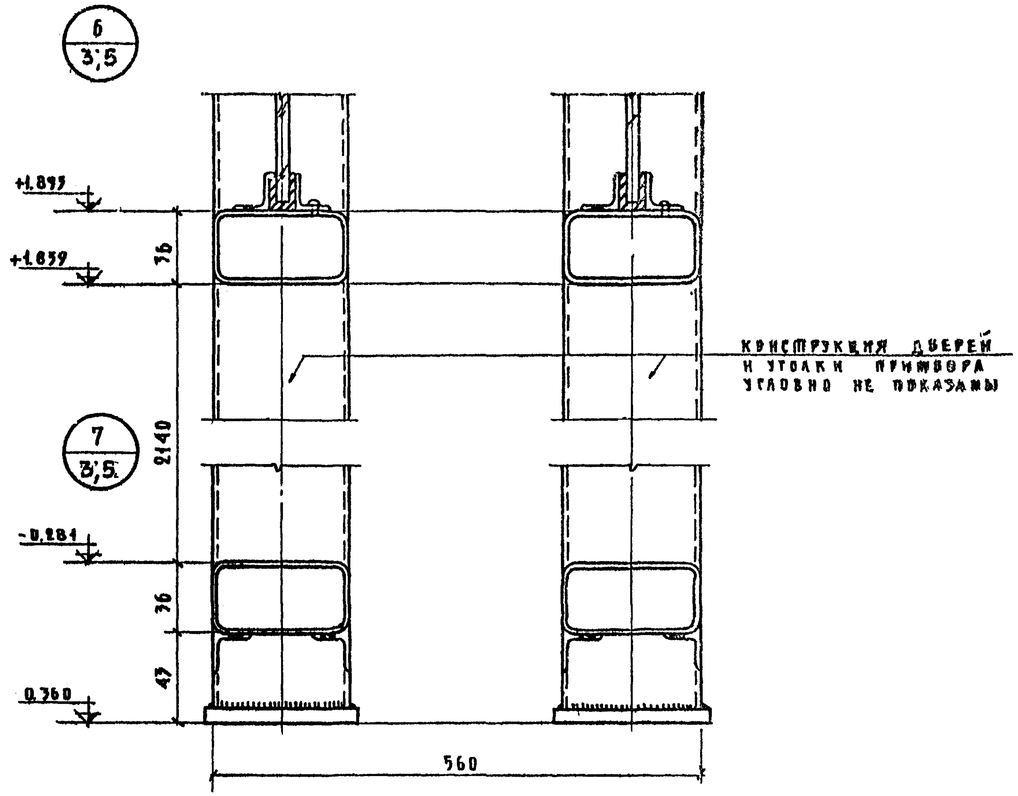

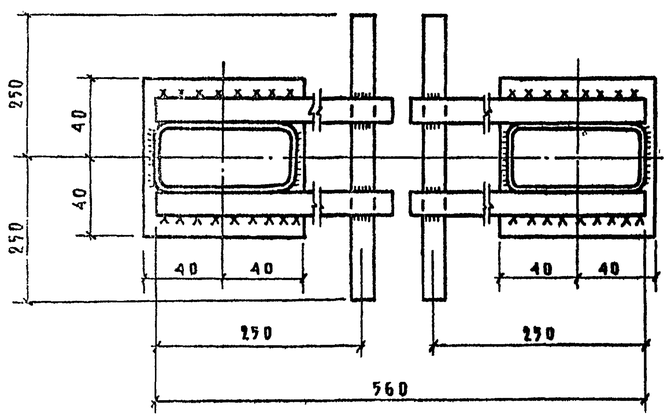

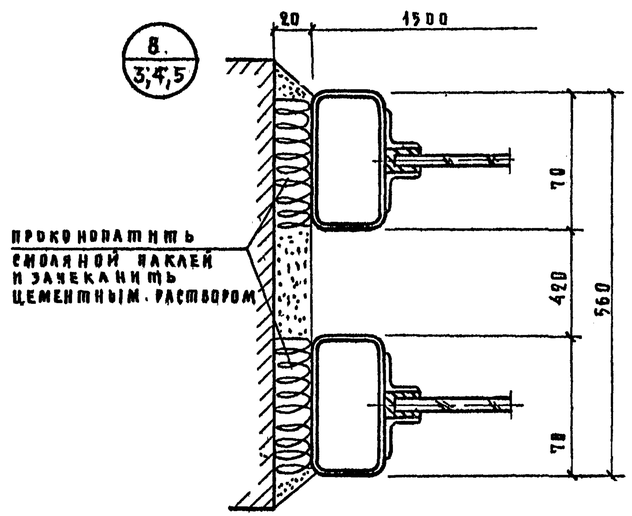

1. Пояснительную записку и техническую спецификацию материалов см. лист 2.
2. Конструкцию дверей см. листы 12 ÷ 18.

1972	Гостиница на 109 мест	Витражи между осями Р-М Узлы 4,5,6,7 8	Типовой проект 284-5-18	Часть 10 Раздел 10.1 2	Лист 10

ЦНИИЭП жилища Москва

Согласовано

Инв № подл. | Подп. и дата | Взам. инв №

Рук. арх. мастерской Арчаут
Гл. инж. мастерской Тальман
Гл. арх. пр. Нестеров
Гл. инж. пр. Адвенко
Рук. группы Березова
Исполнил Березова
Проверил Дорман

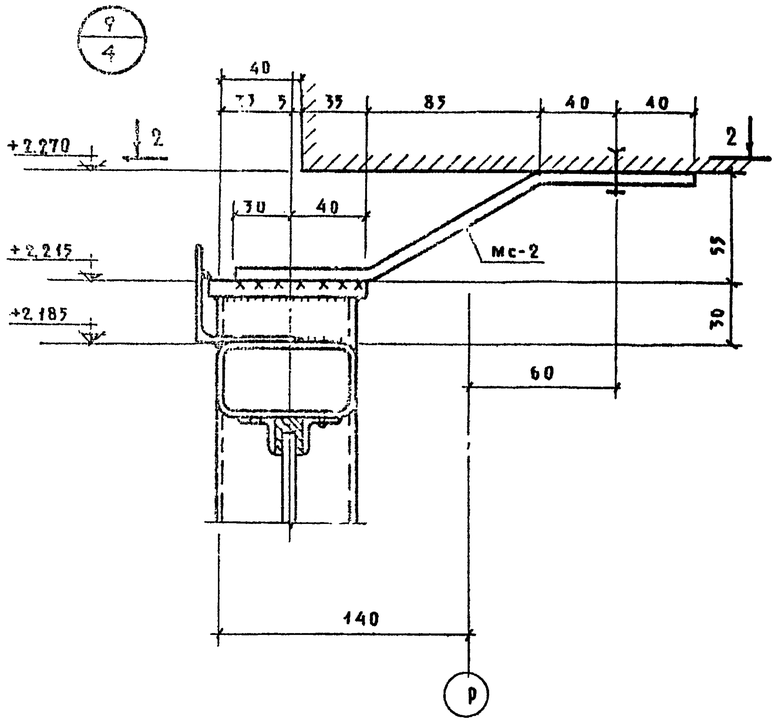

Разрез 2-2

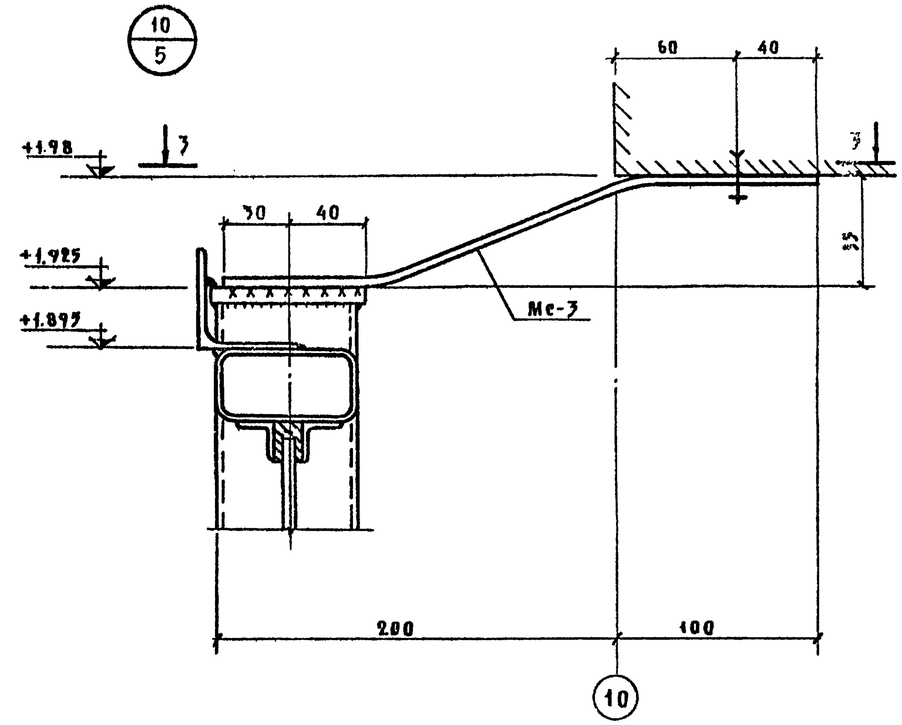

Разрез 3-3

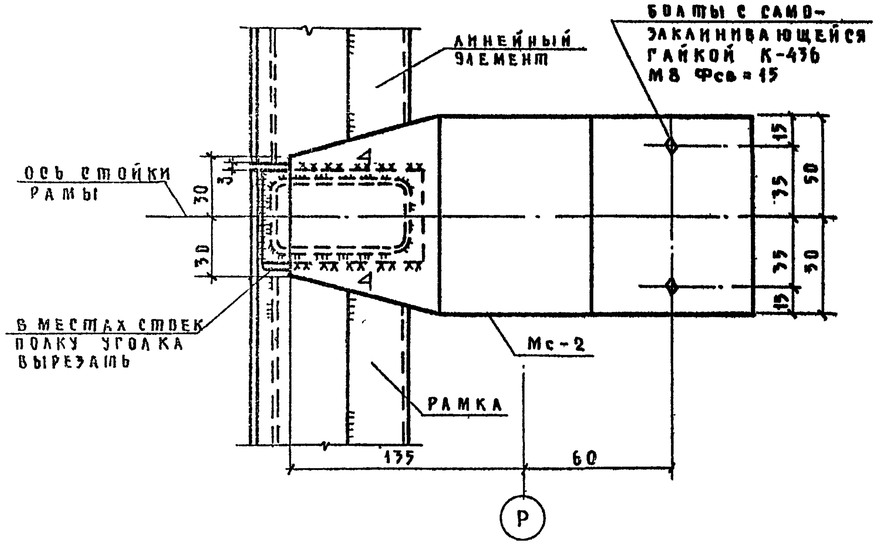

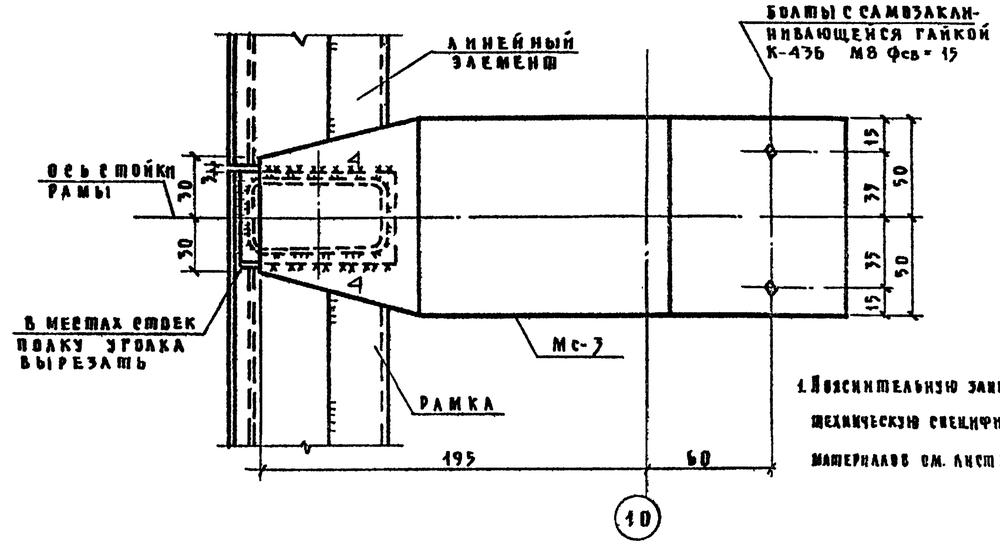

1. Пояснительную записку и техническую спецификацию материалов см. лист 2.

1972	Гостиница на 109 мест	Витражи вестибюля Узлы 9 10	Типовой проект 284-5-18	Часть 10 Раздел 10.2	Лист 11

ЦНИЭП жилища г. Москва

Согласовано

Инв. № подл. | Подпись и дата | Взамен инв. №

Разработал Дорфман | Березова

Гл. специалист Проверил Пальмин | Несперов

Арх. отд. Гл. арх. проекта Пальмин | Несперов

Рук. мастер. Гл. инж. пр. Рук. гр. инж. Дорфман | Березова

План тамбура

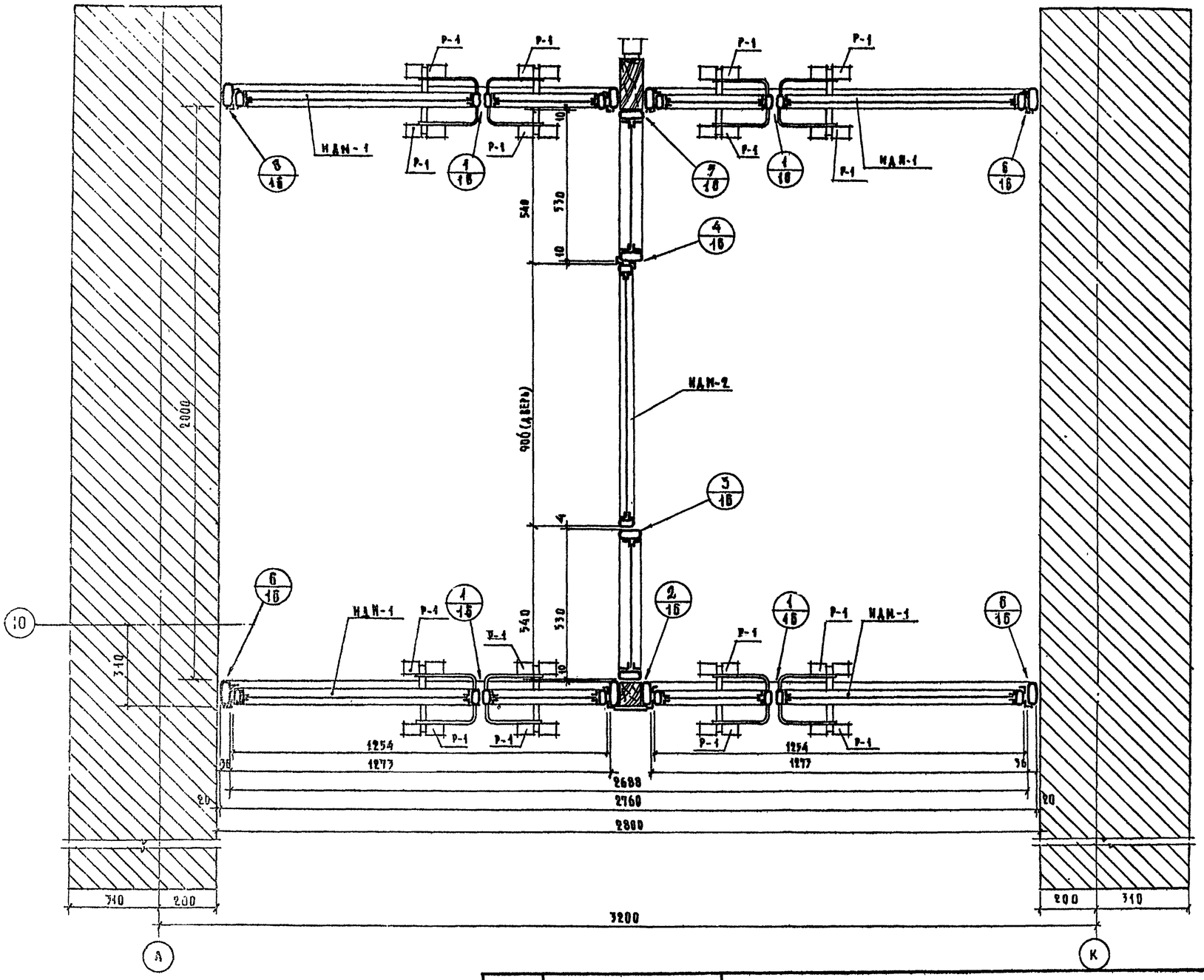

1. Пояснительную записку и техническую спецификацию стали см. лист 2.
2. Монтажную схему рамок тамбура см. лист 5.
3. Конструкцию дверей см. листы 13, 14
4. Ручку Р-1 см. листы 17, 18.

1972	Гостиница на 109 мест	Тамбур вестибюля	Типовой проект 284-5-18	Часть 18 Раздел 107-2	Лист 12

ЦНИИЭП жилища г. Москва

Согласовано

Дата

Инв. №

Взамен

Гл. инж. проекта Киреев

Гл. арх. проекта Дорфман

Рук. мастерской Ардатов

Гл. инж. проекта Пульман

Гл. арх. проекта Пустеров

Рук. группы Ковенко

Ст. инж. проекта

Фасад входа в ресторан

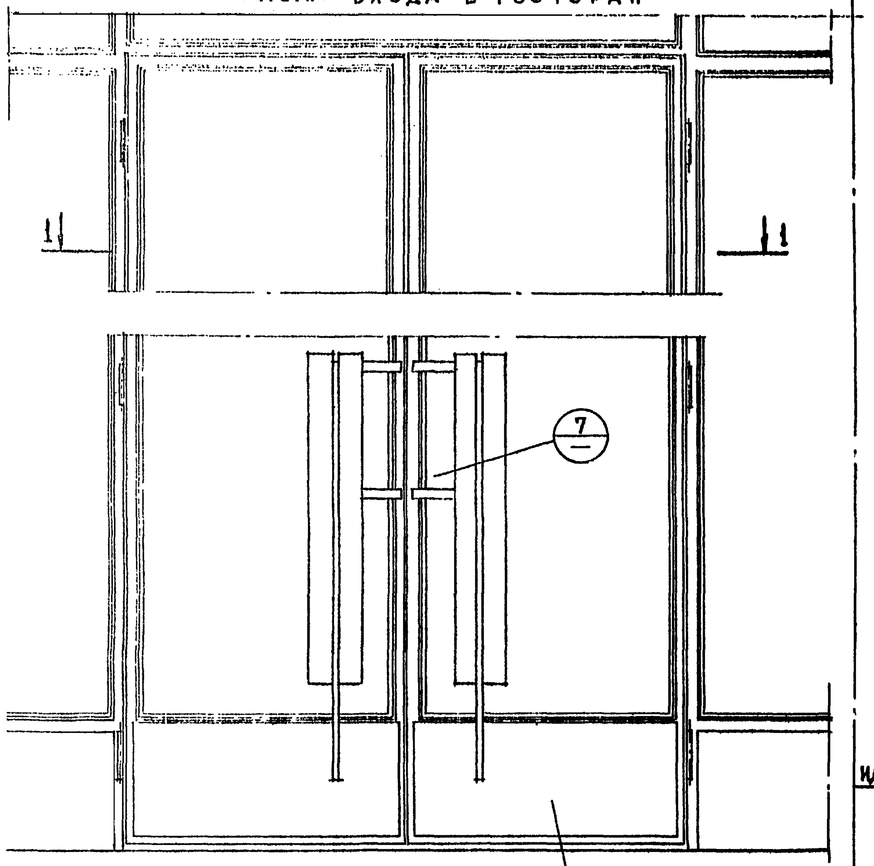

Фасад А-К тамбура вестибюля

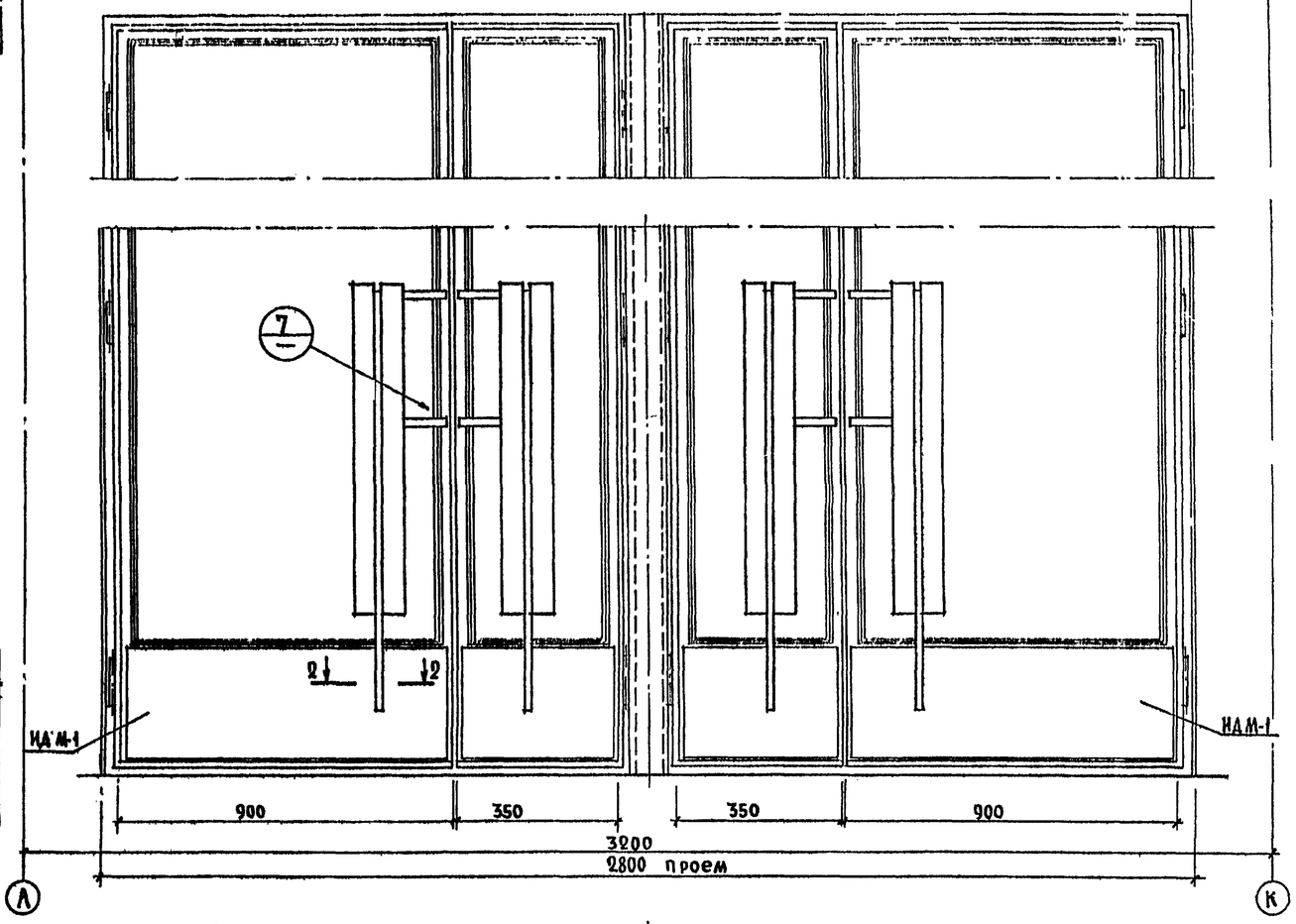

Разрез 1-1

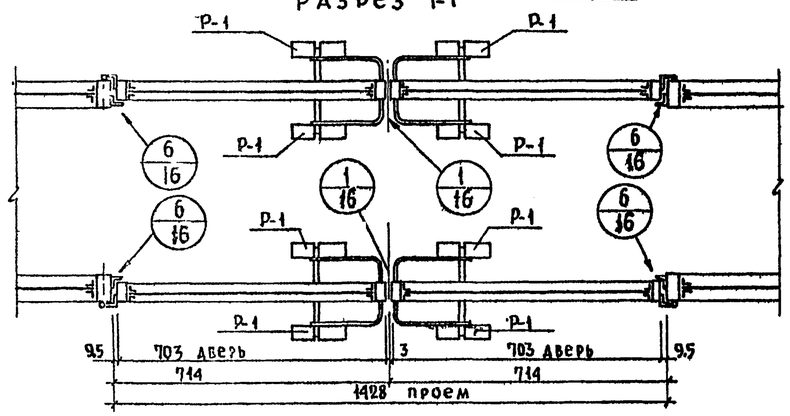

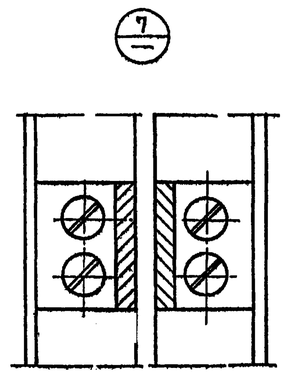

Разрез 2-2

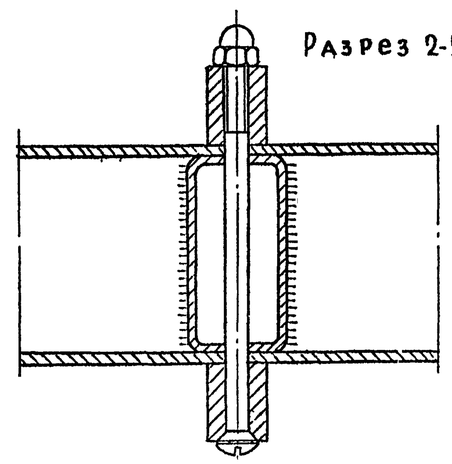

1. Пояснительную записку и техническую спецификацию стали см. лист 12
2. Двери см. листы 14, 19
3. Монтажную схему рамок входа в ресторан см. лист 13
4. Ручку см. листы 17, 18

1972	Гостиница на 109 мест	Фасады тамбура вестибюля и входа в ресторан.	Типовой проект 284-5-18	Часть 10 Раздел 10.2-2	Лист 13

ЦНИИЭП жилища г. Москва

Согласовано

Дата

Инв. № подл.

Взамен

Рук. маст. Гл. инж. маст. Гл. арх. пр-та Гл. инж. пр-та

Арнат Тальман Нестеров Довбненко

Ст. инж. Проверил

Инженер Дорман

Утверд.

ИДМ-1

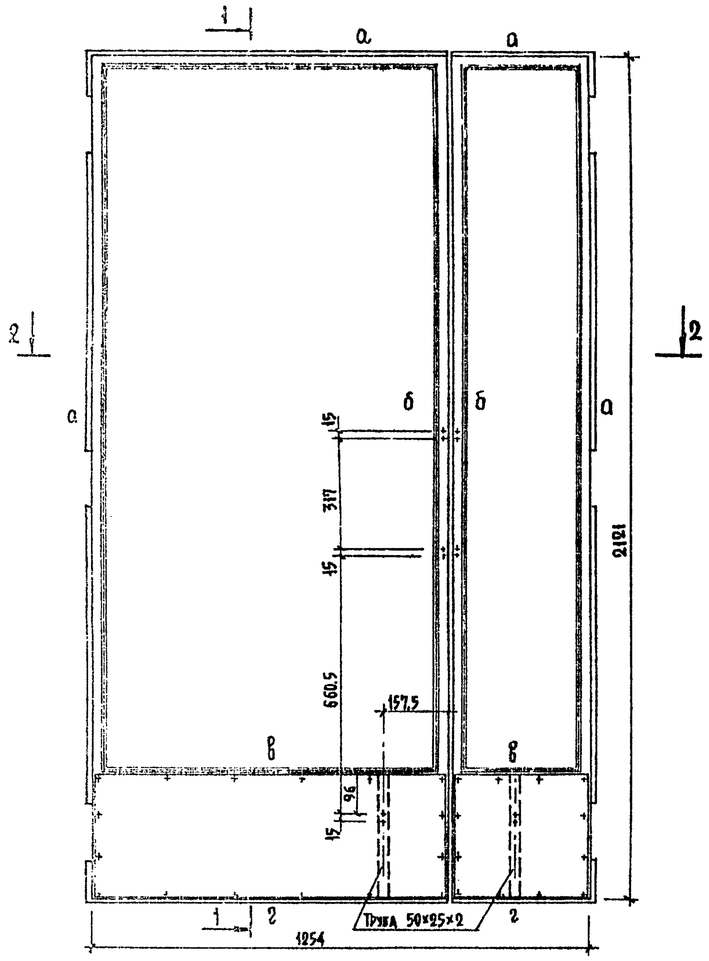

Разрез 1-1

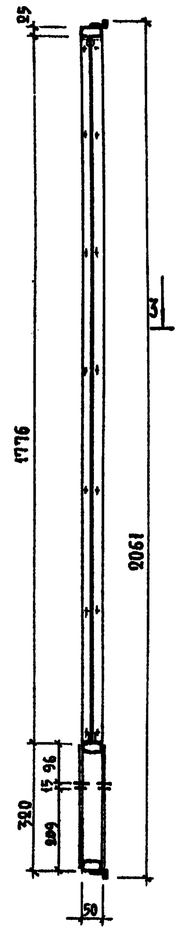

ИДМ-2

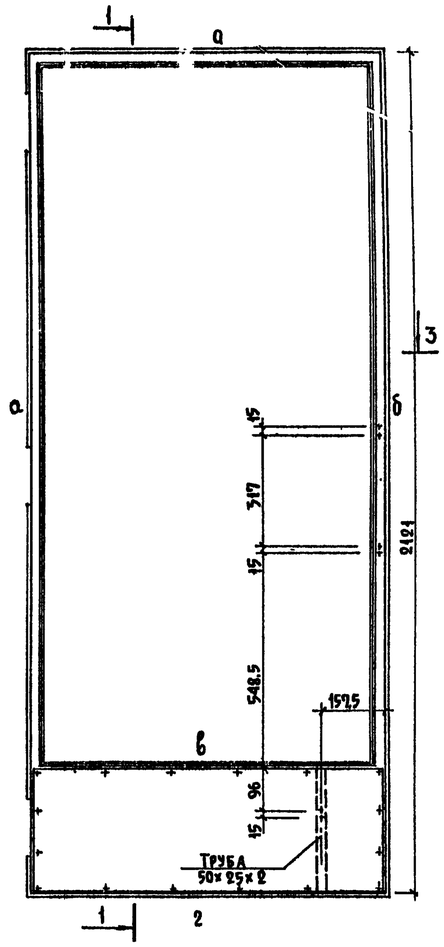

Разрез 2-2

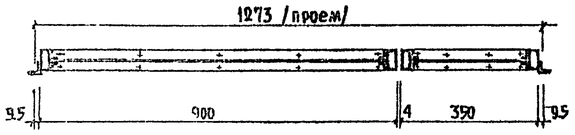

Разрез 3-3

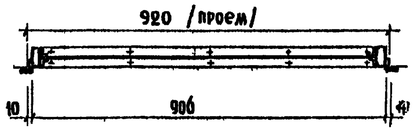

Таблица сечений

а	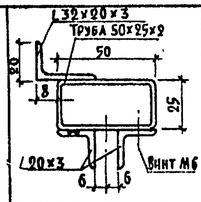	L 20×3 приварить электрозаклепками ф8 через 300 мм
б	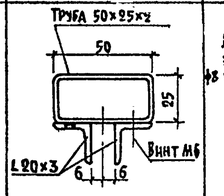	L 20×3. приварить электрозаклепками ф8 через 300 мм
в	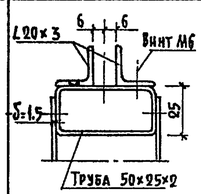	L 20×3 приварить электрозаклепками ф8 через 300 мм
2	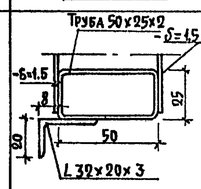	L 32×20×3 приварить электрозаклепками ф8 через 300 мм.

1. Пояснительную записку и техническую спецификацию стали см. лист 2.
2. Монтажную схему см. листы 5 и 12
3. Ручки для дверей см. листы 17, 18.

1972	Гостиница на 109 мест	Двери тамбура ИДМ-1, ИДМ-2	Типовой проект 284-5-18	Часть 10 Раздел 10-2	Лист 14

ЦНИИЭП жилища г. Москва

Согласовано

Дата Инв. № | Взамен

Киреев | Дорфман

Ст инж | Проверил

Арнат | Пальмах | Нестеров | Добиечко

Рук. маст | Гл. инж. маст | Гл. арх. пр-та | Гл. инж. пр-та

ИДМ-3

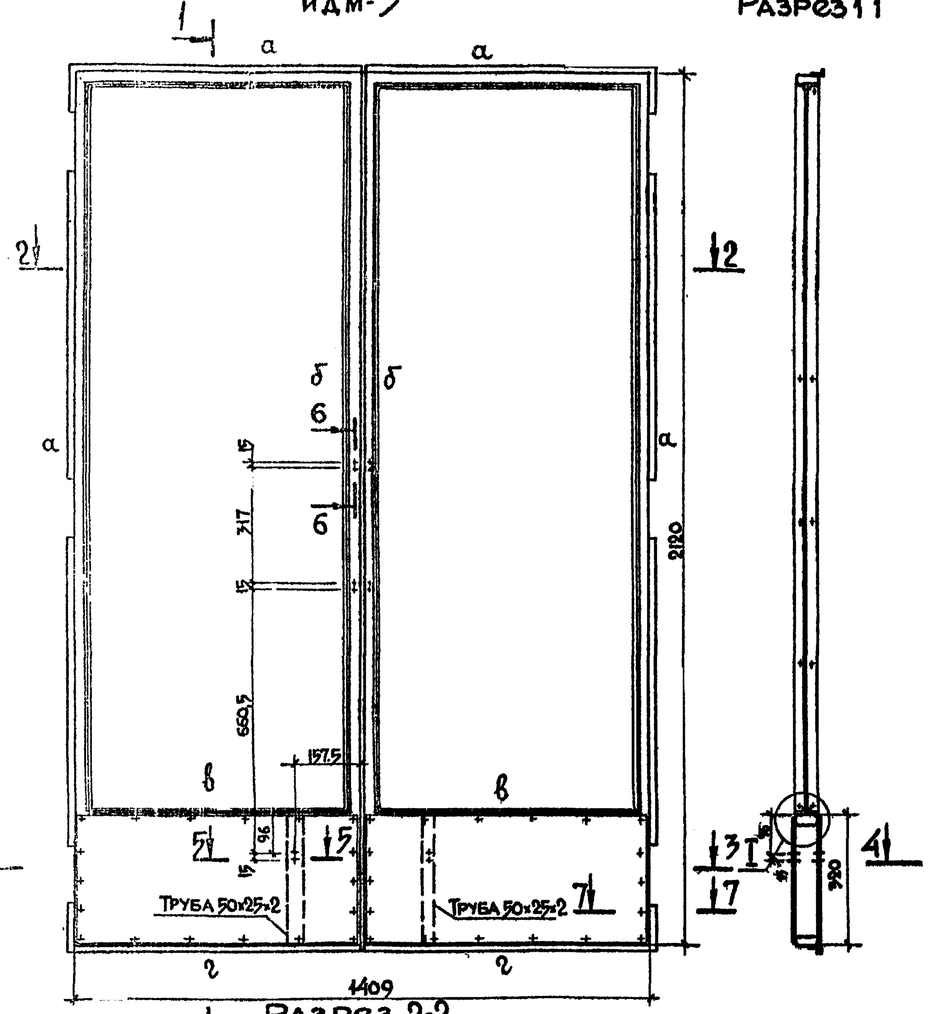

Разрез 1-1

Разрез 2-2

ИДМ-3 /каркас/

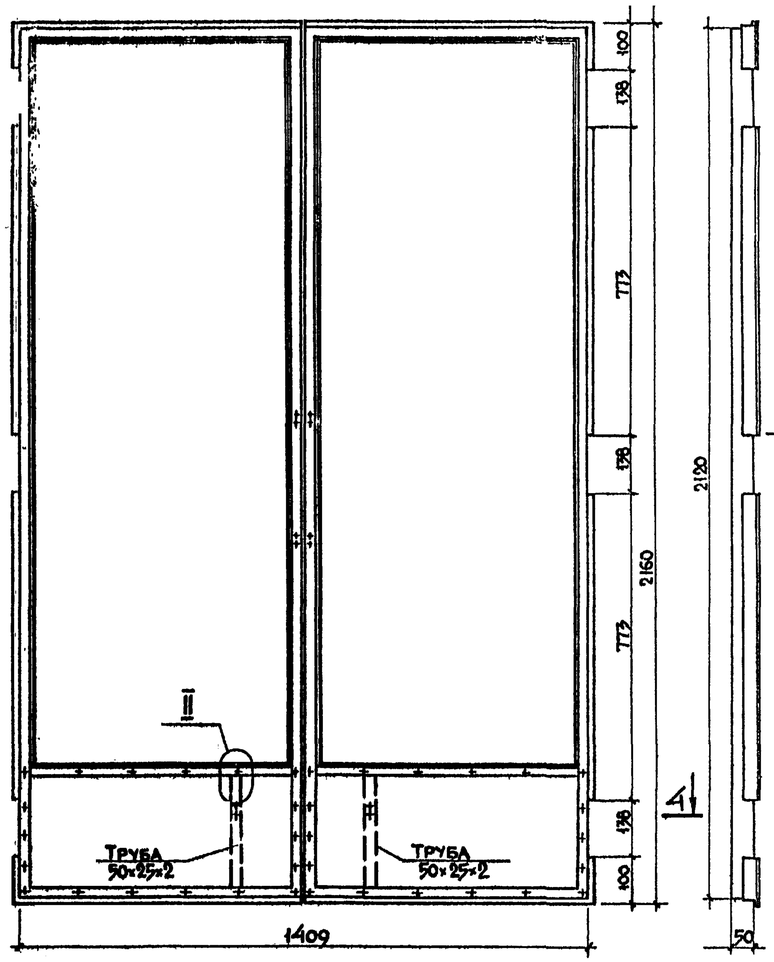

Разрез 4-4

Разрез 6-6

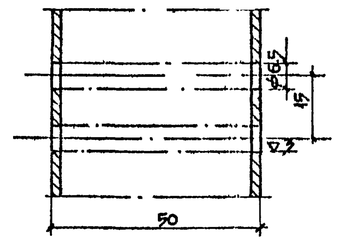

I

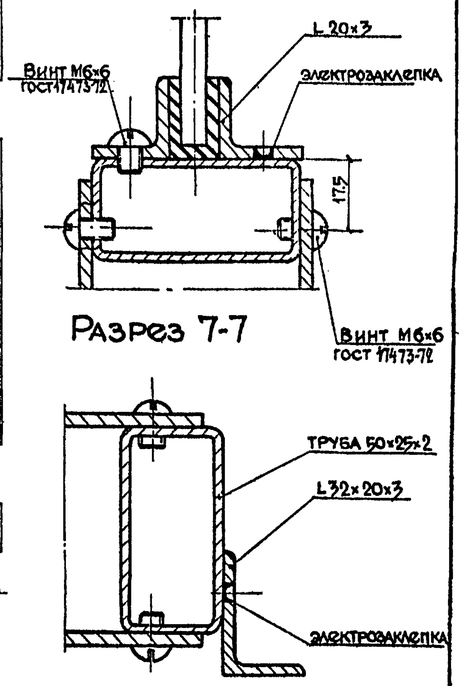

Разрез 7-7

II

Стекло витринное неполированное толщиной 6,5мм

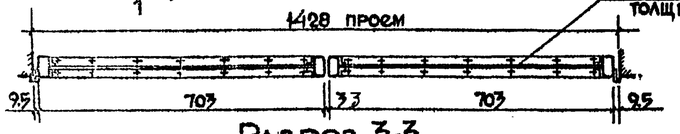

Разрез 3-3

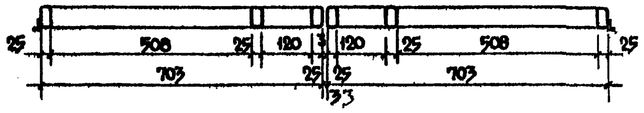

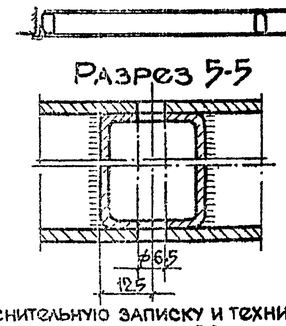

Разрез 5-5

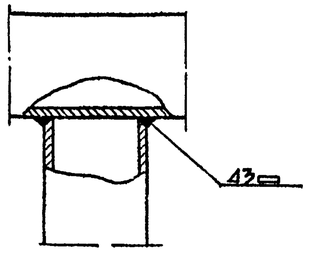

Таблица сечений

а	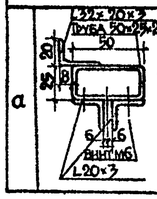	L 20×3 приварить электрозаклепками через 300мм	б	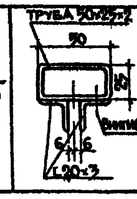	L 20×3 приварить электрозаклепками через 300мм	в	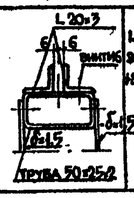	L 20×3 приварить электрозаклепками через 300мм	г	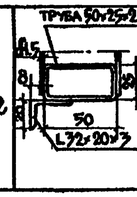	L 32×20×3 приварить электрозаклепками через 300мм

1. Пояснительную записку и техническую спецификацию стали см. лист 16.2
2. Монтажную схему двери см. листы 3 и 13
3. Ручки для двери см. листы 17, 18.

1972	Гостиница на 109 мест	Дверь ресторана ИДМ 3	Типовой проект 284-5-18	Часть 10 Раздел 10.7-2	Лист 15

ЦНИИЭП жилища г. Москва

Согласовано

Дата | Инвент | Взамен

Рук. маст. Киреев
Гл. инж. маст. Дорфман
Ст. инж. Пальман
Арх. парт. Носторов
Гл. инж. парт. Добвиснис

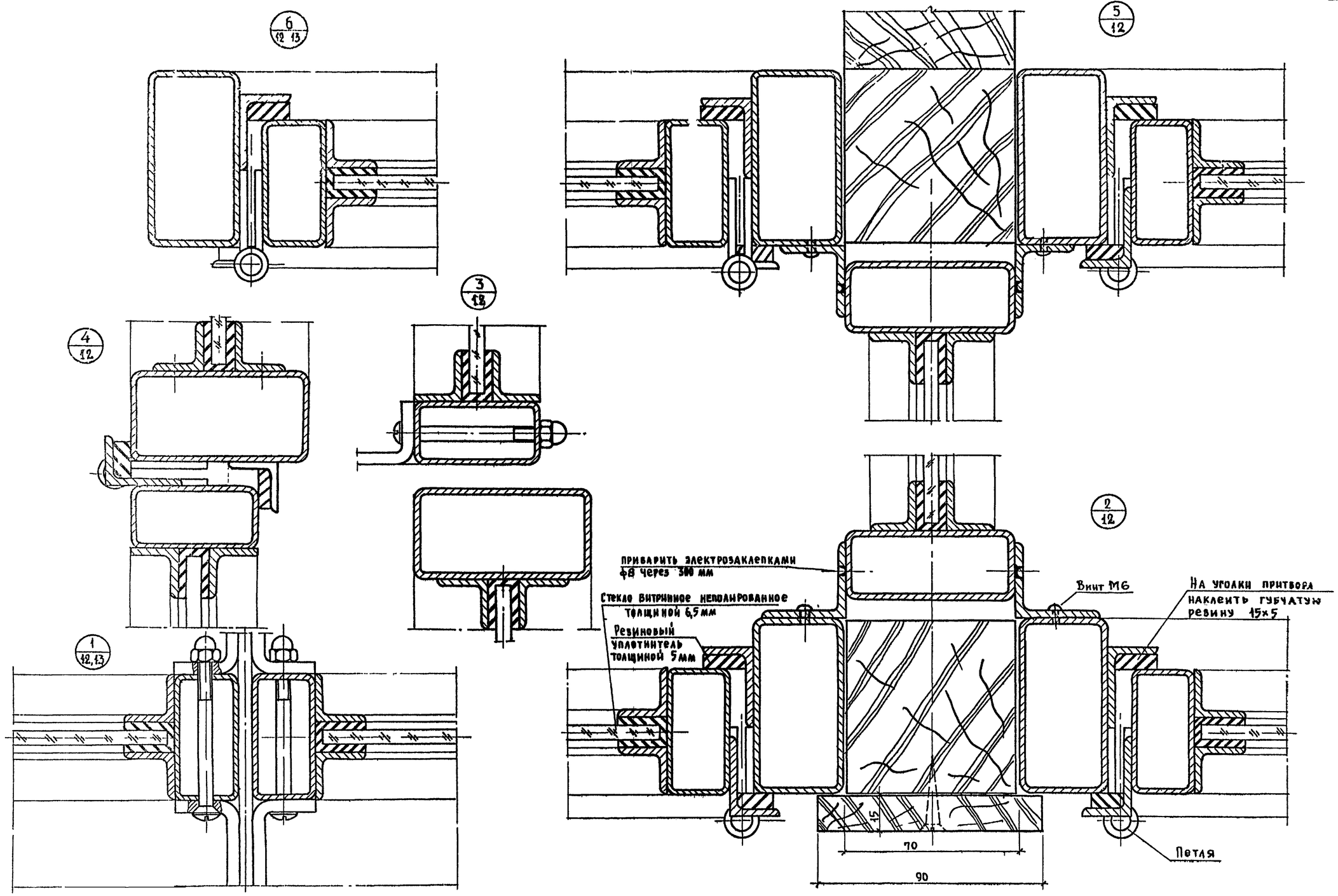

1972	Гостиница на 109 мест	Двери Узлы 1÷6	Типовой проект 284-5-18	Часть 10 Раздел VI-2	Лист 16

Согласовано

Дата Инвент № Взамен

Руководитель мастерской Киреев
Гл. инж. мастерской Дорфман
Гл. архитектор Альман
Гл. инженер проекта Нестеров
Гл. инженер проекта Добренко
Ст. инж. проверил

ЦНИИЭП жилища г. Москва

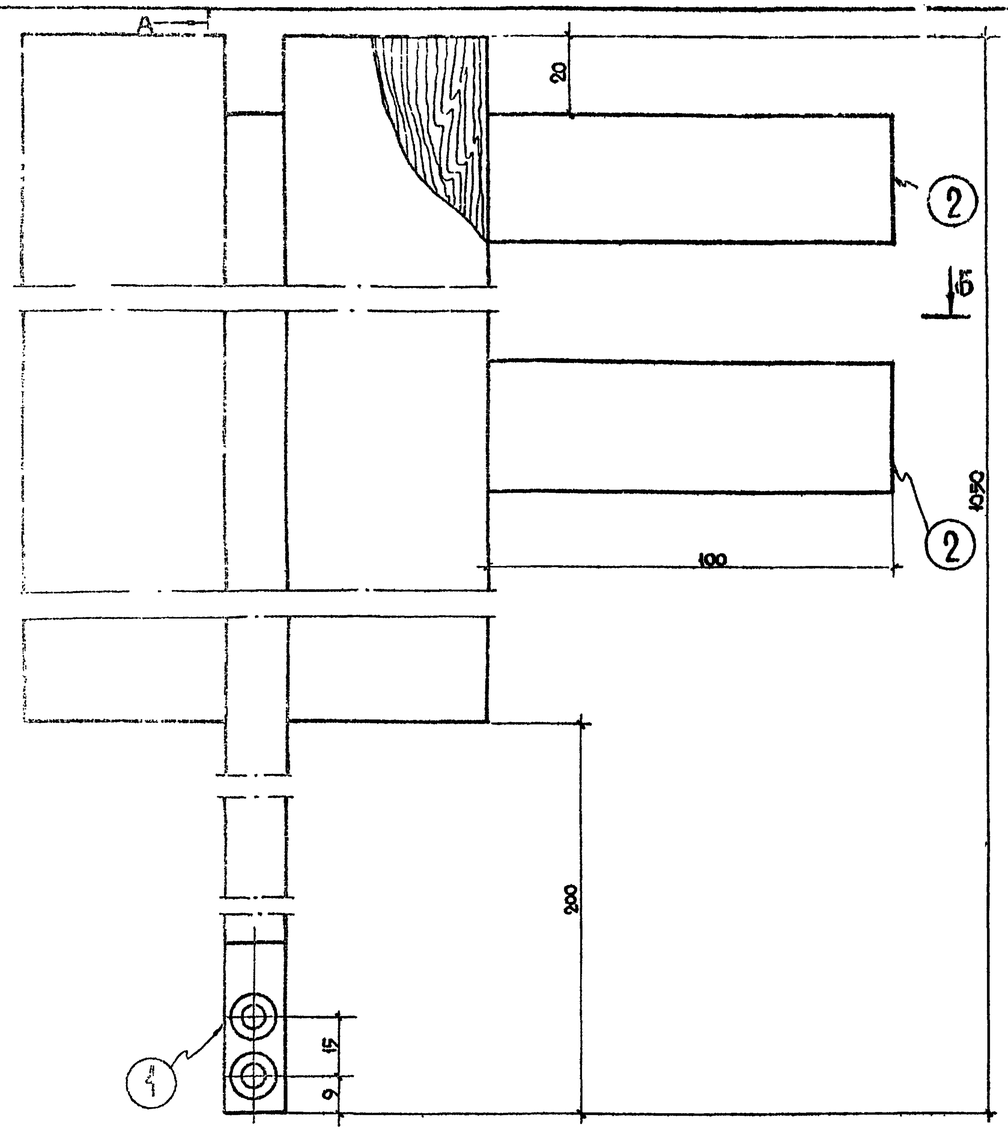

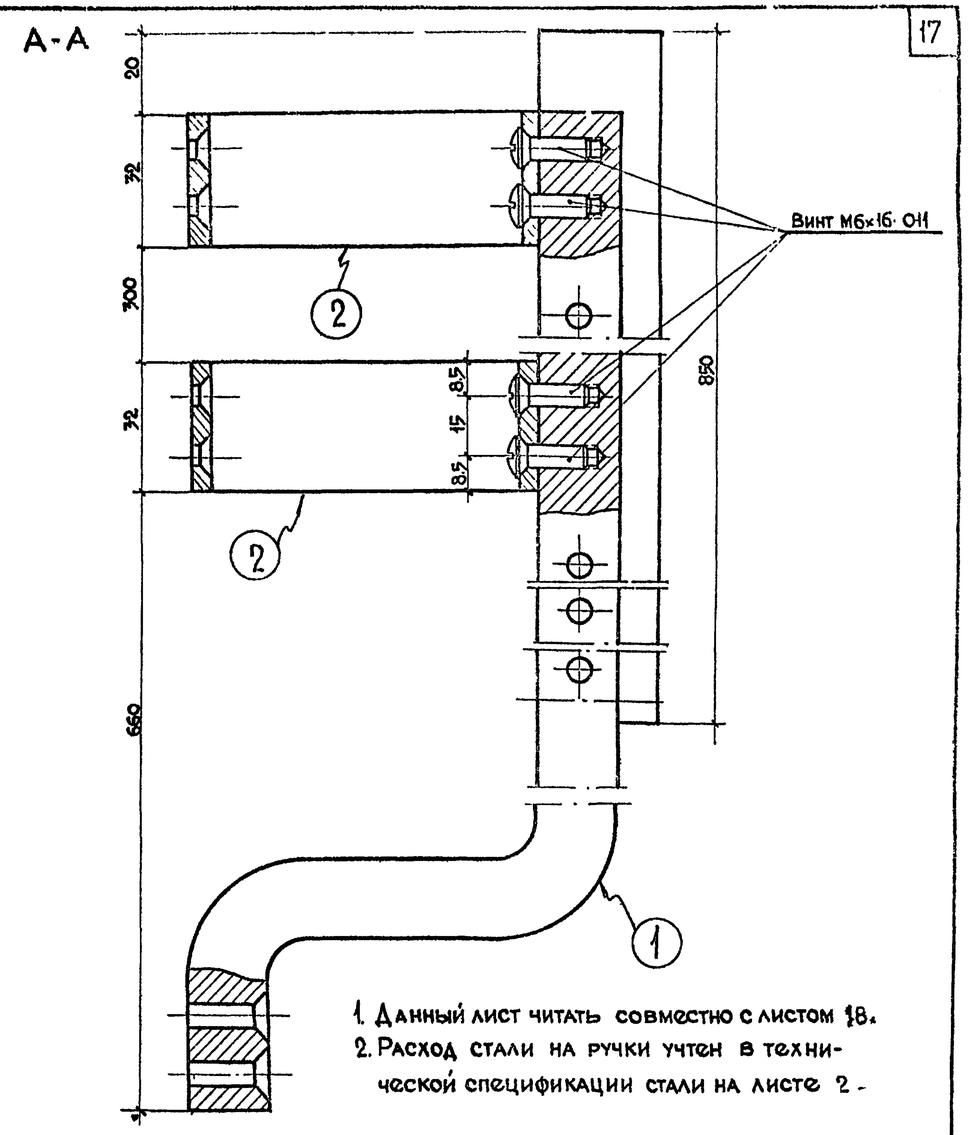

1. Данный лист читать совместно с листом 18.
2. Расход стали на ручки учтен в технической спецификации стали на листе 2.

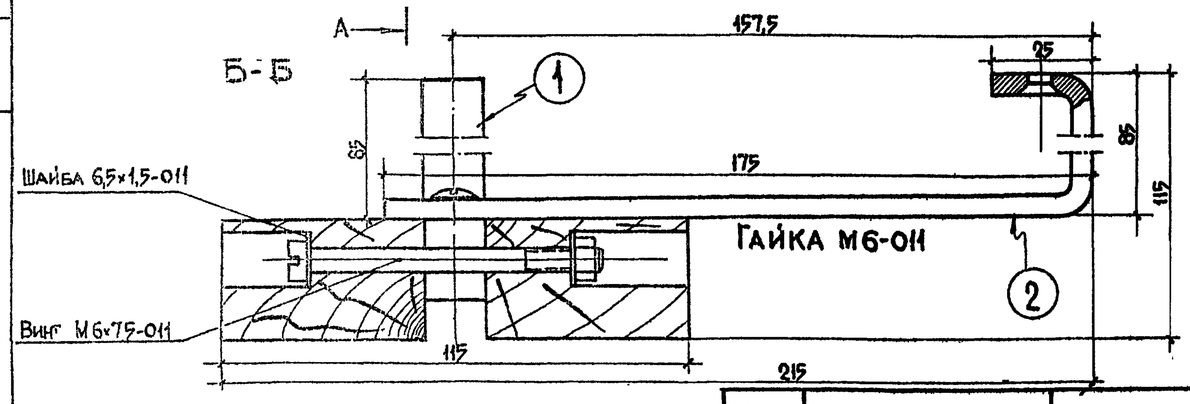

Спецификация элементов на одну марку

Марка	NN поз.	Профили	Длина мм	Кол. шт.	Вес, кг одной	Вес, кг всех	Вес, кг марки
Р-1	1	полоса 16×20 ГОСТ 103-57* Ст.3 ГОСТ 380-71	1030	1	2.59	2.59	2.70
	2	полоса 5×92 ГОСТ 103-57* Ст.3 ГОСТ 380-71	158	2	0.05	0.1	

Таблица монтажных винтов нормальной точности

Наименование	d, мм	Толщина пакета	Длина мм	Кол-во шт.	Вес в кг	ГОСТ
Винт	М6		16	104	0,75	17474-72
Винт	М6		75	104	1.	14911-72
Шайба	6,5			208	0,50	11371-68
Гайка	М6			104	0,34	5915-70
Общий вес винтов:					2.59	

Требуется изготовить

Марка элемента	Количество	Вес в кг. элемента	Вес в кг. Общий
Р-1	26	2.70	70.2
Всего по чертежу:			70.2

1972	Гостиница на 109 мест	Ручка для дверей тамбура Р-1. Сборочный чертеж.	Типовой проект 284-5-18	Часть 10 Раздел 10.7-2	Лист 17

Согласовано: Дата Инвент. № Взамен

Гл. инж. мастер. Гл. арх. прта. Гл. инж. прта. Ст. инж. Проверил. Арх. Пальман. Нестеров. Довбнчко. Кирсов. Дорожкин.

Жилища г. Москва

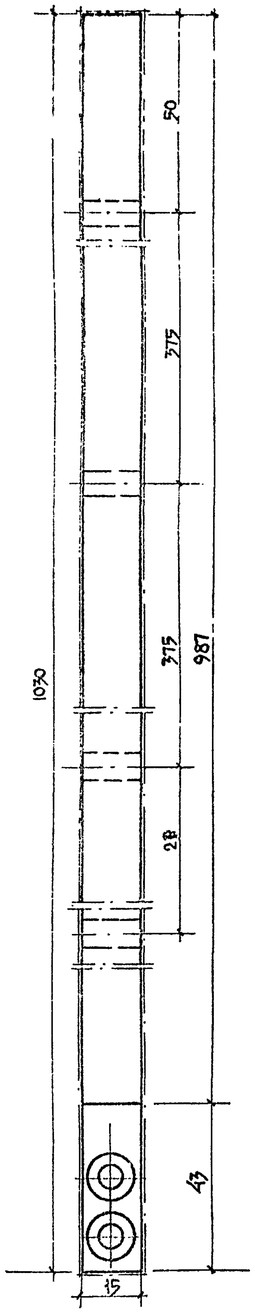

Длина развертки ~1097,8 мм

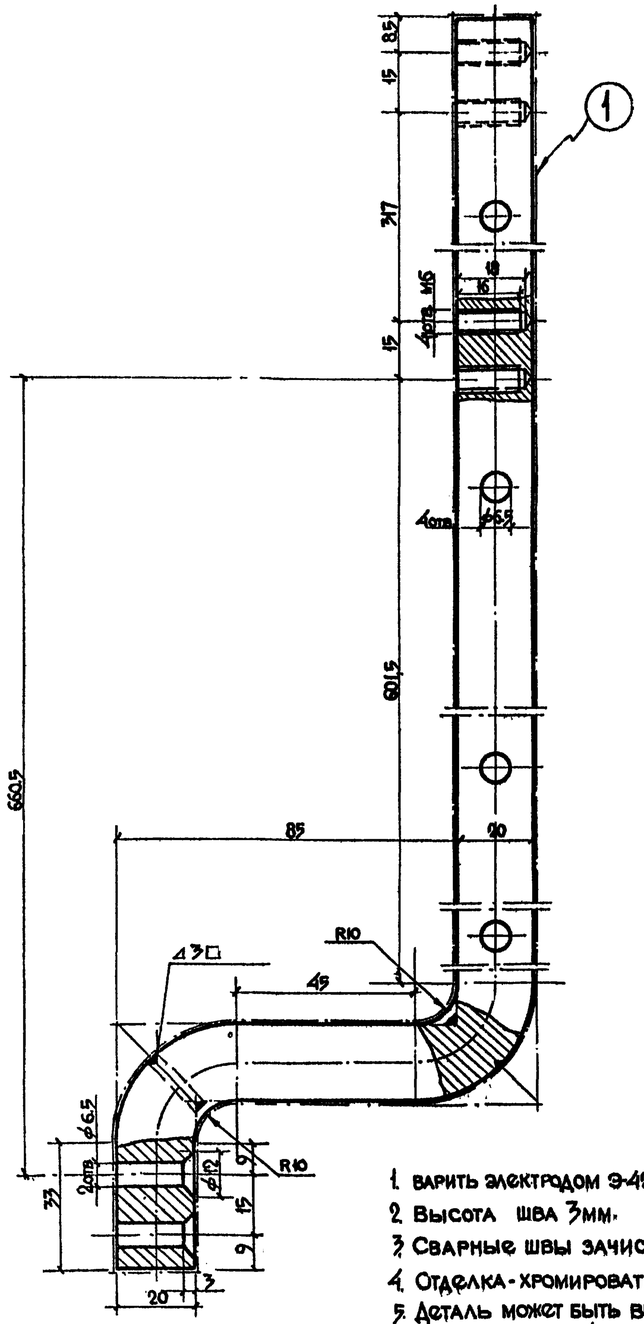

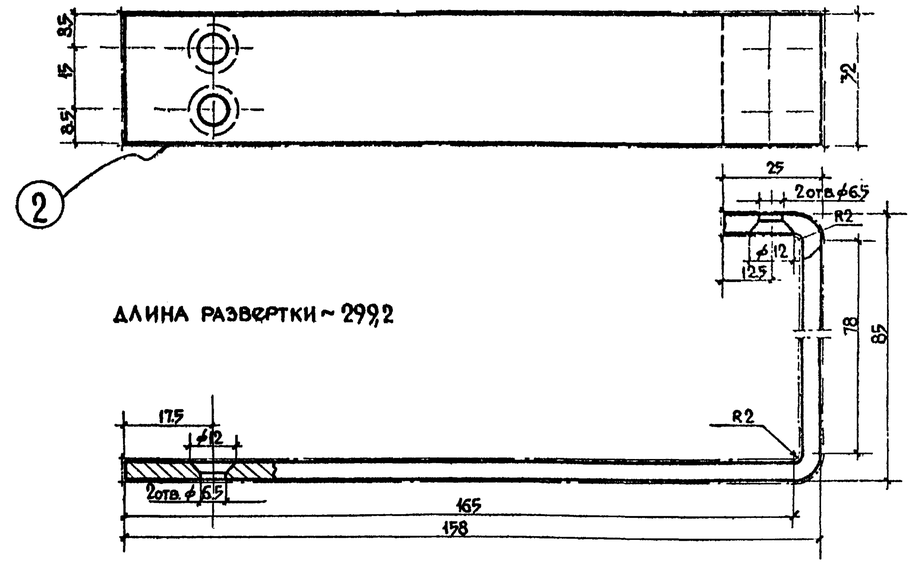

ДЛИНА РАЗВЕРТКИ ~ 299,2

ОТДЕЛКА - ХРОМИРОВАТЬ ПО ПЕРИМЕТРУ

1. Варить электродом Э-42 ГОСТ 9467-60.
2. Высота шва 3мм.
3. Сварные швы зачистить.
4. Отделка - хромировать по периметру.
5. Деталь может быть выполнена кованой или сварной с последующей обработкой по размерам чертежа.

1972	гостиница на 109 мест	Ручка для дверей Р-1 Деталировочный чертеж	Типовой проект 284-5-18	Часть 10 Раздел 1072	Лист 18

ЦНИИЭП жилища г Москва

Рук.мат. Киреев; Гл.инж.пр. Дорфман; Ст.инж. Проверил; Архит. Пальман; Проверил Нестеров; Гл.арх.пр. Довбненко; Гл.инж.пр.; Согласовано; Взам.инв.№; Дата; Инв.№