ГОСКОМИТЕТ
ПО ГРАЖДАНСКОМУ
СТРОИТЕЛЬСТВУ
И АРХИТЕКТУРЕ
ПРИ ГОССТРОЕ СССР

ЦНИИЭП
ЖИЛИЩА

И
10.7-1

ТИПОВОЙ ПРОЕКТ 284-5-18

3-ЭТАЖНАЯ ГОСТИНИЦА НА 109 МЕСТ
62 НОМЕРА

ЧАСТЬ 10 · ИЗДЕЛИЯ ЗАВОДСКОГО ИЗГОТОВЛЕНИЯ

РАЗДЕЛ 10.7-1 · МЕТАЛЛИЧЕСКИЕ ИЗДЕЛИЯ

ТИПОВОЙ ПРОЕКТ
284-5-18

3-ЭТАЖНАЯ ГОСТИНИЦА НА 109 МЕСТ 62 НОМЕРА

ЧАСТЬ 10

ИЗДЕЛИЯ ЗАВОДСКОГО ИЗГОТОВЛЕНИЯ
РАЗДЕЛ 10.7-1 МЕТАЛЛИЧЕСКИЕ ИЗДЕЛИЯ

ОБЩАЯ ХАРАКТЕРИСТИКА ПРОЕКТА

ТИПОВОЙ ПРОЕКТ ГОСТИНИЦЫ С 3 ЭТАЖНЫМ ЖИЛЬЯМИ И 1 ЭТАЖНЫМ ОБЩЕСТВЕННЫМ КОРПУСАМИ.

ХАРАКТЕРИСТИКА ПЛОЩАДКИ СТРОИТЕЛЬСТВА.

СОДЕРЖАНИЕ

NN п/п	НАИМЕНОВАНИЕ ЛИСТОВ	N ЛИСТА	N СТР.
1	ЗАГЛАВНЫЙ ЛИСТ	1	1
2	СЕТКИ С1 ПО С10; С-11; С-18; С-19; С-29	2	2
3	КАРКАС К-10; СЕТКИ С-12; С-13; С-14, ДЕТАЛЬ М-1	3	3
4	КАРКАСЫ К-1 ПО К-9, МЕТАЛЛИЧЕСКИЕ АНКЕРА	4	4
5	СЕТКИ С-15, С-16, С-17, С-18, С-24, С-25; С-26; С-27, С-28. МЕТАЛЛИЧЕСКИЕ ПОРУЧНИ МПД	5	5
6	СЕТКИ С-21; С-22; С-23; КАРКАС К-11. БАЛКА МБ-10.	6	6
7	РАМКИ МЕТАЛЛИЧЕСКИЕ РМ-1; РМ-2; РМ-3; РМ-4; РМ-5; РМ-6	7	7
8	ЗОНТ Т15-А. РАМКИ РМ-7; РМ-8, ОГРАЖДЕНИЕ МОТ-19, АНКЕР АМ-6	8	8
9	ОГРАЖДЕНИЕ ТЕРРАСЫ МОТ-22л, МОТ-22п, МОТ-39л, МОТ-39п, МОТ-58л; МОТ-58п	9	9
10	ОГРАЖДЕНИЕ ТЕРРАСЫ МОТ-10, МОТ-41; МЕТАЛЛИЧ. КОНСТРУКЦИИ ОБРАМЛЕН. ВОРОТ М-1, М2	10	10
11	ЗАКЛАДНЫЕ ДЕТАЛИ МКБ-1; МКБ-2; ОБ-1; ЗД-1; ЗД-2 ЗД-3; РМ-9 РМ-10	11	11
12	ОГРАЖДЕНИЕ КРОВЛИ МОК-1. КРОВЕЛЬНЫЙ КОСТЫЛЬ КК-1. МЕТАЛЛИЧ ЛЕСТНИЦА ML-1. СКОБА МС-1	12	12
13	ГИЛЬЗА ДЛЯ УСТАНОВКИ РАДИОСТОЙКИ АНКЕРА ДЛЯ КРЕПЛЕНИЯ ГИЛЬЗЫ РАДИОСТОЙКИ И ОПОРНОЙ ТРУБЫ ТЕЛЕВИЗИОН. АНТЕННЫ К СТЕНЕ	13	13
14	ОПОРНАЯ ТРУБА ДЛЯ ТЕЛЕАНТЕННЫ. ДЕТАЛИ, СЕЧЕНИЯ.	14	14
15	РАМА ДЛЯ КРЕПЛЕНИЯ ВЕНТИЛЯЦИОННЫХ ОТСОСОВ СПЕЦИФИКАЦИЯ	15	15
16	РАМА ДЛЯ КРЕПЛЕНИЯ ВЕНТИЛЯЦИОННЫХ ОТСОСОВ УЗЛЫ И ДЕТАЛИ	16	16

ПРИВЯЗКОЙ ПРИНЯТО:

АННУЛИРУЮТСЯ ЛИСТЫ...
...
КОРРЕКТИВЫ ВНЕСЕНЫ В ЛИСТЫ...
...

МЕСТО ДЛЯ ШТАМПА ПРИВЯЗКИ

„НАСТОЯЩИЙ ПРОЕКТ ВЫПОЛНЕН В СООТВЕТСТВИИ С ДЕЙСТВУЮЩИМИ НОРМАМИ И ПРАВИЛАМИ "/В ТОМ ЧИСЛЕ ПО ВЗРЫВО-ПОЖАРНОЙ БЕЗОПАСНОСТИ/"

ГЛ. АРХИТЕКТОР ПРОЕКТА /НЕСТЕРОВ/
ГЛ. ИНЖЕНЕР ПРОЕКТА /ДОВБНЕНКО/

ЦНИИЭП ЖИЛИЩА г. МОСКВА

1972	ГОСТИНИЦА НА 109 МЕСТ	ЗАГЛАВНЫЙ ЛИСТ	ТИПОВОЙ ПРОЕКТ 284-5-18 / ЧАСТЬ 10 / РАЗДЕЛ 10.7-1 / ЛИСТ 1

СОГЛАСОВАНО
ДАТА
ИНВ N
ВЗАМЕН N
ГРУППА
ПАЛЬЛАН
НЕСТЕРОВ
ДОВБНЕНКО
РУК. ГРУППЫ
РУК. ПРОЕКТ
ГИ ИНЖ. МАСТ
ГИ АРХ. ПР-ТА
ГИ ИНЖ. ПР-ТА

С-1

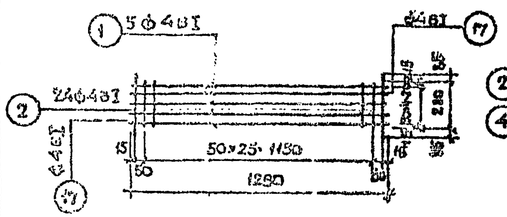

С-2

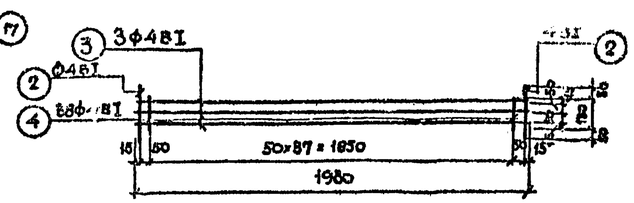

С-5

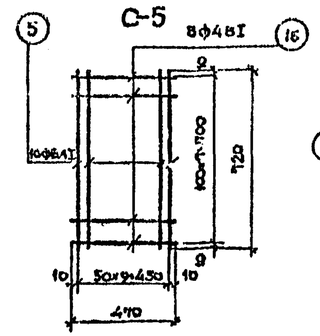

С-3

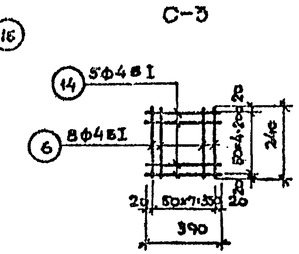

С-4

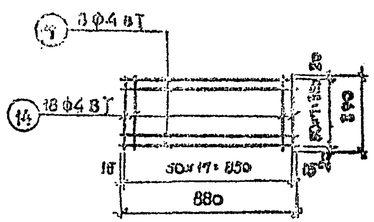

С-6

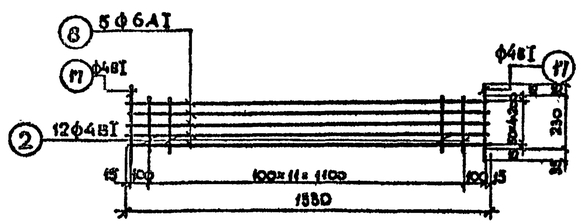

С-8 (С-10)

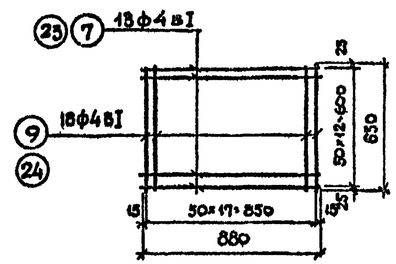

С-11

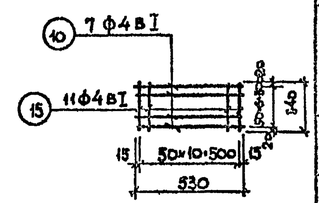

С-7 (С-29)

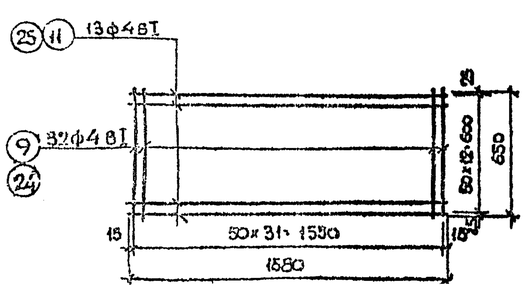

С-9

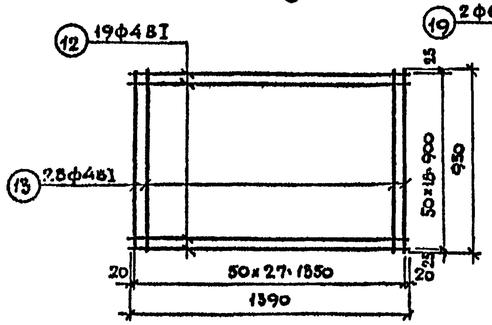

С-18

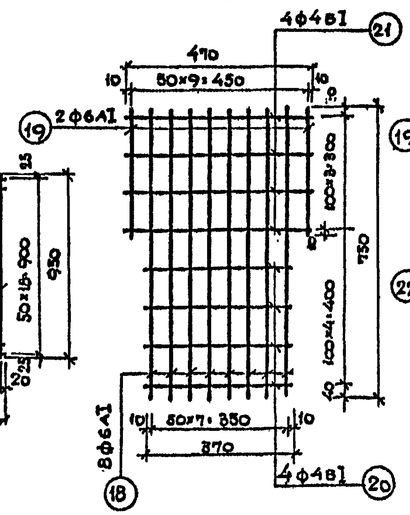

С-19

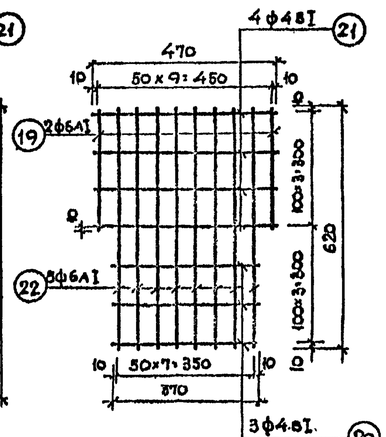

Спецификация на арматуру						Выборка арматуры		
Марка	N поз	Ф. мм	Длина мм	Кол. шт.	Общая длина м	Ф. мм	Общая длина м	Вес кг
С-1	1	4ВI	1280	5	6.40	4ВI	12.5	1.23
	2	4ВI	230	24	5.52			
	17	4ВI	300	2	0.6			
							Итого	1.23
С-2	2	4ВI	230	2	0.46	4ВI	112	1.10
	3	4ВI	1930	3	5.79			
	4	4ВI	130	38	4.94			
							Итого	1.10
С-3	6	4ВI	240	8	1.92	4ВI	3.87	0.38
	14	4ВI	390	5	1.95			
							Итого	0.38
С-4	7	4ВI	880	8	7.04	4ВI	14.06	1.39
	14	4ВI	390	18	7.02			
							Итого:	1.39
С-5	5	6АI	720	10	7.20	6АI	7.20	1.60
	16	4ВI	470	8	3.76	4ВI	3.76	0.37
							Итого	1.97
С-6	8	6АI	1330	5	6.65	6АI	6.65	1.47
	2	4ВI	230	12	2.76	4ВI	3.86	0.35
	17	4ВI	300	2	0.6			
							Итого:	1.50
С-7	11	4ВI	1580	13	20.54	4ВI	41.34	4.10
	9	4ВI	650	32	20.80		Итого:	4.10
С-8	7	4ВI	880	13	11.44	4ВI	23.14	2.30
	9	4ВI	650	16	11.70		Итого:	2.30
С-9	12	4ВI	1390	19	26.41	4ВI	53.01	5.26
	13	4ВI	950	28	26.60		Итого	5.26
С-10	23	8АI	880	13	11.44	8АI	23.14	9.15
	24	8АI	650	18	11.70		Итого	9.15
С-29	25	8АI	1580	13	20.54	8АI	41.34	16.30
	24	8АI	650	32	20.80		Итого:	16.30
С-18	19	6АI	320	2	0.64	4ВI	3.36	0.35
	20	4ВI	370	4	1.48	6АI	6.64	1.47
	21	4ВI	470	4	1.88			
	18	6АI	750	8	6.00		Итого	1.80
С-19	22	6АI	620	8	4.96	6АI	5.60	1.24
	19	6АI	320	2	0.64	4ВI	2.99	0.29
	20	4ВI	370	3	1.11			
	21	4ВI	470	4	1.88			
							Итого	1.53
С-11	10	4ВI	530	7	3.71	4ВI	7.45	0.75
	15	4ВI	340	11	3.74			
							Итого:	0.75

1. Сетки сварные изготавливать по указаниям СНиП-II-В.1-62* и СН 393-69
2. Арматурная сталь по ГОСТам 5781-61 и 6727-53*, отвечающая требованиям, предъявляемым к сварной арматуре

1972	Гостиница на 109 мест	Сетки С-1 по С-10; С-11; С-18; С-19; С-29	Типовой проект 284-5/18	Часть 10 Раздел 10.7-1	Лист 2

ЦНИИЭП жилища г. Москва

Согласовано

Инженер Шевцов; Инженер Ковшенко; Инженер Крайнина; Арх. Гальман; Инженер Ростеров; Инженер Добжинко; Гл. инж. проекта Галинчмарев; Гл. арх. пр. Гальман; Гл. инж. пр. Ростеров

К-10

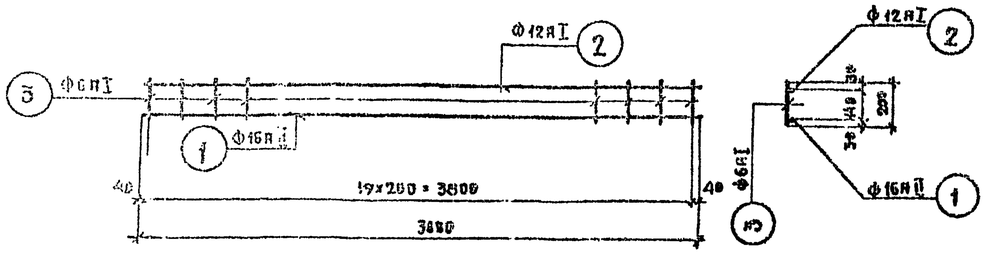

С-12

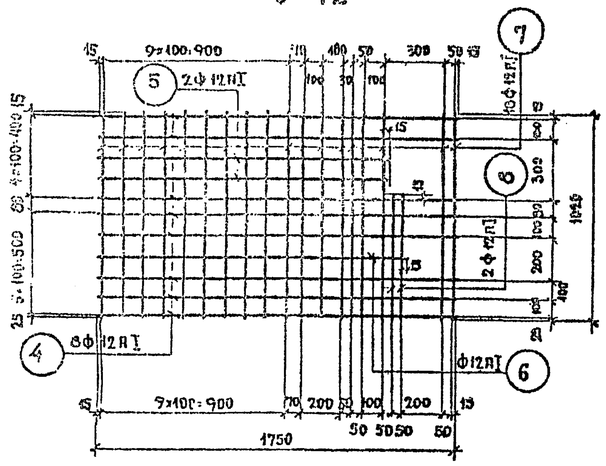

М-1

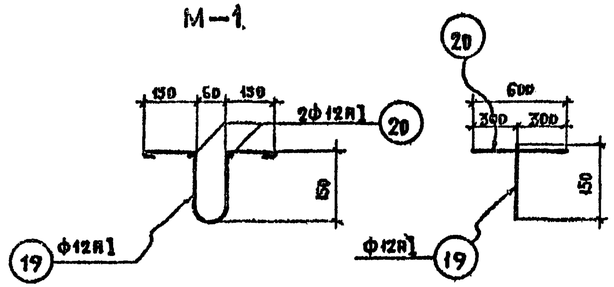

С-13

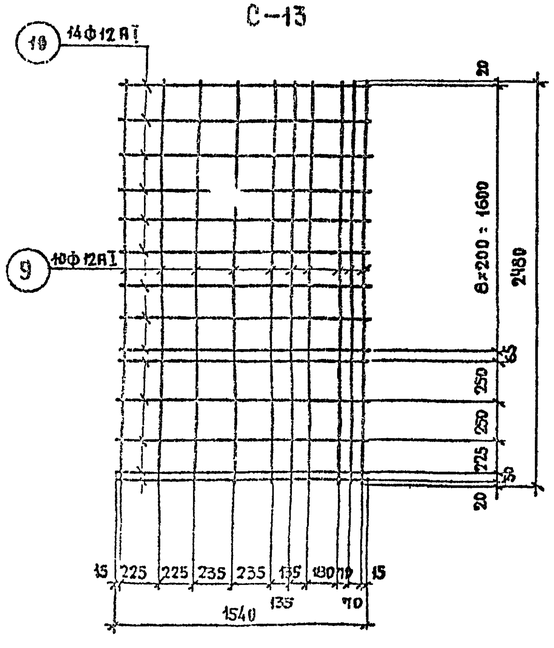

С-14

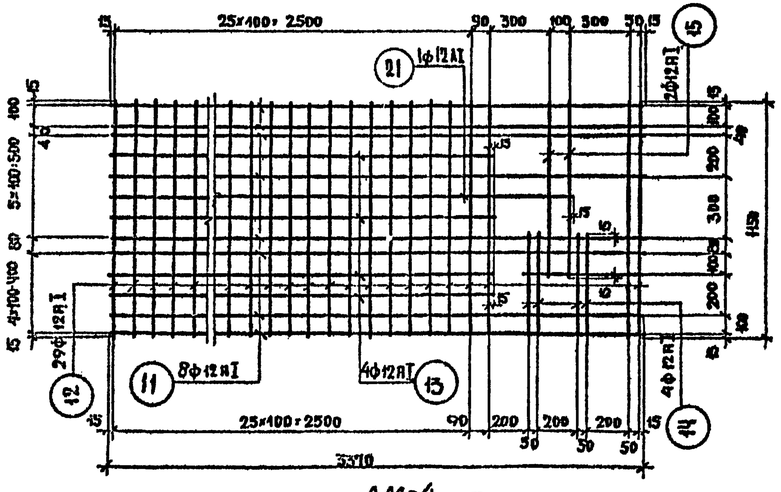

АМ-4

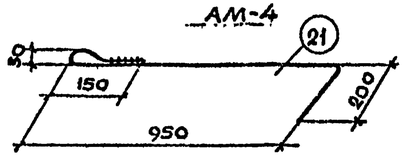

СПЕЦИФИКАЦИЯ НА 1 МАРКУ							ВЫБОРКА АРМАТУРЫ НА МАРКУ		
Марка	Эскиз	Кн поз	ф мм	Длина мм	Кол шт.	Общая длина м	ф мм	Общая длина м	Вес кг
К-10	3880	1	16АII	3880	1	3.88	16АII	3.90	6.10
	3880	2	12АI	3880	1	3.88	12АI	3.90	3.50
	200	3	6АI	200	20	4.00	6АI	4.00	0.90
								Итого	10.50
С-12	1750	4	12АI	1750	8	14.00	12АI	37.95	33.80
	1400	5	12АI	1400	2	2.80		Итого	33.80
	1500	6	12АI	1500	1	1.50			
	1020	7	12АI	1020	18	18.40			
	620	8	12АI	620	2	1.25			
С-13	2480	9	12АI	2480	10	24.80	12АI	46.40	41.30
	1540	10	12АI	1540	14	21.60		Итого	41.30
С-14	3370	11	12АI	3370	8	27.00	12АI	77.60	68.90
	1150	12	12АI	1150	29	33.35		Итого	68.90
	2620	13	12АI	2620	4	10.50			
	510	14	12АI	510	4	2.00			
	850	15	12АI	850	2	1.70			
	3020	21	12АI	3020	1	3.02			
Отдельные стержни	3570	16	6АI	3570	1	3.57	6АI	3.57	0.78
	3570	17	12АI	3570	1	3.57	12АI	3.57	3.20
	3570	18	16АI	3570	1	3.57	16АII	3.57	5.60
М-1	см чертёж	19	12АI	850	1	0.85	12АI	2.05	1.80
		20	12АI	600	2	1.20		Итого	1.80
АМ-4	см. чертеж	21	12АI	1330	1	1.33	12АI	1.33	1.18

1. Сетки и каркасы сварные изготавливать по указаниям СНиП II-В. 1-62* и ГН 393-69.
2. Арматурная сталь по ГОСТам- 5781-61 и 6727-53*, отвечающая требованиям к сварной арматуре. Для М-1 - сталь ВМст-3 сп 4

1972	Гостиница на 109 мест	Каркас К10. Сетки С-12, С-13, С-14. Деталь М-1.	Типовой проект 284-5-18	Часть 10 Раздел 10.7-1	Лист 3

Согласовано

Согласовано

Гипрогор
Жилищ. Москва

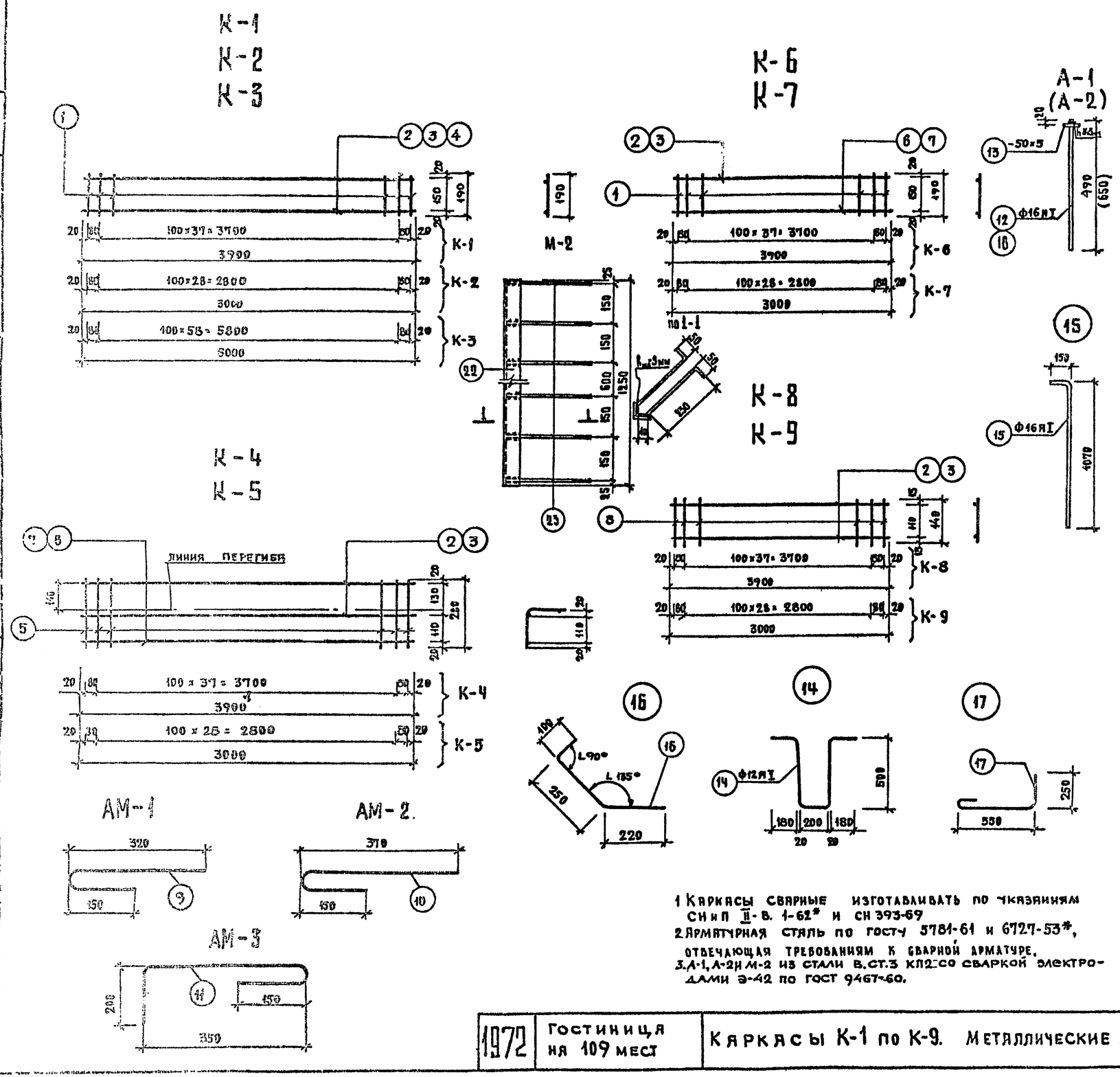

СПЕЦИФИКАЦИЯ НА 1 МАРКУ						ВЫБОРКА АРМАТУРЫ НА МАРКУ		
МАРКА	НН ПОЗ	ф мм	ДЛИНА мм	КОЛ ШТ	ОБЩАЯ ДЛИНА м	ф мм	ОБЩАЯ ДЛИНА м	ВЕС кг
К-1	2	12АI	3900	2	7.80	12АI	7.80	6.92
	1	6АI	190	40	7.60	6АI	7.60	1.69
							ИТОГО:	8.61
К-2	3	12АI	3000	2	6.00	12АI	6.00	5.33
	1	6АI	190	31	5.89	6АI	5.89	1.33
							ИТОГО:	6.66
К-3	4	12АI	6000	2	12.00	12АI	12.00	10.66
	1	6АI	190	61	11.59	6АI	11.59	2.57
							ИТОГО:	13.23
К-4	6	16АI	3900	1	3.90	16АI	3.90	6.16
	2	12АI	3900	2	7.80	12АI	7.80	6.92
	5	6АI	280	40	11.20	6АI	11.20	2.49
							ИТОГО:	15.57
К-5	7	16АI	3000	1	3.00	16АI	3.00	4.74
	3	12АI	3000	2	6.00	12АI	6.00	5.33
	5	6АI	280	31	8.68	6АI	8.68	1.93
							ИТОГО:	12.00
К-6	6	16АI	3900	1	3.90	16АI	3.90	6.16
	2	12АI	3900	1	3.90	12АI	3.90	3.46
	1	6АI	190	40	7.60	6АI	7.60	1.69
							ИТОГО:	11.31
К-7	7	16АI	3000	1	3.00	16АI	3.00	4.74
	3	12АI	3000	1	3.00	12АI	3.00	2.66
	1	6АI	190	31	5.89	6АI	5.89	1.33
							ИТОГО:	8.73
К-8	2	12АI	3900	2	7.80	12АI	7.80	6.92
	8	6АI	140	40	5.60	6АI	5.60	1.24
							ИТОГО:	8.16
К-9	3	12АI	3000	2	6.00	12АI	6.00	5.33
	8	6АI	140	31	4.34	6АI	4.34	0.96
							ИТОГО:	6.29
АМ-1	9	12АI	470	1	0.47	12АI	0.47	0.42
АМ-2	10	12АI	520	1	0.52	12АI	0.52	0.46
АМ-3	11	12АI	700	1	0.70	12АI	0.70	0.62
А-1	12	16АI	490	1	0.49	16АI	0.49	0.77
	13	-50×5	50	1	0.05	-50×5	0.05	0.1
ОТДЕЛЬНЫЕ СТЕРЖНИ	14	12АI	1600	1	1.60	12АI	1.62	1.42
	15	16АI	122.0	1	1.22	16АI	1.22	1.93
	16	4ВI	570	1	0.57	4ВI	0.57	0.056
	17	6АI	850	1	0.85	6АI	0.85	0.189
А-2	13	-50×5	50	1	0.05	-50×5	0.05	0.1
	18	6АI	650	1	0.65	6АI	0.65	1.03
М-2	22	-50×5	1250	1	1.25	-50×5	1.25	4.72
	23	6АI	320	12	3.84	6АI	3.84	1.52

1. Каркасы сварные изготавливать по указаниям СНиП II-В. 1-62* и СН 393-69
2. Арматурная сталь по ГОСТу 5781-61 и 6727-53*, отвечающая требованиям к сварной арматуре.
3. А-1, А-2 и М-2 из стали В.Ст.3 кп2 со сваркой электродами Э-42 по ГОСТ 9467-60.

1972	Гостиница на 109 мест	Каркасы К-1 по К-9. Металлические анкера	Типовой проект 284-5-18	Часть 10 Раздел 10.7 Лист 4

ЦНИИЭП гражданских зданий Москва

Согласовано

Инв. № подл. | Подпись и дата | Взамен инв. №

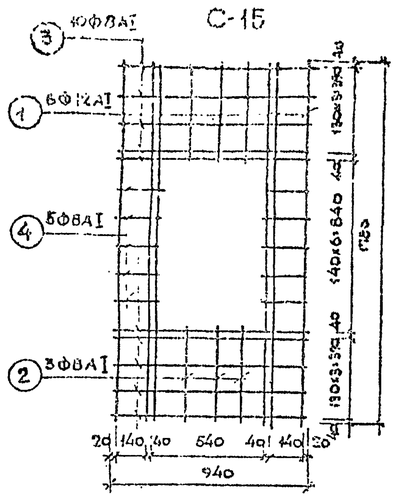

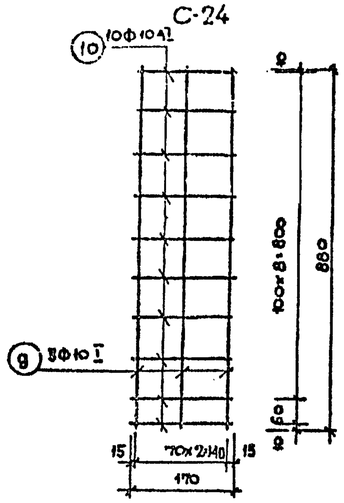

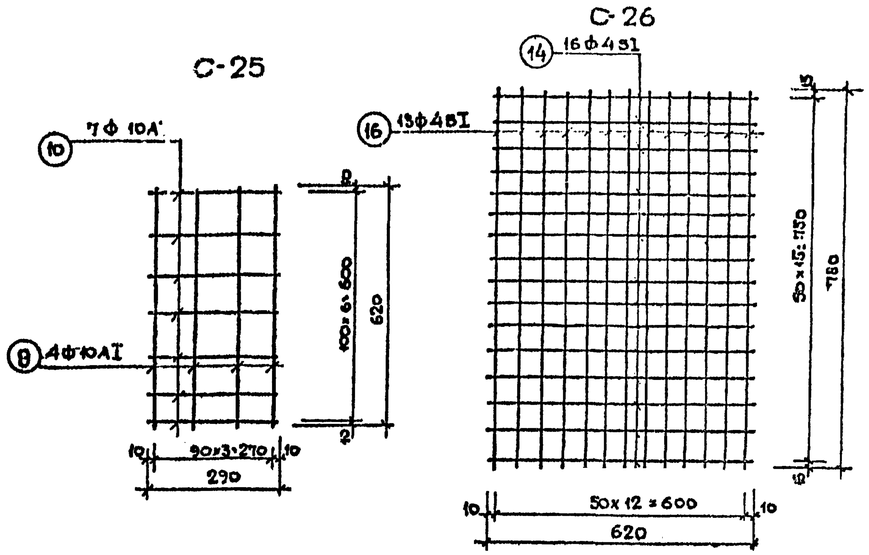

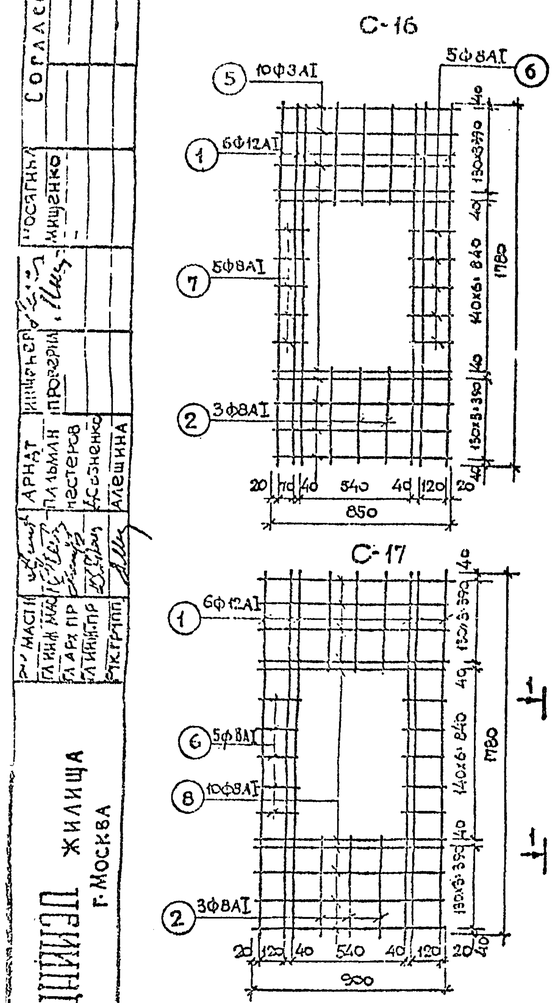

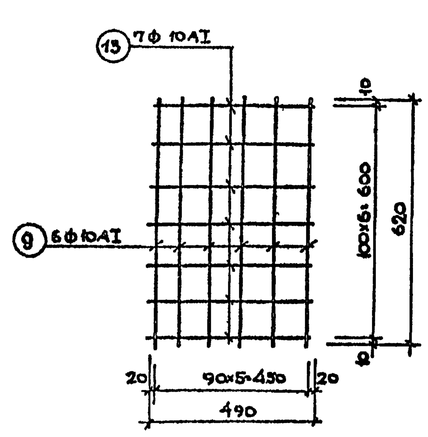

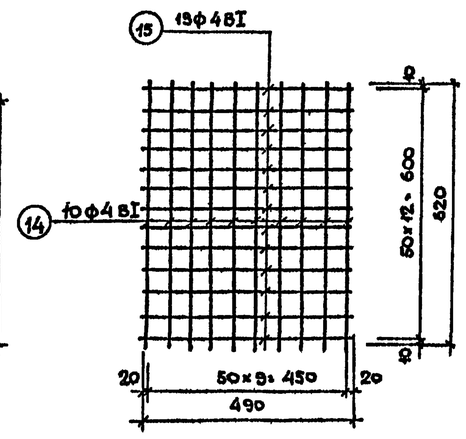

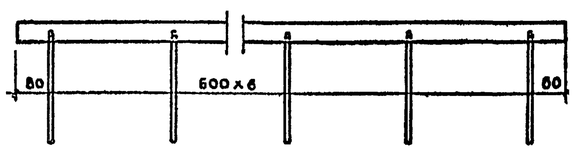

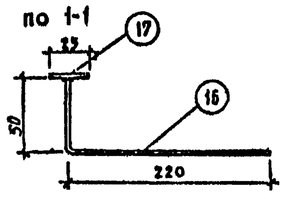

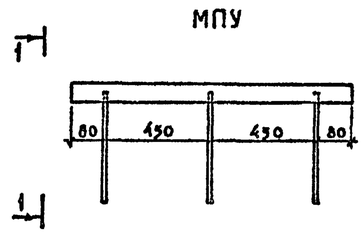

Спецификация арматуры на 1 марку						Выборка арматуры		
Марка	Нн. поз.	ф мм	Длина мм	Кол шт.	Общая длина м	ф мм	Общая длина м	Вес кг
С-15	1	12АI	1780	6	10.68	12АI	10.7	9.5
	2	8АI	480	6	2.88	8АI	14.4	5.7
	3	8АI	940	10	9.4			
	4	8АI	210	10	2.1		Итого	15.2
С16	1	12АI	1780	6	10.68	12АI	10.7	9.5
	2	8АI	480	6	2.88	8АI	14.0	5.5
	5	8АI	850	10	8.50		Итого	15.0
	6	8АI	190	5	0.95			
	7	8АI	140	5	0.70			
С17	1	12АI	1780	6	10.68	12АI	10.7	9.5
	2	8АI	480	6	2.88	8АI	13.8	5.45
	6	8АI	190	10	1.90		Итого	14.95
	8	8АI	900	10	9.00			
С24	9	10АI	880	3	2.64	10АI	4.44	2.74
	10	10АI	170	10	1.70		Итого	2.74
С-25	9	10АI	620	4	2.48	10АI	5.38	3.32
	11	10АI	290	10	2.90		Итого	3.32
С-26	14	4ВI	620	16	9.90	4ВI	10.91	1.08
	16	4ВI	780	13	1.01		Итого	1.08
С27	9	10АI	620	6	3.72	10АI	8.62	5.32
	13	10АI	490	10	4.90		Итого	5.32
С28	14	4ВI	620	10	6.20	4ВI	12.55	1.24
	15	4ВI	490	13	6.35		Итого	1.24
МП	16	16АI	270	7	1.89	16АI	1.89	3.01
	17	-25×5	3760	1	3.76	-25×5	3.76	3.68
							Итого:	6.69
МПУ	16	16АI	270	3	0.81	16АI	0.81	1.29
	18	-25×5	1060	1	1.06	-25×5	1.06	1.04
							Итого:	2.33

1. Сетки сварных; изготавливать по указанию СНиП II-В. 1-62* и СН 393-69
2. Арматурная сталь по ГОСТам 5781-61 и 6727-53, отвечающая требованиям предъявляемым к сварной арматуре.

Согласовано: Госгражданпроект; Мищенко; Пальмин; Арнат; Мастерова; Косяненко; Алешина

Мастерская гл. инж. проекта; гл. арх. проекта; гл. инж. пр.; отдел ТПП

ЦНИИЭП жилища г. Москва

1972	Гостиница на 109 мест.	Сетки С-15, С-16, С-17, С-24, С-25, С-26, С-27, С-28 металлические поручни МП, МПУ	Типовой проект 284-5-18	Часть 10 Раздел 10.7-1	Лист 5

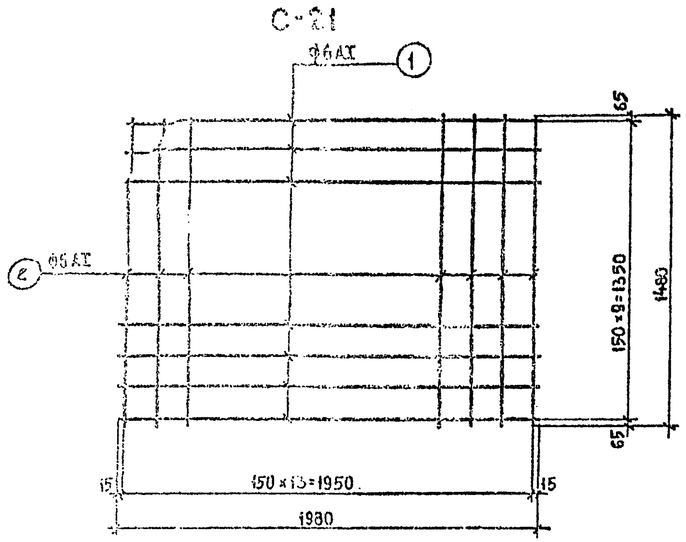

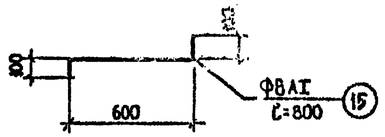

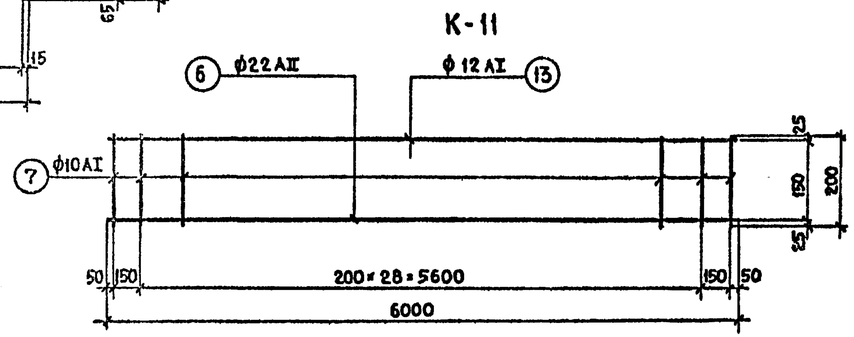

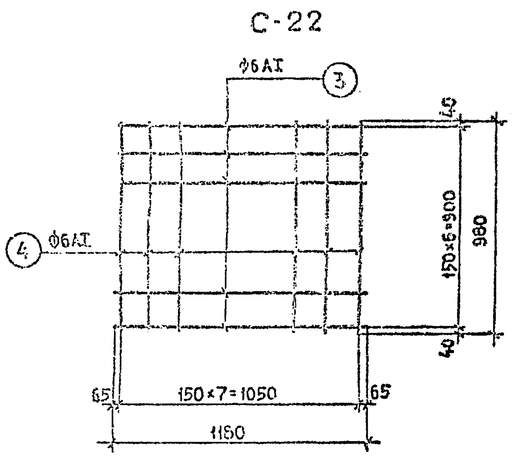

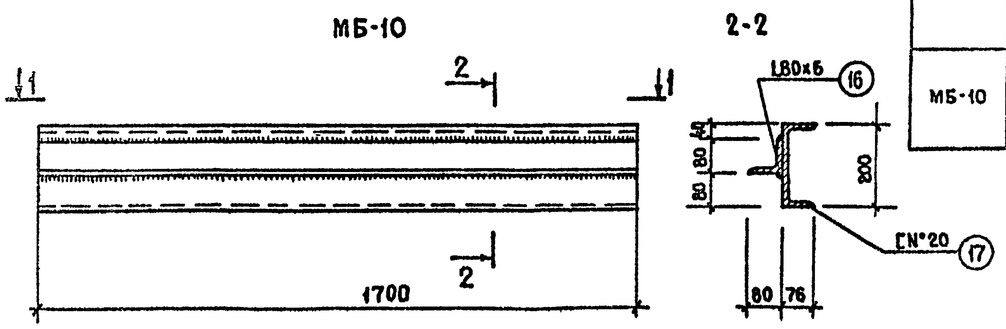

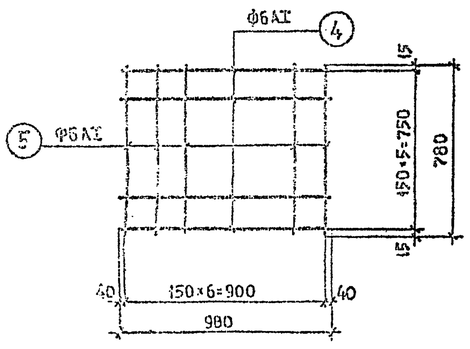

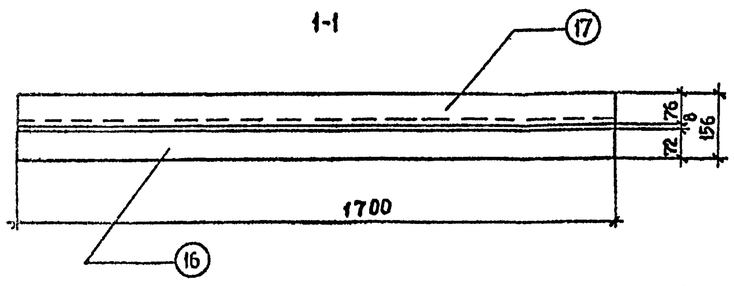

Спецификация стали на 1 марку							Выборка стали на марку		
Марка	Эскиз	NN поз	Ф мм.	Длина мм.	Кол во шт	Общая длина м	Ф мм	Общая длина м	Вес кг
С-21	1980	1	6АI	1980	10	19.80	6АI	40.52	9.00
	1480	2	6АI	1480	14	20.72			
								Итого	9.00
С-22	1180	3	6АI	1180	7	8.26	6АI	16.10	3.58
	980	4	6АI	980	8	7.84			
								Итого	3.58
С-23	980	4	6АI	980	6	588	6АI	11.34	2.52
	780	5	6АI	780	7	546			
								Итого	2.52
К-11	6000	6	22АII	6000	1	6000	22АII	60	17.9
	6000	13	12АI	6000	1	6000	12АI	60	5.33
	200	7	10АI	200	31	6200	10АI	6.20	3.83
								Итого	27.06
Отдельные стержни	4280	9	12АI	4280	1	4.28	12АI	4.28	3.80
	4280	10	8АI	4280	1	4.28	8АI	4.28	1.69
	1370	11	12АI	1370	1	1.37	12АI	1.37	1.25
	1370	12	8АI	1370	1	1.37	8АI	1.37	0.56
	1200	8	22АII	1200	1	1.20	22АII	1.20	3.58
	280	14	8АI	280	1	0.28	8АI	0.28	0.11
		15	8АI	800	1	0.8	Ф8АI	0.8	0.32
МБ-10	L80×6	16	—	1700	1	1.75	—	1.75	8.56
	C N°20	17	—	1700	1	1.75	—	1.75	20.60
									29.16

Примечания:

1. Сетки и каркасы - сварные, изготавливать по указаниям СНиП II-B1-62* и СН 393-69 арматурная сталь по ГОСТам 5781-61 и 6727-53*, отвечающая требованиям, предъявляемым к сварной арматуре.
2. Сварку производить электродами типа Э-42 $h_ш$=5мм.

1972	Гостиница на 109 мест	Сетки С-21; С-22; С-23; каркас К-11. Балка МБ-10	Типовой проект 284-5-18	Часть 10 Раздел 10.7-1	Лист 6

ЦНИИЭП жилища г. Москва

Согласовано

Согласовано

Согласовано

Разработано

Главный инженер проекта

Главный архитектор проекта

Главный инженер

Главный архитектор

Руководитель группы

Руководитель группы

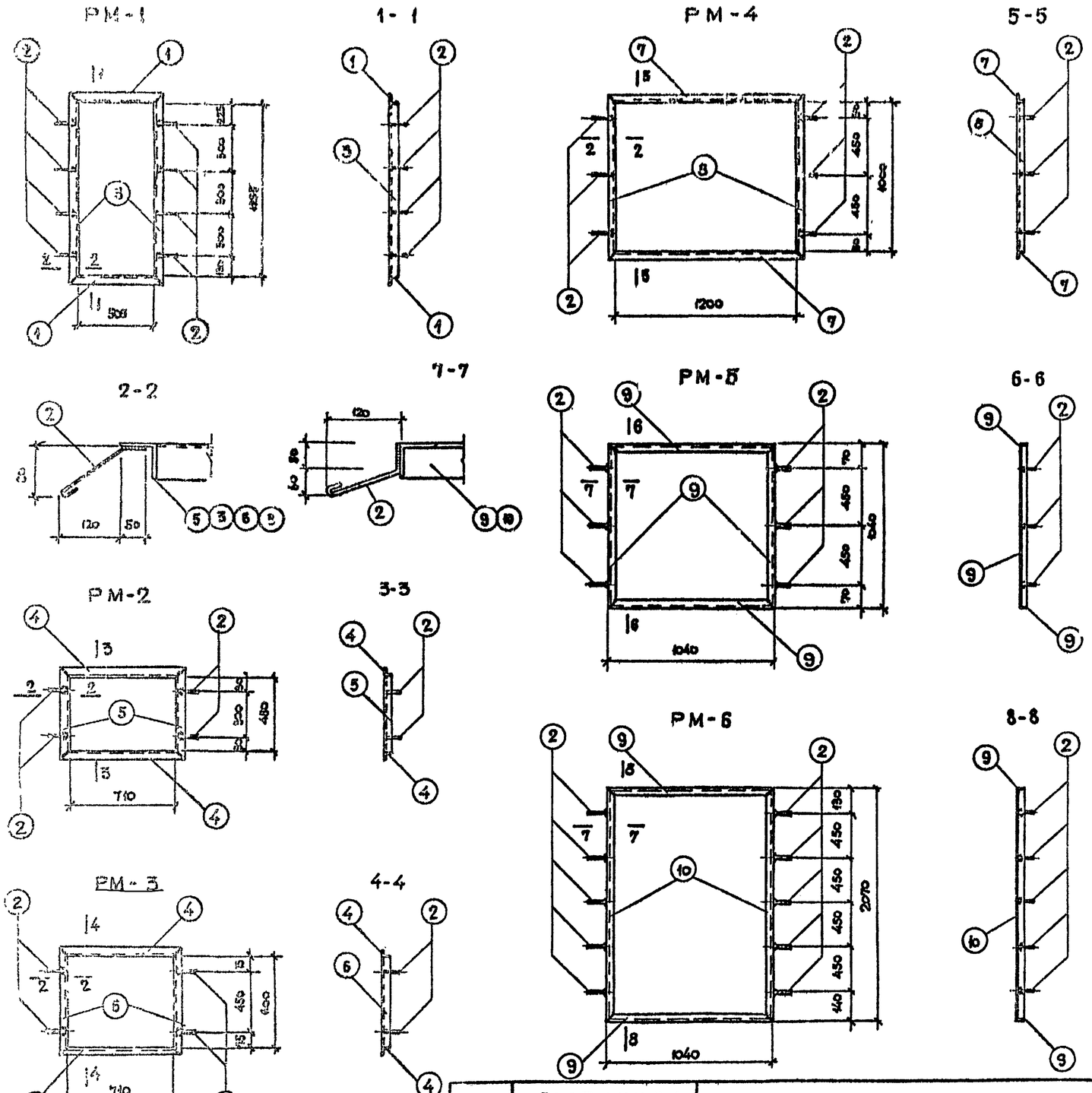

Спецификация стали на 1 марку							
Марка	№ поз.	Профиль	Длина мм	Кол. шт	Вес кг 1 поз.	Вес кг всех поз.	Вес кг марки
РМ-1	1	L63×4	630	2	2.45	4.92	16.51
	2	ф8АI	250	8	0.099	0.79	
	3	L63×4	1380	2	5.4	10.8	
РМ-2	2	ф8АI	250	4	0.099	0.40	8.88
	4	L50×4	810	2	2.48	4.94	
	5	L50×4	580	2	1.77	3.54	
РМ-3	2	ф8АI	250	4	0.099	0.40	9.62
	4	L50×4	810	2	2.48	4.94	
	6	L50×4	700	2	2.14	4.28	
РМ-4	2	ф8АI	250	6	0.099	0.60	15.26
	7	L50×4	1800	2	3.96	7.94	
	8	L50×4	1100	2	3.35	6.72	
РМ-5	2	ф8АI	250	6	0.099	0.60	13.28
	9	L50×4	1040	4	3.17	12.68	
РМ-6	2	ф8АI	250	10	0.099	0.99	19.95
	9	L50×4	1040	2	3.17	6.34	
	10	L50×4	2070	2	6.31	12.62	

Примечания

1. Сварку производить электродами типа Э-42. Высота сварных швов $h_w = 4$ мм.
2. Материал конструкций - сталь марки Вст3кп2.

1972	Гостиница на 109 мест	Рамки металлические РМ-1; РМ-2; РМ-3; РМ-4; РМ-5; РМ-6.	Типовой проект 284-5-18	Часть 10, Раздел 10.7-1, Лист 7

Институт Гипрогражданниипроект. Жилища. г. Москва.

ЗОНТ Т15-А

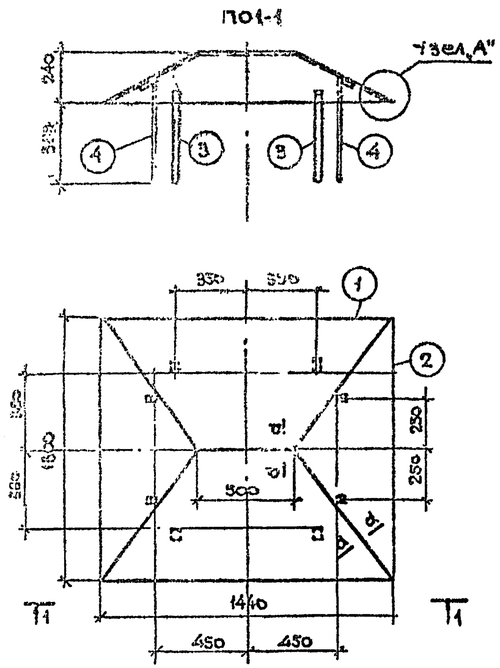

РМ-8

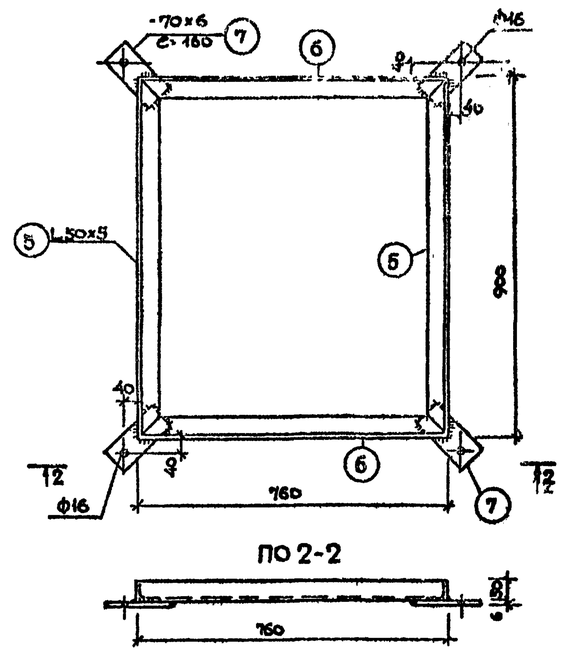

РМ-7

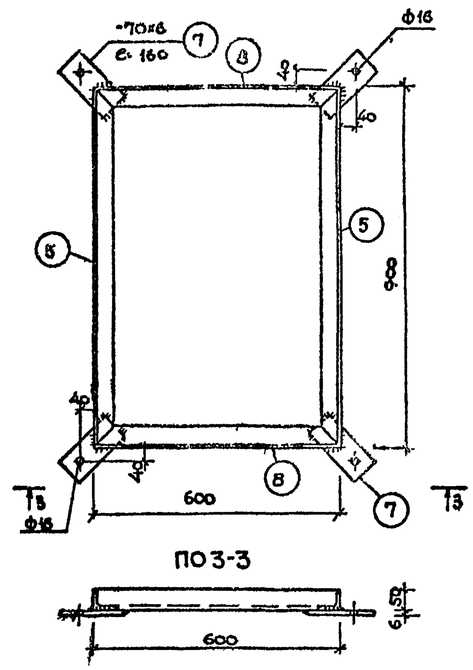

Спецификация стали на 1 изделие

Марка	Нн поз	Профиль	Длина мм	Кол шт	Вес кг 1 поз	Вес кг всех поз	Вес кг марки
ЗОНТ Т15-А	1	-710х10	1440	2	5.4	10.8	24,38
	2	-530х10	1300	2	2.83	5.66	
	3	-30х8	500	4	0.94	3.76	
	4	-30х8	550	4	1.04	4.16	
РМ-8	5	L50х5	900	2	3.39	6.78	14,70
	6	L50х5	760	2	2.90	5.80	
	7	-70х6	160	4	0.53	2.12	
РМ-7	5	L50х5	900	2	3.39	6.78	13,50
	8	L50х5	600	2	2.30	4.60	
	7	-70х6	160	4	0.53	2.12	
МОТ-19	9	□70х36х2,5	1900	1	7.14	7.14	15.86
	10	□70х36х2,5	984	2	3.68	7.36	
	11	Ф18АI	170	4	0.34	1.36	
АМ-6	12	Ф12АI	920	1	0.82	0.82	1,95
	13	-120х10	120	1	1.13	1.13	
Л-1	14	-30х3	182	1	0.13	0.13	0.13

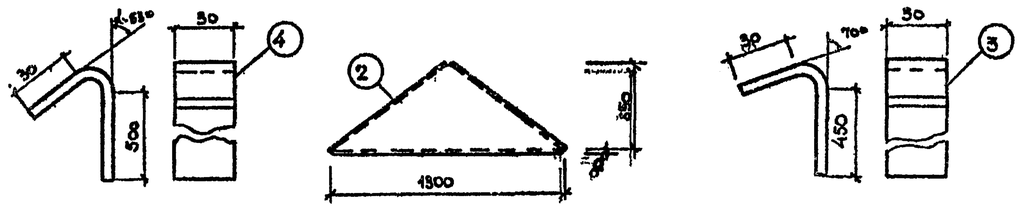

Л-1

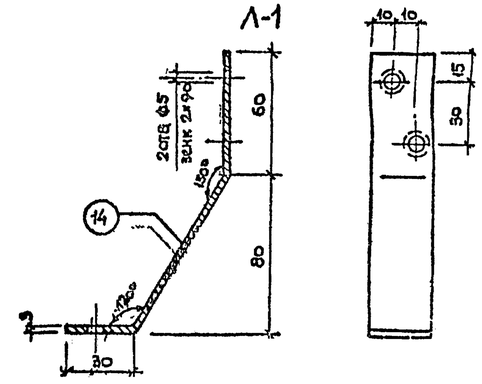

МОТ-19

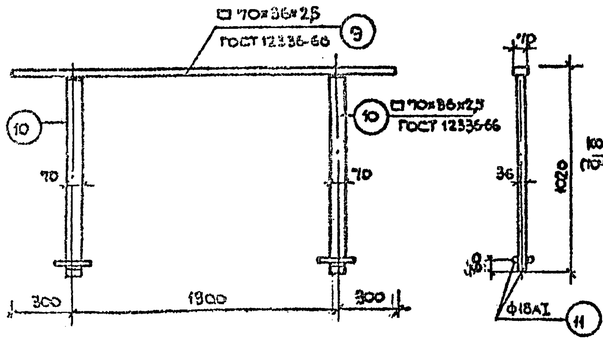

d-d

Узел „А"

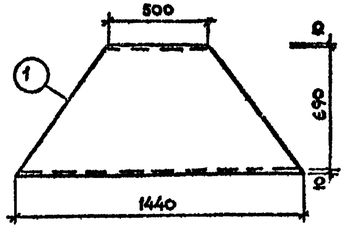

АМ-6

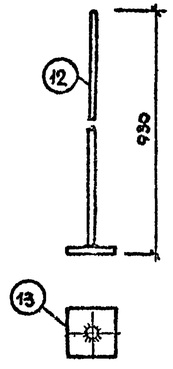

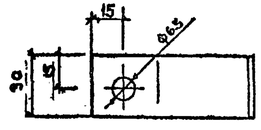

1. Материал конструкций-сталь ВСТ 3кп 2.
2. Сварку производить электродами типа Э-42, высота сварных швов [illegible]
3. АМ-6 варить втавр под слоем флюса

1972	Гостиница на 109 мест.	ЗОНТ Т15-А. Рамки РМ-7, РМ-8 Ограждение МОТ-19, Анкер АМ-6	Типовой проект 284-5-18	Часть 10 Раздел 10-1	Лист 8

ЦНИИЭП жилища г. Москва

Согласовано. Дата 1-84. Взамен

Гл. инженер проекта Кружилина. Гл. инженер проекта Дробенко. Гл. арх. проекта Гальман. Гл. арх. пр. Нестеров. Гл. инж. пр. Дробенко. Ст. инженер Гринцис. Рук. маст. Гл. инж. мас.

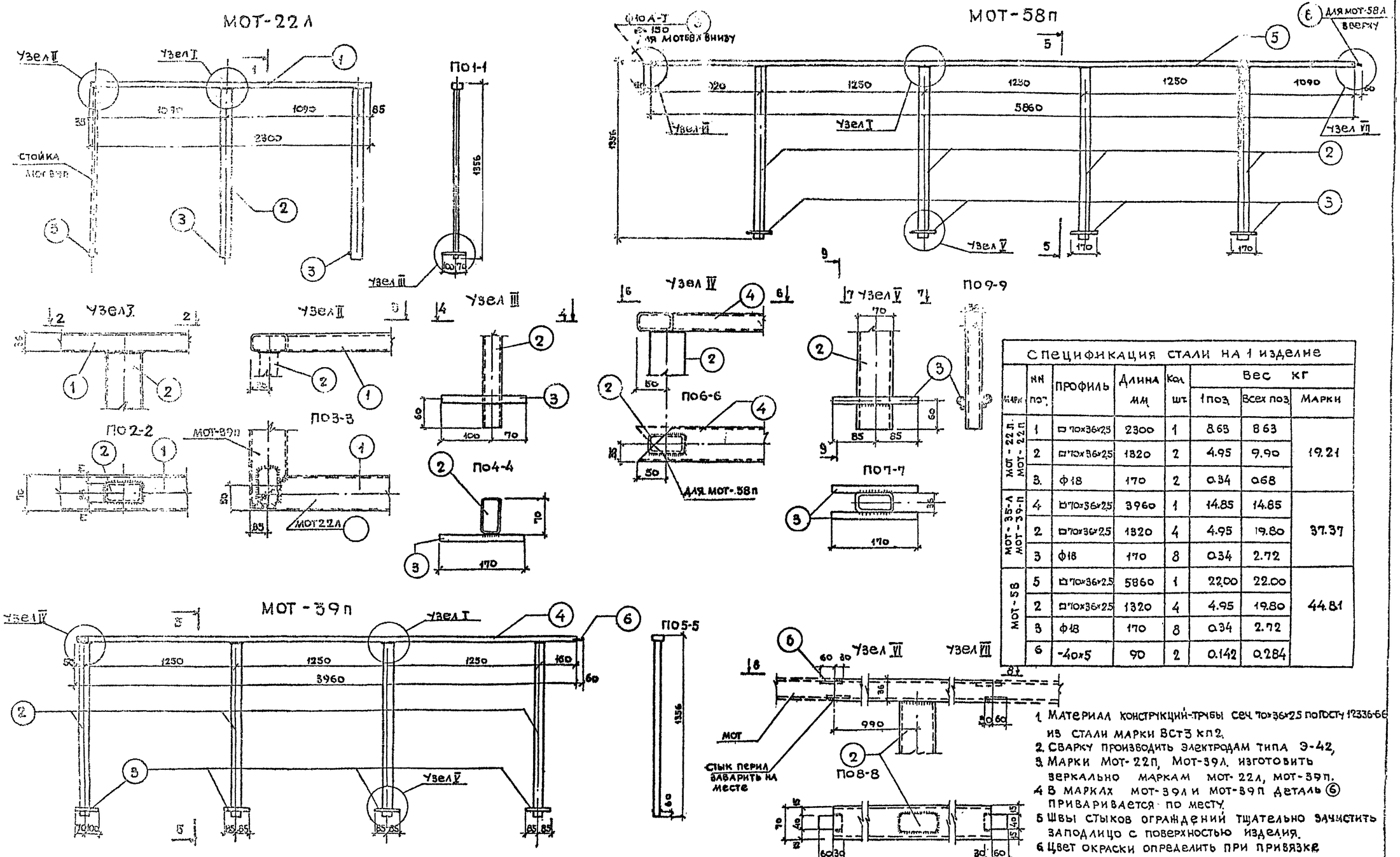

Спецификация стали на 1 изделие							
Марк	NN поз.	Профиль	Длина мм	Кол. шт	Вес кг 1 поз	Вес кг всех поз	Марки
мот-22л. мот-22п	1	▫70×36×2,5	2300	1	8.63	8.63	19.21
	2	▫70×36×2,5	1820	2	4.95	9.90	
	3	ф18	170	2	0.34	0.68	
мот-39л мот-39п	4	▫70×36×2,5	3960	1	14.85	14.85	37.37
	2	▫70×36×2,5	1320	4	4.95	19.80	
	3	ф18	170	8	0.34	2.72	
мот-58	5	▫70×36×2,5	5860	1	22.00	22.00	44.81
	2	▫70×36×2,5	1320	4	4.95	19.80	
	3	ф18	170	8	0.34	2.72	
	6	-40×5	90	2	0.142	0.284	

1. Материал конструкций-трубы сеч. 70×36×2,5 по ГОСТу 12336-66 из стали марки ВСТ3 кп2.
2. Сварку производить электродам типа Э-42.
3. Марки мот-22п, мот-39л. изготовить зеркально маркам мот-22л, мот-39п.
4. В марках мот-39л и мот-39п деталь ⑥ приваривается по месту.
5. Швы стыков ограждений тщательно зачистить заподлицо с поверхностью изделия.
6. Цвет окраски определить при привязке проекта.

ЦНИИЭП жилища г. Москва

1972	Гостиница на 109 мест	Ограждение террасы мот-22л; мот-22п; мот-39л; мот-39п мот-58л, мот-58п.	Типовой проект 284-5-18	Часть 10 Раздел 10-1	Лист 9

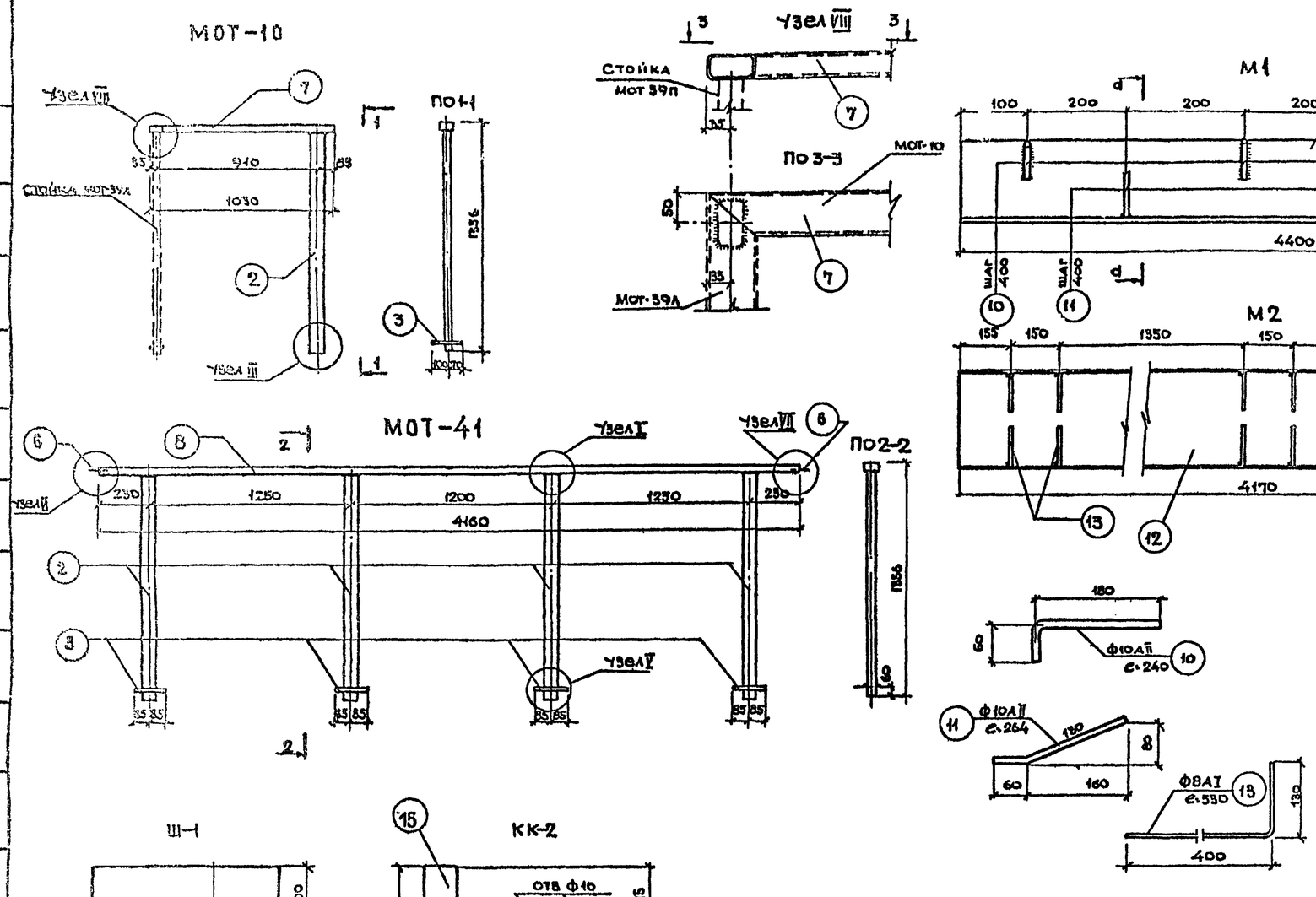

1 Материал – сталь ВСТ-3кп2

2 Сварку производить электродами Э-42, высота сварных швов марок М1 и М2 – $h_ш$=6мм, для остальных марок – h=3мм

3 Узлы I; III; V; VI; VII – смотреть на листе 9

Спецификация стали на 1 изделие

Марка	NN поз	Профиль	Длина мм	Кол шт	Все кг: 1 поз	Все кг: Всех поз	Все кг: марки
МОТ-10	7	□70×36×25	1030	1	3.86	3.86	9.15
	2	—"—	1320	1	4.95	4.95	
	3	Ф18	170	1	0.34	0.34	
МОТ-41	8	□70×36×25	4160	1	15.60	15.60	38.41
	2	—"—	1320	4	4.95	19.80	
	3	Ф18	170	8	0.34	2.72	
	6	-40×5	90	2	0.143	0.284	
Ш-1	—	-200×5	280	1	2.2	2.2	2.2
М1	9	L125×80×8	4400	1	55.00	55.00	58.26
	10	Ф10АII	240	11	0.148	1.63	
	11	Ф10АII	240	11	0.148	1.63	
М2	12	С30	4170	1	132.60	132.60	144.37
	13	Ф8АI	530	14	0.210	2.94	
	14	-250×10	450	1	8.83	8.83	
КК-2	15	-50×8	200	1	0.236	0.236	0.53
	16	-50×8	250	1	0.294	0.293	

ЦНИИЭП жилища г. Москва

1972	Гостиница на 109 мест	Ограждение террасы МОТ-10; МОТ-41, металлические конструкции обрамления ворот М1 М2.	Типовой проект 284-5-18	Часть 10 Раздел 107-1	Лист 10

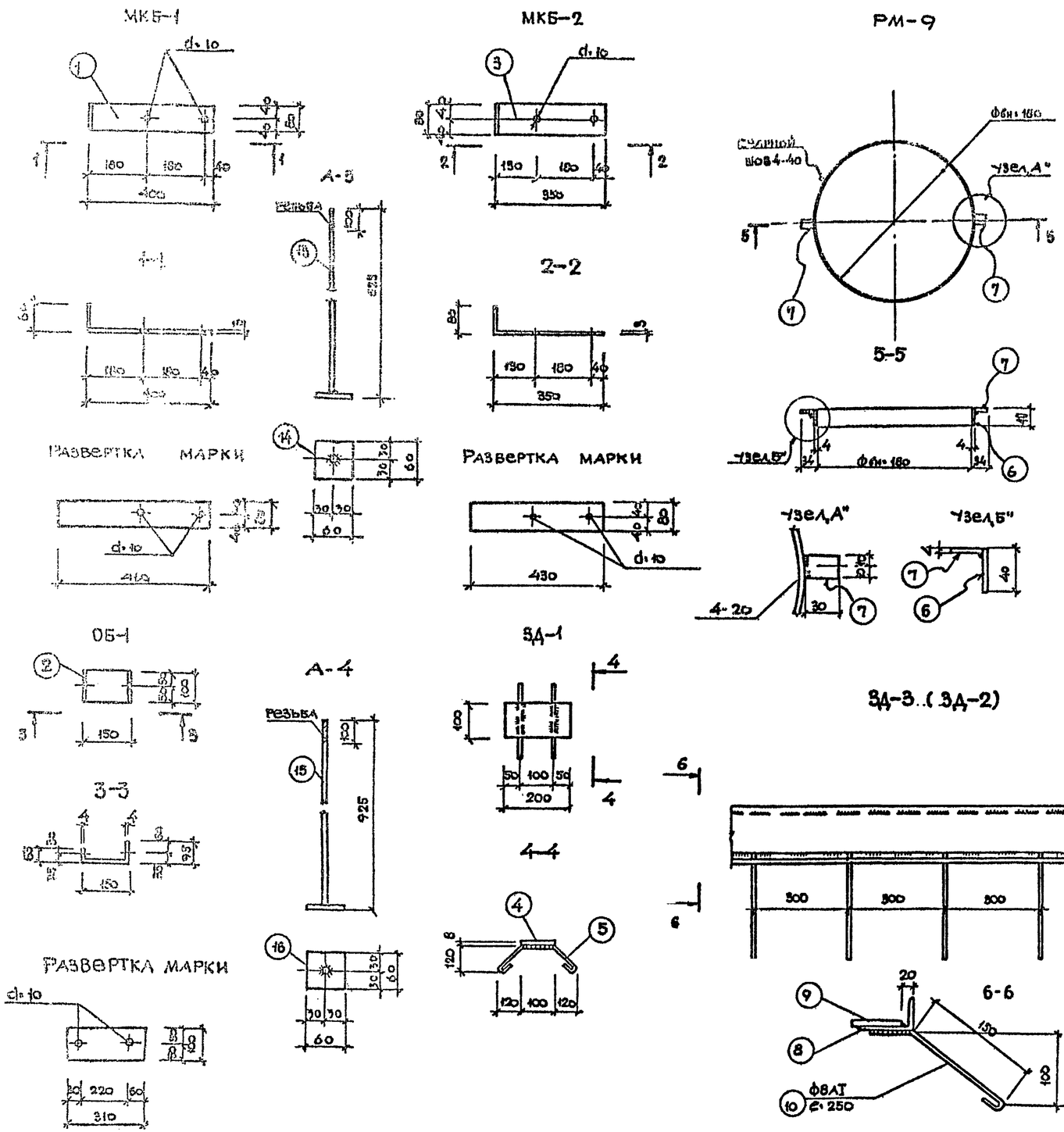

Расход стали на одну закладную деталь

Марка детали	№ поз	Профиль	Длина в мм	Кол-во поз	Вес в кг 1 поз	Вес в кг всех	Вес марки
МКБ-1	1	-80×3	480	1	0.91	0.91	0.91
ОБ-1	2	-100×4	310	1	0.98	0.98	0.98
МКБ-2	3	-80×3	430	1	0.81	0.81	0.81
ЗД-1	4	-100×8	200	1	1.26	1.26	1.61
	5	ф8АI	440	2	0.175	0.35	
РМ-9	6	-40×4	578	1	0.73	0.73	0.77
	7	-20×4	30	2	0.02	0.04	
ЗД-2	8	L32×20×4	—	—	1п.м. 1.52	1п.м 1.52	на 1п.м 1.97
	10	ф8АI	250	на 1п.м 4	0.10	0.40	
ЗД-3	8	L32×20×4	—	—	1п.м 1.52	1п.м 1.52	на 1п.м 2.87
	9	-80×4	—	—	1п.м 0.95	1п.м 0.95	
	10	ф8АI	250	на 1п.м 4	0.10	0.40	
РМ-10	11	L40×4	970	2	2.35	4.70	7.18
	12	L40×4	510	2	1.24	2.48	
А-5	13	ф10АI	620	1	0.38	0.38	0.52
	14	-60×5	60	1	0.14	0.14	
А-4	15	ф10АI	920	1	0.57	0.57	0.71
	16	-60×5	60	1	0.14	0.14	

1. Материал-сталь ВСт-3кп.2
2. Сварку элементов производить электродами Э42. $h_ш$=3мм.
3. А-4 и А-5 варить ВТАВР под слоем флюса.

1972	Гостиница на 109 мест	Закладные детали МКБ-1, МКБ-2, ОБ-1, ЗД-1, ЗД-2, ЗД-3 РМ-9, РМ-10.	Типовой проект 284-5-18	Часть 10 Раздел 10.7-1	Лист 11

Гипрогражданинжинирингпроект г. Москва

Согласовано

Согласовано

Дата внесения изменений

Зам. гл. инж. проекта Ласкин

Гл. инж. проекта Мишенко

Гл. инж. мастерской Ю.Безбинко

Гл. инж. мастерской Ю.Безбинко

Гл. инж. мастерской Ю.Безбинко

Гл. инж. мастерской Ю.Безбинко

Гл. инж. мастерской Ю.Безбинко

Гл. инж. мастерской Ю.Безбинко

МОК-1

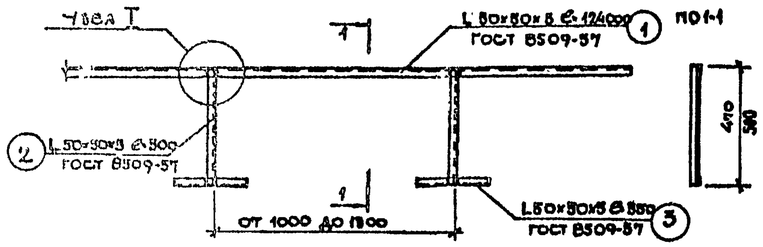

Узел I

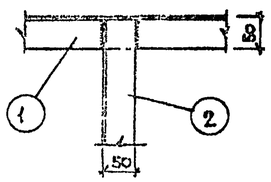

МЛ-1

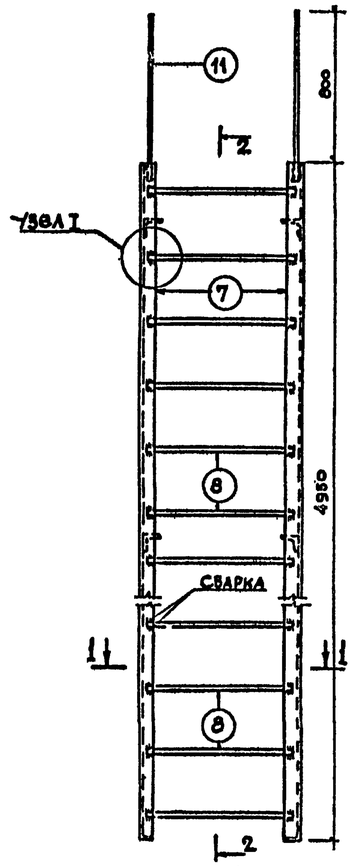

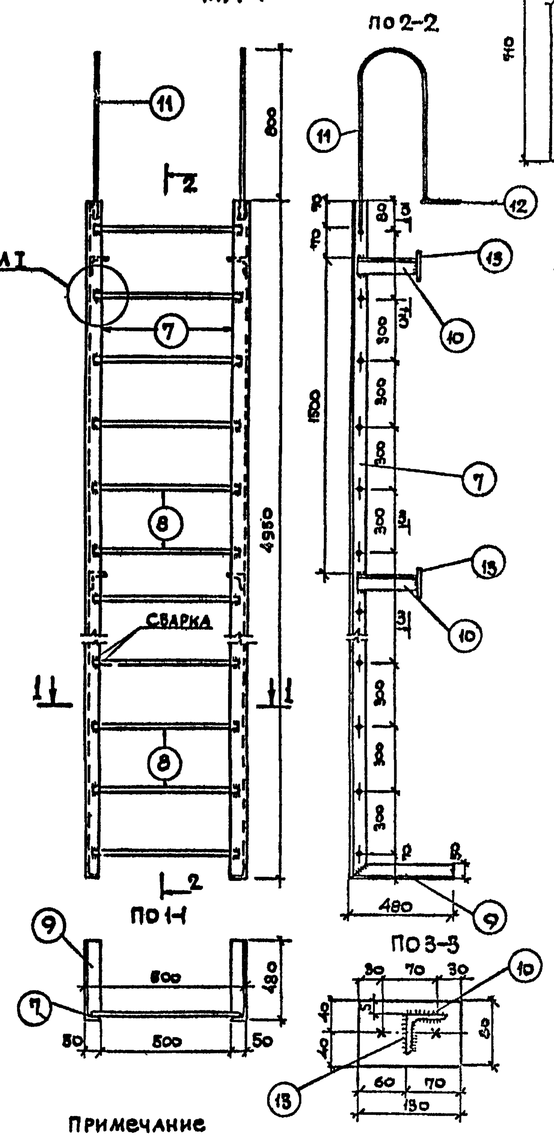

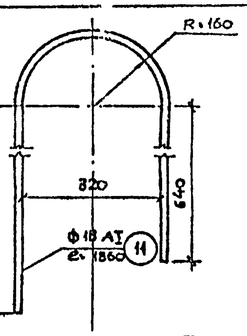

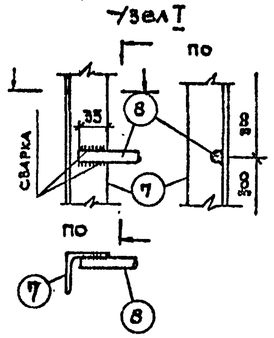

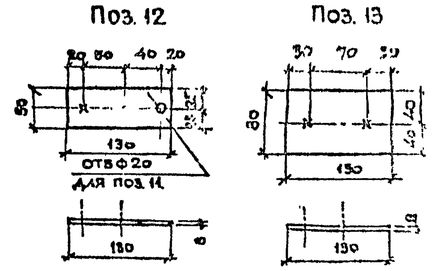

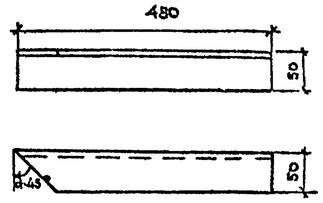

Кровельный костыль КК-1

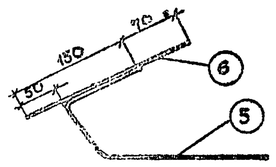

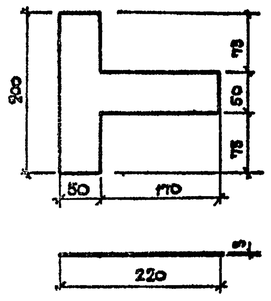

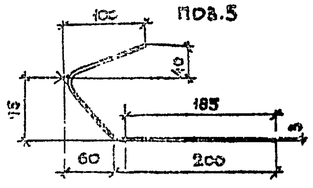

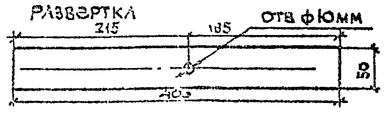

Спецификация стали на 1 изделие

Марка	NN поз	Профиль	Длина мм	К-во шт.	Материал	Вес кг 1 поз	Вес кг всех поз	Вес кг марки
МОК-1	1	L 50×50×5	124000	1	ГОСТ 8509-57	469,00	469,00	806,20
	2	L 50×50×5	500	105	—"—	1.885	198.40	
	3	L 50×50×5	350	105	—"—	1.320	138.80	
КК-1	5	⁻50×3	400	1		0.470	0.470	0.91
	6	⁻200×3	220	1		0.435	0.435	
МЛ-1	7	L 50×50×5	4950	2	ГОСТ 8509-57	18.680	37.360	78,17
	8	Ф18	570	17		1.140	19.400	
	9	L 50×50×5	480	2	ГОСТ 8509-57	1.81	3.62	
	10	L 50×50×5	230	4	—"—	0.866	3.47	
	11	Ф16	1860	2		2.940	5.88	
	12	⁻50×8	130	2		0.410	0.820	
	13	⁻80×8	130	4		0.655	2.620	

Примечание

1. Все размеры на чертеже даны в мм.
2. Материал — сталь ВСТ 3 кп 2.
3. Сварку производить электродами типа Э-42 для МЛ-1 $h_ш$=5мм, остальные $h_ш$=3мм
4. При кладке из дырчатого кирпича крепления изменить

Согласовано

Согласовано

Взамен

Инв. № подл. | Подпись и дата | Инв. № дубл.

ЦНИИЭП жилища г. Москва

1972	Гостиница на 109 мест	Ограждение кровли МОК-1. Кровельный костыль КК-1. Металлическая лестница МЛ-1.	Типовой проект 284-5-18	Часть 10 Раздел 10.7-1	Лист 12

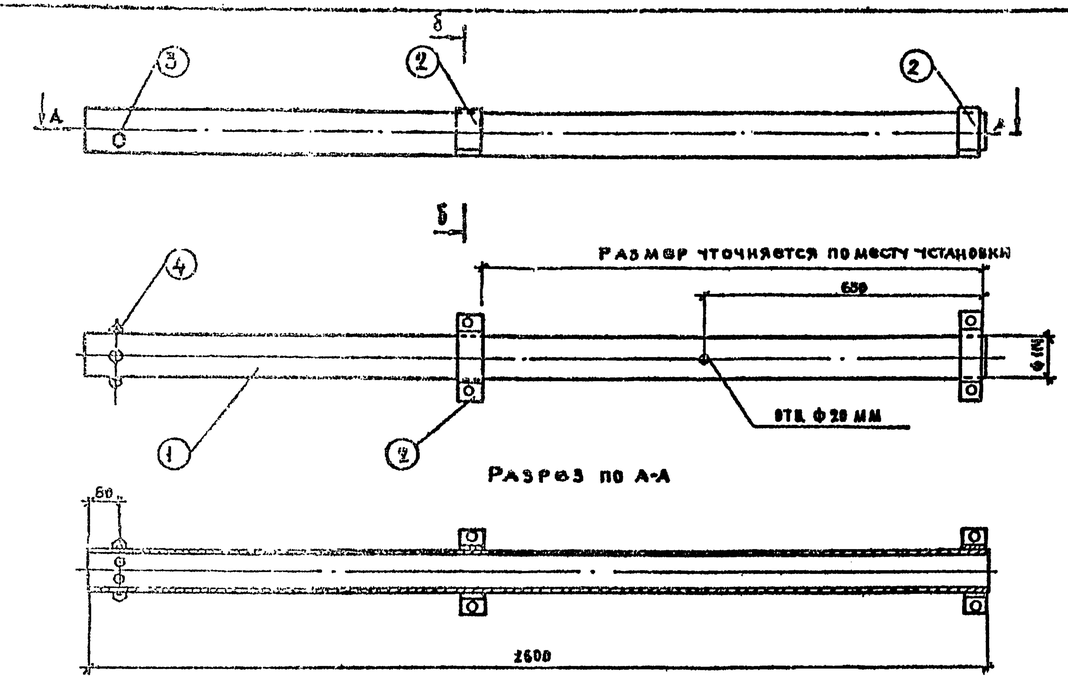

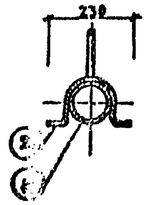

Сечение по I-I

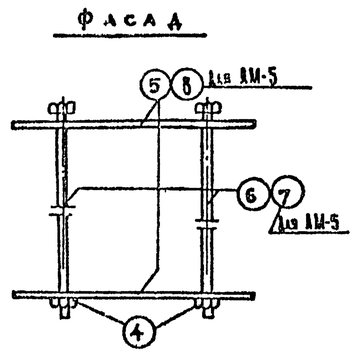

АМ-7; АМ-8 (размеры в скобках)

Фасад

Вид сверху

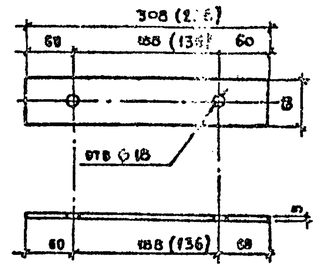

Деталь 5

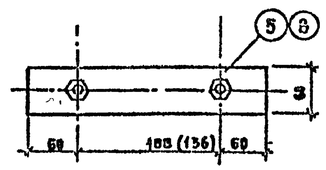

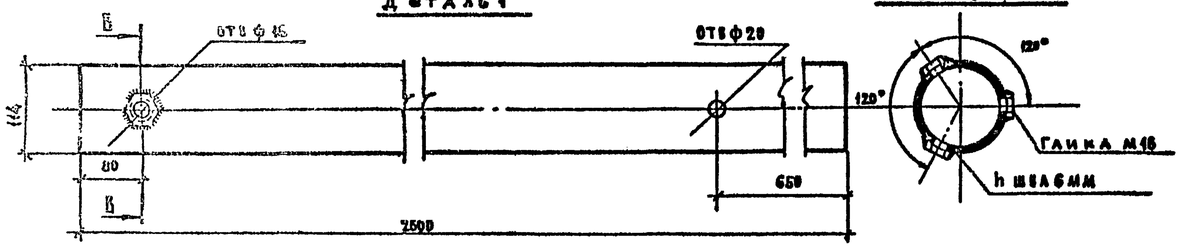

Деталь 2

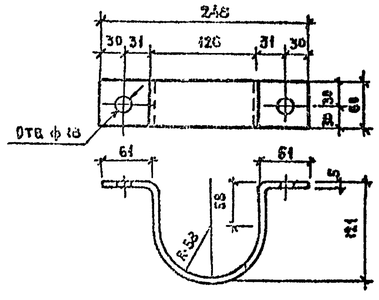

Развертка дет. 2

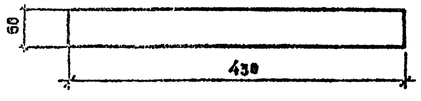

Спецификация деталей на 1 комплект гильзы радиостойки

Nн поз.	Наименование детали	К-во шт.	Материал	Вес кг 1 поз.	Вес кг всего	Примечание
2	Скоба крепления гильзы	2	Ст. полоса 8×60	1.0	2.0	по чертежу
3	Болт нарез по всей д. М16×50	3	Ст.-3	0.10	0.30	ГОСТ 7798-70
4	Гайка М16 кл. 2-0Н	3	Ст.-3	0.034	0.102	ГОСТ 5915-70
1	Гильза	1	Труба газ ф 114×4,5	31.50	31.50	ГОСТ 3262-62
Общий вес изделия 33.90 кг.						

Спецификация деталей на анкера

Марка	Nн поз.	Наименование детали	К-во шт.	Материал	Вес кг 1 поз	Вес кг всех поз	Вес кг марки	Примечания
АМ-8	4	Гайка М16 кл. 2-0Н	2	Ст.-3	0.034	0.068	2.750	ГОСТ 5915-62
	5	Пластина анкера	2	-5×60	0.60	1.20		по чертежу
	7	Болт М16-4.50 с длиной нарезки C_1 120 мм	2	Ст.-3	0.740	1.480		—"—
АМ-7	4	Гайка М16 кл. 2-0Н	2	Ст.-3	0.034	0.068	3.348	ГОСТ 5915-62
	5	Пластина анкера	2	-5×60	0.720	1.440		по чертежу
	6	Болт М16-6.10 с длиной нарезки C_1 150 мм	2	Ст.-3	0.920	1.840		—"—

1. Материал - сталь марки ВСт3кп2 по ГОСТу 380-71. Для расчётных температур от -30° до -40° марка стали при привязке подлежит корректировке.
   Сварку деталей производить электродами типа Э-42 $h_ш$ = 6 мм, по указаниям СНиП II-В.1-62* и СН 393-69.
2. Анкер АМ-8 крепит гильзу для радиостойки к стене машинного отделения, а анкер АМ-7 опорную трубу телевизионной антенны.
3. Опорную трубу для установки телеантенны см. лист 14.

1972	Гостиница на 109 мест	Гильза для установки радиостойки. Анкера для крепления гильзы радиостойки и опорной трубы телевизионной антенны к стене.	Типовой проект 284-5-18	Часть 10 Раздел 10	Лист 13

Согласовано. Гипростанки. Дата. Старик. УС. Ц.Н.И.И.Э.П. Жилища. Г. Москва. Гл. инж. проекта Кудрявцев. Гл. инж. проекта Нестеренко. Гл. арх. проекта Достоенко. Гл. инж. проекта. Гл. ст. инж. Гл. ст. арх. Гл. ст. инж. Гл. ст. арх.

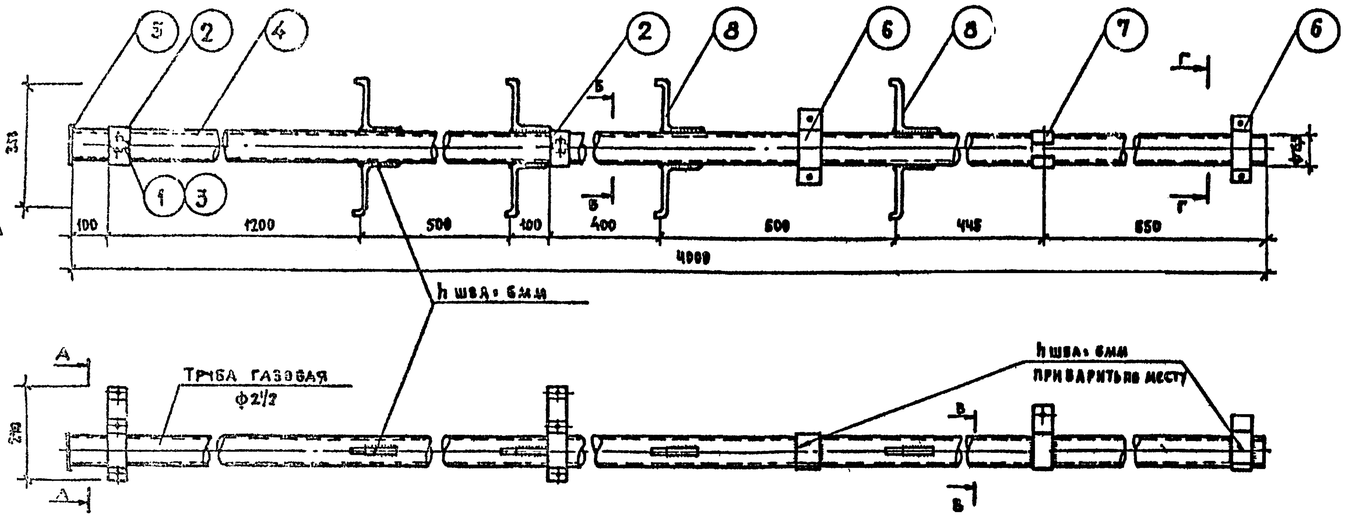

Деталь 8

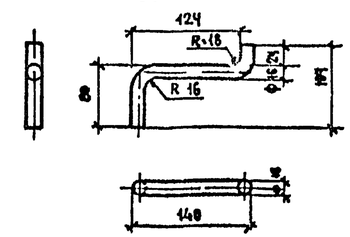

Развертка дет. 8

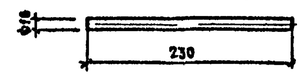

Деталь 2

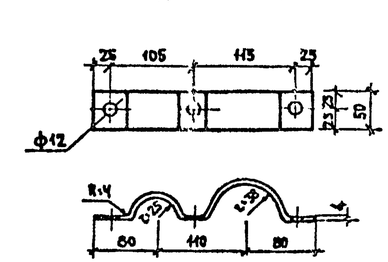

Развертка дет. 2

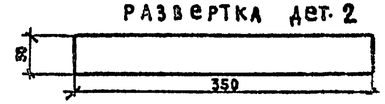

Деталь 4

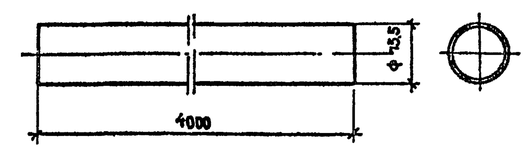

Сечение по А-А

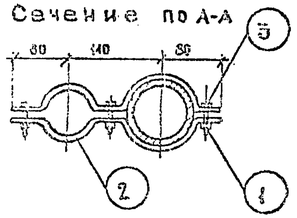

Сечение по Б-Б

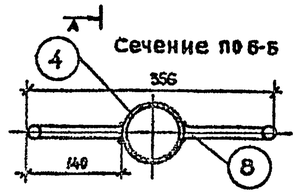

Сечение по В-В

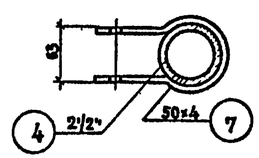

Сечение по Г-Г

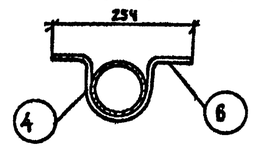

Деталь 5

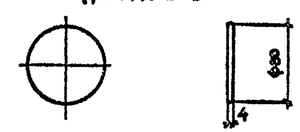

Деталь 7

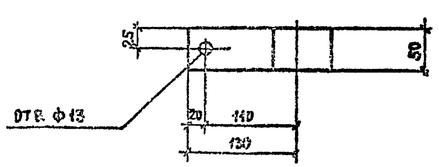

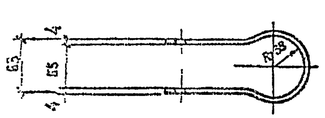

Развертка дет. 7

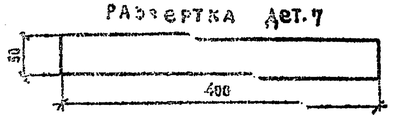

Деталь 6

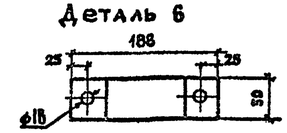

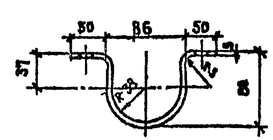

Развертка дет. 6

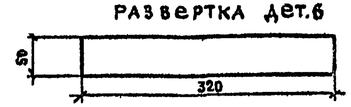

Спецификация

Нн дет.	Наименование	К-во	Материал	Вес в кг шт.	Вес в кг всего	Примечание
1	Гайка М-10	6	Ст-3	0.01	0.06	ГОСТ-5915-70
2	Скоба для креплен. антенны	4	Сталь полос 50x4	0.52	2.08	ГОСТ 103-57*
3	Болт М10x25мм	6	Ст-3	0.3	1.8	ГОСТ 7798-70
4	Стойка	1	Труба газовая ф 2½"	26.4	26.4	ГОСТ 3262-62
5	Заглушка	1	Сталь лист толщ. 2мм	0.09	0.09	ГОСТ 5581-57*
6	Скоба для крепления стойки	2	Сталь полос 50x5	0.68	1.3	ГОСТ 103-57*
7	Кронштейн	1	Сталь полос 50x4	0.8	0.8	ГОСТ 103-57*
8	Ступень	8	Сталь круг. ф16	0.36	2.88	ГОСТ 2590-57*

Общий вес 36.34 кг

1. Материал - сталь марки Вст3кп2 по ГОСТу 380-70 для расчетных температур (-30°), (-40°) марка стали при привязке подлежит корректировке.
2. Сварку деталей производить электродами типа Э-42, высота шва $h_{шва}$=6 мм.
3. Чертежи: приняты по альбому САКБ НК-131.
4. Деталь 6 приварить по месту.
5. Анкера для крепления опорной трубы см. лист 13

1972	Гостиница на 109 мест.	Опорная труба для телеантенны. Детали, сечения.	Типовой проект 284-5-18	Часть 10 Раздел 107	Лист 14

Согласовано: Старик, УС

Согласовано: Гипрокоммунстрой

Дата, Н-контр., Взамен Н

Гипрожилища, г. Ленинград

Нач. мастер. Прозоров; Ст. инженер Добленко; Арт. Пальмин; Несеров; Кинцис

Рук. маст. Ганнибалов; Гл. арх. пр. Ковальский; Гл. инж. пр. Ковальский; Ст. инженер Зимин

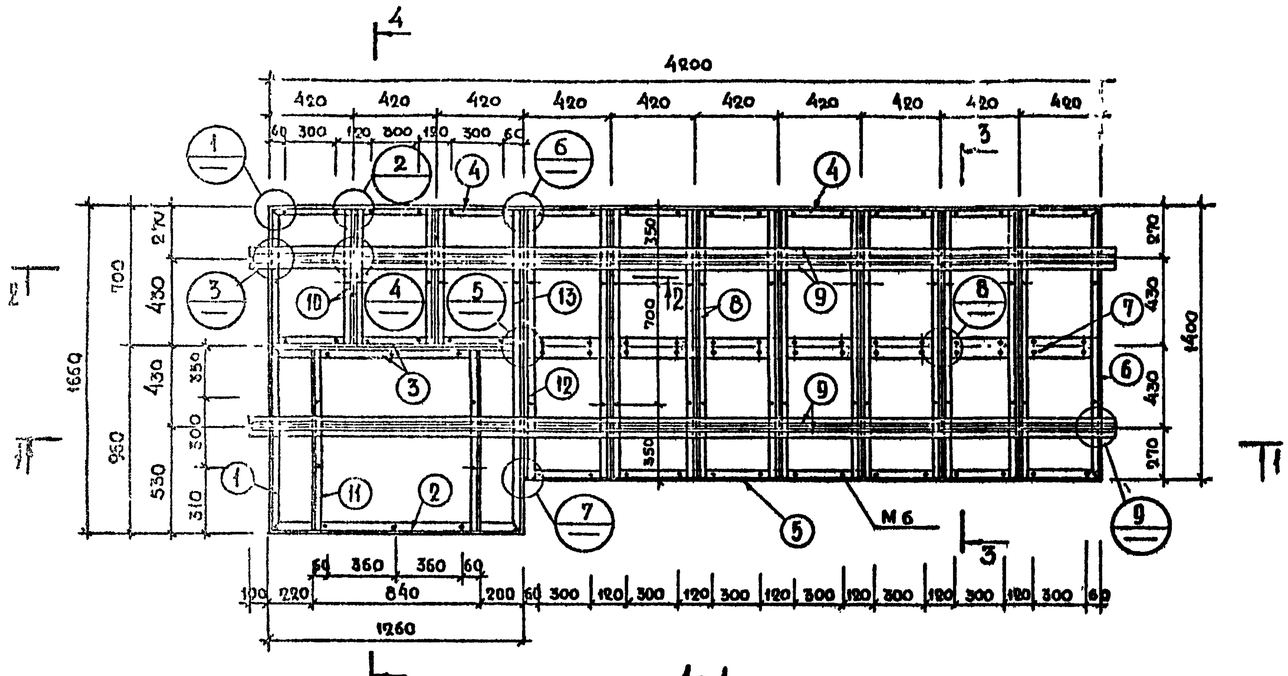

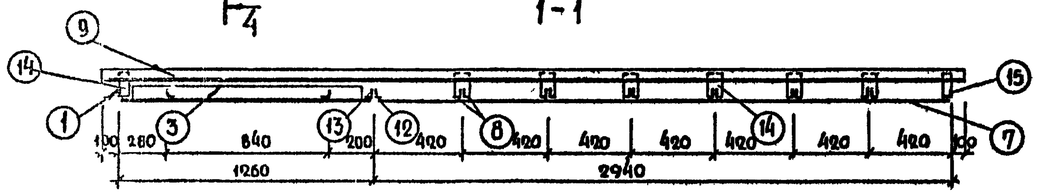

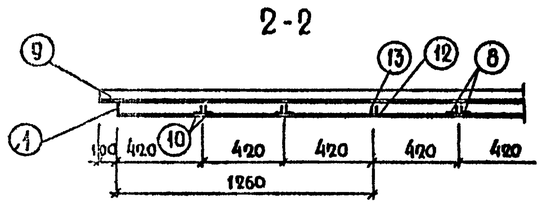

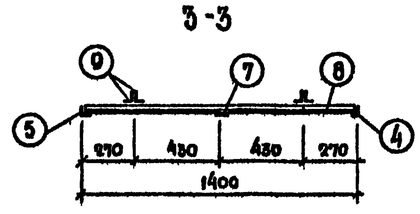

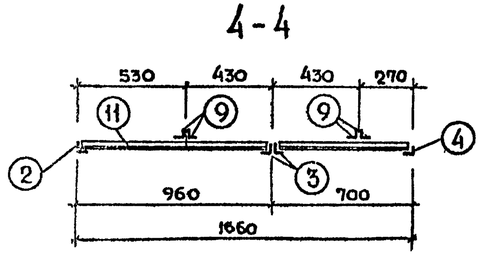

Спецификация стали на один элемент

Марка элем	Н-н поз	Профиль или сечение	Длина одной поз мм	Кол во поз	Вес в кг 1 поз	Вес в кг всех	Вес в кг марки	ГОСТ
РМ-10	1	L 50×5	1660	1	6.25	6.25	167.8	8509-57
	2	L 32×4	1260	1	2.42	2.42		—"—
	3	L 50×5	1245	2	4.7	9.4		—"—
	4	L 32×4	4200	1	8.0	8.0		—"—
	5	L 32×4	2940	1	5.6	5.6		—"—
	6	L 32×4	1400	1	2.68	2.68		—"—
	7	−100×5	2940	1	11.60	11.60		103-57*
	8	L 32×4	1385	12	2.64	31.8		8509-57
	9	L 50×5	4400	4	16.5	66.0		—"—
	10	L 32×4	685	4	1.3	5.2		—"—
	11	L 32×4	945	2	1.8	3,6		—"—
	12	L 32×4	1395	1	2.66	2,66		—"—
	13	L 50×5	1655	1	6,25	6.25		—"—
	14	−70×5	90	16	0,35	5.6		103-57*
	15	−50×5	90	4	0.18	0,72		—"—
Элементы подвески рамы	19	ф 12 А I	300	1	0.27	0.27	0.27	5781-61
	Анкер А6 16	ф 12 А I	4100	1	3.64	3.64	4.42	5781-61
	17	−100×10	100	1	0.78	0.78		103-57*
	Анкер А7 18	ф 12 А I	850	1	0.75	0.75	1.53	5781-61
	17	−100×10	100	1	0.78	0.78		103-57*
	Стяжная муфта 20	ф 36 А I	50	2	0.40	0.80	1.20	5781-61
	21	ф 12 А I	220	2	0.20	0.40		5781-61
	Петля 22	ф 12 А I	570	1	0,51	0,51	0.51	—"—
	23	−100×10	160	1	1.18	1.18	1.18	103-57*

1. Материал конструкций - сталь марки в. ст.3 кп 2
2. Сварку производить электродами Э-42 Высота швов 4 мм. Рама РМ-10 крепится на анкерах А6, А7 выпущенных из перекрытия
3. Крепление отсосов МВО-420 ф, МВО-840 в к металлораме осуществляется с помощью винтов М6×16
4. Между позициями 8, 10 и 11 и вентиляционными отсосами проложить шайбы толщиной 5 мм.

1972	Гостиница на 109 мест	Рама для крепления вентиляционных отсосов Спецификация	Типовой проект 284-5-18	Часть 10 Раздел 07 I	Лист 15

ЦНИИЭП жилища г. Москва

Дата | Инв. № | Взамен | Согласовано | Согласовано | Инженер Прозорина | Архит. Пальмат Нестеров Ковбенко | Рук маст | Гл инж маст | Гл арх пр-та | Гл инж пр-та | Рук группы

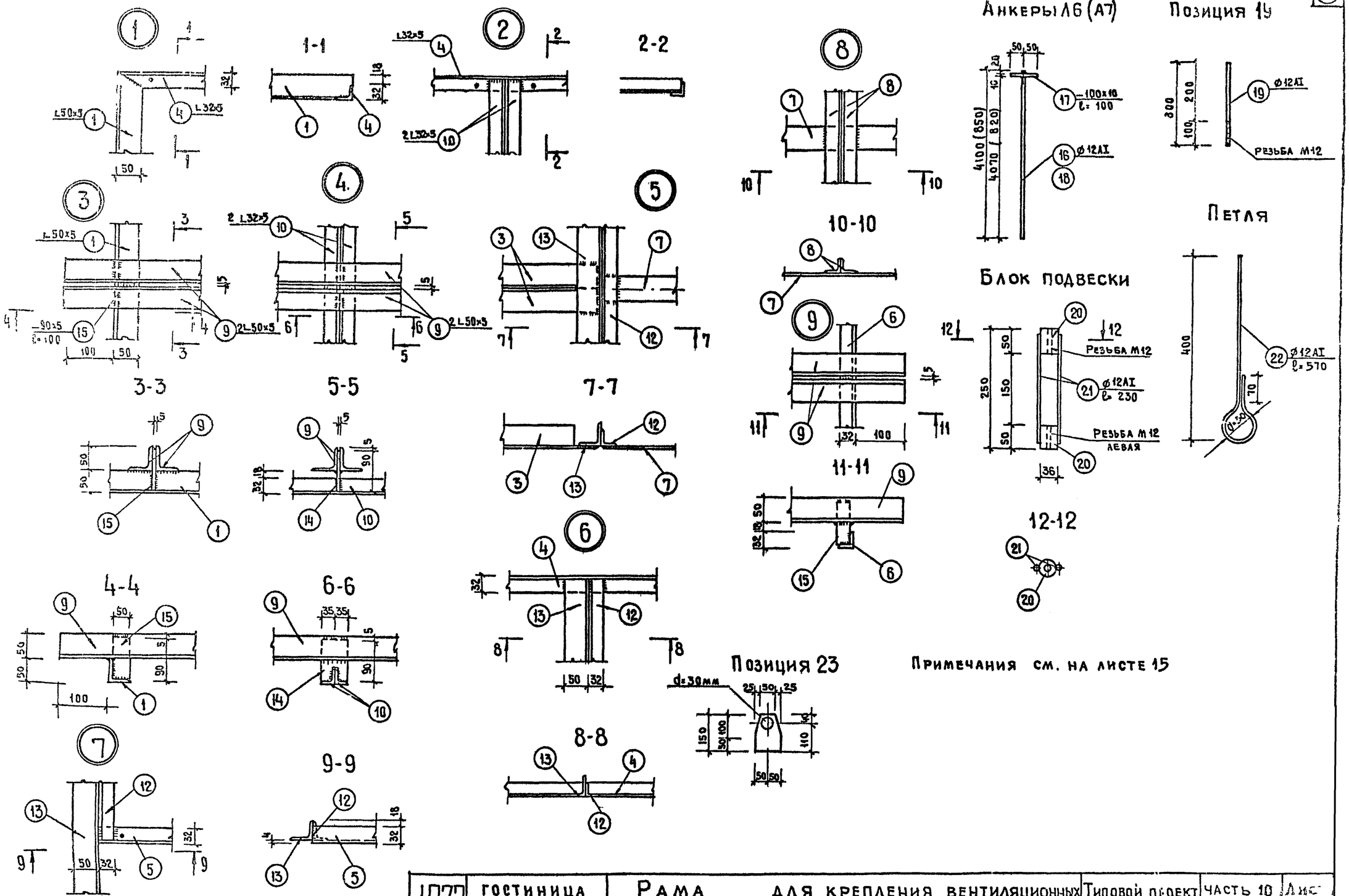

Примечания см. на листе 15

1972	Гостиница на 109 мест	Рама для крепления вентиляционных отсосов	Узлы и детали.	Типовой проект 284-5-8	Часть 10 Раздел 107-1 Лист

Согласовано

Согласовано

Инвент. № | Дата | Взамен

Рук. мастер. | Гл. инж. мастер. | Гл. арх. пр-та | Гл. инж. пр-та | Рук. группы

Архит. Пальман | Нестеров | Войтенко

Инженер Пальман | Проверил

Исполнил Любченко

Жилища г. Москва